Pôvodný návod na použitie

Plynový vysokozdvižný vozík

RCG15
RCG18
RCG20

4214 4215 4216

60048011622 SK - 08/2020

first in intralogistics

Adresa výrobcu a kontaktné údaje ▷

STILL GmbH
Berzeliusstraße 10
22113 Hamburg, Nemecko
Telefón: +49 (0) 40 7339-0
Fax: +49 (0) 40 7339-1622
E-mail: info@still.de
Webová lokalita: http://www.still.de
Vyrába sa v Číne pre spoločnosť STILL

Pravidlá pre prevádzkovateľa priemyselných vozíkov

Okrem tohto návodu na obsluhu sú k dispozícii aj zásady postupov obsahujúce ďalšie informácie pre prevádzkovateľov priemyselných vozíkov.

Táto príručka poskytuje informácie týkajúce sa manipulácie s priemyselnými vozíkmi:

- Informácie o výbere vhodných priemyselných vozíkov na konkrétny spôsob použitia
- Podmienky bezpečnej prevádzky priemyselných vozíkov
- Informácie týkajúce sa používania priemyselných vozíkov
- Informácie o doprave, prvom uvedení do prevádzky a uskladnení priemyselných vozíkov

Internetová adresa a kód QR

K informáciám je možné kedykoľvek získať prístup zadaním adresy **https://m.still.de/vdma** do webového prehliadača alebo naskenovaním kódu QR.

1 Úvod

Údaje o vozíku 2
Určený účel 3
Neprípustné používanie 4
Opis použitia a klimatických podmienok 5
Úpravy vozíka 5
Použité symboly 5
Označenie CE 6
EMC – Elektromagnetická kompatibilita 7
Vyhlásenie o zhode ES podľa smernice pre strojné zariadenia 8

2 Bezpečnosť

Definícia zodpovedných osôb 10
Prevádzkovateľ 10
Odborník 10
Odborne spôsobilá osoba 10
Vodiči 10
Bezpečnostné predpisy 12
Bezpečnostné pokyny 12
Výfukové emisie 13
Povrch vhodný na používanie vozíka 14
Bezpečnostné predpisy pre obsluhu vysokozdvižného vozíka 14
Zostatkové nebezpečenstvá, zostatkové riziká 15
Bezpečnostné predpisy pri riadení 16
Bezpečnostné pokyny pre prípad náhodného prevrátenia sa na bok 17
Uvedenie vysokozdvižných vozíkov poháňaných palivom LPG do prevádzky 17
Všeobecné bezpečnostné pravidlá pre skvapalnený plyn 18
Bezpečnosť pri manipulácii s pneumatickými pružinami a tlakovými nádobami 20
Bezpečnostné predpisy pre zaobchádzanie so spotrebným materiálom 21
Prípustný spotrebný materiál 21
Oleje 21
Hydraulická kvapalina 22
Akumulátorová kyselina 23
Likvidácia spotrebného materiálu 23

Vplyv na životné prostredie 24
Likvidácia súčastí a batérií 24
Balenie. 25

Bezpečnostné pokyny k systému LPG 25

Bezpečnostné informácie o systéme LPG. 26

Emisie 26

Bezpečnostné testy 28
Pravidelné bezpečnostné prehliadky systému LPG 28

3 Informácie o vozíku

Celkový pohľad na vysokozdvižný vozík 32
Celkový pohľad spredu 32
Celkový pohľad zozadu 33

Prístrojové vybavenie a ovládacie prvky 34
Prehľad priestoru vodiča 34
Zobrazovacie zariadenie 35

Identifikácia vozíka 36
Číslo karosérie. 36
Výrobné číslo. 36
Výrobný štítok 37
Štítok motora 38
Štítok trojcestného katalyzátora 39

Umiestnenie štítkov 40

4 Prevádzka a ovládanie

Preprava vozíka a zdvíhanie 44
Na prepravu vysokozdvižného vozíka používajte nákladné vozidlo alebo príves s nízkou ložnou plochou 44
Požiadavky na prostredie počas prepravy a skladovania 45
Nakladanie a vykladanie vozíka 45
Uvedenie vozíka do prevádzky 47

Udržiavanie pripravenosti na prevádzku 48
Kontroly pred zmenou 48
Kontrola uzáveru vysokotlakového pretlakového ventilu na vonkajšej strane systému LPG 49
Denné kontroly pred začiatkom používania. 49
Kontroly stavu a funkcie bezpečnostného pásu 51
Kontrola stavu pneumatík 52

Kontrola správnosti stavu matíc kolies 53
Kontrola stavu a upevnenia reťaze 54
Kontrola hladiny chladiacej kvapaliny 55
Kontrola hladiny motorového oleja 57
Kontrola hladiny brzdovej kvapaliny 58
Postup pri kontrole hladiny prevodového oleja 59
Kontrola prevodového oleja v hnacej náprave 60
Kontrola hladiny hydraulického oleja 60

Výmena nádrže na LPG 61

Naplnenie nádrže na LPG* 63

Špecifikácie paliva 65

Chladiaca kvapalina motora – Technické údaje 66

Používanie vozíka 68
Otvorenie uzáveru plynovej fľaše alebo plynovej nádrže 68
Otvorenie uzatváracieho ventilu plynovej tlakovej nádoby alebo nádrže na LPG* 68
Nastupovanie a vystupovanie z vozíka 69
Nastavenie sedadla vodiča 69
Zapnutie bezpečnostného pásu 71
Prispôsobenie stĺpika riadenia 74
Zapaľovacie zariadenie 74
Osvetlenie a spínač smeroviek 75
Klaksón 76
Páčka výberu smeru jazdy 77
Naštartujte motor 77
Jazda 78
Zmena smeru jazdy 80
Pedál pracovnej brzdy a pedál mikropojazdu 81
Ovládanie pracovnej brzdy 82
Parkovacia brzda 83
Zatvorenie uzatváracieho ventilu plynového valca alebo nádrže na LPG* 83

Zdvíhací systém a nástavce 84
Obsluha zdvíhacieho zariadenia 84
Ovládanie nástavcov 85

Manipulácia s nákladom 87
Bezpečnostné predpisy pre manipuláciu s nákladom 87
Vzdialenosť ťažiska nákladu a nosnosť 87
Tabuľka nosnosti 88
Pred zdvíhaním nákladu 89
Preprava paliet 89
Nebezpečná oblasť 89

Preprava zavesených nákladov . . . 90
Nastavenie vzdialenosti ramien vidlíc . . . 92
Zdvíhanie nákladu . . . 93
Preprava nákladu . . . 97
Jazda po stúpajúcich a klesajúcich svahoch . . . 98
Jazda výťahmi . . . 99
Jazda po nakladacích mostoch . . . 100
Skladanie nákladu . . . 101

Ťahanie nákladu . . . 103

Ťahanie vysokozdvižného vozíka . . . 104

Opúšťanie vozíka . . . 104

Čistenie . . . 106
Čistenie vozíka . . . 106
Čistenie elektrického systému . . . 108
Premazanie zdvíhacieho stožiara a reťazí sprejom na reťaz . . . 109
Po umytí . . . 110

Vyradenie z prevádzky . . . 111
Všeobecné informácie . . . 111
Nevyhnutné opatrenia pred odstavením . . . 111
Opätovné uvedenie do prevádzky po dlhodobej odstávke . . . 112
Trvalé vyradenie z prevádzky (likvidácia) . . . 113

5 Údržba

Všeobecné informácie . . . 116

Kvalifikačné požiadavky na personál . . . 117

Úkony predchádzajúce údržbe . . . 117

Plánovaná údržba vozíka . . . 119
Údržba – každých 500 hodín . . . 119
Údržba – každých 1000 hodín/raz za rok . . . 121
Údržba – každých 3000 hodín . . . 124
Tabuľka dávkovania . . . 127

Prístup k bodom údržby . . . 128
Otvorenie kapoty motora . . . 128
Zatvorenie kapoty motora . . . 129
Inštalácia a demontáž podlahovej dosky . . . 130

Údržba a servis . . . 132
Výmena motorového oleja . . . 132
Výmena filtra motorového oleja . . . 134

Výmena chladiacej kvapaliny 135
Čistenie chladiča, kontrola tesnosti 137
Čistenie vzduchového filtra 138
Výmena vzduchového filtra 139
Kontrola a výmena remeňa 141
Výmena hrubého olejového filtra hydraulickej prevodovky 142
Výmena jemného filtra hydraulického oleja prevodovky 143
Výmena oleja v hydraulickej prevodovke 144
Výmena prevodového oleja v hnacej náprave. 145
Postup pri výmene kolies. 146
Výmena brzdovej kvapaliny. 148
Dopĺňanie hydraulického oleja. 148
Kontrola hladiny hydraulického oleja 149
Výmena sacieho filtra 149
Výmena odvzdušňovacieho filtra. 150

6 Technický katalógový list

Rozmery 154

Katalógový list VDI pre RCG15 155

Katalógový list VDI pre RCG18 157

Katalógový list VDI pre RCG20 159

Technické údaje stožiara 161

Príloha

7 Obvodové schémy

Elektrická schéma pre motor DEUTZ G2.2 – s funkciou ISO3691 172

Schéma hydrauliky 173

1

Úvod

Údaje o vozíku

Odporúčame zaznamenávať všetky základne údaje o vysokozdvižnom vozíku do nasledujúcej tabuľky, aby boli k dispozícii, ak ich bude potrebovať zástupca obchodnej siete alebo autorizovaného servisného strediska.

Model	
Sériové číslo	
Termín dodania	

Určený účel

Priemyselný vozík sa smie používať iba na určený účel.

Tento priemyselný vozík slúži na premiestňovanie a zdvíhanie nákladov s hmotnosťami vyznačenými na výkonovom štítku.

Poškodenia a nedostatky

Poškodenia a iné nedostatky na priemyselných vozíkoch alebo nástavcoch je potrebné bez meškania nahlásiť nadriadenému pracovníkovi. Priemyselné vozíky a nástavce, ktorých prevádzka nie je bezpečná, je zakázané používať až do úplného odstránenia problému.

Je zakázané demontovať a vyradzovať z činnosti bezpečnostné zariadenia a spínače. Predpísané nastavenia je dovolené meniť len so súhlasom výrobcu.

Nebezpečné zóny

Nebezpečnou zónou sa rozumie taký priestor, v ktorom sú osoby ohrozené pohybmi priemyselných vozíkov, ich pracovného príslušenstva, ich zariadení na dvíhanie nákladu (napr. nástavcov) alebo samotného zdvíhaného nákladu. Patrí sem aj priestor, ktorý môže byť zasiahnutý padajúcim nákladom alebo spúšťaným či padajúcim pracovným príslušenstvom a vybavením.

V nebezpečnej oblasti okolo priemyselného vozíka nesmú stáť žiadne osoby.

Pracoviská

Na prepravu nákladu je dovolené používať iba priestory vyhradené na tento účel prevádzkovateľom alebo jeho zástupcom. Ukladať a uskladňovať náklad je dovolené iba na vyhradených miestach.

Vzhľadom na nepriaznivé podmienky nie je možné v prevádzkových priestoroch s magnetickými poľami s hustotou magnetického toku presahujúcou 5 mT úplne vylúčiť náhodné pohyby vozíka a zdvíhacieho stožiara. Musia sa použiť súčiastky vyvinuté špeciálne na používanie v takýchto prevádzkových priestoroch.

Jazdné trasy

Jazdné trasy musia byť dostatočne pevné, rovné a bez prekážok. Odvodňovacie kanály, prejazdy koľajnicami a pod. je potrebné zarovnať a v prípade potreby prekryť rampami tak, aby nimi bolo možné prechádzať bez zbytočných otrasov.

Priemyselné vozíky je dovolené používať iba na jazdných trasách bez ostrých zákrut, strmých svahov a príliš nízkych alebo úzkych prechodov.

Svahy, po ktorých priemyselné vozíky jazdia, nesmú prekračovať výrobcom stanovené limity a musia mať primerane drsný povrch. Kvôli ochrane pred kontaktom nákladu s vozovkou a poškodením podvozka musia byť prechody na hornom aj dolnom konci rovné a plynulé.

Nie je dovolené prekračovať plošné ani bodové zaťaženie vozoviek a jazdných trás. Medzi najvyšším bodom priemyselných vozíkov alebo nákladu a pevnými objektmi v okolitom priestore musí existovať dostatočná vzdialenosť.

Je potrebné dodržiavať nariadenia smernice EÚ 89/654/EHS (Minimálne požiadavky na bezpečnosť a ochranu zdravia na pracovisku). V krajinách mimo EÚ je potrebné dodržiavať príslušné národné predpisy.

Nebezpečné miesta na jazdných trasách alebo vozovkách je potrebné zabezpečiť alebo označiť bežnými dopravnými značkami a v prípade potreby aj dodatočnými výstražnými značkami.

Pri jazde po verejných komunikáciách je potrebné dodržiavať príslušné predpisy. Dodržiavať musíte aj miestne predpisy pre jazdu na vozovkách v zimnom období.

Protipožiarna ochrana

Prevádzkovateľ je povinný zabezpečiť primeranú protipožiarnu ochranu v okolí priemyselného vozíka. V závislosti od spôsobu použitia vozíka je povinný zabezpečiť aj doplnkovú protipožiarnu ochranu vozíka. V prípade pochybností je potrebné obrátiť sa na zodpovedný dozorný orgán.

Nástavce

Nástavce je dovolené používať iba na určený účel. Vodič musí byť zaškolený v obsluhe nástavcov.

K vozíkom, ktoré sú z výrobného závodu expedované s nástavcom, je priložený aj návod na obsluhu daného nástavca. Pred uvedením vozíka s nástavcom do prevádzky sa uistite, že je náklad bezpečne upevnený. V závislosti od druhu nástavca môže byť potrebné vykonať niekoľko nastavení, napr. nastavenia tlaku, dorazov a prevádzkovej rýchlosti. Dodržiavajte príslušné pokyny podľa návodu na obsluhu daného nástavca.

Ak nástavce nie sú súčasťou dodávky priemyselného vozíka, je potrebné dodržiavať špecifikácie výrobcu vozíka aj výrobcu nástavcov.

Pripojenie nástavcov a prívodu napájania (na napájaných nástavcoch) smú vykonávať iba odborní technici v súlade so špecifikáciami výrobcu. Po každej inštalácii je pred prvým použitím potrebné overiť funkčnosť nástavcov.

Dovolenú nosnosť nástavcov a zaťaženie kombinácie priemyselného vozíka a nástavcov (nosnosť a záťažový moment) nie je dovolené prekračovať. Orientujte sa podľa prídavného výkonového štítku.

Bez schválenia výrobcom nie je dovolené vykonávať na priemyselnom vozíku žiadne úpravy, predovšetkým nie nadstavby ani prestavby.

Prívesy

Priemyselné vozíky je dovolené používať na vlečenie prívesov iba vtedy, ak sú na tento účel určené výrobcom a vybavené vhodným spriahadlom. Nie je dovolené prekračovať maximálne vlečené zaťaženie pre nebrzdené aj brzdené prívesy špecifikované v návode na obsluhu.

S vlečným priemyselným vozíkom je potrebné jazdiť tak, aby za každých okolností bolo zabezpečené spoľahlivé riadenie a brzdenie vlečeného vozidla.

Neprípustné používanie

Za riziká vyplývajúce z nesprávneho používania nezodpovedá výrobca, ale prevádzkovateľ alebo vodič.

UPOZORNENIE

Riaďte sa definíciou nasledujúcich zodpovedných osôb: "prevádzkovateľ" a "vodič".

Používanie na iné účely, ako sú účely uvedené v tomto návode na obsluhu, je zakázané.

⚠ NEBEZPEČENSTVO

Pri vypadnutí osôb z pohybujúceho sa vozíka hrozí nebezpečenstvo smrteľného zranenia!

– Preprava osôb na vozíku je zakázaná.

Vozík sa nesmie používať na miestach s nebezpečenstvom požiaru, výbuchu alebo korózie ani na miestach s vysokou prašnosťou.

Nakladanie a skladanie nákladu na naklonených povrchoch alebo rampách je zakázané.

Opis použitia a klimatických podmienok

Normálne použitie

– Použitie v interiéri a exteriéri.

– Teplota okolia v tropických a severských oblastiach v rozsahu od –20 °C do +40 °C.

– Použitie v nadmorskej výške do 2 000 metrov nad morom.

Špeciálne typy použitia (platí pre vozíky so špeciálnym vybavením)

– Teplota okolia v tropických oblastiach do +40 °C.

– Verzia pre chladiarne do –32 °C

Úpravy vozíka

Neoprávnené úpravy vozíka nie sú povolené.

Iba v prípade, že výrobca vozíka už nepreváduje svoj podnik ani nemá nástupcu v podnikaní, môže si používateľ zariadiť úpravu alebo zmenu na mobilnom priemyselnom vozíku, avšak za predpokladu, že používateľ

– zabezpečí, že úpravu alebo zmenu navrhne, preskúša a vykoná technik (technici) s odbornými znalosťami v oblasti priemyselných vozíkov a ich bezpečnosti,

– uchová trvalý záznam o návrhu, preskúšaní a vykonaní danej úpravy alebo zmeny,

– schváli a vykoná náležité zmeny na výkonových a iných štítkoch, značkách a v používateľskej príručke, a

– pripevní na vozík trvalý a ľahko viditeľný štítok s informáciami o spôsobe úpravy alebo zmeny vykonanej na vozíku spolu s dátumom úpravy alebo zmeny a názvom a adresou organizácie, ktorá tieto práce vykonala.

Použité symboly

V tomto návode na obsluhu sa používajú výrazy NEBEZPEČENSTVO, VÝSTRAHA, POZOR, UPOZORNENIE a ENVIRONMENTÁLNE UPOZORNENIE. Ich úlohou je upriamiť pozornosť na špecifické nebezpečenstvá alebo nezvyčajné informácie, ktoré je potrebné zdôrazniť:

⚠ NEBEZPEČENSTVO

Znamená, že pri nedodržaní hrozí ohrozenie života iných osôb alebo rozsiahle poškodenie zariadenia.

⚠ VAROVANIE

Znamená, že pri nedodržaní hrozí vážne fyzické poranenie alebo rozsiahle poškodenie zariadenia.

⚠ POZOR

Znamená, že pri nedodržaní hrozí rozsiahle poškodenie až zničenie zariadenia.

UPOZORNENIE

To znamená, že konkrétnemu technickému významu treba venovať zvýšenú pozornosť, pretože nemusí byť zrejmý ani odbornému technikovi.

UPOZORNENIE TÝKAJÚCE SA ŽIVOTNÉHO PROSTREDIA

Pokyny uvedené v tomto návode musia byť dodržiavané. V opačnom prípade hrozí poškodenie životného prostredia.

⚠ POZOR

Táto nálepka na vozíku označuje miesta, kde musí obsluha postupovať zvlášť opatrne a pozorne.

Prečítajte si príslušnú časť v tomto návode na obsluhu.

Pre vašu bezpečnosť sú použité aj iné symboly. Berte tieto rôzne symboly na vedomie.

Označenie CE

Výrobca používa označenie CE, aby preukázal zhodu vozíka s normami a predpismi platnými v čase predaja. Túto skutočnosť potvrdzuje vydané Vyhlásenie o zhode CE. Symbol CE sa nachádza na výrobnom štítku.

Svojvoľné zásahy do konštrukcie vozíka alebo nadstavby naň môžu ohroziť bezpečnosť. Porušujú preto platnosť Vyhlásenia o zhode CE.

Vyhlásenie o zhode CE musí byť starostlivo uložené a dostupné pre zodpovedné orgány.

▷

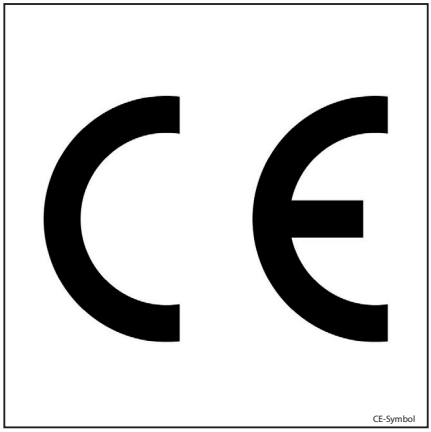

EMC – Elektromagnetická kompatibilita

Elektromagnetická kompatibilita (EMC) je základná charakteristika kvality vozíka.

EMC zahŕňa:

- obmedzenie emisií elektromagnetického rušenia na úroveň, ktorá zaručuje bezproblémovú prevádzku iných zariadení v daných priestoroch,
- zabezpečenie dostatočnej odolnosti voči vonkajšiemu elektromagnetickému rušeniu tak, aby sa zaručila správna prevádzka na mieste plánovaného používania v podmienkach elektromagnetického rušenia, ktoré sa tam očakávajú.

Test EMC teda najskôr zmeria elektromagnetické rušenie generované vozíkom a potom skontroluje jeho dostatočnú odolnosť voči elektromagnetickému rušeniu s ohľadom na miesto plánovaného používania. Je prijatých niekoľko opatrení súvisiacich s elektrickým systémom, aby sa zabezpečila elektromagnetická kompatibilita vozíka.

⚠ POZOR

Musia sa dodržiavať nariadenia EMC.

Po výmene komponentov vozíka je potrebné znova nainštalovať a pripojiť ochranné komponenty podľa nariadení EMC.

Vyhlásenie o zhode ES podľa smernice pre strojné zariadenia

Vyhlásenie o zhode ES/EÚ

STILL GmbH
Berzeliusstraße 10
D-22113 Hamburg

Týmto vyhlasujeme, že zariadenie

Model priemyselného vozíka:	**Vysokozdvižný vozík**
Model:	**Pozrite si Vyhlásenie o zhode ES**
Sériové číslo:	**Pozrite si Vyhlásenie o zhode ES**

vyhovuje ustanoveniam najnovšej platnej verzie smernice pre strojné zariadenia 2006/42/ES a smernice EMC 2014/30/EÚ podľa špecifikácie pre priemyselné vozíky stanovenej v harmonizovanej norme EN 12895:2015. Okrem toho vyhlasujeme, že rádiové zariadenie, ak je k dispozícii, nainštalované v tomto stroji, je v súlade s najnovším znením smernice o rádiových zariadeniach (RED) 2014/53/EÚ.

Toto vyhlásenie o zhode je vydané na výhradnú zodpovednosť výrobcu.

Osoba oprávnená na zostavenie technickej dokumentácie v súlade s uvedenými smernicami:

Pozrite si Vyhlásenie o zhode ES

Okrem toho, týmto vyhlasujeme, že vybavenie spĺňa požiadavky smernice upravujúcej emisie hluku 2000/14/ES. Zhoda bola overená postupom posúdenia zhody uvedeným v prílohe V.

Nameraná hodnota hladiny akustického výkonu	LWA: dB
Zaručená hodnota hladiny akustického výkonu	LWA: dB

Hamburg, (dátum)

Pozrite si Vyhlásenie o zhode ES	Pozrite si Vyhlásenie o zhode ES
Manažér oddelenia výskumu a vývoja	Riaditeľ pre kvalitu

2

Bezpečnosť

Definícia zodpovedných osôb

Prevádzkovateľ

Prevádzkovateľ je fyzická alebo právnická osoba, ktorá prevádzkuje vozík, alebo na ktorej zodpovednosť sa vozík používa.

Prevádzkovateľ musí zabezpečiť, aby bol vysokozdvižný vozík používaný len na jeho vyhradený účel a v súlade s bezpečnostnými predpismi stanovenými v tomto návode na obsluhu.

Prevádzkovateľ musí zabezpečiť, aby si všetci používatelia prečítali bezpečnostné informácie a porozumeli im.

Prevádzkovateľ zodpovedá za časový rozvrh a správne vykonanie pravidelných bezpečnostných kontrol.

Odporúčame, aby sa dodržiavali národné prevádzkové špecifikácie.

Odborník

Kvalifikovaný odborník je definovaný ako mechanik alebo osoba, ktorá spĺňa nasledujúce požiadavky:

- Ukončená odborná pracovná kvalifikácia, ktorá dokázateľne potvrdzuje ich odborné znalosti. Potvrdenie o vzdelaní musí pozostávať z výučného listu alebo podobného dokumentu.
- Odborná prax dokazujúca, že odborník získal praktické skúsenosti s priemyselnými vozíkmi počas potvrdeného obdobia jeho odbornej praxe. Za dané obdobie sa táto osoba oboznámila s celou škálou príznakov, ktoré vyžadujú vykonanie prehliadok, napríklad na základe výsledkov posúdenia možných rizík alebo každodenných prehliadok.
- Najdôležitejšie sú aktuálna profesionálna prax v oblasti uvedených testov priemyselných vozíkov a primeraná ďalšia odborná kvalifikácia. Kvalifikovaný odborník musí mať skúsenosti s vykonávaním uvedených testov alebo podobných testov. Okrem toho musí kvalifikovaný odborník sledovať aktuálny technologický vývoj vo vzťahu k testovanému priemyselnému vozíku a posudzovaným rizikám.

Odborne spôsobilá osoba

Odborne spôsobilá osoba je odborník v danej oblasti priemyselných vozíkov, ktorý:

- Úspešne absolvoval školenie, minimálne ako servisný technik pre priemyselné vozíky
- Má mnoho rokov profesionálnych skúseností s priemyselnými vozíkmi
- Pozná predpisy na predchádzanie úrazom
- Pozná platné národné technické predpisy

Odborne spôsobilá osoba dokáže používať priemyselné vozíky s ohľadom na ochranu zdravia a dodržiavanie bezpečnosti.

Vodiči

Tento priemyselný vozík smie riadiť iba spôsobilá osoba, ktorá dosiahla vek minimálne 18 rokov, získala vodičské oprávnenie, preukázala svoje skúsenosti v riadení a zaobchádzaní s nákladom prevádzkovateľovi alebo autorizovanému zástupcovi a absolvovala špeciálne školenie o riadení vozíka. Vyžadujú sa tiež osobitné znalosti o príslušnom vysokozdvižnom vozíku.

Požiadavky na zaškolenie podľa §3 Zákona o ochrane zdravia a bezpečnosti pri práci a §9

Vyhlášky o bezpečnosti na pracovisku sú splnené, ak bol vodič vyškolený podľa požiadaviek BGG 925 (Všeobecné nariadenie asociácie poistenia zákonnej zodpovednosti zamestnávateľov). Riaďte sa predpismi platnými vo vašej krajine.

Práva, povinnosti a pracovné predpisy vodiča

Vodič musí byť poučený o svojich právach a povinnostiach.

Musia byť zabezpečené príslušné práva vodiča.

Vodič musí používať ochranné prostriedky (ochranné oblečenie, bezpečnostnú obuv, bezpečnostnú prilbu, ochranné okuliare, rukavice) ako si to vyžadujú podmienky, úlohy a náklad, s ktorým pracuje. Na zaistenie bezpečného riadenia a brzdenia je potrebné nosiť pevnú obuv.

Vodič musí byť oboznámený s návodom na obsluhu, ktorý musí mať kedykoľvek k dispozícii.

Vodič je povinný:

- prečítať si a porozumieť návod na obsluhu
- oboznámiť sa s bezpečnou prevádzkou vozíka,
- byť psychicky a mentálne spôsobilý bezpečne viesť vozík.

⚠ NEBEZPEČENSTVO

Spôsobilosť viesť vozík môže byť znížená užitím drog, alkoholu alebo liekov, ktoré ovplyvňujú reakcie človeka!

Osoby pod vplyvom vyššie uvedených látok nesmú vykonávať žiadnu činnosť na vozíku ani s vozíkom.

Zákaz používania neoprávnenými osobami

Počas pracovného času je vodič za vozík zodpovedný. Nesmie dovoliť, aby vozík používali neoprávnené osoby.

Keď vodič opúšťa vozík, je povinný zabezpečiť ho proti neoprávnenému použitiu, napr. vytiahnutím kľúča.

Bezpečnostné predpisy

Bezpečnostné pokyny

Je nevyhnutné, aby obsluha a servisný personál dodržiavali "pravidlá správneho používania priemyselných vozíkov", priložené k tomuto návodu na obsluhu.

Medzi uvedené patria:

- Obsluha priemyselných vozíkov
- Vodičský preukaz
- Vozovky a pracoviská
- Práva, povinnosti a režim práce vodiča
- Špeciálne pracoviská
- Informácie o rozbehu, jazde a brzdení
- Informácie o údržbe a opravách
- Pravidelné kontroly
- Likvidácia mazív, olejov a batérií

Prevádzkovateľ, prípadne poverená osoba, musí zabezpečiť, aby vodič porozumel všetkým bezpečnostným informáciám a aby boli dodržiavané všetky bezpečnostné pokyny a smernice.

Počas výcviku sa vodič musí oboznámiť s:

- Prevádzkovými podmienkami na pracovisku
- Špecifickými technickými vlastnosťami priemyselného vozíka
- Obsluhou nástavcov

Praktickou jazdou, ovládaním a riadením vozíka bez nákladu, kým sa ho nenaučí úplne ovládať. Až potom je možné pristúpiť k cvičným jazdám s nákladom.

Bezpečnostné informácie

⚠ NEBEZPEČENSTVO

Priemyselný vozík smú používať iba oprávnené osoby.

Prístup k priemyselnému vozíku smú mať iba zaškolené osoby a osoby oprávnené na jeho použitie.

⚠ NEBEZPEČENSTVO

Bezpečnostné systémy (napr. sedadlový spínač) slúžia na zabezpečenie bezpečnej prevádzky.

Bezpečnostné systémy – akéhokoľvek druhu – je zakázané vyraďovať z prevádzky.

⚠ NEBEZPEČENSTVO

Akékoľvek ďalšie otvory alebo zvary na ochrannej streche narušia jej pevnú konštrukciu.

Je preto prísne zakázané vŕtať otvory do ochrannej strechy a zvárať na nej.

⚠ POZOR

Zváranie na ostatných dieloch vozíka môže spôsobiť poškodenie elektroniky.

Pred akýmkoľvek zváraním je preto vždy potrebné odpojiť batériu a všetky prípojky k elektronickým riadiacim jednotkám.

⚠ POZOR

Rôzne funkcie sú posilnené pneumatickými pružinami. Pneumatické pružiny sú vystavené veľkému vnútornému tlaku, až 300 bar.

Pneumatické pružiny je dovolené demontovať, len keď nie sú stlačené. Nie je dovolené otvárať ich bez príkazu. Za každých okolností je potrebné predchádzať akémukoľvek poškodeniu, priečnym silám, ohýbaniu, teplotám nad 80 °C a silnému znečisteniu.

Poškodené alebo nefunkčné pneumatické pružiny je potrebné okamžite vymeniť.

Obráťte sa na svojho servisného partnera.

⚠ VAROVANIE

Na vozíkoch s tlakovou nádobou môže pri nesprávnom zaobchádzaní s tlakovou nádobou dôjsť k vážnym úrazom.

Pred začiatkom práce na tlakovej nádobe je potrebné uvoľniť z nej tlak.

Obráťte sa na svojho servisného partnera.

⚠ VAROVANIE

V závislosti od doby používania a prevádzkového času sa môžu byť súčasti, ktoré prichádzajú do styku s výfukovými plynmi a odpadovým vzduchom, veľmi zahriať.

Používajte preto ochranné pomôcky.

⚠ VAROVANIE

Oblasti, kde sa vozík používa, musia byť adekvátne osvetlené.

Ak je pracovisko nedostatočne osvetlené, je potrebné nainštalovať pracovné svetlomety na zaistenie dobrej viditeľnosti pre vodiča.

⚠ VAROVANIE

Ohrozenie zdravia neionizujúcim žiarením z dodatočne namontovaných zaradení (napr. rádiový vysielač).

Vždy dbajte na to, aby boli dodržané pokyny výrobcu a aby neboli ohrozené osoby s implantovanými aktívnymi aj neaktívnymi zdravotnými pomôckami.

Ak je prítomné neionizujúce žiarenie, pripevnite výstražnú značku do zorného poľa vodiča.

⚠ POZOR

Rôzne kusy špeciálneho vybavenia sú pripojené k špeciálnej funkcii "redukcia rýchlosti". Ide iba o pomocnú funkciu, na ktorú sa vodič pri prevádzke nesmie výhradne spoliehať.

Za bezpečnosť prevádzky vždy zodpovedá vodič.

Výfukové emisie

⚠ POZOR

Ohrozenie zdravia výfukovými plynmi! Výfukové plyny z motorov s vnútorným spaľovaním sú zdraviu škodlivé. Rakovinotvorné sú najmä častice sadzí vo výfukových plynoch naftových motorov. Ak ponecháte spaľovací motor pracovať na voľnobeh, hrozí nebezpečenstvo otravy zložkami CO, CH a NO_x z výfukových plynov.

Moderné systémy spracovania výfukových plynov (napr. katalyzátory, filtre pevných častíc a podobné systémy) dokážu vyčistiť výfukové plyny tak, že sa počas prevádzky vozíka zníži zdravotné riziko aj nebezpečenstvo otravy.

– Počas používania vozíkov so spaľovacími motormi v uzavretých alebo čiastočne uzavretých pracovných priestoroch dodržiavajte vnútroštátne zákony a predpisy.
– Vždy zabezpečte dostatočné vetranie.

⚠ POZOR

Ak vodiči používajú aktívne lekárske pomôcky, napr. kardiostimulátory alebo načúvacie prístroje, môže dôjsť k ovplyvneniu ich funkcie.

Overte si u lekára alebo u výrobcu zdravotníckej pomôcky, či je dostatočne chránená proti elektromagnetickému rušeniu.

UPOZORNENIE

Ak je váš vozík vybavený hasiacim prístrojom, pre prípad nebezpečenstva sa oboznámte s jeho používaním. Pokyny na manipuláciu sú uvedené na hasiacom prístroji.

Povrch vhodný na používanie vozíka

Povrch vhodný na používanie vozíka musí mať nasledujúce vlastnosti:

- pravidelný a rovný,
- tvrdý,
- odolný,
- bez prekážok,
- správne pripravený na daný účel.

Bezpečnostné predpisy pre obsluhu vysokozdvižného vozíka

- Operátor sa musí dôkladne oboznámiť s vysokozdvižným vozíkom, aby vedel lepšie opísať prípadné poruchy a pomôcť tak servisnému personálu. Operátor, vyškolený a oprávnený na obsluhu vysokozdvižného vozíka, musí byť oboznámený s jeho ovládaním a výkonom.
- Akékoľvek poruchy (vŕzganie, úniky a pod.) treba okamžite nahlásiť, nakoľko pri zanedbaní môžu spôsobiť vážne poškodenie/poruchu.
- Vykonávajte kontroly podľa kapitoly „Denné kontroly“.

UPOZORNENIE TÝKAJÚCE SA ŽIVOTNÉHO PROSTREDIA

Nahláste akýkoľvek únik oleja alebo akumulátorovej kvapaliny: sú nebezpečné a vysoko kontaminujúce.

⚠ POZOR

Ak cítite zápach horenia, zastavte vysokozdvižný vozík a vypnite motor, potom odpojte batériu.

Zostatkové nebezpečenstvá, zostatkové riziká

Ani napriek opatrnej činnosti a dodržiavaniu noriem a predpisov nemožno pri používaní vozíka úplne vylúčiť výskyt všetkých rizík.

Komponenty vozíka ako aj celého systému vyhovujú súčasným bezpečnostným požiadavkám. Napriek používaniu vozíka výhradne na určený účel a pri dodržiavaní všetkých inštrukcií, určité zostávajúce riziko nemožno vylúčiť.

Dokonca aj mimo úzke rizikové oblasti v blízkosti vozíka nemožno vylúčiť určité zvyškové riziká. Osoby nachádzajúce sa v blízkosti vozíka musia byť mimoriadne ostražité, aby mohli okamžite reagovať v prípade poruchy, nehody, havárie a pod.

⚠ VAROVANIE

Všetky osoby nachádzajúce sa v blízkosti vozíka musia byť poučené o rizikách vyplývajúcich z jeho používania.

Navyše treba upriamiť pozornosť na bezpečnostné pokyny v tomto návode na obsluhu.

Medzi riziká môže patriť:

- Únik prevádzkových tekutín spôsobený trhlinami, prasknutím potrubia alebo nádrží a pod.
- Riziko nehody pri jazde cez náročný terén alebo povrch, ako sú svahy, hladké alebo nerovné povrchy, prípadne pri zlej viditeľnosti a pod.
- Pád, zakopnutie a pod. pri nasadaní do vozíka, najmä v mokrom počasí, pri unikajúcich pracovných kvapalinách alebo na zľadovatených povrchoch
- Riziko požiaru a explózie spôsobené batériami a elektrickým napätím
- Ľudská chyba ako následok nedodržania bezpečnostných predpisov,
- Neodstránené poškodenia alebo chybné a opotrebované súčasti,
- Nedostatočná údržba a kontrola
- Použitie nesprávnych spotrebných materiálov
- Nedodržanie kontrolných intervalov

Výrobca nenesie žiadnu zodpovednosť za nehody s účasťou vozíka, ku ktorým došlo nedodržaním týchto pokynov prevádzkovateľom – či už úmyselným, alebo z nedbanlivosti.

Stabilita

Stabilita vozíka bola testovaná podľa najnovších technologických noriem a je zaručená za predpokladu, že sa vozík používa správne a v medziach stanoveného účelu. Tieto normy však berú do úvahy iba také statické a dynamické odstredivé sily, ktoré sa môžu prejaviť počas špecifického použitia v súlade s prevádzkovými pravidlami a v súlade so stanoveným účelom. Napriek tomu nebezpečenstvo prekročenia únosného rozloženia síl spôsobené nevhodným používaním alebo prevádzkou a stratu stability nemožno nikdy vylúčiť.

Strate stability je možné predchádzať alebo minimalizovať ju nasledujúcimi spôsobmi:

- Vždy zabezpečte náklad proti zošmyknutiu, napr. priviazaním.
- Vždy prepravujte nestabilný náklad vo vhodných nádobách.
- Pri zatáčaní vždy jazdite pomaly.
- Jazdite so spusteným nákladom.
- Náklad zarovnajte aj s bočnými posuvmi čo najviac na stred vozíka a prepravujte ho v tejto polohe.
- Snažte sa vyhnúť otáčaniu a diagonálnej jazde na svahoch a na šikmých plochách.
- Nikdy nejazdite na svahoch a na šikmých plochách s nákladom smerujúcim z kopca.
- Zdvíhajte iba náklad, ktorý má schválenú šírku.
- Pri preprave zavesených nákladov buďte obzvlášť opatrní.
- Nejazdite po okrajoch rámp ani po schodoch.

Bezpečnostné predpisy pri riadení

Správanie pri riadení

Aj pri vnútropodnikovej doprave sa vodič musí riadiť pravidlami verejnej cestnej premávky.

Rýchlosť musí byť prispôsobená miestnym podmienkam.

Napríklad, vodič musí jazdiť pomaly v zákrutách, v úzkych prejazdoch, pri prechode cez krídlové dvere, cez neprehľadné oblasti alebo pri jazde po nerovných povrchoch.

Vodič vždy musí dodržiavať bezpečnú brzdnú vzdialenosť od pred ním idúcich vozidiel a osôb a vždy musí mať vozík pod kontrolou. Náhle zastavovanie, rýchle otáčanie a prejazd nebezpečnými alebo neprehľadnými oblasťami sú zakázané.

– Jazdu s vozíkom je potrebné natrénovať na otvorenom priestranstve alebo na prázdnej ceste.

Počas jazdy sú zakázané nasledovné činnosti:

- Vystrkovanie rúk a nôh z vozíka
- Nakláňanie sa cez vonkajší okraj vozíka
- Vystupovanie z vozíka
- Posunutie sedadla vodiča
- Prispôsobenie stĺpika riadenia
- Odopínanie bezpečnostného pásu
- Deaktivácia zaisťovacieho systému
- Zdvíhanie nákladu do výšky viac ako 300 mm nad zemou (s výnimkou manévrovania pri ukladaní nákladu do stohu alebo vyberaní nákladu zo stohu)
- Používanie elektronických zariadení, napríklad rádia, mobilných telefónov a pod.

⚠ VAROVANIE

Používanie multimediálnych a komunikačných zariadení ako aj ich počúvanie pri nadmernej hlasitosti počas prepravy alebo manipulácie s nákladom môže ovplyvniť pozornosť operátora. Nebezpečenstvo nehody!

– Nepoužívajte zariadenia počas jazdy ani počas manipulácie s nákladom.

– Nastavte hlasitosť tak, aby boli výstražné signály jasne počuteľné.

⚠ VAROVANIE

V oblastiach, kde je zakázané používanie mobilných telefónov, je použitie mobilných telefónov a rádiotelefónov všeobecne zakázané.

– Vypnite tieto zariadenia.

Viditeľnosť počas jazdy

Vodič musí sledovať smer jazdy a mať dostatočný výhľad na cestu.

Hlavne pri jazde dozadu sa vodič musí uistiť, že je cesta priechodná.

Pri preprave nákladu, ktorý obmedzuje výhľad, musí vodič jazdiť spiatočkou.

Ak to nie je možné, pred vozíkom musí byť iná osoba v úlohe sprievodcu.

V takom prípade musí vodič jazdiť krokom a s maximálnou opatrnosťou. V okamihu straty očného kontaktu so sprievodcom musí vozík zastaviť.

Zadné spätné zrkadlá možno používať len na sledovanie priestoru za vozíkom, nie na cúvanie. Ak sú vizuálne pomôcky (zrkadlo, monitor) nevyhnutné na dosiahnutie dostatočnej viditeľnosti, ich použitie musí byť dôkladne odskúšané. Osobitnú pozornosť treba venovať cúvaniu s použitím vizuálnych pomôcok.

Pri použití nástavcov platia osobitné predpisy. Pozrite si kapitolu s názvom "Pripojenie nástavcov".

Všetky okenné sklá (špeciálne vybavenie, napr. čelné sklo) a zrkadlá musia byť vždy čisté a bez námrazy.

Bezpečnostné pokyny pre prípad náhodného prevrátenia sa na bok

Ak sa v dôsledku nesprávneho manévrovania začne vozík prevracať nabok, postupujte presne podľa týchto pokynov:

a) Neopúšťajte vysokozdvižný vozík.

b) Skloňte hlavu dopredu a pohybujte telom v opačnom smere, ako padá vozík.

c) Zostaňte pevne sedieť, zovrite volant a zaprite sa pätami. Kým opustíte vysokozdvižný vozík, počkajte, kým si vozík nájde stabilnú polohu.

Uvedenie vysokozdvižných vozíkov poháňaných palivom LPG do prevádzky

A – Ak sa používa „pevná fľaša“, ktorú môže plniť používateľ

Aby boli splnené bezpečnostné požiadavky normy ISO 3691, fľaša musí byť vybavená aspoň nasledujúcimi prvkami:

- manuálnym uzáverom,
- ventilom (2), ako je uvedené v predchádzajúcom bode,
- pretlakovým ventilom,
- zariadením, ktoré indikuje maximálnu hladinu,

a musí byť podrobená testom podľa predpisov platných v krajine, v ktorej sa vozík používa.

Toto špeciálne vyhotovenie je potrebné vyžiadať od výrobcu pri objednávaní vozíka. Pri dodatočnej montáži je potom nevyhnutné použiť originálnu súpravu a montáž vykonať podľa pokynov výrobcu.

B – Ak sa používa „demontovateľná fľaša“

Táto fľaša:

- musí spĺňať požiadavky normy ISO 3691 (ventil (2), ako bolo uvedené v predchádzajúcej časti, manuálny uzáver);
- musí byť vhodná na bezpečné používanie na vozidlách upravených, ako je uvedené vyššie,
- musí zodpovedať požiadavkám na vysokotlakové nádoby platných v krajine, v ktorej sa vozík používa,
- musí sa podrobiť všetkým testom podľa požiadaviek uvedených vyššie,
- musí mať priložený príslušný štítok s osvedčením o pôvode.

Pri pripájaní skontrolujte kompatibilitu armatúr potrubia a fľaše a v prípade potreby použite vhodné adaptéry.

UPOZORNENIE

Osoba vykonávajúca uvedenie do prevádzky plne zodpovedá za dodržanie požiadaviek uvedených v bodoch A a B vyššie. V tejto súvislosti sa odporúča konzultovať všetky otázky s odborníkmi na schválenie zariadenia. Odporúča sa používať demontovateľnú fľašu vybavenú pretlakovým ventilom.

Výrobca nepreberá žiadnu zodpovednosť za:

- používanie nevyhovujúcich nádrží,
- nesprávnu inštaláciu nádrží,
- uvedenie vysokozdvižného vozíka do prevádzky bez splnenia bezpečnostných predpisov a zákonov platných v krajine, v ktorej sa vozík používa.

⚠ NEBEZPEČENSTVO

Unikajúci skvapalnený plyn môže spôsobiť popáleniny mrazom a výbuch. Toto nebezpečenstvo hrozí najmä v prípade úniku plynu zo systému alebo v prípade, keď sa motor nedá naštartovať alebo keď sa pri štarte vyskytnú problémy. Ak sa vyskytnú takéto neobvyklé situácie, je prísne zakázané vykonávať akékoľvek práce na plynovom systéme a je prísne zakázané používať vysokozdvižný vozík.

⚠ NEBEZPEČENSTVO

LPG je veľmi horľavá látka, pretože je veľmi prchavá. Okrem toho, pretože hustota LPG je väčšia ako hustota vzduchu (približne dvojnásobne), unikajúci plyn sa hromadí v blízkosti zeme/podlahy a nebezpečenstvo sa zvyšuje. Zakazuje sa parkovať alebo opustiť vysokozdvižný vozík v uzatvorených a podzemných priestoroch.

Všeobecné bezpečnostné pravidlá pre skvapalnený plyn

Termínom „skvapalnený plyn“ sa označuje BUTÁN alebo PROPÁN alebo zmes BUTÁNU a PROPÁNU, ktoré sa dodávajú vo fľašiach alebo špeciálnych nádobách a používajú sa na pohon motorov s vnútorným spaľovaním.

Kvalita LPG musí zodpovedať minimálne požiadavkám normy **DIN 51622**. Optimálne by kvalita LPG mala zodpovedať požiadavkám normy **EN 589** (plynové palivá pre automobily).

⚠ NEBEZPEČENSTVO

Nebezpečenstvo výbuchu! Plyn LPG je ťažší ako vzduch a rozptyľuje sa pri zemi na veľkom priestore.

- Vozíky so systémami LPG musia byť zaparkované len v dobre vetraných priestoroch, ktoré nie sú v podzemí.
- Nemožno ich parkovať blízko vstupov do podzemných priestorov.
- Okolo zaparkovaných vozíkov je potrebné nechať dostatočný priestor. Nesmú sa v ňom nachádzať otvory ani prístupové body vedúce do pivníc, jamy ani podobné priehlbiny, odvody bez sifónových uzáverov, ventilačné šachty a svetelné šachty ani horľavé materiály.

⚠ NEBEZPEČENSTVO

Nebezpečenstvo požiaru! Pri úniku sa LPG okamžite mení na plyn a tým vytvára potenciálne výbušné prostredie. Výpary sú ťažšie ako vzduch a rozptyľujú sa pri zemi. Výpary sa rozptýlia na veľkom priestore a môžu spôsobiť požiar alebo vznietenie materiálov.

Vozíky na LPG a nádoby s LPG možno používať, parkovať alebo skladovať len v dobre vetraných priestoroch.

⚠ NEBEZPEČENSTVO

Nebezpečenstvo výbuchu!

- Počas údržby systémov LPG nikdy nefajčite a v okolí nepoužívajte otvorený plameň, piecky, lampáše ani podobné predmety.
- Používajte len nástroje s antistatickou úpravou, ktoré nevytvárajú iskry.
- Odporúča sa používať antistatické oblečenie a obuv.

Stav nádob s LPG

⚠ NEBEZPEČENSTVO

Tlakové nádoby s LPG nesmú prečnievať cez obrysy vozíka, pretože pri kolízii s prekážkami alebo inými vozíkmi by mohlo dôjsť k ich poškodeniu. Nebezpečenstvo výbuchu!

- Používajte iba nádoby s LPG schválené pre použitie so systémom LPG.

Povinnosti zamestnávateľa a pracovníka

Zamestnávateľ alebo vedúci pracovník závodu, v ktorom sa používajú priemyselné vozíky s pohonom na skvapalnený plyn, musí zabezpečiť, aby tieto vozíky používal a o ich údržbu sa staral len primerane vyškolený personál. Vozík s pohonom na skvapalnený plyn sa môže uviesť do prevádzky len po skontrolovaní, či je v dobrom stave.

Zamestnávateľ musí vydať vnútorné predpisy spoločnosti pre používané priemyselné vozíky napísané jednoduchým štýlom a v zrozumiteľnej štruktúre, ktoré obsahujú všetky informácie potrebné na bezpečné používanie vozíkov v rámci činnosti spoločnosti. Všetci operátori a personál údržby sa musí zoznámiť s týmito predpismi. Predpisy musia byť vždy dostupné a na pracovisku sa musia prísne dodržiavať.

A – Pri používaní

- Pred uvoľnením armatúr potrubia alebo hadíc sa vozík musí vypnúť a uzáver fľaše sa musí uzatvoriť. Matice uzáverov na fľašiach sa musia uvoľňovať pomaly a najprv len čiastočne. V opačnom prípade môže plyn pod tlakom z potrubí prudko uniknúť.

⚠ POZOR

Nebezpečenstvo zranenia spôsobeného omrzlinami!

Skvapalnený plyn pri styku s pokožkou spôsobuje popáleniny mrazom!

- Pri inštalovaní sa vymeniteľná plynová fľaša (t. j. plynová bomba) musí najprv zostaviť na vozíku vo vodorovnej polohe s armatúrou uzáveru so závitom otočenou smerom nadol. Pri montáži a demontáži uzatvorte uzáver príslušnou zátkou so závitom (dodáva sa s fľašou). Pred pripojením plynovej fľaše skontrolujte, či sú armatúry kompatibilné s potrubím. Po demontáži prázdnej fľaše sa zátka so závitom (dodáva sa s fľašou) musí naskrutkovať naspäť.
- Uzáver sa musí otvárať pomaly! Pri otváraní a zatváraní uzáveru sa nesmú používať žiadne nástroje, aby sa predišlo riziku výbuchu spôsobeného iskrami.

⚠ POZOR

V prípade požiaru, pri ktorom horí aj skvapalnený plyn, sa môžu používať len hasiace prístroje so suchým alebo plynným oxidom uhličitým!

- Plynové fľaše, ktoré nie sú hermeticky utesnené, sa nesmú používať a musia sa ihneď vyprázdniť na vonku na otvorenom priestore za dodržania všetkých bezpečnostných opatrení a potom sa musia označiť nápisom "**CHYBNÁ**". V prípade dodania poškodenej fľaše ihneď informujte dodávateľa alebo jeho zástupcu (predajcu atď.) o poškodení, podľa možnosti písomnou formou. Poškodenú fľašu v žiadnom prípade nikdy nepoužívajte.
- Celý systém skvapalneného plynu sa musí často kontrolovať, aby sa zaručilo, že pracuje bezpečne. Mimoriadna pozornosť sa musí venovať tesnosti všetkých súčastí. Je zakázané používať vozík, ak systém skvapalneného plynu nie je hermeticky tesný. Pri kontrole tesnosti systému používajte mydlovú vodu, roztok Nekal alebo iné penotvorné činidlá. Je zakázané kontrolovať systém skvapalneného plynu pomocou otvoreného plameňa.
- Skontrolujte, či je motor nastavený tak, aby vznikalo len minimálne množstvo škodlivých výfukových plynov.
- Na rozmrazenie zamrznutých súčastí systému sa môže používať len horúca vodu, vrecká s horúcim pieskom a podobné prostriedky. Otvorený plameň, žeravé predmety a pod. môžu spôsobiť výbuch.
- Pri výmene ktorejkoľvek časti systému sa musia dodržiavať inštalačné pokyny výrobcu. Pri výmene musí byť uzáver fľaše uzatvorený.
- Sústavne sa musí sledovať stav elektrických systémov vozíkov s pohonom na skvapalnený plyn. V prípade úniku v častiach systému, ktoré vedú plyn, môžu iskry spôsobiť výbuch. Ak je vozík s pohonom na skvapalnený plyn dlhšiu dobu odstavený, pred naštartovaním vozíka alebo spustením elektrického systému sa musí garáž dôkladne vyvetrať.
- Vozíky s motormi na LPG sa môžu používať v uzavretých alebo čiastočne uzavretých priestoroch až po tom, čo bola zabezpečená dostatočná ventilácia daného priestoru. Zabráni sa tým nahromadeniu nebezpečných koncentrácií škodlivých plynov.
- Vysokozdvižné vozíky s pohonom na skvapalnený plyn môžu parkovať len v dobre vetraných nadzemných garážach. Nesmú parkovať v blízkosti vchodov do pivníc, priekop alebo podobných vyhĺbenín ani v blízkosti otvorenej kanalizácie, schodiskových šácht a miest, v ktorých je uskladnený horľavý materiál.
- Počas práce v opravárenských dielňach sa uzáver fľaše musí zatvoriť a plynové fľaše sa musia zabezpečiť pred pôsobením tepla. Práce, pri ktorých sa používa plameň, najmä zváranie a rezanie, sa nesmú vykonávať v blízkosti plynových fliaš. Plynové fľaše, a to ani prázdne, sa nesmú uskladňovať v dielňach.
- V prípade výbuchu, a to aj v prípade, ak nespôsobí žiadne úrazy, informujte príslušné úrady podľa požiadaviek platných v krajine, v ktorej sa vozík používa.
- Plynové nádoby sa môžu vymieňať (výmena prázdnych fliaš za plné) v garážach, len

ak je zaručené dostatočné vetranie (zabraňujúce vzniku nebezpečnej koncentrácie výbušných plynov).

B – skladovanie nádob s plynom

- Pozrite si všetky štátne a miestne požiadavky a predpisy týkajúce sa manipulácie a uskladnenia plných, prenosných a uzatvorených nádob na stlačené, skvapalnené a rozpustené plyny pod tlakom. Je napríklad zakázané uskladňovať tlakové nádoby v podzemných priestoroch, priechodoch a vestibuloch. Predovšetkým sa nesmú uskladňovať v uzatvorených priestoroch, dvoroch, priechodoch ani v ich blízkosti, v únikových východoch, v garážach, v pracovných priestoroch. Dodržiavajte všeobecné podmienky používania a skladovania tlakových nádob, ktoré sú stanovené platnými zákonmi.
- Elektrické prenosné lampy používané v týchto priestoroch musia byť vybavené vzduchotesným puzdrom a pevnou ochrannou mriežkou.
- Garáže, sklady a opravárenské dielne sa musia dobre vetrať. Treba si uvedomiť, že skvapalnené plyny sú ťažšie ako vzduch a hromadia sa pri zemi, v montážnych jamách a iných priehlbinách v podlahe, kde môže vzniknúť výbušná zmes plynu a vzduchu.
- Nádoby umiestnite mimo zdrojov vznietenia a tepla.
- Nádoby chráňte pred slnečným svetlom.
- Uložené kontajnery uzamknite a udržujte ich mimo dosahu detí.

Bezpečnosť pri manipulácii s pneumatickými pružinami a tlakovými nádobami

⚠ VAROVANIE

Pneumatické pružiny sú pod vysokým tlakom. Pri nesprávnej demontáži hrozí zvýšené nebezpečenstvo úrazu.

Na zjednodušenie ovládania môžu byť rôzne funkcie vozíka posilnené pneumatickými pružinami. Pneumatické pružiny sú zložité komponenty, ktoré sú vystavené vysokému vnútornému tlaku (až do 300 bar). Nesmú sa za žiadnych okolností otvárať, ak na to nie je udelený pokyn, a smú sa inštalovať len v prípade, ak nie sú pod tlakom. V prípade potreby pracovník autorizovaného servisného strediska pred demontážou zníži tlak vo vzduchovej pružine podľa platných predpisov. Pred recykláciou je potrebné z pneumatických pružín uvoľniť tlak.

– Chráňte pneumatické pružiny pred poškodením, bočným zaťažením, deformáciami, teplotami nad 80 °C a silným znečistením.
– Poškodené alebo nefunkčné pneumatické pružiny je potrebné okamžite vymeniť.
– Obráťte sa na autorizované servisné stredisko.

⚠ VAROVANIE

Tlakové nádoby sú pod vysokým tlakom. Nesprávne nainštalovaná tlaková nádoba zvyšuje nebezpečenstvo úrazu.

Pred začiatkom práce na tlakovej nádobe je potrebné uvoľniť z nej tlak.

– Obráťte sa na autorizované servisné stredisko.

Bezpečnostné predpisy pre zaobchádzanie so spotrebným materiálom

Prípustný spotrebný materiál

⚠ NEBEZPEČENSTVO

Pri nedodržaní bezpečnostných predpisov vzťahujúcich sa na spotrebný materiál hrozí nebezpečenstvo zranenia, smrti alebo poškodenia životného prostredia.

– Pri manipulácii s týmito materiálmi dodržiavajte bezpečnostné predpisy.

Spotrebný materiál, ktorý je pri prevádzke povolené používať, nájdete v tabuľke zásob v kapitole "Údržba".

Oleje

⚠ NEBEZPEČENSTVO

Oleje sú horľavé!

– Riaďte sa zákonnými predpismi.

– Dávajte pozor, aby sa oleje nedostali do styku s horúcimi časťami motora.

– Zákaz fajčenia a prístupu s ohňom alebo otvoreným plameňom!

⚠ NEBEZPEČENSTVO

Oleje sú toxické!

– Zabráňte kontaktu a požitiu.

– Ak dôjde k vdýchnutiu pár alebo výparov, okamžite prejdite na čerstvý vzduch.

– Ak dôjde ku kontaktu s očami, oči dôkladne vypláchnite vodou (najmenej 10 minút) a potom navštívte očného lekára.

– V prípade požitia nevyvolávajte zvracanie. Okamžite vyhľadajte pomoc lekára.

⚠ VAROVANIE

Dlhodobý intenzívny kontakt s pokožkou môže spôsobiť jej vysúšanie a podráždenie!

– Zabráňte kontaktu a požitiu.

– Používajte ochranné rukavice.

– Ak sa pokožka dostane do kontaktu s látkou, umyte ju mydlom a vodou a potom aplikujte prostriedky starostlivosti o pokožku.

– Zasiahnutý odev a obuv okamžite vymeňte.

⚠ VAROVANIE

Hrozí riziko pošmyknutia na rozliatom oleji, obzvlášť v kombinácii s vodou!

– Rozliaty olej je potrebné ihneď odstrániť pomocou prostriedkov absorbujúcich olej a zlikvidovať podľa predpisov.

UPOZORNENIE TÝKAJÚCE SA ŽIVOTNÉHO PROSTREDIA

Olej je látka znečisťujúca vodu!

- *Oleje skladujte vždy v nádobách, ktoré vyhovujú príslušným zákonným predpisom.*
- *Predchádzajte rozliatiu oleja.*
- *Rozliaty olej je potrebné ihneď odstrániť pomocou prostriedkov absorbujúcich olej a zlikvidovať podľa predpisov.*
- *Staré oleje likvidujte v súlade s príslušnými nariadeniami.*

Hydraulická kvapalina

VAROVANIE

Tieto kvapaliny sú pri prevádzke vozíka vystavené vysokému tlaku a predstavujú možné ohrozenie zdravia.

- Dávajte pozor, aby ste kvapaliny nerozlievali.
- Riaďte sa zákonnými predpismi.
- Zabráňte kontaktu týchto kvapalín s horúcimi časťami motora.

VAROVANIE

Tieto kvapaliny sú pri prevádzke vozíka vystavené vysokému tlaku a predstavujú možné ohrozenie zdravia.

- Zabráňte kontaktu týchto kvapalín s pokožkou.
- Nevdychujte rozprášenú kvapalinu.
- Prienik stlačených kvapalín unikajúcich pod vysokým tlakom cez netesnosti v hydraulickom systéme je mimoriadne nebezpečný. V prípade takéhoto zranenia je nevyhnutné okamžite vyhľadať lekárske ošetrenie.
- Aby ste predišli poraneniu, používajte vhodné osobné ochranné prostriedky (napr. ochranné rukavice, ochranné okuliare, ochranu pokožky a prostriedky na ošetrenie pokožky).

UPOZORNENIE TÝKAJÚCE SA ŽIVOTNÉHO PROSTREDIA

Hydraulická kvapalina je látka znečisťujúca vodu.

- *Hydraulickú kvapalinu vždy skladujte v nádobách, ktoré vyhovujú predpisom*
- *Zabráňte rozliatiu kvapaliny*
- *Rozliatu hydraulickú kvapalinu je potrebné ihneď odstrániť pomocou prostriedkov absorbujúcich olej a zlikvidovať podľa predpisov*
- *Starú hydraulickú kvapalinu zlikvidujte podľa predpisov*

Akumulátorová kyselina

⚠ VAROVANIE

Batériová kyselina obsahuje zriedenú kyselinu sírovú. Táto kyselina je jedovatá.

- Za žiadnych okolností sa nedotýkajte ani neprehĺtajte akumulátorovú kyselinu.
- V prípade zranenia okamžite vyhľadajte lekársku pomoc.

⚠ VAROVANIE

Batériová kyselina obsahuje zriedenú kyselinu sírovú. Táto kyselina je leptajúca.

- Pri práci s akumulátorovou kyselinou používajte vhodné PSA (gumové rukavice, zástera, ochranné okuliare).
- Pri práci s akumulátorovou kyselinou nikdy nenoste hodinky ani šperky.
- Zabráňte kontaktu kyseliny s oblečením, pokožkou alebo očami. Ak dôjde ku kontaktu, okamžite oplachujte zasiahnuté miesto veľkým množstvom čistej vody.
- V prípade zranenia okamžite vyhľadajte lekársku pomoc.
- Vyliatu batériovú kyselinu okamžite zmyte veľkým množstvom vody.
- Riaďte sa zákonnými predpismi.

UPOZORNENIE TÝKAJÚCE SA ŽIVOTNÉHO PROS

- Zlikvidujte použitú batériovú kyselinu v súlade s platnými predpismi.

Likvidácia spotrebného materiálu

UPOZORNENIE TÝKAJÚCE SA ŽIVOTNÉHO PROSTREDIA

Materiály, ktoré sa nahromadia počas opravy, údržby a čistenia, je potrebné správne zachytiť a zlikvidovať v súlade s národnými predpismi krajiny, v ktorej sa vozík používa. Takéto práce sa smú vykonávať iba v priestoroch na to určených. V maximálnej možnej miere treba minimalizovať akékoľvek negatívne dopady na životné prostredie.

- Všetky vyliate kvapaliny, ako napríklad hydraulický olej, brzdovú kvapalinu alebo prevodový olej, zachyťte absorpčným prípravkom viažucim oleje.
- Rozliatu akumulátorovú kyselinu okamžite neutralizujte.
- Vždy dodržiavajte vnútroštátne predpisy týkajúce sa likvidácie použitého oleja.

Vplyv na životné prostredie

Likvidácia súčastí a batérií

Vozík sa skladá z rôznych materiálov. Ak je potrebné vymeniť a zlikvidovať súčasti alebo batérie, musia sa:

- zlikvidovať,
- zaobchádzať s ním alebo
- recyklovať ho v súlade s regionálnymi a štátnymi smernicami.

UPOZORNENIE

Pri likvidácii batérií sa musíte riadiť pokynmi podľa návodu na obsluhu od výrobcu batérie.

UPOZORNENIE TÝKAJÚCE SA ŽIVOTNÉHO PROSTREDIA

Pri likvidácii odporúčame spolupracovať so spoločnosťou zaoberajúcou sa riadením likvidácie odpadu.

Balenie

Na zvýšenie ochrany sú počas prepravy niektoré časti vysokozdvižného vozíka zabalené. Toto balenie musí byť kompletne odstránené pred prvým uvedením do prevádzky.

UPOZORNENIE TÝKAJÚCE SA ŽIVOTNÉHO PROSTREDIA

Po dodaní vozíka treba obalový materiál vhodným spôsobom zlikvidovať.

Bezpečnostné pokyny k systému LPG

Chceme, aby ste svoj vozík na LPG používali s maximálnou bezpečnosťou.

⚠ VAROVANIE

Ak dôjde k úniku plynu LPG, hrozí bezprostredné nebezpečenstvo výbuchu a z neho vyplývajúce riziko popálenia.

Platí to najmä v prípade, ak:

– na systéme LPG dochádza k únikom,

– motor nenaštartuje alebo naštartuje zle.

Z tohto dôvodu je prísne:

– zakázané demontovať uzáver výparníka (1) a ak chýba, nechajte uzáver (1) namontovať kvalifikovaným personálom predajcu,

– zakázané manipulovať so systémom LPG akýmkoľvek spôsobom, ak sa vyskytne porucha,

– zakázané v prípade poruchy pokračovať v prevádzke vozíka.

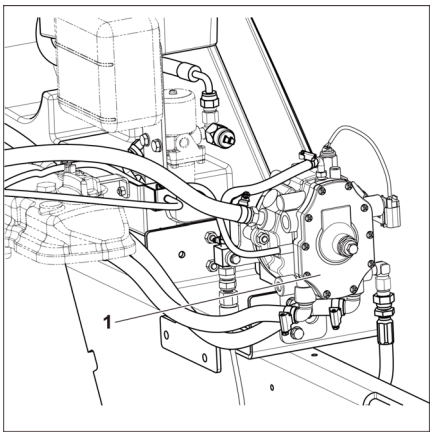

Bezpečnostné informácie o systéme LPG

⚠ NEBEZPEČENSTVO

V prípade úniku LPG hrozí kedykoľvek nebezpečenstvo výbuchu a požiaru. Ak plyn LPG začne unikať a motor nenaštartuje alebo dôjde k poruche štartovania, nebezpečenstvo výbuchu alebo požiaru je mimoriadne vysoké.

V prípade poruchy je zakázané vykonávať akékoľvek zásahy do systému LPG alebo pokračovať v obsluhe vysokozdvižného vozíka.

⚠ NEBEZPEČENSTVO

Pri používaní dvojitých nádob na LPG hrozí nebezpečenstvo výbuchu.

V prípade, že je namontovaný prídavný poistný ventil, používajte len náhradné nádoby z hliníka alebo zmesi materiálov.

Emisie

Uvedené hodnoty platia pre štandardný vozík (porovnajte špecifikácie v kapitole „Katalógový list VDI“). Pri použití iných pneumatík, zdvíhacích stožiarov, prídavných jednotiek a pod. sa tieto hodnoty môžu zmeniť.

Emisie hluku

Hodnoty boli stanovené na základe meraní podľa normy EN 12053 „Bezpečnosť priemyselných vozíkov. Skúšobné metódy na meranie emisií hluku“ na základe normy EN12001 a EN ISO 3744 a požiadaviek normy EN ISO 4871.

Tento stroj vytvára nasledujúcu hladinu akustického tlaku:

Hladina nepretržitého akustického tlaku v priestore pre vodiča

	LpAZ	Meranie odchýlka KpA
RCG20	80 dB	2,4 dB

Hodnoty sa určujú testovacím cyklom na identickom stroji podľa hodnôt nameraných v prevádzkových stavoch a počas voľnobehu.

Uvádzané hodnoty hluku vo vozíku nie sú použiteľné na stanovenie emisií hluku na pracovisku podľa poslednej verzie smernice 2003/10/ES (denné vystavenie osôb emisiám hluku). V prípade potreby musí prevádzkovateľ stanoviť tieto hodnoty emisií hluku priamo na pracovisku v skutočných podmienkach (ďalšie zdroje hluku, špecifické podmienky používania, zvukové odrazy).

UPOZORNENIE

Pozrite si definíciu prevádzkovateľa ako zodpovednej osoby!

Vibrácie

Vibrácie stroja boli stanovené na identickom stroji v súlade s normou DIN EN 13059 „Bezpečnosť priemyselných vozíkov – skúšobné metódy na meranie vibrácií“ a normou DIN EN 12096 „Mechanické vibrácie – deklarácia a overenie hodnôt emisií vibrácií“.

Efektívna hodnota zrýchlenia na sedadle vážená frekvenciou

Táto hodnota platí pre všetky modely vozíka:

	Sedadlo vodiča	Meranie odchýlka
RCG20	Sedadlo < 1,2 m/s2	0,3 m/s2

Testy preukázali, že amplitúda vibrácií rúk a ramien na volante alebo ovládacích prvkoch vozíka je nižšia ako 2,5 m/s2. Pre tieto merania preto neexistuje žiadny predpis pre meranie.

Prevádzkovateľ je povinný stanoviť mieru vystavenia vodiča vibračnému zaťaženiu v priebehu pracovného dňa v súlade so smernicou 2002/44/ES na konkrétnom mieste používania, aby bolo možné zohľadniť všetky ďalšie vplyvy, ako napr. trasu jazdy, intenzitu prevádzky a pod.

UPOZORNENIE

Pozrite si definíciu prevádzkovateľa ako zodpovednej osoby!

Bezpečnostné testy

Pravidelné bezpečnostné prehliadky systému LPG

Bezpečnostné technické prehliadky LPG systému

Kontrolou systému LPG musí prevádzkovateľ poveriť oprávnenú osobu. Dodržiavajte predpisy platné v príslušnej krajine! V Nemecku sa kontroly systému musia vykonávať podľa § 37 vyhlášky asociácií poistenia zodpovednosti zamestnávateľa BGV D34 "Predchádzanie nehodám pri práci s LPG".

UPOZORNENIE

Riaďte sa definíciou nasledujúcich zodpovedných osôb: "prevádzkovateľ" a "oprávnená osoba".

Systém LPG sa musí kontrolovať:

- periodicky v pravidelných intervaloch, ale najmenej raz ročne
- po oprave, ktorá mohla ovplyvniť prevádzkovú bezpečnosť
- po úpravách, ktoré mohli ovplyvniť prevádzkovú bezpečnosť
- po vyradení z prevádzky na dlhšie ako jeden rok.

Kontrolovať je potrebné tieto skutočnosti: náležitý stav, možné úniky, funkčnosť, inštaláciu a funkčnosť bezpečnostných zariadení.

Výsledky prehliadky musia byť zaznamenané v revíznej správe podľa vyhlášky BGG 936 (dodržiavajte platné vnútroštátne predpisy). Výsledky je potrebné uchovať do nasledujúcej prehliadky. Revízne správy musia byť kedykoľvek k dispozícii kompetentným orgánom.

Typ a rozsah prehliadky sa môže líšiť podľa krajiny, v ktorej sa prehliadka vykonáva. Pri používaní vozíkov so systémom LPG je potrebné dodržiavať všetky odlišné legislatívne nariadenia platné v krajine, kde sa vozík používa.

Prevádzkovateľ je zodpovedný za zabezpečenie bezodkladnej opravy akýchkoľvek porúch.

V prípade poruchy kontaktujte autorizované servisné stredisko.

3

Informácie o vozíku

Celkový pohľad na vysokozdvižný vozík

Celkový pohľad spredu

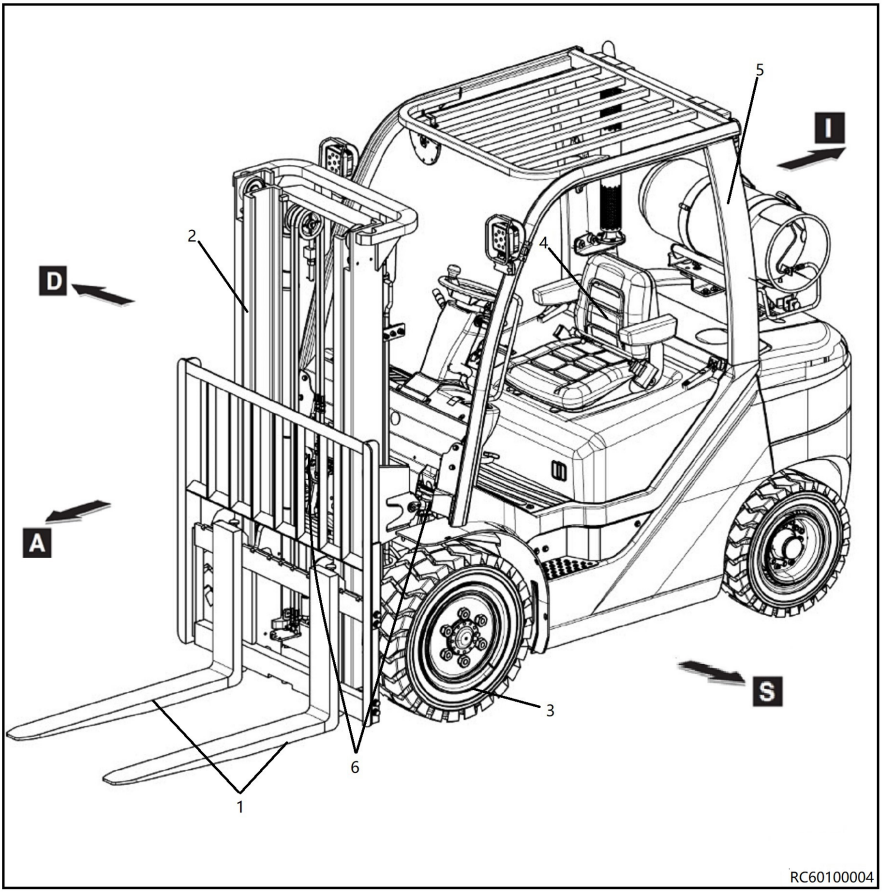

1-	Ramená vidlíc	6-	Naklápací valec
2-	Stožiar	A-	Dopredu
3-	Predné kolesá	D-	Vpravo
4-	Sedadlo vodiča	I-	Dozadu
5-	Ochranná strecha	S-	Vľavo

Celkový pohľad zozadu

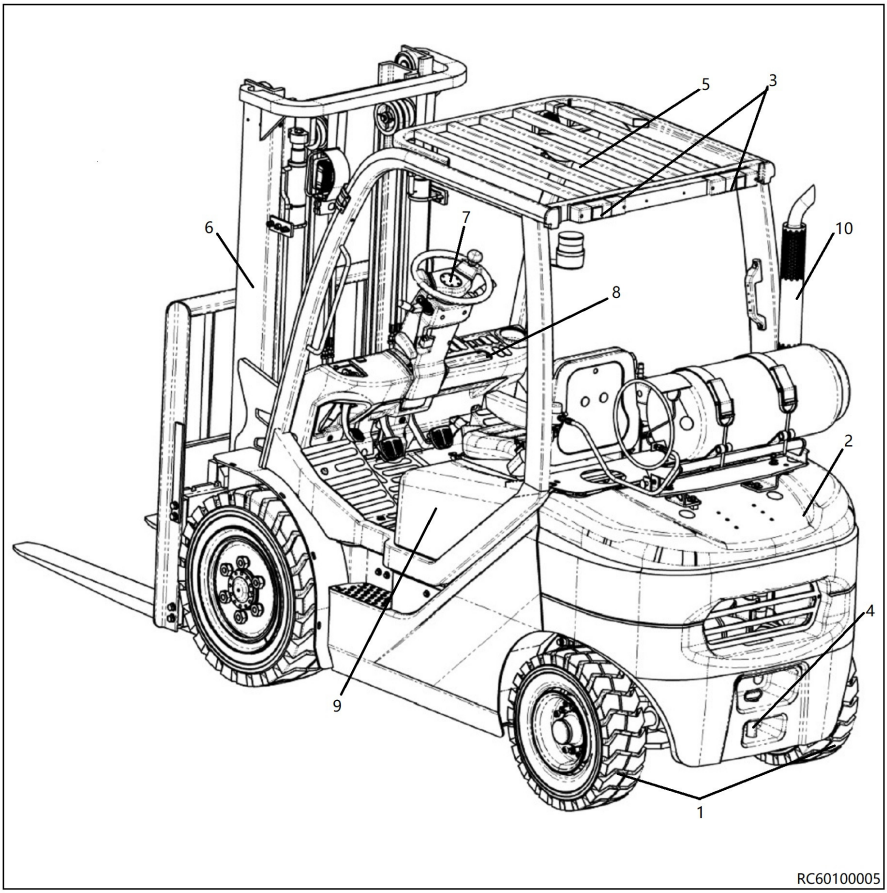

1-	Zadné kolesá	6-	Stožiar
2-	Zadné závažie	7-	Volant
3-	Zadné svetlomety	8-	Ovládací panel
4-	Spriahadlo prívesu	9-	Kapota motora
5-	Ochranná strecha	10-	Výfuková rúra

Prístrojové vybavenie a ovládacie prvky

Prehľad priestoru vodiča

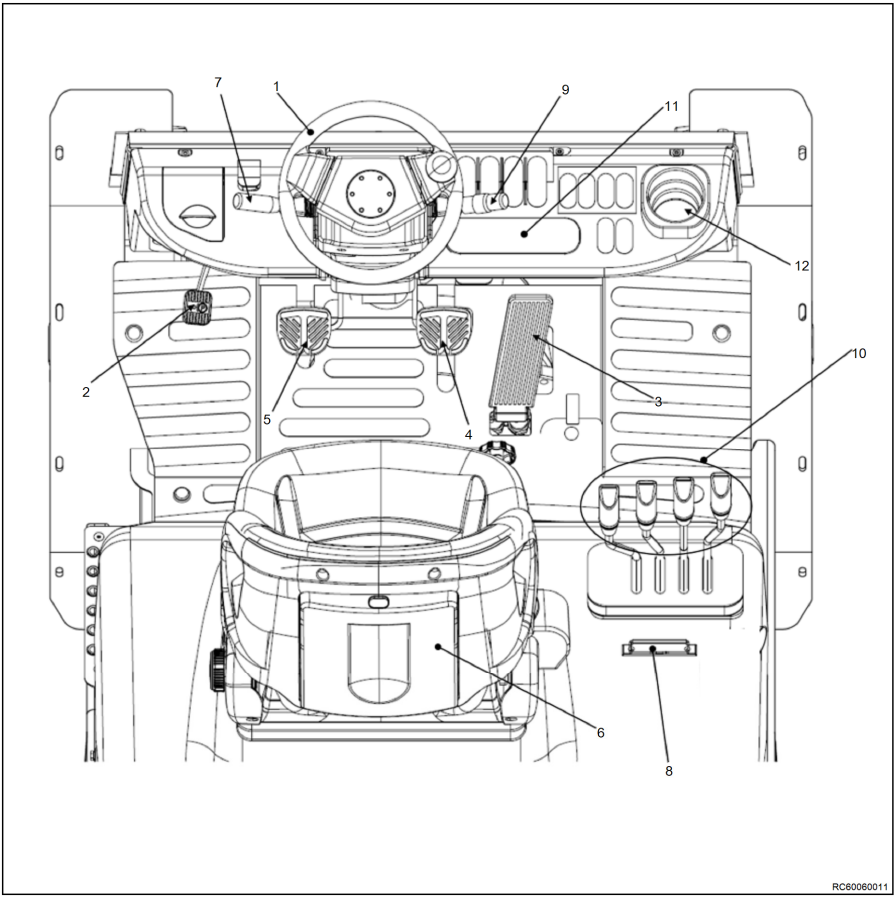

1	Volant	7	Páčka výberu smeru jazdy
2	Pedál parkovacej brzdy	8	Držiak na papier formátu A4
3	Plynový pedál	9	Spínač osvetlenia a smeroviek
4	Brzdový pedál	10	Ovládacia páka
5	Pedál mikropojazdu	11	Zobrazovacie zariadenie
6	Sedadlo vodiča	12	Držiak nápojov

Zobrazovacie zariadenie

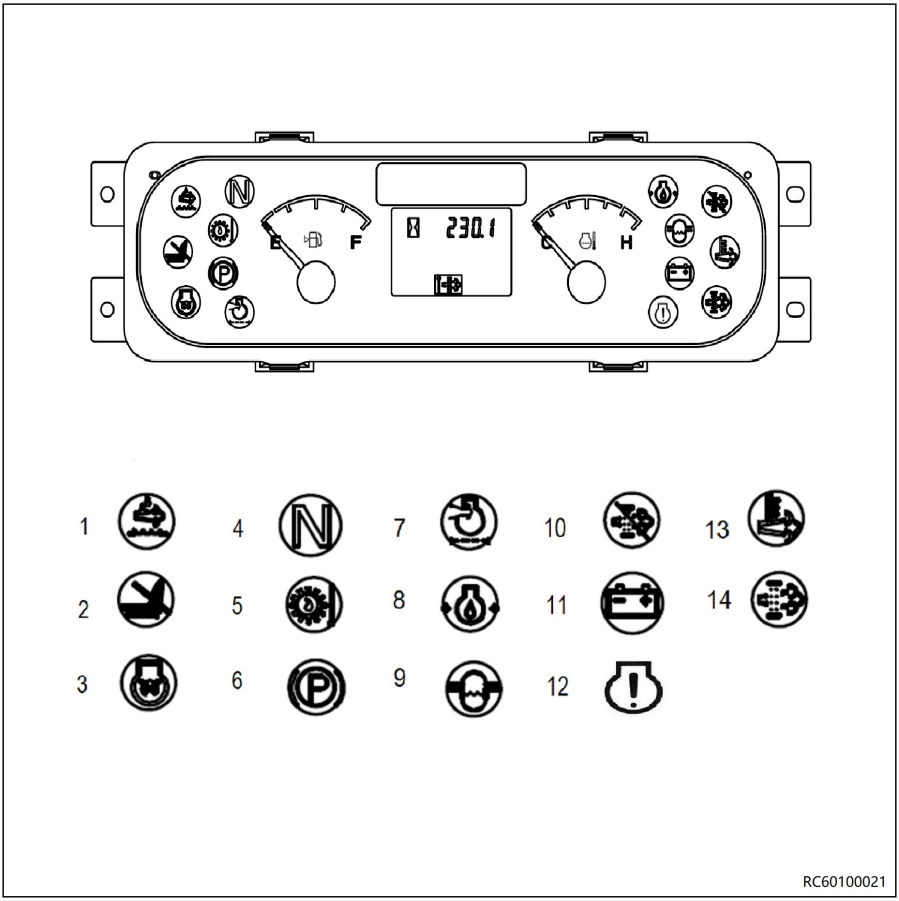

1 Svetelný indikátor „chyba SCR“ (nepoužíva sa na vozíku na LPG)
2 Kontrolka sedadla
3 Svetelný indikátor „predhrievania žeravia-cich sviečok“ (nepoužíva sa na vozíku na LPG)
4 Kontrolka neutrálnej polohy
5 Svetelný indikátor „teploty oleja meniča krú-tiaceho momentu“
6 Svetelný indikátor „parkovacej brzdy“
7 Svetelný indikátor „zaneseného vzduchové-ho filtra“
8 Svetelný indikátor „tlaku motorového oleja“
9 Svetelný indikátor „kontrolka odlučovača vo-dy“ (nepoužíva sa na vozíku na LPG)
10 Svetelný indikátor „regenerácia filtra pev-ných častíc (DPF) vypnutá“ (červená kon-trolka) (nepoužíva sa na vozíku na LPG)
11 Svetelný Indikátor „nabíjania batérie“
12 Svetelný indikátor – kontrolka chyby motora (červená kontrolka)
13 Svetelný indikátor regenerácie filtra pevných častíc (DPF)/výstražné svetlo teploty výfuko-vých plynov (žltá kontrolka) (nepoužíva sa na vozíku na LPG)
14 Svetelný indikátor „požiadavka o regenerá-ciu filtra pevných častíc“ (žltá kontrolka) (ne-používa sa na vozíku na LPG)

Identifikácia vozíka

Číslo karosérie

Výrobné číslo vozíka je vyrazené na spodnom priečniku podvozka pri nástupnom schodíku vodiča

Výrobné číslo

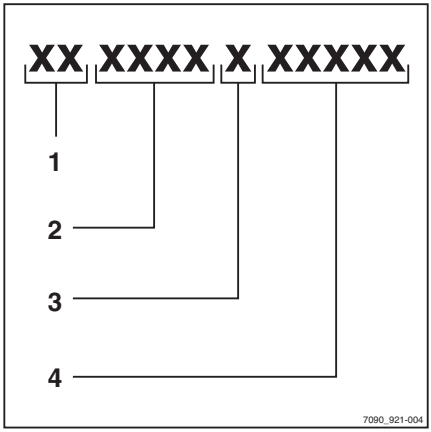

UPOZORNENIE

Výrobné číslo slúži na identifikáciu vozíka. Nachádza sa na výrobnom štítku a je potrebné uvádzať ho pri všetkých technických otázkach.

Výrobné číslo obsahuje zakódované tieto informácie:

(1) Miesto výroby

(2) Model

(3) Rok výroby

(4) Sériové číslo

Výrobný štítok

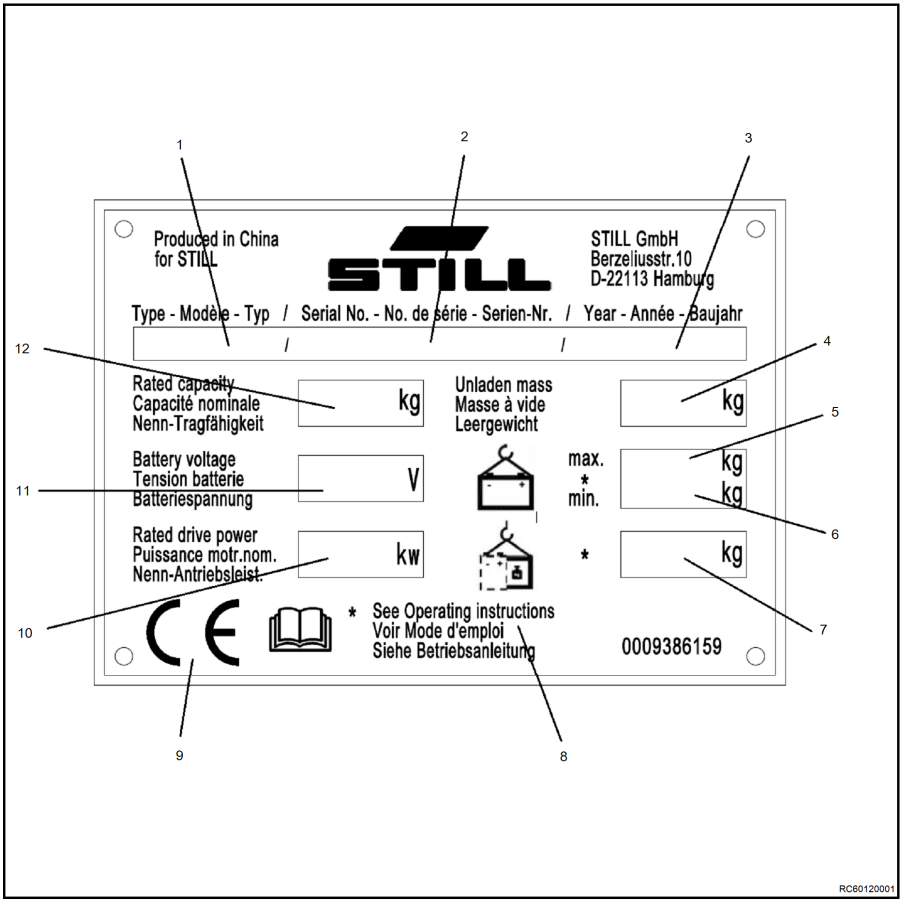

1	Typ	7	Dodatočné závažie v kg (len pre elektrické vysokozdvižné vozíky)
2	Výrobné číslo	8	Podrobnejšie informácie nájdete v technických údajoch v tomto návode na obsluhu
3	Rok výroby	9	Označenie CE
4	Vlastná hmotnosť v kg	10	Menovitý výkon pohonu v kW
5	Max. povolená hmotnosť batérie v kg (len pre elektrické vozíky)	11	Napätie batérie vo V
6	Min. povolená hmotnosť batérie v kg (len pre elektrické vozíky)	12	Menovitá nosnosť v kg

Vozík je identifikovateľný prostredníctvom informácií na výrobnom štítku.

Údaje o hmotnosti batérie (5 , 6) a hmotnosti dodatočného závažia (7) sa týkajú iba elektrických vozíkov.

Štítok motora

Výkonový štítok motora

Typ motora (A), číslo motora (B) a údaje o výkone sú vyrazené na štítku motora.

Pri kúpe náhradných dielov je potrebné uviesť typ a číslo motora.

Výkonový štítok (C) je pripevnený ku krytu hlavy valca alebo ku krytu kľukového hriadeľa.

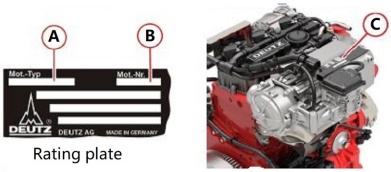

Štítok s výrobným číslom motora

Výrobné číslo motora (D) je vyrazené na kľukovej skrini (šípka) a na výkonovom štítku.

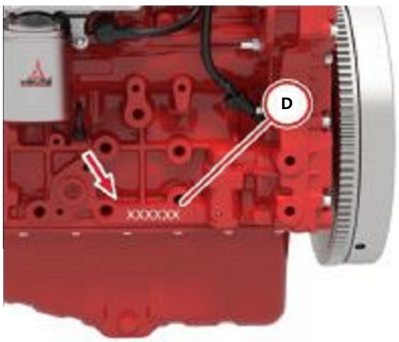

Štítok trojcestného katalyzátora ▷

Výrobné číslo komponentov systému dodatočnej úpravy výfukových plynov je vyrazené na výkonových štítkoch.

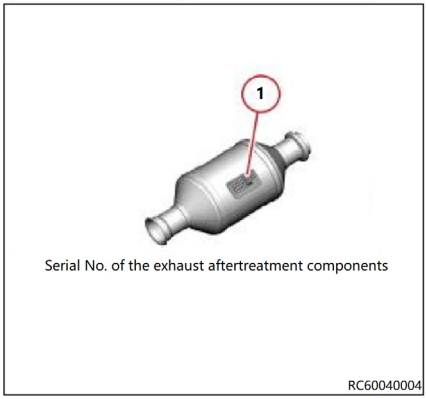

Umiestnenie štítkov

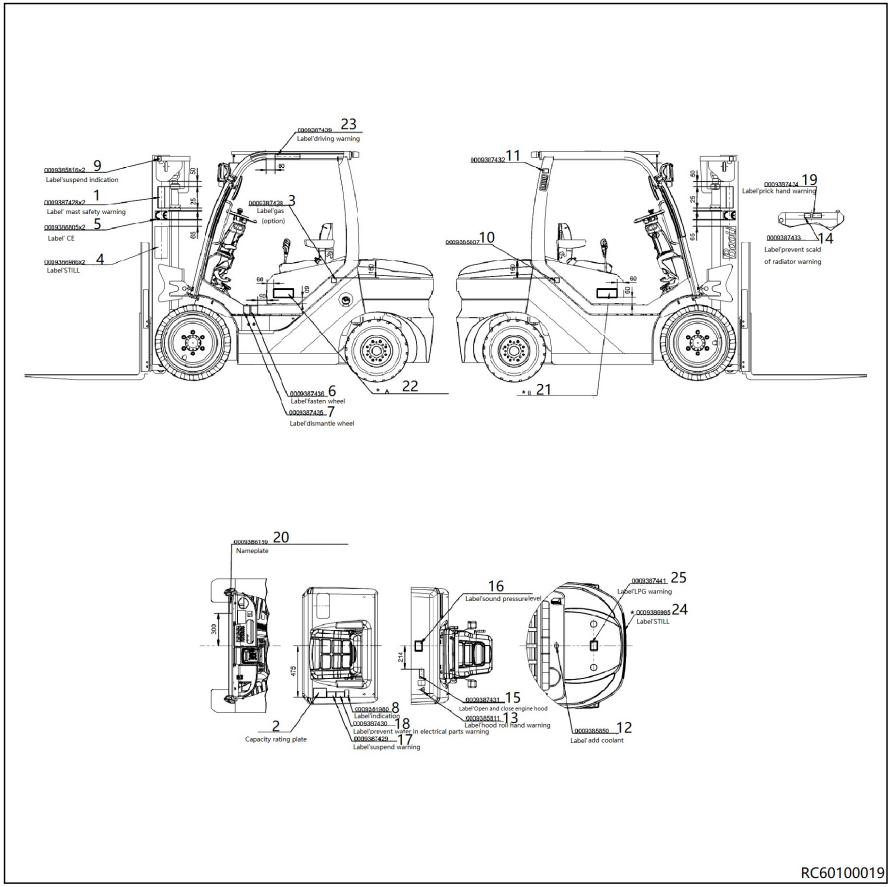

1 Výstražná značka: Bezpečnostná výstraha stožiara
2 Informačný štítok: Štítok nosnosti
3 Informačný štítok: Plnenie benzínu (voliteľné vybavenie)
4 Názov výrobcu
5 Štítok CE
6 Informačný štítok: Upozornenie: Koleso demontujte podľa pokynov
7 Informačný štítok: Upozornenie: Pokyn na upevnenie kolesa
8 Informačný štítok: Upozornenie: Prečítajte si návod na obsluhu
9 Informačný štítok: Signalizácia zavesenia
10 Informačný štítok: Nádrž hydraulického oleja
11 Informačný štítok: Upozornenie: Žiadna voda
12 Informačný štítok: Pridanie chladiacej kvapaliny
13 Výstražná značka: Výstraha spustenia kapoty na ruky
14 Výstražná značka: Nebezpečenstvo v dôsledku prehriatia chladiča
15 Výstražná značka: Nebezpečenstvo v dôsledku pricviknutia/nebezpečenstvo poranenia hlavy vodiča, keď kapota motora nie je úplne zatvorená.
16 Hladina akustického tlaku
17 Výstražná značka: Prečítajte si návod na obsluhu pre zdvíhanie pomocou upevňovacieho bodu zdvíhacieho zariadenia
18 Výstražná značka: Zabránenie prenikaniu vody do elektrických súčastí
19 Výstražná značka: Výstraha prepichnutia rúk
20 Výrobný štítok

Umiestnenie štítkov

21/22	Informácie o modeli	24	Názov výrobcu
23	Informačný štítok: Výstraha jazdy	25	Výstraha LPG

4

Prevádzka a ovládanie

Preprava vozíka a zdvíhanie

Na prepravu vysokozdvižného vozíka používajte nákladné vozidlo alebo príves s nízkou ložnou plochou

Vozík sa zvyčajne prepravuje po cestných komunikáciách a železnici v kompletnom stave aj so zdvíhacím stožiarom. Ak rozmery vozíka prekračujú maximálnu povolenú výšku, prevá-ža sa so stožiarom v demontovanom stave.

Počas prepravy musí byť vozík pripevnený k dopravnému prostriedku pomocou vhodných upevňovacích systémov.

– Zdvíhací stožiar úplne spustite.

– Zdvíhací stožiar nakloňte dopredu.

UPOZORNENIE

Ramená vidlíc musia ležať na zemi.

– Aktivujte parkovaciu brzdu podľa popisu v kapitole s názvom"Parkovacia brzda".

– Každé z predných aj zadných kolies vozíka zablokujte dvoma klinmi proti rozbehnutiu.

– Na zaistenie vysokozdvižného vozíka na nákladom vozidle používajte laná. ▷

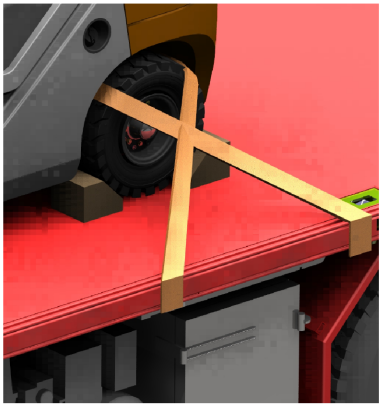

POZOR

Ak sa má stožiar prepravovať v demontovanom stave, na zaistenie stožiara takisto použite laná.

Požiadavky na prostredie počas prepravy a skladovania

Počas prepravy a skladovania musí byť vysokozdvižný vozík chránený pred vplyvmi počasia. V slanom prostredí je nutné zabezpečiť náležitú ochranu.

Nakladanie a vykladanie vozíka

Pri nakladaní a vykladaní vozíka používajte naklonenú rovinu alebo mobilnú rampu. Vozík, ktorý nie je schopný prevádzky, zdvíhajte podľa nižšie uvedeného postupu.

⚠ NEBEZPEČENSTVO

Používajte žeriav s kapacitou zdvihu zodpovedajúcou hmotnosti vozíka uvedenej na jeho typovom štítku. Zdvíhanie smie vykonávať iba vyškolený personál. NEZDRŽIAVAJTE SAv dosahu žeriava ani pod zdvihnutým vozíkom. Používajte NEKOVOVÉ popruhy. Uistite sa, že nosnosť popruhov zodpovedá hmotnosti vozíka.

Pri zdvíhaní vozíka sa musí demontovať fľaša LPG a príslušný držiak.

⚠ NEBEZPEČENSTVO

Pri demontáži a montáži fľaše **NEFAJČITE** v blízkosti vozíka.

Pri demontáži fľaše LPG postupujte nasledovne:

- Otvorte kryt tlakovej nádoby(1) uvoľnením páčkových uzáverov(2).
- Zatvorte ventil fľaše(3).
- Odpojte rúrku prívodu systému LPG(4) od ventilu fľaše alebo poistného ventilu.
- Vyberte fľašu(5).
- Odskrutkujte skrutky(6) a vyberte držiak fľaše.

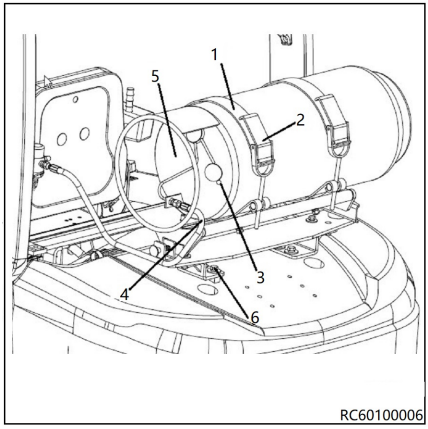

Zdvíhanie vozíka žeriavom

NEBEZPEČENSTVO

Ak sa pri zdvíhaní vozíka žeriavom v pracovnej oblasti žeriavu nachádzajú nejaké osoby, hrozí nebezpečenstvo nehody a ohrozenia života.

Ak sa na zdvíhanie vozíka používa žeriav, osobitnú pozornosť venujte tomu, aby sa v okolí žeriava nenachádzali žiadne osoby. Dodržiavajte nosnosť uvedenú na výrobnom štítku žeriava. Nikdy neprechádzajte popod zdvihnutý náklad!

POZOR

Na zdvíhanie vozíka používajte rozťahovacie uchopovadlo a žeriav s dostatočnou nosnosťou. Hmotnosť vozíka sa uvádza na výrobnom štítku.

UPOZORNENIE

Pred zdvíhaním vozíka upevnite popruhy k príslušným zdvíhacím bodom. Tieto zdvíhacie body nie sú na vozíku špeciálne označené.

- Spustite zdvíhací stožiar úplne nadol a nakloňte ho úplne dozadu.
- Vyberte gumové priechodky(7) z otvorov v protizávaží.
- Demontujte ochrannú mriežku protizávaží (6).

– Pripevnite popruh(2) (schopný uniesť aspoň hmotnosť vysokozdvižného vozíka). Popruh zasuňte v mieste pôvodného priestoru ochrannej mriežky protizávaží(7) a vytiahnite z dvoch otvorov v protizávaží.

– Dva strmene (5) pripevnite k dvom otvorom v hornom nosníku vonkajšieho zdvíhacieho stožiara.

– Pripevnite popruh (3) (s nosnosťou aspoň na úrovni hmotnosti vysokozdvižného vozíka) k dvom strmeňom.

– Zabráňte odieraniu popruhov o ostré hrany vozíka.

– Konce všetkých popruhov pripevnite k háku žeriava (1).

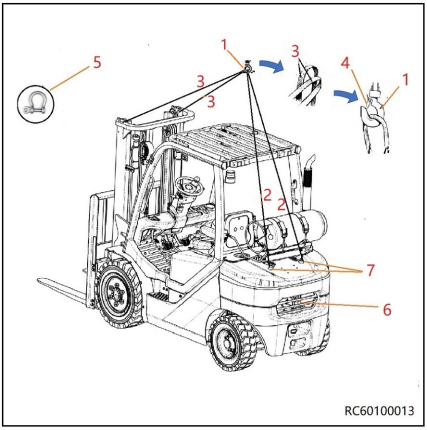

⚠ POZOR

Po zavesení popruhov na závesný hák treba zaistiť bezpečnostnú poistku (4). Pri zdvíhaní vozíka sa popruhy nesmú dotýkať ochrannej strechy ani žiadneho iného nainštalovaného vybavenia.

⚠ NEBEZPEČENSTVO

Ak sa ochrannej strechy dotkne zdvíhacie vybavenie, ktoré je pri zdvíhaní napnuté, ochranná strecha sa poškodí. To môže neskôr spôsobiť poruchu ochrannej strechy a riziko vážneho zranenia alebo smrti. Počas zdvíhania sa uistite, že sa žiadna časť zdvíhacieho vybavenia nedotýka ochrannej strechy.

Uvedenie vozíka do prevádzky

⚠ POZOR

Vysokozdvižný vozík nepoužívajte, kým ho do prevádzky neuvedie servisný technik autorizovaný výrobcom.

⚠ POZOR

Vysokozdvižný vozík môže do prevádzky uviesť iba servisný technik autorizovaný výrobcom.

Udržiavanie pripravenosti na prevádzku

Kontroly pred zmenou

Nasledujúce kontroly v rámci každodennej činnosti pomôžu udržať vysokozdvižný vozík v dobrom stave. Tieto kontroly sú doplnkové a nenahrádzajú pravidelnú údržbu.

UPOZORNENIE

Ak pri vykonávaní každodenných kontrol zistíte poruchu alebo si nie ste istí, či vozík bude správne fungovať, vozík nepoužívajte a obráťte sa na oddelenie technickej podpory.

Kontrola uzáveru vysokotlakového pretlakového ventilu na vonkajšej strane systému LPG

– Skontrolujte, či je uzáver (1) vysokotlakového pretlakového ventilu na svojom mieste a či je neporušený. Skontrolujte či uzáver (1) nie je poškodený, deravý alebo natoľko opotrebovaný, že by mohol ohroziť správnu funkčnosť ventilu.

⚠ NEBEZPEČENSTVO

Ak uzáver chýba alebo je poškodený, plyn môže nekontrolovateľne unikať.

V takýchto prípadoch vozík nepoužívajte. Fľašu ihneď uzavrite a obráťte sa na autorizované servisné stredisko.

▷

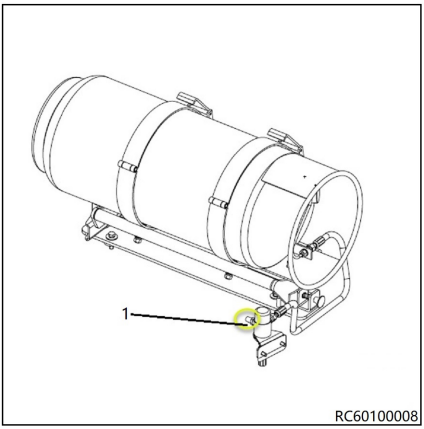

Denné kontroly pred začiatkom používania

Nasledujúce kontroly sa musia vykonávať denne, aby sa zachoval dobrý stav a bezpečná prevádzka vysokozdvižného vozíka. Tieto kontroly dopĺňajú, ale nenahrádzajú úkony plánovanej údržby.

- Skontrolujte správnu polohu a upevnenie, neporušenosť a funkciu rôznych bezpečnostných zariadení, ktoré sú na vozíku nainštalované.
- Skontrolujte, či „spínač sedadla“ správne pracuje.
- Skontrolujte, či brzdy pracujú správne – skontrolujte brzdnú dráhu a účinnosť brzdenia.
- Skontrolujte tlak a opotrebovanie pneumatík.
- Pohľadom skontrolujte správne dotiahnutie kolies.
- Skontrolujte správnu funkciu svetiel (ak sú použité).
- Vizuálne skontrolujte, či sú reťaze napnuté.
- Skontrolujte, či správne funguje spínací kľúč.
- Skontrolujte, či sú ramená vidlíc v dobrom prevádzkovom stave.

Udržiavanie pripravenosti na prevádzku

- Skontrolujte, či správne fungujú ovládacie páky ramien vidlíc
- Skontrolujte hladinu mazacieho oleja a v prípade potreby ho doplňte.
- Skontrolujte hladinu chladiacej kvapaliny motora a v prípade potreby ju doplňte.
- Kontrola tesnosti a správneho fungovania chladiaceho systému
- Skontrolujte tesnosť motora (vizuálna kontrola tesnosti).
- Skontrolujte tesnosť výfukového systému vrátane komponentov systému dodatočnej úpravy výfukových plynov
- Skontrolujte hladinu brzdovej kvapaliny.
- Skontrolujte hladinu paliva a svorky
- Skontrolujte hladinu prevodového oleja.
- Skontrolujte hladinu oleja v náprave.

⚠ POZOR

Ak si všimnete nejakú poruchu alebo máte akékoľvek pochybnosti o správnej funkcii vozíka, vozík NEPOUŽÍVAJTE, ale kontaktujte servisné oddelenie.

Kontroly stavu a funkcie bezpečnostného pásu

⚠ NEBEZPEČENSTVO

Z bezpečnostných dôvodov je potrebné stav a fungovanie bezpečnostného pásu pravidelne kontrolovať.

Neprevádzkujte vozidlo s demontovaným bezpečnostným pásom.

– Kontrola stavu pásu: bezpečnostný pás vytiahnite(1) úplne von z navijaka(2) a skontrolujte, či nie je poškodený. ▷

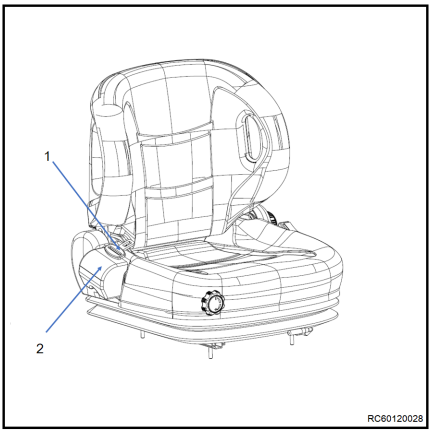

⚠ POZOR

Ak je bezpečnostný pás prasknutý, opotrebovaný alebo sa poškodí pri nehode, musí sa vymeniť.

– Dôkladne skontrolujte spojenie medzi bezpečnostným pásom a sedadlom.

– Dôkladne skontrolujte spojenie medzi sedadlom a krycím plechom pod ním.

UPOZORNENIE

Vysokozdvižný vozík možno ovládať len vtedy, keď vodič sedí na sedadle.

– Ľavou rukou potlačte páku (1) na prednej ľavej strane kapoty motora nahor. ▷

– Otvorte kapotu a zodvihnite ju o pribl. 30°.

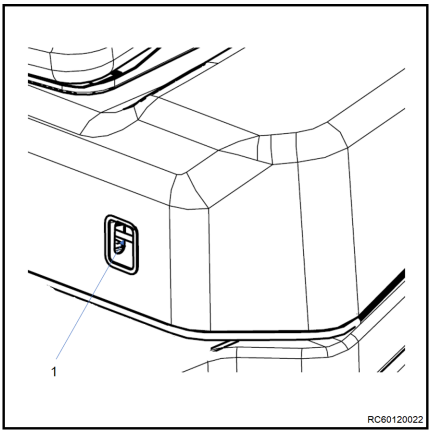

UPOZORNENIE

Kapota je v hornej polohe pridržiavaná pneumatickou pružinou.

– Pokúste sa potiahnuť pás. Automatický blokovací mechanizmus nesmie dovoliť, aby sa pás (1) odvíjal z navíjača (2).

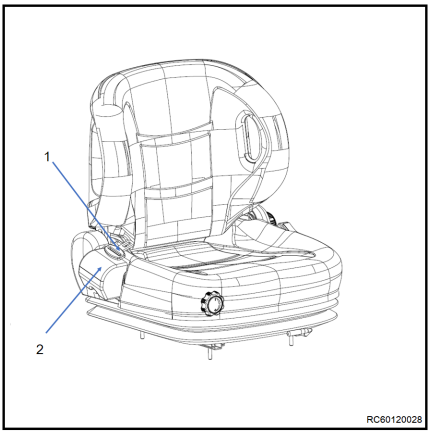

⚠ POZOR

Keď obsluha opustí sedadlo a nie je aktivovaná parkovacia brzda, zaznie výstražný zvukový signál. Signál zaznie aj v prípade, ak je vozík vypnutý a kľúč vytiahnutý.

Kontrola stavu pneumatík

Superelastické pneumatiky

Superelastické pneumatiky je nutné vymeniť skôr, než ich profil dosiahne maximálnu povolenú hranicu opotrebovania. Maximálna povolená hranica opotrebovania je výrobcom vyznačená na bočnej strane pneumatiky čiarou (1) po jej obvode.

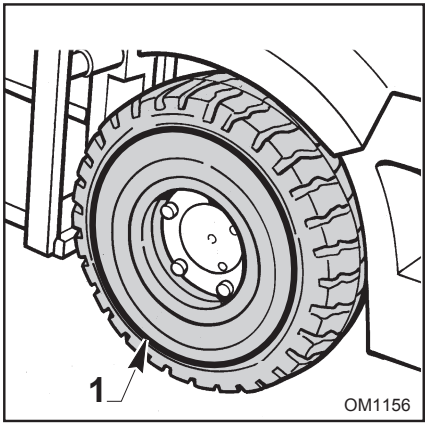

⚠ NEBEZPEČENSTVO

Ak vysokozdvižný vozík používate na vlhkom alebo kĺzkom povrchu, vymeňte pneumatiky skôr, ako hĺbka dezénu poklesne pod hranicu 1 mm.

Kontrola správnosti stavu matíc kolies

– Vizuálne skontrolujte, či sú označenia na maticiach a ráfikoch kolies správne pripevnené, v prípade potreby ich dotiahnite momentovým kľúčom.

Uťahovací moment:

Predné pneumatiky (M14x1.5): 181 N.m±10 %

Zadné pneumatiky (M12X1.25): 113 N.m ±10 %

– Vizuálne skontrolujte, či stĺpik nie je zdeformovaný alebo či otvor na ráfik nie je väčší, ak áno vykonajte dotiahnutie momentovým kľúčom. Ak dôjde k závažnej deformácii, vymeňte ráfik.

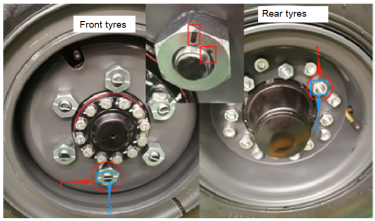

RC60060067

– Ak je rozpoznanie označenia obtiažne, skontrolujte, či je medzi styčnou plochou ráfikov a kolesových matíc medzera (ako ukazujú šípky). Ak medzera existuje, vykonajte dotiahnutie momentovým kľúčom.

– Skontrolujte opotrebovanie a deformácie kolies a ráfikov, v prípade akejkoľvek deformácie vymeňte pneumatiky.

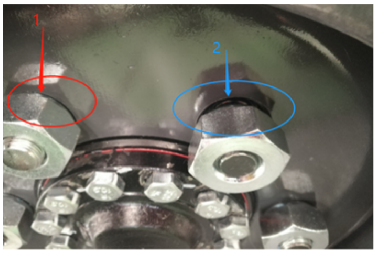

RC60060068

Kontrola stavu a upevnenia reťaze

– Pred prevádzkou skontrolujte, či nákladové reťaze nie sú zdeformované. ▷

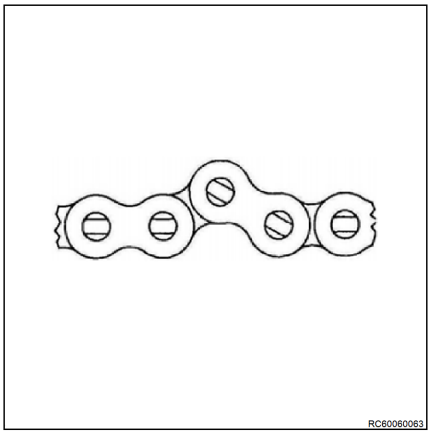

– Ak sa kolíky závesu reťaze pred prevádzkou otáčajú, vysokozdvižný vozík okamžite prestaňte používať. ▷

– Raz zdvihnite a spustite zdvíhací stožiar bez nákladu, aby ste skontrolovali prevádzku zdvíhacej reťaze, či nevydáva zvláštny zvuk alebo či nie je zablokovaná.

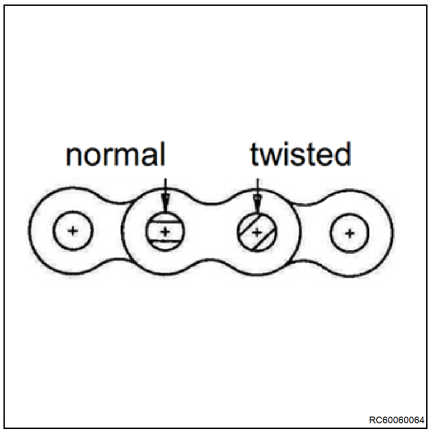

– Ak sú reťaze vystavené pôsobeniu nadmernej sily, obráťte sa na servisné stredisko. ▷

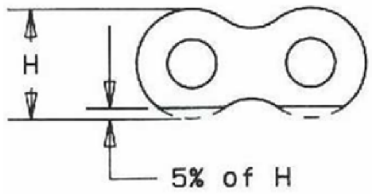

RC60060065

– Udržujte reťaze čisté a uistite sa, že nie sú nadmerne zaprášené. Ak sú povrchy reťaze suché, okamžite namažte reťaze predpísaným sprejom na reťaz. ▷

RC60060066

UPOZORNENIE

Ak sa vozík používa v potravinárskom priemysle, namiesto spreja použite mazivo.

– Ak počas prevádzky alebo údržby dôjde k prasknutiu dosky reťaze, vozík prestaňte používať.

Kontrola hladiny chladiacej kvapaliny

⚠ NEBEZPEČENSTVO

Nebezpečenstvo popálenia. Keď je motor horúci, chladič je pod tlakom a po otvorení uzáveru chladiča z neho môže vystreknúť horúca chladiaca kvapalina.

– Pri kontrole hladiny chladiacej kvapaliny musí byť motor vypnutý a vychladnutý. Uzáver otvárajte len po vychladnutí!

⚠ POZOR

Riziko poškodenia motora! Ak je hladina chladiacej kvapaliny nízka, znamená to, že v chladiacom systéme sú netesnosti.

Skontrolujte, či je chladiaci systém tesný, napríklad či nedochádza k únikom cez hadicové spony.

– Zložte kryt nádrže na vodu systému chladiča. ▷

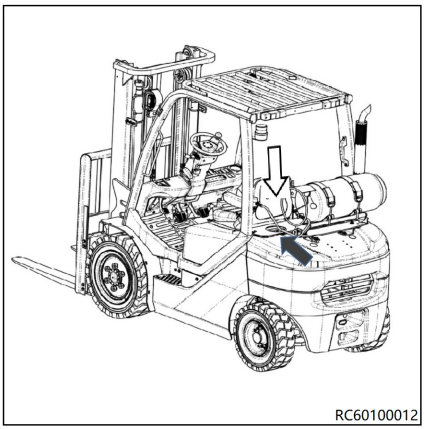

– Opatrne otvorte uzáver chladiaceho systému (1). ▷
– Skontrolujte, či je chladič naplnený po vrch chladiacou kvapalinou.

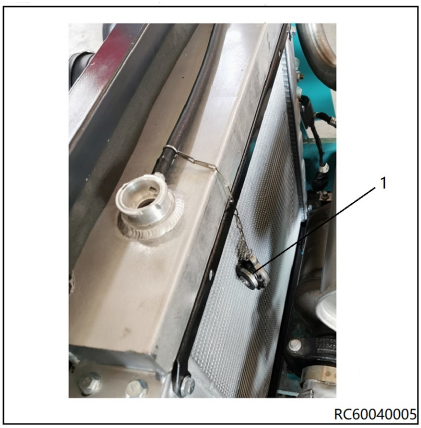

UPOZORNENIE

Pri tejto kontrole musí byť vozík zaparkovaný na rovnom povrchu.

– V prípade potreby pridajte chladiacu kvapalinu podľa špecifikácií v kapitole "Tabuľka dávkovania".
– Uzáver chladiča (1) znova pevne utiahnite.
– Často kontrolujte hladinu chladiacej kvapaliny v nádrži chladiča.
– Skontrolujte, či je hladina chladiacej kvapaliny dostatočná.
– Ak sa v nádrži chladiča nachádza nedostatočné množstvo chladiacej kvapaliny, chladiacu kvapalinu doplňte.

Kontrola hladiny motorového oleja

UPOZORNENIE

Nedostatok mazacieho oleja alebo preplnenie vedie k poškodeniu motora. Hladinu mazacieho oleja je možné kontrolovať, len ak je motor vo vodorovnej polohe a vypnutý. Hladinu mazacieho oleja kontrolujte iba za tepla, 5 minút po vypnutí.

VAROVANIE

S horúcim mazacím olejom manipulujte opatrne. Nebezpečenstvo popálenia!

Kým je motor v činnosti, nevyberajte mierku oleja. Nebezpečenstvo zranenia!

– Otvorte kapotu motora.
– Vytiahnite mierku mazacieho oleja (1) a utrite ju čistou handrou, ktorá nepúšťa vlákna. ▷
– Zasuňte mierku mazacieho oleja (1) až na doraz.
– Vyberte mierku mazacieho oleja a odčítajte hladinu mazacieho oleja.
– Hladina mazacieho oleja musí byť vždy medzi značkami MIN- a MAX-1! V prípade potreby doplňte až po značku MAX.
– Úplne zasuňte mierku oleja na miesto.

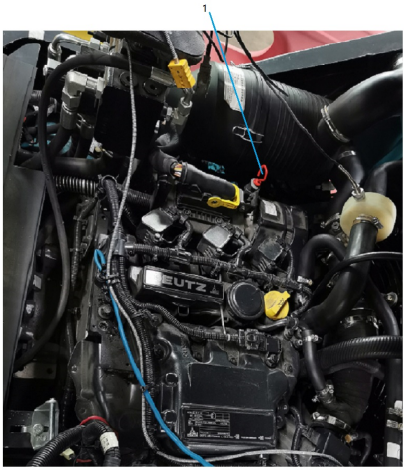

RC60040008

– Zatvorte kapotu motora.

⚠ POZOR

Riziko poškodenia motora!

Nedostatočné mazanie motora môže spôsobiť poškodenie motora. Nízka hladina oleja alebo použitie motorového oleja s inými parametrami môže viesť k zlyhaniu mazania motora.

– – Používajte iba motorový olej v súlade s tabuľkou s údajmi o spotrebnom materiáli.

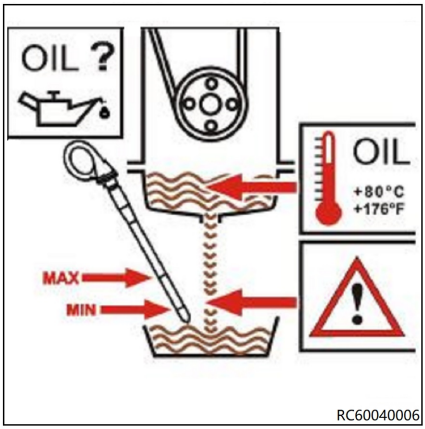

Kontrola hladiny brzdovej kvapaliny

– Vypnite napájanie vysokozdvižného vozíka.

– Skontrolujte nádržku brzdovej kvapaliny. Hladina brzdovej kvapaliny musí byť nad značkou minimálnej hladiny. Odskrutkujte uzáver nádrže na brzdovú kvapalinu a podľa potreby doplňte brzdovú kvapalinu, aby ste zabránili poruche brzd. Pozrite si odporúčania, aby ste sa uistili, že používate správnu brzdovú kvapalinu.

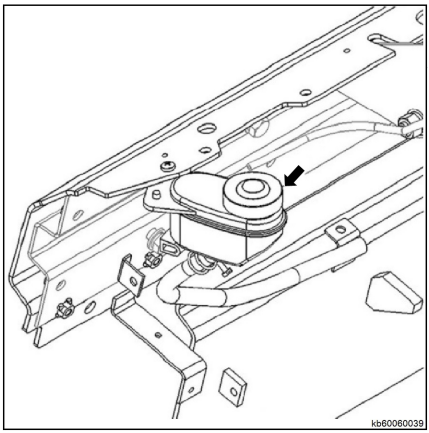

UPOZORNENIE

Ak dôjde k veľkej strate brzdovej kvapaliny, obráťte sa na svojho autorizovaného predajcu.

⚠ NEBEZPEČENSTVO

Nedovoľte, aby sa do nádrže na brzdovú kvapalinu dostal prach. Aj malé množstvo prachu môže mať negatívny účinok na bežné brzdenie.

Často kontrolujte malý odvzdušňovací otvor v nádrži na brzdovú kvapalinu, aby ste sa uistili, že nie je zanesený prachom.

Postup pri kontrole hladiny prevodového oleja ▷

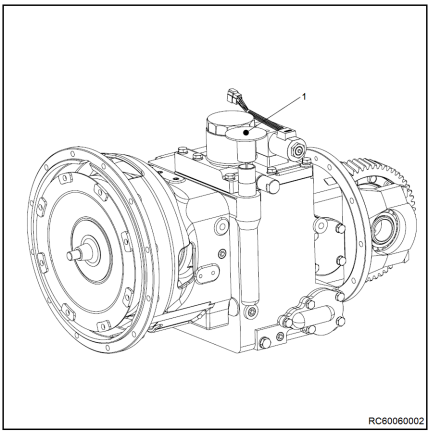

UPOZORNENIE

Pri kontrole hladiny prevodového oleja musí byť zaradený neutrálny prevodový stupeň, olej musí byť zahriaty (najmenej 40 °C) a vozík umiestnený na rovnom povrchu.

- Odstavte vysokozdvižný vozík na rovnom povrchu.
- Demontujte podlahovú platňu.
- Nechajte vozík 3 až 5 minút bežať v neutrálnej polohe.
- Vyberte mierku oleja(1)a utrite ju čistou handričkou.
- Úplne zasuňte mierku oleja na miesto.
- Vyberte mierku oleja. Hladiny oleja by sa mala pohybovať v rozsahu medzi hornými a spodnými značkami stupnice na mierke oleja. V prípade potreby doplňte prevodový olej otvorom na prívod oleja.
- Úplne zasuňte mierku oleja na miesto.

NEBEZPEČENSTVO

Dávajte pozor, aby ste sa pri dopĺňaní nedotkli pohybujúcich sa súčastí.

Kontrola prevodového oleja v hnacej náprave

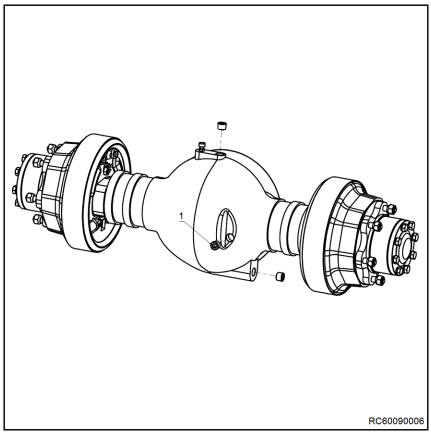

– Odskrutkujte uzáver oleja s otvorom na kontrolu hladiny oleja (1).

– Skontrolujte hladinu oleja v hriadeli prevodovky, aby ste sa uistili, že sa nachádza v blízkosti kontrolného otvoru (približne vo vzdialenosti 15 mm).

– V prípade potreby doplňte prevodový olej do hnacej nápravy, kým olej nezačne vytekať z otvoru na kontrolu hladiny oleja.

UPOZORNENIE

Pozrite si kapitolu o výmene prevodového oleja v hnacej náprave s krokmi, ktoré je potrebné vykonať pri doplňaní prevodového oleja.

Kontrola hladiny hydraulického oleja

UPOZORNENIE TÝKAJÚCE SA ŽIVOTNÉHO PROSTREDIA

Dodržiavajte pokyny na manipuláciu s kvapalinami a mazivami a ich likvidáciu.

UPOZORNENIE

Hladina oleja by sa mala kontrolovať len vtedy, keď je zdvíhací stožiar vo zvislej polohe a nosník vidlíc je spustený.

– Aktivujte parkovaciu brzdu.

– Otvorte kryt motora.

– Odskrutkujte uzáver oleja s mierkou oleja.

– Na vysušenie mierky oleja (1) použite čistú handričku.

– Hladina oleja by sa mala pohybovať v rozsahu medzi hornými a spodnými značkami na mierke oleja.

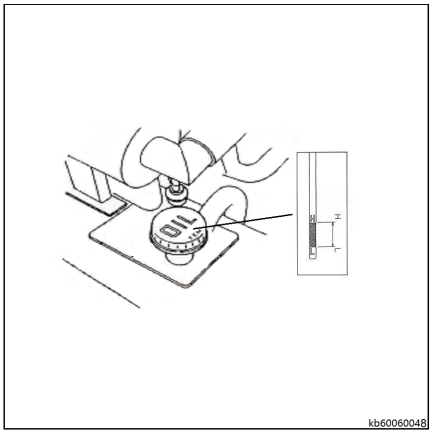

⚠ VAROVANIE

Hydraulický olej sa musí kontrolovať, keď je motor zastavený a vysokozdvižný vozík je vo vodorovnej polohe.

– V prípade potreby doplňte hydraulický olej až po hornú značku.

– Mierku oleja vráťte na miesto.

– Bezpečne založte na miesto kryt motora.

Výmena nádrže na LPG

⚠ VAROVANIE

Musia sa dodržiavať intervaly kontrol stanovené predpismi pre tlakové nádoby. Dátum uplynutia inšpekčnej doby je vždy posledný dátum, ktorý je vyznačený na nádrži na LPG. Nádrž na LPG, ktorej vypršala inšpekčná doba, sa nesmie používať.

UPOZORNENIE

Dodržiavajte bezpečnostné predpisy pre vozidlá na LPG. Nádrž na plyn smie vymieňať iba vyškolený personál.

⚠ VAROVANIE

Pri výmene nádrže na plyn nefajčite a zahaste všetky otvorené svetlá a plamene.

Nádrž na plyn vymieňajte len v dobre vetraných priestoroch a nie v blízkosti jám.

Vypnite motor a ohrievač so spaľovacou komorou, ak je nainštalovaný, a nechajte ich vychladnúť.

⚠ POZOR

Pri odpájaní hadice LPG unikne malé množstvo plynu. Tento plyn môže na pokožke spôsobiť omrzliny. Vždy si nasaďte ochranné rukavice.

Výmena nádrže na LPG

– Motor nezastavujte.

– Pevne zatvorte uzatvárací ventil (1) na plynovej nádrži. ▷

– Nechajte motor prirodzene zastaviť bez paliva a potom vypnite motor otočením kľúča zapaľovania.

– Opatrne mierne a len na krátky čas uvoľnite maticu spoja (2) (zníženie tlaku).

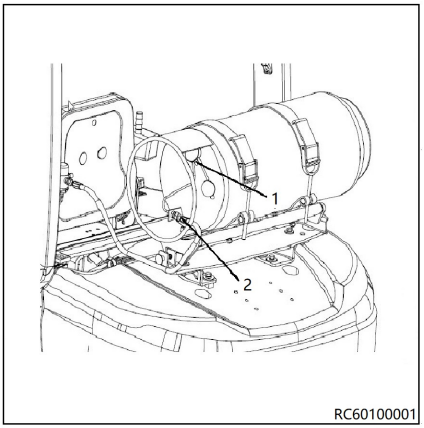

UPOZORNENIE

Matica spoja má ľavotočivý závit.

– Úplne odskrutkujte maticu spoja a odpojte hadicu.

– Potiahnite skrutku (1) a upínací prvok. ▷

– Otvorte svorku (3).

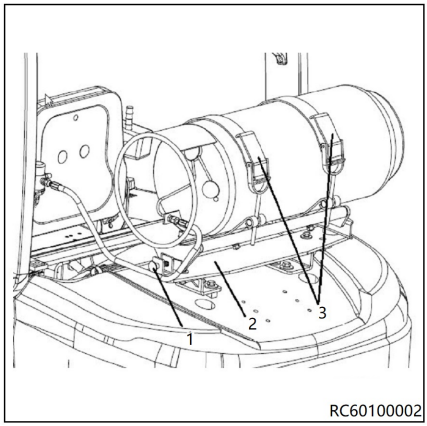

– Otočte nahor hornú časť držiaka fľaše (2). ▷

– Výmena prázdnej plynovej nádrže si vyžaduje dve osoby.

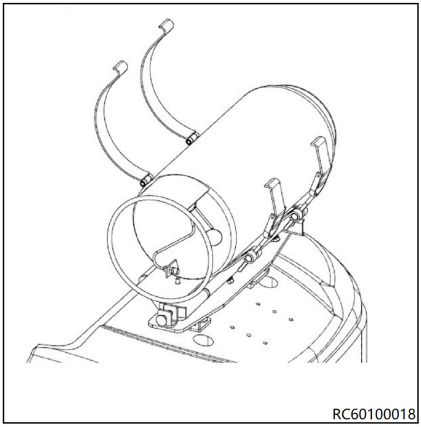

UPOZORNENIE

Fľašu LPG zaistite v držiaku tak, aby spojovacie kovanie uzatváracieho ventilu na plynovej fľaši smerovalo k spodnej strane.

Náhradné fľaše podľa GB 17259-2009,

KAPACITA

– Náhradná fľaša: 15 kg

– Znovu pripojte hadicu podľa špecifikácie.

– Podľa pokynov na kontrolu a údržbu pomocou spreja na kontrolu tesnenia skontrolujte, či nedochádza k únikom.

Naplnenie nádrže na LPG*

⚠ VAROVANIE

Pred pripojením plniacej pištole skontrolujte, či nádrž na LPG alebo prístroje nie sú poškodené a či ešte neuplynula platnosť bezpečnostnej kontroly nádrže.

Intervaly bezpečnostných prehliadok stanovené predpismi o tlakových nádobách sa musia za každých okolností dodržiavať.

Dátum uplynutia inšpekčnej doby je vždy posledný dátum, ktorý je vyznačený na tlakovej fľaši na LPG. Fľaše na LPG, ktorým uplynula inšpekčná doba, sa nesmú používať.

Ak zistíte vážne poruchy alebo uplynula inšpekčná doba, nádrž neplňte.

UPOZORNENIE

- *Dodržiavajte bezpečnostné predpisy pre používanie paliva LPG, ako aj bezpečnostné pokyny pre stanice LPG.*
- *Palivo do nádrže na LPG smú tankovať iba vyškolené osoby.*

⚠ VAROVANIE

Pri tankovaní plynu do nádrží na LPG nefajčite a nemanipulujte s otvoreným ohňom.

Naplnenie nádrže na LPG*

⚠ POZOR

Pri vyberaní tankovacej pištole unikne malé množstvo plynu. Vždy si nasaďte ochranné rukavice, pretože tento plyn spôsobuje omrzliny.

UPOZORNENIE

Odporúčame tankovať plyn pred začiatkom práce, kým je vozík ešte studený. Teplota tankovacej nádrže na otvorenom priestranstve a nádrže vo vozíku môže byť značne odlišná, v dôsledku čoho nemusí byť prívodný tlak čerpadla dostatočný na úplné naplnenie nádrže.

⚠ VAROVANIE

Ak dôjde k úniku plynu LPG, hrozí bezprostredné nebezpečenstvo výbuchu a z neho vyplývajúce riziko popálenia.

– Vypnite motor a v prípade potreby aj ohrievač a spaľovaciu komoru.

– Nasaďte si ochranné rukavice.

– Zatvorte uzatvárací ventil (1).

– Zložte uzáver z plniaceho ventilu (4).

– Otvorte uzatvárací ventil (3)

– Skontrolujte, či je závit plniacej pištole čistý.

– Pripojte plniacu pištoľ k plniacemu ventilu (4).

– Otvorte hlavný uzatvárací ventil stanice LPG a používajte motor čerpadla alebo tankovaciu pištoľ, až kým ventil v nádrži nezastaví tankovanie.

Objem nádrže: pribl. 35 litrov

– Okamžite uvoľnite ovládač plniacej pištole a ukončite plnenie.

– Vypnite motor čerpadla a hlavný uzatvárací ventil na stanici LPG.

⚠ POZOR

Nádrž na LPG sa môže plniť len dovtedy, kým sa dávkovací ventil nevypne, neriaďte sa údajom na ukazovateli hladiny paliva (2).

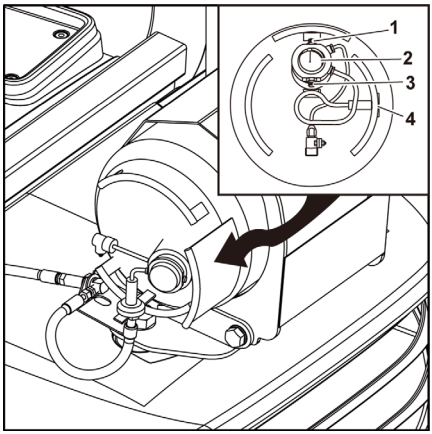

– Opatrne vyberte pištoľ z plniaceho ventilu (4).
– Naskrutkujte uzáver na plniaci ventil.

⚠ POZOR

Ak počas plnenia dôjde k problémom alebo mimoriadnym udalostiam, oznámte to zodpovedným osobám. Poruchy sa musia odstrániť.

– Vykonajte test tesnosti podľa pokynov na kontrolu a údržbu pomocou spreja na kontrolu tesnenia.

* voliteľné vybavenie

Špecifikácie paliva

Palivo je horľavé a môže byť nebezpečné.
S palivom by ste mali zaobchádzať opatrne.

LPG

LPG obsahujúci 95 až 70 % propánu a zvyšok tvorí bután. Ak LPG obsahuje 70 až 20 % propánu a zvyšok tvorí bután, prispôsobte zapaľovací systém a ovládanie zmesi. Poraďte sa s autorizovaným predajcom.

Používajte len plynové fľaše s náplňou LPG podľa normy DIN 51622 alebo skvapalnený plyn podľa normy EN 589 (plyn do auta) s odstraňovaním plynu v kvapalnej fáze.

– Používajte len komerčný LPG.
– Palivová nádrž je typ s čerpaním plynu v kvapalnom skupenstve.

Chladiaca kvapalina motora – Technické údaje

⚠ NEBEZPEČENSTVO

Nebezpečenstvo obarenia!

- Uzáver plniaceho otvoru NIKDY neotvárajte, kým je motor horúci. Para a horúca chladiaca kvapalina motora vystrekne a spôsobí vážne popáleniny. Predtým, ako sa pokúsite vybrať uzáver chladiča, nechajte motor vychladnúť.
- Po kontrole chladiča pevne utiahnite uzáver chladiča. Ak je uzáver uvoľnený, počas prevádzky motora môže vytrysknúť para.
- Hladinu chladiacej kvapaliny motora VŽDY kontrolujte pozorovaním rezervnej nádrže.
- Nedodržanie týchto pokynov môže mať za následok smrť alebo vážne zranenie.

⚠ VAROVANIE

Nebezpečenstvo popálenia!

- Pred vypustením chladiacej kvapaliny motora počkajte, kým motor vychladne. Horúca chladiaca kvapalina motora môže vyšplechnúť a popáliť vás.
- Nedodržanie týchto pokynov môže mať za následok smrť alebo vážne zranenie.

⚠ POZOR

Nebezpečenstvo spojené s používaním chladiacej kvapaliny!

- Ak manipulujete s chladiacou kvapalinou motora s dlhou alebo predĺženou životnosťou, používajte ochranné okuliare a gumené rukavice. Ak dôjde ku kontaktu chladiacej kvapaliny s očami alebo pokožkou, opláchnite si zasiahnuté miesta čistou vodou.
- Nedodržanie týchto pokynov môže mať za následok ľahké alebo stredne ťažké zranenie.

UPOZORNENIE

- *Používajte iba predpísanú chladiacu kvapalinu motora. Iné chladiace kvapaliny motora môžu mať vplyv na platnosť záruky, môžu spôsobiť tvorbu hrdze a vodného kameňa vo vnútri a/alebo skrátiť životnosť motora.*
- *Zabráňte znečisteniu chladiacej kvapaliny motora nečistotami a usadeninami. Pred vybratím uzáveru dôkladne vyčistite uzáver chladiča a jeho okolie.*
- *NIKDY nemiešajte rôzne typy chladiacich kvapalín motora. Môže to nepriaznivo ovplyvniť vlastnosti chladiacej kvapaliny motora.*

Technické údaje chladiacej kvapaliny motora

Používajte chladiacu kvapalinu s dlhou (LLC) alebo predĺženou životnosťou (ELC), ktorá spĺňa alebo prekračuje nasledujúce pokyny a špecifikácie.

Alternatívna chladiaca kvapalina motora

Ak chladiaca kvapalina s predĺženou alebo dlhou životnosťou nie je k dispozícii, môžete použiť aj bežnú chladiacu kvapalinu na báze etylénglykolu alebo propylénglykolu (zelenú).

Poznámky:

1. VŽDY používajte zmes chladiacej kvapaliny a vody. NIKDY nepoužívajte len vodu.
2. Zmiešajte chladiacu kvapalinu s vodou podľa pokynov na zmiešanie uvedených na nádobe s chladiacou kvapalinou.
3. Kvalita vody je dôležitá pre správnu funkciu chladiacej kvapaliny. Na zmiešanie s chladiacimi kvapalinami odporúčame používať mäkkú, destilovanú alebo demineralizovanú vodu.
4. NIKDY nemiešajte chladiace kvapaliny s predĺženou alebo dlhou životnosťou s bežnými (zelenými) chladiacimi kvapalinami.

5 NIKDY nemiešajte rôzne typy a/alebo farby chladiacich kvapalín s predĺženou životnosťou.

6 Chladiacu kvapalinu meňte podľa programu "plánovanej údržby."

Ďalšie technické údaje chladiacej kvapaliny:

- ASTM D6210, D4985 (USA)
- JIS K-2234 (Japonsko)
- SAE J814C, J1941, J1034 alebo J2036 (medzinárodné)

Používanie vozíka

Otvorenie uzáveru plynovej fľaše alebo plynovej nádrže

⚠ NEBEZPEČENSTVO

Ak sa vysokozdvižný vozík dlhodobo skladoval v uzavretej miestnosti, pred zapnutím elektrického systému miestnosť dôkladne vyvetrajte.

Pomaly a opatrne otvorte uzáver plynovej fľaše alebo plynovej nádrže.

⚠ NEBEZPEČENSTVO

Pri otváraní a zatváraní uzáveru sa nesmú používať žiadne nástroje, aby sa predišlo riziku výbuchu spôsobeného iskrami.

Otvorenie uzatváracieho ventilu plynovej tlakovej nádoby alebo nádrže na LPG*

⚠ VAROVANIE

Ak bol vozík dlhodobo zaparkovaný v uzavretom priestore, pred zapnutím elektrického systému priestor poriadne vyvetrajte.

– Opatrne a pomaly otvorte uzatvárací ventil (1) tlakovej nádoby na skvapalnený plyn alebo nádrže na LPG. ▷

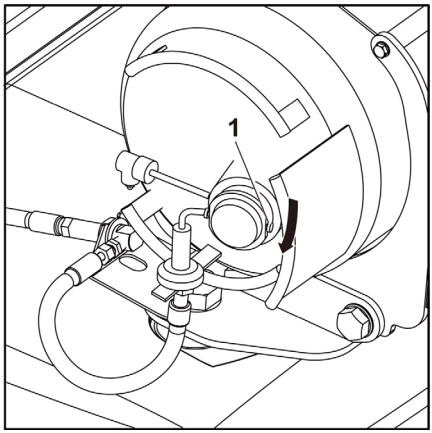

Nastupovanie a vystupovanie z vozíka

Po vykonaní denných kontrol postupujte pri používaní vozíka nasledovne. ▷

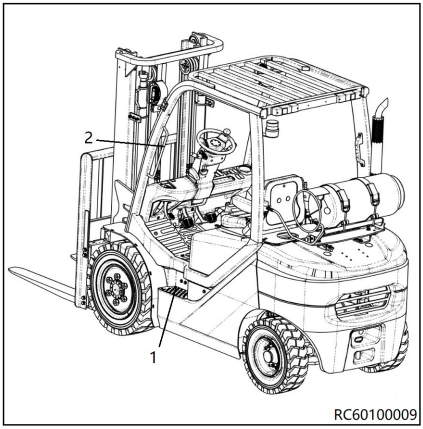

⚠ POZOR

Pri vystupovaní z vozíka vždy stojte tvárou k vozíku, aby ste zabránili zraneniu nôh a chrbta.

UPOZORNENIE

Pri nastupovaní/vystupovaní z vozíka sa nechytajte volantu ani joystickov.

– Najprv položte ľavú nohu na schodík(1). Uchopte zábradlie (2)alebo nosník ochrannej strechy a do vozíka nastúpte z ľavej strany.

– Pri vystupovaní z ľavej strany použite schodík, zábradlie alebo nosník ochrannej strechy.

⚠ POZOR

Do vozíka nenastupujte ani z neho nevystupujte z pravej strany, pokiaľ to nie je nevyhnutné.

Nastavenie sedadla vodiča ▷

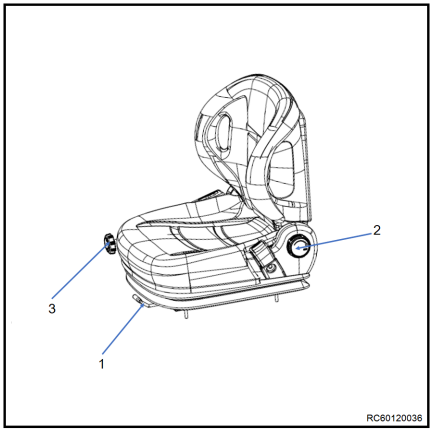

⚠ POZOR

Posuňte sedadlo vodiča, aby ste našli najlepšiu pracovnú polohu vzhľadom na volant, plynové a brzdové pedále a joystick.

Pred naštartovaním vozíka a pri každej výmene vodičov nastavte sedadlo podľa hmotnosti daného vodiča a skontrolujte, či sa všetky nastavenia správne aktivovali. V rozsahu otáčania vodiča neumiestňujte žiadne predmety.

UPOZORNENIE

Dlhodobé sedenie predstavuje zvýšenú záťaž na chrbticu. Tlak na chrbticu sa snažte znížiť častým nahýnaním dopredu.

Posunutie sedadla vodiča

– Nadvihnite páku (1) a podržte ju v tejto polohe.
– Potlačte sedadlo vodiča do požadovanej polohy.
– Páku uvoľnite.
– Uistite sa, že je sedadlo vodiča bezpečne zaistené.

Nastavenie operadla sedadla

Počas prispôsobovania operadla sedadla naň nevyvíjajte tlak.

– Otočte otočný ovládač (2) v smere hodinových ručičiek.
– Pohybujte operadlom dopredu a dozadu, až kým vodič nenájde tú najlepšiu polohu na sedenie.
– Uvoľnite ovládač.

Prispôsobenie pruženia sedadla

UPOZORNENIE

Sedadlo vodiča možno nastaviť tak, aby vyhovovalo hmotnosti konkrétneho vodiča. Najlepšie nastavenie pruženia sedadla dosiahnete vtedy, keď ho prispôsobuje vodič sediaci na sedadle.

– Nastavovacím ovládačom (3) prispôsobte nastavenie pruženia svojim individuálnym potrebám.

Zapnutie bezpečnostného pásu

⚠ NEBEZPEČENSTVO

Aj pri použití schváleného zadržiavacieho systému existuje zvyškové riziko poranenia vodiča pri prevrátení vozíka.

Toto nebezpečenstvo úrazu možno obmedziť súčasným použitím zadržiavacieho systému a bezpečnostného pásu.

Bezpečnostný pás navyše chráni pred následkami nárazov zozadu a pádu z rampy.

– Odporúčame preto, aby ste používali aj bezpečnostný pás.

⚠ NEBEZPEČENSTVO

Ako zádržný systém vodiča slúžia len konzolové dvere alebo úplná kabína so zatvorenými pevnými dverami. Dvere z PVC (ochrana pred počasím) sa nepovažujú za zádržný systém vodiča!

Ak sú dvere otvorené alebo boli odmontované, musíte použiť iný vhodný zadržiavací systém (napr. bezpečnostný pás).

Zapnutie bezpečnostného pásu ▷

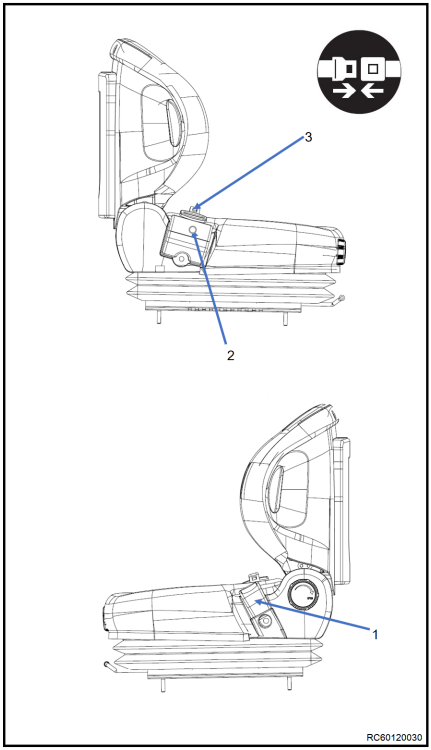

⚠ NEBEZPEČENSTVO

Jazdením bez bezpečnostného pásu ohrozujete svoj život!

Ak sa vozík prevráti alebo narazí do prekážky a vodič nie je pripútaný bezpečnostným pásom, hrozí, že bude vymrštený z vozíka. Vodič môže skĺznuť pod vozík alebo naraziť do prekážky. Ohrozenie života!

- Pred každou jazdou si zapnite bezpečnostný pás.
- Bezpečnostný pás pri zapínaní nepretáčajte.
- Bezpečnostný pás používajte na zabezpečenie iba jednej osoby.
- Akékoľvek poruchy si nechajte opraviť servisným strediskom spoločnosti STILL.

- Plynulo vytiahnite bezpečnostný pás z navijaka pásu (2) a zapnite si ho ponad stehná. Pás musí tesne priliehať k telu.

UPOZORNENIE

Sadnite si čo najviac dozadu, aby sa chrbát dotýkal operadla sedadla. Automatický blokovací mechanizmus poskytuje dostatok voľnosti pre pohyb na sedadle.

- Zasuňte sponu (3) do zásuvky bezpečnostného pásu(1).
- Skontrolujte napnutie bezpečnostného pásu. Pás by mal tesne obopínať vaše telo.

Zapínanie na strmom svahu

Keď sa vozík ocitne na strmom svahu, automatický blokovací mechanizmus zablokuje odvíjanie pásu. Pás nebude možné vytiahnuť z navijaka pásu.

- Opatrne opustite svah.
- Zapnite si bezpečnostný pás.

Odopnutie bezpečnostného pásu

– Stlačte červené tlačidlo (4) na spone (1). ▷

– Rukou pomaly navádzajte jazýček pásu späť do navijaka.

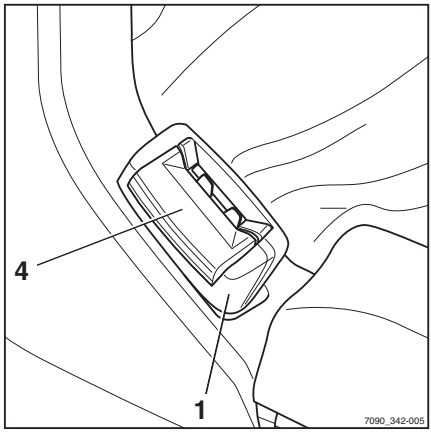

UPOZORNENIE

Bezpečnostný pás sa nesmie navinúť späť príliš rýchlo. Pri náraze jazýčka na kryt môže dôjsť k aktivácii automatického blokovacieho mechanizmu. Bezpečnostný pás by sa už potom nedal vytiahnuť normálnou silou.

– Zvýšenou silou povytiahnite bezpečnostný pás z navijaka približne o 10 – 15 mm, aby sa uvoľnil blokovací mechanizmus.

– Bezpečnostný pás nechajte opäť pomaly navinúť naspäť.

– Chráňte bezpečnostný pás pred znečistením (napríklad zakrytím).

Porucha spôsobená studeným počasím

– Ak spona alebo navijak pásu zamrznú, rozmrazte ich a dôkladne ich vysušte, aby sa situácia neopakovala.

⚠ POZOR

Pri rozmrazovaní nevystavujte sponu ani navijak pásu nadmernému teplu.

– Pri rozmrazovaní nepoužívajte vzduch teplejší ako 60 °C!

Prispôsobenie stĺpika riadenia

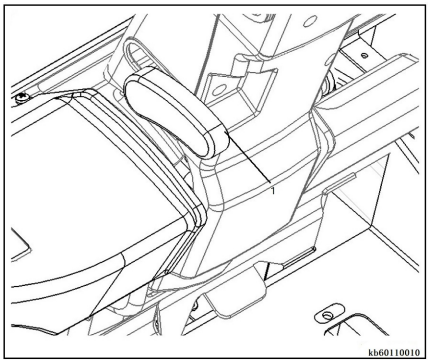

⚠ NEBEZPEČENSTVO

Pri nastavovaní stĺpika riadenia musí byť vozík zastavený.

Nastavenie sklonu

– Potiahnite rukoväť nadol v(1) smere hodinových ručičiek.

– Posuňte stĺpik riadenia do požadovanej polohy.

– Pohybom proti smeru hodinových ručičiek vráťte rukoväť do pôvodnej polohy.

Zapaľovacie zariadenie

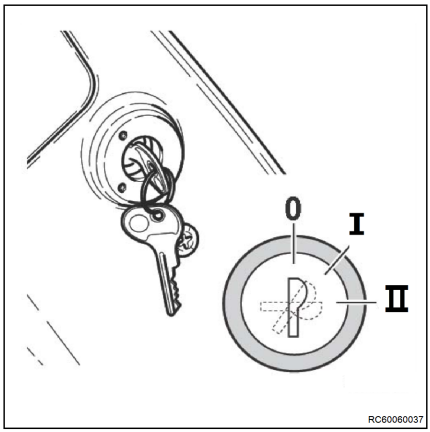

UPOZORNENIE

Vysokozdvižný vozík je možné naštartovať, len ak je páka pre spätný chod v stredovej polohe (neutrál).

Zapaľovací kľúč má tri polohy:

Poloha "0"

- Poloha pre vybratie kľúča (nie sú napájané žiadne elektrické okruhy, okrem klaksóna, brzdových svetiel; sedadla a dosky bezpečnostných funkcií ISO PCB)

Poloha "I"

- Všetky obvody sú napájané

Poloha "II"

- Poloha štartovania motora.

Uvedenie do prevádzky

– Pri štartovaní motora vložte kľúč, otočte ním do polohy "II" a ihneď po naštartovaní motora ho uvoľnite (kľúč sa vráti do polohy "I").

Osvetlenie a spínač smeroviek

Smerovky a osvetlenie možno používať, keď je kľúč zapaľovania v polohe "I".

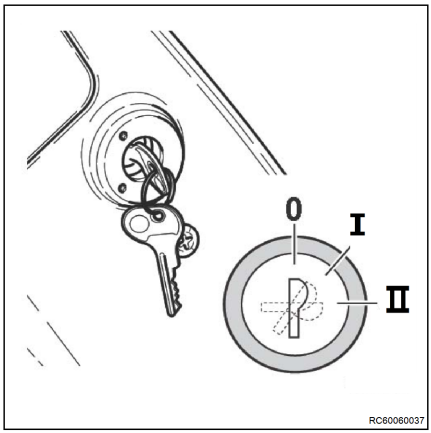

Smerovky

- Keď posuniete páku (1) do polohy "R", rozsvieti sa pravá smerovka.
- Keď posuniete páku (1) do polohy "L", rozsvieti sa ľavá smerovka.

R	Odbočenie doprava
N	Neutrál
I	Odbočenie doľava

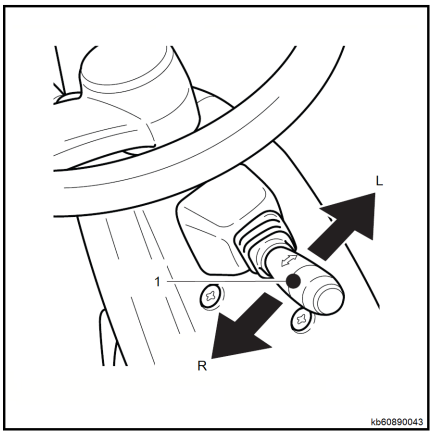

Osvetlenie

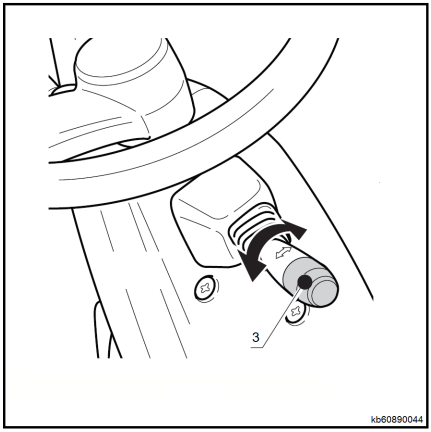

– Osvetlenie sa zapína pomocou otočného ovládača (3) na páčke:

- po otočení ovládača do polohy prvého cvaknutia sa zapnú obrysové svetlá,
- po otočení ovládača do polohy druhého cvaknutia sa zapnú obrysové svetlá, predné svetlomety a taktiež zadné svetlá.

Spínač svetiel	0 (VYP.)	1.	2.
Obrysové svetlo	VYP.	ZAP.	ZAP.
Predné svetlomety	VYP.	VYP.	ZAP.
Zadné združené svetlá	VYP.	VYP.	ZAP.

Klaksón

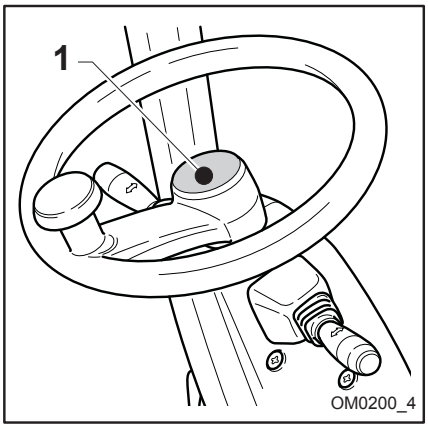

Klaksón umožňuje vodičovi v prípade potreby upozorniť na seba a vozík.

– Klaksón sa aktivuje stlačením tlačidla (1) v strede volantu.

Páčka výberu smeru jazdy

Páčka výberu smeru jazdy (1) sa používa na výber požadovaného smeru jazdy vozíka alebo na prepnutie režimu jazdy na voľnobeh. Páčka výberu smeru jazdy má tri rôzne polohy:

- **DOPREDU** – páčka výberu smeru jazdy potlačená dopredu do polohy "A"
- **NEUTRÁL** – páčka výberu smeru jazdy v strednej polohe medzi polohou "DOPREDU" a polohou "CÚVANIE"
- **CÚVANIE** – páčka výberu smeru jazdy potiahnutá dozadu do polohy "B"

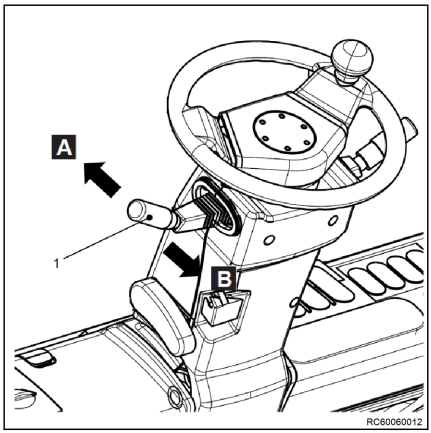

Naštartujte motor

– Sadnite si na sedadlo vodiča a zapnite si bezpečnostný pás. Skontrolujte, či sú dvere kabíny alebo zádržný systém vodiča na vozíku zatvorené.

– Skontrolujte, či je páčka výberu smeru jazdy (ak sa používa) v strednej polohe (neutrálna poloha).

– Vložte kľúč zapaľovania (1) a otočte ho do polohy "**II**". Po naštartovaní motora kľúč zapaľovania uvoľnite.

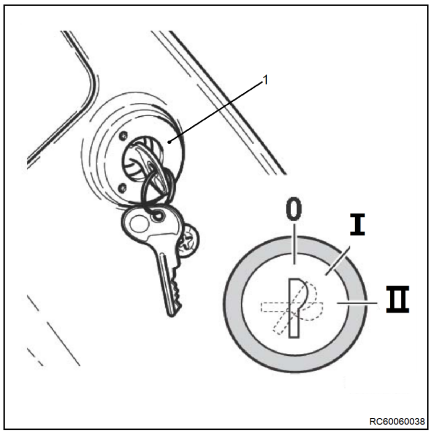

UPOZORNENIE

Ak motor nenaštartuje, ukončite štartovanie a skúste to znova neskôr. Medzi jednotlivými pokusmi počkajte aspoň jednu minútu, aby sa predišlo vybíjaniu batérie. Ak motor nenaštartuje ani po troch pokusoch, už sa ho nepokúšajte naštartovať. Obráťte sa na autorizované servisné stredisko.

⚠ NEBEZPEČENSTVO

Ohrozenie zdravia výfukovými plynmi! Výfukové plyny zo spaľovacích motorov sú zdraviu škodlivé. Rakovinotvorné sú najmä častice sadzí vo výfukových plynoch naftových motorov. Ak necháte motor pracovať na voľnobeh, hrozí nebezpečenstvo otravy zložkami CO, CH a NO_x z výfukových plynov.

Moderné systémy spracovania výfukových plynov (napr. katalyzátory, filtre pevných častíc a podobné systémy) dokážu vyčistiť výfukové plyny tak, že sa počas prevádzky vozíka zníži zdravotné riziko aj nebezpečenstvo otravy.

– Počas používania vozíkov so spaľovacími motormi v uzavretých alebo čiastočne uzavretých pracovných priestoroch dodržiavajte vnútroštátne zákony a predpisy.
– Vždy zabezpečte dostatočné vetranie.

⚠ NEBEZPEČENSTVO

Ohrozenie zdravia výfukovými plynmi!

Neopúšťajte vozík, keď je motor spustený, aby sa ohrial. Motor zahrievajte niekoľkominútovou jazdou s vozíkom nízkou rýchlosťou.

Jazda

⚠ POZOR

Spätné zrkadlá používajte len na sledovanie premávky za vozíkom. Cúvanie je preto povolené, iba ak sa pozeráte priamo za seba.

⚠ POZOR

Stožiar vždy nakloňte dozadu a spustite ramená vidlíc približne do výšky 30 cm nad zemou.

⚠ POZOR

Pred naštartovaním vozíka skontrolujte bezpečnosť v okolí vozíka a použite na klaksón.

UPOZORNENIE

Jazdné funkcie vozíka sa aktivujú len vtedy, keď sa na sedadle vodiča nachádza obsluha.

– Sadnite si na sedadlo vodiča a zapnite si bezpečnostný pás.

– Uvoľnite parkovaciu brzdu (1) a príslušný indikátor LED(2) prestane svietiť. ▷

– Naštartujte motor.

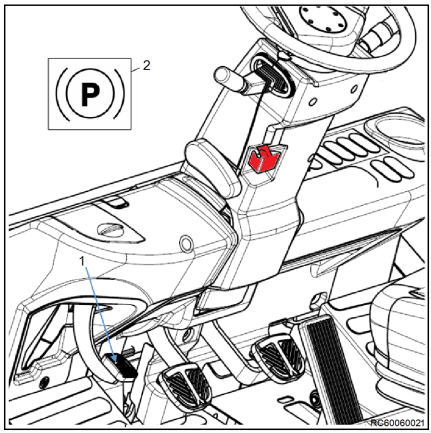

– Posuňte páčku výberu smeru jazdy (3) do požadovaného smeru jazdy: (A) DOPREDU, (B) DOZADU. ▷

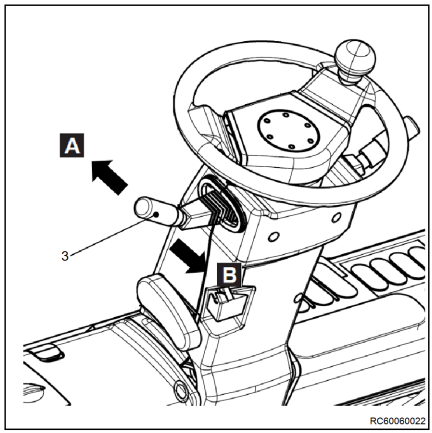

– Pohnite sa jemným stlačením plynového pedála(4). ▷

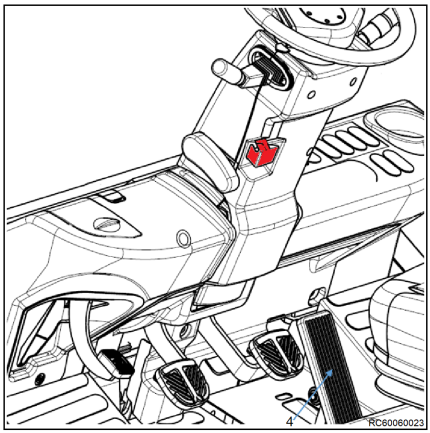

Zmena smeru jazdy

– Ak chcete zmeniť smer jazdy, uvoľnite plynový pedál (1). ▷
– Stláčajte pedál pracovnej brzdy (2), až kým sa vozík úplne nezastaví.

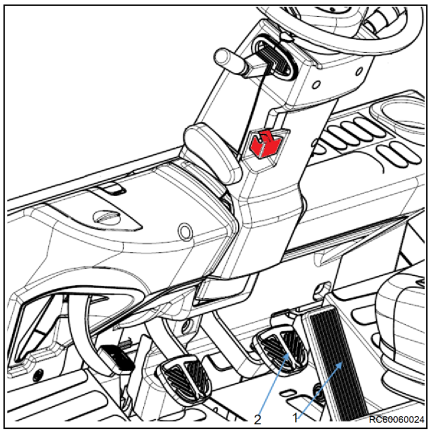

– Posuňte páku (3) do opačného smeru jazdy: (A) DOPREDU, (B) DOZADU, a potom stlačte plynový pedál (1).

Vysokozdvižný vozík bude teraz zrýchľovať v novom smere jazdy.

⚠ NEBEZPEČENSTVO

Používanie ovládacej páky na priamu zmenu smeru jazdy vysokozdvižného vozíka je počas prevádzky prísne zakázané. Zmena smeru jazdy počas prevádzky bude mať za následok poškodenie vysokozdvižného vozíka.

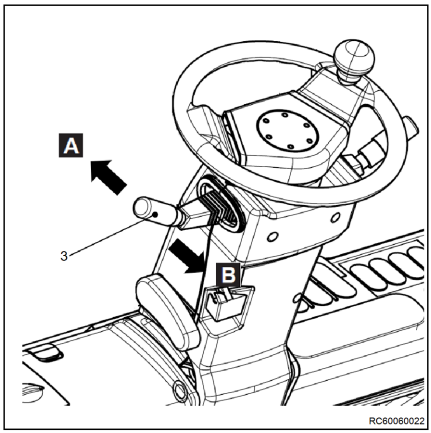

Pedál pracovnej brzdy a pedál mikropojazdu

UPOZORNENIE

Odporúčame, aby sa vodič oboznámil s účinnosťou brzdového systému, keď vozík nepreváža náklad. S vysokozdvižným vozíkom pomaly prechádzajte po voľnom povrchu vozovky, aby ste otestovali jazdné funkcie.

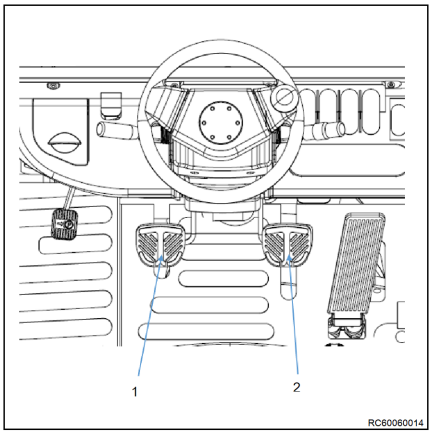

Pedál pracovnej brzdy

Stlačením brzdového pedála(2) vozík spomalíte alebo zastavíte. Súčasne sa rozsvietia brzdové svetlá.

Pedál mikropojazdu

– Pri stlačení pedálu mikropojazdu (1) sa na začiatku jeho dráhy pohybu odpojí motor. Pri výraznejšom stlačení pedála sa aktivuje pracovná brzda.

– Ak pedál mikropojazdu (1) jemne stlačíte, môžete súčasným stláčaním plynového pedálu vozík posúvať malými, precíznymi pohybmi. Stlačením pedálu (1) môžete vozíkom postupne pohybovať, a to aj vtedy, keď motor beží naplno.

Ovládanie pracovnej brzdy

Brzdenie a zastavenie

⚠ NEBEZPEČENSTVO

Pri príliš vysokej rýchlosti hrozí nebezpečenstvo šmyku alebo prevrátenia vozíka!

Brzdná dráha vozíka závisí od poveternostných podmienok a úrovne znečistenia na vozovke. Nezabudnite, že základná dĺžka brzdnej dráhy sa s rýchlosťou jazdy zvyšuje.

- Charakter jazdy a brzdenia prispôsobte poveternostným podmienkam a úrovni znečistenia vozovky.
- Vždy si zvoľte rýchlosť jazdy, ktorá vám poskytne dostatočnú celkovú brzdnú dráhu.

- Zložte nohu z plynového pedálu (1). ▷
- Zatlačte brzdový pedál (2), kým sa vozík neprestane pohybovať.
- Ak chcete vysokozdvižný vozík ponechať zabrzdený, aktivujte parkovaciu brzdu.

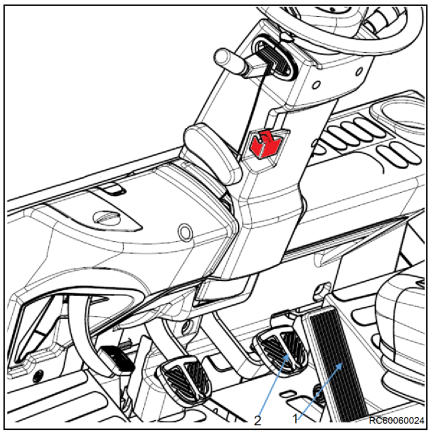

Postup v prípade poruchy pracovnej brzdy

- Vozík zastavte aktivovaním parkovacej brzdy a bezpečne ho zaparkujte.
- Kým nebude pracovná brzda opravená a plne funkčná, vozík nepoužívajte.

Parkovacia brzda

Parkovacia brzda musí byť aktivovaná vždy, keď vodič opustí vozík.

– Parkovaciu brzdu aktivujete stlačením pedála parkovacej brzdy (1) nohou. Na zobrazovacom zariadení sa rozsvieti príslušná kontrolka.
– Zatiahnutím za uzamykací spínač(2) uvoľnite pedál parkovacej brzdy,

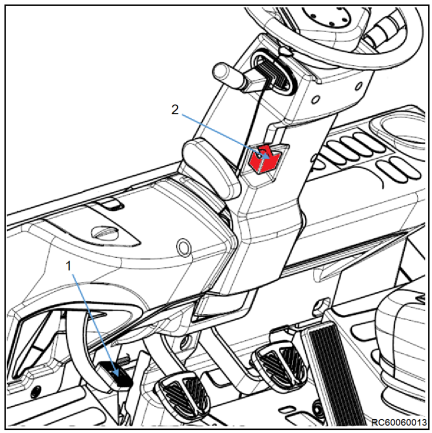

UPOZORNENIE

Ak vodič opustí vozík bez aktivovania ručnej brzdy, zaznie výstražný signál. Tento signál zaznie aj v prípade, ak bol vozík už vypnutý a spínací kľúč vybratý.

Zatvorenie uzatváracieho ventilu plynového valca alebo nádrže na LPG*

– Ihneď po zastavení motora pevne zatvorte uzatvárací ventil (1) plynového valca alebo nádrže na LPG.
– Keď opúšťate vozík, vyberte kľúč zo zapaľovania.
– V prípade mrazov zaparkujte vozík (pokiaľ je to možné) v uzatvorených priestoroch, napr. v garážach, pretože skvapalnený ropný plyn sa dostatočne odparuje na naštartovanie motora pri teplotách nad -5 °C (propán), resp. +5 °C (propán/bután).

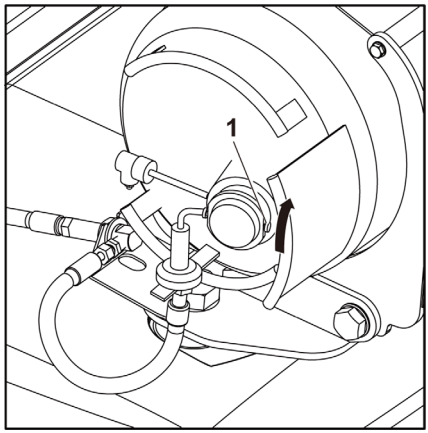

⚠ POZOR

Vozík neparkujte v halách alebo garážach v bezprostrednej blízkosti vybavenia, z ktorého sála teplo, ani v blízkosti ohrievačov.

Zdvíhací systém a nástavce

Obsluha zdvíhacieho zariadenia

⚠ NEBEZPEČENSTVO

Pri pohybe zdvíhacieho zariadenia alebo akéhokoľvek príslušenstva hrozí nebezpečenstvo zachytenia vodiča medzi zdvíhacím zariadením a vysokozdvižným vozíkom.

Vodič sa preto nesmie nachádzať na zdvíhacom zariadení ani nesmie vstúpiť medzi zdvíhacie zariadenie a vysokozdvižný vozík. Zdvíhacie zariadenie a nástavce sa musia používať iba v súlade s uvedeným použitím. Vodič musí absolvovať odbornú prípravu súvisiacu s obsluhou zdvíhacieho systému a nástavcov. Dodržiavajte maximálnu výšku zdvihu.

– Všimnite si spínacie symboly so šípkami. ▷

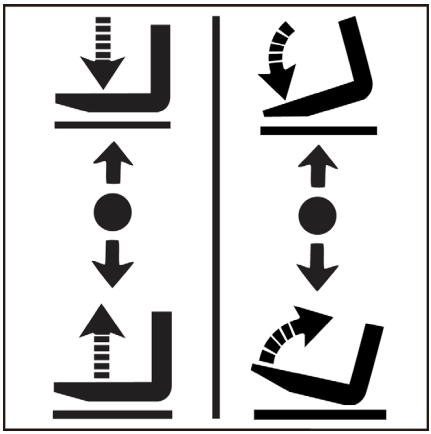

Pohyby ovládacou pákou musia byť pomalé a rovnomerné. Rýchlosť zdvíhania, spúšťania a nakláňania závisí od rozsahu pohybu ovládacej páky. Po uvoľnení sa ovládacia páka automaticky vráti do neutrálnej polohy.

Zdvíhanie nosníka vidlíc

▷

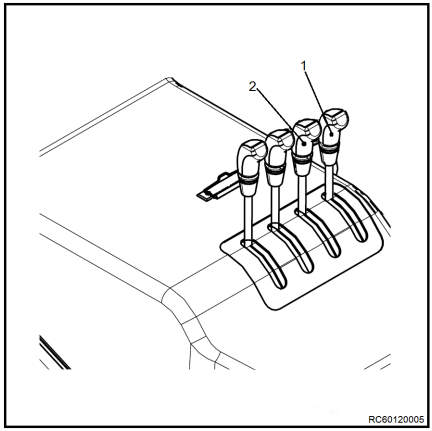

⚠ NEBEZPEČENSTVO

Ak pri zdvíhaní zdvíhacieho stožiara hrozí nebezpečenstvo, okamžite prestaňte ramená vidlíc zdvíhať.

– Ovládaciu páku (1) zatlačte dozadu.

Spustenie nosníka vidlíc

– Ovládaciu páku (1) potiahnite dopredu.

Naklonenie zdvíhacieho stožiara dopredu

– Ovládaciu páku (2) potiahnite dopredu.

Naklonenie zdvíhacieho stožiara dozadu

– Ovládaciu páku (2) zatlačte dozadu.

Pre lepšiu stabilitu nakloňte zdvíhací stožiar pri preprave nákladu dozadu.

Ovládanie nástavcov

Nástavce sú súčasťou voliteľného vybavenia vysokozdvižného vozíka: (napr. vidlice bočného posuvu, otočné prvky, svorky atď.). Počas prevádzky neprekračujte pracovný tlak príslušenstva a uistite sa, že prevádzka je v súlade s katalógovými hárkami. Na ovládanie príslušenstva možno nainštalovať jednu alebo dve ďalšie ovládacie páky.

UPOZORNENIE

Nižšie sa uvádza popis činností nástavcov. Vysokozdvižný vozík možno nakonfigurovať tak, aby sa dali využívať rôzne ovládacie páky.

– Všimnite si spínacie symboly so šípkami ▷

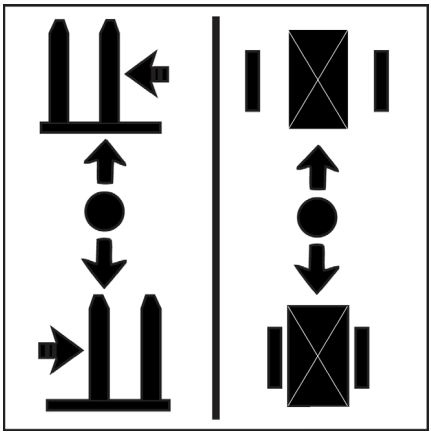

Bočný posuv ▷

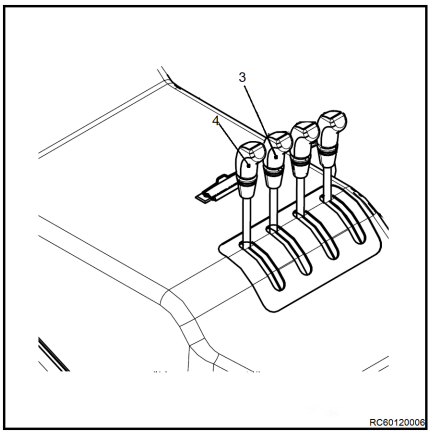

UPOZORNENIE

Aby nedošlo k poškodeniu, nepoužívajte bočný posuv, kým sú ramená vidlíc na zemi.

– Potlačte ovládaciu páku (3) dopredu a posuňte ju doľava.

– Ovládaciu páku (3) potlačte dozadu a posuňte ju doprava.

Používanie držiakov

– Potlačením ovládacej páky (4) dopredu otvorte prípravok.

– Zatlačením ovládacej páky(4) dozadu upnite prípravok.

Manipulácia s nákladom

Bezpečnostné predpisy pre manipuláciu s nákladom ▷

Nasledujúce časti sú venované bezpečnostným predpisom pre manipuláciu s nákladom.

⚠ NEBEZPEČENSTVO

Hrozí nebezpečenstvo ohrozenia života padajúcim nákladom alebo spúšťanými časťami vozíka.

- Nikdy sa nepohybujte ani nestojte pod visiacim nákladom ani zdvihnutými ramenami vidlíc.
- Nikdy neprekračujte maximálne zaťaženie bližšie určené na výkonnostnom štítku vozíka. V opačnom prípade nemôže byť zaistená stabilita vozíka!

⚠ NEBEZPEČENSTVO

Nebezpečenstvo nehody v dôsledku pádu alebo pomliaždenia!

- Nestúpajte na vidlice.
- Nedvíhajte iné osoby.
- Nikdy nechytajte ani nelezte na pohybujúce sa časti vozíka.

⚠ NEBEZPEČENSTVO

Nebezpečenstvo nehody v dôsledku spadnutia nákladu!

- Pri preprave malých kusov pripevnite ochranný kryt (špeciálne vybavenie), aby ste predišli spadnutiu nákladu na vodiča.
- Navyše je potrebné použiť uzavretý strešný kryt (špeciálne vybavenie).

Vzdialenosť ťažiska nákladu a nosnosť

Pred zdvíhaním nákladu je potrebné pochopiť vzťah medzi hmotnosťou, vzdialenosťou ťažiska nákladu a maximálnou výškou zdvihu nákladu.

Vzdialenosť ťažiska nákladu predstavuje vzdialenosť medzi zvislou rovinou ramien vidlíc a ťažiskom nákladu (1) .

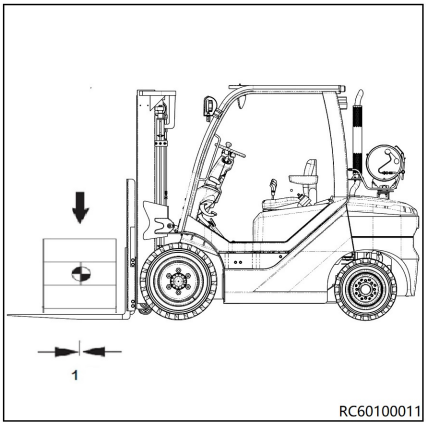

UPOZORNENIE

Ťažisko nákladu sa nemusí nevyhnutne zhodovať s jeho geometrickým stredom. Nosnosť sa vzťahuje na hmotnosť tovaru, ktorý je možné zdvihnúť do stanovenej výšky pri danej vzdialenosti ťažiska nákladu.

Tabuľka nosnosti

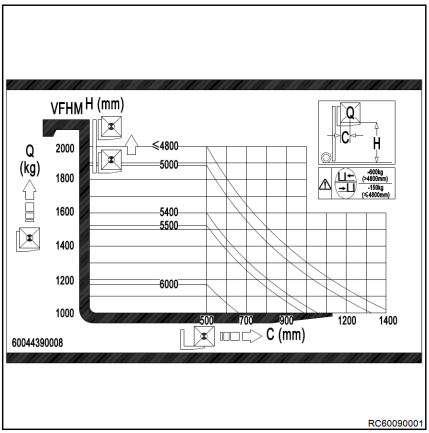

NEBEZPEČENSTVO

Parametre v záťažovom diagrame a na štítkoch sa vzťahujú na pevný a homogénny náklad. Tieto limity sa nesmú prekračovať. Prekročenie limitov zaťaženia ovplyvní stabilitu vysokozdvižného vozíka a pevnosť zdvíhacieho stožiara.

Pred zdvíhaním nákladu si pozrite TABUĽKU NOSNOSTI. Ak sú namontované nástavce, pozrite si výkonový štítok s údajmi o nosnosti nástavca.

Model vozíka: RCG20 s jednou pneumatikou

Vzdialenosť ťažiska = 500 mm

Výška zdvihu: ≤ 4800 mm

V tomto prípade je maximálna nosnosť:
2000 kg

– Pred nakladaním sa uistite, že rozmery a hmotnosť nákladu sú v súlade so schváleným štandardom uvedeným v kapitole „Technický katalógový list“ a na výkonovom štítku s údajmi o nosnosti.

– Pred prevádzkou nástavca si prečítajte štítok s údajmi o nosnosti na nástavci.

Pred zdvíhaním nákladu

Pred zdvíhaním nákladu skontrolujte tabuľku s hodnotami nosnosti na kryte motora.

Maximálnu nosnosť určuje výška zdvihu a vzdialenosť ťažiska nákladu.

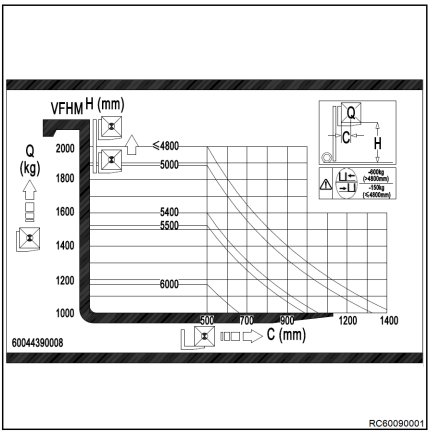

UPOZORNENIE

Skontrolujte limity nosnosti a obráťte sa na svojho autorizovaného predajcu pred prepravou:

– excentrického alebo kývajúceho sa nákladu

– nákladu so stožiarom nakloneným dopredu alebo nákladom nie tesne nad zemou

– nákladu mimo ťažiska

– pred začatím používania nástavcov

– nákladu pri sile vetra na 6. a vyššom stupni

Preprava paliet

Je potrebné dodržiavať zásadu, že nakladacie jednotky (napr. palety) sa musia prepravovať jednotlivo. Preprava viacerých nakladacích jednotiek súčasne je dovolená, iba ak:

- len pod odborným dohľadom
- ak sú splnené technické požiadavky.

Vodič musí zabezpečiť vyhovujúci stav nákladu. Prepravované smú byť len bezpečne a dôkladne uložené nakladacie jednotky.

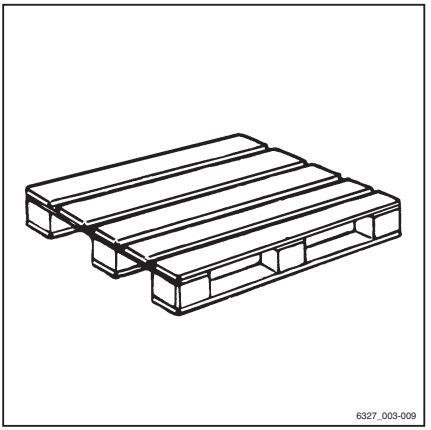

Nebezpečná oblasť

Nebezpečná oblasť je zóna, v ktorej sú osoby ohrozené pohybom vozíka, jeho pracovného príslušenstva, zariadenia na prevoz nákladu (napr. nástavcov) alebo samotným nákladom. Patria sem aj oblasti, kam môže spadnúť náklad alebo kam môže spadnúť prípadne byť spustené pracovné príslušenstvo.

⚠ NEBEZPEČENSTVO

Nebezpečenstvo úrazu!

– Nestúpajte na vidlicu.

⚠ NEBEZPEČENSTVO

Nebezpečenstvo úrazu!

– Nevstupujte pod zdvihnuté vidlice.

⚠ NEBEZPEČENSTVO

V nebezpečnej oblasti vozíka hrozí poranenie osôb!

V nebezpečnej oblasti vozíka sa nesmú nachádzať žiadne osoby okrem vodiča v bežnej prevádzkovej pozícii. Ak osoby neopustia nebezpečnú oblasť napriek varovaniam:

– Ihneď prestaňte pracovať s vozíkom.
– Zabezpečte vozík proti používaniu neoprávnenými osobami.

⚠ NEBEZPEČENSTVO

Nebezpečenstvo usmrtenia padajúcim nákladom!

– Nikdy sa nezdržiavajte pod visiacim nákladom.

Preprava zavesených nákladov

Prepravu zavesených nákladov konzultuje s národnými regulačnými orgánmi (v Nemecku je to asociácia poistenia zákonnej zodpovednosti zamestnávateľov).

Takúto činnosť môžu obmedzovať aj vnútroštátne predpisy. Obráťte sa na príslušné orgány.

⚠ NEBEZPEČENSTVO

Zavesené náklady, ktoré sa začnú kývať, môžu spôsobiť nasledujúce riziká:

- Znížená účinnosť brzdenia a riadenia
- Prevrátenie vozíka cez kolesá nákladnej alebo hnacej nápravy
- Prevrátenie vozíka do strany

- Nebezpečenstvo pritlačenia sprievodnej osoby
- Obmedzená viditeľnosť.

⚠ NEBEZPEČENSTVO

Strata stability.

Posúvajúce alebo kývajúce sa náklady môžu spôsobiť narušenie stability a mať za následok prevrátenie vozíka.

– Pri preprave zavesených nákladov dodržiavajte nasledujúce pokyny

Pokyny na prepravu zavesených nákladov:

- Kývajúcim sa nákladom je možné predísť vhodnou rýchlosťou a spôsobom jazdy (opatrné riadenie, brzdenie).
- Visiacie náklady musia byť k vozíku pripevnené tak, aby nemohlo dôjsť k náhodnému zošmyknutiu, uvoľneniu a poškodeniu upevňovacích popruhov
- Pri preprave zavesených nákladov musia byť k dispozícii vhodné pomôcky (napr. zaisťovacie laná alebo oporné tyče) tak, aby sprevádzajúce osoby mohli navádzať zavesené náklady a aby sa náklady nekývali
- Osobitnú pozornosť venujte kontrole, či sa v plánovanej jazdnej dráhe nenachádzajú nejaké osoby
- Ak sa aj napriek tomu začne náklad kývať, uistite sa, že žiadna osoba nie je vystavená riziku

⚠ NEBEZPEČENSTVO

Riziko nehôd!

Pri preprave visiacich nákladov nikdy nejazdite prerušovane, neprerušujte náhle jazdu a nepohybujte prudko nákladom.

So zaveseným nákladom nikdy nejazdite po svahoch.

Prepravovať kontajnery s kvapalinami ako visiace náklady je zakázané.

Nastavenie vzdialenosti ramien vidlíc

– Nadvihnite ovládač (2) a otočte ho o 90°. ▷

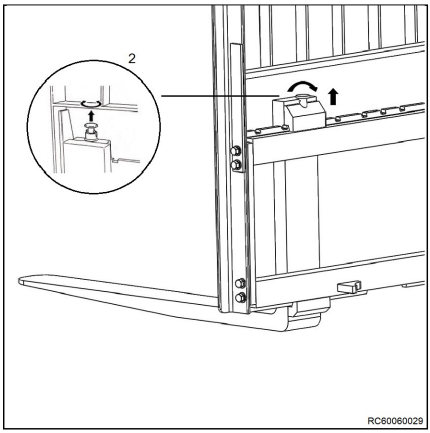

– Ramená vidlíc (1) nastavte podľa rozmerov nákladu, ktorý sa chystáte zdvíhať. ▷
– Dbajte, aby bola vzdialenosť od oboch ramien vidlíc po stred nosníka vidlíc rovnaká.
– Skontrolujte, či sú ramená vidlíc uzamknuté v niektorej z drážok nosníka vidlíc pomocou kolieska (2).

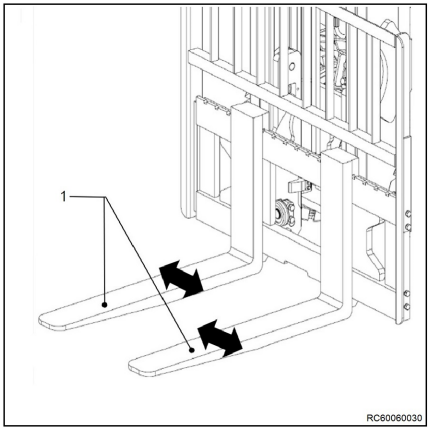

⚠ POZOR

V záujme dosiahnutia väčšej stability nákladu musí byť vzdialenosť medzi dvomi ramenami vidlíc čo najväčšia a súčasne musí zodpovedať zdvíhacím bodom nákladu tak, aby sa ťažisko nákladu nachádzalo medzi ramenami vidlíc.

⚠ POZOR

Na dosiahnutie väčšej stability nákladu by poloha ramien vidlíc mala byť čo najviac symetrická voči osi vysokozdvižného vozíka.

Zdvíhanie nákladu

⚠ NEBEZPEČENSTVO

Ak je náklad príliš ťažký, vozík sa môže prevrátiť.

Skôr ako náklad zdvihnete, skontrolujte, či sú jeho rozmery a hmotnosť v rámci povoleného rozsahu pre daný vozík. Tieto údaje nájdete na výkonovom štítku vozíka.

⚠ NEBEZPEČENSTVO

Hrozí nebezpečenstvo ohrozenia života padajúcim nákladom alebo spúšťanými časťami vozíka.

- Nikdy sa nepohybujte ani nestojte pod visiacim nákladom ani zdvihnutými ramenami vidlíc.
- Nikdy neprekračujte maximálne zaťaženie uvedené na štítku nosnosti. V opačnom prípade nie je možné zaručiť stabilitu vozíka.

- Pracujte len s paletami, ktoré neprekračujú stanovené maximálne rozmery. S poškodeným nakladacím zariadením a nevhodne formovaným nákladom nie je dovolené pracovať.
- Náklad ukladajte alebo zaistite na zariadenie na prepravu nákladu tak, aby sa nemohol posunúť ani spadnúť.
- Náklad ukladajte tak, aby jeho prečnievajúce časti neobmedzovali stanovenú šírku uličky.
- Opatrne sa pohnite vozíkom smerom k regálu. ▷

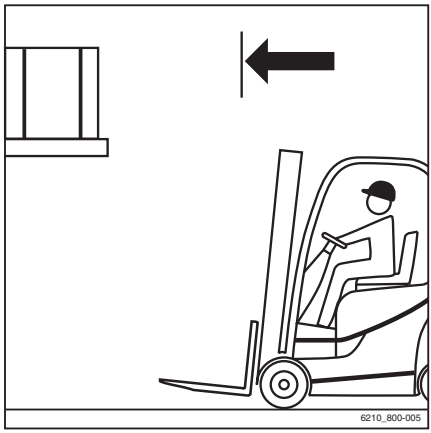

– Nastavte vidlice do správnej polohy. ▷

– Nastavte zdvíhací stožiar do zvislej polohy.

– Zdvihnite nosník vidlíc do výšky nákladu.

⚠ NEBEZPEČENSTVO

Nebezpečenstvo nehody v dôsledku zmeneného rozloženia síl pri naklonenom stožiari!

Pri prevádzke vozíka s náklonom dopredu (špeciálne vybavenie) väčším ako 3° hrozí počas zdvíhania a spúšťania nákladu zvýšené nebezpečenstvo zošmyknutia nákladu. Pri posunutí nákladu sa zmení aj poloha jeho ťažiska a rozloženie síl pri náklone. Vozík sa môže prevrátiť dopredu.

– Zdvíhací stožiar so zdvihnutým zariadením na prepravu nákladu začnite nakláňať dopredu až priamo nad stohom.

– Keď je zdvíhací stožiar naklonený dopredu, venujte zvýšenú pozornosť tomu, aby sa vozík neprevrátil dopredu a náklad nespadol.

⚠ POZOR

Riziko poškodenia súčastí!

Pri zasúvaní vidlice do regálovej konštrukcie sa uistite, že regál ani náklad nie sú poškodené.

– Vidlicu zasuňte čo najďalej pod náklad, pričom súčasne použite brzdový pedál Inching. Keď sa zadná časť vidlice oprie o náklad, vozík hneď zastavte pomocou pracovnej brzdy. Ťažisko nákladu musí ležať v strede medzi ramenami vidlíc. ▷

– Dvíhajte nosník vidlíc, až kým nespočíva celá váha nákladu na vidlici. ▷

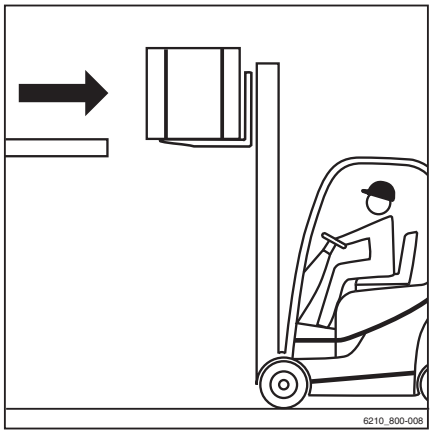

UPOZORNENIE

Rýchlosť zdvíhania je možné zvýšiť prispôsobením otáčok motora. Prečítajte si informácie v kapitole "Zvýšenie rýchlosti zdvíhania".

NEBEZPEČENSTVO

Nebezpečenstvo nehody!

– Pozor na prípadné osoby v nebezpečnej oblasti.

POZOR

Riziko poškodenia súčastí!

– Uistite sa, že je trasa za vami voľná.

– Opatrne a pomaly cúvajte, až kým sa náklad nenachádza mimo regálovej konštrukcie. Brzdite opatrne.

NEBEZPEČENSTVO

Zdvíhací stožiar so zdvihnutým nákladom nikdy nenakláňajte, pretože hrozí nebezpečenstvo prevrátenia!

– Pred naklonením zdvíhacieho stožiara spustite náklad nadol.

– Náklad spustite nižšie – dodržiavajte pritom svetlú výšku od podlahy. ▷

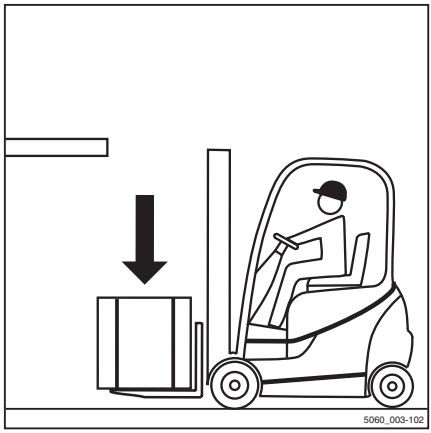

– Nakloňte zdvíhací stožiar dozadu. Teraz môžete náklad prepraviť. ▷

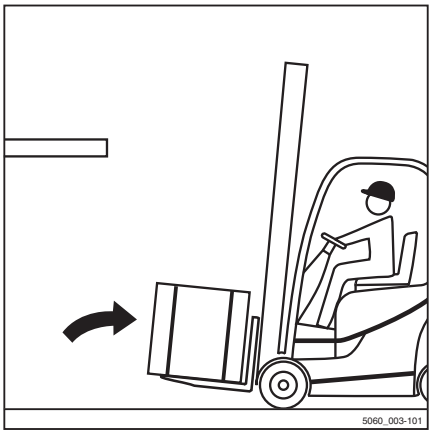

Zvýšenie rýchlosti zdvíhania

– Brzdový pedál Inching (1) úplne stlačte a podržte stlačený. Hnacie kolesá sa tým odpoja od motora. ▷

– Ovládaciu páku "Zdvih" potiahnite úplne dozadu. Vozík začne so zdvíhaním.

– Stlačením plynového pedála (2) zvýšte otáčky motora. Tým sa zvýši aj rýchlosť zdvíhania. Rýchlosť zdvíhania tak môžete ovládať pomocou plynového pedála.

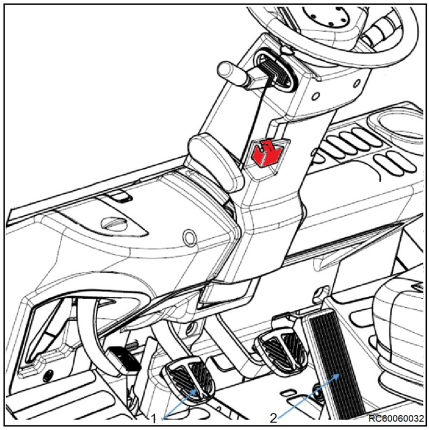

Preprava nákladu

▷

UPOZORNENIE

Postupujte podľa pokynov v kapitole s názvom "Bezpečnostné predpisy pri riadení".

NEBEZPEČENSTVO

Čím vyššie sa náklad zdvihne, tým je menej stabilný. Vozík sa môže prevrátiť alebo môže spadnúť náklad, čím sa zvyšuje riziko nehody!

Jazda so zdvihnutým nákladom a zdvíhacím stožiarom nakloneným dopredu je zakázaná.

– Vždy jazdite so spusteným nákladom.
– Spustite náklad, kým sa nedosiahne požadovaná svetlá výška (nie viac ako 300 mm).
– Jazdite len so zdvíhacím stožiarom nakloneným dozadu.

– Okolo rohov jazdite pomaly a opatrne!

▷

UPOZORNENIE

Postupujte podľa pokynov v kapitole "Riadenie".

– Zrýchľujte a brzdite vždy jemne!

UPOZORNENIE

Postupujte podľa pokynov v kapitole "Ovládanie pracovnej brzdy".

– Nikdy nejazdite s nákladom vyčnievajúcim do strany (napr. pri bočnom posuve)! ▷

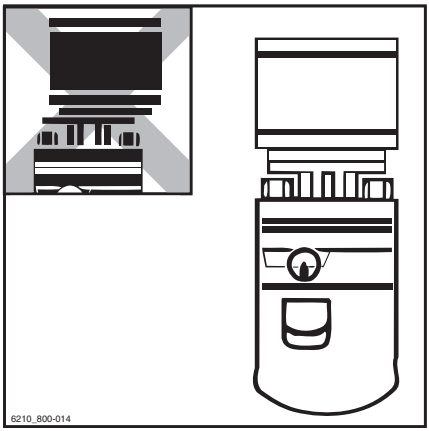

Jazda po stúpajúcich a klesajúcich svahoch ▷

⚠ NEBEZPEČENSTVO

Ohrozenie života!

Jazda po stúpajúcom alebo klesajúcom svahu so sebou nesie určité riziká.

– Vždy postupujte podľa pokynov uvedených nižšie.

– Pri jazde po stúpajúcom alebo klesajúcom svahu musí náklad smerovať do kopca.
– Je dovolené jazdiť iba po takých stúpajúcich a klesajúcich svahoch, ktoré sú označené ako dopravné trasy a možno ich bezpečne používať.
– Uistite sa, že povrch plánovanej trasy je čistý a má dobrú priľnavosť.
– Na stúpajúcich a klesajúcich svahoch sa s vozíkom neotáčajte.
– Na stúpajúcich a klesajúcich svahoch (ani pozdĺž nich) nejazďte pod uhlom.
– Vozík neparkujte na stúpajúcich ani klesajúcich svahoch.
– V prípade núdze zaistite vozík pomocou klinov tak, aby sa nemohol pohybovať.

– Pri jazde po klesajúcich svahoch znížte rýchlosť.

Vzhľadom na minimálne špecifikované hodnoty brzdenia a stability nie je dovolené jazdiť po dlhých stúpajúcich a klesajúcich svahoch so sklonom väčším ako 15 %.

– Pred jazdou po stúpajúcich a klesajúcich svahoch so sklonom väčším ako 15 % sa obráťte na autorizované servisné stredisko.

Skladanie a vyskladňovanie nákladu je na stúpajúcich a klesajúcich svahoch zakázané!

– Náklad vždy skladajte alebo vyskladňujte na vodorovnom povrchu.

Jazda výťahmi

Vodič smie vozík používať len vo výťahoch s dostatočnou menovitou nosnosťou, na ktorú prevádzkovateľ udelil oprávnenie.

⚠ NEBEZPEČENSTVO

Nebezpečenstvo smrteľného úrazu v dôsledku pomliaždenia alebo prejdenia vozíkom.

– Keď vozík vstupuje do výťahu, nesmú sa vo výťahu nachádzať žiadne osoby.

– Osoby smú do výťahu vstupovať až vtedy, keď je vozík riadne zaistený, a musia opustiť výťah ako prvé ešte pred vozíkom.

▷

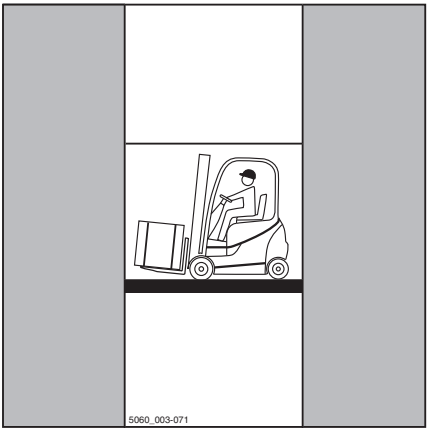

Stanovenie aktuálnej celkovej hmotnosti ▷

– Vozík bezpečne zaparkujte.

– Hmotnosť celku môžete určiť po odčítaní údajov z výrobného štítku vozíka, výrobného štítku nástavcov (špeciálne vybavenie), ak sa používajú, a prípadnom odvážení zdvíhaného nákladu.

– Aktuálnu celkovú hmotnosť vozíka získate sčítaním získaných údajov:

Pohotovostná hmotnosť (1)
\+ Hmotnosť dodatočného závažia (voliteľné vybavenie) (2)
\+ Vlastná hmotnosť nástavcov (voliteľné vybavenie)
\+ Hmotnosť nakladaného nákladu
\+ 100 kg rezerva pre vodiča
= Aktuálna celková hmotnosť

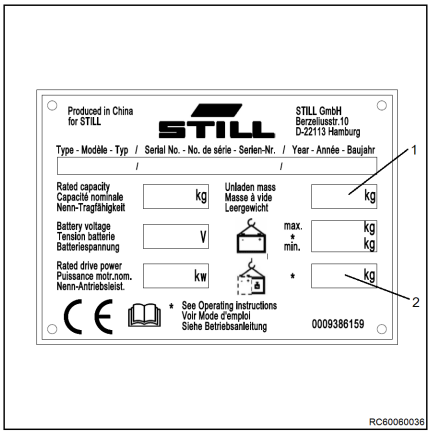

– Do výťahu vchádzajte vozíkom s vidlicami smerom dopredu, nedotýkajte sa stien výťahovej šachty.

– Vo výťahu vozík bezpečne zaparkujte, aby sa náklad ani vozík nemohol nekontrolovane pohybovať.

Jazda po nakladacích mostoch ▷

⚠ NEBEZPEČENSTVO

Nebezpečenstvo nehody pri spadnutí vozíka!

Pohyby pri jazde môžu spôsobiť, že zadná časť vozíka sa vychýli z nakladacieho mosta. Môže tak dôjsť k pádu vozíka.

Vodič nákladného vozidla a vodič vysokozdvižného vozíka sa musia dohodnúť na čase odchodu nákladného vozidla.

– Pred vstupom na nakladací most sa uistite, že je riadne pripevnený a zaistený a má dostatočnú nosnosť (nákladné vozidlo, nakladací most, atď.).

– Po nakladacích mostoch jazdite pomaly a opatrne.

– Uistite sa, že vozidlo, na ktoré vstupujete, je riadne zabezpečené proti posunutiu a má nosnosť zodpovedajúcu hmotnosti vozíka.

Stanovenie aktuálnej celkovej hmotnosti ▷

– Vozík bezpečne zaparkujte.

– Hmotnosť celku môžete určiť po odčítaní údajov z výrobného štítku vozíka, výrobného štítku nástavcov (špeciálne vybavenie), ak sa používajú, a prípadnom odvážení zdvíhaného nákladu.

– Aktuálnu celkovú hmotnosť vozíka získate sčítaním získaných údajov:

	Pohotovostná hmotnosť (1)
+	Hmotnosť dodatočného závažia (voliteľné vybavenie) (2)
+	Vlastná hmotnosť nástavcov (voliteľné vybavenie)
+	Hmotnosť nakladaného nákladu
+	100 kg rezerva pre vodiča
=	Aktuálna celková hmotnosť

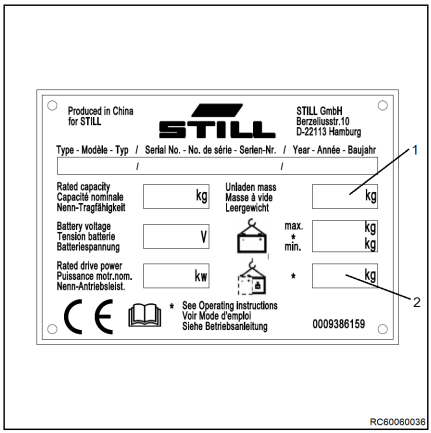

Skladanie nákladu

⚠ NEBEZPEČENSTVO

Nebezpečenstvo nehody v dôsledku zmeneného rozloženia síl pri naklonenom stožiari!

Upozorňujeme, že zdvíhací stožiar so zdvihnutým nákladom sa môže nakloniť dopredu a vozík sa môže prevrátiť. Pri posunutí nákladu sa zmení poloha jeho ťažiska aj rozloženie síl pri naklonení. Vozík sa môže prevrátiť dopredu.

– Zdvíhací stožiar so zdvihnutým zariadením na prepravu nákladu začnite nakláňať dopredu až priamo nad stohom.

– Keď je zdvíhací stožiar naklonený dopredu, venujte zvýšenú pozornosť tomu, aby sa vozík neprevrátil dopredu a náklad nespadol.

UPOZORNENIE

Ak sa má vozík používať na ukladanie nákladu so zdvíhacím stožiarom nakloneným dopredu, napr. do regálu so sklonom, musí sa vytvoriť ďalší záťažový diagram, pretože sa tým ovplyvní stabilita. Obráťte sa na autorizované servisné stredisko.

⚠ VAROVANIE

Nebezpečenstvo nehody v dôsledku spadnutia nákladu!

Ak vidlica alebo náklad zostanú počas spúšťania visieť, náklad môže spadnúť.

– Pri vyberaní nákladu z regála sa s vozíkom posuňte dozadu tak, aby ste mohli vidlicu voľne spustiť nadol.

– Priblížte sa k stohu so spusteným nákladom, v súlade s predpismi. ▷

– Nastavte zdvíhací stožiar do vertikálnej polohy.

– Zdvihnite náklad do výšky stohu.

– Vojdite s vozíkom opatrne do stohu. Súčasne použite brzdový pedál Inching

– Náklad pomaly spustite a bezpečne ho uložte na regál. ▷

– Obzrite sa za seba!

– Cúvajte s vozíkom, až kým sa ramená vidlíc nedajú spustiť tak, aby sa pri spúšťaní nedotkli stohu.

– Spustite vidlicu do spodnej polohy.

– Nakloňte zdvíhací stožiar dozadu a odíďte.

Ťahanie nákladu

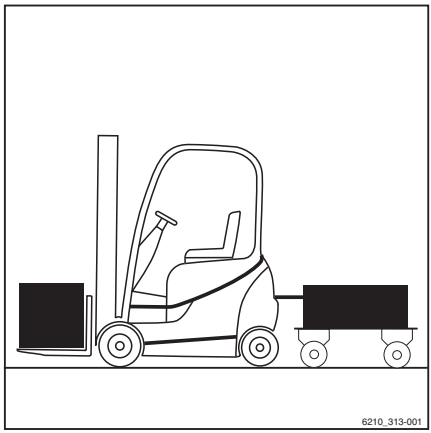

NEBEZPEČENSTVO

Pri používaní prívesu hrozí zvýšené nebezpečenstvo nehody.

Pri použití prívesu sa menia jazdné vlastnosti vozíka. Pri ťahaní používajte vozík tak, aby bolo možné vždy bezpečne viesť a zabrzdiť príves. Maximálna povolená rýchlosť pri ťahaní je 5 km/h.

- Neprekračujte dovolenú rýchlosť jazdy 5 km/h.
- Nepripájajte vysokozdvižný vozík ku koľajovým vozidlám.
- Tlačenie vozidiel akéhokoľvek typu je zakázané.
- Vždy musí byť možné riadiť a brzdiť.

POZOR

Riziko poškodenia komponentov!

Maximálne ťahané bremeno pre občasné ťahanie sa rovná menovitej nosnosti uvedenej na výrobnom štítku. Preťaženie môže viesť k poškodeniu komponentov vozíka. Súčet skutočného ťahaného bremena a skutočnej záťaže na vidlici nesmie presiahnuť hodnotu menovitej nosnosti. Ak existujúce ťahané bremeno zodpovedá menovitej nosnosti vozíka, súčasne sa nesmie na vidlici prevážať žiaden náklad. Záťaž je možné rozdeliť medzi príves a vidlice.

- Skontrolujte rozloženie zaťaženia a upravte ho tak, aby zodpovedalo menovitej nosnosti.
- Dbajte na hodnotu prípustnej tuhosti spriahadla.

POZOR

Riziko poškodenia komponentov!

Maximálne ťahané bremeno platí len pre ťahanie nebrzdených prívesov po rovnom povrchu (maximálna odchýlka +/–1 %) s pevným podkladom. Pri ťahaní po svahoch je potrebné hodnotu ťahaného bremena zmenšiť. V prípade potreby informujte o prevádzkových podmienkach autorizované servisné stredisko. Požadované údaje vám poskytne servisné stredisko.

- Informujte autorizované servisné stredisko.

POZOR

Riziko poškodenia komponentov!

Použitie pomocných závaží nie je dovolené.

- Nepoužívajte vozíky so spojovacími tyčami podloženými spriahadlom.

Vozík je vhodný aj na príležitostné ťahanie prívesov. Ak je vozík vybavený ťažným zariadením, toto príležitostné ťahanie nesmie prekročiť 2 % denného prevádzkového času. Pravidelné používanie vysokozdvižného vozíka na ťahanie konzultujte s výrobcom.

Ťahanie vysokozdvižného vozíka ▷

Vysokozdvižný vozík sa môže v prípade poruchy ťahať pomocou spriahadla (1). Pred ťahaním modelov s pákou spätného chodu na volante skontrolujte, či je páka (2) v stredovej polohe.

⚠ POZOR

Počas ťahania musí operátor sedieť vo vozíku, aby mohol vozík riadiť a brzdiť, a motor nesmie byť spustený.

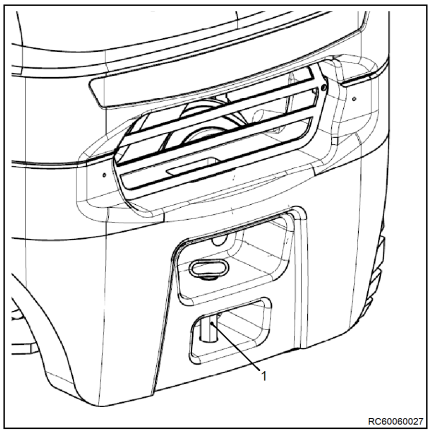

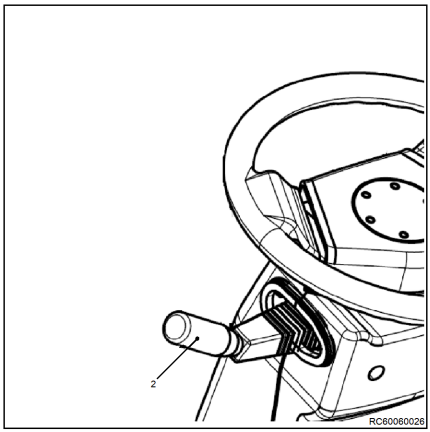

Opúšťanie vozíka

– Pred opustením vozíka spustite ramená vidlíc na zem.

– Zabezpečte vozík aktivovaním parkovacej brzdy (1). ▷

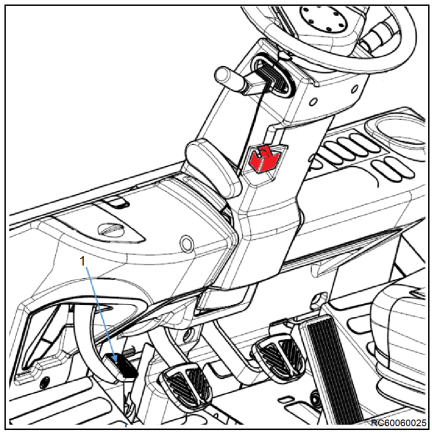

– Vypnite vozík otočením kľúča zapaľovania do polohy zastavenia "0" a následným vytiahnutím kľúča. ▷

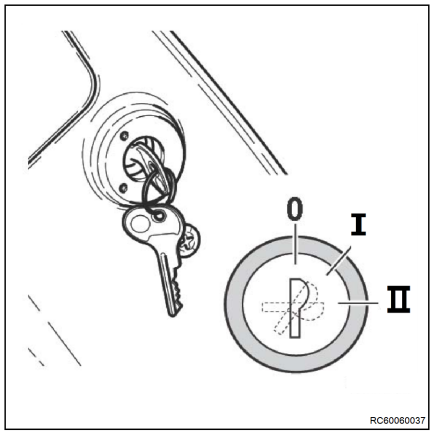

⚠ NEBEZPEČENSTVO

Vysokozdvižný vozík nikdy nevypínajte otočením kľúča zapaľovania a vypnutia, keď sa vozík pohybuje.

⚠ NEBEZPEČENSTVO

NIKDY neopúšťajte vysokozdvižný vozík, ak ste predtým neaktivovali parkovaciu brzdu (1) a nevytiahli kľúč zo zapaľovania. Vozík NIKDY neparkujte na svahu. Vozík možno na svahu zaparkovať len v núdzových situáciách. V takom prípade je potrebné kolesá podložiť vhodnými klinmi.

UPOZORNENIE

Vozík disponuje výstražným zvukovým signálom, ktorý sa aktivuje, keď sa vozík zaparkuje, ale nezatiahne sa parkovacia brzda. Signál zaznie aj v prípade, ak je vozík vypnutý a kľúč vytiahnutý.

Čistenie

Čistenie vozíka

– Vozík bezpečne odparkujte.

– Pred čistením vypnite elektrický systém.

⚠ VAROVANIE

Pri nastupovaní do vozíka hrozí nebezpečenstvo úrazu v dôsledku pádu!

Pri nastupovaní do vozíka môžete uviaznuť alebo sa pošmyknúť na jeho súčastiach a spadnúť. Na prístup k vyšším miestam vozíka je potrebné použiť príslušné vybavenie.

– Postupujte presne podľa nasledujúcich krokov.

– Na nastupovanie do vozíka použite schodíky.

– Na dosiahnutie neprístupných miest použite vybavenie, napríklad rebrík alebo plošinu.

Čistenie exteriéru vozíka

⚠ POZOR

V prípade preniknutia vody do elektrického systému hrozí nebezpečenstvo skratu!

– Postupujte presne podľa nasledujúcich krokov.

– Pred čistením vypnite napájanie elektrického systému.

– Nestriekajte vodu priamo na elektrické komponenty ani na kryty týchto komponentov.

⚠ VAROVANIE

Nedodržanie predpisov môže viesť k poškodeniu súčastí.

Počas umývania musí byť motor vypnutý. Na čistenie priestoru centrálneho elektrického systému sa nesmie používať voda. Namiesto toho na čistenie používajte suchú handru alebo čistý stlačený vzduch.

⚠ VAROVANIE

Príliš vysoký tlak vody alebo príliš horúci prúd vody či pary môžu poškodiť komponenty vozíka.

– Postupujte presne podľa nasledujúcich krokov.

- Používajte iba vysokotlakové čističe s maximálnym výstupným tlakom 50 barov a maximálnou teplotou 85 °C.
- Ak používate vysokotlakové čističe, uistite sa, že medzi tryskou a čisteným predmetov je odstup aspoň 20 cm.
- Čistiaci prúd nesmerujte priamo na nálepky ani symboly s informáciami.

⚠ NEBEZPEČENSTVO

Nebezpečenstvo požiaru! Usadeniny/nánosy horľavých materiálov sa môžu v blízkosti horúcich komponentov (napr. výfukových rúr) vznietiť.

- Postupujte presne podľa nasledujúcich krokov.

- Pravidelne odstraňujte všetky usadeniny/nánosy cudzích materiálov z blízkosti horúcich komponentov.
- Do motorového priestoru nedávajte žiadne horľavé materiály.

⚠ NEBEZPEČENSTVO

Nebezpečenstvo požiaru! Horľavé kvapaliny sa môžu vznietiť od horúcich komponentov na vozíku.

- Postupujte presne podľa nasledujúcich krokov.

- Na čistenie nepoužívajte horľavé kvapaliny.
- Pri práci s čistiacimi prostriedkami postupujte podľa pokynov od výrobcu.

⚠ POZOR

Drsné čistiace prostriedky môžu poškodiť povrchy súčastí!

Pri použití čistiacich prostriedkov nevhodných na plastové materiály môže dôjsť k rozpusteniu alebo skrehnutiu plastových súčastí. Obrazovka displeja na ovládacej jednotke sa môže zarosiť.

- Nasledujúce pokyny sa musia dodržiavať za každých okolností.

- Na čistenie plastových súčastí používajte iba čistiace prostriedky určené pre plastové časti.

– Pri práci s čistiacimi prostriedkami postupujte podľa pokynov od výrobcu.

⚠ POZOR

Príliš vysoký tlak vody alebo príliš horúci prúd vody či pary môžu poškodiť komponenty vozíka.

– Nasledujúce pokyny sa musia dodržiavať za každých okolností.

– Na čistenie exteriéru vozíka používajte vodou rozpustné čistiace prostriedky a vodu (prúd vody, špongiu, handru).

– Vyčistite všetky súčasti, po ktorých sa chodí, otvory na dopĺňanie oleja a ich okolie, a pred mazaním vyčistite aj maznice.

UPOZORNENIE

Upozornenie: čím častejšie vozík čistíte, tým častejšie ho musíte mazať.

Čistenie elektrického systému ▷

⚠ POZOR

Pri čistení elektrického systému vodou môže dôjsť k jeho poškodeniu.

– Čistenie súčastí elektrického systému vodou je zakázané!

– Používajte suché čistiace prostriedky podľa špecifikácií výrobcu.

– Neodstraňujte kryty atď.

– Súčasti elektrického systému vyčistite nekovovou kefou a prach vyfúkajte prúdom stlačeného vzduchu s nízkym tlakom.

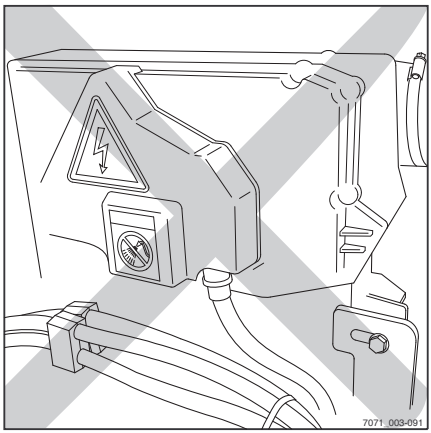

Premazanie zdvíhacieho stožiara a reťazí sprejom na reťaz ▷

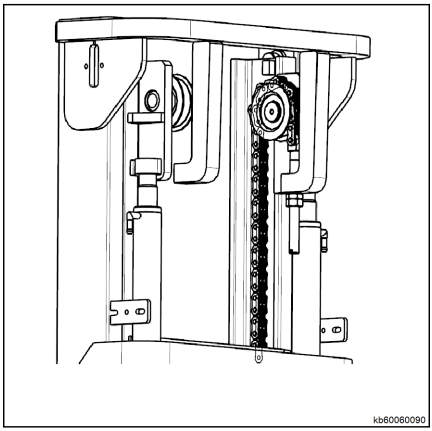

UPOZORNENIE

Ak je na reťazi nadmerné množstvo prachu, ktoré ovplyvňuje schopnosť maziva preniknúť do reťaze, zdvíhaciu reťaz je potrebné vyčistiť.

- Pod zdvíhací stožiar umiestnite zbernú vaňu.
- Čistenie vykonávajte pomocou alkylového derivátu, napríklad priemyselného čistiaceho prostriedku na naftové palivo (dodržiavajte bezpečnostné pokyny výrobcu).
- Ak používate parný čistič, nesmiete používať aditíva.
- Okamžite po vyčistení reťaz vysušte, aby ste odstránili vodu na povrchu reťaze aj vo vnútri čapov závesu. Počas sušenia reťazou niekoľkokrát pohnite.
- Bezprostredne aplikujte sprej na reťaz a počas toho udržujte reťaz v pohybe.

UPOZORNENIE

Zdvíhacie reťaze patria medzi bezpečnostné zariadenia. Používanie studených čistiacich prostriedkov, chemických čistiacich prostriedkov, žieravín alebo kvapalín obsahujúcich kyselinu alebo chlór spôsobí priame poškodenie reťazí.

Po umytí

▷

– Vozík dôkladne vysušte (napr. stlačeným vzduchom).
– Sadnite si na sedadlo vodiča a naštartujte vozík podľa pokynov.

⚠ POZOR

Nebezpečenstvo skratu!

– Ak aj napriek preventívnym opatreniam prenikla do elektrického systému vlhkosť, systém sa musí najskôr vysušiť stlačeným vzduchom.

Vyradenie z prevádzky

Všeobecné informácie

Táto kapitola obsahuje informácie o "**dočasnom vyradení z prevádzky**" a "**trvalom vyradení z prevádzky**".

Nevyhnutné opatrenia pred odstavením

Ak sa vozík nebude dlhšiu dobu používať, je nutné vykonať tieto úkony:

- Vyčistite vozík podľa postupu v kapitole "**Čistenie vysokozdvižného vozíka**" a zaparkujte ho na bezprašnom suchom dobre vetranom mieste, kde nemrzne.
- Niekoľkokrát po zarážku zdvihnite nosník vidlíc.
- Niekoľkokrát nakloňte zdvíhací stožiar dopredu a dozadu. Ak používate špeciálne nástavce, niekoľkokrát nimi pohnite.
- Spustite nosník vidlíc. Spustením vidlíc na vhodný podkladový povrch, napr. na paletu, uvoľnite napnutie nákladných reťazí.
- Skontrolujte hladinu hydraulického oleja a v prípade potreby olej doplňte.
- Na všetky nenafarbené diely naneste tenkú vrstvu maziva, ktoré ich ochráni pred koróziou.
- Namažte všetky mazacie body uvedené v kapitole "**Prehľadová tabuľka úkonov údržby**".
- Všetky odkryté elektrické kontakty batérie nasprejujte vhodným sprejom na kontakty.
- Vyberte batériu a uložte ju v suchej miestnosti, kde nemrzne.
- Pravidelne kontrolujte stav nabitia batérie a v prípade potreby ju nabite.
- Nadvihnite vozík tak, aby sa pneumatiky nedotýkali zeme. Predídete tak trvalej deformácii pneumatík.
- Naplňte palivovú nádrž.

– Ošetrite motor podľa pokynov výrobcu motora.
– Zakryte vozík plachtou, ktorá **NIE JE** vyrobená z plastu.
– Ak sa má vozík vyradiť z prevádzky na dlhšiu dobu, obráťte sa na autorizované servisné stredisko a požiadajte o informácie o ďalších opatreniach.

Opätovné uvedenie do prevádzky po dlhodobej odstávke

Ak sa vozík skladoval dlhšie než šesť mesiacov, pred opätovným uvedením do prevádzky ho treba dôkladne skontrolovať. Tak ako pri ročnej prehliadke, aj táto kontrola by mala zahŕňať všetky bezpečnostné prvky na vozíku.

– Dôkladne vyčistite vozík. Pozrite si kapitolu "Čistenie".
– Naolejujte spoje a ovládacie prvky.
– Skontrolujte stav batérie a hustotu kyseliny; ak je to potrebné, nabite ju.
– Uveďte motor do normálneho stavu podľa pokynov výrobcu motora.
– Skontrolujte motorový olej, či neobsahuje kondenzovanú vodu. V prípade potreby olej vymeňte
– Skontrolujte hydraulický olej, či neobsahuje kondenzovanú vodu, v prípade potreby olej vymeňte.
– Vykonajte kontroly a úlohy, ktoré sa majú vykonať pred každodennou prevádzkou.
– Uveďte vysokozdvižný vozík do prevádzky.

Pri uvádzaní do prevádzky skontrolujte najmä nasledujúce položky:

- Pohon, ovládanie, riadenie
- Brzdy (servisná brzda, parkovacia brzda)
- Zdvíhací systém (zariadenie na prevoz nákladu, nákladné reťaze, upevnenie)

UPOZORNENIE

Podrobnejšie informácie nájdete v dielenskej príručke k vozíku, prípadne sa obráťte na autorizované servisné stredisko.

Trvalé vyradenie z prevádzky (likvidácia)

Vysokozdvižný vozík je nutné zlikvidovať v súlade s miestnymi nariadeniami. V prípade nejasností ohľadom správnej likvidácie vysokozdvižných vozíkov v súlade s nariadeniami sa obráťte na autorizovanú predajnú sieť alebo recyklačnú spoločnosť oprávnenú na takúto likvidáciu.

UPOZORNENIE TÝKAJÚCE SA ŽIVOTNÉHO PROSTREDIA

Najmä batérie, kvapaliny (oleje, palivo, mazivá atď.), elektrické a elektronické súčasti a gumové súčasti sa musia likvidovať v súlade s konkrétnymi miestnymi právnymi nariadeniami pre jednotlivé typy materiálu.

5

Údržba

Všeobecné informácie

Aby bol vozík udržiavaný v dobrom prevádzkovom stave, opravy uvedené na nasledujúcich stranách sa musia vykonávať pravidelne, v stanovených intervaloch a musia sa používať spotrebné materiály navrhnuté na daný účel. Musí sa viesť písomný záznam o všetkých vykonaných prácach. Len v takomto prípade je zaručená platnosť záruky.

⚠ POZOR

Všetky nasledujúce úkony údržby a opravy musia vykonať autorizovaní servisní technici, aby bol vozík vždy v dobrom a bezpečnom prevádzkovom stave a aby spĺňal všetky technické špecifikácie.

⚠ POZOR

Intervaly rôznych úkonov pravidelnej údržby sa musia príslušne skrátiť, ak sa vozík používa v obzvlášť náročných podmienkach, ako napríklad:

- V prašnom prostredí
- Pri teplotách pod nulou
- Pri obzvlášť náročných prácach

Skrátené intervaly údržby určte v spolupráci so svojím autorizovaným servisným strediskom.

UPOZORNENIE

Obráťte sa na svoje autorizované servisné stredisko, kde môžete uzatvoriť zmluvu o údržbe vhodnú pre váš vysokozdvižný vozík.

Kvalifikačné požiadavky na personál

Údržbu smie vykonávať iba kvalifikovaná a oprávnená osoba. Pravidelné bezpečnostné kontroly a kontroly po výnimočnej udalosti musí vykonať oprávnená osoba. Príslušná oprávnená osoba musí posúdenie a hodnotenie vykonať výlučne z hľadiska bezpečnosti bez ovplyvnenia prevádzkovými alebo ekonomickými podmienkami. Oprávnená osoba musí mať dostatočné vedomosti a skúsenosti na posúdenie stavu vozíka a účinnosti ochranných zariadení v súlade s technickými postupmi a princípmi testovania vozíkov.

Údržba bez špeciálnych požiadaviek na kvalifikáciu

Jednoduché úkony údržby, napr. kontrolu hladiny hydraulického oleja, smie vykonávať aj personál bez špeciálnej kvalifikácie. Na túto činnosť sa nevyžaduje špeciálna kvalifikácia, ktorá sa požaduje u oprávnenej osoby. Požadované úlohy sú opísané v kapitole "Udržiavanie pripravenosti na prevádzku".

Úkony predchádzajúce údržbe

Než začnete s úkonmi údržby, vykonajte tieto kroky:

- Zaparkujte vozík v priestoroch, kde nezavadzia iným vozíkom.
- Zaparkujte vozík na rovnom povrchu a zaistite ho uložením klinov za kolesá, čím zabránite jeho neželanému pohybu.
- Priestory, kde budete údržbu vykonávať, uzavrite.
- Spustite ramená vidlíc až na podlahu.
- Aktivujte parkovaciu brzdu.
- Vysokozdvižný vozík vypnite a vyberte spínací kľúč zo zapaľovania.

Úkony predchádzajúce údržbe

⚠ NEBEZPEČENSTVO

Nebezpečenstvo vážneho úrazu elektrickým prúdom.

Pred akoukoľvek prácou s elektrickým systémom odpojte zápornú pripájaciu svorku batérie.

Plánovaná údržba vozíka

Údržba – každých 500 hodín

Pri prevádzkových hodinách										Vykonané	
500		1500		2500		3500		4500			
5500		6500		7500		8500		9500		✓	✗
Podvozok, karoséria a vybavenie											
Skontrolujte praskliny na podvozku											
Kontrola poškodenia ochrannej strechy/kabíny a sklenených tabúľ											
Kontrola prípadného poškodenia ovládacích prvkov, spínačov a spojov, namazanie a naolejovanie											
Kontrola správneho fungovania a poškodenia sedadla vodiča											
Kontrola dobrého stavu a fungovania bezpečnostného pásu											
Pneumatiky a kolesá											
Kontrola spoľahlivého pripevnenia kolies a kontrola uťahovacích momentov matíc na kolesách											
V prípade potreby kontrola opotrebovania pneumatík a tlaku vzduchu											
Kontrola poškodenia kolies											
Interný spaľovací motor											
Výmena motorového oleja a filtra											
Kontrola tesnosti a správneho fungovania chladiaceho systému											
Kontrola chladiacej kvapaliny a doplnenie podľa potreby											
Výmena vložky vzduchového filtra											
Palivový systém											
Výmena palivového filtra											
Kontrola palivového potrubia a svoriek											
Systém LPG											
Kontrola poškodenia systému LPG, kontrola bezpečného upevnenia skrutkových spojov a kontrola tesnosti pomocou spreja na vyhľadávanie netesností											
Riadenie a riadiaca náprava											
Mazanie ložísk zadných kolies											
Mazanie riadenej nápravy a kontrola tesnosti											
Brzda											
Kontrola hladiny oleja v brzdovom systéme											
Hydraulika											

Pri prevádzkových hodinách										Vykonané	
500		1500		2500		3500		4500			
5500		6500		7500		8500		9500		✓	✖
Kontrola stavu, správnej funkcie a tesnosti hydraulického systému											
Zdvíhací stožiar											
Kontrola poškodenia a opotrebovania nákladových reťazí a ich nastavenie a premazanie											
Kontrola poškodenia ložísk stožiara a namazanie. Kontrola doťahovacieho momentu											
Kontrola poškodenia a opotrebovania profilov stožiara. Premazanie profilov stožiara											

Údržba – každých 1000 hodín/raz za rok

Pri prevádzkových hodinách										Vykonané	
1000		2000		4000		5000		7000			
8000		10000		11000		13000		14000		✓	✗
Podvozok, karoséria a vybavenie											
Kontrola prasklín na podvozku											
Kontrola poškodenia ochrannej strechy/kabíny a sklenených tabúľ											
Kontrola poškodenia ovládacích prvkov, spínačov a spojov, namazanie a naolejovanie											
Kontrola správnej funkcie a poškodenia sedadla vodiča											
Voliteľné vybavenie: kontrola poškodenia a správneho fungovania dvoch pedálov a namazanie											
Kontrola dobrého stavu a fungovania bezpečnostného pásu											
Pneumatiky a kolesá											
Kontrola spoľahlivého pripevnenia kolies a kontrola uťahovacích momentov matíc na kolesách											
V prípade potreby kontrola opotrebovania pneumatík a tlaku vzduchu											
Kontrola poškodenia kolies											
Menič krútiaceho momentu											
Výmena prevodového oleja pre menič krútiaceho momentu											
Výmena filtra prevodového oleja pre prevod meniča											
Hnacia náprava											
Výmena oleja v hnacej náprave											
Interný spaľovací motor											
Výmena motorového oleja a filtra											
Kontrola stavu spaľovacieho motora (vizuálna)											
Kontrola tesnosti výfukového systému											
Nastavenie vôle ventilov/výkyvnej páky											
Kontrola tesnosti a správneho fungovania chladiaceho systému											
Kontrola chladiacej kvapaliny a doplnenie podľa potreby											
Výmena remeňa											
Výmena vložky vzduchového filtra											
Palivový systém											
Výmena palivového filtra											
Kontrola palivového potrubia a svoriek											

Pri prevádzkových hodinách										Vykonané	
1000		2000		4000		5000		7000			
8000		10000		11000		13000		14000		✓	✖
Systém LPG											
Kontrola poškodenia systému LPG, kontrola bezpečného upevnenia skrutkových spojov a kontrola tesnosti pomocou spreja na vyhľadávanie netesností											
Kontrola pretlakových ventilov (1,7 bar) a elektromagnetického uzatváracieho ventilu											
Výmena filtra LPG											
Generálna údržba výparníka/regulátora tlaku, výmena nálepky											
Kontrola obsahu CO vo výfukových plynoch											
Kontrola, či je dĺžka chodu motora po vypnutí prijateľná											
Riadenie											
Mazanie riadiacej nápravy											
Brzda											
Kontrola a nastavenie pracovnej brzdy											
Kontrola a nastavenie parkovacej brzdy											
Kontrola hladiny oleja v brzdovom systéme											
Výmena brzdového oleja											
Elektrický systém											
Kontrola poistiek											
Kontrola osvetlenia a svetelných kontroliek											
Kontrola všetkých pripojení napájacích káblov											
Hydraulika											
Kontrola stavu hydraulického systému a kontrola správneho fungovania a tesnosti											
Výmena vložky filtra hydraulického oleja											
Kontrola správneho fungovania blokovania hydrauliky (oddeľovacieho ventilu)											
Zmeniť hydraulický olej každých 2000 hodín											
Zdvíhací stožiar											
Kontrola prípadného poškodenia a opotrebovania nákladných reťazí Nastavenie a premazanie nákladných reťazí											
Kontrola poškodenia ložísk stožiara Premazanie ložísk stožiara a kontrola uťahovacieho momentu											
Kontrola prípadného poškodenia a opotrebovania profilov stožiara Premazanie profilov stožiara											
Kontrola poškodenia a tesnosti zdvihových valcov a spojov											

Pri prevádzkových hodinách										Vykonané	
1000		2000		4000		5000		7000			
8000		10000		11000		13000		14000		✓	✗
Kontrola poškodenia a opotrebovania vodiacich kladiek											
Kontrola poškodenia a zábrany opotrebovania podporných ložísk a kladiek reťazí											
Kontrola poškodenia a netesností na naklápacích valcoch a spojoch											
Kontrola prípadného poškodenia a opotrebovania nosníka vidlíc											
Kontrola poškodenia a správneho fungovania blokovania ramien vidlíc											
Kontrola prítomnosti bezpečnostnej skrutky na nosníku vidlíc alebo na nástavci											
Kontrola opotrebovania ramien vidlíc											
Premazanie dráh valcov a bežcov nosníka vidlíc											
Špeciálne vybavenie											
Kúrenie: kontrola filtra čerstvého vzduchu											
Kúrenie: kontrola poškodenia, údržba podľa pokynov výrobcu											
Kontrola opotrebovania a prípadného poškodenia nástavcov, údržba podľa pokynov výrobcu											
Kontrola opotrebovania a poškodenia spriahadla prívesu, údržba podľa pokynov výrobcu											

Údržba – každých 3000 hodín

Pri prevádzkových hodinách										Vykonané	
3000		6000		9000		12000		15000		✓	✗
Podvozok, karoséria a vybavenie											
Kontrola prasklín na podvozku											
Kontrola poškodenia ochrannej strechy/kabíny a sklenených tabúľ											
Kontrola poškodenia ovládacích prvkov, spínačov a spojov, namazanie a naolejovanie											
Kontrola správnej funkcie a poškodenia sedadla vodiča											
Voliteľné vybavenie: kontrola poškodenia a správneho fungovania dvoch pedálov a namazanie											
Kontrola dobrého stavu a fungovania bezpečnostného pásu											
Pneumatiky a kolesá											
Kontrola spoľahlivého pripevnenia kolies a kontrola uťahovacích momentov matíc na kolesách											
V prípade potreby kontrola opotrebovania pneumatík a tlaku vzduchu											
Kontrola poškodenia kolies											
Menič krútiaceho momentu											
Výmena prevodového oleja pre menič krútiaceho momentu											
Výmena filtra prevodového oleja pre prevod meniča											
Hnacia náprava											
Hnacia náprava: kontrola uchytenia, kontrola tesnosti a vyčistenie chladiacich rebier											
Kontrola hladiny oleja v náprave a výmena oleja v náprave											
Interný spaľovací motor											
Výmena motorového oleja a filtra motorového oleja											
Kontrola stavu spaľovacieho motora (vizuálna)											
Kontrola tesnosti výfukového systému											
Nastavenie vôle ventilov/výkyvnej páky											
Kontrola tesnosti a správneho fungovania chladiaceho systému											
Kontrola chladiacej kvapaliny a doplnenie podľa potreby											
Výmena chladiacej kvapaliny											
Výmena remeňa											
Výmena vložky vzduchového filtra											
Palivový systém											
Výmena palivového filtra											

Pri prevádzkových hodinách										Vykonané	
3000		6000		9000		12000		15000		✓	✗
Kontrola palivového potrubia a svoriek											
Systém LPG											
Kontrola poškodenia systému LPG, kontrola bezpečného upevnenia skrutkových spojov a kontrola tesnosti pomocou spreja na vyhľadávanie netesností											
Kontrola pretlakových ventilov (1,7 bar) a elektromagnetického uzatváracieho ventilu											
Výmena filtra LPG											
Generálna údržba výparníka/regulátora tlaku, výmena nálepky											
Kontrola obsahu CO vo výfukových plynoch											
Kontrola, či je dĺžka chodu motora po vypnutí prijateľná											
Riadenie a riadiaca náprava											
Mazanie ložísk zadných kolies											
Mazanie riadenej nápravy a kontrola tesnosti											
Brzda											
Kontrola a nastavenie pracovnej brzdy											
Kontrola a nastavenie parkovacej brzdy											
Kontrola hladiny oleja v brzdovom systéme											
Výmena brzdového oleja											
Elektrický systém											
Kontrola poistiek											
Kontrola osvetlenia a svetelných kontroliek											
Kontrola všetkých pripojení napájacích káblov											
Hydraulika											
Kontrola stavu, správnej funkcie a tesnosti hydraulického systému											
Výmena vložky filtra hydraulického oleja											
Kontrola správneho fungovania blokovania hydrauliky (oddeľovacieho ventilu)											
Zdvíhací stožiar											
Kontrola prípadného poškodenia a opotrebovania nákladných reťazí Nastavenie a premazanie nákladných reťazí											
Kontrola poškodenia ložísk stožiara, ich premazanie a kontrola uťahovacieho momentu											
Kontrola poškodenia a opotrebovania profilov stožiara a ich namazanie											
Kontrola poškodenia a tesnosti zdvihových valcov a spojov											

Pri prevádzkových hodinách										Vykonané	
3000		6000		9000		12000		15000		✓	✗
Kontrola poškodenia a opotrebovania vodiacich kladiek											
Kontrola poškodenia a opotrebovania podporných ložísk a valčekov reťazí											
Kontrola poškodenia a tesnosti naklápacích valcov a spojov											
Kontrola poškodenia a opotrebovania nosníka vidlíc											
Kontrola poškodenia a správneho fungovania blokovania ramien vidlíc											
Kontrola prítomnosti bezpečnostnej skrutky na nosníku vidlíc alebo na nástavci											
Kontrola opotrebovania a deformácie ramien vidlíc											
Premazanie dráh valcov a bežcov nosníka vidlíc											
Špeciálne vybavenie											
Kúrenie: kontrola filtra čerstvého vzduchu											
Kúrenie: kontrola poškodenia, údržba podľa pokynov výrobcu											
Kontrola opotrebovania a poškodenia nástavcov, údržba podľa pokynov výrobcu											
Kontrola opotrebovania a poškodenia spriahadla prívesu, údržba podľa pokynov výrobcu											

Tabuľka dávkovania

Jednotka	Odporúčané množstvo	Prevádzkový materiál	Technické údaje
Motor	9 l	Motorový olej	400MGX SAE15W-40 API CJ-4
Prevodové súkolie hydraulickej prevodovky	9 l	Prevodový olej	Dexron III
Hydraulický systém	35 l pre stožiar nižší ako (vrátane) 4500 mm	Hydraulický olej	≥–5 °C:L-HM46
	35 l na stožiar vyšší než 4500 mm		≥–5 °C:L-HM46
	35 l pre stožiar nižší ako (vrátane) 4500 mm	Hydraulický olej	≥–20 °C:L-HV32 (Pri použití v chladiarenských priestoroch)
	35 l na stožiar vyšší než 4500 mm		≥–20 °C:L-HV32 (Pri použití v chladiarenských priestoroch)
Brzdový systém	0,3 l	Brzdová kvapalina	DOT-3
Ložiská, premazanie mazníc	0,05 kg	Mazivo	Lítiová vazelína NLGL 2
Hnacia náprava	6 l	Prevodový olej	–15 °C~+49 °C: GL-5-85W/90
			–25 °C~+49 °C: GL-5-80W/90 (Na použitie v chladiarenských priestoroch)
Chladiaci systém	9 l	Chladiaca kvapalina/voda	PD-2A
Palivo		LPG	Pozrite si časť"Technické údaje"

⚠ VAROVANIE

Pri použití výrobkov so špecifikáciami nižšími, než sú uvedené v tabuľke, môže dôjsť k poškodeniu vozíka, na ktoré sa nevzťahuje záruka.

Prístup k bodom údržby

Otvorenie kapoty motora

⚠ VAROVANIE

Nebezpečenstvo úrazu!

Pred otváraním kapoty vypnite motor!

⚠ POZOR

Ak sa sedadlo vodiča pri otváraní kapoty nenachádza úplne vpredu, môže dôjsť k jeho poškodeniu.

Posuňte sedadlo vodiča úplne dopredu.

⚠ POZOR

– Stĺpik riadenia (1) posuňte čo najviac dopredu a zaistite ho; pozrite si časť s názvom „Nastavenie stĺpika riadenia“. ▷

– Posuňte sedadlo vodiča (2) úplne dopredu; pozrite si časť s názvom „Prispôsobenie sedadla vodiča“.

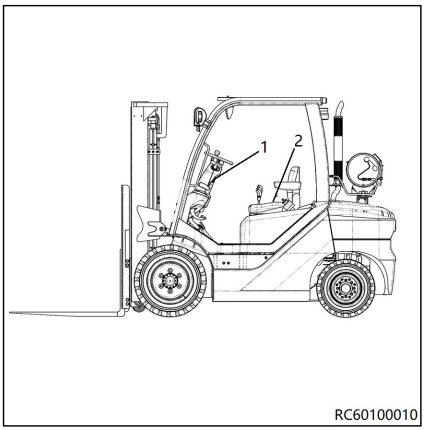

– Ľavou rukou zatlačte páčku (3) na kapote motora smerom nahor.

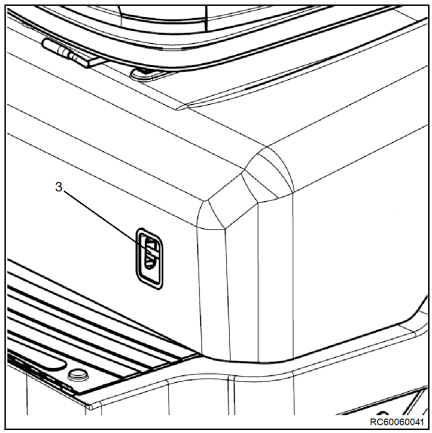

⚠ VAROVANIE

`Nebezpečenstvo úrazu pri spúšťaní kapoty motora!` Kapota motora je vybavená plynovou pružinou, ktorá udrží kapotu motora v otvorenej polohe. Ak na kapotu motora pôsobia ďalšie sily, napríklad ťažké predmety, silný vietor či iné osoby, kapota sa môže náhle spustiť. Chladné počasie a opotrebovanie môže znížiť výkon plynových pružín a spôsobiť spustenie kapoty motora.

– Ak sa pevnosť plynovej pružiny zhoršuje, vymeňte ju.

– Ak chcete vymeniť plynovú pružinu, obráťte sa na autorizované servisné stredisko.

Zatvorenie kapoty motora

⚠ VAROVANIE

Pri zatváraní kapoty motora hrozí nebezpečenstvo pomliaždenia!

Pri zatváraní kapoty motora sa medzi kapotou motora a hranami karosérie nesmú nachádzať žiadne predmety.

– Nedržte sa žiadneho z okrajov. Vždy zatvárajte kapotu motora uchopením každej z rukovätí jednou rukou.

– Stlačte červené tlačidlo(4).

– Potiahnite kapotu nadol, až kým zámok nezacvakne na miesto.

– Posuňte sedadlo vodiča úplne dopredu; pozrite si časť s názvom „Prispôsobenie sedadla vodiča“.

– Stĺpik riadenia posuňte čo najviac dopredu a zaistite ho; pozrite si časť s názvom „Prispôsobenie stĺpika riadenia“.

Inštalácia a demontáž podlahovej dosky.

Demontáž podlahovej dosky

⚠ POZOR

Nebezpečenstvo skratu v prípade poškodenia káblov!

– Skontrolujte, či nie sú poškodené prepojovacie káble.
– Pri demontáži a inštalácii podlahovej dosky dávajte pozor, aby ste nepoškodili prepojovacie káble.

UPOZORNENIE

V podlahovej doske sa nachádza výrez, do ktorého môže operátor vložiť prsty a tak ho zdvihnúť. Výrez sa nachádza pod gumovou rohožou.

UPOZORNENIE

K podlahovej doske je pripevnený plynový pedál, ktorý sa demontuje spolu s ňou. Konektor plynového pedála sa nachádza pod podlahovou doskou.

– Otvorte kapotu motora.
– Vyberte gumovú rohož (1). ▷
– Mierne nadvihnite podlahovú dosku.
– Vytiahnite podlahovú dosku pod brzdový pedál a položte ju vo vzpriamenej polohe.
– Vyberte podlahovú dosku a odložte ju na bezpečné miesto.

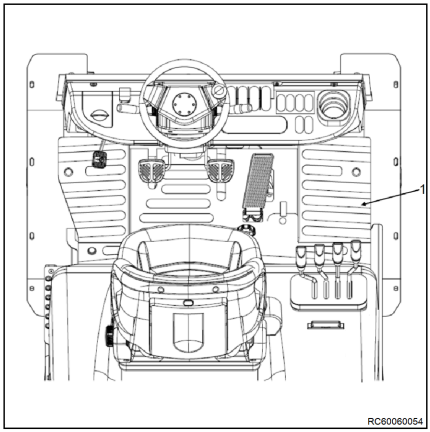

Inštalácia podlahovej dosky

⚠ VAROVANIE

Nebezpečenstvo pomliaždenia medzi podlahovou doskou a okrajom rámu!

Ak sa pri zatváraní podlahovej dosky medzi podlahovou doskou a okrajom rámu nachádzajú končatiny alebo iné predmety, môže dôjsť k ich pomliaždeniu.

– Dbajte na to, aby sa pri zatváraní podlahovej dosky nič nenachádzalo medzi podlahovou doskou a okrajom podvozka.

– Položte podlahovú dosku v priestore na nohy vo vzpriamenej polohe.

- Umiestnite podlahovú dosku dopredu.
- Opatrne položte podlahovú dosku a zavrite ju.
- Zasuňte gumovú podložku.
- Zatvorte kapotu motora.

Údržba a servis

Výmena motorového oleja

⚠ VAROVANIE

Nebezpečenstvo popálenia!

Ak je potrebné vypustiť motorový olej, keď je olej ešte horúci, zabráňte kontaktu s olejom a používajte ochranu zraku, aby ste predišli popáleninám.

Nedodržanie predpisov môže mať za následok smrť alebo vážne zranenie.

⚠ POZOR

Používajte iba určený olej. Iné typy oleja môžu ovplyvniť kvalitu používania a skrátiť životnosť motora alebo vnútorných častí.

Zabráňte znečisteniu motora nečistotami alebo prachom. Pred zložením uzáveru oleja dôkladne vyčistite uzáver/mierku oleja a okolie.

Nemiešajte olej rôznych značiek. Miešanie rôznych značiek oleja vážne ovplyvní mazanie.

Vyhnite sa preplneniu. Preplnenie môže mať za následok výskyt bieleho dymu, nadmerné otáčky alebo vnútorné poškodenie.

⚠ POZOR

Venujte pozornosť ochrane životného prostredia. Použitý olej zlikvidujte podľa príslušných predpisov. Nedodržanie zákonov a iných právnych predpisov bude mať za následok vážne poškodenie životného prostredia.

Dodržiavajte pokyny agentúry EPA alebo vládne opatrenia upravujúce správnu manipuláciu s nebezpečnými materiálmi (ako je olej, motorová nafta a chladiaca kvapalina motora).

Zakazuje sa nezodpovedné zaobchádzanie s nebezpečnými materiálmi, ako je napríklad vypúšťanie nebezpečného odpadu do vodných tokov, na zem, do podzemných vôd alebo do drenážnych kanálov.

Pri vypúšťaní oleja postupuje nasledovne:

– Uistite sa, že je vozík zaparkovaný vo vodorovnej polohe.

– Naštartujte motor a nechajte ho bežať, kým nedosiahne prevádzkovú teplotu.

– Vypnite motor.

– Zložte uzáver oleja(1), aby ste mohli odvetrať kľukovú skriňu. Uľahčíte si tým vypúšťanie oleja. ▷

– Pod motor podložte plochú nádobu, aby ste zachytili použitý olej.

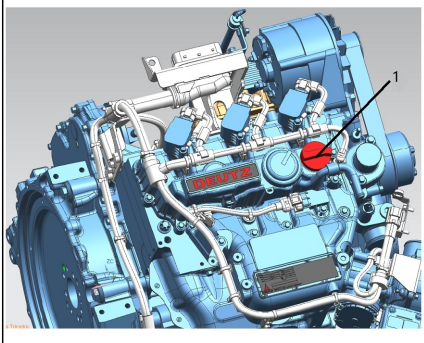

RC60040009

– Vyberte vypúšťaciu zátku oleja(2) a nechajte olej vytiecť do zbernej nádoby. Po úplnom vypustení oleja založte výpustnú zátku oleja ▷

Súčiastka	Uťahovací moment
Výpustná zátka	55 N.m

– Použitý olej zlikvidujte podľa predpisov.

Doplnenie motorového oleja

– Uistite sa, že je vozík zaparkovaný vo vodorovnej polohe.

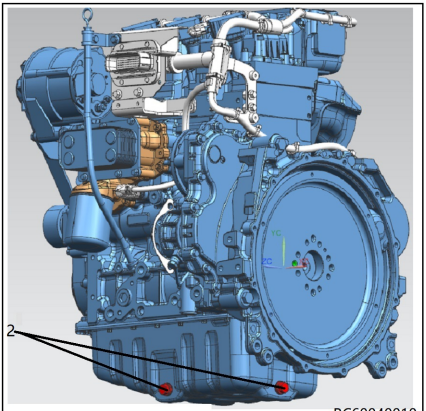

RC60040010

– Zložte uzáver oleja(1).

– Doplňte odporúčaný originálny olej, pričom ho rozdeľte na niekoľko dielov na postupné doplnenie.

– Počkajte približne 1 ~ 2 minúty a potom skontrolujte hladinu motorového oleja.

– Skontrolujte, či sa olej nachádza medzi hornou a dolnou hranicou na mierke hladiny oleja.

– Zopakujte vyššie uvedený postup, kým hladina motorového oleja nedosiahne príslušnú úroveň.

– Rukou dotiahnite uzáver oleja. Prílišné dotiahnutie môže poškodiť uzáver.

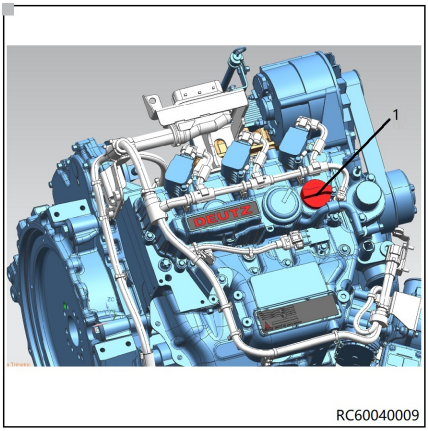

RC60040009

⚠ POZOR

– Dávajte pozor, aby sa pri dopĺňaní motorového oleja nedostali do motora látky zvonka.

– Prekročenie hornej hranice mierky oleja môže spôsobiť rôzne poruchy motora. Ak ste prekročili hornú hranicu ukazovateľa hladiny oleja, vypúšťaním oleja zaistite, aby hladina motorového oleja siahala do výšky medzi hornou a dolnou hranicou na mierke hladiny oleja.

– Nepoužívajte neuvedené prísady do motorového oleja.

Výmena filtra motorového oleja

– Demontujte olejový filter (1).

– Pomocou kľúča na filtre demontujte olejový filter (1).

⚠ POZOR

Pri odpájaní olejového filtra sa môže olej vo filtri vyliať. Pri odpájaní filtra použite handričku, aby ste zabránili kontaminácii ostatných súčastí. Po výmene olejového filtra utrite všetky ostatné súčasti zasiahnuté olejom.

– Vyčistite montážnu plochu filtra motorového oleja.

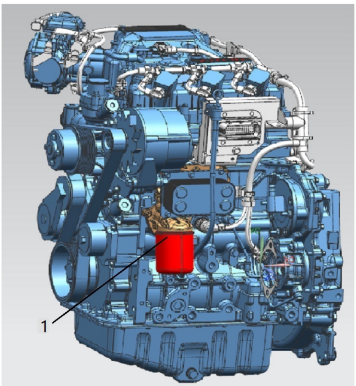

RC60040011

– Jemne rozotrite motorový olej po tesnení nového olejového filtra.

– Nový olejový filter dočasne namontujte otáčaním rukou.

– Namontujte olejový filter pomocou kľúča na filtre, kým sa tesnenie nebude dotýkať, a dotiahnite. Uťahovací moment: 10 N.m ~ 12 N.m.

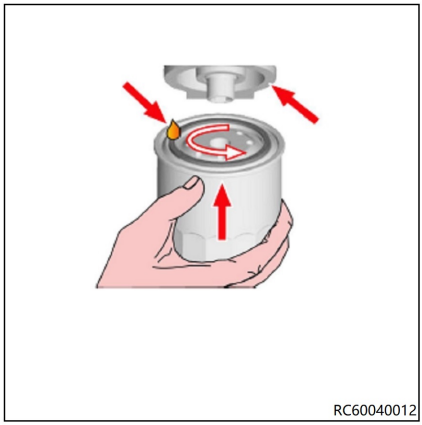

UPOZORNENIE

Pozrite si návod k náhradným dielom motora, kde nájdete objednávkové čísla použiteľných filtrov motorového oleja.

– Motor naplňte motorovým olejom podľa podrobných pokynov v časti „Doplnenie motorového oleja“.

Výmena chladiacej kvapaliny

Univerzálna originálna chladiaca kvapalina: 1 rok alebo 1 200 hodín.

Originálna chladiaca kvapalina LCC: 3 roky alebo 6 000 hodín.

NEBEZPEČENSTVO

– Nikdy neotvárajte zátku chladiča, kým je motor prehriaty. Ak sa zátka chladiča otvorí, keď je motor prehriaty, vystrekne horúca voda a môže spôsobiť vážne popáleniny. Otvorte zátku chladiča až potom, keď sa presvedčíte, že je motor dostatočne vychladnutý.

– Označte a oddeľte nádoby na uloženie chladiacej kvapaliny od nádob na nápoje, aby ste predišli zámene. Pri požití chladiacej kvapaliny okamžite vyhľadajte lekársku pomoc.

POZOR

Pri výmene chladiacej kvapaliny dávajte pozor, aby sa chladiaca kvapalina nedostala na remene ani elektrické zariadenia.

Vyprázdnenie chladiaceho systému

– Uistite sa, že motor a chladič vychladli.

– Pod systém umiestnite vhodné zberné nádoby.

– Odskrutkujte poistnú skrutku (1)v kľukovej skrini.

– Vypustite chladiacu kvapalinu a vyčistite nádrž.

– Vložte poistnú skrutku (1) s novým tesniacim krúžkom.

– Zatvorte poistné veko chladiča.

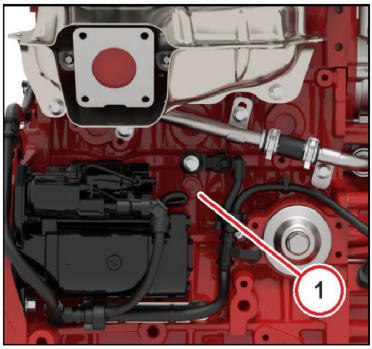

RC60040015

Naplnenie a odvetranie chladiaceho systému

⚠ NEBEZPEČENSTVO

Nebezpečenstvo popálenia horúcou chladiacou kvapalinou! Chladiaci systém pod tlakom! Uzáver otvárajte len po vychladnutí!

– Opatrne otvorte uzáver chladiaceho systému (2).

– V prípade potreby uvoľnite vetraciu skrutku chladiča.

– Doplňte chladiacu kvapalinu až po značku max. alebo limit plnenia.

– Zapnite všetko dostupné vykurovanie a nastavte ho na najvyššiu úroveň tak, aby sa okruh kúrenia naplnil a odvetral.

– Zatvorte poistné veko chladiča.

– Nechajte motor bežať, kým nedosiahne prevádzkovú teplotu (otváraciu teplotu termostatu).

– Vypnite motor a počkajte, kým nevychladne.

– Skontrolujte hladinu chladiacej kvapaliny v chladnom motore a v prípade potreby ju doplňte po značku MAX alebo hladinu naplnenia na kompenzačnej nádrži.

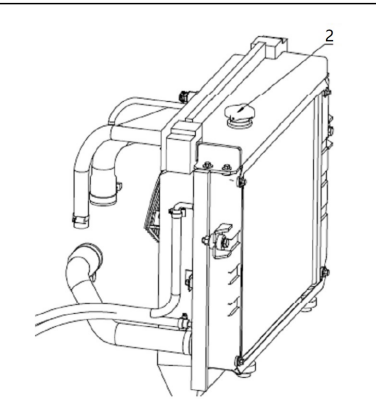

RC60040014

UPOZORNENIE

Používajte odporúčanú nemrznúcu zmes. Informácie nájdete v kapitole s názvom „Chladiaca kvapalina motora – technické údaje“

⚠ POZOR

- Nemiešajte nemrznúce prostriedky od rôznych výrobcov.
- Nemiešajte chladiace kvapaliny s rôznymi koncentráciami.
- Nepridávajte aditíva, ktoré neodporúčame.
- Zatiaľ čo nedostatočná koncentrácia chladiacej kvapaliny môže spôsobiť koróziu alebo zamrznutie, nadmerná koncentrácia môže znížiť výkon chladenia. Do chladiacej kvapaliny so 40 % nemrznúceho prípravku primiešajte 3 – 5 % aditív (DCA4), aby sa zabránilo korózii.

UPOZORNENIE

Po doplnení chladiacej kvapaliny kontrolujte hladinu chladiacej kvapaliny v expanznej nádržke najmenej v priebehu dvoch alebo troch dní.

UPOZORNENIE TÝKAJÚCE SA ŽIVOTNÉHO PROSTREDIA

Vymenenú chladiacu kvapalinu zlikvidujte v súlade s predpismi stanovenými príslušnými orgánmi. Likvidácia vymenenej chladiacej kvapaliny do pôdy, kanalizácie, odtokov, riek alebo mora spôsobí vážne znečistenie životného prostredia. Porušenie predpisov týkajúcich sa likvidácie motorového oleja bez dodržiavania pravidiel manipulácie je trestné.

Čistenie chladiča, kontrola tesnosti

- Vozík bezpečne zaparkujte.
- Otvorte kapotu motora.

– Vyčistite chladič (1).

– Rebrá chladiča vyčistite vhodnou kefou a vyfúkajte stlačeným vzduchom (max. 2 bary).

– Skontrolujte netesnosti na chladiči a hadiciach chladiaceho systému a v prípade potreby dotiahnite svorky.

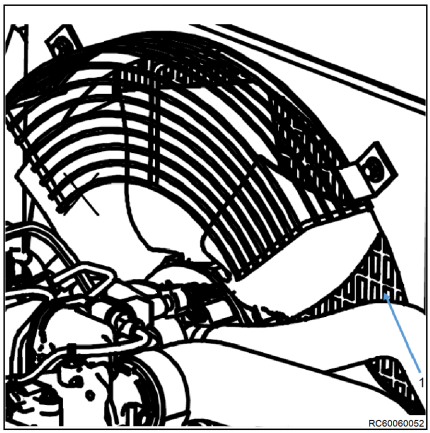

⚠ POZOR

Riziko poškodenia motora!

Nízka hladina chladiacej kvapaliny signalizuje netesnosti v chladiacom systéme.

– Skontrolujte, či boli netesnosti odstránené.

– Ak neboli, obráťte sa na autorizované servisné stredisko.

– Zatvorte kapotu motora.

Čistenie vzduchového filtra

Zanesené vložky filtra môžu mať nepriaznivý vplyv na výkon motora. Vložku vzduchového filtra pravidelne čistite.

– Uvoľnite príchytku(2) a vyberte kryt hlavy vzduchového filtra(1).

– Vytiahnite vzduchový filter(3)

– Prefúknutím filtra stlačeným vzduchom smerom von odstráňte z filtra prach(5). Pri odstraňovaní prachu používajte minimálny tlak vzduchu, aby ste predišli poškodeniu vložky.

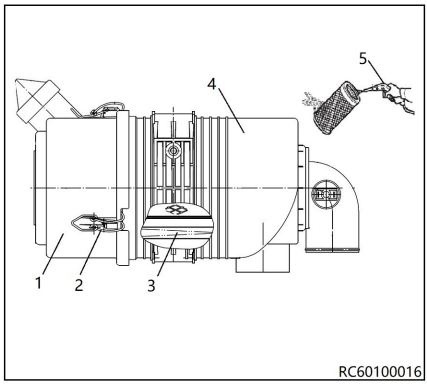

⚠ POZOR

Nebezpečenstvo spôsobené letiacimi predmetmi!

Pri údržbe motora a používaní stlačeného vzduchu alebo tlakových vodných trysiek používajte ochranu zraku, aby ste zabránili poškodeniu zraku prachom, odletujúcimi úlomkami, stlačeným vzduchom alebo tlakovou vodou alebo plynom.

Nedodržanie tohto pokynu môže mať za následok poranenie.

– Vložku vzduchového filtra čistite každých 200 hodín.

– Ak je vložka filtra poškodená, silne znečistená alebo zamastená, vymeňte ju za novú.

⚠ POZOR

Vložka vzduchového filtra vyžaduje častejšie čistenie, keď sa motor používa v prašnom prostredí.

– Dôkladne vyčistite vnútrajšok krytu hlavy vzduchového filtra (1).
– Filter (3) vložte do telesa vzduchového filtra (4).
– Založte kryt vzduchového filtra späť na miesto a dotiahnite kryt hlavy vzduchového filtra na teleso vzduchového filtra.

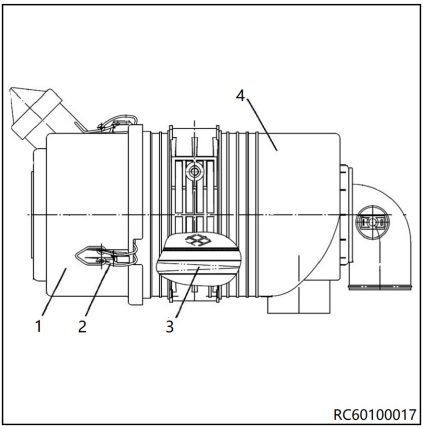

Výmena vzduchového filtra

– Otvorte kapotu motora.
– Stlačte západku(5)
– Potlačte dopredu konzolu(6).
– Uvoľnite príchytku(2) a vyberte kryt filtra(1).

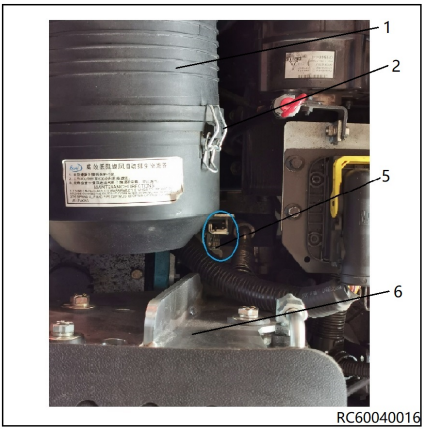

– Vytiahnite vzduchový filter (3) ▷

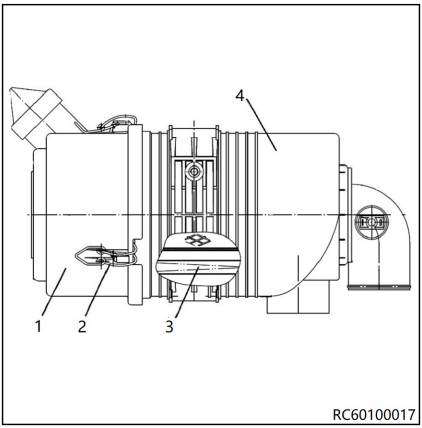

UPOZORNENIE

Dôkladne vyčistite vnútrajšok krytu hlavy vzduchového filtra (1).

– Dbajte na to, aby sa filter počas inštalácie nepoškodil a aby sa nainštaloval v správnom smere.
– Vložku filtra vložte späť do telesa vzduchového filtra (4).
– Nasaďte kryt vzduchového filtra na miesto.

Kontrola a výmena remeňa

Kontrola remeňového pohonu

⚠ POZOR

Na remeňovom pohone vykonávajte úkony len vtedy, keď je motor zastavený! Po oprave: Skontrolujte, či je namontované všetko ochranné vybavenie a či boli z motora odstránené všetky nástroje.

- Vizuálne skontrolujte celý remeňový pohon, či nie je poškodený.
- Vymeňte poškodené súčasti.
- V prípade potreby znovu namontujte ochranné vybavenia.
- Dávajte pozor na správne nasadenie nových remeňov. Po 15 minútach prevádzky skontrolujte napnutie.

Výmena rebrovaného klinového remeňa ▷

- Tlačte napínaciu kladku nástrčkovým kľúčom v smere šípky dovtedy, kým nebude možné zaisťovací čap zafixovať v montážnom otvore. Rebrovaný klinový remeň je teraz bez napnutia.
- Rebrovaný klinový remeň najskôr stiahnite z najmenšieho valčeka alebo z najmenšej napínacej kladky.
- Založte nový rebrovaný klinový remeň.
- Pomocou čapového kľúča zaistite napínaciu remenicu a vyberte prídržný čap.
- Rebrovaný klinový remeň napnite pomocou napínacej kladky a nástrčkového kľúča. Skontrolujte, či je rebrovaný klinový remeň správne umiestnený vo svojom vodiacom mechanizme.

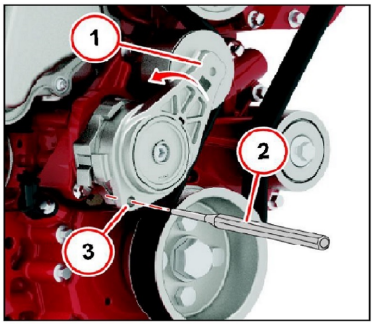

RC60040017

1 Napínacia remenica
2 Zaisťovací čap
3 Montážny otvor

Kontrola napnutia remeňa ▷

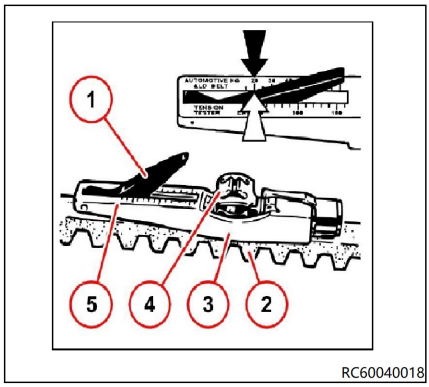

- Spustite indikačné rameno (1) do meracieho zariadenia.
- Umiestnite vodiaci mechanizmus (3) medzi dve remenice na klinový remeň (2). Zarážka musí byť na boku.
- Rovnomerne stláčajte tlačidlo (4) v pravých uhloch ku klinovému remeňu (2), až kým nebudete počuť alebo cítiť, že pružina zapadla.
- Opatrne zdvihnite meracie zariadenie bez toho, aby ste zmenili polohu indikačného ramena (1)).
- Odčítajte nameranú hodnotu v priesečníku (šípka), na stupnici (5) a indikačnom ramene (1).
- V prípade potreby opäť utiahnite a meranie zopakujte.

Výmena hrubého olejového filtra hydraulickej prevodovky

UPOZORNENIE TÝKAJÚCE SA ŽIVOTNÉHO PROSTREDIA

Dodržiavajte pokyny na likvidáciu kvapalín a mazív.

UPOZORNENIE

Pod hrubý olejový filter podložte nádobu na zachytenie oleja vytekajúceho z prevodovky.

- Odstráňte podlahovú dosku.
- Odskrutkujte upevňovacie skrutky s podložkami na hrubom olejovom filtri.
- Pomaly vytiahnite hrubý olejový filter, aby olej stekal do nádoby.
- Odskrutkujte hrubý olejový filter zo sedla olejového filtra.

– Odskrutkujte upevňovaciu maticu na hrubom olejovom filtri a potom vyberte vložku filtra.
– Vymeňte ju za novú vložku hrubého olejového filtra. Nasaďte vložku filtra a potom založte spodný kryt na vreteno filtra. Dotiahnite maticu.
– Pomocou upevňovacích skrutiek namontujte hrubý olejový filter späť do prevodovky.
– Založte podlahovú platňu na miesto.

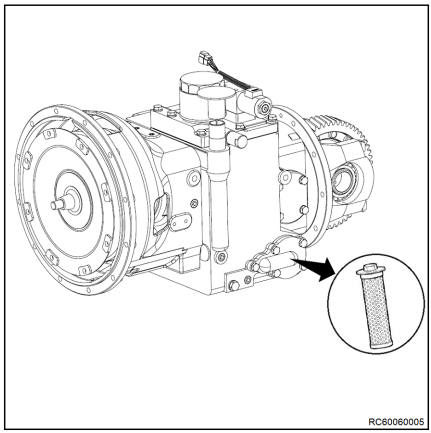

Výmena jemného filtra hydraulického oleja prevodovky

UPOZORNENIE TÝKAJÚCE SA ŽIVOTNÉHO PR

S kvapalinami a mazacím olejom manipulujte v súlade s pokynmi.

UPOZORNENIE

V prípade úniku prevodového oleja je potrebné pod jemný olejový filter umiestniť zbernú nádobu.

– Demontujte podlahovú platňu.
– Odskrutkujte jemný olejový filter(1) z hydraulickej prevodovky.
– Založte nový jemný olejový filter a dôkladne ho zaistite.
– Znova namontujte podlahovú platňu.

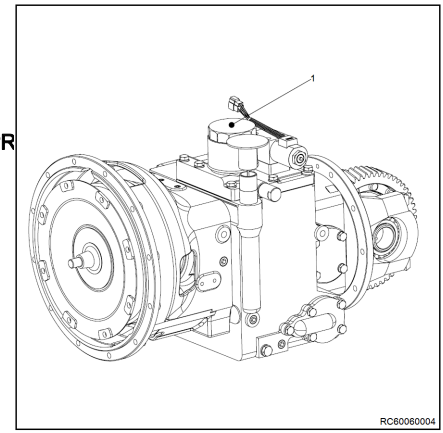

Výmena oleja v hydraulickej prevodovke ▷

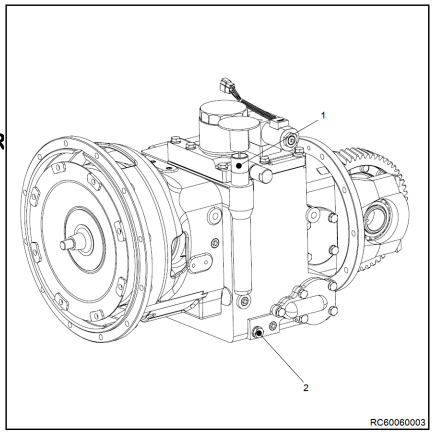

UPOZORNENIE TÝKAJÚCE SA ŽIVOTNÉHO PR

Dodržiavajte pokyny pre manipuláciu s palivom a mazivami

– Pod pravú stranu podvozka vozíka podložte zachytávaciu nádobu.
– Odstráňte podlahovú dosku.
– Odskrutkujte výpustnú zátku oleja (2).
– Úplne vypustite olej z prevodových stupňov prevodovky.
– Očistite okolie vypúšťacej zátky.
– Založte vypúšťaciu zátku a podložku na miesto.

UPOZORNENIE TÝKAJÚCE SA ŽIVOTNÉHO PROSTREDIA

Odpadový hydraulický olej zlikvidujte správnym spôsobom.

– Odskrutkujte uzáver plniaceho otvoru (1).
– Cez plniace potrubie doplňte prevodový olej.
– Pomocou mierky oleja skontrolujte hladinu prevodového oleja, ktorá by mala siahať po hornú značku na mierke oleja.
– Založte podlahovú dosku.
– Naštartujte motor a chvíľu ho nechajte bežať v neutrálnej polohe. Po zastavení motora opäť skontrolujte hladinu oleja, ktorá by sa mala nachádzať medzi hornou a dolnou značkou na mierke oleja. Skontrolujte aj zvodový odpor olejovej nádrže.

UPOZORNENIE

Uzáver plniaceho hrdla funguje aj ako odvzdušňovací uzáver.

Výmena prevodového oleja v hnacej náprave ▷

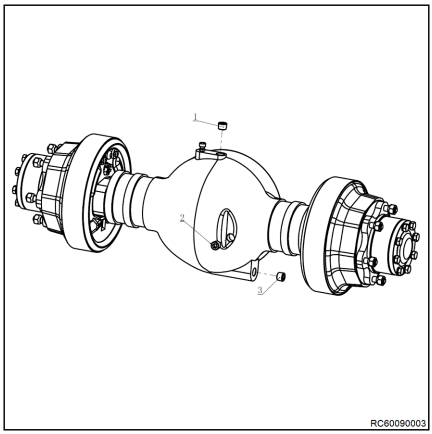

Vypustenie prevodového oleja

– Odstavte vysokozdvižný vozík na rovnom povrchu.

– Odskrutkujte zátku otvoru na dopĺňanie oleja(1), aby bolo možné prevodový olej ľahšie vypustiť.

– Pod prevodovku hnacej nápravy podložte nádobu na zachytenie odpadového prevodového oleja.

– Vyberte zátku(3) a vypustite prevodový olej. Po vytečení všetkého prevodového oleja z prevodovky znova založte zátku na miesto.

UPOZORNENIE TÝKAJÚCE SA ŽIVOTNÉHO PROSTREDIA

Použitý prevodový olej zlikvidujte predpísaným spôsobom.

Doplnenie prevodového oleja

– Odskrutkujte zátky plniaceho otvoru oleja(1) a otvoru na kontrolu hladiny oleja(2) .

– Prevodovku naplňte novým prevodovým olejom, až kým olej nezačne vytekať z otvoru na kontrolu hladiny oleja.

UPOZORNENIE

- *Vysoká viskozita prevodového oleja znamená, že vyplnenie medzier v prevodovke novým olejom trvá určitý čas. Preto je vhodnejšie používať tlakový plniaci nástroj. V opačnom prípade bude doplňanie trvať relatívne dlho. Aj keď olej vyteká z plniaceho otvoru, neznamená to, že je podľa hladiny oleja náprava plná. Počkajte 5 – 8 minút, kým prevodový olej nezaplní medzery v prevodovke.*
- *Používajte iba prevodový olej podľa uvedených pokynov.*

– Založte zátky plniaceho otvoru a otvoru na kontrolu hladiny oleja.

Postup pri výmene kolies

Postup pri výmene zadného kolesa

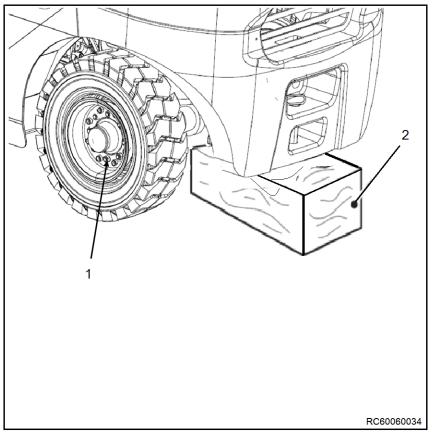

- Vypnite vysokozdvižný vozík a vykonajte úkony, ktoré predchádzajú údržbe.
- Čiastočne uvoľnite upevňovacie matice kolesa (1).
- Pomocou zdviháka nadvihnite zadnú stranu vozíka a pod dodatočné závažie umiestnite podpery (2).
- Spustite vozík tak, aby dosadol na podpery.
- Matice (1) úplne odskrutkujte a zložte koleso.
- Založte nové koleso tak, aby dohusťovací ventil bol na vonkajšej strane.
- Dotiahnite upevňovacie matice, dodržujte pritom trojbodovú postupnosť uvedenú v príslušnom odseku:
- Mierne dotiahnite matice, aby sa koleso spoľahlivo usadilo na náboji.
- Dotiahnite matice na 50 % predpísaného momentu.
- Zdvihnite vozík, aby sa uvoľnili podpery.
- Odstráňte podpery.
- Spustite vozík na zem.
- Dotiahnite matice kolesa úplným uťahovacím momentom (pozrite si príslušný odsek).
- Pri výmene kolies s pneumatikami nahustite pneumatiky na predpísaný tlak.

Výmena predného kolesa

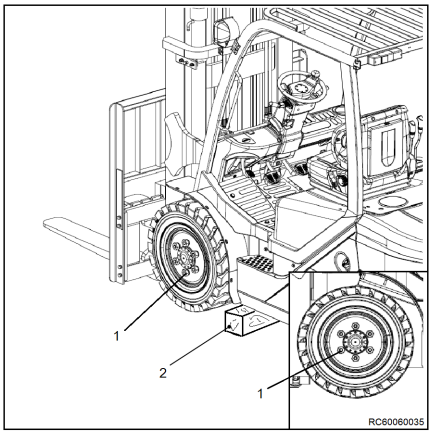

- Zdvihnite ramená vidlíc aspoň 1 m nad zem.
- Vypnite vysokozdvižný vozík a vykonajte úkony, ktoré predchádzajú údržbe.
- Čiastočne uvoľnite upevňovacie matice kolesa (1).
- Vložte zdvihák pod pevný podstavec stožiara alebo pod rám podvozka na strane, na ktorej sa má vymeniť koleso.
- Zablokujte zadné kolesá pomocou klinov, aby sa zabránilo náhodnému pohybu vozíka dozadu.
- Zdvihákom zdvihnite prednú časť vozíka a na strane, na ktorej sa vymieňa koleso, umiestnite podpery (2).
- Spustite vozík, aby dosadol na stabilné, pevné podpery (2). Dávajte pozor, aby sa vozík neopieral o prívodné potrubie valcov.
- Matice (1) úplne odskrutkujte a zložte koleso.
- Založte nové koleso tak, aby dohusťovací ventil bol na vonkajšej strane.
- Dotiahnite upevňovacie matice, dodržujte pritom trojbodovú postupnosť uvedenú v príslušnom odseku:
- Mierne dotiahnite matice, aby sa koleso spoľahlivo usadilo na náboji.
- Dotiahnite matice na 50 % predpísaného momentu.
- Zdvihnite vozík, aby sa uvoľnili podpery (2).
- Odstráňte podpery (2).
- Spustite vozík na zem.
- Dotiahnite matice kolesa úplným uťahovacím momentom (pozrite si príslušný odsek).
- Pri výmene kolies s pneumatikami nahustite pneumatiky na predpísaný tlak.

Výmena brzdovej kvapaliny

UPOZORNENIE TÝKAJÚCE SA ŽIVOTNÉHO PROSTREDIA

S kvapalinami a mazacím olejom manipulujte v súlade s pokynmi.

UPOZORNENIE

Požiadajte svojho autorizovaného predajcu o vypustenie a výmenu kvapaliny v brzdovom systéme.

- Kapacita: približne 0,3 l.

POZOR

Pri nesprávnom zmiešaní s brzdovou kvapalinou môže dôjsť k hrdzaveniu tesniacej jednotky brzdového systému, a to aj v rozsahu, v ktorom hrozí porucha brzd, závažné následky atď.

Dopĺňanie hydraulického oleja

– Odskrutkujte zostavu uzáveru oleja (1). ▷

– Doplňte hydraulický olej cez prívod oleja.

– Pomocou mierky skontrolujte hladinu oleja. Hladina oleja musí dosahovať úroveň hornej značky na mierke oleja.

– Zatvorte kapotu motora.

– Naštartujte motor a chvíľu ho nechajte bežať. Znova skontrolujte hladinu oleja. Skontrolujte tesnenia.

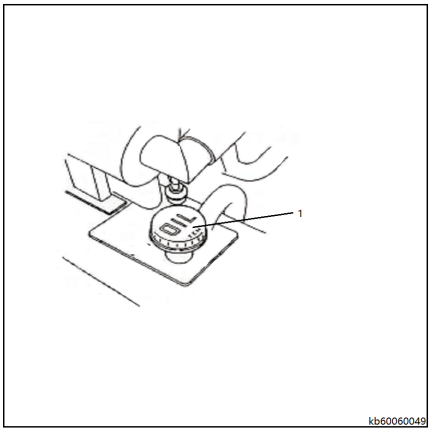

Kontrola hladiny hydraulického oleja

UPOZORNENIE TÝKAJÚCE SA ŽIVOTNÉHO PROSTREDIA

Dodržiavajte pokyny na manipuláciu s kvapalinami a mazivami a ich likvidáciu.

UPOZORNENIE

Hladina oleja by sa mala kontrolovať len vtedy, keď je zdvíhací stožiar vo zvislej polohe a nosník vidlíc je spustený.

– Aktivujte parkovaciu brzdu.

– Otvorte kryt motora.

– Odskrutkujte uzáver oleja s mierkou oleja.

– Na vysušenie mierky oleja (1) použite čistú handričku. ▷

– Hladina oleja by sa mala pohybovať v rozsahu medzi hornými a spodnými značkami na mierke oleja.

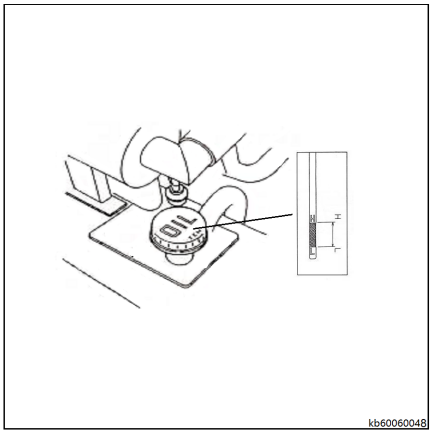

VAROVANIE

Hydraulický olej sa musí kontrolovať, keď je motor zastavený a vysokozdvižný vozík je vo vodorovnej polohe.

– V prípade potreby doplňte hydraulický olej až po hornú značku.

– Mierku oleja vráťte na miesto.

– Bezpečne založte na miesto kryt motora.

Výmena sacieho filtra

UPOZORNENIE TÝKAJÚCE SA ŽIVOTNÉHO PROSTREDIA

Dodržiavajte pokyny na likvidáciu kvapalín a mazív.

UPOZORNENIE

Hydraulický olej bude vytekať. Pod filter umiestnite olejovú vaňu.

– Otvorte kryt motora.

– Odmontujte podložku pedála a konzolu.
– Uvoľnite upevňovacie skrutky a podložky zostavy krytu a potom zostavu krytu vyberte.
– Pomaly vytiahnite zostavu krytu, aby olej mohol prúdiť späť do nádrže.
– Vyskrutkujte sací filter (1) zo zostavy krytu. ▷
– Naskrutkujte nový sací filter, až kým sa neutiahne.
– Pomocou upevňovacích skrutiek namontujte zostavu krytu späť na rám.
– Namontujte späť konzolu a podložku pedála.
– Namontujte kryt motora.

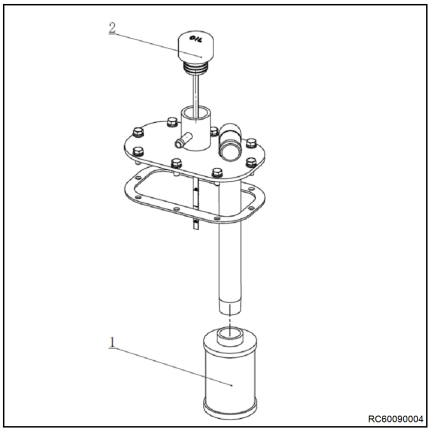

Výmena odvzdušňovacieho filtra

UPOZORNENIE TÝKAJÚCE SA ŽIVOTNÉHO PROSTREDIA

S kvapalinami a mazacím olejom manipulujte v súlade s pokynmi.

– Otvorte kapotu motora.

– Odskrutkujte odvzdušňovací filter (2) a mierku oleja a vyberte ich.
– Z odvzdušňovacieho filtra vyberte mierku oleja a guľôčky na základni mierky oleja a mierku namontujte na nový odvzdušňovací filter.
– Naskrutkujte odvzdušňovací filter s mierkou oleja späť na miesto.
– Zatvorte kapotu motora.

▷

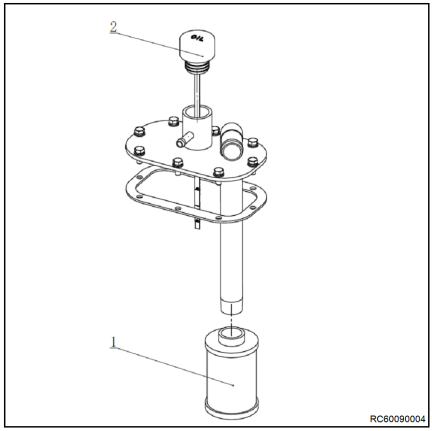

UPOZORNENIE

V prašných prostrediach sa môže vyžadovať častejšia výmena respirátorov.

6

Technický katalógový list

Rozmery

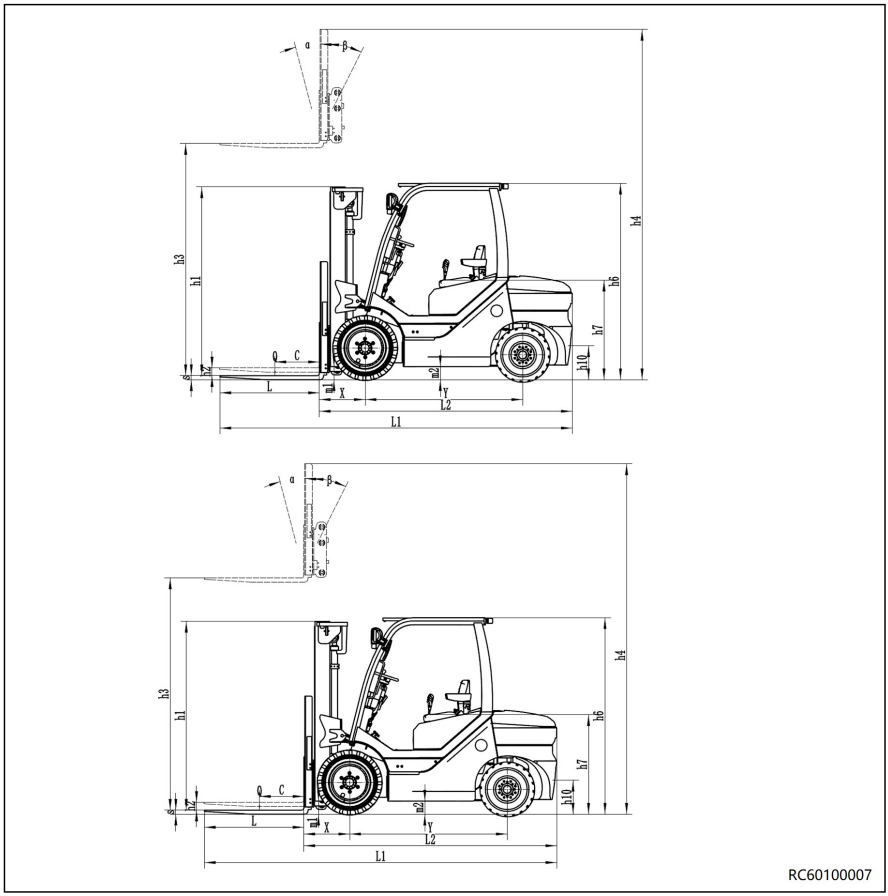

Katalógový list VDI pre RCG15

UPOZORNENIE

V tomto katalógovom liste VDI sa uvádzajú iba technické údaje verzie vozíka so štandardným vybavením. Pri použití iných pneumatík, zdvíhacích stožiarov, prídavných jednotiek a pod. sa tieto hodnoty môžu zmeniť.

Charakteristiky		
Výrobca		STILL
Model		RCG15
Typ pohonu : elektrický – naftový – benzínový – LPG – napájanie zo siete (elektrický)		LPG
Typ prevádzky: ručný, stojaca obsluha, vodič na sedadle		So sediacou obsluhou
Nosnosť	Q (kg)	1500
Vzdialenosť ťažiska nákladu	c (mm)	500
Od stredovej osi nápravy po čelo vidlice	x (mm)	435
Rázvor kolies	y (mm)	1500
Hmotnosti		
Prevádzková hmotnosť	kg	3095
Zaťaženie nápravy, s nákladom, predná/zadná	kg	3800/800
Zaťaženie nápravy, bez nákladu, predná/zadná	kg	1080/2 020
Kolesá, rám podvozka		
Pneumatiky: SE – super elastické, PN – vzduchové		SE
Rozmer predných pneumatík		6.50-10-14PR
Rozmer zadných pneumatík		5.00-8-10PR
Rozchod predných kolies	b10 [mm]	940
Rozchod zadných kolies	b11 [mm]	920
Rozmery a celková veľkosť		
Zdvíhací stožiar, dopredu/dozadu	α/β	6°/12°
Minimálna celková výška stožiara	h1 [mm]	2002
Voľný zdvih	h2 [mm]	128
Výška zdvihu	h3 [mm]	3000
Maximálna celková výška stožiara	h4 (mm)	4040
Výška ochrannej strechy	h6 [mm]	2085
Výška sedadla	h7 [mm]	1140
Výška ťažného zariadenia	h10 [mm]	220
Celková dĺžka	l1 (mm)	3282
Dĺžka po prednú časť vidlíc	l2 (mm)	2362
Celková šírka	b1 [mm]	1140
Rozmery ramien vidlíc	h/š/d (mm)	35/120/1070

Nosník vidlíc v súlade s normou ISO 2328, trieda/ forma A, B		II A
Šírka nosníka vidlíc	b3 (mm)	1 040
Svetlá výška pod stožiarom (s nákladom)	m1 (mm)	110
Svetlá výška v strede rázvoru náprav (s nákladom)	m2 (mm)	105
Šírka pracovnej uličky pre palety 1000 × 1200, prieč-ne****	Ast (mm)	3795
Šírka pracovnej uličky pre palety 800 × 1200, prieč-ne****	Ast (mm)	3995
Polomer otáčania	Wa (mm)	2160
Minimálna vzdialenosť bodu otáčania od osi vyso-kozdvižného vozíka	b13 (mm)	601
Údaje o výkone		
Rýchlosť jazdy (s nákladom/bez nákladu)	km/h	16/16
Rýchlosť zdvihu (s nákladom/bez nákladu)	m/s	0,55/0,61
Rýchlosť spúšťania (s nákladom/bez nákladu)	m/s	0,48/0,43
Ťažná sila ťažného zariadenia (pri rýchlosti 2 km/h) s nákladom/bez nákladu	kN	16/10
Stúpavosť (pri rýchlosti 2 km/h) s nákladom/bez ná-kladu	%	20/20
Čas zrýchlenia, s nákladom/bez nákladu	S	4,8/4,3
Pracovná brzda		Mechanická/hydraulic-ká
Motor		
Typ motora		Deutz G2.2
Výkon motora v súlade s normou ISO 1585	kW	40
Menovitý počet otáčok	ot./min	2600
Počet/objem valcov	cm^3	3/2200
Úroveň emisií podľa nariadenia EÚ č. 2016/1628		Stage V
Spotreba paliva podľa VDI 2198-2019 (EN16796)	l/h	2,8
Napätie elektrického systému vozidla	V	12
Ďalšie údaje		
Typ ovládania pohonu		Elektronický konvertor krútiaceho momentu
Prevádzkový tlak pre nástavce	bar	165
Množstvo oleja pre nástavce	l/min	23
Hladina akustického tlaku na sedadle vodiča EN12053	dB (A)	80
Hladina akustického výkonu počas pracovného cyklu EN12053	dB (A)	100
Zrýchlenie celotelových vibrácií podľa normy EN13059	m/s2	1,2
Spriahadlo, typ DIN15170		Skrutka

Katalógový list VDI pre RCG18

UPOZORNENIE

V tomto katalógovom liste VDI sa uvádzajú iba technické údaje verzie vozíka so štandardným vybavením. Pri použití iných pneumatík, zdvíhacích stožiarov, prídavných jednotiek a pod. sa tieto hodnoty môžu zmeniť.

Charakteristiky		
Výrobca		STILL
Model		RCG18
Typ pohonu : elektrický – naftový – benzínový – LPG – napájanie zo siete (elektrický)		LPG
Typ prevádzky: ručný, stojaca obsluha, vodič na sedadle		So sediacou obsluhou
Nosnosť	Q (kg)	1800
Vzdialenosť ťažiska nákladu	c (mm)	500
Od stredovej osi nápravy po čelo vidlice	x (mm)	435
Rázvor kolies	y (mm)	1500
Hmotnosti		
Prevádzková hmotnosť	kg	3255
Zaťaženie nápravy, s nákladom, predná/zadná	kg	4370/680
Zaťaženie nápravy, bez nákladu, predná/zadná	kg	1320/1930
Kolesá, rám podvozka		
Pneumatiky: SE – super elastické, PN – vzduchové		SE
Rozmer predných pneumatík		6.50-10-14PR
Rozmer zadných pneumatík		5.00-8-10PR
Rozchod predných kolies	b10 [mm]	940
Rozchod zadných kolies	b11 [mm]	920
Rozmery a celková veľkosť		
Zdvíhací stožiar, dopredu/dozadu	α/β	6°/12°
Minimálna celková výška stožiara	h1 [mm]	2002
Voľný zdvih	h2 [mm]	128
Výška zdvihu	h3 [mm]	3000
Maximálna celková výška stožiara	h4 (mm)	4040
Výška ochrannej strechy	h6 [mm]	2085
Výška sedadla	h7 [mm]	1140
Výška ťažného zariadenia	h10 [mm]	220
Celková dĺžka	l1 (mm)	3316
Dĺžka po prednú časť vidlíc	l2 (mm)	2396
Celková šírka	b1 [mm]	1140
Rozmery ramien vidlíc	h/š/d (mm)	35/120/1070

Nosník vidlíc v súlade s normou ISO 2328, trieda/ forma A, B		II A
Šírka nosníka vidlíc	b3 (mm)	1 040
Svetlá výška pod stožiarom (s nákladom)	m1 (mm)	110
Svetlá výška v strede rázvoru náprav (s nákladom)	m2 (mm)	105
Šírka pracovnej uličky pre palety 1000 × 1200, prieč-ne****	Ast (mm)	3815
Šírka pracovnej uličky pre palety 800 × 1200, prieč-ne****	Ast (mm)	4015
Polomer otáčania	Wa (mm)	2180
Minimálna vzdialenosť bodu otáčania od osi vyso-kozdvižného vozíka	b13 (mm)	601
Údaje o výkone		
Rýchlosť jazdy (s nákladom/bez nákladu)	km/h	16/16
Rýchlosť zdvihu (s nákladom/bez nákladu)	m/s	0,55/0,61
Rýchlosť spúšťania (s nákladom/bez nákladu)	m/s	0,48/0,43
Ťažná sila ťažného zariadenia (pri rýchlosti 2 km/h) s nákladom/bez nákladu	kN	16/10
Stúpavosť (pri rýchlosti 2 km/h) s nákladom/bez ná-kladu	%	20/20
Čas zrýchlenia, s nákladom/bez nákladu	S	4,8/4,3
Pracovná brzda		Mechanická/hydraulic-ká
Motor		
Typ motora		Deutz G2.2
Výkon motora v súlade s normou ISO 1585	kW	40
Menovitý počet otáčok	ot./min	2600
Počet/objem valcov	cm^3	3/2200
Úroveň emisií podľa nariadenia EÚ č. 2016/1628		Stage V
Spotreba paliva podľa VDI 2198-2019 (EN16796)	kg/h	2,9
Napätie elektrického systému vozidla	V	12
Ďalšie údaje		
Typ ovládania pohonu		Elektronický konvertor krútiaceho momentu
Prevádzkový tlak pre nástavce	bar	165
Množstvo oleja pre nástavce	l/min	23
Hladina akustického tlaku na sedadle vodiča EN12053	dB (A)	80
Hladina akustického výkonu počas pracovného cyklu EN12053	dB (A)	100
Zrýchlenie celotelových vibrácií podľa normy EN13059	m/s2	1,2
Spriahadlo, typ DIN15170		Skrutka

Katalógový list VDI pre RCG20

UPOZORNENIE

V tomto katalógovom liste VDI sa uvádzajú iba technické údaje verzie vozíka so štandardným vybavením. Pri použití iných pneumatík, zdvíhacích stožiarov, prídavných jednotiek a pod. sa tieto hodnoty môžu zmeniť.

Charakteristiky		
Výrobca		STILL
Model		RCG20
Typ pohonu : elektrický – naftový – benzínový – LPG – napájanie zo siete (elektrický)		LPG
Typ prevádzky: ručný, stojaca obsluha, vodič na sedadle		So sediacou obsluhou
Nosnosť	Q (kg)	2000
Vzdialenosť ťažiska nákladu	c (mm)	500
Od stredovej osi nápravy po čelo vidlice	x (mm)	435
Rázvor kolies	y (mm)	1500
Hmotnosti		
Prevádzková hmotnosť	kg	3360
Zaťaženie nápravy, s nákladom, predná/zadná	kg	4500/840
Zaťaženie nápravy, bez nákladu, predná/zadná	kg	1280/2080
Kolesá, rám podvozka		
Pneumatiky: SE – super elastické, PN – vzduchové		SE
Rozmer predných pneumatík		6.50-10-14PR
Rozmer zadných pneumatík		5.00-8-10PR
Rozchod predných kolies	b10 [mm]	940
Rozchod zadných kolies	b11 [mm]	920
Rozmery a celková veľkosť		
Zdvíhací stožiar, dopredu/dozadu	α/β	6°/12°
Minimálna celková výška stožiara	h1 [mm]	2002
Voľný zdvih	h2 [mm]	128
Výška zdvihu	h3 [mm]	3000
Maximálna celková výška stožiara	h4 (mm)	4040
Výška ochrannej strechy	h6 [mm]	2085
Výška sedadla	h7 [mm]	1140
Výška ťažného zariadenia	h10 [mm]	220
Celková dĺžka	l1 (mm)	3490
Dĺžka po prednú časť vidlíc	l2 (mm)	2420
Celková šírka	b1 [mm]	1140
Rozmery ramien vidlíc	h/š/d (mm)	40/122/1070

Nosník vidlíc v súlade s normou ISO 2328, trieda/ forma A, B		II A
Šírka nosníka vidlíc	b3 (mm)	1 040
Svetlá výška pod stožiarom (s nákladom)	m1 (mm)	110
Svetlá výška v strede rázvoru náprav (s nákladom)	m2 (mm)	105
Šírka pracovnej uličky pre palety 1000 × 1200, prieč-ne****	Ast (mm)	3835
Šírka pracovnej uličky pre palety 800 × 1200, prieč-ne****	Ast (mm)	4 035
Polomer otáčania	Wa (mm)	2 200
Minimálna vzdialenosť bodu otáčania od osi vyso-kozdvižného vozíka	b13 (mm)	601
Údaje o výkone		
Rýchlosť jazdy (s nákladom/bez nákladu)	km/h	16/16
Rýchlosť zdvihu (s nákladom/bez nákladu)	m/s	0,55/0,61
Rýchlosť spúšťania (s nákladom/bez nákladu)	m/s	0,48/0,43
Ťažná sila ťažného zariadenia (pri rýchlosti 2 km/h) s nákladom/bez nákladu	kN	16/10
Stúpavosť (pri rýchlosti 2 km/h) s nákladom/bez ná-kladu	%	20/20
Čas zrýchlenia, s nákladom/bez nákladu	s	4,8/4,3
Pracovná brzda		Mechanická/hydraulic-ká
Motor		
Typ motora		Deutz G2.2
Výkon motora v súlade s normou ISO 1585	kW	40
Menovitý počet otáčok	ot./min	2600
Počet/objem valcov	cm^3	3/2200
Úroveň emisií podľa nariadenia EÚ č. 2016/1628		Stage V
Spotreba paliva podľa VDI 2198-2019 (EN16796)	kg/h	3
Napätie elektrického systému vozidla	V	12
Ďalšie údaje		
Typ ovládania pohonu		Elektronický konvertor krútiaceho momentu
Prevádzkový tlak pre nástavce	bar	165
Množstvo oleja pre nástavce	l/min	23
Hladina akustického tlaku na sedadle vodiča EN12053	dB (A)	80
Hladina akustického výkonu počas pracovného cyklu EN12053	dB (A)	100
Zrýchlenie celotelových vibrácií podľa normy EN13059	m/s2	1,2
Spriahadlo, typ DIN15170		Skrutka

Technické údaje stožiara

typ stožiara	max. výška	Menovitá nosnosť			výška		výška voľného zdvihu		uhol stožiara
		ťažisko nákladu 500 mm			výška pri zatvorení	výška s nosníkom	bez nosníka	s nosníkom	vpredu/vzadu
		1.5T	1.8T	2.0T					
VM Štandardný široký výhľad	3000	1500	1800	2000	2002	4041	128	128	6/12
	3300	1500	1800	2000	2152	4341	128	128	
	4000	1500	1800	2000	2552	5041	128	128	6/8
	4500	1500	1800	2000	2802	5541	128	128	6/6
	5000	1500	1800	2000	3052	6041	128	128	3/6
VFM Plný voľný dvojitý	3000	1500	1800	2000	2002	4041	1411	1001	6/12
	3500	1500	1800	2000	2152	4541	1561	1151	
	4000	1500	1800	2000	2552	5041	1961	1551	6/8
VFHM Plný voľný trojitý	4350	1500	1800	2000	2102	5391	1489	1101	6/6
	4500	1500	1800	2000	2152	5541	1539	1151	
	4700	1500	1800	2000	2217	5741	1604	1216	
	4800	1500	1800	2000	2252	5841	1639	1251	
	5000	1386	1686	1886	2395	6041	1782	1394	
	5400	1100	1400	1600	2595	6441	1982	1594	3/6
	5500	1024	1324	1524	2629	6541	2016	1628	
	6000	722	1022	1172	2862	7041	2249	1861	

A

Adresa výrobcu a kontaktné údaje. I
Akumulátorová kyselina. 23

B

Balenie. 25
Batéria
Likvidácia. 24
Bezpečnostné informácie. 12
aktívne zdravotnícke pomôcky. 13
Neionizujúce žiarenie. 13
Pneumatické pružiny. 12
Redukcia rýchlosti. 13
Výhľad vodiča. 13
Zváranie. 12
Bezpečnostné informácie o systéme LPG. 26
Bezpečnostné pokyny. 12
Bezpečnostné predpisy pre manipuláciu s nákladom. 87
Bezpečnostné predpisy pri riadení. 16
Bezpečnostný pás
Porucha spôsobená studeným počasím. 73
Uvoľnenie. 73
Zapínanie na strmom svahu. 72
Zapnutie. 72

C

Celkový pohľad spredu. 32
Celkový pohľad zozadu. 33

Č

Čistenie elektrického systému. 108
Čistenie chladiča, kontrola tesnosti. 137
Čistenie vozíka. 106
Čistenie vzduchového filtra. 138

D

Definícia zodpovedných osôb. 10
Demontáž podlahovej dosky. 130
Denné kontroly pred začiatkom používania. 49
Dopĺňanie hydraulického oleja. 148

E

Elektrická schéma pre motor DEUTZ G2.2 – s funkciou ISO3691. 172
EMC – Elektromagnetická kompatibilita. . . 7
Emisie. 26

H

Hasiaci prístroj. 13
Hydraulická kvapalina. 22

CH

Chladiaca kvapalina motora – Technické údaje. 66

I

Inštalácia podlahovej dosky. 130

J

Jazda. 78
Klesajúce svahy. 98
Stúpajúce svahy. 98
Jazda po nakladacích mostoch. 100
Jazda výťahmi. 99

K

Katalógový list VDI pre RCG18. 157
Katalógový list VDI pre RCG20. 159
Katalógový list VDI pre RCG42_15. 155
Kontrola hladiny brzdovej kvapaliny. 58
Kontrola hladiny hydraulického oleja. 60, 149
Kontrola hladiny chladiacej kvapaliny. . . . 55
Kontrola hladiny motorového oleja. 57
Kontrola prevodového oleja v hnacej náprave. 60
Kontrola remeňového pohonu. 141
Kontrola správnosti stavu matíc kolies. . . 53
Kontrola stavu a upevnenia reťaze. 54
Kontrola uzáveru vysokotlakového pretlakového ventilu na vonkajšej strane systému LPG. 49
Kontroly pred zmenou. 48
Kontroly stavu a funkcie bezpečnostného pásu. 51
Kvalifikačné požiadavky na personál. . . . 117

L

Likvidácia
Batéria. 24
Súčasti. 24

M

Manipulácia s pneumatickými pružinami a tlakovými nádobami. 20

N

Náklad
preprava. 97
Nakladanie a vykladanie vozíka. 45
Na prepravu vysokozdvižného vozíka používajte nákladné vozidlo alebo príves s nízkou ložnou plochou. 44
Nastavenie sedadla vodiča. 69
Nastupovanie a vystupovanie z vozíka. . . 69
Naštartujte motor. 77
Nebezpečná oblasť. 89
Neprípustné používanie. 4

O

Obsluha zdvíhacieho zariadenia. 84
Odborne spôsobilá osoba. 10
Oleje. 21
Opätovné uvedenie do prevádzky po dlhodobej odstávke. 112
Opis použitia a klimatických podmienok. . . 5
Opúšťanie vozíka. 104
Osvetlenie a spínač smeroviek. 75
Otvorenie kapoty motora. 128
Otvorenie uzáveru plynovej fľaše alebo plynovej nádrže. 68
Ovládanie nástavcov. 85
Ovládanie pracovnej brzdy. 82
Označenie CE. 6

P

Páčka výberu smeru jazdy. 77
Palivo. 65
Parkovacia brzda. 83
Pedál pracovnej brzdy a pedál mikropojazdu. 81
Postup pri kontrole hladiny prevodového oleja. 59
Po umytí. 110
Práva, povinnosti a pracovné predpisy vodiča. 11
Pred zdvíhaním nákladu. 89
Prehľad priestoru vodiča. 34
Premazanie zdvíhacieho stožiara a reťazí sprejom na reťaz. 109
Preprava paliet. 89
Preprava zavesených nákladov. 90
Prevádzkovateľ. 10
Prispôsobenie stĺpika riadenia. 74

R

Rozmery. 154

S

Schéma hydraulickej sústavy s funkciou ISO3691 (pohľad na prevádzku zboku). 173
Spotrebný materiál
Bezpečnostné informácie pre hydraulickú kvapalinu. 22
Bezpečnostné informácie pre manipuláciu s akumulátorovou kyselinou.. . . . 23
Bezpečnostné pokyny pre prácu s olejmi. 21
Likvidácia. 23
Stabilita. 15
Symboly. 5

Š

Štítok motora. 38
Štítok trojcestného katalyzátora. 39

T

Tabuľka dávkovania. 127
Tabuľka nosnosti. 88
Technické údaje stožiara. 161

Ť

Ťahanie nákladu. 103
Ťahanie vysokozdvižného vozíka. 104

U

Údržba bez špeciálnych požiadaviek na kvalifikáciu. 117
Údržba – každých 1000 hodín/raz za rok. 121
Údržba – každých 3000 hodín. 124
Údržba – každých 500 hodín. 119
Umiestnenie štítkov. 40
Úpravy vozíka. 5
Určený účel. 3
Uskladnenie
Opätovné uvedenie do prevádzky. . . 112

V

Vodiči. 10
Vyhlásenie o zhode ES podľa smernice pre strojné zariadenia. 8
Výmena brzdovej kvapaliny. 148

Výmena filtra motorového oleja. 134
Výmena hrubého olejového filtra hydraulickej prevodovky. 142
Výmena chladiacej kvapaliny. 135
Výmena jemného filtra hydraulického oleja prevodovky. 143
Výmena motorového oleja. 132
Výmena nádrže na LPG. 61
Výmena odvzdušňovacieho filtra. 150
Výmena oleja v hydraulickej prevodovke. 144
Výmena prevodového oleja v hnacej náprave. 145
Výmena sacieho filtra. 149
Výmena vzduchového filtra. 139
Výrobné číslo. 36
Výrobný štítok. 37
Výstrahy. 5
Vzdialenosť ťažiska nákladu a nosnosť. . 87

Z

Zákaz používania neoprávnenými osobami. 11
Zapaľovacie zariadenie. 74
Zapnutie bezpečnostného pásu. 71
Zatvorenie kapoty motora. 129
Zdvíhanie nákladu. 93
Zmena smeru jazdy. 80
Zobrazovacie zariadenie. 35
Zostatkové nebezpečenstvá. 15
Zostatkové riziká. 15

STILL GmbH

60048011622 SK - 08/2020

Pôvodný návod na použitie

Plynový vysokozdvižný vozík

RCG15
RCG18
RCG20

4214 4215 4216

60048011622 SK - 08/2020

first in intralogistics

7

Obvodové schémy

Elektrická schéma pre motor DEUTZ G2.2 – s funkciou ISO3691

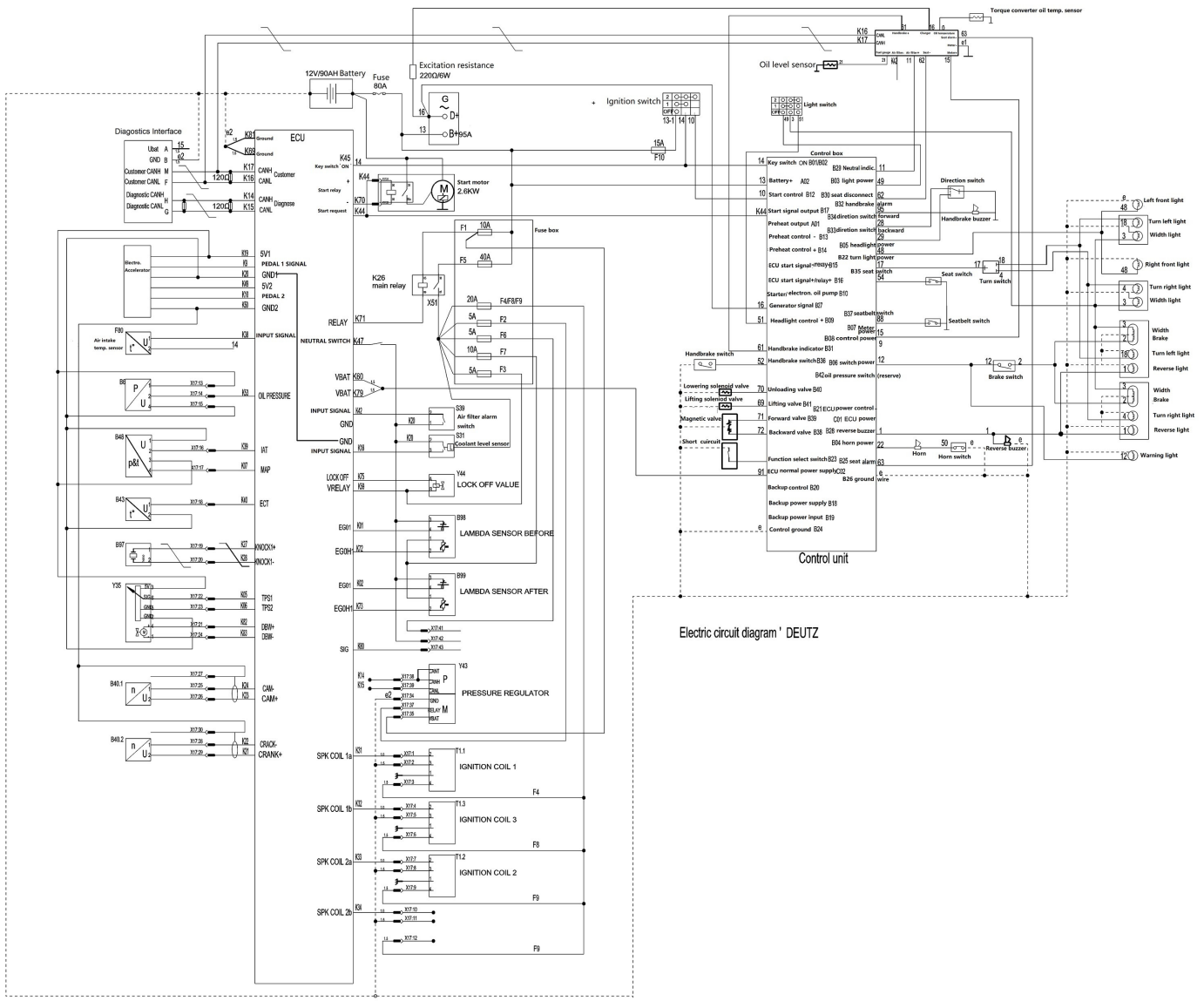

Schéma hydrauliky

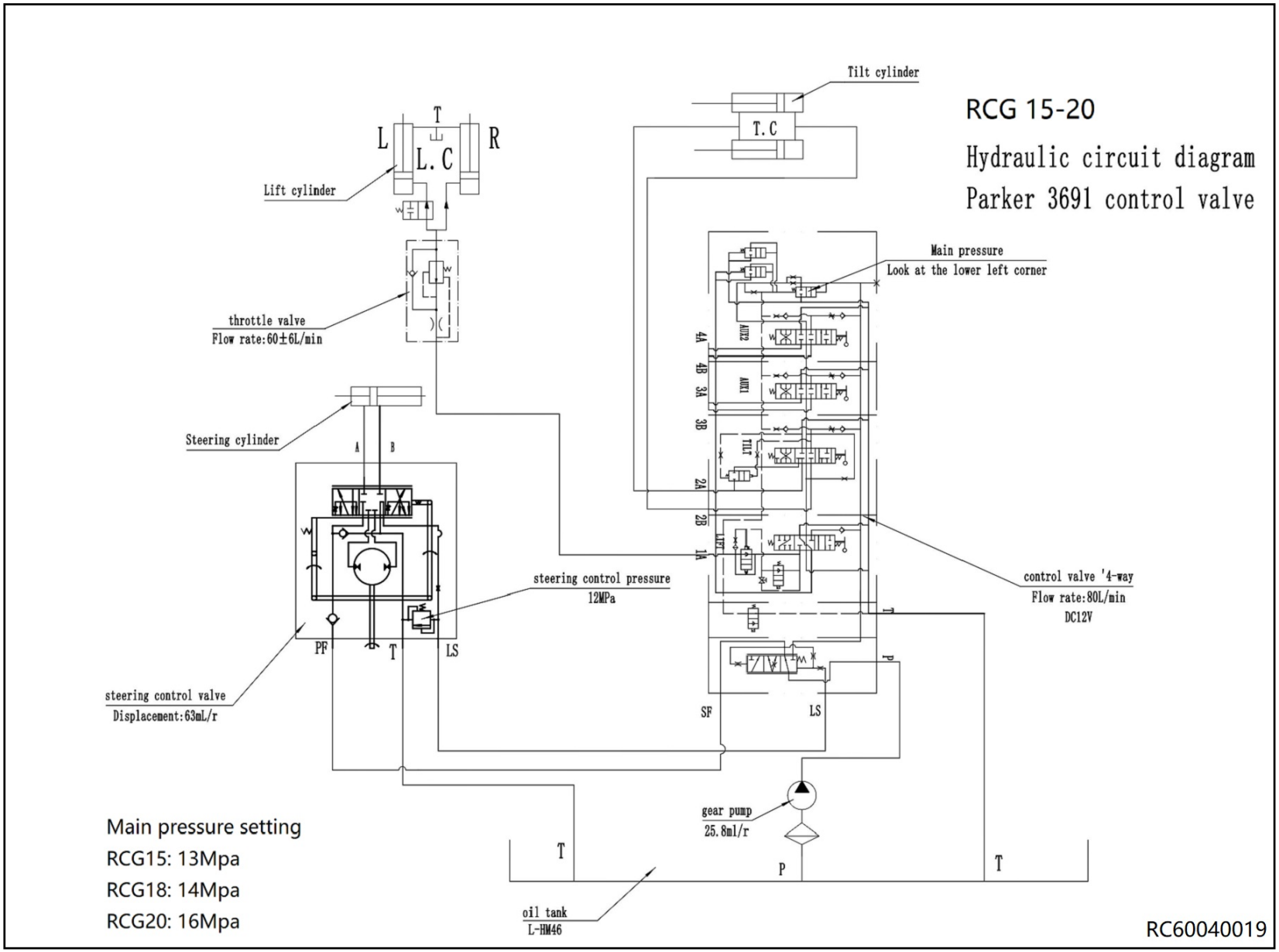

STILL GmbH

60048011622 SK - 08/2020