Оригинална инструкция

Високоповдигач на ВНГ

RCG40
RCG50

4234 4236

60118011605 BG - 09/2020

first in intralogistics

Адрес на производителя и данни за контакт

STILL GmbH
Berzeliusstraße 10
22113 Hamburg, Германия
Тел. +49 (0) 40 7339-0
Факс: +49 (0) 40 7339-1622
Имейл: info@still.de
Уеб сайт: http://www.still.de
Произведено в Китай за STILL

Правила за експлоатиращата компания на индустриални високоповдигачи

В допълнение към тези инструкции за експлоатация се предлага и практически код с допълнителна бележка за експлоатиращи компании на индустриални високоповдигачи.

Това ръководство предоставя бележка за работа с индустриални високоповдигачи:

- Бележка за начина на подбор на подходящи индустриални високоповдигачи за конкретна област на приложение
- Предварителни условия за безопасна работа на индустриални високоповдигачи
- Бележка за употребата на индустриални високоповдигачи
- Бележка за транспорт, първоначално пускане в експлоатация и съхранение на индустриални високоповдигачи

Интернет адрес и QR код

Бележката можете да получите по всяко време чрез поставяне на адреса **https://m.still.de/vdma** в уеббраузъра или чрез сканиране на QR кода.

1 Увод

Данни на кара 2
Използване по предназначение 3
Неразрешено използване 4
Описание на употребата и климатичните условия 5
Модификации на високоповдигача 5
Използвани символи 6
Маркировка за съответствие CE 7
EMC – Електромагнитна съвместимост 8
Декларация за съответствие за ЕО в съответствие с Директивата за машините 9

2 Безопасност

Определение на използваните термини за отговорните лица 12
Експлоатираща компания 12
Специалист 12
Компетентен човек 12
Водачи 13
Правила за безопасност 14
Правила за безопасност 14
Отработили газове 16
Състояние на повърхността за използване на кара 16
Правила за безопасност при използването на виличния високоповдигач 17
Потенциални опасности, остатъчни рискове 18
Правила за безопасност при шофиране 20
Правила за безопасност в случай на неволно странично преобръщане 21
Пускане в експлоатация на кари с LPG гориво 21
Общи правила за безопасност относно втечнен газ 22
Внимавайте при работа с газови амортисьори и акумулатори 25
Правила за безопасност при работа с консумативи 26
Разрешени консумативи 26
Масла 26
Хидравлична течност 27
Акумулаторна киселина 28
Изхвърляне на консумативни материали 28

Екологични съображения 29
Изхвърляне на компоненти и акумулатори 29
Опаковка 30

Инструкции за безопасност за системата с газ пропан-бутан 30

Информация за безопасността на системата за пропан-бутан 31

Емисии 31

Тестове за безопасност 34
Извършване на регулярни технически прегледи за безопасност на ВНГ (LPG) системата 34

3 Информация за високоповдигача

Общ изглед на вилковия високоповдигач 38
Стандартен преден изглед 38
Общ изглед отзад 39

Контролно-измервателни прибори 40
Преглед на отделението за водача 40
Индикаторен блок 41

Идентификация на високоповдигача 43
Номер на шаси 43
Фабричен номер 43
Идентификационна табелка 44
Идентификационна табелка на двигателя 45

Място на стикерите с информация 47

4 Използване и работа

Транспортиране и повдигане на високоповдигача 52
Използвайте камион или плоско ремарке, за да пренесете кара-високоповдигач . 52
Условия на околната среда за транспорт и съхранение 53
Товарене и разтоварване на високоповдигача 53
Въвеждане на кара в експлоатация 56

Оставане в готовност за работа 57
Прегледи преди началото на смяна 57
Проверка на капачката на предпазния клапан за високо налягане на външната част на система с газ пропан-бутан 57
Ежедневни проверки преди използване 57
Проверки на състоянието и характеристиките на предпазния колан 59
Проверка на състоянието на гумите 60
Проверете гайките на колелата за изправност 61

Проверете състоянието и работата на веригата 62
Проверка на нивото на охлаждащата течност 63
Проверете нивото на моторното масло. 65
Процедура за проверка нивото на трансмисионното масло 66
Проверка на трансмисионното масло на задвижващия мост 67
Проверка на нивото на хидравличното масло 67

Сменете бутилката за газ пропан-бутан 68

Зареждане на резервоара за газ пропан-бутан* 71

Гориво – спецификации. 73

Охладителна течност на двигателя – спецификации 74

Използване на високоповдигача 76
Отваряне на крана на газовата бутилка или газовия резервоар 76
Отваряне на спирателния вентил на газовия цилиндър или на резервоар за газ пропан-бутан*. 76
Качване на/слизане от виличния високоповдигач 77
Регулиране на седалката на водача 78
Поставяне на предпазния колан 79
Регулиране на позицията на волана 81
Устройство за запалване 82
Светлини и прекъсвач за пътепоказателите. 83
Сигнален клаксон; 84
Лост за избор на посока 85
Стартирайте двигателя. 85
Шофиране 86
Напред 88
Движение на заден ход 88
Превключвател за скорост 89
Смяна на посоката на движение 89
Педал на работната спирачка и педал за бавно стъпково движение. 90
Задействане на работната спирачка 91
Ръчна спирачка 92
Затваряне на спирателния вентил на газовия цилиндър или на резервоара за газ пропан-бутан*. 93

Подемна система и прикачни устройства 94
Работа с подемното устройство. 94
Работа с прикачни устройства 95

Работа с товари 97
Правила за безопасност при манипулиране на товари 97
Отстояние на центъра на товара и товароподемност 97
Табелка за товароподемността 98

Преди повдигане на товар 99
Транспортиране на палети 99
Опасна зона 99
Транспортиране на окачени товари 101
Регулиране на разстоянието на виличния рог 102
Поемане на товар 103
Транспортиране на товари 108
Шофиране по градиенти нагоре и надолу 109
Качване в асансьори 110
Качване на площадки за товарене 112
Полагане на товари 113

Теглен товар 115

Теглене на виличния високоповдигач на буксир 117

Напускане на високоповдигача 117

Почистване 119
Почистване на високоповдигача 119
Почистване на електрическата система 122
Смазване на подемната мачта и веригите със спрей за вериги 122
След измиване 123

Извеждане от експлоатация 124
Обща информация 124
Мерки, които трябва да бъдат изпълнени при извеждане от експлоатация 124
Пускане в експлоатация след консервация 125
Трайно извеждане от експлоатация (бракуване) 126

5 Техническо обслужване

Обща информация 128

Квалификация на персонала 129

Предварителни операции за техническо обслужване 129

Планирано техническо обслужване на високоповдигача 131
Техническо обслужване – на 500 часа 131
Техническо обслужване — на всеки 1000 часа/годишно 133
Техническо обслужване – на 3000 часа 136
Таблица за консумативите 139

Осигуряване на достъп до точките за техническо обслужване 140
Отваряне на капака на двигателя 140
Затваряне на капака на двигателя 141
Поставяне и сваляне на подовата плоча 142

Дейности по техническото обслужване 144
Смяна на моторното масло 144
Смяна на филтъра за моторно масло 147
Смяна на охладителна течност 148
Почистване на радиатора, проверка за течове 151
Почистете въздушния филтър 152
Сменете въздушния филтър 153
Проверете натягането на ремъка 154
Смяна на грубия маслен филтър за хидравлична трансмисия 155
Смяна на финия маслен филтър за хидравлична трансмисия 156
Смяна на маслото в хидравличната трансмисия 157
Проверка на трансмисионното масло на задвижващия мост 158
Процедура за смяна на колело 158
Сменете спирачната течност 160
Допълнете хидравличното масло 161
Проверка на нивото на хидравличното масло 161
Смяна на смукателния филтър и възвратния филтър 162
Смяна на вентилационния филтър 163

6 Техническа спецификация

Размери 166

Техническа спецификация на VDI за RCG40 167

Техническа спецификация на VDI за RCG50 169

Спецификация на мачтата 172

Приложение

7 Принципни схеми

Електрическа принципна схема за двигател Doosan P34 – с функция ISO3691 . 184

Схема на хидравличната система 185

1

Увод

Данни на кара

Препоръчваме ви да запишете всички основни данни на кара в следващата таблица, така че те да бъдат налични, ако бъдат поискани от мрежата за продажби или оторизиран сервизен център.

Тип	
Сериен номер	
Дата на доставката	

Използване по предназначение

Индустриалният кар може да бъде използван само според разрешенията.

Индустриалният кар се използва за преместване и повдигане на товари указани на табелката с номинална товароносимост.

Повреди и дефекти

Повредите и всички дефекти на индустриалния кар или прикачните устройства трябва незабавно да бъдат съобщавани на ръководителя. Индустриалните кари и прикачни устройства, които не са безопасни за експлоатация не трябва да бъдат използвани докато не бъдат ремонтирани както трябва.

Обезопасителните инсталации и превключватели не трябва да бъдат отстранявани или спирани. Могат да бъдат променяни само определени настройки с одобрение на производителя.

Опасни зони

Опасни зони са тези зони, в които хората са застрашени в резултат на движенията на индустриалните кари, тяхното работно оборудване, техните товароносещи системи (напр. прикачните им устройства) или натоварените стоки. Тук се включва и зоната, която може да бъде достигната от падащи стоки или спускане, или падане на работно оборудване и устройства.

В опасната зона на индустриалния високоповдигач не трябва да се намират никакви лица.

Работни зони

Само зоните, одобрени от експлоатиращата компания или нейните представители, могат да се използват с транспортни цели. Товарите могат да бъдат оставяни или съхранявани само на предназначените за тази цел места.

В работни зони с магнити полета, които са с плътност на магнитния поток по-голяма от 5 mT, непреднамереното движение на кара и подемната мачта не могат да бъдат изключени изцяло при неблагоприятни обстоятелства. Трябва да бъдат използвани компоненти, разработени специално за употреба в подобни работни зони.

Маршрути на шофиране

Маршрутите на шофиране трябва да бъдат достатъчно добре павирани, равни и без никакви предмети. Отводнителните канали, железопътните прелези и др. трябва да бъдат нивелирани, и ако е необходимо, покрити с рампи, така че карът да може да преминава през тях с възможно най-малко друсане.

Индустриалните кари трябва да се използват само по маршрути без остри завои, големи наклони и врати, които са прекалено тесни или прекалено ниски.

Наклоните, които се използват от индустриалните кари не трябва да надвишават определените от производителя ограничения и трябва да бъдат с достатъчно грапава повърхност. Равните и плавни преходи в горния и долния край трябва да предпазят докосването на товара до пода или повреждането на шасито.

Не трябва да се надвишава разрешена зона и точковото натоварване на алеите или маршрутите за шофиране. Трябва да има достатъчно разстоянието между най-високите части на индустриалните кари или товара и фиксираните части на заобикалящите зони.

Трябва да се съблюдава ЕС директива 89/654/EEC (Минимални изисквания за здраве и безопасност на работното място). Прилага се съответните национални регламенти за страни, които не са членки на ЕС.

Опасните точки на шосетата или маршрутите за шофиране трябва да бъдат обезопасении ли маркирани чрез персонализирани пътни знаци, и ако е необходимо, чрез допълнителни предупредителни знаци.

При шофиране по обществени шосета, трябва да се съблюдават съответните правила, както и специфичните за страната ограничения за проходимост на шосетата при зимни условия.

Противопожарна защита

Експлоатиращата компания носи отговорност за подходяща пожарна защита в близост до индустриалния високоповдигач. В зависимост от формата на използване, той отговаря за допълнителната пожарна защита на индустриалния високоповдигач. В случай на съмнения, запитванията трябва да бъдат насочени към отговорния надзорен орган.

Прикачни устройства

Прикачните устройства трябва да се използват само според разрешенията. Водачът трябва да бъде обучен да работи с прикачните устройства.

За кари, които са фабрично доставени с прикачно устройство, се съдържат и инструкции за експлоатация на прикачните устройства. Преди да въведете в експлоатация кар с прикачни устройства, се уверете че товарът е сигурно закрепен. В зависимост от вида на прикачното устройство може да е необходимо да се извършат корекции, като например да се регулира налягането, положенията и скоростта на работа. Виж инструкциите за експлоатация на прикачни устройства за съответните указания

Ако с индустриалния кар не бъдат доставени прикачни устройства, трябва да се съблюдават спецификациите на производителите на индустриалния кар и прикачното устройство.

Прикачните устройства и свързването на захранването на електрическите прикачни устройства трябва да бъде извършвано само от специалисти в съответствие със спецификациите на производителя. Правилното функциониране на прикачните устройства трябва да се проверява след всеки монтаж и преди тяхното използване.

Разрешената товароносимост на прикачните устройства и разрешеният товар на индустриалния кар (товароносимост и момент на товара), заедно с прикачните устройства, не трябва да бъдат надвишавани., виж допълнителната табелка с номинална товароносимост.

Никакви модификация, най-вече във връзка с прикачвания или преобразувания, не трябва да се правят по индустриалния кар без одобрението на производителя.

Ремаркета

Индустриалните кари могат да се използват за теглене на ремаркета, само ако са предназначени за тази цел, и ако са оборудвани със съответното устройство за прикачване. Не трябва да бъде надвишаван максималния теглен товар, който е определен в инструкциите за експлоатация на ремаркета без и със спирачки.

Теглещият индустриален кар трябва да се използва по такъв начин, че да се гарантира безопасното управление и спиране на тегленото превозно средство за всички негови движения.

Неразрешено използване

Отговорността за опасностите, предизвикани от неправилно използване, се носи от експлоатиращата компания или водача, а не от производителя.

УКАЗАНИЕ

Моля, спазвайте определянето на следните отговорни лица: „експлоатираща компания“ и „водач“.

Използването за цели, различни от описаните в настоящите инструкции за експлоатация, е забранено.

ОПАСНОСТ

Опасност от фатално нараняване вследствие на падане от високоповдигача, докато той се движи!

– Превозът на пътници с високоповдигача е забранен.

Мотокарът не трябва да се използва в зони, в които съществува риск от пожар, експлозия или корозия, или в особено запрашени зони.

Не се разрешава складиране на стифове и извозване на товари от стифове по полегати повърхности или рампи.

Описание на употребата и климатичните условия

Обичайна употреба

– Употреба на закрито и открито.

– Температура на околната среда в тропическите и северните райони е с диапазон от -20°C до +40°C

– Използване до 2000 метра над морското равнище.

Специални употреби (приложимо за високоповдигачи със специално оборудване)

– Температура на околната среда в тропическите райони до +40°C.

– Версията за хладилни складове достига -32°C

Модификации на високоповдигача

Не са разрешени никакви неоторизирани модификации на високоповдигача.

Само в случай че производителят на високоповдигача вече не извършва дейност и няма правоприемник на бизнеса, потребителят може да организира модификация или изменение на електрически индустриален високоповдигач, при положение че потребителят:

– организира извършването на модификация или изменение на високоповдигача, което да бъде разработено, тествано или въведено в експлоатация от инженер(и), експерт(и) по индустриални високоповдигачи и тяхната безопасност,

– пази записи на разработката, теста(овете) и въвеждането на модификацията или изменението,

– одобри и извърши съответните промени на табелката(ите) с капацитета, стикерите с информация, етикетите и ръководството с инструкции и
– прикрепи върху високоповдигача постоянна и ясно видима табелка с информация за начина на модифициране или изменение на високоповдигача, заедно с датата, на която е извършена модификацията, или изменението и името на организацията, която е осъществила задачите.

Използвани символи

Термините ОПАСНОСТ, ПРЕДУПРЕЖДЕНИЕ, ВНИМАНИЕ, УКАЗАНИЕ И ОПАЗВАНЕ НА ОКОЛНАТА СРЕДА се използват в настоящите инструкции за експлоатация. Те имат за цел да привлекат внимание към конкретни опасности или необичайна информация, която трябва да бъде маркирана:

⚠ ОПАСНОСТ

Означава, че неспазването може да рискува живота на другите и/или да доведе до сериозно повреждане на оборудването.

⚠ ВНИМАНИЕ

Означава, че неспазването може да доведе до риск от сериозни физически травми и/или сериозно повреждане на оборудването.

⚠ ВНИМАНИЕ

Означава, че неспазването може да доведе до риск от сериозно повреждане на оборудването или разрушение.

УКАЗАНИЕ

Това означава, че трябва да се обърне специално внимание на специфично техническо значение, защото то може да не е очевидно дори и за специалист.

ОПАЗВАНЕ НА ОКОЛНАТА СРЕДА

Посочените тук инструкции трябва да се съблюдават, в противен случай е възможно да възникне опасност за околната среда.

⚠ ВНИМАНИЕ

Този етикет се поставя върху високоповдигача на места, в които се изисква изключителна грижа и внимание от страна на оператора.

Направете справка със съответния раздел в настоящите инструкции за експлоатация.

С оглед на вашата безопасност се използват и допълнителни символи. Моля, вземете предвид тези различни символи.

Маркировка за съответствие CE

Производителят използва маркировка за съответствие CE, за да укаже, че мотокарът отговаря на стандартите и нормативните разпоредби, действащи към момента на продажбата. Това се потвърждава от издадената декларация за съответствие за ЕС. Маркировката за съответствие CE е прикрепена към идентификационната табелка.

Промяна в или допълнение на конструкцията на кара от трета страна може да застраши безопасността и по този начин да обезсили декларацията за съответствие с изискванията на ЕС.

Декларацията за съответствие с изискванията на ЕС трябва да се съхранява грижливо и да се предоставя на компетентните органи.

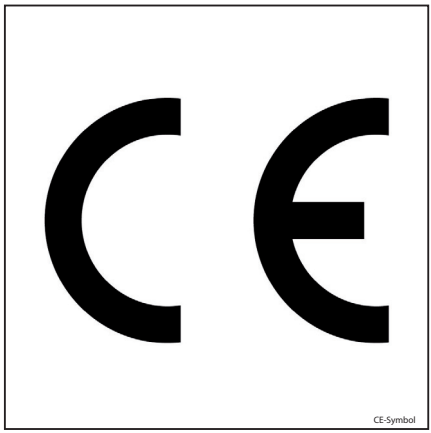

ЕМС – Електромагнитна съвместимост

Електромагнитната съвместимост (ЕМС) е ключова функция за високоповдигача.

ЕМС включва

- ограничаване на стойностите на електромагнитните смущения до нива, които гарантират безпроблемната работа на другото оборудване в околността.
- осигуряване на достатъчна устойчивост към външни електромагнитни смущения, така че да се гарантира нормалната работа на планираното място на експлоатация, в условията на очакваните там условия на електромагнитни смущения.

Изхождайки от това, тестът на ЕМС първо включва измерване на излъчваните от високоповдигача електромагнитни смущения и второ, проверява достатъчната устойчивост на същия на електромагнитни смущения по отношение на планираното място на експлоатация. Правят се няколко електрически измервания, за да се гарантира електромагнитната съвместимост на високоповдигача.

⚠ ВНИМАНИЕ

Трябва да се спазват нормативните документи за ЕМС за високоповдигача.

При смяна на компоненти на високоповдигача защитните компоненти за ЕМС трябва да бъдат монтирани и свързани отново.

Декларация за съответствие за ЕО в съответствие с Директивата за машините

ЕО/ЕС Декларация за съответствие

STILL GmbH
Berzeliusstraße 10
D-22113 Hamburg

С настоящото декларираме, че машината

Индустриален високоповдигач, модел:	**Кар-високоповдигач**
Модел:	**Вижте Декларация за съответствие за ЕС**
Сериен №:	**Вижте Декларация за съответствие за ЕС**

съответства на изискванията на Директива 2006/42/ЕО относно машините в най-новата валидна версия и на Директива 2014/30/ЕС относно електромагнитната съвместимост в най-новата валидна версия за индустриални високоповдигачи, определени в хармонизирания стандарт EN 12895: 2015. Освен това декларираме, че радио оборудването, ако има такова, монтирано на тази машина, съответства на Директива за RED 2014/53/ЕС в най-новата версия.

Настоящата декларация за съответствие е издадена на пълната отговорност на производителя.

Упълномощено лице за изготвяне на техническото досие в съответствие с посочените директиви:

Вижте Декларация за съответствие за ЕС

Освен това с настоящото декларираме, че оборудването съответства на изискванията на Директива 2000/14/ЕО относно емисиите на шум. Съответствието е потвърдено с процедурата за оценка на съответствието, описана в приложение V.

Измерено ниво на звуковата мощност	LWA: dB
Гарантирано ниво на звуковата мощност	LWA: dB

Хамбург, (дата)

Вижте Декларация за съответствие за ЕС	Вижте Декларация за съответствие за ЕС
R&D Manager	Quality Director

Декларация за съответствие за ЕО в съответствие с Директивата за машините

2

Безопасност

Определение на използваните термини за отговорните лица

Експлоатираща компания

Експлоатиращата компания е физическото или юридическото лице или групировката, която експлоатира мотокара, или в служба на която се използва мотокарът.

Експлоатиращата компания трябва да гарантира, че мотокарът се използва само по предназначението си и в съответствие с правилата за безопасност от настоящите инструкции за експлоатация.

Експлоатиращата компания трябва да гарантира, че всички потребители са прочели и разбират информацията относно безопасността.

Експлоатиращата компания носи отговорността за планирането и правилното изпълнение на редовните проверки на безопасността.

Препоръчваме да се спазват националните технически условия.

Специалист

Като квалифицирано лице се определя сервизен инженер или лице, отговарящо на следните изисквания:

- Завършено образование с професионална квалификация с категорични доказателства за професионалната му подготовка. Това доказателство трябва да представлява документ за професионална квалификация или друг подобен документ.
- Професионален опит, показващ, че квалифицираното лице е натрупало практически опит в работата с високоповдигачи в течение на документиран с доказателства период от кариерата си. През това време той се е запознал добре с широка гама от симптоми, изискващи извършването на проверки, например въз основа на резултатите от оценката на риска или от ежедневна проверка
- Скорошно участие в изпитването на високоповдигача от въпросния вид и подходящата бъдеща квалификация са от основно значение. Квалифицираното лице трябва да има опит в провеждането на въпросното изпитване или на подобни изпитвания. Допълнително, това лице трябва също да познава най-новите технически разработки, отнасящи се до промишления високоповдигач, който ще се изпитва и чийто риск ще се оценява

Компетентен човек

Компетентен човек е специалист в областта на индустриалните кари, който има:

- Успешно завършен курс поне като сервизен инженер за индустриални кари
- Дългогодишен професионален опит с индустриални кари
- Познание на регламентите за предотвратяване на инциденти
- Познание на съответните национални технически регламенти

Компетентният човек може да оцени състоянието на индустриалните кари по отношение на здраве и безопасност.

Водачи

Този кар може да се управлява само от подходящи лица на възраст най-малко 18 години, които са обучени да шофират, доказали са своите умения за шофиране и манипулиране на товари пред експлоатиращата компания или неин упълномощен представител и са специално инструктирани да управляват кара. Изискват се също и специални познания относно експлоатацията на кара.

Изискванията за обучението съгласно §3 от Закона за техниката на безопасност и охрана на труда и §9 от заводските правила за техника на безопасност са изпълнени, ако водачът е обучен в съответствие с BGG (Закона за застрахователната отговорност на общия съюз на работодателите) 925. Спазвайте нормативните разпоредби на страната си.

Права, задължения и правила за поведение на водача

Водачът трябва да е запознат добре с правата и задълженията си.

Водачът трябва да разполага с необходимите права.

Водачът трябва да носи подходящо защитно оборудване (защитно облекло, предпазни обувки, защитна каска, предпазни очила, ръкавици) за условията, работата и товара, който ще се вдига. Трябва да се носят здрави обувки, за да се гарантира безопасно управление и спиране.

Водачът трябва да е добре запознат с ръководството за експлоатация и то по всяко време трябва да е на негово разположение.

Водачът трябва:

- да е прочел и разбрал ръководството за експлоатация
- да се ез апознал добре с безопасното управление на кара,
- да е физически и психически годен да управлява безопасно кара.

⚠ ОПАСНОСТ

Употребата на наркотици, алкохол и лекарства, които се отразяват на реакциите, влошава способността да се управлява кара!

Лица под въздействието на горепосочените вещества не се допускат до изпълнението на каквато и да било работа по или със електрокар или мотокар.

Забранено е използването от неупълномощени лица

Водачът носи отговорност за кара през работното си време. Той не трябва да позволява неупълномощени лица да работят с кара.

Когато слиза от високоповдигача, шофьорът трябва да го подсигури срещу неупълномощено използване, например като извади ключа от таблото.

Правила за безопасност

Правила за безопасност

Важно е експлоатиращият и поддържащият персонал да съблюдава„ правилата за правилно използване на индустриални кари“ включени в тези инструкции за експлоатация.

Примери за тези описани правила са:

- Боравене с индустриални кари
- Свидетелство за правоуправление.
- Ленти за подход и работни площадки
- Права, задължения и правила за поведение на водача,
- Специални работни зони
- Информация относно потегляне, управление и спиране.
- Информация за поддръжка и ремонт
- Регулярни изпитания
- Изхвърляне на греси, масла и акумулатори

Експлоатиращата компания или човекът въвел кара в експлоатация трябва да гарантира, че водачът разбира цялата свързана с безопасността информация и че се съблюдават всички свързани с безопасността насоки и регламенти.

По време на обучението, водачите трябва да се запознаят със следните неща:

- Работните условия в работните области
- Специфичните технически характеристики на индустриалния кар
- Работата с прикачни устройства

Да практикуват дейности по шофиране, контрол и кормилно управление с ненатоварен кар, докато тези умения бъдат напълно овладени. Само след това те могат да използват натоварен кар, с който да се упражняват.

Информация за безопасност

⚠ ОПАСНОСТ

Индустриалният кар не трябва да се използва от неупълномощени лица..

Достъп до индустриалния кар могат да имат само обучени лица и такива, които са упълномощени за работа с него.

⚠ ОПАСНОСТ

Предпазните системи (например превключвател на седалката) са налични за вашата безопасност.

Предпазните системи от какъвто и да е вид никога не трябва да се изключват.

⚠ ОПАСНОСТ

Всички допълнителни отвори или заварки по предпазния покрив биха компрометирали здравината.

По тази причина е строго забранено да се пробиват отвори в предпазния покрив и да се правят заварки по него.

⚠ ВНИМАНИЕ

Операции по заваряване на други части на кара може да причинят повреда в електрониката.

Поради тази причина, преди започване на заваряване, винаги изключвайте акумулатора и всички връзки към електронните контролери.

⚠ ВНИМАНИЕ

Газови амортисьори поддържат различни функции. Газовите амортисьори са под високо вътрешно налягане достигащо до 300 bar.

Те трябва да бъдат отстранявани само когато не са под налягане и не трябва да бъдат отваряни без инструкции. При всички обстоятелства трябва да се избягват всякакъв тип повреди, странични сили, деформации, температури над 80° C и силно замърсяване.

Повредените или дефектиралите газови амортисьори трябва да се сменят незабавно.

Свържете се с вашия сервизен партньор.

⚠ ВНИМАНИЕ

При кари с акумулатор могат да се появят сериозни травми, ако с акумулатора не се работи правилно.

Преди да започнете работа по акумулатора, трябва да изпуснете неговото налягане.

Свържете се с вашия сервизен партньор.

⚠ ВНИМАНИЕ

В зависимост от продължителността на употреба и времето на работа, компонентите, в които се натрупват отработените газове и въздух, могат да се нагорещят.

По тази причина носете предпазни средства.

⚠ ВНИМАНИЕ

Зоните, в които работи високоповдигачът трябва да бъдат адекватно осветени.

В случай че не е достатъчно осветена, трябва да се инсталират работни фарове, за да се осигури добра видимост на водача..

⚠ ВНИМАНИЕ

Съществува риск за здравето поради наличието на нейонизираща радиация, излъчвана о преоборудвани устройства (например радиопредаватели).

Винаги извършвайте проверка с цел да се уверите, че инструкциите на производителя са спазени, както и че нито един човек с имплантирани активни или неактивни медицински устройства няма да бъде наранен.

Ако няма налична нейонизираща радиация, поставете предупредителен знак в обхвата на зрителното поле на водача.

⚠ ВНИМАНИЕ

Към специалната функция за „намаляване на скоростта“ са свързани различни елементи на специално оборудване. Водачът не трябва да разчита само на тази функция по време на работа, тъй като тя е само помощна.

Водачът винаги е отговорен за безопасна работа

⚠ ВНИМАНИЕ

Функционирането на активно медицинско оборудване, напр. напр. действието на пейсмейкъри или слухови апарати, може да бъде нарушено.

Консултирайте се с лекар или с производителя на медицинското оборудване дали то е достатъчно защитено против електромагнитни вълни.

УКАЗАНИЕ

Ако карът е оборудван с пожарогасител, се уверете, че можете да боравите с него в случай на нужда. Върху пожарогасителя е изписана информация за начина на употребата му.

Отработили газове

⚠ ВНИМАНИЕ

Риск за здравето вследствие на отработените газове! Отработените газове от двигателите с вътрешно горене са вредни за вашето здраве. В частност частиците сажди, съдържащи се в газовете от отработеното дизелово гориво, могат да причинят ракови заболявания. Оставянето на двигателя с вътрешно горене да работи на празен ход създава риск от отравяне от CO, CH и NO_x компонентите, съдържащи се в отработените газове

Съвременните системи за преработка на отработените газове (напр. катализатори, филтри за частици или подобни системи) могат да пречистят отработените газове по такъв начин, че да се ограничат опасностите за здравето и риска от отравяне по време на работа с високоповдигача.

– Спазвайте националните закони и наредби за работа с високоповдигачи с двигатели с вътрешно горене в частично или напълно затворени работни зони.
– Винаги осигурявайте достатъчна вентилация.

Състояние на повърхността за използване на кара

За да може да бъде използван карът, подходящата повърхност трябва да бъде със следните характеристики:

- Хоризонтална и равна
- Твърда
- Здрава
- Без препятствия
- Подходящо подготвена за тази цел

Правила за безопасност при използването на виличния високоповдигач

- Операторът трябва да се запознае добре с виличния високоповдигач, за да може да описва по-добре евентуалните повреди и да помага на персонала по поддръжката. Операторът, подготвен и упълномощен да работи с виличния високоповдигач, трябва да познава добре органите за управление и работните параметри на високоповдигача.
- Всички повреди (свирене, течове и др.) трябва да се докладват своевременно, защото, ако не им се обърне внимание, могат да доведат до по-сериозни аварии/повреди.
- Извършвайте прегледите, предписани в раздела "Ежедневни проверки".

ОПАЗВАНЕ НА ОКОЛНАТА СРЕДА

Докладвайте за всички течове на масла и/или акумулаторна течност: те са опасни и сериозни замърсители на околната среда.

ВНИМАНИЕ

Ако усетите миризма на изгоряло, спрете виличния високоповдигач и изключете двигателя, а след това разединете акумулатора.

Потенциални опасности, остатъчни рискове

Въпреки внимателната работа и спазването на стандартите и нормативните разпоредби, възникването на други рискове при използването на мотокара не може да се изключи напълно.

Мотокарът и всички други системни компоненти удовлетворяват текущите изисквания за безопасност. Въпреки това, дори когато мотокарът се използва по предназначение и се спазват всички инструкции, не могат да се изключат известни остатъчни рискове.

Дори извън тесните зони на опасност на самия мотокар, пак не може да се изключи определен остатъчен риск. Персоналът в тази зона около мотокара трябва да действа с повишено внимание, така че да може да реагира мигновено в случай на неизправност, злополука или авария и т.н.

⚠ ВНИМАНИЕ

Всички лица, намиращи се в близост до мотокара, трябва да бъдат инструктирани относно рисковете, които възникват при използването на мотокара.

В допълнение, обръщаме ви внимание на правилата за безопасност в настоящото ръководство за експлоатация.

Опасностите могат да включват:

- Изтичане на консумативи поради течове, пробиви на тръбопроводи и съдове и др.
- Риск от злополука при движение по труден терен, например участъци с наклон, гладки или неравни повърхности или при лоша видимост и т.н.
- Падане, спъване и др. при придвижването по мотокара, особено при влажно време, течове на консумативни течности или заледени повърхности
- Рискове от възникване на пожар и експлозия, причинени от акумулаторите и електрическите напрежения
- Човешка грешка в резултат на неспазването на правилата за безопасност
- Неотстранена повреда или дефектни и износени компоненти,
- Недостатъчна поддръжка и технически прегледи
- Използване на неподходящи консумативи
- Прекалено дълги интервали между прегледите

Производителят не носи отговорност за злополуки с мотокара, причинени от неспазването от страна на експлоатиращата компания на тези разпоредби, било преднамерено, или поради небрежност.

Устойчивост

Устойчивостта на високоповдигача е тествана по последните технологични стандарти и е гарантирана, при положение че той се използва правилно и според предназначението си. Тези стандарти обаче отчитат единствено статичните и динамични сили на преобръщане, които могат да възникнат по време на използването на количката според предписанията, в съответствие с правилата за експлоатация и нейното предназначение. Все пак, никога не може да се изключи опасността от превишаване на момента на преобръщане поради неправилно или не по предназначение използване и загуба на стабилност.

Загубата на стабилност може да бъде избегната или намалена до минимум чрез следните действия:

– Винаги обезопасявайте товара срещу хлъзгане, напр. чрез привързване.

– Винаги транспортирайте нестабилни товари в подходящи съдове.

– Когато завивате, винаги шофирайте бавно.

– Движете се със спуснат товар.

– Дори при наличие на странично изместващи се товарни колички, поставяйте товара възможно най-близо до центъра с високоповдигач и транспортна количка в това положение.

- Избягвайте завиване и диагонално придвижване върху наклонени терени.
- Когато се движите по наклонен терен, никога не оставяйте товара обърнат надолу.
- Поемайте само товари с одобрена ширина.
- Когато транспортирате окачени товари, винаги бъдете особено внимателни.
- Никога не преминавайте през ръбове на рампи или стъпала.

Правила за безопасност при шофиране

Поведение при шофиране

Водачът трябва да спазва правилника за движение по пътищата, когато шофира по фирмената транспортна мрежа.

Скоростта трябва да е съобразена с местните условия.

Например, водачът трябва да се движи бавно при завиване, в тесни проходи, при преминаване през двукрили врати, в точки без видимост или по неравни повърхности.

Водачът трябва винаги да поддържа безопасна дистанция за спиране до други автомобили и хора пред себе си и не трябва никога да губи контрол над кара. Внезапното спиране, резките завои и изпреварването на опасни места или точки без видимост трябва да се избягват.

– Когато даден водач управлява кара за първи път, това трябва да става на открита площадка или по път без движение.

По време на шофиране е забранено, както следва:

- Провисването на ръцете и краката извън кара
- Тялото да се навежда през външния ръб на кара
- Слизане от кара
- Преместване на седалката на водача
- Регулиране на кормилната колонка
- Освобождаване на предпазния колан
- Изключване на системата за пасивна безопасност
- Повдигането на товар по-високо от 300 mm над земята (с изключение на процеса на маневриране по време на поставяне на товари за складиране / поемане от склад)
- Използването на електронни устройства, например радио, мобилни телефони и т.н.

⚠ ВНИМАНИЕ

Използване на мултимедийно и комуникационно оборудване, както и прекомерното увеличаване на силата на звука на тези устройства по време на шофиране или при работа с товари може да разсеят оператора. Има риск от злополука!

– Не използвайте устройства при шофиране или при работа с товари.

– Силата на звука трябва да бъде такава, че да могат да се чуват предупредителните сигнали.

⚠ ВНИМАНИЕ

В зони, където използването на мобилни телефони е забранено, не се разрешава да се използва мобилен телефон или радиотелефон.

– Изключете устройствата.

Видимост при шофиране

Водачът трябва да гледа по посока на движението и да има достатъчна видимост в лентата за движение.

Особено при движение на заден ход, водачът трябва да е сигурен, че лентата за движение е свободна.

При транспортиране на стоки, които пречат на видимостта, водачът трябва да придвижва мотокара на заден ход.

Ако това е невъзможно, пред мотокара трябва да се движи още един човек, изпълняващ ролята на водач.

В този случай водачът трябва да се движи само със скоростта на пешеходец и с повишено внимание. Мотокарът трябва да се спре незабавно, ако загубите контакт с помощника.

Огледалата за задно виждане трябва да се използват само за наблюдение на пътния участък зад мотокара, а не при движение на заден ход. Ако за осигуряване на достатъчна видимост са необходими визуални помощни средства (огледала, монитори), трябва да се проведе обучение за ползването им. При движение назад с използване на средства за подобряване на видимостта

трябва да се шофира с повишено внимание.

При използване на прикачни съоръжения се прилагат специални изисквания, вижте главата, озаглавена „Свързване на прикачни устройства“.

Всички прозорци (вариант, напр. предно стъкло) и огледала трябва винаги да бъдат чисти и без лед.

Правила за безопасност в случай на неволно странично преобръщане

Ако следствие на неправилно маневриране карът се преобърне настрани, внимателно приложете следните инструкции:

a) Не излизайте от кара-високоповдигач.

b) Наклонете главата си напред и преместете тялото с в посока, противоположна на тази, в която се е преобърнал кара-високоповдигач.

c) Останете в устойчиво седнало положение, хванете волана и натиснете пети. Изчакайте, докато карът заеме устойчива позиция и едва тогава излезте от него.

Пускане в експлоатация на кари с LPG гориво

A - за употреба с неподвижна бутилка, която може да се напълни от потребителя

За да съответства на изискванията за безопасност на стандарт ISO 3691, бутилката трябва да бъде оборудвана с поне следното:

- Ръчна спирателна тапа;
- Клапан (2), както е посочено в предходната точка;
- Клапан за свръхналягане;
- Устройство за обозначаване на максималното ниво;

и също така трябва да се подлага на тестовете, указани в действащите разпоредби на страната, в която ще се използва карът.

Тази специфична конфигурация трябва да се заяви от производителя към момента на поръчване на кара; ако настройката се направи по-късно, обаче, е много важно да се използва оригиналния комплект и монтажът да се извърши по начина, указан от производителя.

B - За използване със сваляема бутилка

Бутилката трябва:

- да съответства на изискванията на ISO 3691 (вентил (2), както е оказано преди това, ръчен спирателен кран);
- Да е подходяща за безопасна употреба при превозни средства с предназначението, указано по-горе;
- Да съответства на изискванията относно контейнери под текущо прилаганото налягане в страната, в която се използва карът;
- Да бъде подлагана на всички тестове, които са необходими съгласно изискванията, упоменати по-горе;
- Да е съпътствана от съответната карта, удостоверяваща произхода й.

Когато осъществявате свързването, проверете съвместимостта на сглобките на тръбата/бутилката и ако е необходимо, използвайте съответните адаптери.

УКАЗАНИЕ

Операторът, който пуска машината в експлоатация, носи пълната отговорност за съблюдаването на изискванията, упоменати в точки А и Б по-горе. В това отношение е препоръчително винаги да се консултирате със специалисти в областта относно проверките на оборудването. Препоръчително е да използвате сваляема бутилка, оборудвана с клапан за свръхналягане.

Производителят не носи отговорност за:

- Използването на резервоари без необходимото съответствие;
- Неправилното им монтиране;
- Пускане на кара в експлоатация без да са спазени правилата за безопасност и действащите закони в страната, в която ще се използва карът.

ОПАСНОСТ

Изтичането на втечнен газ може да причини изгаряния и/или експлозии. Това може да се случи особено при наличие на изтичане на газ от системата или когато двигателят не може да запали или запалва трудно. В случай, че възникнат подобни неизправности, е изрично забранено да боравите с газовата система, както и да използвате кара.

ОПАСНОСТ

LPG е силно запалима система поради нейната летливост. Освен това, тъй като тя е със специфично тегло, по-високо от това на въздуха (приблизително два пъти повече), ако изтече газ, тя остава в близост до земята и по този начин рискът се увеличава. Забранено е да паркирате или оставяте кара в затворени и/или подземни пространства.

Общи правила за безопасност относно втечнен газ

Понятието "втечнен газ" се отнася до БУТАН или ПРОПАН или смеси от БУТАН/ПРОПАН, доставян в бутилки или специални резервоари и използван за движение на двигатели с вътрешно горене.

Качеството на ВНГ (LPG) трябва да съответства като минимум на изискванията на стандарта **DIN 51622**. Качеството е оптимално, когато ВНГ съответства на изискванията на **EN 589** (автомобилен газ).

ОПАСНОСТ

Риск от експлозия! ВНГ е по-тежък от въздуха; той се разпръсква на земята и се разпространява над големи площи.

– Кари със системи на ВНГ трябва да бъдат паркирани само в достатъчно добре проветрени помещения над нивото на земята.

– Те не трябва да бъдат паркирани близо до входове към помещения под равнището на земята.

– Около паркираните кари трябва да се оставя достатъчно пространство; в такива зони не трябва да има отвори или точки на достъп към подземни помещения, шахти или други подобни празни пространства, дренажни канали без уловители за течности, вентилационни шахти и отвори за светлина или запалими материали.

ОПАСНОСТ

Опасност от пожар! Когато бъде освободен ВНГ, той става газообразен и следователно представлява потенциално експлозивна среда. Изпаренията са по-тежки от въздуха и се разпръскват на земята. Изпаренията се разпространяват над големи площи и могат да причинят пожари и повторно възпламеняване.

Карите на ВНГ и бутилките за ВНГ трябва да бъдат експлоатирани и паркирани или съхранявани в добре проветрени помещения.

ОПАСНОСТ

Риск от експлозия!

– Не пушете по време на работа по поддръжка на системи на ВНГ и се уверете, че в близост няма открити пламъци, печки, фенери или подобни предмети.

– Използвайте само антистатични инструменти, които не произвеждат искри.

– Антистатичните облекла и обувки са препоръчителни.

Състояние на бутилките за ВНГ

⚠ ОПАСНОСТ

Бутилките за ВНГ не трябва да се подават отвъд ръбовете на тялото на кара, защото сблъсъкът с предмети или други кари може да доведе до тяхното повреждане. Има риск от експлозия!

– Използвайте само бутилки за ВНГ, които са одобрени за работа със системата на ВНГ.

Задължения на работодателя и работника

Работодателят или мениджърът на завода, в който се използват мотокари, захранвани с втечнен газ, трябва да подсигури, че тези кари се използват и поддържат единствено от подходящо обучен за целта персонал. Карът, захранван с втечнен газ, може да се пусне в експлоатация единствено след като сте проверили, че е в добро състояние.

Работодателят трябва да осигури корпоративни указания за използваните мотокари, написани на лесен и разбираем език и съдържащи всичката необходима информация за безопасната употреба на тези кари в работата в компанията. Всички оперативни служители и лица по поддръжката трябва да са запознати с тези инструкции, като същите трябва винаги да са на разположение и стриктно да се следват на работното място.

A - По време на употреба

- Преди да разхлабите сглобките или маркучите, карът трябва да се изключи, а тапата на бутилката - да се затвори. Винтовете на капака на бутилките може леко да се разхлаби, отначало само частично, в противен случай газът под налягане в тръбите може да излезе навън под силно напрежение.

⚠ ВНИМАНИЕ

Възможно е нараняване от измръзване!

Втечненият газ, влязъл в контакт с кожата, причинява изгаряния!

- Когато се монтира подвижна газова бутилка (например цилиндри), тя трябва да се постави върху кара в хоризонтално положение с назъбената част на капака с лице надолу. По време на монтаж и демонтаж затваряйте капака с помощта на съответния назъбен щифт (доставен заедно с бутилката). Преди да свържете газовата бутилка, проверете дали сглобките са съвместими с тръбата. След като демонтирате празната бутилка, уплътнителната пробка (доставена с бутилката) трябва да се постави обратно.
- Капакът трябва да се отваря бавно! Отварянето и затварянето на крана трябва да се извършва с помощта на инструменти, за да се избегне риска от експлозии поради създалите се искри.

⚠ ВНИМАНИЕ

При пожари, свързани с втечнен газ, трябва да се използват само сухи пожарогасители с въглероден двуокис или газови пожарогасители с въглероден двуокис.

- Газовите бутилки, които не са херметични, не трябва да се използват, а вместо това трябва незабавно да се изпразнят на открито, като се предприемат всички необходими предпазни мерки и след това да им се постави обозначение „**ДЕФЕКТИРАЛИ**“. Ако бъдат доставени повредени бутилки, незабавно уведомете дистрибутора или негов представител за това (дилър и т.н.) за откритата повреда, ако е възможно в писмен вид. Във всеки случай, никога не използвайте повредена бутилка.
- Цялата система за втечнен газ трябва да се проверява често с цел да се уверите, че работи безопасно, обръщайки особено внимание на херметичността на всичките й части. Забранено е да използвате кара, когато системата за втечнен газ не е херметична. За да проверите херметичността на системата, използвайте сапунена вода, разтвор Nekal или друго пенообразуващ реагент. Забранено е да проверявате системата за втечнен газ чрез открит пламък.
- Проверете дали двигателят е настроен по такъв начин, че да образува минимално количество отровни газове в изпускателната си тръба.

- Замръзнали части на системата могат да се размразяват само с гореща вода, торбички с нагорещен пясък или др. подобни. Откритите пламъци, нагорещени до червено предмети и др. могат да предизвикат експлозия.
- Когато се сменя която и да е част на системата, трябва да спазвате инструкциите за монтаж на производителя. Капакът на бутилката трябва да се затваря, докато се провеждат такива дейности.
- Условията на електрическите системи в карите, захранвани с втечнен газ, трябва да се следят непрекъснато. В случай на течове в газопроводимите части на системата, искрите от електрическите компоненти може да предизвикат експлозии. След извеждане на мотокар, захранван с втечнен газ, от експлоатация за продължителен период от време, помещението за съхранение трябва да се проветри старателно преди повторното пускане на мотокара или неговата електрическа система в действие.
- Карите с двигатели на пропан-бутан трябва да се използват само в затворени или частично затворени зони, след като е гарантирано, че въпросната зона е достатъчно добре проветрена. Тази предпазна мярка предотвратява натрупването на опасни концентрации на вредни газове.
- Виличните високоповдигачи, захранвани с втечнен газ, могат да бъдат паркирани единствено в добре проветрени гаражи, които не се намират под земята. Те не трябва да се паркират в близост до входове на подземни помещения, шахти или други подобни изкопи, дренажни канали или открити канали, в близост до вентилационни шахти, стълбищни шахти или места, на които се съхраняват запалими материали.
- По време на работа в складови помещения, капакът на бутилката трябва да е затворен, а газовите бутилки трябва да са защитени срещу нагряване. Дейности, които изискват употребата на открит пламък, особено при заваряване или рязане, не трябва да се извършват в близост до газови бутилки. Бутилките с газ, дори и празни, не трябва да се съхраняват в сервизите.
- В случай на възникване на експлозия, дори когато не е причинен никакъв инцидент, информирайте съответните власти съобразно действащите изисквания в страната, в която се използва карът.
- Смяната на газовите контейнери (смяна на празни с пълни бутилки) е позволено да се извършва в гаражи само когато е гарантирано наличието на достатъчна вентилация (без натрупване на опасна концентрация на експлозивни газове).

B — съхранение на газовите бутилки

- Спазвайте всички национални или местни изисквания и разпоредби относно боравенето и съхранението на пълни, преносими и затворени контейнери за сгъстени, втечнени и разтворени газове под налягане. Например, забранено е да съхранявате контейнери под налягане: в подземни шахти; в стълбищни шахти, проходи и преддверия, и преди всичко в затворени пространства, дворове или проходи в близост до такива, както и в аварийни изходи; в гаражи; на работната площадка. Спазвайте всички стандартни изисквания за употреба и съхранение на контейнери под налягане, наложени от действащото законодателство.
- Електрическите контролни лампи, използвани на такива места, трябва да са оборудвани с херметично отделение и здрава защитна решетка.
- Гаражите, складовете и помещенията за съхранение трябва да са добре проветрени. Трябва да се отбележи, че втечнените газове са по-тежки в сравнение с въздуха и затова се натрупват в близост до земната повърхност, в ремонтни канали и други по-ниски от земното равнище места, където могат да образуват опасни експлозивни смеси от газ и въздух.
- Съхранявайте бутилките далеч от източници на запалване и източници на топлина.
- Предпазвайте бутилките от слънчева светлина.
- Заключете бутилките, когато ги съхранявате и ги пазете на недостъпно за деца място.

Внимавайте при работа с газови амортисьори и акумулатори

⚠ ВНИМАНИЕ

Газовите амортисьори са под високо налягане. Неправилното отстраняване води до увеличена опасност от травма.

За улесняване на работата, някои функции на високоповдигача могат да бъдат подпомогнати от газови амортисьори. Газовите амортисьори са сложни компоненти, които са подложени на високи вътрешни налягания (до 300 bar). Те не трябва да се отварят при никакви обстоятелства, освен ако не е изрично указано, както и могат да се монтират, само ако не са под налягане. Ако е необходимо, сервизният център ще изпусне налягането от газовите амортисьори в съответствие с разпоредбите, преди да се извърши демонтаж. Преди рециклиране трябва да се изпусне налягането от газовите амортисьори.

- Избягвайте повреждане, упражняване на странична сила, раздуване, температури превишаващи 80°C и сериозно замърсяване.
- Повредените или дефектиралите газови амортисьори трябва да се сменят незабавно.
- Свържете се с оторизирания сервизен център.

⚠ ВНИМАНИЕ

Акумулаторите са в състояние на високо налягане. Неправилният монтаж на акумулатор води до увеличена опасност от травма.

Преди да започнете работа, трябва да изпуснете налягането от акумулатора.

- Свържете се с оторизирания сервизен център.

Правила за безопасност при работа с консумативи

Разрешени консумативи

⚠ ОПАСНОСТ

Неспазването на правилата за безопасност, свързани с консумативите, може да доведе до риск от нараняване, смърт или щети на околната среда.

– Спазвайте правилата за безопасност при работа с такива материали.

Разрешените материали, които са необходими за работата на кара, могат да бъдат видени в таблицата за консумативи в главата, озаглавена „Поддръжка“.

Масла

⚠ ОПАСНОСТ

Маслата са лесно запалими!

– Спазвайте нормативните разпоредби.
– Не допускайте контакт на масла с горещи части на двигателя.
– Пушенето, паленето на огън и откритите пламъци са забранени!

⚠ ОПАСНОСТ

Маслата са токсични!

– Избягвайте контакт и поглъщане.
– В случай на вдишване на изпарения или пушек, незабавно се преместете на чист въздух.
– В случай на контакт с очите изплакнете обилно с вода (най-малко 10 минути), след което се консултирайте с очен лекар.
– При поглъщане не предизвиквайте повръщане. Потърсете незабавно медицинска помощ.

⚠ ВНИМАНИЕ

Продължителният интензивен контакт с кожата може да доведе до изсъхване на кожата и кожни възпаления!

– Избягвайте контакт и поглъщане.
– Носете предпазни ръкавици.
– След всеки контакт измивайте кожата с вода и сапун и използвайте продукт за грижи за кожата.
– Веднага сменете пропитите с гориво дрехи и обувки.

⚠ ВНИМАНИЕ

Риск от подхлъзване върху разлято масло, особено когато е комбинирано с вода!

– Разлятото масло трябва незабавно да се обработи със свързващи маслото реактиви и да се изхвърли съгласно нормативните разпоредби.

ОПАЗВАНЕ НА ОКОЛНАТА СРЕДА

Маслото е замърсител за водата!

- *Винаги съхранявайте маслата в съдове в съответствие с приложимите нормативни разпоредби.*
- *Не допускайте разливане на масла.*
- *Разлятото масло трябва незабавно да се обработи със свързващи маслото реактиви и да се изхвърли съгласно нормативните разпоредби.*
- *Изхвърляйте отработените масла съгласно приложимите нормативни разпоредби.*

Хидравлична течност

ВНИМАНИЕ

Тези течности са под налягане по време на експлоатацията на високоповдигача и са опасни за вашето здраве.

– Не разливайте течностите.

– Спазвайте нормативните разпоредби.

– Не допускайте течностите да влизат в контакт с нагорещените части на двигателя.

ВНИМАНИЕ

Тези течности са под налягане по време на експлоатацията на високоповдигача и са опасни за вашето здраве.

– Не допускайте течностите да влизат в контакт с кожата.

– Избягвайте да ги вдишвате при разпрашаване.

– Проникването на течности под налягане в кожата е особено опасно, ако тези течности бъдат изпуснати под високо налягане поради течове в хидравличната система. В случай на такова нараняване, незабавно е необходима медицина помощ.

– За да избегнете наранявания, използвайте подходящи средства за лична защита (напр. предпазни ръкавици, предпазни очила, защита на кожата и продукти за грижа за кожата).

ОПАЗВАНЕ НА ОКОЛНАТА СРЕДА

Хидравличната течност замърсява водите!

- *Винаги съхранявайте хидравличните течности в съдове, които съответстват на нормативните разпоредби.*
- *Избягвайте течове*
- *Разлятата хидравлична течност трябва незабавно да се обработи със свързващи маслото реактиви и да се изхвърли съгласно нормативните разпоредби.*
- *Изхвърляйте отработената хидравлична течност съгласно нормативните разпоредби.*

Акумулаторна киселина

⚠ ВНИМАНИЕ

Акумулаторната киселина съдържа разредена сярна киселина. Тя е токсична.

- Стремете се максимално при никакви обстоятелства да не докосвате или поглъщате акумулаторна киселина.
- В случай на увреждане, потърсете незабавно медицинска помощ.

⚠ ВНИМАНИЕ

Акумулаторната киселина съдържа разредена сярна киселина. Тя има корозивно действие.

- Когато работите с акумулаторна киселина, използвайте подходящи PSA (гумени ръкавици, престилка, предпазни очила).
- Когато работите с акумулаторна киселина, никога не носете часовник или бижута.
- Не позволявайте попадането на киселина върху дрехите, кожата или в очите ви. Ако това се случи, изплакнете незабавно с голямо количество чиста вода.
- В случай на увреждане, потърсете незабавно медицинска помощ.
- Незабавно изплакнете разлятата акумулаторна киселина с много вода.
- Спазвайте нормативните разпоредби.

ОПАЗВАНЕ НА ОКОЛНАТА СРЕДА

- Изхвърляйте използваната акумулаторна киселина в съответствие с приложимите нормативни разпоредби.

Изхвърляне на консумативни материали

ОПАЗВАНЕ НА ОКОЛНАТА СРЕДА

Материалите, които са се натрупали по време на ремонт, поддръжка и почистване, трябва да бъдат събрани правилно и да бъдат изхвърлени в съответствие с националните разпоредби на страната, в която се използва кара. Работите трябва да се изпълняват само в определени за целта места. Трябва да се вземат мерки за намаляване до минимум, в рамките на възможното, на замърсяването на околната среда.

- Незабавно попийте всички разлети течности, например хидравлично масло, спирачна течност или трансмисионно масло с помощта на вещество, което се свързва с маслото.
- Незабавно неутрализирайте разлята киселина от акумулатора.
- Винаги спазвайте националните разпоредби, свързани с изхвърлянето на отработеното масло.

Екологични съображения

Изхвърляне на компоненти и акумулатори

Карът се състои от различни материали. Ако компонентите или акумулаторите трябва да бъдат сменени и изхвърлени, те трябва да:

- изхвърлен,
- обработен или
- рециклиран в съответствие с регионалните и националните нормативни разпоредби.

УКАЗАНИЕ

Документацията, предоставена от производителя на акумулатора, трябва да се спазва при бракуването на акумулатори.

ОПАЗВАНЕ НА ОКОЛНАТА СРЕДА

Препоръчваме операциите по изхвърлянето да извършвате съвместно с фирма за вторични суровини.

Опаковка

При доставката на кара, някои негови части са опаковани за осигуряване на защита при транспортирането им. Преди първоначалното стартиране, тази опаковка трябва да бъде напълно отстранена.

ОПАЗВАНЕ НА ОКОЛНАТА СРЕДА

След доставката на кара, материалът на опаковката трябва да бъде изхвърлен по подходящ начин.

Инструкции за безопасност за системата с газ пропан-бутан

Искаме да използвате възможно най-дълго своя високоповдигач, работещ с газ пропан-бутан, максимално безопасно.

ВНИМАНИЕ

Когато пропан-бутанът изтече, има непосредствена опасност от експлозия, която ще доведе до риск от изгаряния.

Това е така в частност, ако:

- възникнат течове от системата с газ пропан-бутан,
- двигателят не се стартира или стартира не както трябва.

Поради тази причина е абсолютно:

– забранено да се премахва капачката на изпарителя (1), а капачката (1) трябва да се монтира от квалифициран персонал на доставчика, ако липсва,
– забранено да се работи със системата с газ пропан-бутан по всякакъв начин, ако възникнат някакви неизправности,
– забранено да се продължава работа с високоповдигача, ако възникнат някакви неизправности.

▷

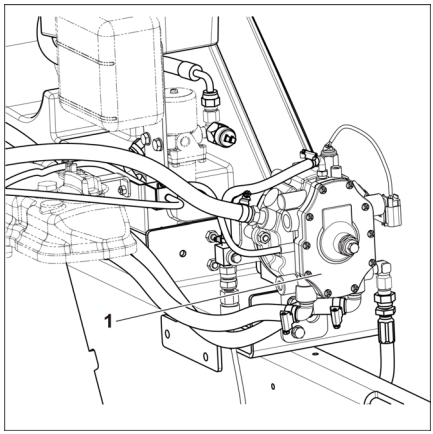

Информация за безопасността на системата за пропан-бутан

⚠ ОПАСНОСТ

В случай на теч на пропан-бутан газ има риск от експлозия и пожар по всяко време. Ако започне изтичане на пропан-бутан газ и двигателят не може да стартира или възникне неизправност при стартиране, рискът от експлозия или пожар е изключително сериозен.

Ако има неизправност, извършването на всякакви дейности по системата с газ пропан-бутан или последващата работа с високоповдигача е забранена.

⚠ ОПАСНОСТ

При използването на две бутилки с газ пропан-бутан има риск от експлозия.

Ако е инсталиран допълнителен предпазен клапан, използвайте само резервни бутилки от алуминий или смесени материали.

Емисии

Посочените стойности са валидни за стандартен високоповдигач (сравнете спецификациите в глава „Техническа спецификация на VDI“). Различни гуми, подемни мачти, допълнителни модули и т.н. могат да доведат до различни стойности.

Емисии на шум

Стойностите са определени на базата на процедурите за измерване от стандарт EN 12053 „Безопасност на индустриални високоповдигачи“. Методи за изпитание за измерване на емисии на шум“ на базата на стандарти EN12001 и EN ISO 3744 и изискванията на EN ISO 4871.

Тази машина излъчва следното ниво на звуковото налягане:

Ниво на налягането на непрекъснатия звук в отделението за водача

	LpAz	Измерване неопределеност KpA
RCG50	86 dB	2,4 dB

Стойностите бяха определени по време на тестов цикъл на идентична машина от претеглените стойности за състояния на работа и при празен ход.

Въпреки това указаните нива на шума при високоповдигача не могат да се използват за определяне на емисиите на шум на работното място съгласно най-скорошната версия на Директива 2003/10/ЕО (ежедневна лична доза шумово замърсяване). Ако е необходимо, тези емисии на шум трябва да се определят директно на работните места в реалните условия (допълнителни източници на шум, конкретни условия на приложение, отражения на звука) от експлоатиращата компания.

УКАЗАНИЕ

Моля, обърнете внимание на определението „експлоатираща компания“ в смисъла на отговорни лица!

Вибрации

Вибрациите на машината се определят на идентична машина в съответствие със стандартите DIN EN 13059 „Безопасност на промишлени високоповдигачи – Методи за изпитание за измерване на вибрации“ и

DIN EN 12096 „Механични вибрации – Декларираме и проверка на стойностите на създаваните вибрации“.

Претеглена спрямо честотата ефективна стойност на ускорението на седалката на водача

Следната стойност е валидна за всички модели високоповдигачи:

	Седалка на водача	Измерване неопределеност
RCG50	1,66 m/s2	0,3 m/s2

Изпитванията показват, че амплитудата на вибрациите на дланите и ръцете върху волана или органите за управление на високоповдигачите е по-малка от 2,5 m/s2. Следователно няма насоки за измерване за тези измервания.

Персоналният вибрационен товар за водача в рамките на един работен ден трябва да се определи от експлоатиращата компания на действителното място на използване в съответствие с Директива 2002/44/ЕО, за да се отчетат всички допълнителни влияния, като маршрут на шофиране, интензивност на използване и т.н.

УКАЗАНИЕ

Моля, обърнете внимание на определението „експлоатираща компания“ в смисъла на отговорни лица!

Тестове за безопасност

Извършване на регулярни технически прегледи за безопасност на ВНГ (LPG) системата

Технически преглед на безопасността на системата за пропан-бутан (LPG)

Експлоатиращата компания трябва да упълномощи компетентно лице да провери системата за газ пропан-бутан. Съблюдавайте националните регламенти на съответната страна! В Германия проверявайте системата в съответствие с чл. 37 от регламентите на застрахователната асоциация на работодателя BGV D34, наречени „Нормативни разпоредби за предотвратяване на злополуки при употребата на газ пропан-бутан“.

УКАЗАНИЕ

Моля, спазвайте определянето на следните отговорни лица: „експлоатираща компания“ и „специалист“.

Системата за газ пропан-бутан трябва да се провери:

- Осъществявана на редовни интервали, но не по-малко от веднъж годишно
- След ремонт, който може да повлияе на експлоатационната безопасност
- След промени, които могат да повлияят на експлоатационната безопасност
- След прекъсване на експлоатацията за повече от една година.

Проверява се следното: изправно състояние, възможност за течове, функциониране, инсталиране и изправно функциониране на предпазните устройства.

Резултатите от проверката трябва да бъдат записани в протокол за преглед в съответствие с BGG 936 (спазвайте националните нормативни разпоредби). Резултатите трябва да бъдат запазени до следващата проверка. Документите за технически прегледи трябва да са на разположение за

преглед от компетентните органи по всяко време.

Типът и обхватът на изпитванията може да се различават според страната. Всички различаващите се законови разпоредби в съответната страна на експлоатация трябва да се съблюдават, когато се използват кари с ВНГ (LPG) система.

Експлоатиращата компания отговаря за гарантираното незабавно отстраняване на всички дефекти. В случай на дефекти, уведомете оторизирания сервизен център.

3

Информация за високоповдигача

Общ изглед на вилковия високоповдигач

Стандартен преден изглед

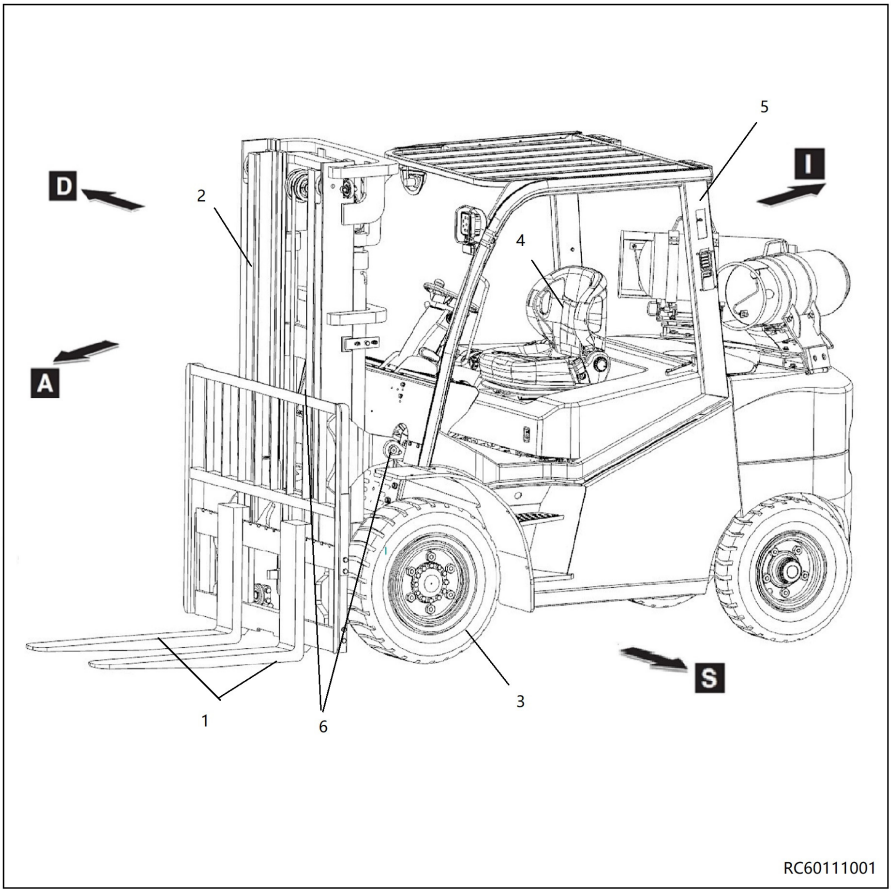

1-	Вилични рогове	6-	Накланящ цилиндър
2-	Мачта	A-	Напред
3-	Предни колела	D-	Дясно
4-	Седалка на водача	I-	Назад
5-	Предпазен покрив	S-	Ляво

Общ изглед отзад

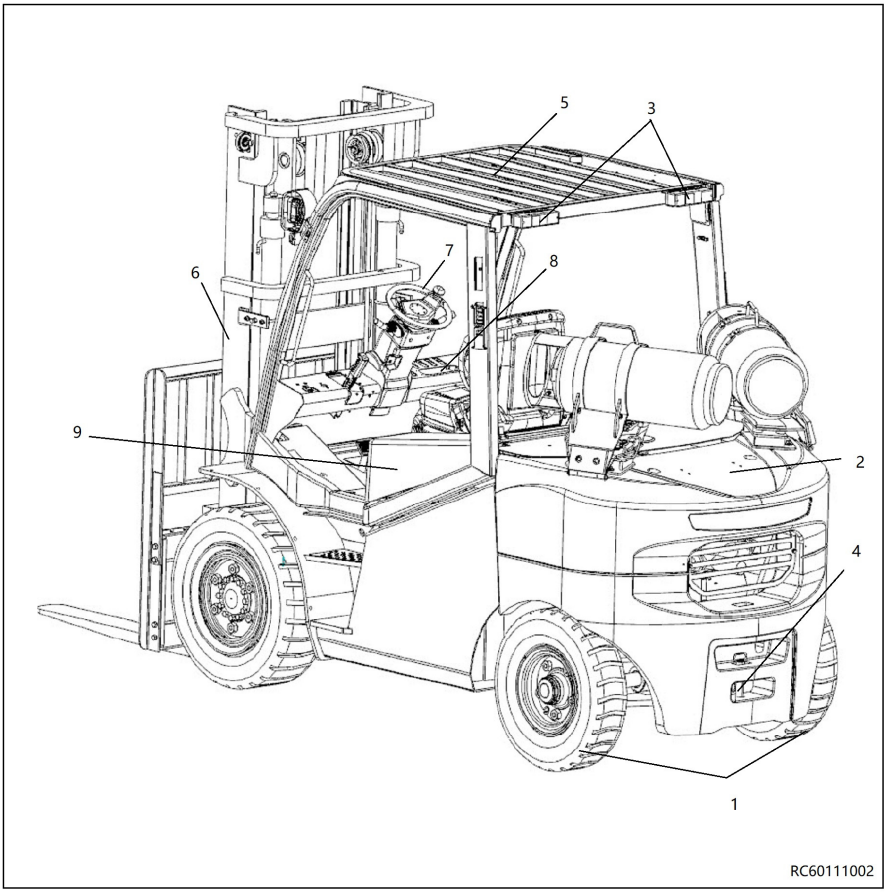

1- Задни колела
2- Задна противотежест
3- Задни светлини
4- Приспособление за теглене
5- Предпазен покрив
6- Мачта
7- Волан
8- Панел за управление
9- Капак на двигателя

Контролно-измервателни прибори

Преглед на отделението за водача

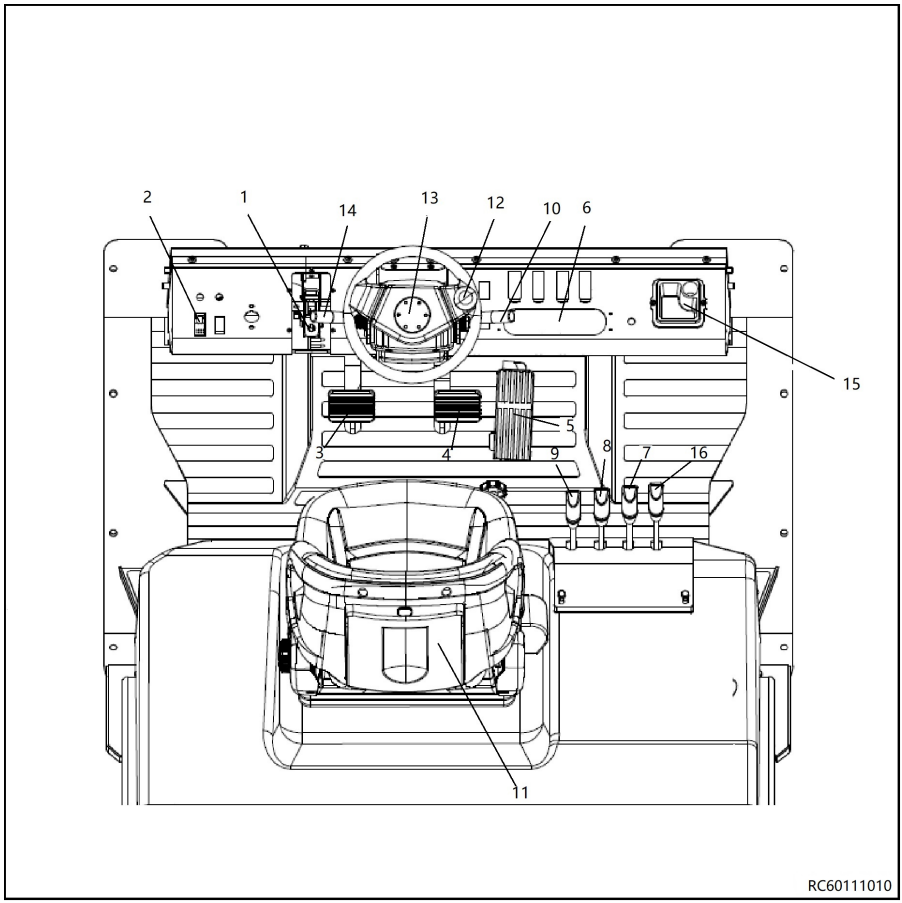

1 Ръчна спирачка
2 Превключвател за скорост
3 Педал за бавно стъпково движение
4 Педал на спирачката
5 Педал на газта
6 Индикаторен блок/Табло за управление
7 Лост за управление на устройството за странично изместване
8 Работна ръкохватка за накланяне напред и назад
9 Работна ръкохватка за повдигане и спускане
10 Превключвател за светлини и на пътепоказателите
11 Седалка на водача
12 Волан
13 Бутон за клаксон
14 Лост за избор на посока
15 Поставка за чаши
16 Лост за управление на фиксиращите приспособления

Индикаторен блок

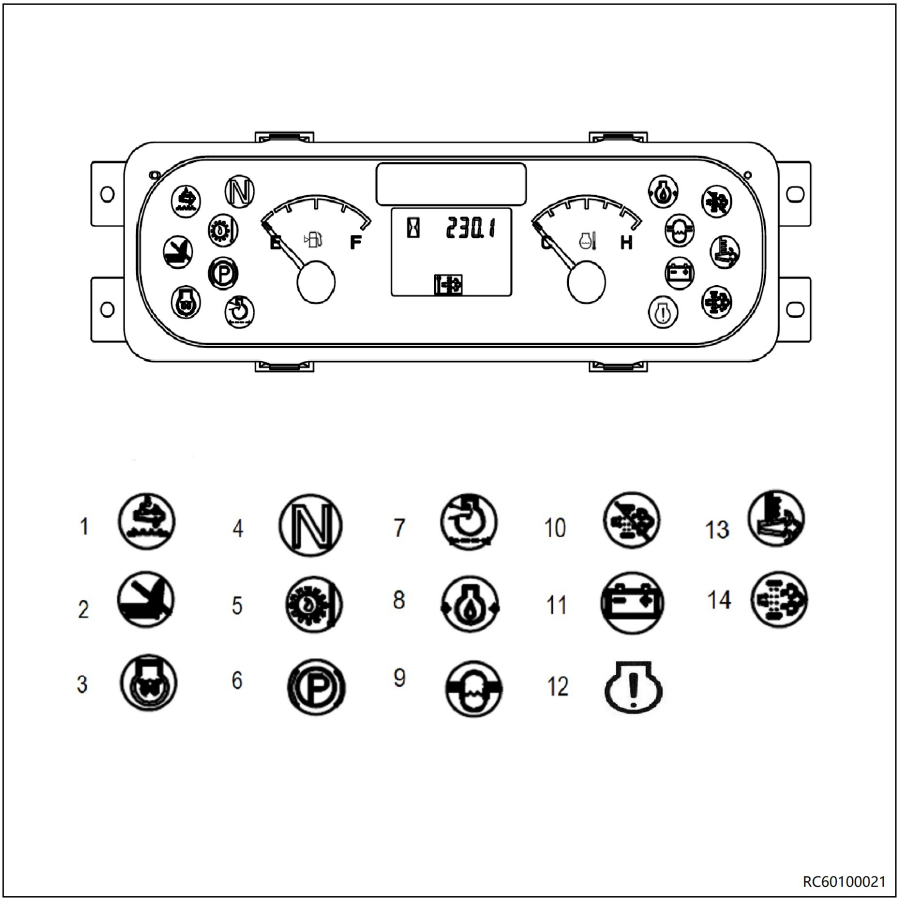

1 Индикаторна лампа „Грешка SCR“ (не е приложимо за високоповдигач, работещ с газ пропан-бутан)
2 Индикаторна лампа за седалката на водача
3 Индикаторна лампа за „прегряване на щепсела със светлинен индикатор“ (не е приложимо за високоповдигач, работещ с газ пропан-бутан)
4 Индикатор за неутрално положение
5 Индикаторна лампа „Температура на маслото на преобразувателя на въртящ момент“
6 Индикаторна лампа „Ръчна спирачка“
7 Индикаторна лампа „Запушен въздушен филтър“
8 Индикаторна лампа „Налягане на моторното масло“
9 Индикаторна лампа „Светлина за воден сепаратор“ (не е приложимо за високоповдигач, работещ с газ пропан-бутан)
10 Индикаторна лампа „Дезактивирано DPF регенериране“ (червена светлина) (не е приложимо за високоповдигач, работещ с газ пропан-бутан)
11 Индикаторна лампа „Зареждане на акумулатор“
12 Индикаторна лампа „Лампа за грешка на двигателя“ (червена светлина)
13 Индикаторна лампа за DPF регенериране/предупредителна светлина за температура на изпускателната система (жълта светлина) (не е приложимо за

високоповдигач, работещ с газ пропан-бутан)

14 Индикаторна лампа „Заявка за DPF регенериране“ (жълта светлина) (не е приложимо за високоповдигач, работещ с газ пропан-бутан)

Идентификация на високоповдигача

Номер на шаси

Серийният номер на кара е щампован на долния напречник на шасито на стъпенката за водача

Фабричен номер

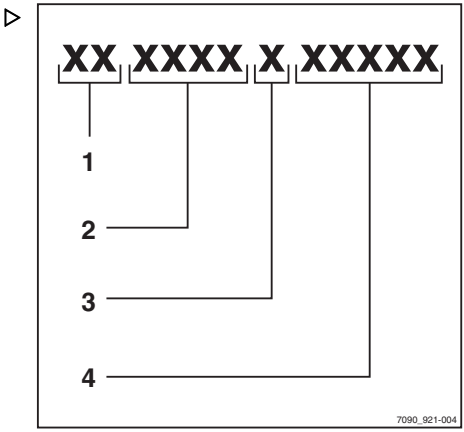

УКАЗАНИЕ

Фабричният номер се използва за идентификация на кара. Той може да бъде открит на идентификационната табелка и трябва да се споменава във всички технически въпроси.

Фабричният номер съдържа следната кодирана информация:

(1) Място на производство

(2) Модел

(3) Година на производство

(4) Пореден номер

Идентификационна табелка

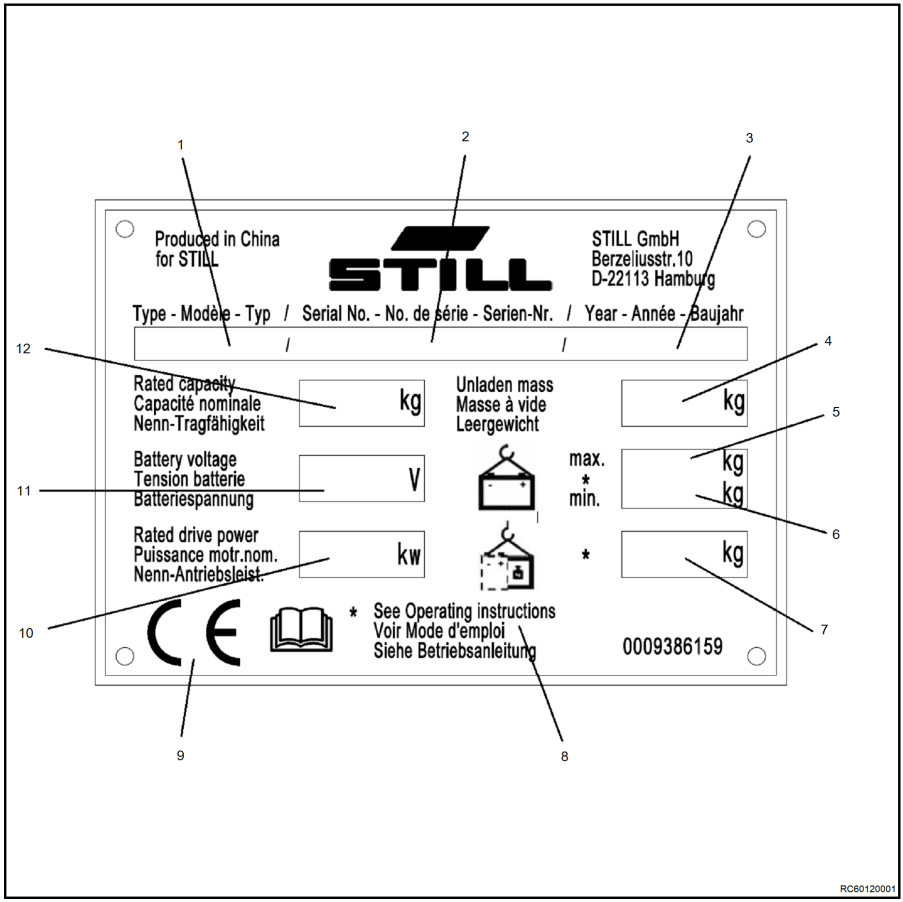

1 Тип
2 Фабричен номер
3 Година на производство
4 Тара в kg
5 Максимално допустимо тегло на акумулатора в kg (само за електрически високоповдигачи)
6 Минимално допустимо тегло на акумулатора в kg (само за електрически високоповдигачи)
7 Баластна тежест в kg (само за електрически високоповдигачи)
8 За по-подробна информация вижте техническите спецификации в настоящите инструкции за експлоатация
9 Маркировка CE
10 Номинална задвижваща мощност в kW
11 Напрежение на акумулатора във V
12 Номинална товароносимост в kg

Високоповдигачът може да се идентифицира по информацията от идентификационната табелка.

Информацията относно теглата на акумулатора (5 , 6)и баластната тежест(7)се отнася само за електрическите високоповдигачи.

Идентификационна табелка на двигателя

Етикет с името на модела и номера на двигателя

Името на модела на двигателя и номерът на двигателя са написани на този етикет(1).

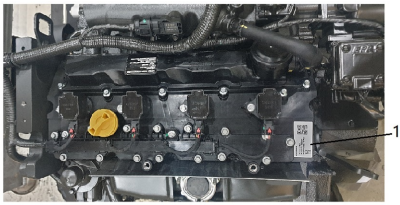

RC60111029

Сериен номер на двигателя ▷

Кодът на двигателя и фабричният номер са гравирани в позиция(1) Тези номера са необходими за заявки за осигуряване на качеството или за поръчване на части.

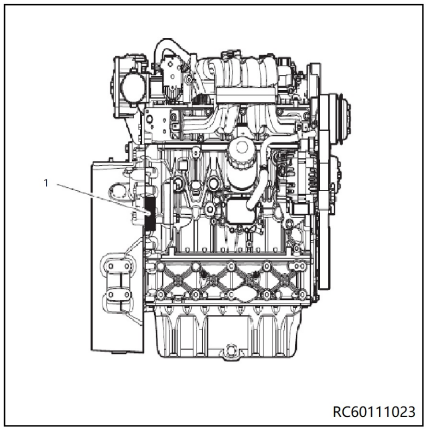

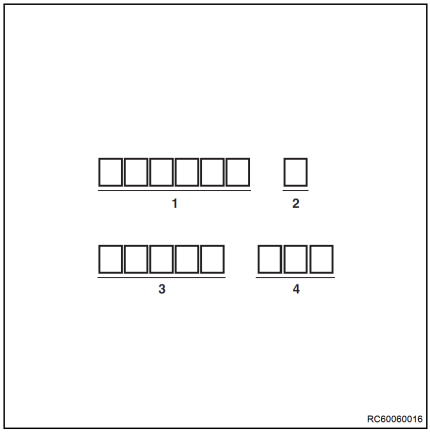

1 Име на продукта
2 Година на производство
3 Сериен номер
4 След нова представителна спецификация

Място на стикерите с информация

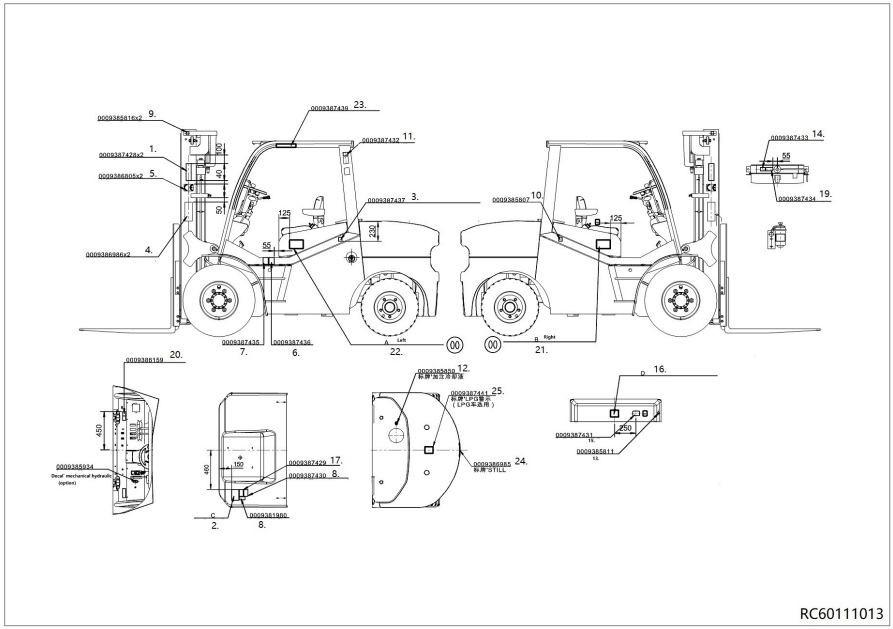

Място на стикерите с информация

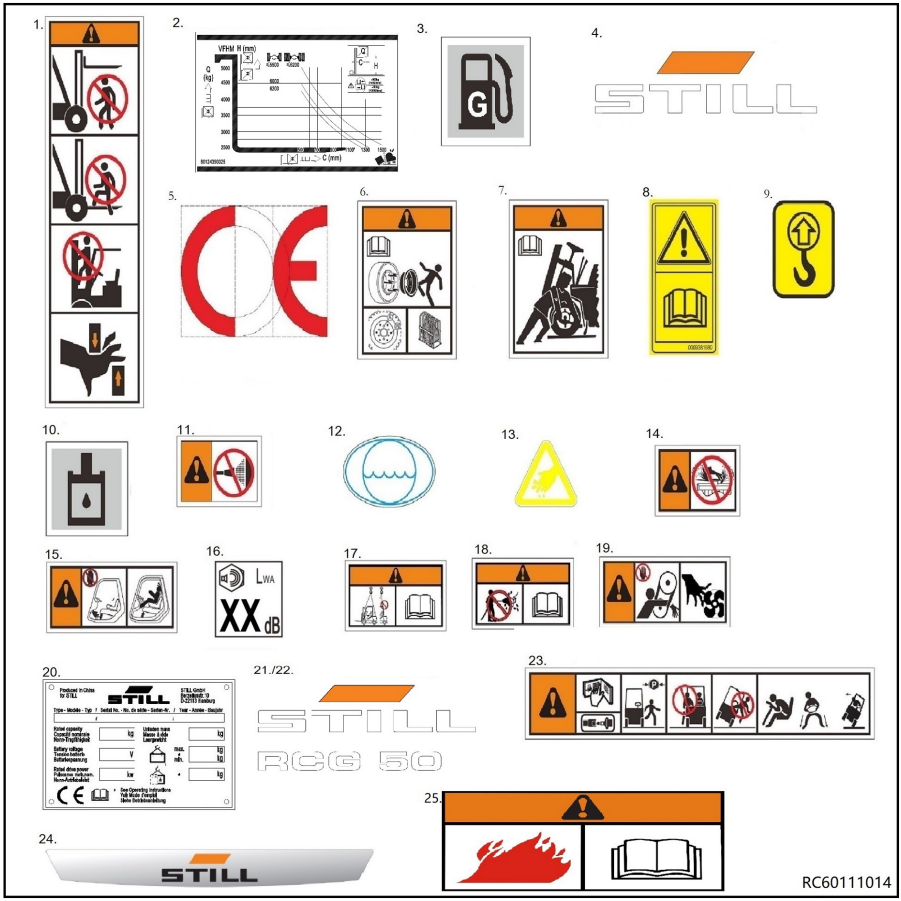

1 Предупредителен знак: Предупреждение за безопасност на мачтата
2 Стикер с информация: Табелка с номиналната товароносимост
3 Стикер с информация: Пълнене с бензин (опция)
4 Име на производителя
5 маркировка CE
6 Стикер с информация: Внимание/Свалете колелото според инструкцията
7 Стикер с информация: Внимание/ Инструкция за закрепване на колелото
8 Стикер с информация: Внимание/Прочетете инструкцията за експлоатация
9 Стикер с информация: Индикация на окачването
10 Стикер с информация: Резервоар за хидравлично масло
11 Стикер с информация: Внимание/Без вода
12 Стикер с информация: Добавяне на охладителна течност
13 Предупредителен знак: Предупреждение за притискане на ръката поради търкулване на капака
14 Предупредителен знак: Опасност от прегряване на радиатора
15 Предупредителен знак: Опасност от срязване/Опасност за главата на водача, ако капакът на двигателя не е напълно затворен.
16 Ниво на звуковото налягане
17 Предупредителен знак: Прочетете инструкциите за експлоатация за повдигане чрез точка за закрепване на подемно оборудване

18	Предупредителен знак: Предпазване от вода в електрическите части
19	Предупредителен знак: Предупреждение за пробождане на ръката
20	Идентификационна табелка
21/22	Информация за модела
23	Стикер с информация: предупреждение за движение
24	Име на производителя
25	Предупреждение за пропан-бутан газ

Място на стикерите с информация

4

Използване и работа

Транспортиране и повдигане на високоповдигача

Използвайте камион или плоско ремарке, за да пренесете кара-високоповдигач

Обикновено високоповдигачът се транспортира с шосеен и железопътен транспорт с поставена подемна мачта. Ако размерите на камиона надвишават максимално допустимия размер на просвета, той се транспортира разглобен.

Високоповдигачът трябва да бъде закрепен здраво към транспортните средства по време на транспортирането, като се използват подходящи обезопасителни системи.

– Спуснете подемната мачта напълно.

– Наклонете подемната мачта напред.

УКАЗАНИЕ

Виличните рогове трябва да бъдат спуснати на земята.

– Задействайте ръчната спирачка, както е описано в главата, озаглавена „Ръчна спирачка“.

– Използвайте два клина, за да блокирате всяко от предните и задните колела за предотвратяване на произволно потегляне.

– Използвайте въжета, за да закрепите кара-високоповдигач на високоповдигача. ▷

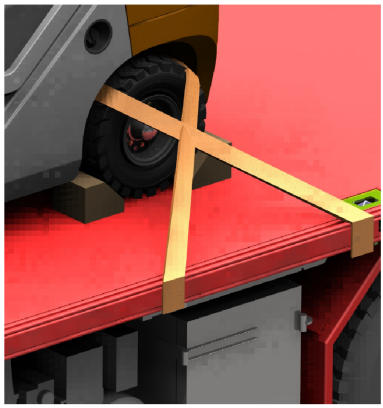

⚠ ВНИМАНИЕ

Също така използвайте въжета, за да закрепите мачтата, в случай че тя трябва да бъде разглобена по време на транспортиране.

Условия на околната среда за транспорт и съхранение

По време на транспорт и съхранение, карът трябва да бъде защитен от влиянието на околната среда. Трябва да бъде предоставена подходяща защита за солена среда.

Товарене и разтоварване на високоповдигача

Използвайте наклонена рампа или подвижна платформа за товарене и разтоварване на високоповдигача. Ако карът не е в експлоатация, повдигнете товара, както е описано по-долу.

⚠ ОПАСНОСТ

Използвайте кран с подходяща товароподемност за теглото на високоповдигача, посочена върху фабричната му табелка. Подемните операции трябва да се изпълняват от квалифициран персонал. НЕстойте в рамките на радиуса на действие на крана или под издигнатия високоповдигач. Използвайте НЕМЕТАЛНИ сапани. Уверете се, че товароподемността на такелажните приспособления е достатъчна за теглото на високоповдигача.

Транспортиране и повдигане на високоповдигача

За да вдигнете високоповдигача, е необходимо да извадите бутилката за пропан-бутан газ и съответната стойка.

⚠ ОПАСНОСТ

НЕ ПУШЕТЕ в близост до високоповдигача, когато изваждате бутилката и я връщате обратно.

За да извадите бутилката за пропан-бутан газ, действайте по следния начин: ▷

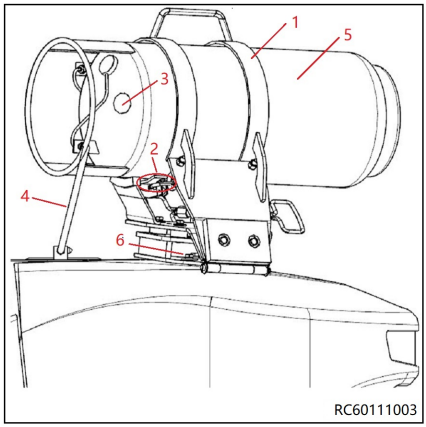

- Отворете капака на бутилката(1), като освободите застопоряващите лостове(2).
- Затворете клапана на бутилката(3).
- Разединете захранващата тръба на системата с газ пропан-бутан(4) от клапана на бутилката или от предпазния клапан.
- Извадете бутилката(5).
- Развинтете винтовете(6) и свалете стойката на бутилката.

Повдигане на високоповдигача с кран

⚠ ОПАСНОСТ

Има риск от злополука и фатално нараняване при повдигането на високоповдигача с кран, ако в работната зона на крана има хора.

Когато използвате кран за повдигане на високоповдигача, внимавайте особено да няма хора в близост до крана. Спазвайте номиналната товароподемност, отбелязана на идентификационната табелка на крана. Никога не преминавайте под окачен товар!

⚠ ВНИМАНИЕ

Използвайте регулиращ се подемен механизъм и кран с достатъчна товароносимост, за да повдигате високоповдигача. За теглото на високоповдигача вижте идентификационната табелка на производителя.

УКАЗАНИЕ

Преди да повдигнете високоповдигача, затегнете сапаните към дадените точки за повдигане. Тези точки за повдигане не са специално обозначени на високоповдигача.

– Спуснете подемната мачта напълно и я наклонете изцяло назад.

– Отстранете двата гумени уплътнителни пръстена(7) от отворите в противотежестта.

– Отстранете решетката на противотежестта(6).

– Прикачете сапан (2) (способен да издържи поне теглото на кара-високоповдигач), прокарайте през оригиналното място на решетката на противотежестта (7) и извадете от двата отвора в противотежестта.

– Прикрепете две скоби (5) към двата отвора в горната греда на външната страна на подемната мачта.

– Прикрепете сапан (3) (способен да понесе най-малко теглото на кара-високоповдигач) към двете скоби.

– Предотвратете триенето на сапаните в острите ръбове на високоповдигача.

– Закачете краищата на всички сапани към куката на крана (1).

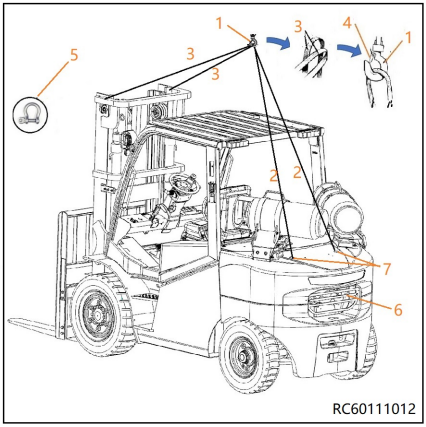

ВНИМАНИЕ

След като закачите сапаните от куката за вдигане, обезопасителната ключалка (4) трябва да бъде затегната. Сапаните не трябва да докосват предпазния покрив или друго монтирано оборудване, когато високоповдигачът се повдига.

⚠ ОПАСНОСТ

Предпазният покрив ще се повреди, ако влезе в контакт с подемното оборудване, което е под напрежение от повдигането. Това може да доведе до по-нататъшна неизправност на предпазния покрив и до риск от сериозно нараняване или смърт. Уверете се, че нито една част от подемното оборудване се допира до предпазния покрив по време на повдигане.

Въвеждане на кара в експлоатация

⚠ ВНИМАНИЕ

Не използвайте кара, преди той да бъде въведен в експлоатация от упълномощен от производителя сервизен инженер.

⚠ ВНИМАНИЕ

Вилковият високоповдигач може да бъде въведен в експлоатация само от упълномощен от производителя сервизен инженер.

Оставане в готовност за работа

Прегледи преди началото на смяна

Извършването на следните проверки като част от ежедневието Ви ще помогне да поддържате кара-високоповдигач в добро състояние. Тези проверки са допълнителни и не заместват периодичните работи по техническо обслужване.

УКАЗАНИЕ

Ако при ежедневните проверки откриете дефект или не сте сигурни дали високоповдигачът ще функционира правилно, не използвайте високоповдигача и се свържете с отдела за техническо обслужване.

Проверка на капачката на предпазния клапан за високо налягане на външната част на система с газ пропан-бутан

▷

– Проверете дали капачката (1) на предпазния клапан за високо налягане е на своето място и е цяла. Проверете капачката (1) за повреди, отвори или износване, което може да повлияе на правилната работа на клапана.

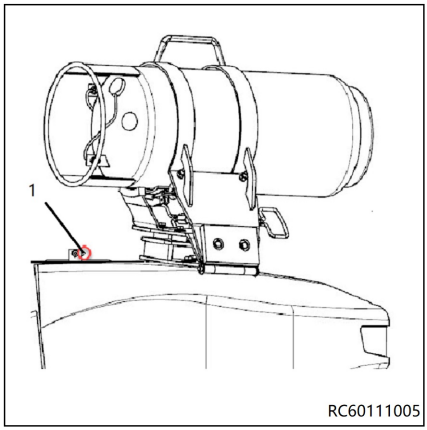

ОПАСНОСТ

Ако капачката липсва или е повредена, газът може да изтече без контрол.

В този случай, не работете с кара. Незабавно затворете бутилката и се свържете с оторизиран сервизен център.

Ежедневни проверки преди използване

Следните проверки трябва да се извършват ежедневно, за да поддържате вашия вилков високоповдигач в добро състояние и да работите безопасно с него. Тези проверки допълват, а не заместват плановите операции по техническото обслужване.

- Проверете точното положение и закрепване, цялост и работа на различните

компоненти, свързани с безопасността, монтирани в високоповдигача.

- Проверете дали превключвателят на седалката работи изправно.
- Проверете дали спирачките работят изправно, обръщайки внимание на техния пробег и ефективност.
- Проверете налягането в гумите и износването.
- Визуално проверете правилното затягане на колелата.
- Проверете дали светлините работят изправно (ако е приложимо).
- Проверете дали веригите са изпънати.
- Уверете се, че ключът за стартиране/спиране работи изправно.
- Проверете дали виличните рогове са в добро състояние;
- Проверете дали контролните лостове на виличните рогове работят изправно.
- Проверете нивото на охлаждащата течност на двигателя и при необходимост допълнете.
- Проверете охладителната система за течове и изправно функциониране
- Проверете визуално състоянието на двигателя с вътрешно горене.
- Проверете изпускателната система за течове
- Проверете системата с газ пропан-бутан за повреди, проверете дали винтовите съединения са затегнати добре и проверете за течове, като използвате спрей за отчитане на теч. Ако се появи грешка (L01/L03), проверете и това състояние.
- Ако се появи грешка L01, проверете спирателния вентил
- Проверете нивото на спирачното масло.
- Проверете нивото на горивото и щипките
- Проверете нивото на трансмисионното масло.
- Проверете нивото на маслото на задвижващия мост.
- Процедура за проверка нивото на моторното масло.

⚠ ВНИМАНИЕ

НЕ използвайте високоповдигача, а се обадете на отдела за техническо обслужване, ако забележите някакви неизправности или имате съмнения относно изправната му работа.

Проверки на състоянието и характеристиките на предпазния колан

ОПАСНОСТ

С оглед на безопасността състоянието и предпазната способност на предпазния колан трябва да се проверяват ежедневно.

Не използвайте превозното средство с премахнат предпазен колан.

– Проверете състоянието на колана: дръпнете предпазния колан(1) докрай от прибиращото устройство(2) и проверете колана за повреди.

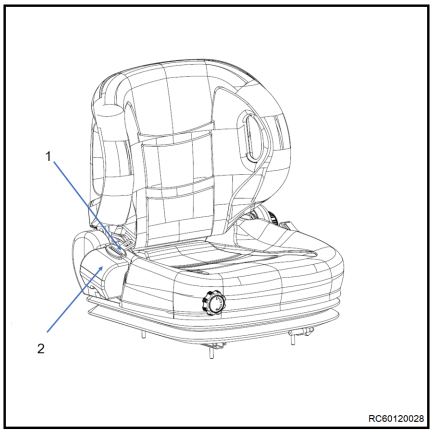

ВНИМАНИЕ

Предпазният колан трябва да се замени, ако е напукан, износен или е бил повреден при инцидент.

– Внимателно проверете свързването между предпазния колан и седалката.

– Внимателно проверете свързването между седалката и капака на панела отдолу.

УКАЗАНИЕ

Високоповдигачът може да бъде управляван само ако водачът е седнал на седалката.

– С лявата си ръка натиснете нагоре лоста (1)от предната лява страна на капака на двигателя.

– Отворете капака на двигателя и го вдигнете на около 30°.

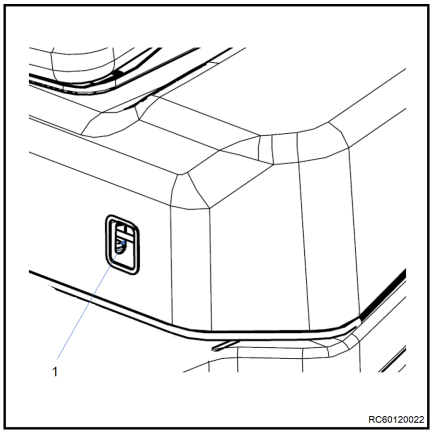

УКАЗАНИЕ

Капакът на двигателя се задържа отворен с помощта на пневматична пружина.

– Опитайте да издърпате колана. Автоматичният блокиращ механизъм не трябва да позволява на колана (1) да излиза извън прибиращото устройство (2).

⚠ ВНИМАНИЕ

Ще се задейства предупредителен звук, когато операторът напусне седалката, без да е задействана ръчната спирачка. Сигналът се активира дори ако високоповдигачът е изключен и контактният ключ е изваден.

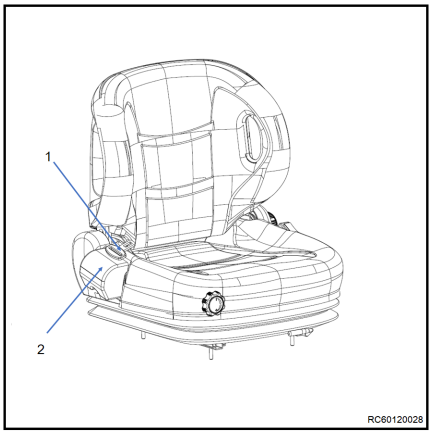

Проверка на състоянието на гумите

Супереластични гуми

Супереластичните гуми трябва да бъдат сменени преди техният профил да достигне до максималното разрешено износване. Максималното разрешено от производителя на гуми износване е означено с линия отстрани (1) по периферията на гумата.

⚠ ОПАСНОСТ

Ако вилковият високоповдигач се използва на мокри или хлъзгави повърхности, сменете гумите преди плътността на протектора да е спаднала под 1 mm.

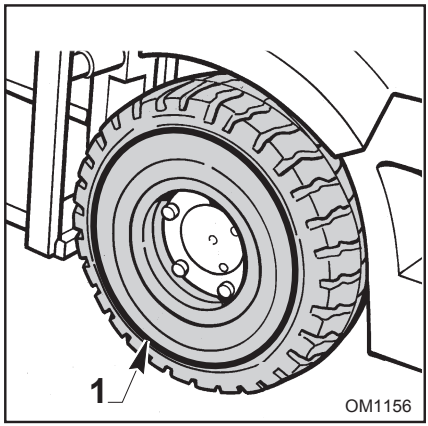

Проверете гайките на колелата за изправност

– Проверете визуално дали маркировките на гайките на колелата и джантите са правилно закрепени, затегнете отново с гаечен ключ при необходимост.

Момент на затягане:

Предни гуми (M20X1,5): 525 N.m±10%

Предни гуми (M20X1,5): 525 N.m±10%

– Проверете визуално дали колоната не е деформирана, или отворът за джантата не е по-широк, затегнете отново с гаечен ключ с въртящ момент, ако е така. Сменете джантата, ако е сериозно деформирана.

▷

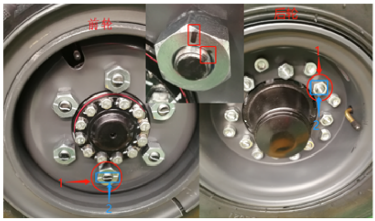

RC60060067

– Ако маркировките се разпознават трудно, проверете дали няма луфт (както показват стрелките) между предната част на съединението на джантите и гайките. Затегнете отново с гаечен ключ, ако има луфт.

– Проверете колелата и джантите за износване и деформация, сменете гумите, ако има деформация.

▷

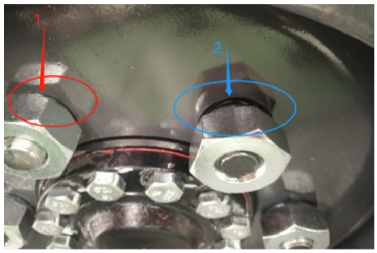

RC60060068

Проверете състоянието и работата на веригата

– Проверете товарните вериги за огъване преди работа. ▷

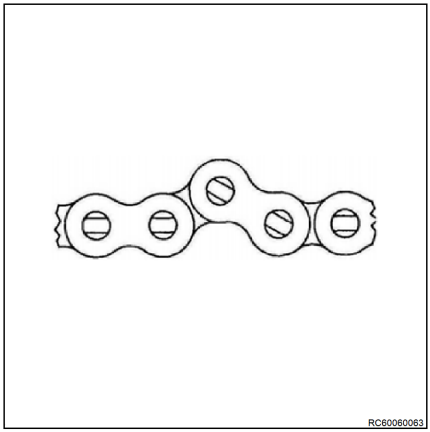

– Спрете незабавно използването на карависокоповдигач, когато шарнирните щифтове на веригата се въртят преди работа. ▷

– Повдигнете и спуснете подемната мачта без товар един път, за да проверите работата на подемната верига за необичаен шум или блокиране.

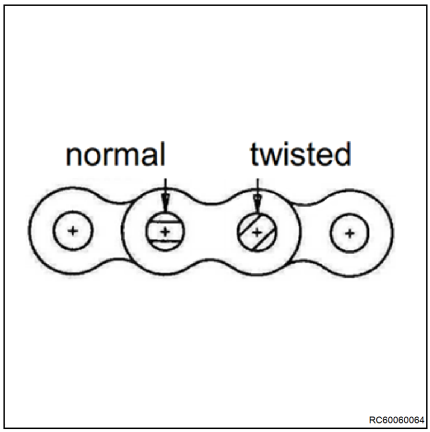

– Свържете се с центъра за обслужване, ако веригите изпитват необичайно усилие.

▷

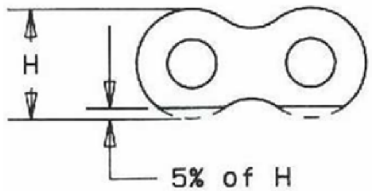

RC60060065

– Поддържайте веригите чисти, уверете се, че няма прекомерно много прах; незабавно смажете веригите с указания спрей за вериги, ако повърхностите им са сухи.

▷

RC60060066

УКАЗАНИЕ

Ако високоповдигачът се използва в хранително-вкусовата промишленост, използвайте смазочна грес вместо спрей.

– По време на работа или техническо обслужване спрете използването на карависокоповдигач, ако има пукнатини на планката на веригата.

Проверка на нивото на охлаждащата течност

ОПАСНОСТ

Риск от изгаряне. Когато двигателят е горещ, радиаторът е под налягане и е възможно да пръсне гореща охладителна течност, ако капачката на радиатора (1) бъде развита.

– Проверявайте нивото на охладителната течност при студен и изключен двигател.

Оставане в готовност за работа

⚠ ВНИМАНИЕ

Опасност от повреди на двигателя! Ако липсва охладителна течност, това е признак за течове в охладителната система.

Проверете охладителната система за течове, като такива от течащи щипки на маркучите.

– Отстранете капака на резервоара за охладителна течност. ▷

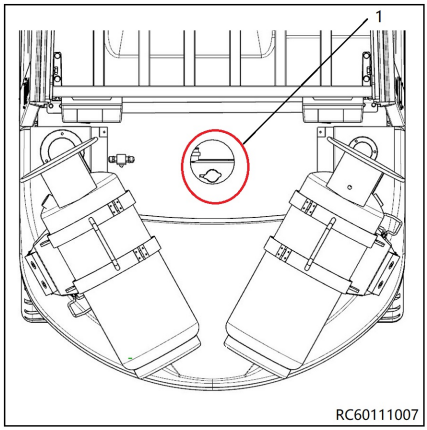

– Внимателно развийте капачката на радиатора (1). ▷

– Проверете дали радиаторът е пълен догоре с охладителна течност.

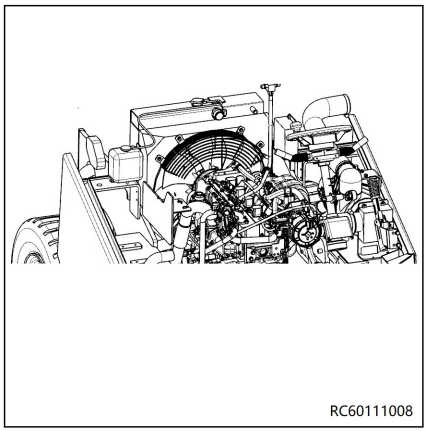

УКАЗАНИЕ

За извършване на тази проверка високоповдигачът трябва да е паркиран на равна повърхност.

– Ако е необходимо, долейте охладителна течност, съответстваща на спецификациите, посочени в главата, озаглавена „Таблица за консумативите“.

– Завинтете здраво капачката на радиатора (1) обратно.

– Проверявайте често нивото на охлаждащата течност в допълнителния резервоар(2).

– Уверете се, че нивото на охлаждащата течност сочи между горната и долната граница на допълнителния резервоар.

– Допълнете го, ако няма достатъчно охладителна течност в допълнителния резервоар.

Проверете нивото на моторното масло

УКАЗАНИЕ

Проверете нивото на моторното масло при студен двигател и кара-високоповдигач, поставен върху равна повърхност.

Отворете капака на двигателя.

– Извадете измервателната пръчка (1) и я почистете с чиста кърпа. ▷

– Пъхнете отново изцяло измервателната пръчка.

– Ако измервателната пръчка не влиза, завъртете я на 180° и опитайте пак.

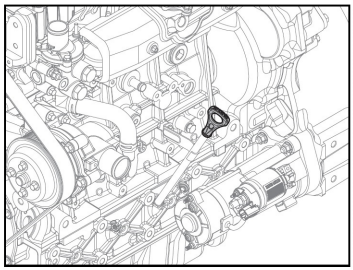

RC60111024

– Махнете измервателната пръчка. Нивото на маслото трябва да е между максималното ниво (A)и минималното ниво (B) на измервателната пръчка. ▷

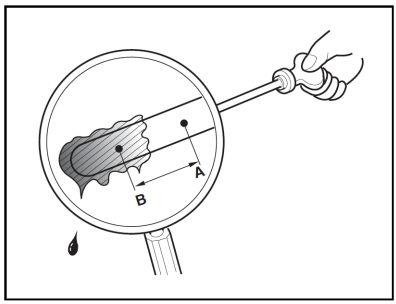

RC60060018

ВНИМАНИЕ

Опасност от повреди на двигателя!

Недостатъчното смазване на двигателя може да го повреди. Недостатъчно ниво на маслото или използване на моторно масло с различни спецификации може да причини неизправност на смазването на двигателя.

– – Използвайте само моторно масло, което отговаря на посоченото в таблицата за консумативите.

– Добавяйте масло до максималното ниво на маслото, ако маслото е под минималното ниво.

– Проверете състоянието на моторното масло. Ако е замърсено, сменете го с ново масло.

– Пъхнете отново изцяло измервателната пръчка.

– Затворете капака на двигателя.

Процедура за проверка нивото на трансмисионното масло

УКАЗАНИЕ

Проверете нивото на трансмисионното масло при трансмисия в неутрално положение, нагорещено масло (поне 40°C) и когато карът е поставенвърху хоризонтална повърхност.

– Уверете се, че карът-високоповдигач е спрян върху равна повърхност.

– Махнете подовата плоча.

– Оставете високоповдигача да работи на празен ход за 3 – 5 минути.

– Извадете измервателната пръчка(1)и почистете с чиста кърпа. ▷

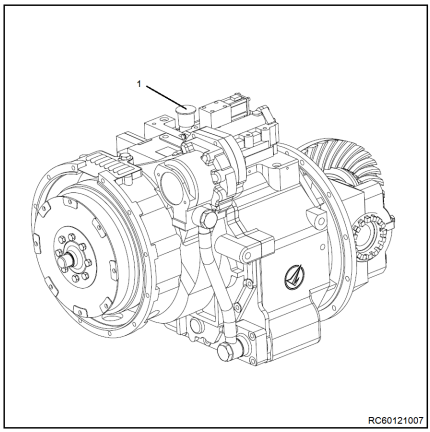

– Пъхнете отново изцяло измервателната пръчка.

– Извадете я. Нивото на маслото трябва да е между горната и долната маркировка на скалата на измервателната пръчка. Ако е необходимо, добавете трансмисионно масло през отвора за масло.

– Пъхнете отново изцяло измервателната пръчка.

ОПАСНОСТ

Внимавайте да не се опирате до движещите части, докато извършвате това действие.

Проверка на трансмисионното масло на задвижващия мост

▷

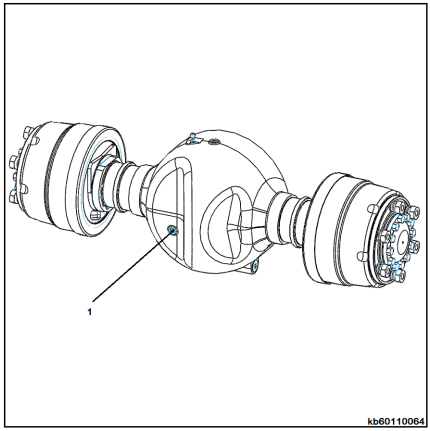

– Развийте пробката за масло при отвора за наблюдение на нивото на маслото(1).

– Проверете нивото на масло на вала на зъбната предавка, за да се уверите, че е близо до позицията на отвора за наблюдение (около 15 mm).

– Ако е необходимо, налейте трансмисионно масло в скоростната кутия, докато то започне да излиза от отвора за ниво на маслото.

УКАЗАНИЕ

Вижте главата за смяна на трансмисионно масло на задвижващия мост за стъпките, които да предприемете при добавяне на трансмисионно масло.

Проверка на нивото на хидравличното масло

ОПАЗВАНЕ НА ОКОЛНАТА СРЕДА

Следвайте инструкциите за боравене с/изхвърляне на течности и смазочни вещества.

УКАЗАНИЕ

Нивото на маслото трябва да се проверява само с повдигната вертикална мачта и спусната вилкова количка.

– Задействайте ръчната спирачка.

– Отворете кожуха на двигателя.

– Завийте капачката на маслото с измервателна пръчка.

– Използвайте чиста кърпа, за да подсушите измервателната пръчка(1) ▷

– Нивото на маслото трябва да е между горната и долната маркировка на измервателната пръчка.

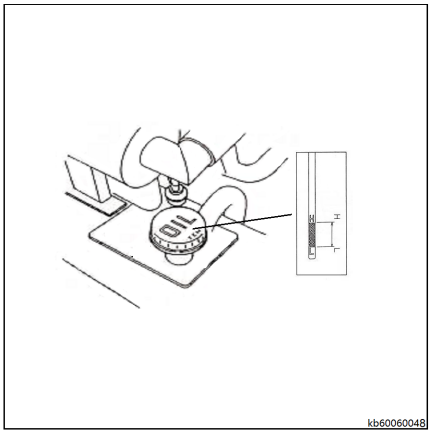

⚠ ВНИМАНИЕ

Хидравличното масло трябва да се проверява при спрян двигател и високоповдигач в хоризонтално положение,

– Ако е необходимо, напълнете с хидравлично масло до горната маркировка.

– Поставете на място маслоизмервателната пръчка.

– Поставете на място кожуха на двигателя по безопасен начин.

Сменете бутилката за газ пропан-бутан

⚠ ВНИМАНИЕ

Трябва да се спазват интервалите на проверка, указани от регламентите за съдове под налягане. Датата на изтичане е датата на последната проверка, маркирана върху резервоара за газ пропан-бутан. Резервоарът за газ пропан-бутан с изтекла дата на проверка не трябва да се използва.

УКАЗАНИЕ

Спазвайте правилата за безопасност за превозни средства на газ пропан-бутан. Бутилката за газ може да се сменя само от обучен персонал.

⚠ ВНИМАНИЕ

Не пушете, когато сменяте бутилката за газ и загасете всички открити светлини и огън.

Сменяйте бутилката за газ пропан-бутан само в добре проветрени пространства и не в близост до шахти.

Изключете двигателя и отоплителната система с вътрешна камера, ако е монтирана, и ги оставете да се охладят.

⚠ ВНИМАНИЕ

Когато ВНГ (LPG) маркучът е разединен, изтича малко количество газ. Този газ може да причини измръзвания на кожата. Винаги носете предпазни ръкавици.

– Не спирайте двигателя.

– Затворете здраво спирателния вентил (1) на бутилката за газ. ▷

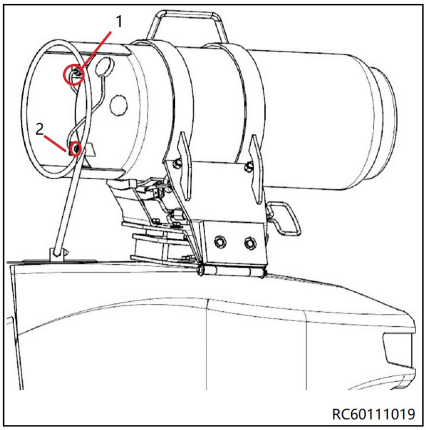

– Изчакайте, докато двигателят спре поради липса на гориво, след което го спрете, като завъртите ключа за запалването.

– Разхлабете леко и внимателно холендровата гайка (2) за кратко (понижаване на налягането).

УКАЗАНИЕ

Холендровата гайка има лява резба.

– Развийте холендровата гайка напълно и отстранете маркуча.

– Издърпайте пръстена(4) и разхлабете скобата. ▷

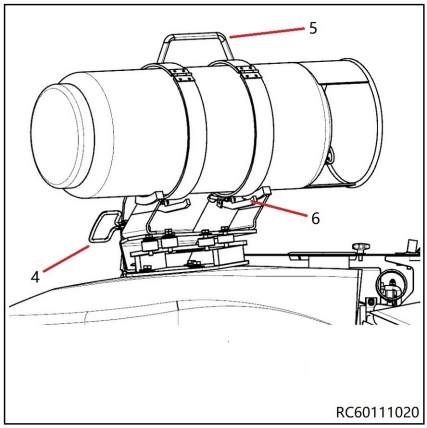

Сменете бутилката за газ пропан-бутан

– Хванете ръкохватката(5) и преместете назад като на изображението ▷

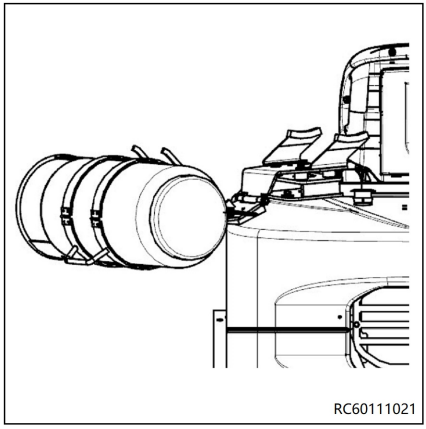

– Разхлабете щипката(6) – необходими са двама за сваляне и смяна на бутилката за газ. ▷

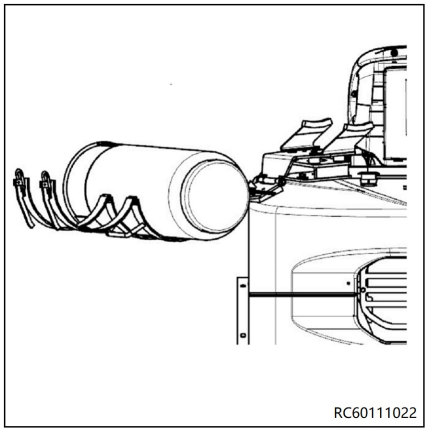

УКАЗАНИЕ

Закрепете бутилката за пропан-бутан газ в държача, така че свързващият фитинг на спирателния клапан на бутилката за газ да е с лице надолу.

Резервни бутилки съгласно GB 17259-2009,

КАПАЦИТЕТ

– Резервна бутилка: 15 kg

– Свържете отново маркуча, както е посочено.

– Проверете за наличие на течове със спрей за течове съгласно инструкциите за проверка и техническо обслужване.

Зареждане на резервоара за газ пропан-бутан*

⚠ ВНИМАНИЕ

Преди свързване на пистолета проверете дали резервоара за газ пропан-бутан или инструментите не са неизправни и дали прегледът за безопасност на резервоара не е изтекъл.

Интервалите за проверка, посочени в разпоредбите за съдове под налягане, трябва да се спазват при всички обстоятелства.

Датата на изтичане е датата на последната проверка, маркирана върху бутилката с газ пропан-бутан. Бутилките с газ пропан-бутан с изтекъл срок за проверка не трябва да се експлоатират.

Не пълнете резервоара, ако са открити сериозни неизправности или датата на проверка е отминала.

УКАЗАНИЕ

- *Спазвайте разпоредбите за безопасност при работа с пропан-бутан газ и инструкциите за безопасност за станцията за пропан-бутан газ.*
- *Резервоарът за газ пропан-бутан може да се зарежда само от квалифициран персонал.*

⚠ ВНИМАНИЕ

Забранено е пушенето и използването на открит огън при пълнене на резервоари за газ пропан-бутан.

⚠ ВНИМАНИЕ

При изваждане на пистолета за пълнене излиза малко количество газ. Това може да причини измръзване, винаги използвайте предпазни ръкавици.

Зареждане на резервоара за газ пропан-бутан*

УКАЗАНИЕ

Препоръчваме да зареждате газ, преди да започнете работа, когато високоповдигачът все още е студен. Ако температурите между цистерната на открито и резервоара във високоповдигача се различават прекалено много, е възможно захранващото налягане на помпата да не е достатъчно за цялостно зареждане на резервоара.

ВНИМАНИЕ

При теч на пропан-бутан газ има непосредствена опасност от експлозия, което води до риск от изгаряне.

- Спрете двигателя и ако е необходимо, отоплителната уредба и горивната камера.
- Сложете предпазни ръкавици.
- Затворете спирателния вентил (1).
- Отстранете капачката от вентила за пълнене (4).
- Отворете спирателния вентил (3)
- Проверете дали резбата на пистолета за пълнене е чиста.
- Свържете пистолета за пълнене с вентила за пълнене (4).
- Отворете главния спирателен вентил на станцията за пропан-бутан газ и задействайте електромотора на помпата или пистолета за пълнене, докато монтираният в резервоара вентил спре зареждането.

Капацитет: около 35,0 литра

- Пуснете контролера на пистолета за пълнене веднага и прекъснете процедурата по пълнене.
- Изключете електромотора на помпата и главния спирателен вентил на станцията за пропан-бутан газ.

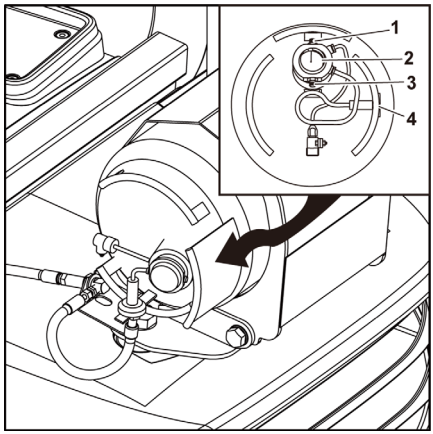

⚠ ВНИМАНИЕ

Резервоарът за газ пропан-бутан може да се пълни само докато измервателният вентил прекъсне, а не според индикациите на уреда за измерване на нивото на гориво (2).

– Внимателно извадете пистолета от вентила за пълнене (4).

– Завийте капачката на вентила за пълнене.

⚠ ВНИМАНИЕ

Ако по време на процедурата по пълнене възникнат проблеми или специални инциденти, уведомете отговорните лица и отстранете неизправностите.

– Изпълнете изпитание за теч със спрей за течове съгласно инструкциите за проверка и поддръжка.

* Опция

Гориво – спецификации

Горивото е запалимо и може да бъде опасно. Трябва да боравите внимателно с горивото.

Пропан-бутан газ

Пропан-бутан газ, съдържащ от 95 до 70% пропан с останалия бутан. Регулирайте системата за запалване и контрола по смесването, пропан-бутан газ съдържа от 70 до 20% пропан, а останалото е бутан. Свържете се с упълномощения си доставчик.

Използвайте само газови бутилки за зареждане с газ пропан-бутан съгл. DIN 51622 или втечнен газ съгл. EN 589 (газ за автомобили) с изтегляне на газ в течна фаза.

– Използвайте само търговски пропан-бутан газ.

– Резервоарът за гориво е от типа за изтегляне в течна фаза.

Охладителна течност на двигателя – спецификации

⚠ ОПАСНОСТ

Опасност от опарване!

– НИКОГА не сваляйте капачката на радиатора, когато двигателят е горещ. Парата и горещата охладителна течност на двигателя ще излязат и сериозно ще Ви изгорят. Оставете двигателя да се охлади, преди да опитате да свалите капачката на радиатора.

– Затегнете добре капачката на радиатора, след като проверите радиатора. Може да излезе пара по време на работа на двигателя, ако капачката е разхлабена.

– ВИНАГИ проверявайте нивото на охладителната течност на двигателя, като проверявате резервния резервоар.

– Неспазването на инструкциите ще доведе до смърт или сериозно нараняване.

⚠ ВНИМАНИЕ

Опасност от изгаряне!

– Изчакайте, докато двигателят се охлади, преди да източите охладителната течност на двигателя. Горещата охладителна течност на двигателя може да се разпръсне и да Ви изгори.

– Неспазването на инструкциите ще доведе до смърт или сериозно нараняване.

⚠ ВНИМАНИЕ

Опасност от охладителната течност!

– Носете предпазни средства за очите и гумени ръкавици, когато боравите с охладителна течност за дълъг или удължен експлоатационен живот на двигателя. При контакт с очите или кожата измийте с чиста вода.

– Неспазването на инструкциите може да доведе до леко или умерено нараняване.

УКАЗАНИЕ

- *Използвайте само посочената охладителна течност на двигателя. Други охладителни течности на двигателя могат да повлияят на гаранционното покритие, да предизвикат вътрешно натрупване на ръжда и варовик и/или да съкратят експлоатационния живот на двигателя.*
- *Предотвратете мръсотия и отпадъци да замърсят охладителната течност на двигателя. Почистете внимателно капачката на радиатора и околната зона, преди да свалите капачката.*
- *НИКОГА не смесвайте различни видове охладителни течности на двигателя. Това може да повлияе неблагоприятно върху свойствата на охладителната течност на двигателя.*

Спецификации на охладителната течност на двигателя

Използвайте охладителна течност за дълъг експлоатационен живот (LLC) или за удължен експлоатационен живот (ELC), която отговаря или надвишава следните указания и спецификации.

Алтернативна охладителна течност на двигателя

Ако не се предлага охладителна течност за дълъг експлоатационен живот или за удължен експлоатационен живот, като алтернатива можете да използвате конвенционална охладителна течност на базата на етиленгликол или пропиленгликол (зелен цвят).

Забележки:

1 ВИНАГИ използвайте смес от охладителна течност и вода. НИКОГА не използвайте само вода.

2 Смесете охладителната течност и водата съгласно инструкциите за смесване върху съда за охладителна течност.

3 Качеството на водата е важно за работата на охладителната течност. Препоръчваме да се използва мека, дестилирана или деминерализирана вода за смесване с охладителни течности.

4 НИКОГА не смесвайте охладитени течности за дълъг или за удължен експлоатационен живот с конвенционални (зелен цвят) охладителни течности.

5 НИКОГА не смесвайте различни видове и/или цветове на охладителни течности за удължен експлоатационен живот.

6 Сменете охлаждащата течност според „Планирано техническо обслужване“.

Допълнителни технически спецификации на охладителната течност:

- ASTM D6210,D4985 (Съединените щати)
- JIS K-2234 (Япония)
- SAE J814C, J1941, J1034 или J2036 (международно)

Използване на високоповдигача

Отваряне на крана на газовата бутилка или газовия резервоар

⚠ ОПАСНОСТ

Ако карът е бил изключен за продължително време в затворено помещение, проветрете добре помещението, преди да включите електрическата система.

Бавно и внимателно отворете крана на газовата бутилка или газовия резервоар.

⚠ ОПАСНОСТ

Отварянето и затварянето на крана трябва да се извършва с помощта на инструменти, за да се избегне риска от експлозии поради създалите се искри.

Отваряне на спирателния вентил на газовия цилиндър или на резервоар за газ пропан-бутан*

⚠ ВНИМАНИЕ

Ако високоповдигачът е паркиран за дълго време на затворено пространство, проветрете добре, преди да включите електрическата система.

– Бавно и внимателно отворете спирателния клапан (1) на цилиндъра за втечнен газ или резервоара за газ пропан-бутан. ▷

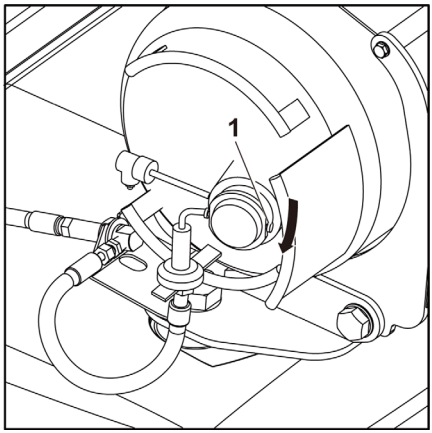

Качване на/слизане от виличния високоповдигач

След като направите ежедневните проверки, осъществете следните операции, за да използвате високоповдигача.

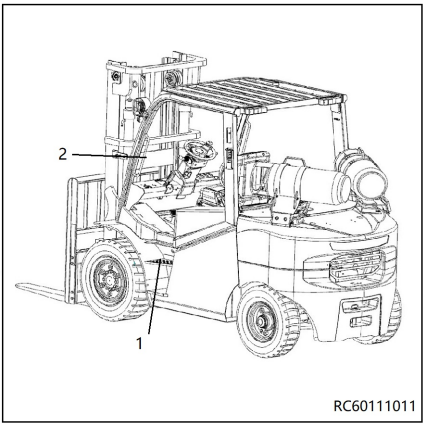

⚠ ВНИМАНИЕ

Винаги заставайте с лице към превозното средство, когато се качвате на кара-високоповдигач, за да предотвратите нараняване на краката и гърба.

УКАЗАНИЕ

Не хващайте волана или джойстиците, когато се качвате/слизате от високоповдигача.

– Първо поставете левия си крак на стъпенката(1). Хванете ръкохватката (2)или гредата на предпазния покрив и се качете на високоповдигача от лявата страна.
– Използвайте стъпенката и ръкохватката или гредата на предпазния покрив, за да слезете от лявата страна.

⚠ ВНИМАНИЕ

Не се качвайте или не слизайте от високоповдигача от дясната страна освен в аварийна ситуация.

Регулиране на седалката на водача ▷

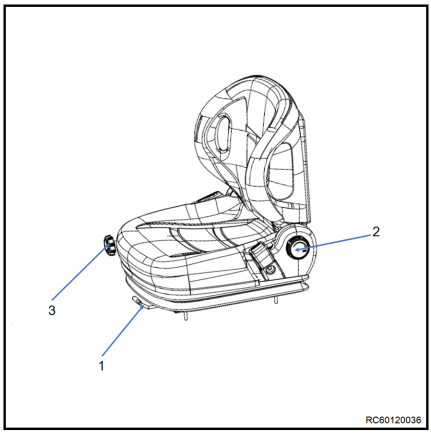

⚠ ВНИМАНИЕ

Плъзнете седалката на водача, за да намерите най-доброто положение за работа по отношение на волана, педала за газта и спирачката и джойстика.

Преди да пуснете в ход високоповдигача и при всяка смяна на водачите, регулирайте седалката така, че да съответства на теглото на водача, и проверявайте дали всички настройки са правилно регулирани. Не поставяйте никакви предмети в обсега на въртене на водача.

УКАЗАНИЕ

Седналото положение за продължителни периоди от време упражнява сериозен натиск върху гръбначния стълб. Уверете се, че това напрежение намалява, като се наклаяте често напред.

Преместване на седалката на водача

– Повдигнете лоста(1)и задръжте.
– Преместете седалката на водача до желаната позиция.
– Освободете лоста.
– Уверете се, че седалката на водача е сигурно застопорена.

Регулиране на облегалката на седалката

Не упражнявайте натиск върху облегалката на седалката, докато я застопорявате.

– Завъртете бутона(2)по посока на часовниковата стрелка.
– Преместете облегалката напред и назад, докато водачът намери най-добрата позиция на седене.
– Пуснете бутона.

Регулиране на окачването на седалката

УКАЗАНИЕ

Седалката на водача може да се регулира в съответствие с теглото на отделните водачи. За да постигне най-добро регулиране на окачването на седалката, водачът трябва да осъществи регулирането, докато седи на седалката.

– Регулирайте окачването към индивидуалния си комфорт с помощта на бутона за регулиране (3).

Поставяне на предпазния колан

ОПАСНОСТ

Дори и при използване на одобрена обезопасителна система има известен остатъчен риск от нараняване на водача, ако високоповдигачът се преобърне.

Тази опасност от нараняване може да се ограничи чрез комбинираната употреба на обезопасителната система и предпазния колан.

Освен това, предпазният колан защитава срещу последствията от сблъсък отзад и падане от рампа.

– Затова ви препоръчваме да използвате и предпазния колан на седалката.

ОПАСНОСТ

Само конзолни врати или цели кабини със затворени, здрави врати представляват обезопасителна система за водача. ПВЦ врати (защита от атмосферните условия) не представляват обезопасителна система!

Ако вратите са отворени или демонтирани, трябва да използвате подходяща алтернативна обезопасителна система (напр. предпазен колан)!

Поставяне на предпазния колан

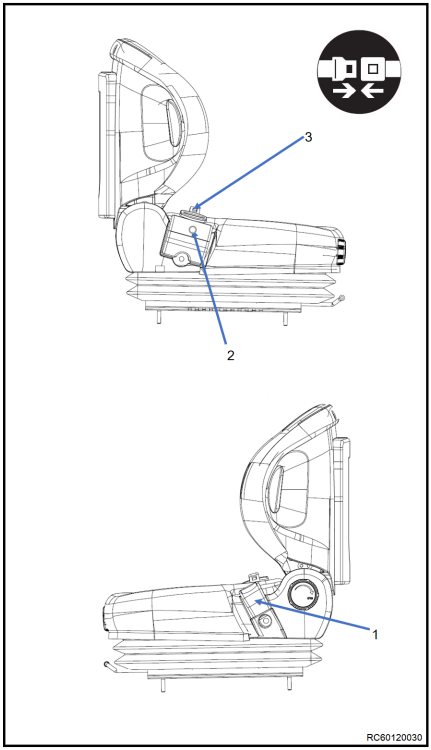

ОПАСНОСТ

Опасност за живота при шофиране без предпазен колан!

Ако карът се преобърне или катастрофира и водачът не е поставил предпазния колан, той може да бъде изхвърлен от кара. Водачът може да се плъзне под кара или да се сблъска с препятствие. Има риск за живота!

- Затягайте предпазния колан преди всяко пътуване
- Не извивайте предпазния колан, когато го поставяте
- Използвайте предпазния колан за обезопасяването само на едно лице.
- Всички неизправности трябва да бъдат отстранени от сервизен център на STILL

- Издърпайте плавно предпазния колан от възвратното устройство за колана (2) и го затегнете над бедрата, близко до тялото.

УКАЗАНИЕ

Облегнете се, колкото е възможно по-назад, така че гърбът ви да опре в облегалката на седалката. Автоматичният блокиращ механизъм позволява достатъчна свобода на движение върху седалката.

- Поставете закопчалката (3)в гнездото на предпазния колан (1).
- Проверете натягането на предпазния колан. Коланът трябва да бъде близо до вашето тяло.

Закопчаване по наклонен участък

Автоматичният блокиращ механизъм предпазва колана от издърпване, когато високоповдигачът се намира на наклонен участък. Не можете да издърпате колана повече от възвратното устройство.

- Напуснете внимателно наклонения участък.
- Поставете предпазния колан.

Освобождаване на предпазния колан

– Натиснете червения бутон (4) върху закопчалката (1).

– Бавно насочете с ръка езика на колана обратно към прибиращото устройство.

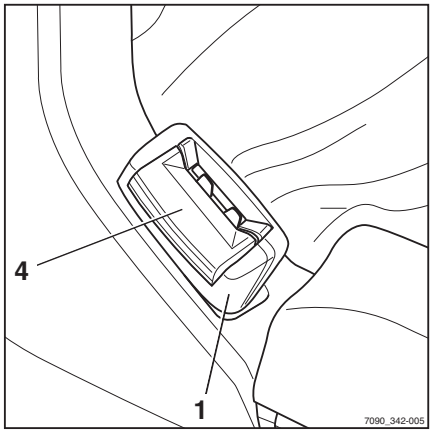

УКАЗАНИЕ

Не позволявайте на предпазния колан да се прибере твърде бързо. Автоматичният блокиращ механизъм може да се включи, ако езикът на колана удари корпуса на устройството. Предпазният колан вече няма да може да се издърпа с обичайната сила.

– Като приложите по-голямо усилие, издърпайте предпазния колан около 10 – 15 mm от прибиращото устройство, за да освободите блокиращия механизъм.

– Отпускайте бавно колана, за да се прибере обратно.

– Пазете колана от замърсяване (например, като го покриете).

Неизправност поради студено време

– Ако закопчалката или възвратното устройство за колана са замръзнали, размразете ги и ги подсушете добре, за да предотвратите повторна поява на проблема.

ВНИМАНИЕ

При размразяването не нагрявайте прекалено закопчалката или възвратното устройство на колана.

– Не използвайте за размразяването въздух с температура над 60 °C!

Регулиране на позицията на волана

ОПАСНОСТ

Регулирайте кормилната колона само когато високоповдигачът е неподвижен.

Регулиране на ъгъла

– Дръпнете надолу ръкохватката(1) по часовниковата стрелка. ▷
– Преместете кормилната колонка в желаната позиция.
– Издърпайте назад ръкохватката в посока, обратна на часовниковата стрелка, до първоначалната й позиция.

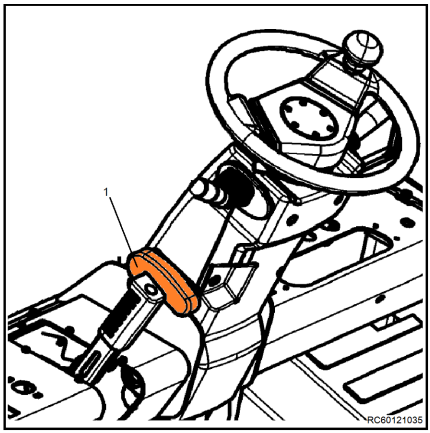

Устройство за запалване ▷

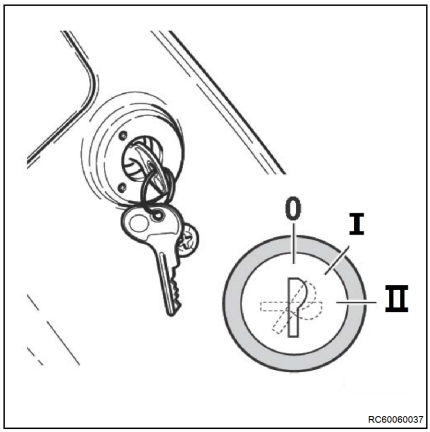

УКАЗАНИЕ

Карът-високоповдигач може да бъде стартиран само ако постът за движение за заден ход е в централна позиция (неутрална).

Ключът за запалване има три позиции:

Позиция „0“

- Позиция за отстраняване на ключа (никакви вериги не се захранват, с изключение на клаксона, стоп светлините, седалка и ISO PCB)

Позиция „I“

- Всички вериги се захранват

Позиция „II“

- Позиция за стартиране на двигателя

Стартиране

– За да стартирате двигателя, пъхнете ключа, завъртете го на позиция „II“ и го пуснете в момента, в който двигателят се запали (ключът ще се върне обратно на позиция „I“).

Светлини и прекъсвач за пътепоказателите

Прекъсвачът за пътепоказателите и светлините са активни, ако ключът на запалването е в позиция „I“.

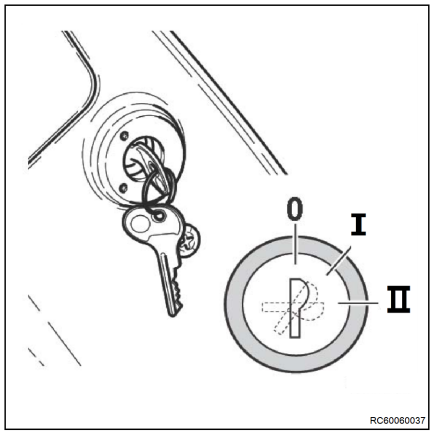

Пътепоказатели

– Когато лостът (1) е преместен в позиция „R“, десният пътепоказател светва.

– Когато лостът (1) е преместен в позиция „L“, левият пътепоказател светва.

R	Завиване надясно
N	Неутрална
L	Завиване наляво

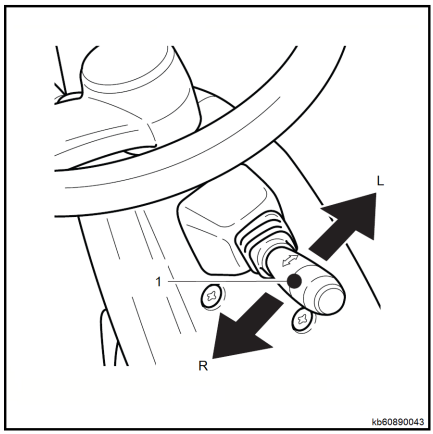

Светлини

– Светлините се включват чрез въртящия се превключвател (3) на лоста:

- Завъртането на въртящия се превключвател до първото щракване включва светлините на просвета;
- Завъртането на въртящия се превключвател до второто щракване включва светлините на просвета, предните прожектори и задните светлини.

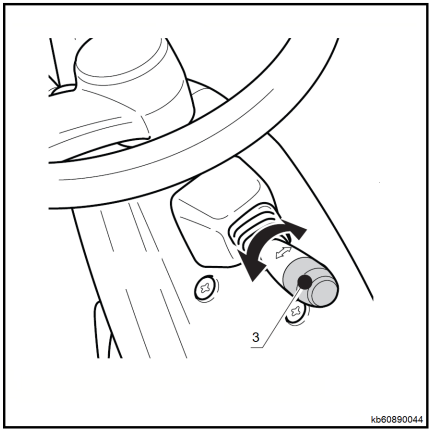

Превключвател на лампата	0 (ИЗКЛ.)	1-ви	2-ри
Лампа на просвета	ИЗКЛ.	ВКЛ.	ВКЛ.
Предни прожектори	ИЗКЛ.	ИЗКЛ.	ВКЛ.
Задни комбинирани светлини	ИЗКЛ.	ИЗКЛ.	ВКЛ.

Сигнален клаксон;

Клаксонът позволява на водача, ако е необходимо, да привлече внимание към присъствието си и присъствието на високоповдигача.

– За да задействате клаксона, натиснете бутон (1) в центъра на волана.

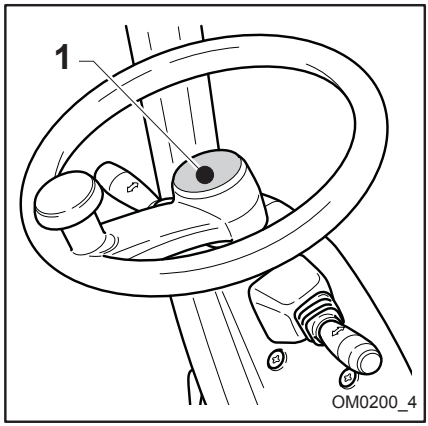

Лост за избор на посока

Лостът за избор на посока (1) се използва за избиране на желаната посока на движение на високоповдигача или за превключване на режима на движение към празен ход. Лостът за избор на посока предлага три различни позиции:

- **НАПРЕД** — лостът за избор на посока е бутнат напред в позиция „A“
- **НЕУТРАЛНА** — лостът за избор на посока е в централна позиция между „НАПРЕД“ и „НАЗАД“
- **НАЗАД** — лостът за избор на посока е дръпнат назад в позиция „B“

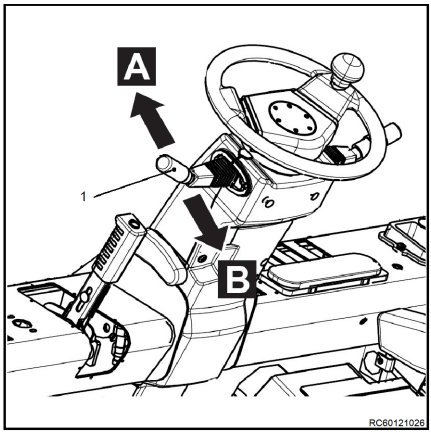

Стартирайте двигателя

– Седнете на седалката за водача и си поставете предпазния колан. Проверете дали вратите на кабината или монтираната на високоповдигача обезопасителна система за водача са затворени.

– Проверете дали лостът за избор на посоката на движение (ако има такъв) се намира в централно положение (неутрално).

– Поставете ключа за запалването (1) и го завъртете до позиция „**II**“. Отпуснете ключа за запълване, щом двигателят запали.

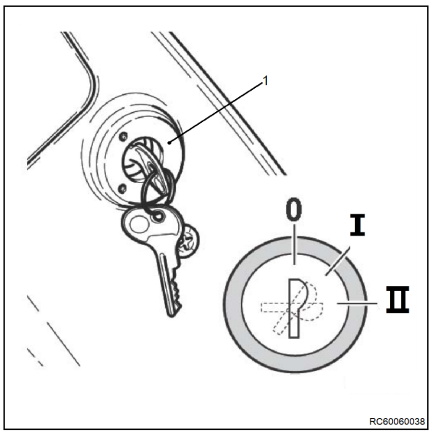

УКАЗАНИЕ

Ако двигателят не се стартира, прекратете процедурата за стартиране и опитайте отново по-късно. Изчакайте поне една минута между отделните опити, за да не се изтощава акумулатора. Ако, след три опита, двигателят все още не стартира, повече не опитвайте да го стартирате. Вместо това, се свържете с вашия официален сервизен център.

Използване на високоповдигача

⚠ ОПАСНОСТ

Риск за здравето вследствие на отработените газове! Отработените газове от двигателите с вътрешно горене са вредни за вашето здраве. В частност, частиците сажди, съдържащи се в газовете от отработеното дизелово гориво, могат да причинят ракови заболявания. Оставянето на двигателя да работи на празен ход създава риск от отравяне от CO, CH и NO_x компонентите, съдържащи се в отработените газове.

Съвременните системи за преработка на отработените газове (напр. катализатори, филтри за частици или подобни системи) могат да пречистят отработените газове по такъв начин, че да се ограничат опасностите за здравето и риска от отравяне по време на работа с високоповдигача.

– Спазвайте националните закони и наредби за работа с високоповдигачи с двигатели с вътрешно горене в частично или напълно затворени работни зони.
– Винаги осигурявайте достатъчна вентилация.

⚠ ОПАСНОСТ

Риск за здравето вследствие на отработените газове!

Не напускайте високоповдигача, докато двигателят работи, за да загрее. Загрейте двигателя, като за няколко минути използвате високоповдигача с ниска скорост.

Шофиране

⚠ ВНИМАНИЕ

Когато използвате огледала, се уверете, че огледалото за задно виждане се използва единствено за следене на движението зад превозното средство. Движение на заден ход се разрешава само когато имате видимост директно зад вас.

⚠ ВНИМАНИЕ

Винаги накланяйте мачтата назад и спускайте виличните рогове към земята на около 300 mm.

⚠ ВНИМАНИЕ

Проверете безопасността около кара-високоповдигач и натиснете клаксона, преди да стартирате високоповдигача.

УКАЗАНИЕ

Функциите за придвижване на високоповдигача се активират само когато седалката на водача е заета.

– Седнете на седалката на водача и поставете предпазния колан.

– Стартирайте двигателя.

– Освободете ръчната спирачка (1), при което съответният светодиод(2) ще изгасне. ▷

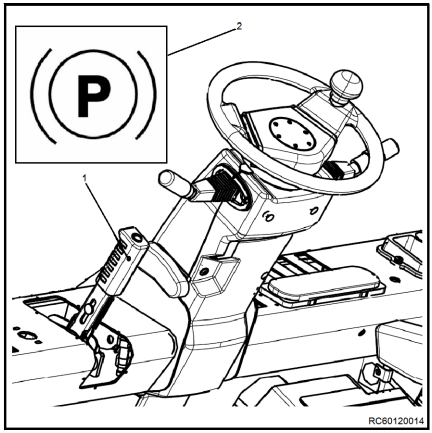

– Придвижете лоста за избор на посока (3) в желаната посока на движение: (A) НАПРЕД, (B) НАЗАД. ▷

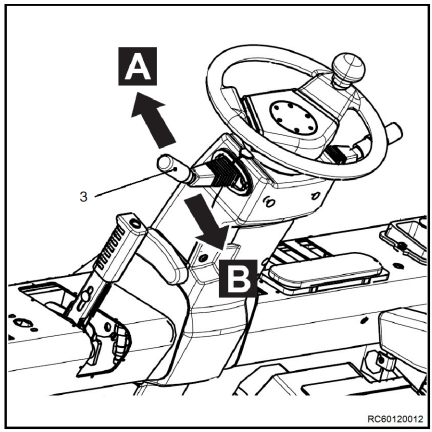

– Внимателно натиснете педала на газта (4), за да потеглите. ▷

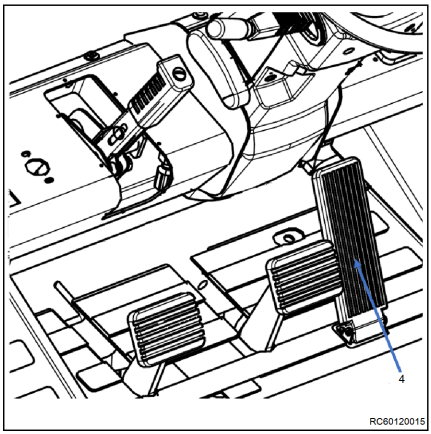

Напред

– Поставете лоста за посока в посока за преден ход.

– Плавно натиснете педала на газта

Скоростта на кара-високоповдигач се увеличава с увеличаване на хода на педала.

Движение на заден ход

– Поставете лоста за посока в посока за заден ход.

– Натиснете стабилно педала на газта

Скоростта на кара-високоповдигач се увеличава с увеличаване на хода на педала.

Превключвател за скорост

Скоростта на движение може да бъде променена чрез натискане на превключвателя за скорост на контролния панел, когато високоповдигачът спре.

Ако трябва да шофирате на голямо разстояние, моля, натиснете предавката **ВИСОКА** (1).

Ако трябва да шофирате с товар, моля, изберете ниската скорост и натиснете предавката **НИСКА** (2).

RC60111031

⚠ ВНИМАНИЕ

Изберете предавката в съответствие с условията за шофиране. Сменете предавката, когато високоповдигачът спира.

Смяна на посоката на движение

– За да промените посоката, отпуснете педала за газта (2) .

– Натиснете педала на работната спирачка (1), докато високоповдигачът спре изцяло.

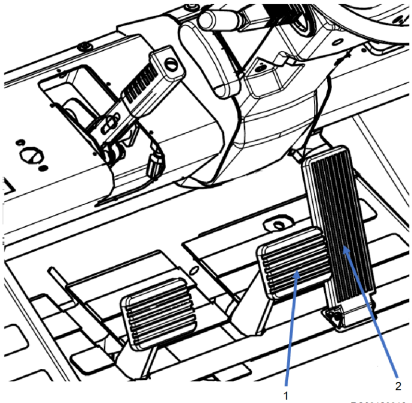

RC60120016

– Преместете лоста (3) в посока, обратна на посоката на движение: (A) НАПРЕД, (B) НАЗАД; след това натиснете педала за газта (2) .

Карът високоповдигач ще ускори в новата посока на движение.

⚠ ОПАСНОСТ

Използването на лоста за управление за директно обръщане на работната посока на кара-високоповдигач по време на работа е строго забранено. Обръщането на посоката по време на работа ще доведе до повреда на кара-високоповдигач.

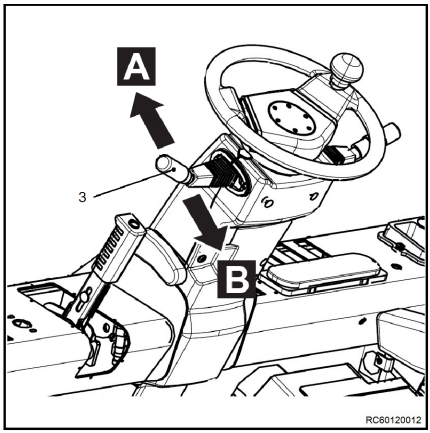

Педал на работната спирачка и педал за бавно стъпково движение

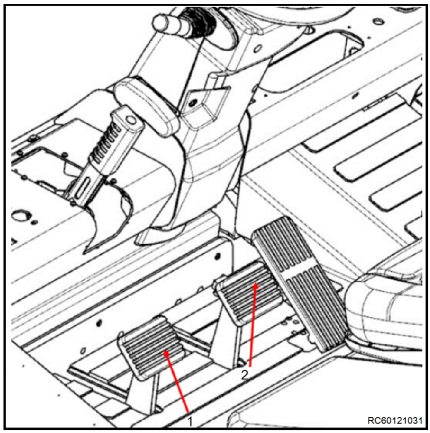

УКАЗАНИЕ

Препоръчваме водачът да се запознае с ефективността на спирачния апарат, когато карът-високоповдигач не носи товар. Управлявайте кара-високоповдигач бавно по пътна настилка без голямо движение, за да тествате функциите за движение.

Педал на работната спирачка

Натиснете педала на спирачката(2), за да забавите или спрете високоповдигача. В същото време стоп светлините светват.

Педал за бавно стъпково движение

– Ако педалът за бавно стъпково движение (1) бъде натиснат, двигателят се изключва в началото на движението на педала. Работната спирачка започва да зацепва, когато педалът бъде натиснат още.

– Възможни са малки, прецизни движения на високоповдигача, когато задействате леко педала за бавно стъпково движение (1), ако педалът за газта е задействан

също. Задействайте педала (1), за да придвижите високоповдигача постепенно, дори и ако двигателят работи на пълен капацитет.

Задействане на работната спирачка

Задействане на спирачката и спиране

⚠ ОПАСНОСТ

При прекалено високи скорости съществува опасност от поднасяне или преобръщане на високоповдигача!

Спирачният път на високоповдигача зависи от атмосферните условия и нивото на замърсяване на пътната лента. Имайте предвид, че основният спирачен път се повишава пропорционално на квадрата на скоростта.

– Съобразете стила си на шофиране и спиране с атмосферните условия и нивото на замърсяване на пътя.

– Винаги избирайте скорост на движение, която ще ви осигури достатъчен спирачен път.

– Свалете крака си от педала на газта (1). ▷

– Натиснете педала на спирачката, (2) докато високоповдигачът спре неподвижно.

– Задействайте ръчната спирачка, за да задържите кара-високоповдигач в спряло положение.

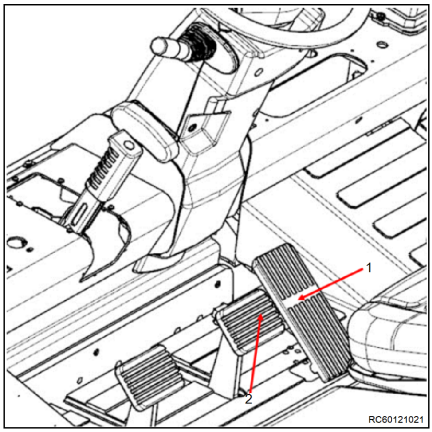

Процедура в случай на неизправност на работната спирачка.

– Приведете високоповдигача в спряло положение, като задействате ръчната спирачка и паркирате надеждно.

– Не работете отново с високоповдигача, докато работната спирачка не бъде ремонтирана и изправна.

Ръчна спирачка

Ръчната спирачка трябва да бъде задействана всеки път, когато водачът напуска високоповдигача.

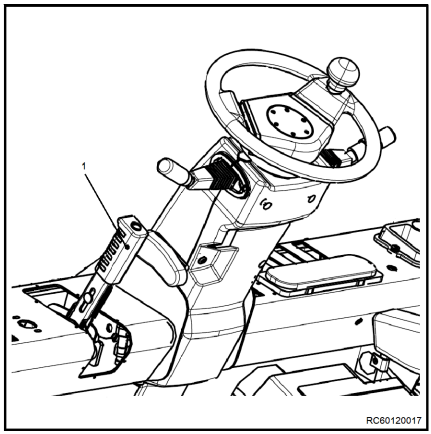

УКАЗАНИЕ

Ако водачът напусне високоповдигача, без да задейства ръчната спирачка, се чува предупредителен сигнал. Този сигнал се чува, дори ако високоповдигачът вече е изключен и контактният ключ е изваден.

Задействане на ръчната спирачка:

– Дръпнете лоста на ръчната спирачка(1), докато достигне позиция на блокиране и индикаторната лампа на ръчната спирачка светне.

Освобождаване на ръчната спирачка:

– Освободете лоста на ръчната спирачка (1). Ръчната спирачка ще се върне в първоначалната си позиция и индикаторната лампа на ръчната спирачка ще изгасне.

ОПАСНОСТ

Карът-високоповдигач не трябва да се управлява, ако има проблеми със спирачната система.

Ако има неизправност в спирачната система или части от нея са ерозирали, се свържете с упълномощения доставчик.

Затваряне на спирателния вентил на газовия цилиндър или на резервоара за газ пропан-бутан*

– Затворете здраво спирателния вентил (1) на газовия цилиндър или на резервоара за газ пропан-бутан веднага след спиране на двигателя.

– Извадете ключа, когато напускате високоповдигача.

– При много ниски температури паркирайте високоповдигача възможно най-далеч в затворени помещения, напр. гаражи, тъй като пропан-бутан газът се изпарява достатъчно при температури над –5 °C (пропан), +5 °C (пропан/бутан) съответно, за да стартира двигателя.

▷

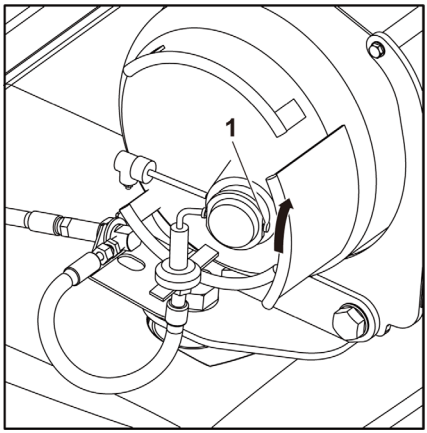

⚠ ВНИМАНИЕ

Не паркирайте високоповдигача в коридори или гаражи в непосредствена близост до оборудване, което излъчва топлина, или в близост до отоплителни системи.

Подемна система и прикачни устройства

Работа с подемното устройство

⚠ ОПАСНОСТ

Когато подемното устройство или някое от прикачните устройства се движи, има опасност водачът да бъде притиснат между подемното устройство и кара-високоповдигач.

Следователно водачът не трябва да се намира при или да влиза между подемното устройство и кара-високоповдигач. Подемното устройство и прикачните устройства трябва да бъдат използвани само по предназначение. Водачът трябва да бъде обучен за работата с подемната система и прикачните устройства. Имайте предвид максималната височина на повдигане.

– Обърнете внимание на символите за превключване със стрелки. ▷

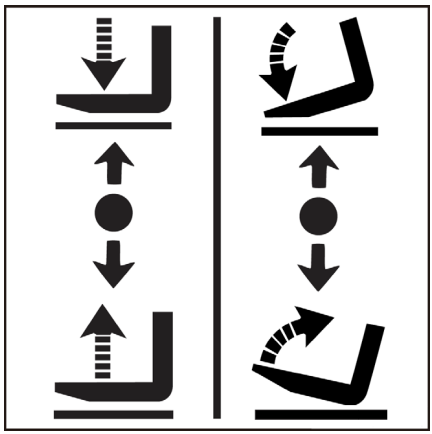

Управлението на лоста за управление трябва да бъде бавно и стабилно. Скоростта на повдигане, спускане и накланяне зависи от диапазона на движение на лоста за управление.Той ще се върне автоматично в неутрално положение, когато бъде освободен.

Повдигане на вилковата количка

▷

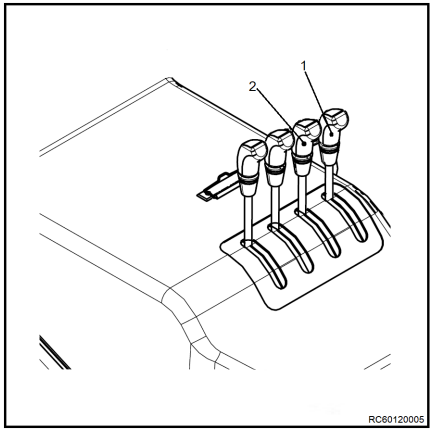

⚠ ОПАСНОСТ

Ако възникне опасност при повдигане на подемната мачта, незабавно спрете повдигането на виличните рогове.

– Натиснете лоста за управление (1) назад.

Спуснете вилковата количка

– Натиснете лоста за управление (1) напред.

Накланяне на подемната мачта напред

– Натиснете лоста за управление (2) напред.

Накланяне на подемната мачта назад

– Натиснете лоста за управление (2) назад.

Когато транспортирате товар, наклонете подемната мачта назад за по-добра стабилност.

Работа с прикачни устройства

Прикачните устройства са допълнителни елементи от оборудването, монтирани на кара-високоповдигач: (като например вилични рогове със странично изместване, обръщащи устройства, щипки и др.). Моля, не надвишавайте работното налягане на прикачните устройства по време на работа и се уверете, че работата е в съответствие с техническите спецификации. Един или два допълнителни лоста за управление могат да бъдат монтирани за работа с прикачните устройства.

УКАЗАНИЕ

По-долу е дадено описание на работата на прикачните устройства. Карът-високоповдигач може да бъде конфигуриран с различни лостове за управление.

– Обърнете внимание на символите за превключване със стрелки ▷

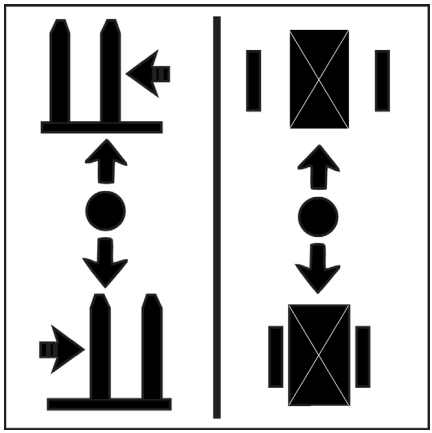

Странични движения ▷

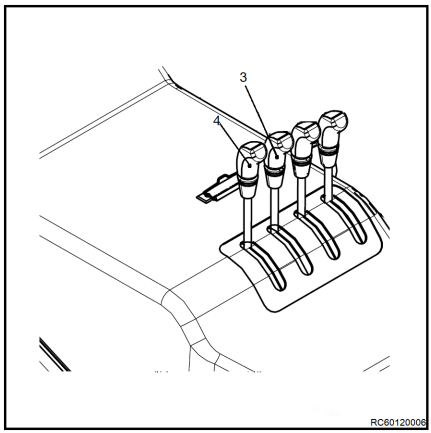

УКАЗАНИЕ

За да предотвратите повреда, не работете в странична посока, когато виличните рогове са на земята.

– Натиснете лоста за управление (3) напред и преместете наляво.

– Натиснете лоста за управление (3) назад и преместете надясно.

Работа с крепежните елементи

– Натиснете лоста за управление (4) напред, за да отворите закрепващото приспособление.

– Натиснете лоста за управление (4) назад, за да фиксирате закрепващото приспособление.

Работа с товари

Правила за безопасност при манипулиране на товари

Правилата за безопасност при манипулирането на товари са изложени в следващите раздели.

⚠ ОПАСНОСТ

Има риск за живота, причинен от падащи товари или от спускане на части на кара.

- Никога не ходете или стойте под окачени товари или повдигнати вилични рогове.
- Никога не превишавайте максималния товар, указан в табелката с номиналната товароносимост. В противен случай устойчивостта не може да бъде гарантирана!

⚠ ОПАСНОСТ

Риск от злополука от падане или премазване!

- Не стъпвайте върху виличните рогове.
- Не повдигайте хора.
- Никога не се хващайте за или качвайте върху движещите се части на високоповдигача.

⚠ ОПАСНОСТ

Риск от злополука от падащ товар!

- При пренасянето на малогабаритни товарни единици, инсталирайте защитно приспособление (вариант), за да предотвратите падането на товара върху водача.
- В допълнение използвайте затворен таван (вариант).

Отстояние на центъра на товара и товароподемност

Преди повдигане на стоки трябва да разберете съотношението между теглото, центъра на тежестта на гравитационно разстояние и максималната височина на повдигане.

Разстоянието от центъра на товара се отнася за разстоянието между вертикалната равнина на виличните рогове и центъра на тежестта на товарите(1).

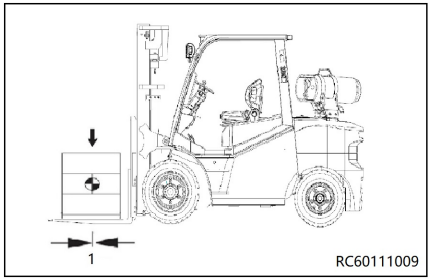

УКАЗАНИЕ

Центърът на тежестта на товара не е задължително да бъде в централната точка на самия товар. Товароносимостта се отнася до теглото на стоките, което може да се повдигне до определена височина в рамките на дадено разстояние на центъра на товара.

Табелка за товароподемността

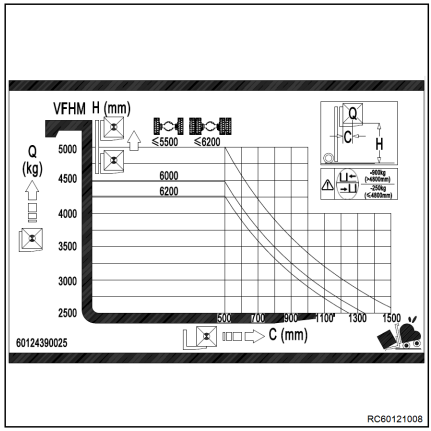

ОПАСНОСТ

Параметрите в схемата на товароносимостта и на табелките важи за компактни и еднородни товари. Тези ограничения за товара не трябва да се надвишават. Надвишаването на ограниченията за товара ще се отразят на стабилността на кара-високоповдигач и силата на подемната мачта.

Вижте ГРАФИКАТА НА КАПАЦИТЕТА, преди да повдигате стоки. Ако са монтирани прикачни устройства, вижте табелката с номинално натоварване за прикачното устройство.

Например:

Модел високоповдигач: RCG50 с единична гума

Център на тежестта: 500 mm

Височина на повдигане: ≤5500 mm

В този случай максималната товароносимост е: 5000 kg

– Преди да товарите, се уверете, че размерите и теглото на товара влизат в диапазона на одобрения стандарт, посочен в глава „Техническа спецификация“ и на табелката с номинално натоварване.

– Преди работа с прикачно устройство прочетете табелката с данни за товароносимостта на прикачното устройство.

Преди повдигане на товар

Преди повдигане на товар проверете схемата на товароносимостта (1) върху кожуха на двигателя.

Максималният капацитет се определя от височината на повдигане и разстоянието от центъра на товара.

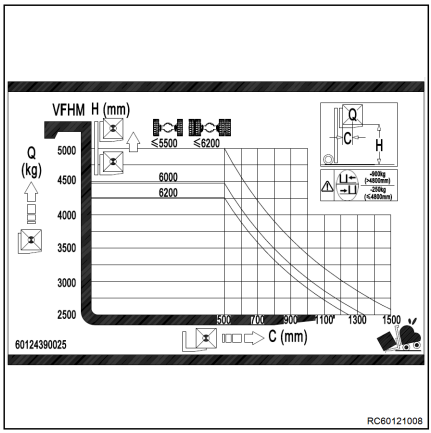

УКАЗАНИЕ

Проверете ограниченията на товароносимостта и се свържете с упълномощения доставчик, преди да транспортирате:

– люлеещи се товари или такива с изместен център на тежестта

– товари с подемна мачта, наклонена напред, или товар, отдалечен от земята

– товари извън центъра на тежестта

– преди работа с прикачни устройства

– товари при сила на вятъра 6 и по-висока

Транспортиране на палети

Като правило, товарите (напр. палети) трябва да бъдат транспортирани индивидуално. Едновременното транспортиране на множество товари е разрешено само когато:

- когато е възложено от диспечера и
- когато техническите изисквания са спазени.

Водачът трябва да осигури правилното състояние на товара. Могат да бъдат транспортирани единствено безопасно и грижливо позиционирани товарни единици.

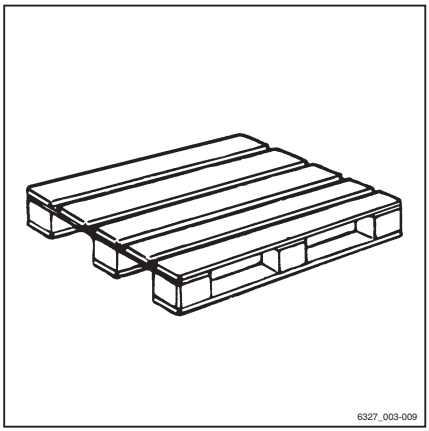

Опасна зона

Опасната зона е зоната, в която съществува риск за хора поради движенията на кара, неговото работно оборудване, товароносещото му оборудване (напр. прикачни

устройства) или на товара. В нея влизат и зоните, в които може да паднат товари или да падне или да бъде спуснато работно оборудване.

⚠ ОПАСНОСТ

Опасност от нараняване!

– Не стъпвайте върху виличния рог.

⚠ ОПАСНОСТ

Опасност от нараняване!

– Не заставайте под повдигнатите вилични рогове.

⚠ ОПАСНОСТ

Опасност от нараняване на хора в опасната зона на високоповдигача!

В опасната зона на високоповдигача не трябва да се намират лица от персонала, освен водачът в нормалната си работна позиция. В случай че някое лице не напусне опасната зона, независимо от предупрежденията:

– Незабавно преустановете работата с високоповдигача.

– Обезопасете високоповдигача срещу използване от неоторизирани лица.

⚠ ОПАСНОСТ

Опасност от смърт поради падащи товари!

– Никога не преминавайте или не заставайте под повдигнати товари.

Транспортиране на окачени товари ▷

Преди транспортиране на окачени товари се консултирайте с надзорните органи (в Германия, застрахователните дружества, за които отговаря работодателят).

Нормативните разпоредби във вашата страна може да налагат ограничения за такива операции. Свържете се с компетентните органи.

⚠ ОПАСНОСТ

Окачените товари, които започнат да се люлеят, могат да доведат до следните опасности:

- Влошено действие на спирачната и кормилната система
- Преобръщане през носещите товара колела или водещите колела
- Преобръщане на кара при завой под прав ъгъл на посоката на движение
- Риск от премазване на хората, направляващи движението
- Намалена видимост.

⚠ ОПАСНОСТ

Загуба на стабилност.

Плъзгането или люлеенето на окачени товари може да доведе до загуба на стабилност и да причини преобръщане на високоповдигача.

– При транспортиране на окачени товари спазвайте следните инструкции

Инструкции за транспортиране на окачени товари:

- Люлеенето на товара трябва да се предотврати чрез използването на подходяща скорост и начин на управление (внимателно кормуване, спиране)
- Окачените товари трябва да се закрепват към високоповдигача по начин, предотвратяващ непреднамереното изместване или освобождаване на закрепването и неговото повреждане
- При транспортиране на окачени товари, трябва да бъдат достъпни подходящи устройства (напр. обтягащи въжета или опорни прътове), така че

придружаващият персонал да може да насочва окачените товари и да предотврати люлеенето на товарите

- Особено внимателно следете да няма хора в посоката на движение в лентата за движение
- Ако въпреки това товарът започне да се люлее, се уверете, че хората наоколо не са в опасност

⚠ ОПАСНОСТ

Риск от злополука!

При транспортирането на окачени товари, никога не изпълнявайте и не прекратявайте рязко движението на товара.

Никога не се движете по наклони с окачен товар.

Транспортирането на съдове с течности като окачени товари е забранено.

Регулиране на разстоянието на виличния рог

– Повдигнете въртящия се превключвател (2) и го завъртете на 90°. ▷

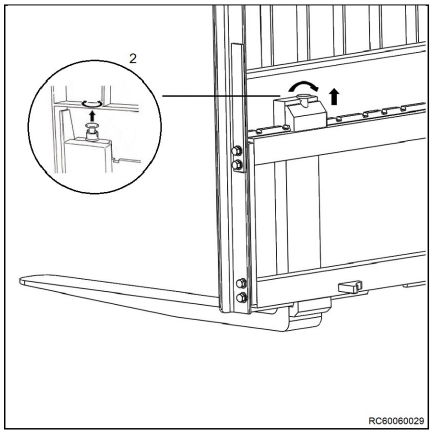

– Регулирайте виличните рогове (1) в съответствие с размерите на товара, който ще бъде повдиган.

– Уверете се, че разстоянието от двата вилични рога до централната линия на вилковата количка се поддържа еднакво.

– Уверете се, че виличните рогове са фиксирани в някой от каналите на вилковата количка с помощта на въртящия се превключвател (2).

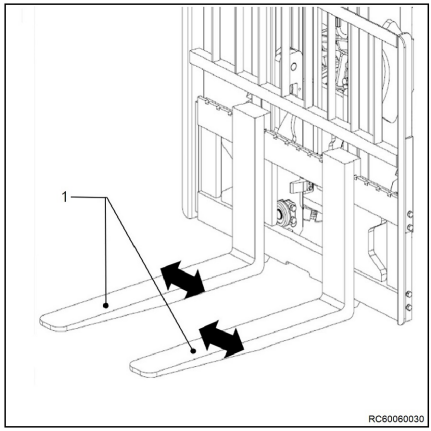

⚠ ВНИМАНИЕ

За по-голяма устойчивост на товара, разстоянието между двата вилични рога трябва да бъде възможно най-голямо, като същевременно то се съгласува с точките за повдигане на товара, така че центърът на тежестта на товара да се намира между виличните рогове.

⚠ ВНИМАНИЕ

За по-висока устойчивост на товара позицията на виличните рогове трябва да е симетрична във възможно най-висока степен по отношение на центъра на вилковата количка.

Поемане на товар

⚠ ОПАСНОСТ

Ако товарът е прекалено тежък, карът може да се преобърне.

Преди да поемете товар, проверете дали размерите и теглото на товара са в разрешения за високоповдигача диапазон. Можете да видите тази информация на табелката с номинална товароносимост.

⚠ ОПАСНОСТ

Има риск за живота, причинен от падащ товар или от спускане на части на високоповдигача.

– Никога не ходете или стойте под окачени товари или повдигнати вилични рогове.

– Никога не превишавайте максималните товари, указани в табелката с данните за товароподемността. В противен случай устойчивостта не може да бъде гарантирана.

Работа с товари

- Съхранявайте само палети с размери, които не надвишават определения максимален размер. Не трябва да се използва повредено товарно оборудване и да се складират неправилно изготвени товарни единици.
- Прикачете или закрепете товара върху подемното оборудване така, че да не може да се измести или да изпадне.
- Складирайте товара така, че определената ширина на прохода да не бъде понижена от издадени части.
- Карайте внимателно, когато приближавате стелажите. ▷

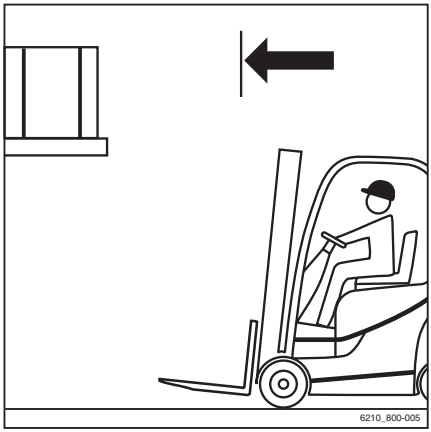

- Позиционирайте виличните рогове. ▷
- Изправете подемната мачта вертикално.
- Повдигнете вилковата количка до височината на стелажа.

⚠ ОПАСНОСТ

Опасност от инцидент поради променен момент на накланяне!

Ако с високоповдигача се работи с накланяне напред (вариант) от повече от 3°, има повишена опасност от изплъзване на товара, когато той бъде повдиган или спускан. Центърът на тежестта на товара и моментът на накланяне се променят, когато товарът се изплъзне. Високоповдигачът може да се наклони напред.

– Накланяйте подемната мачта с подемно приспособление напред само когато тя е директно над стелажа.
– Когато подемната мачта е наклонена напред, работете с особено внимание, за да гарантирате, че високоповдигачът няма да се преобърне напред и товарът няма да се изплъзне.

⚠ ВНИМАНИЕ

Възможна повреда на компоненти!

При вкарването на виличните рогове в стелажите внимавайте да не повредите стелажите и товара.

– Вмъкнете виличните рогове под товара докъдето можете, като използвате педала на спирачката Inching. Спрете кара, като използвате работната спирачка, в момента, в който гърбът на виличните рогове се опре в товара. Центърът на тежестта на товара трябва да бъде разположен в средата между виличните рогове.

▷

– Вдигнете вилковата количка, докато товарът легне изцяло върху виличните рогове.

УКАЗАНИЕ

Скоростта на повдигане може да бъде повишена чрез регулиране на оборотите на двигателя. Вижте главата, озаглавена „Повишаване на скоростта на повдигане“.

ОПАСНОСТ

Риск от злополука!

– Уверете се, че в опасната зона няма хора.

ВНИМАНИЕ

Възможна повреда на компоненти!

– Уверете се, че пътят зад вас е чист.

– Придвижете се внимателно и бавно назад, докато товарът излезе изцяло от стелажа. Задействайте плавно спирачките.

ОПАСНОСТ

Никога не накланяйте подемната мачта с вдигнат товар, поради риска от преобръщане!

– Спуснете товара, преди да накланяте подемната мачта.

– Спуснете товара, като запазите просвета над пода.

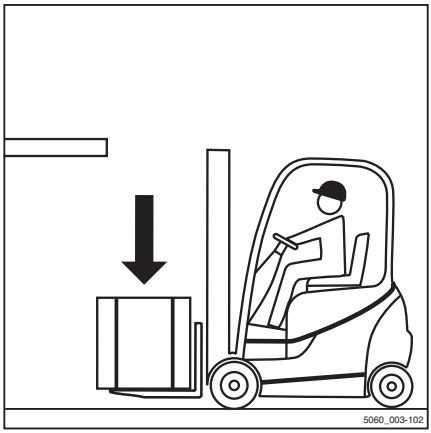

– Наклонете подемната мачта назад. Товарът вече може да бъде транспортиран. ▷

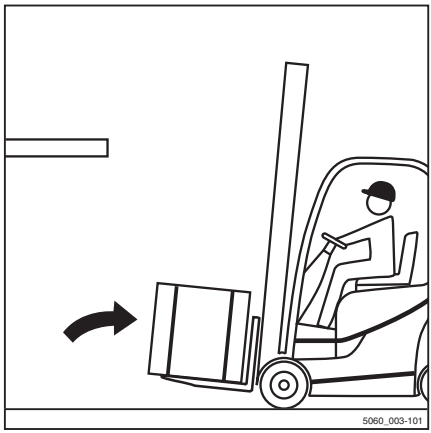

Повишаване на скоростта на повдигане ▷

– Натиснете изцяло педала на спирачката Inching (1) и го задръжте. Задвижващите колела вече не са свързани с двигателя.

– Дръпнете лостът за управление на „накланянето“ възможно най-много назад. Карът започва повдигане.

– Натиснете педала на газта (2), за да увеличите оборотите на двигателя. Това действие повишава скоростта на повдигане. Скоростта на повдигане може да се контролира по този начин чрез педала за газта.

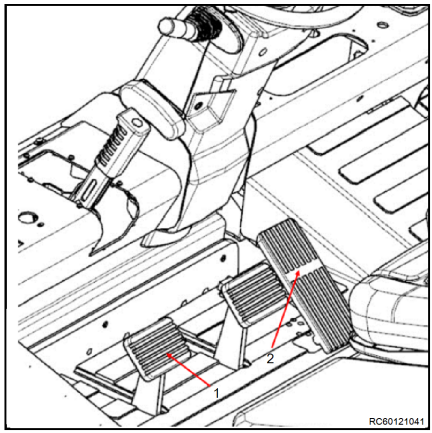

Транспортиране на товари

УКАЗАНИЕ

Спазвайте информацията от главата, озаглавена „Правила за безопасност при шофиране“.

ОПАСНОСТ

Колкото по-високо е вдигнат товарът, толкова по-нестабилен става той. Мотокарът може да се обърне и товарът да падне, повишавайки риска от злополука!

Движението с вдигнат товар и наклонена напред подемна мачта е забранено.

– Движете се само със спуснат товар.
– Спуснете товара до достигане на просвета над терена (не повече от 300 мм).
– Движете се само с подемна мачта, наклонена назад.

– Карайте бавно и внимателно на завоите!

УКАЗАНИЕ

Спазвайте информацията от главата, озаглавена „Кормилно управление“.

– Винаги ускорявайте и забавяйте движението плавно!

УКАЗАНИЕ

Спазвайте информацията от главата, озаглавена „Задействане на работната спирачка“.

– Никога не шофирайте, ако товарът се подава настрани (напр. със странично изместваща се товарна количка)!

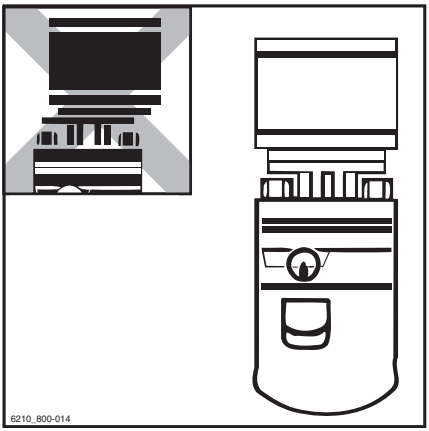

Шофиране по градиенти нагоре и надолу

⚠ ОПАСНОСТ

Опасност за живота!

При движение по градиенти нагоре и надолу съществуват специфични опасности!

– Винаги спазвайте инструкциите по-долу.

– По участъци с градиенти нагоре или надолу товарът трябва да се разположи по посока на стръмнината.

– Шофирането по градиенти нагоре или надолу се разрешава само ако съответните маршрути са маркирани за пътно движение и могат да се използват безопасно.

– Уверете се, че теренът, който трябва да се преодолее, е чист и има добро сцепление.

– Не завивайте по градиенти нагоре и надолу.

– Не карайте към или по градиенти надолу или нагоре под ъгъл.

– Не паркирайте високоповдигача по наклонени нагоре или надолу градиенти.

– При авария осигурете високоповдигача с клинове така, че да не се преобърне.

– Намалете скоростта на движение при градиенти надолу.

Не се разрешава шофирането по дълги градиенти нагоре и надолу, по-големи от 15% поради определените минимални стойности на спирачната сила и устойчивостта.

– Преди шофиране по градиенти, по-големи от 15%, нагоре или надолу се консултирайте с оторизиран център за обслужване.

Поставяне или вземане на товари при градиент нагоре или надолу не е разрешено!

– Винаги поставяйте и вземайте товарите, докато сте на хоризонтална повърхност.

Качване в асансьори

Водачът може да използва този високоповдигач само в асансьори с достатъчен номинален капацитет и за които експлоатиращата компания е получила разрешение.

⚠ ОПАСНОСТ

Има риск за живота, ако високоповдигачът ви притисне или прегази.

– При вкарването на високоповдигача в асансьора в последния не трябва да има персонал.

– Влизане на персонал в асансьора се разрешава, едва след като високоповдигачът се подсигури, като персоналът трябва да напусне асансьора преди изкарването на високоповдигача от него.

▷

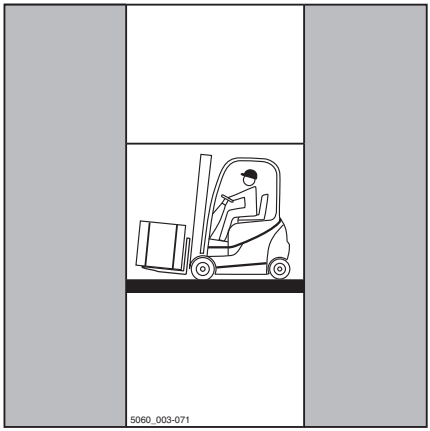

Определяне на реалното общо тегло ▷

– Паркирайте високоповдигача по безопасен начин.

– Определете теглата на модулите чрез прочитането на идентификационната табелка на високоповдигача, ако е необходимо, идентификационната табелка на прикачното устройство (вариант) и ако е необходимо, чрез претегляне на товара, който ще се повдига.

– Добавете определените тегла на модулите, за да получите реалното общо тегло на високоповдигача:

Тара (1)

\+ Баластна тежест (вариант) (2)

\+ Собствено тегло на прикачното устройство (вариант)

\+ Тегло на товара, който ще се поема

\+ 100 kg добавка за водача

= Действително общо тегло

– Вкарайте високоповдигача с виличните рогове напред в асансьора, без да опирате в стените на шахтата.

– Паркирайте високоповдигача на безопасно място в асансьора, за да предотвратите неконтролирани движения на товара или високоповдигача.

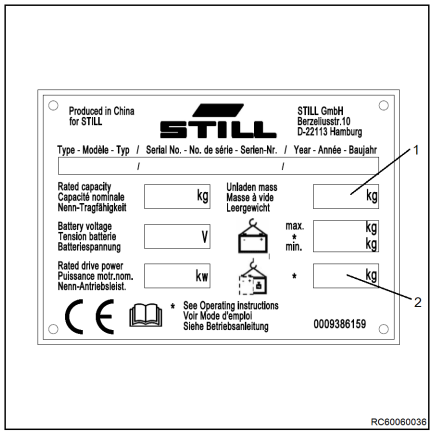

Качване на площадки за товарене ▷

⚠ ОПАСНОСТ

Риск от злополука при падане на мотокара!

Движенията на кормилното управление може да причинят отклонение на задната част от площадката за товарене към ръба. Това може да предизвика падане на високоповдигача.

Водачът на товарния автомобил и водачът на високоповдигача трябва да се уговорят за времето на потегляне на товарния автомобил.

– Преди да преминете през площадка за товарене, се уверете, че тя е правилно свързана и подсигурена и има достатъчна товароносимост (товарен автомобил, мост и т.н.).
– Придвижете се бавно и внимателно върху площадката за товарене.
– Уверете се, че превозното средство, върху което ще се качвате, е подсигурено срещу преместване и може да издържи натоварването от високоповдигача.

Определяне на реалното общо тегло ▷

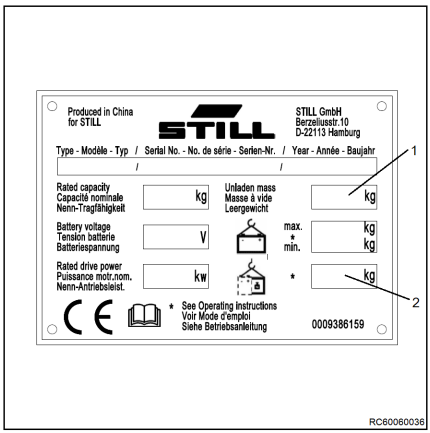

– Паркирайте високоповдигача по безопасен начин.
– Определете теглата на модулите чрез прочитането на идентификационната табелка на високоповдигача, ако е необходимо, идентификационната табелка на прикачното устройство (вариант) и ако е необходимо, чрез претегляне на товара, който ще се повдига.
– Добавете определените тегла на модулите, за да получите реалното общо тегло на високоповдигача:

Тара (1)

\+ Баластна тежест (вариант) (2)

\+ Собствено тегло на прикачното устройство (вариант)

\+ Тегло на товара, който ще се поема

\+ 100 kg добавка за водача

= Действително общо тегло

Полагане на товари

⚠ ОПАСНОСТ

Опасност от инцидент поради променен момент на накланяне!

Моля имайте предвид, че подемната мачта може да бъде наклонена достатъчно далеч напред с вдигнат товар, че да причини преобръщане на високоповдигача. Центърът на тежестта на товара и моментът на накланяне се променят, когато товарът се изплъзне. Високоповдигачът може да се наклони напред.

– Накланяйте подемната мачта с подемно приспособление напред само когато тя е директно над стелажа.

– Когато подемната мачта е наклонена напред, работете с особено внимание, за да гарантирате, че високоповдигачът няма да се преобърне напред и товарът няма да се изплъзне.

УКАЗАНИЕ

Ако високоповдигачът се използва за складиране на издигнат товар с наклонена напред подемна мачта, напр. на стелаж с наклонени канали, трябва да бъде създадена допълнителна диаграма за товароносимостта, тъй като е засегната устойчивостта. Моля, свържете се с официален сервизен център.

⚠ ВНИМАНИЕ

Опасност от инцидент от падащ товар!

Ако виличните рогове или товарът останат висящи по време на спускане, товарът може да падне.

– При поемане на складиран товар отдръпнете високоповдигача достатъчно назад, така че товарът и виличните рогове да могат да се спуснат свободно.

Работа с товари

– Придвижете се до стелажа с товар, спуснат в съответствие с разпоредбите. ▷

– Изправете подемната мачта вертикално.

– Повдигнете товара до височината на стифиране.

– Вкарайте внимателно кара в стифа. Заедно с това използвайте педала на спирачката Inching

– Спуснете товара, докато стъпи стабилно върху стелажа. ▷

– Погледнете назад!

– Придвижете високоповдигача назад, докато виличните рогове могат да се спуснат, без да опират в стелажа.

– Спуснете вилицата до положението на просвета над настилката.

– Наклонете подемната мачта назад и се оттеглете.

Теглен товар

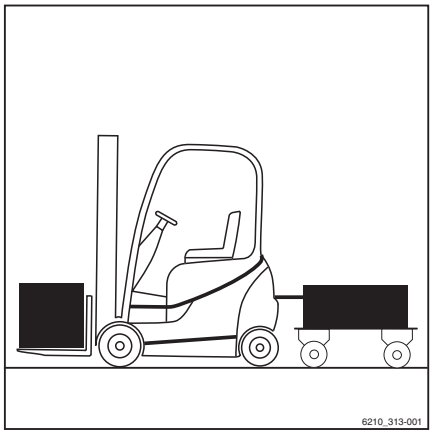

ОПАСНОСТ

Налице е повишена опасност от инциденти, при използване на ремарке.

Използването на ремарке променя динамичните характеристики на кара. При теглене на буксир, работете с кара, така че дължината на ремаркето може да се управлява безопасно и да се спира по всяко време. Максималната допустима скорост при теглене на буксир е: 5 км/ч.

– Не надвишавайте разрешената скорост от 5 км/ч.
– Не прикачвайте кара пред релсови талиги.
– Карът не трябва да се използва за бутане на колички от какъвто и да е тип.
– Трябва да бъде възможно да шофирате и спирате по всяко време.

ВНИМАНИЕ

Риск от повреда на компоненти!

Максималният теглен товар за случайно теглене е номиналната товароносимост, указана на фабричната табелка. Претоварването може да доведе до повреда на компоненти на високоповдигача. Сумата на действителния теглен товар и действителния товар върху виличните рогове не трябва да надвишава номиналната товароносимост. Ако тегленият товар отговаря на номиналната товароносимост на високоповдигача, не се допуска едновременното транспортиране на товар върху виличните рогове. Товарът може да бъде разпределен между виличните рогове и ремаркето.

– Проверете разпределението на товара и го регулирайте така, че да отговаря на максималната номинална товароносимост.
– Спазвайте стойностите за устойчивост на устройството за прикачване.

Теглен товар

⚠ ВНИМАНИЕ

Риск от повреда на компоненти!

Максималният допустим товар за теглене на буксир е валиден само при теглене на буксир на ремаркета без спирачки по равни повърхности (максимален наклон +/- 1%) и по твърда настилка. Максималният товар за теглене на буксир трябва да се намали при теглене по наклони. Ако е необходимо, уведомете оторизирания сервизен център за условията на приложение. Сервизният център ще предостави необходимите данни.

– Информирайте оторизирания сервизен център.

⚠ ВНИМАНИЕ

Риск от повреда на компоненти!

Не се разрешава товар на опори.

– Не използвайте ремаркета с кормилни лостове, подкрепени от устройството за прикачване.

Този мотокар е подходящ за теглене на ремаркета при необходимост. Ако мотокарът е оборудван с буксирно устройство, инцидентното теглене на буксир не трябва да надвишава 2% от работното време за деня. Ако мотокарът ще се използва за теглене на буксир по-често и редовно, трябва да се консултирате с производителя.

Теглене на виличния високоповдигач на буксир

В случай на повреда виличният високоповдигач може да бъде теглен на буксир с помощта на устройство за прикачване (1) Преди да теглите на буксир модели с лост за движение на заден ход на волана, проверете дали лостът (2) е в централна позиция.

⚠ ВНИМАНИЕ

По време на процеса на теглене на буксир операторът трябва да се намира във виличния високоповдигач с цел да извършва управление и спиране, а двигателят трябва да работи.

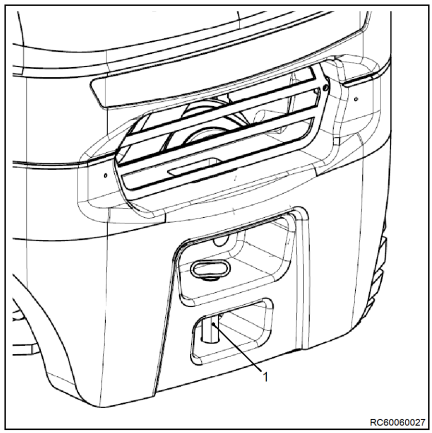

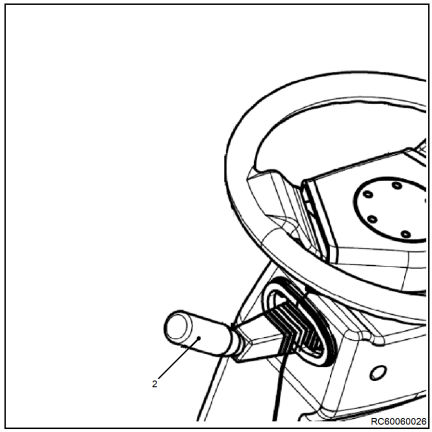

Напускане на високоповдигача

– Преди да излезете от високоповдигача, спуснете виличните рогове до земята и наклонете мачтата напред.

Напускане на високоповдигача

– Задействайте ръчната спирачка (1). ▷

– Изключете високоповдигача, като завъртите ключа от позиция „II“ до позиция „0“.

– Извадете ключа на запалването.

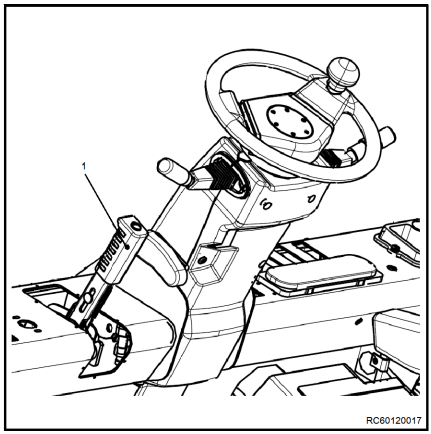

⚠ ОПАСНОСТ

Не изключвайте високоповдигача, като завъртате ключа, докато високоповдигачът е още в движение.

⚠ ОПАСНОСТ

НИКОГА не напускайте кара-високоповдигач, без първо да сте задействали ръчната спирачка (1) и да сте извадили ключа. НИКОГА не паркирайте високоповдигача на наклон. Високоповдигачът може да се паркира на наклон само в аварийни ситуации. В този случай трябва да поставите подходящи клинове за колела под предните колела.

Почистване

Почистване на високоповдигача

– Паркирайте високоповдигача на безопасно място.

– Прекъснете захранването на електрическата система преди почистване.

⚠ ВНИМАНИЕ

Опасност от нараняване поради падане при качване във високоповдигача!

Когато се качвате във високоповдигача, можете да се заклещите или подхлъзнете на компоненти и да паднете. По-високите точки на високоповдигача трябва да се достъпни само със съответните устройство.

– Стриктно спазвайте следните стъпки.

– Използвайте само осигурените стъпала, за да се качвате във високоповдигача.

– Използвайте устройства като стълби и платформи за да достигнете до недостъпните места.

Измиване на високоповдигача отвън

⚠ ВНИМАНИЕ

Съществува риск от късо съединение в случай на попадане на вода в електрическата система!

– Стриктно спазвайте следните стъпки.

– Преди почистване, изключвайте захранването към електрическата система.

– Не пръскайте директно с вода електрическите компоненти и капаците на тези компоненти.

⚠ ВНИМАНИЕ

Неспазването на настоящите инструкции може да доведе до повреда на компоненти!

По време на миенето, двигателят трябва да бъде изключен. За почистване на зоната около централната електрическа система не трябва да се използва вода. Вместо това, почиствайте само със сух парцал или чист сгъстен въздух.

⚠ ВНИМАНИЕ

Вода с прекалено високо налягане или горещата вода или пара могат да повредят компонентите на високоповдигача.

– Стриктно спазвайте следните стъпки.

– Използвайте само почистващи апарати с високо налягане с максимална изходна мощност от 50 bar и максимална температура от 85 °C.

– Когато използвате почистващи апарати под високо налягане, уверете се, че има разстояние от поне 20 cm между дюзата и почиствания обект.

– Не насочвайте пряко почистващата струя към залепващите се етикети или информационни табелки.

⚠ ОПАСНОСТ

Опасност от пожар! Отлаганията/натрупванията на запалими материали може да се възпламенят в близост до горещи компоненти (напр. изпускателните тръби).

– Стриктно спазвайте следните стъпки.

– Периодично отстранявайте всички отлагания/натрупвания на чужди материали в близост до горещи компоненти.

– Не поставяйте запалими материали в отделението за двигателя.

⚠ ОПАСНОСТ

Опасност от пожар! Запалимите течности могат да се запалят от горещите компоненти на високоповдигача.

– Стриктно спазвайте следните стъпки.

– Не използвайте запалими течности за почистване.

– Съблюдавайте предписанията на производителя за работа с почистващи препарати

⚠ ВНИМАНИЕ

Абразивните почистващи материали могат да повредят повърхностите на компонентите!

Използване на абразивни почистващи материали, които са неподходящи за пластмаси, могат да разтворят пластмасови части или да ги направят крехки. Екранът на блока за индикации и управление може да се матира.

– Процедурите, описани по-долу, трябва да се спазват във всички случаи.

– Почиствайте пластмасовите части само с почистващи препарати, предназначени за пластмасови части.

– Съблюдавайте предписанията на производителя за работа с почистващи препарати

⚠ ВНИМАНИЕ

Вода с прекалено високо налягане или горещата вода или пара могат да повредят компонентите на високоповдигача.

– Процедурите, описани по-долу, трябва да се спазват във всички случаи.

– Почистете високоповдигача отвън с водоразтворими почистващи препарати и вода (водна струя, гъба, парцали).

– Почистете всички зони за качване, отворите за наливане на масло и зоните около тях, както и гресьорките, преди да гресирате.

УКАЗАНИЕ

Моля, обърнете внимание: Колкото по-често се почиства високоповдигачът, толкова по-често трябва да се смазва.

Почистване на електрическата система

ВНИМАНИЕ

Почистването на частите на електрическата система с вода може да повреди електрическата система.

- Почистването на части от електрическата система с вода е забранено!
- Използвайте сухи почистващи материали в съответствие със спецификациите на производителя.
- Не демонтирайте предпазните капаци и т.н.

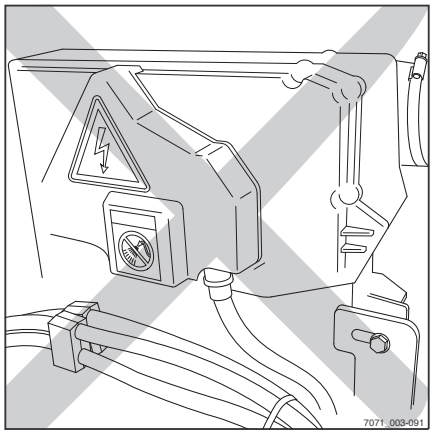

- Почистете частите на електрическата система с неметална четка и издухайте праха с въздух под ниско налягане.

Смазване на подемната мачта и веригите със спрей за вериги

УКАЗАНИЕ

Ако има прекомерно много прах на веригата, който се отразява на способността на смазочното вещество да смаже веригата, подемната верига трябва да се почисти.

- Поставете улей за събиране на масло под подемната мачта
- Почистете с алкилен дериват, като например индустриален почистващ препарат за дизелово гориво (спазвайте инструкциите за безопасност на производителя).
- Добавки може да не се използват, ако се използва парна дюза.
- Незабавно изсушете веригата след почистване, за да отстраните водата от повърхността на веригата и от вътрешността на шарнирните щифтове. По време на процеса по изсушаване преместете веригата няколко пъти.

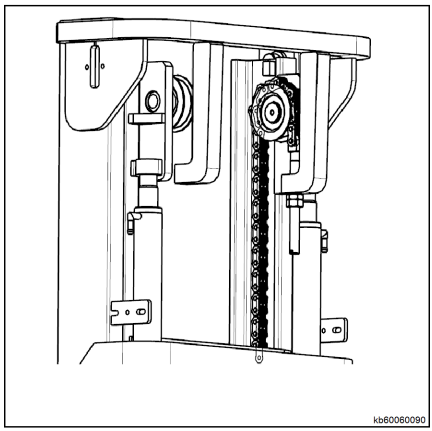

– Незабавно нанесете спрей за вериги и продължавайте да движите веригата, докато го правите.

УКАЗАНИЕ

Подемните вериги са компоненти, свързани с безопасността. Използването на студени почистващи препарати, химически почистващи препарати, корозивни течности или течности, съдържащи киселина или хлор, ще причини директна повреда на веригите.

След измиване

▷

– Внимателно подсушете високоповдигача (напр. със сгъстен въздух).

– Седнете на седалката за водача и стартирайте високоповдигача съгласно разпоредбите.

⚠ ВНИМАНИЕ

Опасност от къси съединения!

– Ако в електрическата система попадне вода, независимо от взетите превантивни мерки, системата трябва първо да се изсуши със сгъстен въздух.

Извеждане от експлоатация

Обща информация

Тази глава съдържа информация за „**временно извеждане от експлоатация**“ и „**трайно извеждане от експлоатация**“.

Мерки, които трябва да бъдат изпълнени при извеждане от експлоатация

Следните задачи трябва да бъдат извършени, ако високоповдигачът няма да бъде използван за продължителен период от време:

- Почистете високоповдигача, както е описано в главата, озаглавена „**Почистване на вилковия високоповдигач**“, и го паркирайте в зона, в която няма прах, суха е, не замръзва и е добре вентилирана.
- Повдигнете вилковата количка до ограничителя няколко пъти.
- Наклонете мачтата напред и назад няколко пъти и, ако има такова монтирано, раздвижете прикачното устройство също няколко пъти.
- Спуснете вилковата количка. За да освободите напрежението на товарните вериги, спуснете вилковата количка и я опрете на подходяща повърхност, напр. върху палет.
- Проверете нивото на хидравличното масло и при нужда го допълнете.
- Поставете тънък слой масло или грес на всички небоядисани части като защита от корозия.
- Смажете всички точки за смазване, описани в главата, озаглавена „**Обобщена таблица на операциите по поддръжката**“.
- Напръскайте с подходящ контактен спрей всички открити електрически контакти на акумулатора.

- Свалете акумулатора и го поставете в сухо помещение без скреж.
- Редовно проверявайте състоянието на заряда на акумулатора и ако е необходимо, го презаредете.
- Повдигнете високоповдигача така, че гумите му да не са в контакт с пода. Това ще предпази гумите от невъзстановими деформации.
- Напълнете горивния резервоар.
- Консервирайте двигателя в съответствие с предписанията на производителя.
- Покрийте високоповдигача с покривало, което **НЕ Е** изработено от пластмаса.
- Ако високоповдигачът се извежда от експлоатация за по-продължителни периоди от време, обърнете се към оторизираниия сервизен център, за да се информирате какви допълнителни мерки са необходими.

Пускане в експлоатация след консервация

Ако карът е бил консервиран за повече от шест месеца, той трябва да се подложи на внимателен преглед, преди да се пусне отново в експлоатация. Както и годишният технически преглед, този преглед също трябва да включва всички системи за безопасност на електрокара.

- Старателно почистете високоповдигача; вижте главата, озаглавена „Почистване“.
- Смажете съединенията и управляващите органи.
- Проверете състоянието и концентрацията на киселината на акумулатора; ако е необходимо го заредете.
- Приведете двигателя в нормално работно състояние съгласно предписанията на производителя на двигателя.
- Проверете хидравличното масло за наличие на кондензирана вода и сменете маслото, ако е необходимо.

– Проверете хидравличното масло за наличие на кондензирала вода и сменете маслото, ако е необходимо.

– Извършете проверките и задачите, които трябва да се извършат преди ежедневната експлоатация.

– Пуснете мотокара в действие.

По време на въвеждане в експлоатация, трябва да се провери най-вече следното:

- Задвижването, управляващите органи, кормилното управление
- Спирачките (работна спирачка, спирачка за паркиране)
- Подемната система (товароподемно оборудване, товарни вериги, закрепване)

УКАЗАНИЕ

За допълнителна информация, моля прочетете ръководството за сервизно обслужване на високоповдигача или се свържете с оторизирания сервизен център.

Трайно извеждане от експлоатация (бракуване)

Карът трябва да бъде бракуван в съответствие с местните разпоредби. В случай на въпроси по отношение на бракуването на вилкови високоповдигачи в съответствие с разпоредбите се свържете с упълномощената мрежа за продажби или бракуващите компании, упълномощени за тази дейност.

ОПАЗВАНЕ НА ОКОЛНАТА СРЕДА

В частност, акумулаторите, работните течности (масла, горива, смазочни материали и др.), електрическите и електронните части и гумените детайли трябва да се изхвърлят в съответствие с конкретните местни законови разпоредби за всеки вид материали.

5

Техническо обслужване

Обща информация

За се поддържа доброто работно състояние на вилковия високоповдигач, ремонтните работи, определени на следващите страници, трябва да бъдат изпълнявани редовно, в указаните интервали и да бъдат използвани консумативи, които са предназначени за тази цел. Всички извършвани дейности трябва да бъдат записвани и този запис трябва да бъде пазен. Това е единственият начин за удостоверяване на валидността на гаранцията.

⚠ ВНИМАНИЕ

Всички дейности по поддръжка и ремонт трябва да бъдат извършвани от упълномощени сервизни инженери, за да се гарантира, че карът остава в добро, безопасно работно състояние, и че отговаря на всички технически спецификации.

⚠ ВНИМАНИЕ

Интервалите за регулярните задачи по техническо обслужване трябва да бъдат съответно скъсени, ако карът се използва в особено тежки условия, като:

– прашни среди
– при температури под нулата
– при особено тежка работа

За да бъдат определени променените интервали на поддръжка, моля свържете се с вашия оторизиран сервизен център.

УКАЗАНИЕ

Моля, свържете се с вашия оторизиран сервизен център за договор за техническо обслужване, който е подходящ за вашия вилков високоповдигач.

Квалификация на персонала

Дейностите по техническото обслужване трябва да се изпълняват само от квалифициран и оторизиран персонал. Редовните проверки за безопасност и проверките след необичайни инциденти трябва да се извършват от компетентно лице. Компетентното лице трябва да извърши преглед и да даде своята оценка от гледна точка на безопасността, без да се влияе от експлоатационните и икономически състояния. Компетентното лице трябва да притежава достатъчно знания и опит, за да може да извърши оценка на състоянието на високоповдигача и ефективността на защитните устройства в съответствие с техническите правила и принципите за тестване на високоповдигачи.

Дейности по поддръжка без специални квалификации

Простите работи по техническото обслужване, например проверката на нивото на хидравличното масло, могат да се изпълняват от неквалифициран персонал. За извършването на тази дейност не е необходима квалификация на компетентно лице. Необходимите задачи са описани в главата, озаглавена „"Оставане в готовност за работа"“.

Предварителни операции за техническо обслужване

Преди започването на дейности по техническа поддръжка, изпълнете следните стъпки:

- Паркирайте кара, в зона, в която той не пречи на други кари.
- Паркирайте кара на равна повърхност и го фиксирайте с клинове, поставени зад колелата, за да предотвратите самоволно потегляне.
- Изолирайте зоната, в която ще извършвате техническото обслужване.
- Спуснете виличните рогове до земята.

Предварителни операции за техническо обслужване

- Задействайте ръчната спирачка.
- Изключете кара и отстранете ключа за запалване и спиране.

⚠ ОПАСНОСТ

Опасност от силен токов удар

Изключете отрицателната клема от акумулатора, преди да работите по електрическата система.

Планирано техническо обслужване на високоповдигача

Техническо обслужване – на 500 часа

На работни часа										Изпълнено	
500		1500		2500		3500		4500			
5500		6500		7500		8500		9500		✓	✗
Шаси, каросерия и фитинги											
Проверете шасито за пукнатини											
Проверете предпазния покрив/кабината и стъклата за повреди											
Проверете органите за управление, превключвателите и връзките за повреди и нанесете грес и масло											
Проверете седалката на водача за изправно функциониране и за повреди											
Проверете дали предпазният колан е в добро състояние и работи изправно											
Гуми и колела											
Проверете дали колелата са здраво закрепени и проверете моментите на затягане на гайките на колелата											
Проверете гумите за износване и ако е необходимо, проверете налягането на въздуха											
Проверете колелата за повреди											
Двигател с вътрешно горене											
Сменете моторното масло и филтъра											
Проверете охладителната система за течове и изправно функциониране											
Проверете охладителната течност и при необходимост допълнете											
Сменете вложката на въздушния филтър											
Горивна система											
Сменете горивния филтър											
Проверете проводите за гориво и скобите към тях											
Система с газ пропан-бутан											
Проверете системата с газ пропан-бутан за повреди. Проверете дали винтовите съединения са затегнати добре и проверете за течове, като използвате спрей за отчитане на теч											
Кормилно управление и управляем мост											
Смажете лагерите на задните колела											
Смажете управляемия мост и проверете за течове											
Спирачка											
Проверете нивото на маслото в спирачната система											

Планирано техническо обслужване на високоповдигача

На работни часа										Изпълнено	
500		1500		2500		3500		4500			
5500		6500		7500		8500		9500		✓	✖
Хидравлика											
Проверете състоянието на хидравличната система, правилното функциониране и за наличие на течове											
Подемна мачта											
Проверете товарните вериги за повреди и износване и ги регулирайте и смажете											
Проверете лагерите на мачтата за повреди и смажете. Проверете момента на затягане.											
Проверете профилите на мачтата за повреди и износване. Смажете профилите на мачтата											

Техническо обслужване — на всеки 1000 часа/годишно

На работни часа										Изпълнено	
1000		2000		4000		5000		7000			
8000		10000		11000		13000		14000		✓	✗
Шаси, каросерия и фитинги											
Проверете шасито за напуквания											
Проверете предпазния покрив/кабината и стъклата за повреди.											
Проверете органите за управление, превключвателите и връзките за повреди и нанесете грес и масло.											
Проверете седалката на водача за правилно функциониране и за повреди.											
Вариант: проверете двойния педал за повреди и изправно функциониране и смажете											
Проверете дали предпазният колан е в добро състояние и работи изправно											
Гуми и колела											
Проверете дали колелата са здраво закрепени и проверете моментите на затягане на гайките на колелата											
Проверете гумите за износване и ако е необходимо, проверете налягането на въздуха											
Проверете колелата за повреди											
Преобразувател на въртящ момент											
Сменете трансмисионното масло за преобразувателя на въртящ момент											
Сменете филтъра за трансмисионно масло за трансмисията на преобразувателя											
Задвижващ мост											
Сменете маслото на моста											
Двигател с вътрешно горене											
Сменете моторното масло и филтъра											
Проверете състоянието на двигателя с вътрешно горене (визуален контрол)											
Проверете изпускателната система за течове											
Регулирайте хлабината на клапана/кулисния превключвател											
Проверете охладителната система за течове и изправно функциониране											
Проверете охладителната течност и при необходимост допълнете											
Сменете ремъка											
Сменете вложката на въздушния филтър											
Горивна система											

Планирано техническо обслужване на високоповдигача

На работни часа										Изпълнено	
1000		2000		4000		5000		7000			
8000		10000		11000		13000		14000		✓	✖
Сменете горивния филтър											
Проверете проводите за гориво и скобите към тях											
Система с газ пропан-бутан											
Проверете системата с газ пропан-бутан за повреди. Проверете дали винтовите съединения са затегнати добре и проверете за течове, като използвате спрей за отчитане на теч											
Проверете предпазните клапани за високо налягане (1,7 bar) и соленоидния спирателен вентил											
Сменете филтъра за газ пропан-бутан											
Направете основен преглед на изпарителя/регулатора на налягането, сменете стикера											
Проверете съдържанието на CO в отработените газове											
Проверете дали продължителността на работа на двигателя преди неговото спиране е приемлива											
Кормилно управление											
Смазване на управляемия мост											
Спирачка											
Проверете и настройте работната спирачка											
Проверете и настройте ръчната спирачка											
Проверете нивото на маслото в спирачната система											
Сменете спирачното масло											
Електрическа система											
Проверете предпазителите											
Проверете светлините и индикаторните лампи											
Проверете свързванията на всички захранващи кабели											
Хидравлика											
Проверете състоянието на хидравличната система, проверете нейното правилно функциониране, както и проверете за течове											
Сменете касетата на филтъра за хидравличното масло											
Проверете дали функцията за блокиране на хидравликата (изолационен клапан) работи изправно											
Сменяйте хидравличното масло на всеки 2000-часов час.											
Подемна мачта											

На работни часа										Изпълнено	
1000		2000		4000		5000		7000			
8000		10000		11000		13000		14000		✓	✗
Проверете товарните вериги за повреди и износване. Регулирайте и смажете товарните вериги											
Проверете лагерите на мачтата за повреди. Смажете лагерите на мачтата и проверете момента на затягане											
Проверете профилите на мачтата за повреди и износване. Смажете профилите на мачтата											
Проверете подемните цилиндри и свързванията за повреди и течове.											
Проверете направляващите шайби за повреди и износване											
Проверете опорните ролки и ролките на веригата за повреди и износване по преградата											
Проверете накланящите цилиндри и връзките за повреди и течове											
Проверете вилковата количка за повреди и износване											
Проверете блокировката на виличните рогове за повреди и дали работи изправно											
Проверете дали има предпазен винт на вилковата количка или на прикачното устройство											
Проверете виличните рогове за наличие на износване											
Смажете ролковите пътища и ходовите ролки на вилковата количка											
Специално оборудване											
Отоплителна система: проверете филтъра за свеж въздух											
Отоплителна система: проверете за повреди и спазвайте инструкциите за техническо обслужване на производителя											
Проверете прикачните устройства за износване и повреди, съблюдавайте инструкциите за техническо обслужване на производителя											
Проверете устройството за прикачване за износване и повреди, съблюдавайте инструкциите за техническо обслужване на производителя											

Техническо обслужване – на 3000 часа

На работни часа										Изпълнено	
3000		6000		9000		12000		15000		✓	✗
Шаси, каросерия и фитинги											
Проверете шасито за напуквания											
Проверете предпазния покрив/кабината и стъклата за повреди.											
Проверете органите за управление, превключвателите и връзките за повреди и нанесете грес и масло.											
Проверете седалката на водача за правилно функциониране и за повреди.											
Вариант: проверете двойния педал за повреди и изправно функциониране и смажете											
Проверете дали предпазният колан е в добро състояние и работи изправно											
Гуми и колела											
Проверете дали колелата са здраво закрепени и проверете моментите на затягане на гайките на колелата											
Проверете гумите за износване и ако е необходимо, проверете налягането на въздуха											
Проверете колелата за повреди											
Преобразувател на въртящ момент											
Сменете трансмисионното масло за преобразувателя на въртящ момент											
Сменете филтъра за трансмисионно масло за трансмисията на преобразувателя											
Задвижващ мост											
Задвижващ мост: проверете монтажа, проверете за течове и почистете охлаждащите ребра											
Проверете нивото на маслото на задвижващия мост и сменете маслото на моста											
Двигател с вътрешно горене											
Сменете моторното масло и филтъра за моторно масло											
Проверете състоянието на двигателя с вътрешно горене (визуален контрол)											
Проверете изпускателната система за течове											
Регулирайте хлабината на клапана/кулисния превключвател											
Проверете охладителната система за течове и изправно функциониране											
Проверете охладителната течност и при необходимост допълнете											
Сменете охладителната течност											

На работни часа										Изпълнено	
3000		6000		9000		12000		15000		✓	✗
Сменете ремъка											
Сменете елемента на въздушния филтър											
Горивна система											
Сменете горивния филтър											
Проверете проводите за гориво и скобите към тях											
Система с газ пропан-бутан											
Проверете системата с газ пропан-бутан за повреди. Проверете дали винтовите съединения са затегнати добре и проверете за течове, като използвате спрей за отчитане на теч											
Проверете предпазните клапани за високо налягане (1,7 bar) и соленоидния спирателен вентил											
Сменете филтъра за газ пропан-бутан											
Направете основен преглед на изпарителя/регулатора на налягането, сменете стикера											
Проверете съдържанието на CO в отработените газове											
Проверете дали продължителността на работа на двигателя преди неговото спиране е приемлива											
Кормилно управление и управляем мост											
Смажете лагерите на задните колела											
Смажете управляемия мост и проверете за течове											
Спирачка											
Проверете и настройте работната спирачка											
Проверете и настройте ръчната спирачка											
Проверете нивото на маслото в спирачната система											
Сменете спирачното масло											
Електрическа система											
Проверете предпазителите											
Проверете светлините и индикаторните лампи											
Проверете свързванията на всички захранващи кабели											
Хидравлика											
Проверете състоянието на хидравличната система, правилното функциониране и за наличие на течове											
Сменете касетата на филтъра за хидравличното масло											

Планирано техническо обслужване на високоповдигача

На работни часа										Изпълнено	
3000		6000		9000		12000		15000		✓	✖
Проверете дали функцията за блокиране на хидравликата (изолационен клапан) работи изправно											
Подемна мачта											
Проверете товарните вериги за повреди и износване. Регулирайте и смажете товарните вериги											
Проверете лагерите на мачтата за повреди и ги смажете и проверете момента на затягане											
Проверете профилите на мачтата за повреди и износване и ги смажете											
Проверете подемните цилиндри и свързванията за повреди и течове.											
Проверете водещите ролки за наличие на повреди и износване.											
Проверете опорните ролки и ролките на веригата за наличие на повреди и износване.											
Проверете подемните цилиндри и свързванията за наличие на повреди и течове.											
Проверете вилковата количка за наличие на повреди и износване.											
Проверете блокировката на виличните рогове за повреди и дали работи изправно											
Проверете дали има предпазен винт на вилковата количка или на прикачното устройство											
Проверете виличните рогове за наличие на износване и деформация											
Смажете ролковите пътища и ходовите ролки на вилковата количка											
Специално оборудване											
Отоплителна система: проверете филтъра за свеж въздух											
Отоплителна система: проверете за повреди и спазвайте инструкциите за техническо обслужване на производителя											
Проверете прикачните устройства за износване и повреди; спазвайте инструкциите за техническо обслужване на производителя											
Проверете устройството за прикачване за износване и повреди; спазвайте инструкциите за техническо обслужване на производителя.											

Таблица за консумативите

Модул	Препоръчително количество	Експлоатационен материал	Спецификации
Двигател	10,5 L	Моторно масло	SAE 15W-40-API-CJ-4-20ltr
Хидравлична предавателна кутия	22 L	Трансмисионно масло	Dexron III/Mobile ATF
Хидравлична система	90 L за мачта под (включително) 4500 mm мачта	Хидравлично масло	≥-5℃: L-HM46
	95 L за мачта, надхвърляща 4500 mm мачта		≥-5℃: L-HM46
	90 L за мачта под (включително) 4500 mm мачта	Хидравлично масло	≥-20℃: L-HV32 (за употреба в хладилен склад)
	95 L за мачта, надхвърляща 4500 mm мачта		≥-20℃: L-HV32 (за употреба в хладилен склад)
Лагери, фитинги със смазочна грес	0,05 KG	Смазочна грес	NLGL 2# грес с литиев сапун
Задвижващ мост	8 L	Трансмисионно масло	-15℃~+49℃: GL-5-85W/90
			-25℃~ +49℃:GL-5-80W/90 (за употреба в хладилен склад)
Охладителна система	Резервоар за охладителна течност: 15 L	Охладителна течност/вода	Вж. раздел „Охладителна течност за двигател – Спецификации“
	Кутия на резервоара: 0,9 L	Охладителна течност/вода	
Гориво		Пропан-бутан газ	Вж. раздел „Гориво – Спецификации“

Осигуряване на достъп до точките за техническо обслужване

Отваряне на капака на двигателя

⚠ ВНИМАНИЕ

Опасност от нараняване!

Изключете двигателя, преди да отворите капака на двигателя!

⚠ ВНИМАНИЕ

При отваряне на капака на двигателя седалката на водача може да се повреди, ако не е преместена в най-крайното си предно положение.

Преместете седалката на водача докрай напред.

⚠ ВНИМАНИЕ

– Преместете кормилната колонка (1) възможно най-напред и обезопасете; вижте раздела, озаглавен „Регулиране на кормилната колонка“.
– Плъзнете седалката на водача (2) докрай напред; вижте раздела, озаглавен „Регулиране на седалката на водача“.

▷

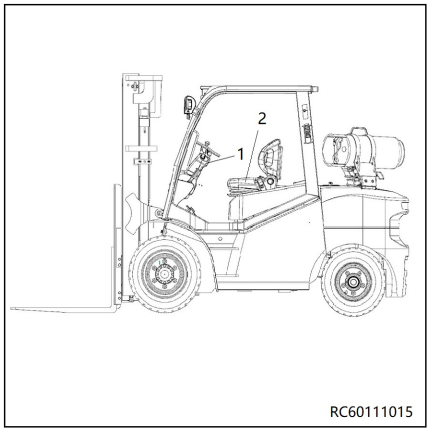

– Натиснете лоста (3)на капака на двигателя нагоре с лявата си ръка. ▷

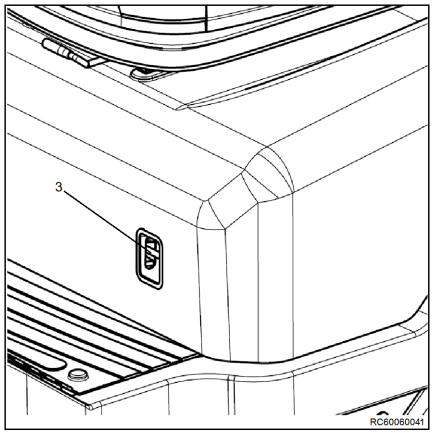

⚠ ВНИМАНИЕ

Опасност от нараняване вследствие на спускането на капака на двигателя! Капакът на двигателя е оборудван с газова пружина, която закрепя капака на двигателя в отворено положение. Когато е налице допълнително натоварване, например от тежки предмети, силен вятър или други лица, капакът на двигателя може да се спусне внезапно. Студеното време и стареенето също могат да намалят ефективността на газовата пружина и да предизвикат спускане на капака на двигателя.

– Ако силата на пневматичната пружина отслабва, сменете я.

– За да смените пневматичната пружина, свържете се с оторизирания център за обслужване.

Затваряне на капака на двигателя

⚠ ВНИМАНИЕ

При затваряне на капака на двигателя има риск от премазване!

Когато затваряте капака на двигателя, не трябва да има никакви препятствия между капака и ръба на шасито.

– Не хващайте ръбовете. Винаги затваряйте капака на двигателя чрез хващане на една от ръкохватките с всяка ръка.

– Натиснете червения бутон(4). ▷

– Дръпнете надолу капака на двигателя, докато чуете да щракне ключалката.

– Плъзнете седалката на водача (2) докрай напред; вижте раздела, озаглавен „Регулиране на седалката на водача“.

– Преместете кормилната колонка (1) възможно най-напред и обезопасете; вижте раздела, озаглавен „Регулиране на кормилната колонка“.

Поставяне и сваляне на подовата плоча

Сваляне на подовата плоча

⚠ ВНИМАНИЕ

Риск от късо съединение в случай на повреда на кабелите!

– Проверете свързващите кабели за повреди.
– При сваляне и повторно поставяне на подовата плоча се уверете, че свързващите кабели не са повредени.

УКАЗАНИЕ

Подовата плоча има процеп, в който операторът може да пъхне пръстите си, за да я повдигне. Процепът се намира под гумената стелка.

УКАЗАНИЕ

Педалът на газта е прикрепен към подовата плоча и се сваля заедно с нея. Свързващият щепсел за педала на газта се намира под подовата плоча.

– Отворете капака на двигателя.
– Отстранете гумената подложка (1). ▷

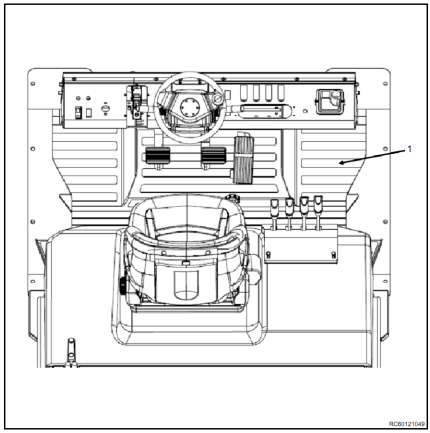

– Повдигнете леко подовата плоча.
– Издърпайте подовата плоча под педала на спирачката и я поставете вертикално.
– Свалете подовата плоча и я поставете на безопасно място.

Поставяне на подовата плоча

⚠ ВНИМАНИЕ

Опасност от притискане между подовата плоча и ръба на шасито!

В случай че ръцете или краката ви или предмети се намират между подовата плоча и ръба на шасито, те могат да бъдат притиснати.

– Уверете се, че когато затворите подовата плоча, между нея и ръба на шасито няма нищо.

– Поставете подовата плоча в изправено положение в нишата за краката.

- Поставете подовата плоча от предната страна.
- Внимателно поставете подовата плоча и затворете.
- Поставете гумената стелка.
- Затворете капака на двигателя.

Дейности по техническото обслужване

Смяна на моторното масло

⚠ ВНИМАНИЕ

Опасност от изгаряне!

Ако е необходимо обезвъздушете моторното масло, когато то е все още горещо, избягвайте контакт с него и носете защита за очите, за да избегнете изгаряния.

Неспазването на разпоредбите може да доведе до смърт или сериозно нараняване.

⚠ ВНИМАНИЕ

Използвайте само обозначено масло. Други типове масло могат да се отразят на качеството на използване и да съкратят експлоатационния живот на двигателя или вътрешните части.

Избягвайте замърсяване на двигателя с прах. Преди да отстраните капачката на маслото, внимателно почистете капачката/измервателната пръчка и околните зони.

Избягвайте да смесвате различни марки масла. Смесването на различни марки масла ще се отрази сериозно на смазването.

Избягвайте препълване. Препълването може да доведе до бял дим, свръх скорост или вътрешна повреда.

⚠ ВНИМАНИЕ

Обърнете внимание на защитата на околната среда. Изхвърляйте използваното масло съгласно приложимите закони и разпоредби. Неспазването на законите и разпоредбите ще доведе до сериозно увреждане на околната среда.

Неотговорното боравене с опасни материали, като например изхвърляне на опасни отпадъци във водни канали, на земята, в подпочвени води или дренажни канали, е забранено.

Източвайте маслото съгласно следните стъпки:

– Погрижете се двигателят да е в хоризонтално положение.

– Стартирайте двигателя и го оставете да работи, докато достигне работна температура.

– Спрете двигателя.

– Отстранете капачката на маслото(1), за да вентилирате картера. Това е важно за обезвъздушаване на маслото.

– Поставете маслено корито под двигателя, за да съберете използваното масло.

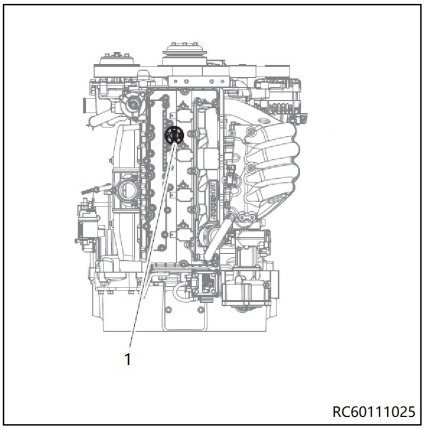

– Отстранете пробката за източване на маслото(2) и оставете маслото да изтече в съда за събиране. Когато маслото се източи напълно.

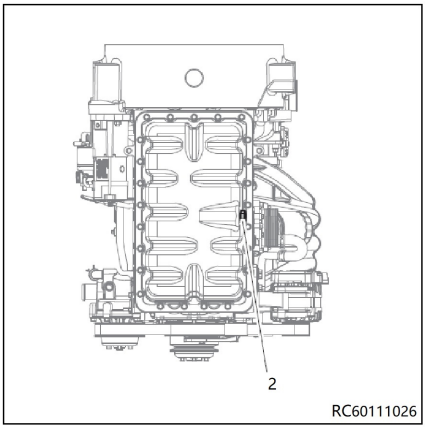

Добавяне на моторното масло

– Погрижете се двигателят да е в хоризонтално положение.

– Затегнете пробката за източване(2) до момент на затягане от 3,0 kgf·m

– Отстранете капачката на маслото(1). ▷

– Разглобете уреда за измерване на нивото на маслото.

– Добавете препоръчаното от нас оригинално масло, като го разделите на няколко части за доливане.

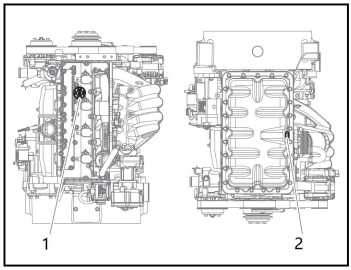

RC60111028

УКАЗАНИЕ

Добавете определеното масло и изчакайте около 1 ~ 2 минути, след което проверете нивото на моторното масло.

– Проверете дали маслото е между горната граница и долната граница на уреда за измерване на нивото на маслото.

– Повтаряйте горепосочения процес, докато нивото на моторно масло достигне подходящото ниво.

– Сглобете уреда за измерване на нивото на маслото.

– Затегнете капачката на маслото на ръка. Пренатягането може да повреди капачката.

– Демонтирайте картера за масло под двигателя

След това извършете финалната спецификация

– Проверете дали има теч на моторно масло след стартиране на двигателя.

– Стартирайте двигателя и след това го спрете, когато достигне нормална температура.

– Изчакайте 5 ~ 10 минути.

– Проверете нивото на двигателното масло с уреда за измерване на нивото на маслото.

⚠ ВНИМАНИЕ

Добавянето на масло, което надвишава горната граница на уреда за измерване на нивото на маслото, може да причини неизправности в двигателя. Ако сте добавили двигателно масло много над горната граница на уреда за измерване на нивото на маслото, източете го, докато нивото на маслото в двигателя е между горната и долната граница на уреда за измерване на нивото на маслото.

Смяна на филтъра за моторно масло

▷

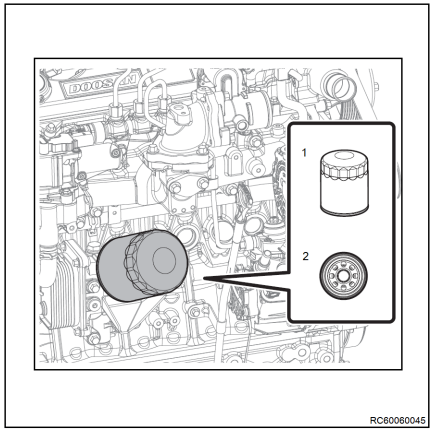

– Свалете масления филтър (1).

– Разглобете масления филтър (1) с ключ за филтри.

⚠ ВНИМАНИЕ

Маслото във филтъра може да изтече, докато разкачате масления филтър. Внимавайте да не замърсите другите части, като използвате кърпа при разкачане на филтъра. След като смените масления филтър, изчистете всички други части, до които се е допряло маслото.

– Почистете повърхността за монтиране на филтъра за моторно масло.

– Леко размажете моторно масло по гумената подложка (2) на новия маслен филтър (1).

– Временно сглобете новия маслен филтър, като го завъртите на ръка.

– Сглобете масления филтър с ключа за филтри до момент от 16 ~ 20 Nm.

ℹ УКАЗАНИЕ

Вижте ръководството за резервни части на двигател, за да откриете номера на частта на използваемите филтри за моторно масло.

– Напълнете моторно масло в двигателя според подробните инструкции в „Наливане на моторно масло“.

Смяна на охладителна течност

Обща оригинална охладителна течност: 1 година или 1200 часа.

Оригинална LCC охладителна течност: 3 години или 6000 часа.

УКАЗАНИЕ

В случай че се прилагат отделни спецификации от клиента, използвайте охладителна течност, която отговаря на стандартите по-долу.

Спецификация	Номер на спецификация
ASTM	D3306, D6210
JIS	K2234
SAE	J1034

ОПАСНОСТ

- Никога не отваряйте капачката на радиатора, докато двигателят е прегрял. Ако капачката на радиатора се отвори, докато двигателят е прегрял, може да пръсне гореща вода и да причини сериозни изгаряния. Отворете капачката на радиатора, след като сте се уверили, че двигателят е охладен достатъчно.
- Маркирайте и управлявайте отделно съдовете за съхранение на охладителна течност от съдове за напитки, за да избегнете объркване. Ако погълнете охладителна течност, незабавно посетете лекар.

ВНИМАНИЕ

Внимавайте да не попадне охладителна течност върху ремъци или електрически апарати, когато сменяте охладителната течност.

- Уверете се, че двигателят и радиаторът са охладени.

– Поставете съд пред пробката за източване на охладителна течност(.1) ▷

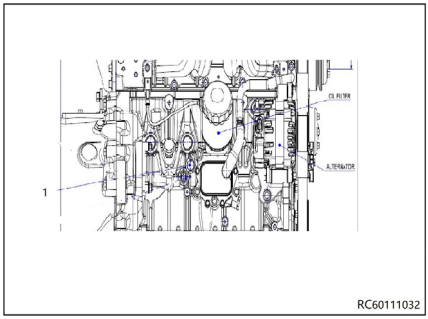

– Свалете капачката на радиатора(1). ▷

– Извадете пробката за източване на охладителна течност на радиатора и източете охладителната течност.

– След като източването приключи, поставете отново пробката за източване на охладителна течност.

– Източете охладителната течност от допълнителния резервоар за охладителна течност(2) и го почистете.

– Напълнете входа на радиатора с вода и поставете капачката на радиатора(1).

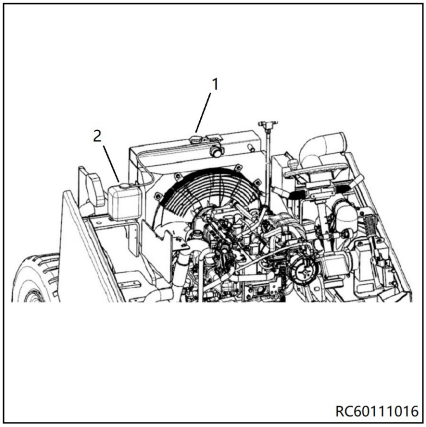

УКАЗАНИЕ

Бавно налейте охладителна течност, за да оставите въздухът да се освободи от радиатора, и натиснете маркуча, свързан към него, за да изпуснете въздуха вътре.

– Стартирайте двигателя, за да може охлаждащият вентилатор да се завърти 2 или 3 пъти. Когато двигателят загрее, увеличете оборотите му два или три пъти.

– Спрете двигателя и изчакайте, докато се охлади.

– Махнете пробката за източване на радиатора и източете водата.

– Повтаряйте гореописаните процеси от 1 до 8, докато източваната вода стане бистра.

– Натиснете маркуча, свързан към радиатора, за да изпуснете въздуха вътре и

бавно напълнете радиатора с охладителна течност при указаното съотношение на смесване, за да може въздухът да се изпусне от радиатора.

УКАЗАНИЕ

Използвайте препоръчания оригинален антифриз, посочен в „Охладителна течност за двигател – Спецификации“

ВНИМАНИЕ

- Не смесвайте антифриз от различни производители.
- Не смесвайте охладител с различни концентрации.
- Не добавяйте антифриз, който не е препоръчан от нас.
- Тъй като недостатъчната концентрация на охлаждащата течност може да причини корозия или замръзване, от друга страна прекомерната концентрация може да намали работните характеристики на охлаждането. Смесвайте охладителна течност с 40% антифриз и 3~5% добавки (DCA4), за да предотвратите корозия.

- След стартиране оставете двигателят да работи на празен ход. Когато вентилаторът за охлаждане работи и охладителната течност циркулира, махнете капачката на радиатора и долейте охладителна течност през отвора.
- Доливайте охладителна течност, докато вентилаторът за охлаждане се завърти 3 ~ 5 пъти.
- Долейте до горната граница на допълнителния резервоар и поставете капачката на радиатора.
- Оставете двигателят да работи на празен ход, докато вентилаторът за охлаждане се завърти 2 ~ 3 пъти.
- Спрете двигателя и изчакайте, докато той и радиаторът се охладят.
- След като проверите нивото на охлаждащата течност в допълнителния резервоар, долейте течност, докато нивото на резервоара остане между горната и долната граница без промяна.

УКАЗАНИЕ

След като долеете охладителна течност, проверявайте нивото на охладителната течност в допълнителния резервоар поне два или три дни.

ОПАЗВАНЕ НА ОКОЛНАТА СРЕДА

Изхвърлете сменената охладителна течност съгласно разпоредбите на съответните власти. Изхвърлянето на сменената охладителна течност в земята, канализацията, отводнителните канали, реките или морето ще причини сериозно замърсяване на околната среда. Нарушаването на разпоредбите относно изхвърлянето на моторно масло, без да се спазват разпоредбите за обработване, ще се наказва.

Почистване на радиатора, проверка за течове

– Паркирайте високоповдигача по безопасен начин.

– Отворете капака на двигателя.

– Почистете радиатора (1).

– Почистете ребрата на радиатора с подходяща четка и ги продухайте със сгъстен въздух (макс. 2 bar).

– Проверете радиатора и маркучите за охладителната течност за течове и затегнете щипките, ако е необходимо.

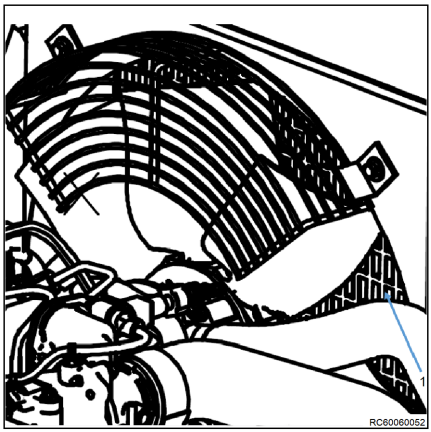

ВНИМАНИЕ

Опасност от повреди на двигателя!

Ако нивото на охладителната течност е ниско, това е признак за теч в охладителната система.

– Проверете дали течът е отстранен.

– Ако не е, уведомете оторизирания център за обслужване.

– Затворете капака на двигателя.

Почистете въздушния филтър

Запушени вложки на филтъра могат да се отразят неблагоприятно на работните характеристики на двигателя. Не забравяйте периодично да почиствате вложката на въздушния филтър.

– Разхлабете скобата(2) и свалете капака на главата на въздушния филтър (1).

– Издърпайте въздушния филтър(3)

– Отстранете праха от филтъра като продухате навън през филтъра с помощта на сгъстен въздух(5). Отстранете праха, като използвате минимално въздушно налягане, за да избегнете повреда на вложката. ▷

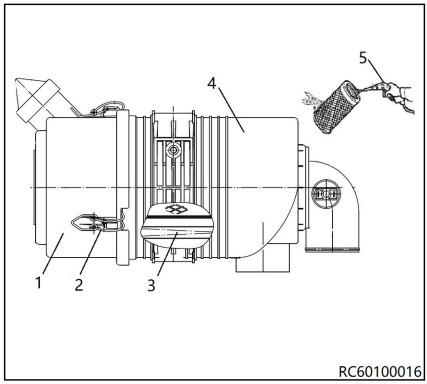

⚠ ВНИМАНИЕ

Опасност от летящи предмети!

Носете защита на очите, когато извършвате техническо обслужване на двигателя и използвате сгъстен въздух или водни струи под налягане, за да предотвратите увреждане на очите от прах, летящи отломки, сгъстен въздух или вода или газ под налягане.

Неспазването на настоящата инструкция може да доведе до нараняване.

– Почиствайте елемента на въздушния филтър на всеки 200 часа.

– Ако вложката на филтъра е повредена, силно замърсена или омаслена, сменете я с нова вложка. ▷

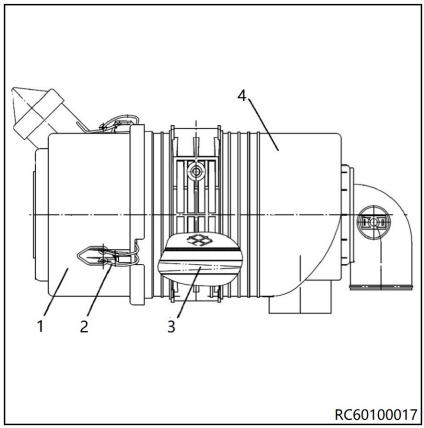

⚠ ВНИМАНИЕ

Вложката на въздушния филтър изисква по-често почистване, когато двигателят работи в запрашена среда.

– Почистете вътрешната част на капака на въздушния филтър(1).

– Поставете филтъра(3)в кожуха на въздушния филтър(4).

– Поставете отново капака на въздушния филтър и го затегнете върху кожуха на въздушен филтър.

Сменете въздушния филтър

– Отворете капака на двигателя.

– Отворете щипката(2) и свалете капака на филтъра(1).

– Издърпайте въздушния филтър (3) ▷

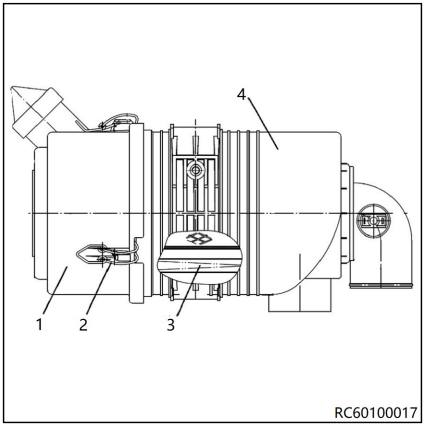

УКАЗАНИЕ

Почистете вътрешната част на капака на въздушния филтър(1).

– Уверете се, че филтърът не е повреден по време на монтажа и че е монтиран в правилната посока.

– Поставете вложката на филтъра в кожуха на въздушния филтър(4).

– Монтирайте отново капака на въздушния филтър.

УКАЗАНИЕ

Не забравяйте да сменяте вложката на въздушния филтър на всеки 500 часа.

Проверете натягането на ремъка

Натягане на ремък

Натягането не трябва да се регулира отделно, тъй като се прилага автоматичен обтегач, който автоматично контролира натягането на ремъка.

- Изисква се ежедневна проверка, за да се види дали показалецът на автоматичния обтегач сочи, че трябва да се смени. Ако е така, ремъкът трябва да бъде сменен с нов.
- Също така трябва да бъде сменен, ако е повреден или износен поради други външни причини. Трябва да се проверява дали микро клиновидният ремък има някакви проблеми, свързани с пукнатини, омасляване, прегряване или протриване.
- Натягането не трябва да се измерва отделно, тъй като се прилага автоматичен обтегач, който автоматично контролира натягането на ремъка. Ако е необходимо, трябва да се извърши измерване на натягането според глава „Измерване на натягането
- Фиксираната долна част на автоматичния обтегач има индикатор за минимум/максимум.
- Ако индикаторът премине извън диапазона минимум/максимум при визуалния контрол, компонентите на оформлението на ремъка трябва да се проверят.

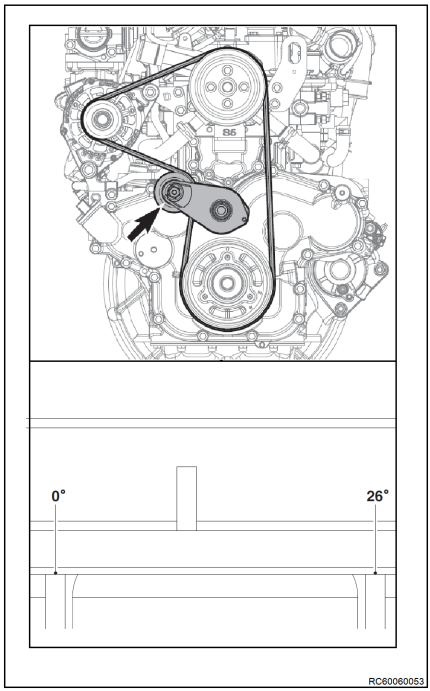

Измерване на натягане

– Настройте измервателния инструмент между шайбите и задайте контактния му край (2) да притиска ремъка.

– Натиснете подложката (3), докато не се чуе звук от отвинтване на пружината. Тази сила избутва нагоре измервателния инструмент на натягането.

– Ако все още има останало натягане на ремъка след премахване на подложката (3), резултатът от измерването може да не е точен.

– Вижте стойността при горната част на изпъкналостта (1) на измервателния инструмент на натягането, която се изравнява със скалата.

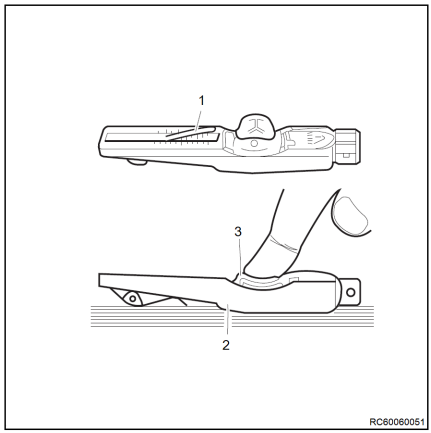

– Преди да разчетете стойността, се уверете, че стрелката на измервателния инструмент се връща обратно в оригиналното си положение.

Брой ребра	Широчина на ремъка	Натягане [N]
6	20,98~21,74	300~380

Смяна на грубия маслен филтър за хидравлична трансмисия

ОПАЗВАНЕ НА ОКОЛНАТА СРЕДА

Следвайте инструкциите за изхвърляне на течности и смазочни вещества.

УКАЗАНИЕ

Поставете контейнер под грубия маслен филтър, за да съберете маслото, изтичащо от трансмисията.

– Демонтирайте подовата плоча.

– Развийте закрепващите винтове и шайби върху грубия маслен филтър.

– Бавно издърпайте филтъра, така че маслото да изтече в съда.

– Развийте грубия маслен филтър от гнездото за масления филтър.

– Развийте крепежната гайка на грубия маслен филтър, след което отстранете вложката му.
– Сменете я с нова вложка. Поставете вложката на филтъра, след това долния капак на вретеното на филтъра и затегнете гайката.
– Поставете на място грубия маслен филтър към скоростната кутия с помощта на закрепващите винтове.
– Монтирайте обратно подовата плоча.

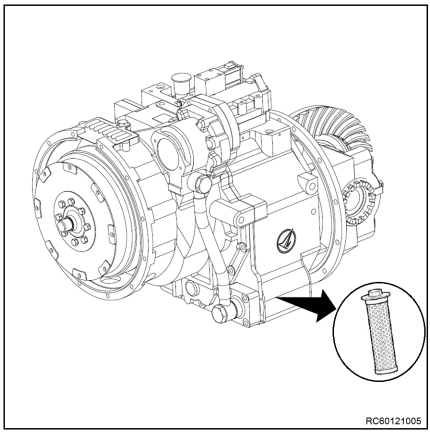

Смяна на финия маслен филтър за хидравлична трансмисия

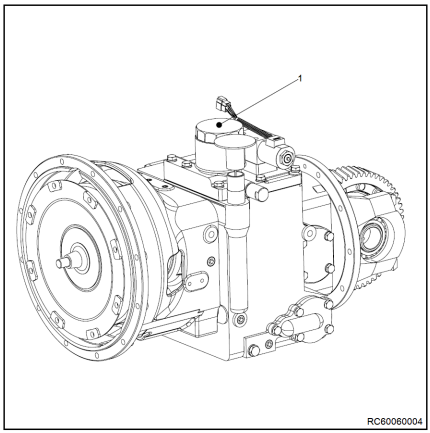

ОПАЗВАНЕ НА ОКОЛНАТА СРЕДА

Моля, работете с течностите и смазочните масла в съответствие с инструкциите.

УКАЗАНИЕ

Ако изтича трансмисионно масло, трябва да се постави съд за събиране под финия маслен филтър.

– Махнете подовата плоча.
– Развийте финия маслен филтър(1) от хидравличната трансмисия.
– Монтирайте нов фин маслен филтър, докато е здраво затегнат.
– Поставете отново подовата плоча.

Смяна на маслото в хидравличната трансмисия

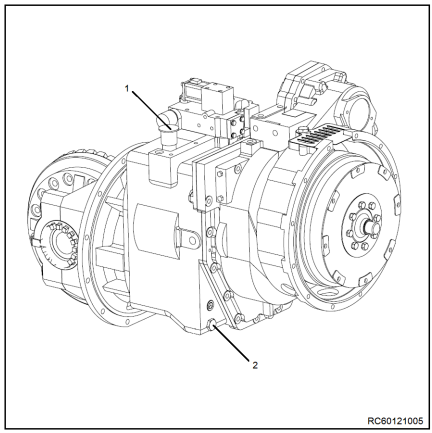

ОПАЗВАНЕ НА ОКОЛНАТА СРЕДА

Спазвайте предпазните мерки за боравене с гориво и смазочни вещества.

– Поставете съд под дясната страна на шасито на високоповдигача.

– Демонтирайте подовата плоча.

– Развийте пробката за източване на масло (2).

– Източете напълно маслото от скоростната кутия.

– Почистете зоната на пробката за източване.

– Поставете на място пробката за източване и шайбата.

ОПАЗВАНЕ НА ОКОЛНАТА СРЕДА

Изхвърлете правилно хидравличното масло.

– Развийте капачката за пълнене (1).

– Добавете трансмисионно масло през тръбата за пълнене.

– Използвайте измервателната пръчка, за да проверите нивото на трансмисионно масло, което трябва да достига горната маркировка на измервателната пръчка.

– Монтирайте отново подовата плоча.

– Стартирайте двигателя и го оставете да работи известно време на празен ход. След като двигателя спре да работи, проверете отново нивото на маслото, което трябва да е между горната и долната маркировка на измервателната пръчка. Също така проверете устойчивостта на течове на масления резервоар.

УКАЗАНИЕ

Капачката за пълнене служи и за капачка на отдушника.

Проверка на трансмисионното масло на задвижващия мост

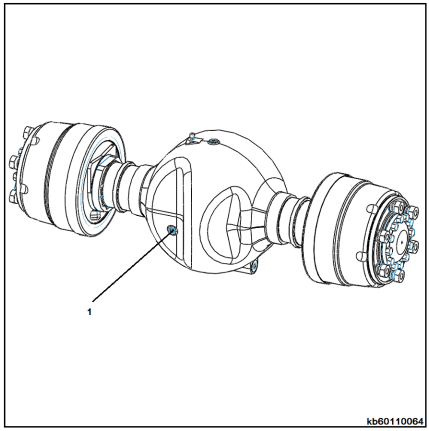

- Развийте пробката за масло при отвора за наблюдение на нивото на маслото(1).
- Проверете нивото на масло на вала на зъбната предавка, за да се уверите, че е близо до позицията на отвора за наблюдение (около 15 mm).
- Ако е необходимо, налейте трансмисионно масло в скоростната кутия, докато то започне да излиза от отвора за ниво на маслото.

УКАЗАНИЕ

Вижте главата за смяна на трансмисионно масло на задвижващия мост за стъпките, които да предприемете при добавяне на трансмисионно масло.

Процедура за смяна на колело

Процедура за смяна на задно колело

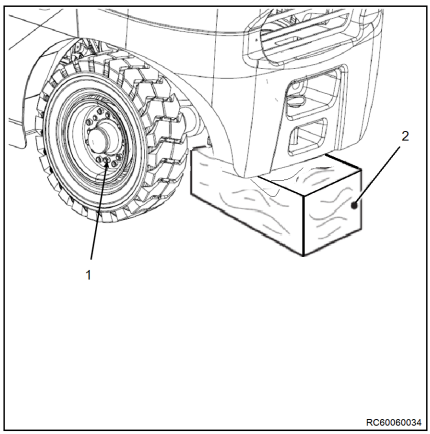

- Изключете високоповдигача и осъществете предварителните операции по техническото обслужване.
- Частично разхлабете крепежните гайки на колелата (1).
- Повдигнете задната част на високоповдигача с крик и подредете подпорите (2) под баласта.
- Спуснете високоповдигача, така че да прилегне върху подпорите.
- Развийте докрай гайките (1) и издърпайте колелото.
- Поставете новото колело, като го позиционирате по такъв начин, че всеки нагнетателен клапан винаги да е от външната страна.

- Завийте крепежните гайки, като следвате три етапната последователност, указана в съответния параграф:
- Завийте леко гайките, така че колелата да лежат добре върху плоскостта.
- Завийте гайките до 50% от предварително указания въртящ момент.
- Издигнете кара, за да освободите поддръжките.
- Извадете поддръжките.
- Спуснете кара до земята.
- Завийте колесните гайки до степен на пълен въртящ момент (вижте съответния параграф).
- При смяна на гумите на колела, напомпайте до указаното налягане.

Смяна на предното колело.

▷

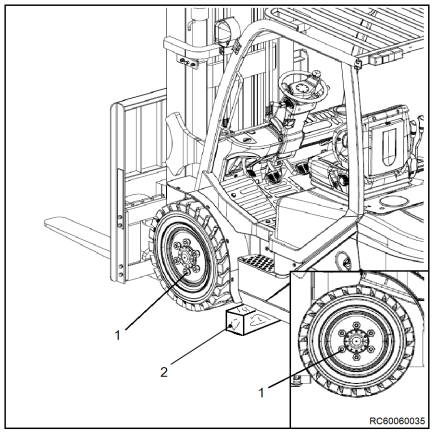

- Повдигнете виличните рогове на поне 1 м над земята.
- Изключете високоповдигача и осъществете предварителните операции по техническото обслужване.
- Частично разхлабете крепежните гайки на колелата (1).
- Поставете крик под фиксираната стойка на подемното устройство или под рамата на шасито от страната, откъм която ще сменяте колелото.
- Блокирайте задните колела със застопоряващи клинове, за да предотвратите случайни премествания на кара в обратната посока.
- Повдигнете предния край на високоповдигача с крика и подредете подпорите (2) от страната на колелото, което ще се сменя.
- Спуснете високоповдигача да прилегне върху устойчиви и здрави подпори (2). Внимавайте да не го оставите да лежи върху захранващите тръби на цилиндъра.

- Развийте докрай гайките (1) и издърпайте колелото.
- Поставете новото колело, като го позиционирате по такъв начин, че всеки нагнетателен клапан винаги да е от външната страна.
- Завийте крепежните гайки, като следвате три етапната последователност, указана в съответния параграф:
- Завийте леко гайките, така че колелата да лежат добре върху плоскостта.
- Завийте гайките до 50% от предварително указания въртящ момент.
- Повдигнете високоповдигача от подпорите (2).
- Отстранете подпорите (2).
- Спуснете кара до земята.
- Завийте колесните гайки до степен на пълен въртящ момент (вижте съответния параграф).
- При смяна на гумите на колела, напомпайте до указаното налягане.

Сменете спирачната течност

ОПАЗВАНЕ НА ОКОЛНАТА СРЕДА

Моля, работете с течностите и смазочните масла в съответствие с инструкциите.

УКАЗАНИЕ

Свържете се с упълномощения доставчик за източване и сменете спирачната течност.

- Капацитет: приблизително 0,3 L.

ВНИМАНИЕ

Използването на погрешна и смесена течност със спирачната течност може да доведе до ръжда върху уплътнението на спирачната система, дори да повреди спирачката, до сериозни последствия и др.

Допълнете хидравличното масло

– Развийте комплекта на капачката за масло (1).

– Долейте хидравлично масло през отвора за масло:

90 L за мачта под 4500 mm мачта

95 L за мачта, надхвърляща 4500 mm мачта

– Използвайте измервателната пръчка, за да проверите нивото на маслото. Нивото на маслото трябва да достига горната маркировка на измервателната пръчка.

– Затворете капака на двигателя.

– Стартирайте двигателя и го оставете да работи известно време. Проверете отново нивото на маслото. Проверете уплътненията.

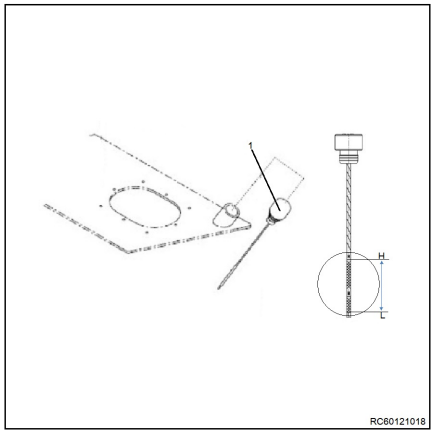

Проверка на нивото на хидравличното масло

ОПАЗВАНЕ НА ОКОЛНАТА СРЕДА

Следвайте инструкциите за боравене с/изхвърляне на течности и смазочни вещества.

УКАЗАНИЕ

Нивото на маслото трябва да се проверява само с повдигната вертикална мачта и спусната вилкова количка.

– Задействайте ръчната спирачка.

– Отворете кожуха на двигателя.

– Завийте капачката на маслото с маслоизмервателна пръчка(1).

– Използвайте чиста кърпа, за да избършете измервателната пръчка.

– Нивото на маслото трябва да е между горната и долната маркировка на измервателната пръчка.

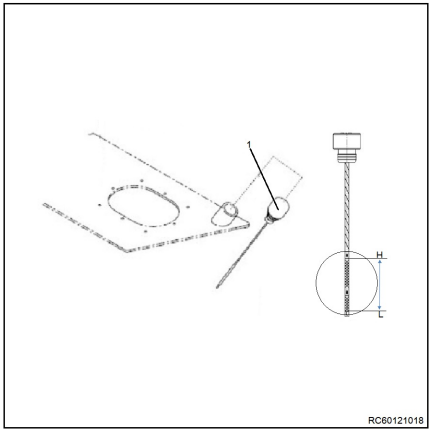

⚠ ВНИМАНИЕ

Хидравличното масло трябва да се проверява при спрян двигател и високоповдигач в хоризонтално положение,

– Ако е необходимо, напълнете с хидравлично масло до горната маркировка.

– Поставете на място маслоизмервателната пръчка.

– Затворете здраво кожуха на двигателя.

Смяна на смукателния филтър и възвратния филтър

ОПАЗВАНЕ НА ОКОЛНАТА СРЕДА

Следвайте инструкциите за изхвърляне на течности и смазочни вещества.

УКАЗАНИЕ

Хидравличното масло ще изтече. Поставете маслено корито под филтъра.

– Отворете кожуха на двигателя.

– Демонтирайте подложката на педала и скобата.

– Разхлабете закрепващите болтове и шайби на модула на капака, след което го отстранете.

– Бавно дръпнете модула на капака, така че маслото да изтече обратно в резервоара.

– Развийте смукателния филтър (2) и възвратния филтър (3) от модула на капака.
– Завийте новия смукателен филтър, докато се затегне.
– Поставете на място модула на капака към рамката с помощта на закрепващите болтове.
– Поставете на място скобата и подложката на педала.
– Поставете на място кожуха на двигателя.

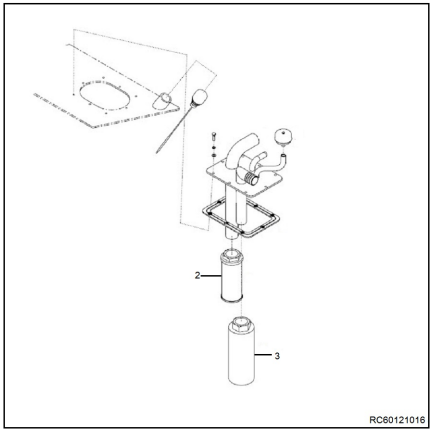

Смяна на вентилационния филтър

ОПАЗВАНЕ НА ОКОЛНАТА СРЕДА

Моля, работете с течностите и смазочните масла в съответствие с инструкциите.

– Отворете капака на двигателя.
– Развийте вентилационния филтър (1) и измервателната пръчка и отстранете.
– Премахнете измервателната пръчка и топчетата върху основата й от вентилационния филтър и монтирайте върху новия вентилационен филтър.
– Завинтете вентилационния филтър и измервателната пръчка обратно на място.
– Затворете капака на двигателя.

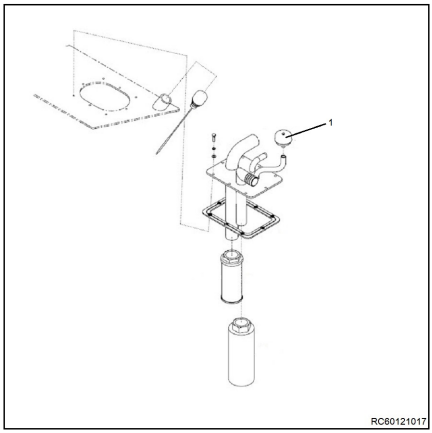

УКАЗАНИЕ

Може да е необходимо респираторите да се сменят по-често в запрашена среда.

6

Техническа спецификация

Размери

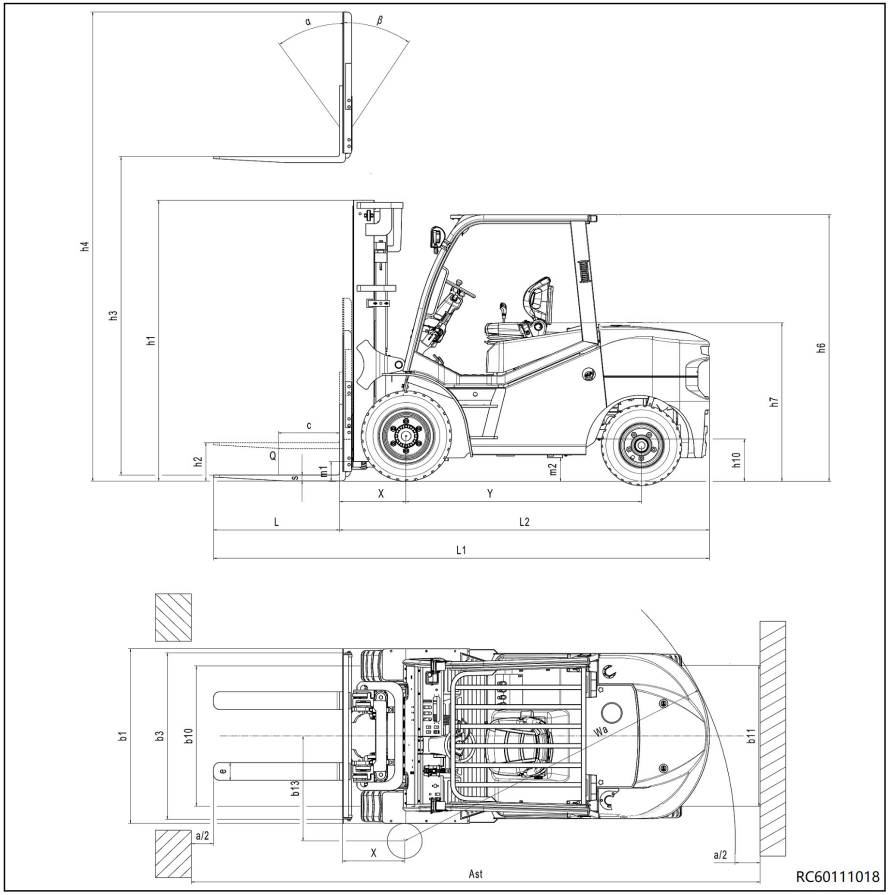
α
β
h4
h3
h1
h2
c
Q
s
m1
m2
X
Y
L
L2
L1
h6
h7
h10
b1
b3
b10
b13
e
a/2
Wa
b11
Ast
RC60111018

Техническа спецификация на VDI за RCG40

УКАЗАНИЕ

Тази техническа спецификация на VDI уточнява само техническите стойности на варианта на високоповдигач със стандартно оборудване. Различни гуми, подемни мачти, допълнителни модули и т.н. могат да доведат до различни стойности.

Характеристики		
Производител		STILL
Модел		RCG40
Тип захранване : електрическо – дизелово – бензиново – пропан-бутан газ – мрежово захранване (електрическо)		Пропан-бутан газ
Тип експлоатация: ръчно – в изправено положение – водачът е в седнало положение		В седнало положение
Товароносимост	Q (kg)	4000
Център на тежестта на гравитационно разстояние	c (mm)	500
Център на оста до челото на виличните рогове	x (mm)	562
Колесна база	y (mm)	2000
Тегло		
Експлоатационно тегло	kg	6800
Натоварване на ос, с товар отпред/отзад	kg	9550/1250
Натоварване на ос, без товар отпред/отзад	kg	3340/3460
Колела, рама на шасито		
Гуми: SE – супереластични PN – пневматични		SE плътни гуми
Размер на предните гуми		300*15/20PR
Размер на задните гуми		7,00 – 12/12PR
Ширина на следата отпред	b10 [mm]	1180
Ширина на следата отзад	b11 [mm]	1190
Размер и габаритни размери		
Повдигане на мачтата, напред/назад	α/β	6°/12°
Минимална габаритна височина на мачтата	h1 [mm]	2390
Свободно повдигане	h2 [mm]	150
Височина на повдигане	h3 [mm]	3000
Максимална габаритна височина на мачтата	h4 [mm]	4275
Височина на предпазния покрив	h6 [mm]	2260
Височина на седалката	h7 [mm]	1315
Височина на теглителния прът	h10 [mm]	390
Обща дължина	l1 (mm)	4186
Дължина до челото на виличните рогове	l2 (mm)	3116

Техническа спецификация на VDI за RCG40

Обща ширина	b1 [mm]	1485
Размери на виличните рогове	s/e/l (mm)	50/150/1070
Вилкова количка в съответствие с ISO 2328 Клас/форма A, B		III A
Ширина на вилковата количка	b3 (mm)	1480
Просвет над пътя под мачтата (натоварено състояние)	m1 (mm)	145
Просвет над пътя в центъра на колесната база (натоварено състояние)	m2 (mm)	180
Работна ширина на прохода с палет 1000 x 1200 напречно****	Ast (mm)	4557
Работна ширина на прохода с палет 800 x 1200 напречно****	Ast (mm)	4757
Радиус на завиване	Wa (mm)	2795
Минимално разстояние на точката на завъртане от централния тръбопровод на високоповдигача	b13 (mm)	922
Данни за характеристики		
Скорост на движение (със/без товар)	km/h	24/26
Скорост на повдигане (със/без товар)	m/s	0,47/0,53
Скорост на спускане (със/без товар)	m/s	0,43/0,36
Теглителна сила на теглителния прът (при 2 km/h) със/без товар	KN	24/21
Способност за изкачване (при 2 km/h) в натоварено/ненатоварено състояние	%	20/20
Време за ускорение, в натоварено състояние	S	5,7
Време за ускорение, в ненатоварено състояние	S	4,9
Работна спирачка		Механична/хидравлична
Двигател		
Тип двигател		DOOSAN P34
Мощност на двигателя в съответствие с ISO 1585	kW	55,2
Номинални обороти	rpm/min	2300
Брой цилиндри/работен обем	cm^3	4/3400
Ниво на емисиите съгласно регламент на ЕС 2016/1628		Stage V
Разход на гориво съгласно VDI 2198-2019 (EN16796)	kg/h	6
Напрежение на електрическата система на превозното средство	V	12
Други		
Тип контрол на задвижването		Електронен хидравличен преобразувател на въртящ момент

Работно налягане за прикачни устройства	bar	200
Количество масло за прикачни устройства	l/min	108
Ниво на звуковото налягане до седалката на водача EN12053	dB(A)	86
Ниво на звуковата мощност по време на работен цикъл EN12053	dB(A)	110
Ускорение на вибрациите на цялото тяло съгласно EN13059	m/s2	1,66
Теглително съединение, тип DIN15170		Болт

Техническа спецификация на VDI за RCG50

УКАЗАНИЕ

Тази техническа спецификация на VDI уточнява само техническите стойности на варианта на високоповдигач със стандартно оборудване. Различни гуми, подемни мачти, допълнителни модули и т.н. могат да доведат до различни стойности.

Характеристики		
Производител		STILL
Модел		RCG50
Тип захранване : електрическо – дизелово – бензиново – пропан-бутан газ – мрежово захранване (електрическо)		Пропан-бутан газ
Тип експлоатация: ръчно – в изправено положение – водачът е в седнало положение		В седнало положение
Товароносимост	Q (kg)	5000
Център на тежестта на гравитационно разстояние	c (mm)	500
Център на оста до челото на виличните рогове	x (mm)	567
Колесна база	y (mm)	2000
Тегло		
Експлоатационно тегло	kg	7360
Натоварване на ос, с товар отпред/отзад	kg	11020/1440
Натоварване на ос, без товар отпред/отзад	kg	3140/4220
Колела, рама на шасито		
Гуми: SE – супереластични PN – пневматични		SE плътни гуми
Размер на предните гуми		300*15/20PR
Размер на задните гуми		7,00 – 12/12PR
Ширина на следата отпред	b10 [mm]	1180
Ширина на следата отзад	b11 [mm]	1190

Техническа спецификация на VDI за RCG50

Размер и габаритни размери		
Повдигане на мачтата, напред/назад	α/β	6°/12°
Минимална габаритна височина на мачтата	h1 [mm]	2390
Свободно повдигане	h2 [mm]	150
Височина на повдигане	h3 [mm]	3000
Максимална габаритна височина на мачтата	h4 [mm]	4275
Височина на предпазния покрив	h6 [mm]	2260
Височина на седалката	h7 [mm]	1315
Височина на теглителния прът	h10 [mm]	380
Обща дължина	l1 (mm)	4221
Дължина до челото на виличните рогове	l2 (mm)	3151
Обща ширина	b1 [mm]	1485
Размери на виличните рогове	s/e/l (mm)	55/150/1070
Вилкова количка в съответствие с ISO 2328 Клас/форма A, B		III A
Ширина на вилковата количка	b3 (mm)	1480
Просвет над пътя под мачтата (натоварено състояние)	m1 (mm)	145
Просвет над пътя в центъра на колесната база (натоварено състояние)	m2 (mm)	180
Работна ширина на прохода с палет 1000 x 1200 напречно****	Ast (mm)	4597
Работна ширина на прохода с палет 800 x 1200 напречно****	Ast (mm)	4797
Радиус на завиване	Wa (mm)	2830
Минимално разстояние на точката на завъртане от централния тръбопровод на високоповдигача	b13 (mm)	922
Данни за характеристики		
Скорост на движение (със/без товар)	km/h	24/26
Скорост на повдигане (със/без товар)	m/s	0,47/0,53
Скорост на спускане (със/без товар)	m/s	0,43/0,36
Теглителна сила на теглителния прът (при 2 km/h) със/без товар	KN	24/21
Способност за изкачване (при 2 km/h) в натоварено/ненатоварено състояние	%	20/20
Време за ускорение, в натоварено състояние	S	5,6
Време за ускорение, в ненатоварено състояние	S	4,3
Работна спирачка		Механична/хидравлична
Двигател		
Тип двигател		DOOSAN P34
Мощност на двигателя в съответствие с ISO 1585	kW	55,2
Номинални обороти	rpm/min	2300

Брой цилиндри/работен обем	cm^3	4/3400
Ниво на емисиите съгласно регламент на ЕС 2016/1628		Stage V
Разход на гориво съгласно VDI 2198-2019 (EN16796)	kg/h	6,4
Напрежение на електрическата система на превозното средство	V	12
Други		
Тип контрол на задвижването		Електронен хидравличен преобразувател на въртящ момент
Работно налягане за прикачни устройства	bar	200
Количество масло за прикачни устройства	l/min	108
Ниво на звуковото налягане до седалката на водача EN12053	dB(A)	86
Ниво на звуковата мощност по време на работен цикъл EN12053	dB(A)	110
Ускорение на вибрациите на цялото тяло съгласно EN13059	m/s2	1,66
Теглително съединение, тип DIN15170		Болт

Спецификация на мачтата

УКАЗАНИЕ

Тези данни ще се сменят при различни експлоатационни условия.

СПЕЦИФИКАЦИИ НА МАЧТА 4T

Тип мачта	Макс. височина	Номинален капацитет		височина		височина на свободно повдигане		ъгъл на мачтата
		център на тежестта 500 mm		затворена височина	височина с количка	без количка	с количка	отпред/ отзад
		4T	двойни гуми					
Стандартен широк изглед VM	3000	4000	4000	2390	4275	150	150	6/12
	3300	4000	4000	2540	4575	150	150	
	3500	4000	4000	2640	4775	150	150	
	4000	4000	4000	2940	5275	150	150	6/6
	4500	4000	4000	3190	5775	150	150	
	5000	4000	4000	3440	6275	150	150	
Напълно свободна duplex VFM	3000	4000	4000	2390	4275	1544	1165	6/12
	3300	4000	4000	2540	4575	1694	1315	
	3500	4000	4000	2640	4775	1794	1415	
	4000	4000	4000	2890	5275	2044	1665	6/6
Напълно свободна triplex VFHM	3620	4000	4000	2145	4895	1299	920	6/6
	3920	4000	4000	2245	5195	1399	1020	
	4350	4000	4000	2390	5625	1544	1165	
	4500	4000	4000	2441	5775	1595	1216	
	4700	4000	4000	2507	5975	1661	1282	
	4800	4000	4000	2540	6075	1694	1315	
	5000	4000	4000	2640	6275	1794	1415	
	5400	4000	4000	2765	6675	1919	1540	3/6
	5500	4000	4000	2807	6775	1961	1582	
	6000	3480	4000	3005	7275	2159	1780	
	6200	3250	3750	3093	7475	2247	1868	

СПЕЦИФИКАЦИИ НА МАЧТА 5T

Тип мачта	Макс. височина	Номинален капацитет		височина		височина на свободно повдигане		ъгъл на мачтата
		център на тежестта 500 mm		затворена височина	височина с количка	без количка	с количка	
		5T	двойни гуми					отпред/ отзад
Стандартен широк изглед VM	3000	5000	5000	2390	4275	150	150	6/12
	3300	5000	5000	2540	4575	150	150	
	3500	5000	5000	2640	4775	150	150	
	4000	5000	5000	2940	5275	150	150	6/6
	4500	5000	5000	3190	5775	150	150	
	5000	5000	5000	3440	6275	150	150	
Напълно свободна duplex VFM	3000	5000	5000	2390	4275	1544	1165	6/12
	3300	5000	5000	2540	4575	1694	1315	
	3500	5000	5000	2640	4775	1794	1415	
	4000	5000	5000	2890	5275	2044	1665	6/6
Напълно свободна triplex VFHM	3620	5000	5000	2145	4895	1299	920	6/6
	3920	5000	5000	2245	5195	1399	1020	
	4350	5000	5000	2390	5625	1544	1165	
	4500	5000	5000	2441	5775	1595	1216	
	4700	5000	5000	2507	5975	1661	1282	
	4800	5000	5000	2540	6075	1694	1315	
	5000	5000	5000	2640	6275	1794	1415	
	5400	5000	5000	2765	6675	1919	1540	3/6
	5500	5000	5000	2807	6775	1961	1582	
	6000	4480	5000	3005	7275	2159	1780	
	6200	4250	4750	3093	7475	2247	1868	

Други знаци

EMC – Електромагнитна съвместимост. . 8

A

Адрес на производителя и данни за контакт. I
Акумулатор
Изхвърляне. 29
Акумулаторна киселина. 28

B

Водачи. 13

Г

Гориво. 73

Д

Движение на заден ход. 88
Дейности по поддръжка без специални квалификации. 129
Декларация за съответствие за ЕО в съответствие с Директивата за машините. 9
Допълнете хидравличното масло. 161

E

Ежедневни проверки преди използване. 57
Експлоатираща компания. 12
Електрическа принципна схема за двигател Doosan P34 – с функция ISO3691. 184
Емисии. 31

З

Забранено е използването от неупълномощени лица. 13
Задействане на работната спирачка. . . 91
Затваряне на капака на двигателя. . . . 141

И

Идентификационна табелка. 44
Идентификационна табелка на двигателя. 45
Измерване на натягане. 154
Използвайте камион или плоско ремарке, за да пренесете кара-високоповдигач. 52
Използване по предназначение. 3
Изхвърляне
Акумулатор. 29
Компоненти. 29
Индикаторен блок. 41
Информация за безопасност. 14
Активно медицинско оборудване. . . 15
Газови амортисьори. 14
Намаляване на скоростта. 15
Нейонизираща радиация. 15
Операции по заваряване. 14
Полезрение на водача. 15
Информация за безопасността на системата за пропан-бутан. 31

К

Качване в асансьори. 110
Качване на/слизане от виличния високоповдигач. 77
Качване на площадки за товарене. . . . 112
Квалификация на персонала. 129
Компетентен човек. 12
Консервация
Повторно въвеждане в експлоатация. 125
Консумативи
Изхвърляне. 28
Информация за безопасност относно боравене с акумулаторна киселина. 28
Консумативни материали
Инструкции за безопасност при работа с масла. 26
Информация за безопасност за хидравлична течност. 27

Л

Лост за избор на посока. 85

М

Маркировка за съответствие CE. 7
Масла. 26
Модификации на високоповдигача. 5
Място на стикерите с информация. . . . 47

Н

Напред. 88
Напускане на високоповдигача. 117
Натягане на ремък. 154
Неразрешено използване. 4

О

Общ изглед отзад. 39
Опаковка. 30
Опасна зона. 99
Описание на употребата и климатичните условия. 5
Определение на използваните термини за отговорните лица. 12
Остатъчни опасности. 18
Остатъчни рискове. 18
Отваряне на капака на двигателя. . . . 140
Отваряне на крана на газовата бутилка или газовия резервоар. 76
Отстояние на центъра на товара и товароподемност. 97
Охладителна течност на двигателя – спецификации. 74

П

Педал на работната спирачка и педал за бавно стъпково движение. 90
Поемане на товар. 103
Пожарогасител. 15
Поставяне на подовата плоча. 142
Поставяне на предпазния колан. 79
Почистване на високоповдигача. 119
Почистване на електрическата система. 122
Почистване на радиатора, проверка за течове. 151
Почистете въздушния филтър. 152
Права, задължения и правила за поведение на водача. 13
Правила за безопасност. 14
Правила за безопасност при манипулиране на товари. 97
Правила за безопасност при шофиране. 20
Превключвател за скорост. 89
Прегледи преди началото на смяна. . . . 57
Преглед на отделението за водача. . . . 40
Преди повдигане на товар. 99
Предпазен колан
- Закопчаване по наклонен участък. . . 80
- Неизправност поради студено време. 81
- Освобождаване. 81
- Поставяне. 80

Предупреждения. 6
Проверете гайките на колелата за изправност. 61
Проверете натягането на ремъка. 154
Проверете нивото на моторното масло. 65
Проверете състоянието и работата на веригата. 62
Проверка на капачката на предпазния клапан за високо налягане на външната част на система с газ пропан-бутан. 57
Проверка на нивото на охлаждащата течност. 63
Проверка на нивото на хидравличното масло. 67, 161
Проверка на трансмисионното масло на задвижващия мост. 67, 158
Проверки на състоянието и характеристиките на предпазния колан. 59
Процедура за проверка нивото на трансмисионното масло. 66
Пускане в експлоатация след консервация. 125

Р

Ръчна спирачка. 92
Работа с газови амортисьори и акумулатори. 25
Работа с подемното устройство. 94
Работа с прикачни устройства. 95
Размери. 166
Регулиране на позицията на волана. . . 81
Регулиране на седалката на водача. . . 78

С

Сваляне на подовата плоча. 142
Светлини и прекъсвач за пътепоказателите. 83
Символи. 6
След измиване. 123
Смазване на подемната мачта и веригите със спрей за вериги. 122
Сменете бутилката за газ пропан-бутан. 68
Сменете въздушния филтър. 153
Сменете спирачната течност. 160
Смяна на вентилационния филтър. . . 163
Смяна на грубия маслен филтър за хидравлична трансмисия. 155
Смяна на маслото в хидравличната трансмисия. 157

Смяна на моторното масло. 144
Смяна на охладителна течност. 148
Смяна на посоката на движение. 89
Смяна на смукателния филтър и въз-
вратния филтър. 162
Смяна на филтъра за моторно масло. 147
Смяна на финия маслен филтър за хи-
дравлична трансмисия. 156
СПЕЦИФИКАЦИИ НА МАЧТА 4Т. 172
СПЕЦИФИКАЦИИ НА МАЧТА 5Т. 173
Спецификация на мачтата. 172
Стандартен преден изглед. 38
Стартирайте двигателя. 85
Схема на хидравличната система. . . . 185

Т

Табелка за товароподемността. 98
Таблица за консумативите. 139
Теглене на виличния високоповдигач на
буксир. 117
Теглен товар. 115
Техническа спецификация на VDI за
RCG40. 167
Техническа спецификация на VDI за
RCG50. 169
Техническо обслужване – на 3000 часа. 136
Техническо обслужване – на 500 часа. 131
Техническо обслужване — на всеки
1000 часа/годишно. 133
Товар
транспортиране. 108
Товарене и разтоварване на високопов-
дигача. 53
Транспортиране на окачени товари. . . 101
Транспортиране на палети. 99

У

Устойчивост. 18
Устройство за запалване. 82

Ф

Фабричен номер. 43

Х

Хидравлична течност. 27

Ш

Шофиране. 86
Градиенти нагоре. 109
Градиенти надолу. 109

STILL GmbH

60118011605 BG - 09/2020

Оригинална инструкция

Високоповдигач на ВНГ

RCG40
RCG50

CE

4234 4236

first in intralogistics

60118011605 BG - 09/2020

7

Принципни схеми

Електрическа принципна схема за двигател Doosan P34 – с функция ISO3691

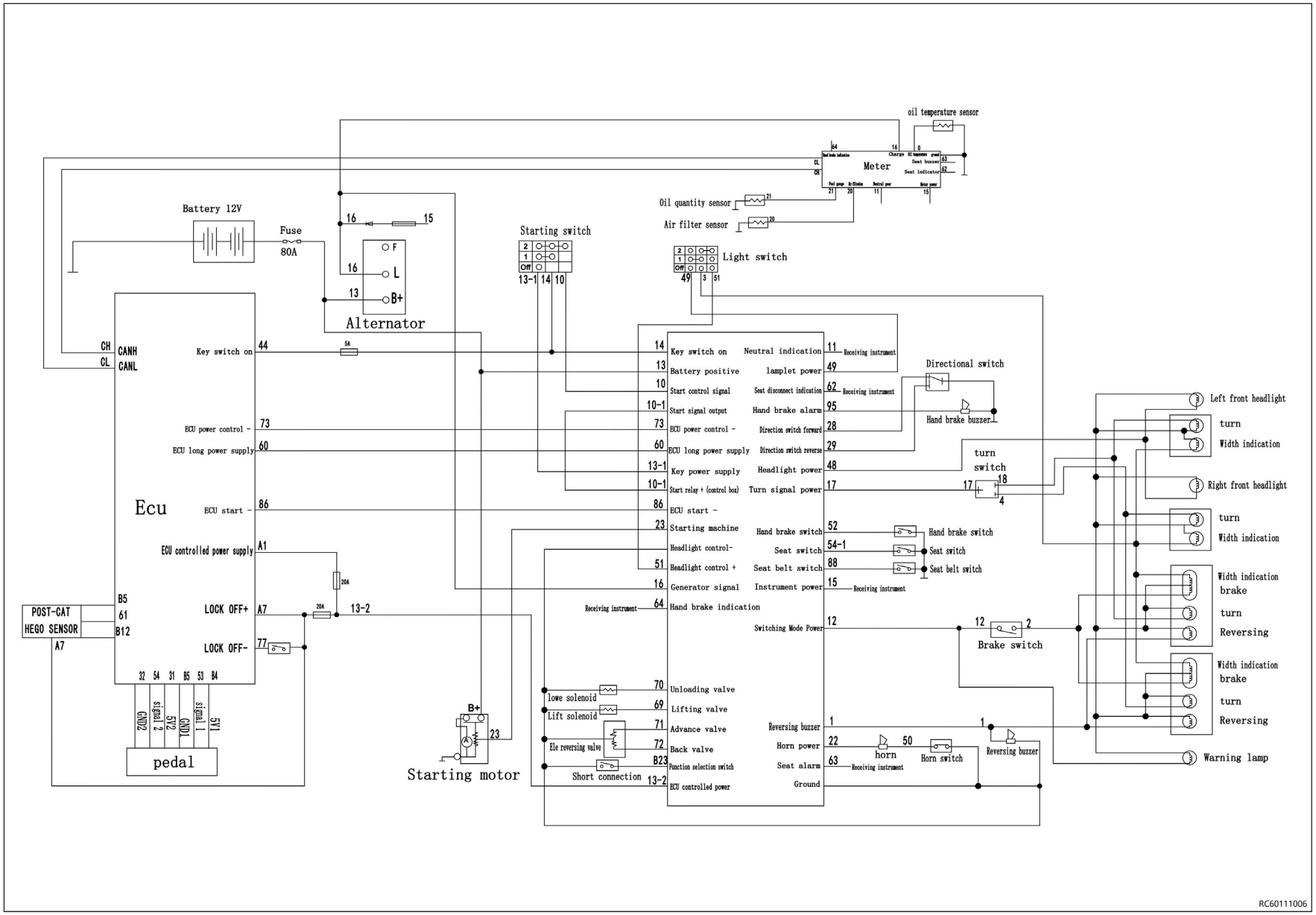

Схема на хидравличната система

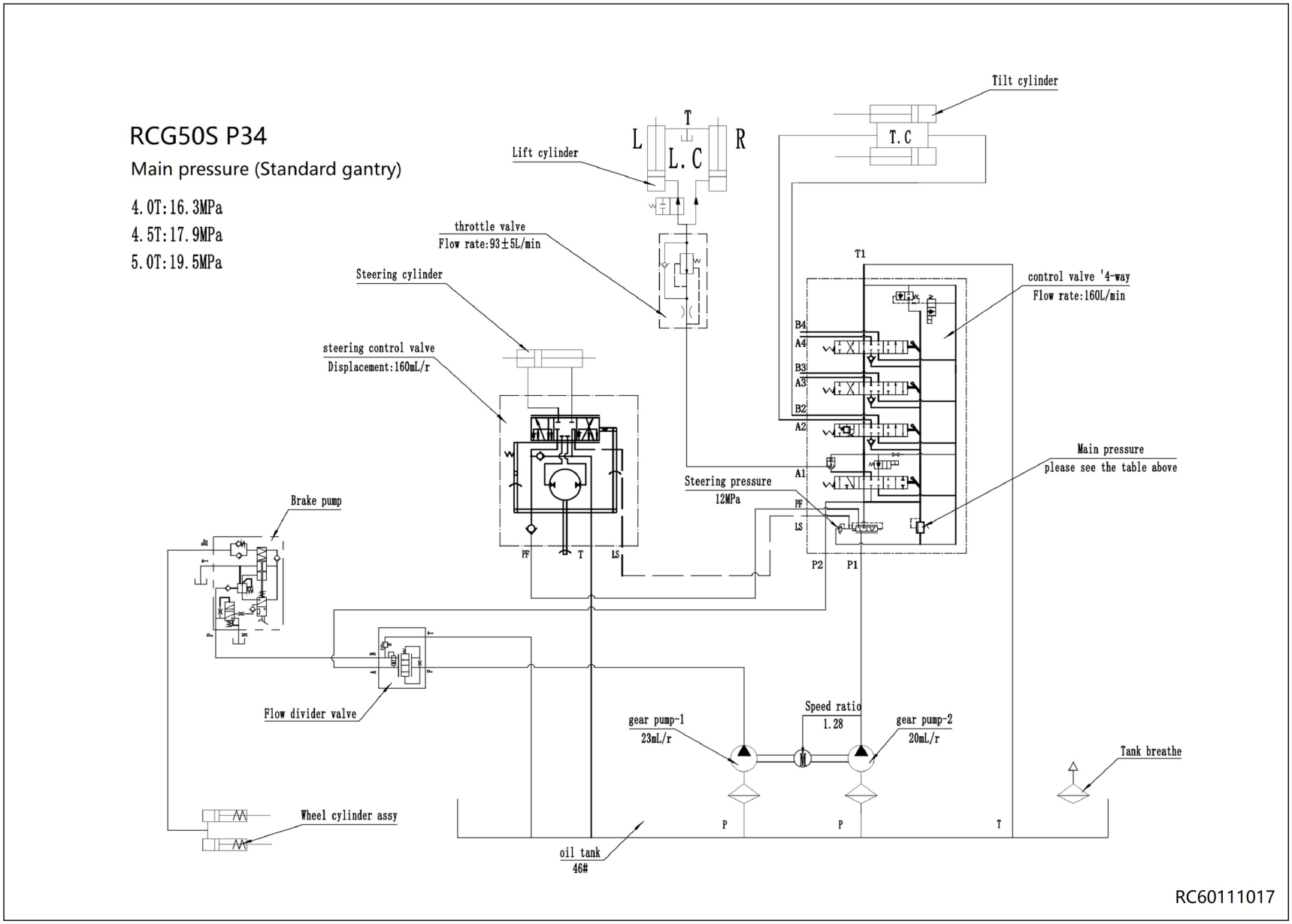

STILL GmbH

60118011605 BG - 09/2020