Izvirna navodila

Dizelski viličar

RX70-20/600
RX70-25
RX70-25/600
RX70-30
RX70-30/600
RX70-35

7394 7395 7396 7397 7398 7399

57378011550 SL - 12/2023 - 07

first in intralogistics

Naslov proizvajalca in kontaktni podatki

STILL GmbH
Berzeliusstraße 10
22113 Hamburg, Nemčija
Tel. +49 (0) 40 7339-0
Faks: +49 (0) 40 7339-1622
E-pošta: info@still.de
Spletno mesti: http://www.still.de

Predpisi za lastnika industrijskih viličarjev

Poleg teh navodil za uporabo so na voljo tudi pravila o postopkih z dodatnimi informacijami za lastnike industrijskih viličarjev.

V tem vodiču so informacije o delu z industrijskimi viličarji:

- informacije o izbiri ustreznih industrijskih viličarjev za določeno področje uporabe,
- predpogoji za varno uporabo industrijskih viličarjev,
- informacije o uporabi industrijskih viličarjev,
- informacije o prevažanju, pregledih in opravilih pred prvo uporabo in shranjevanju industrijskih viličarjev.

Internetni naslov in koda QR

Do informacij lahko dostopite kadar koli tako, da prilepite naslov **https://m.still.de/vdma** v spletni brskalnik ali optično preberete kodo QR.

Katalog nadomestnih delov ▷

Katalog nadomestnih delov lahko prenesete tako, da kopirate naslov **https://sparepartlist.still.eu** in ga prilepite v spletni brskalnik ali pa optično preberete kodo QR, ki je prikazana ob strani.

Na spletni strani vnesite naslednje geslo: **Spareparts24!**

Na naslednjem zaslonu vnesite svoj e-poštni naslov in serijsko številko viličarja, da boste po e-pošti prejeli povezavo za prenos kataloga nadomestnih delov.

2511

1 Uvod

Vaš viličar 2
Opis viličarja 2
Splošno 4
Oznaka skladnosti 5
Izjava, ki odraža vsebino izjave o skladnosti 6
Dodatna oprema 7
Mesta oznak 8
Ploščica 12
Serijska številka 12
Informacije o CPP (cestnoprometni predpisi) 13

Uporaba viličarja 14
Pregledi in opravila pred uporabo 14
Predvidena uporaba 14
Pravilna uporaba med vleko 14
Nepravilna uporaba 15
Kraj uporabe 15
Uporaba delovnih ploščadi 16

Informacije o dokumentaciji 17
Obseg dokumentacije 17
Dopolnilna dokumentacija 18
Datum izdaje in aktualnost navodil za uporabo 19
Avtorske pravice in blagovne znamke 19
Razlaga oznak 20
Opredelitev smeri 20
Shematski prikazi 21
Seznam kratic 21

Varovanje okolja 24
Embalaža 24
Odstranitev sestavnih delov in akumulatorjev 24

2 Varnost

Opredelitev odgovornih oseb 26
Lastnik 26
Strokovnjak 26
Vozniki 26

Osnovna načela varne uporabe 29
Zavarovanje na območju podjetja 29
Spremembe in naknadno opremljanje 29
Spreminjanje kabine strehe in tovora na strehi 30

Opozorilo o poseganju v motor z notranjim izgorevanjem. 31
Opozorilo glede neoriginalnih delov 31
Poškodbe, okvare in napačna uporaba varnostnih sistemov 31
Pnevmatike 32
Medicinski pripomočki 33
S plinskimi vzmetmi in akumulatorji rokujte previdno. 34
Dolžina rogljev vilic 34

Preostala tveganja 36
Druge nevarnosti in tveganja. 36
Posebne nevarnosti pri uporabi viličarja in dodatne opreme 37
Pregled nevarnosti in protiukrepov 38
Nevarnost za zaposlene 40

Varnostni testi 42
Redni varnostni pregledi viličarja. 42
Pregled emisij dizelskega motorja 42
Viličarji s filtri za trdne delce 43
Izolacijski test 44

Varnostni predpisi za delo s potrošnim materialom 45
Dovoljen potrošni material 45
Olja 45
Hidravlična tekočina 46
Akumulatorska kislina 47
Dizelsko gorivo 48
Hladilno sredstvo in hladilna tekočina 50
Odlaganje potrošnega materiala 50

Emisije 52

3 Pregledi

Pregled 56

Kabina 57

Police in držala za pijače 58

Krmilne naprave in prikazni elementi. 59
Zaslon z upravljalno enoto "STILL Easy Control" 59
Krmilne naprave za funkcije hidravličnega sistema in vožnje 60
Dvojna majhna ročica 61
Trojna majhna ročica. 61
Četverna majhna ročica. 63
Joystick 4Plus 65
Fingertip. 66
Izbirnik smeri vožnje in modul smernikov (različica) 67

4 Upravljanje

Pregledi in opravila pred dnevno uporabo 70
Vizualni pregledi in preverjanje delovanja 70
Vstop v in izstop iz viličarja 73
Uporaba hupe 74
Voznikova kabina 75
Preverjanje stanja koles in pnevmatik 75
Preverjanje delovanja zavornega sistema 76
Preverjanje delovanja krmilnega sistema 79
Preverjanje funkcije samodejne postavitve nosilca v navpični položaj (različica) 79
Preverjanje samodejne vlečne kljuke (različica) 80
Podmazovanje samodejne vlečne kljuke (različica) 81

Voznikovi sedeži 82
Nastavitev voznikovih sedežev MSG 65 in MSG 75 82
Nastavitev naslonjala za roke 88
Vzdolžno vodoravno vzmetenje (različica) 88
Varnostni pas 90

Pre-Shift Check 94
Opis možnosti Pre-Shift Check (različica) 94
Postopek 95
Vsa vprašanja 96
Določanje zaporedja vprašanj 97
Prikaz zgodovine 99
Določanje začetka izmene 101
Ponastavljanje omejitev viličarja 105

Profili voznikov 108
Profili voznikov (različica) 108
Izbira profilov voznikov 108
Ustvarjanje profilov voznikov 110
Preimenovanje profilov voznikov 111
Brisanje profilov voznikov 114

Vklop in zagon 116
Ogrevanje motorja (različica) 116
Vklopite stikalo na ključ in zaženite motor 117
Dovoljenje za dostop s kodo PIN (različica) 119
Dovoljenje za dostop za vodjo voznega parka (različica) 121

Luči 125
Naknadno opremljanje z lučmi 125
Pomen simbolov 125
Vozne luči 126

Delovni žarometi 126
Delovni žaromet za vzvratno vožnjo (različica) 128
Smerniki. 128
Opozorilne luči. 130
Oprema StVZO 131
Rotacijska luč 132
STILL SafetyLight® in STILL SafetyLight 4Plus® (različici) 132

Način učinkovitosti Blue-Q. 134
Opis funkcije 134
Vklop in izklop načina Blue-Q 135
Izklop dodatnih porabnikov 136
Način STILL Classic in način hitrega pospeševanja 137

Vožnja 139
Varnostni predpisi za vožnjo 139
Poti 140
Izbira programov vožnje od 1 do 3 143
Izbira programa vožnje A ali B. 144
Konfiguriranje programov vožnje A in B 144
Izbira smeri vožnje. 146
Vklop stikala za smer vožnje pri različici z majhno ročico 147
Aktiviranje navpičnega klecnega gumba za "smer vožnje", različica s krmilno palico Joystick 4Plus 147
Vklop stikala za smer vožnje pri različici Fingertip 147
Vklop smernega stikala, različica z majhno konzolo 148
Način začetka vožnje. 148
Način začetka vožnje, različica z dvojno stopalko (različica) 151
Uporaba delovne zavore 153
Aktiviranje električne parkirne zavore 154
Okvare električne parkirne zavore. 157
Krmiljenje. 162
Zmanjšanje hitrosti ob dvigu nosilca vilic (različica) 162
Funkcija samodejne zaustavitve motorja (različica) 167
Tempomat (različica). 168

Parkiranje. 172
Varno parkiranje in izklop viličarja 172
Zagozda (različica) 173

Dviganje. 174
Različice dvižnih sistemov. 174
Samodejna postavitev nosilca v navpični položaj (različica). 174
Vrste dvižnih nosilcev 175
Okvare med dvigovanjem 177

Funkcija blokiranja hidravlike . . . 178
Krmilne naprave dvižnega sistema . . . 179
Upravljanje dvižnega sistema z dvojno majhno ročico . . . 180
Upravljanje dvižnega sistema s trikratno majhno ročico . . . 182
Upravljanje dvižnega sistema s četverno majhno ročico . . . 184
Upravljanje dvižnega sistema s Joystick 4Plus . . . 185
Upravljanje dvižnega sistema s Fingertip . . . 184
Izbira programov obremenitve od 1 do 3 . . . 188
Zaščita vilic pred obrabo (različica) . . . 189
Zamenjava vilic . . . 190
Podaljšek vilic (različica) . . . 192
Uporaba viličarja z obrnjenimi vilicami (različica) . . . 194

Delo s tovorom . . . 196
Varnostni predpisi za rokovanje s tovorom . . . 196
Ploščica nosilnosti . . . 196
Nalaganje tovora . . . 201
Območje nevarnosti . . . 202
Transport palet . . . 203
Prevoz visečih tovorov . . . 204
Nalaganje tovora . . . 205
Prevoz tovora . . . 208
Odlaganje tovora . . . 211
Vožnja po klancih navzgor in navzdol . . . 213
Funkcija tresenja (različica) . . . 214
Vožnja z dvigalom . . . 218
Vožnja čez mostove za natovarjanje . . . 219

Sistemi pomoči, odvisni od višine dviga . . . 220
Sistem za optično merjenje višine dviga (različica) . . . 220
Prikaz višine dviga (različica) . . . 223
easy Target (različica) . . . 223
Konfiguriranje načina easy Target . . . 224
Uporaba funkcije easy Target . . . 227
Vmesna prekinitev dviga (različica) . . . 231
Blaženje prehodnega dviga (različica) . . . 236
Blaženje končnega položaja dvižnega nosilca (različica) . . . 236
Prekinitev dviga pred končnim položajem (različica) . . . 237
Zmanjšanje hitrosti ob dvigu nosilca vilic (različica) . . . 240
Električna zaščita vilic pred obrabo (različica) . . . 245

Sistemi pomoči, odvisni od kota nagiba . . . 248
Prikaz kota nagiba nosilca (različica) . . . 248
Blaženje končnega položaja nagiba (različica) . . . 248
Samodejna postavitev nosilca v navpični položaj (različica) . . . 174

Preverjanje funkcije samodejne postavitve nosilca v navpični položaj (različica) 79
Umerjanje samodejne postavitve nosilca v navpični položaj 174

Sistemi pomoči, odvisni od obremenitve 254
Zaznavanje preobremenitve (različica) 254
Dynamic Load Control 1 (različica) 254
Dynamic Load Control 2 (različica) 254
Merjenje tovora (različica) 260
Umerjanje merjenja obremenitve 261
Natančno merjenje tovora (različica) 263
Funkcija neto teže (različica) 265
Skupna obremenitev (različica) 266

Ničelna izravnava sistemov pomoči 270
Postopek ničelne izravnave 270

Sistem filtra za trde delce 273
Filter za trde delce – delovanje 273
Regeneracija filtra za trde delce med mirovanjem 274
Sporočila o regeneraciji med mirovanjem 283

Priključki 285
Namestitev priključkov 285
Znižanje tlaka v hidravličnem sistemu 288
Splošna navodila za upravljanje priključkov 291
Primer priključka za povezavo dodatne hidravlike 292
Prilagajanje hitrosti hidravlike za priključke 293
Upravljanje priključne opreme z dvojno majhno ročico 296
Upravljanje priključkov z dvojno majhno ročico in 5. funkcijo 298
Upravljanje priključne opreme s trojno majhno ročico 299
Upravljanje priključkov s trojno majhno ročico in 5. funkcijo 301
Upravljanje priključne opreme s štirikratno majhno ročico 303
Upravljanje priključkov s štirikratno majhno ročico in 5. funkcijo 305
Upravljanje priključkov s krmilno palico Joystick 4Plus 307
Upravljanje priključkov s krmilno palico Joystick 4Plus in 5. funkcijo 308
Upravljanje priključkov s krmilno palico Fingertip 309
Upravljanje priključkov s krmilno palico Fingertip in 5. funkcijo 311
Zaklepni mehanizem prijemala (različica) 312
Natovarjanje s priključki 313

Dodatna oprema 314
Aktiviranje brisalcev stekel in naprav za pranje stekel (različica) 314
Dolivanje tekočine za pranje vetrobranskega stekla 316
FleetManager (različica) 316
Zapisovalnik udarcev (različica) 316
STILL neXXt fleet (različica) 317

Varovalni sistemi (različice) . . . 317
Tipalo stropa (različica) . . . 317

Kabina . . . 323
Odpiranje vrat kabine . . . 323
Zapiranje vrat kabine . . . 324
Odpiranje stranskih oken . . . 325
Zapiranje stranskih oken . . . 325
Vklop ali izklop notranje luči (različica) . . . 326
Upravljanje gretja zadnjega stekla . . . 326
Radio (različica) . . . 327
Radio z vmesnikom Bluetooth (različica) . . . 328
Sistem gretja (različica) . . . 330
Klimatska naprava (različica) . . . 330
Podloga s sponko (različica) . . . 333
Potisno strešno okno (različica) . . . 334
12 V vtičnica . . . 335

Vleka . . . 336
Vleka tovora . . . 336
Spojni zatič v protiuteži . . . 337
Samodejna vlečna kljuka . . . 339
Vleka priklopnikov . . . 347

Sporočila na zaslonu . . . 348
Sporočila . . . 348
Sporočila o uporabi . . . 349
Sporočila o viličarju . . . 353

Točenje goriva . . . 355
Dizelsko gorivo – specifikacije . . . 355
Dolivanje dizelskega goriva . . . 358

Čiščenje . . . 360
Čiščenje viličarja . . . 360
Čiščenje električnega sistema . . . 362
Čiščenje varnostnih verig . . . 362
Čiščenje stekel . . . 363
Po čiščenju . . . 363

Ravnanje v sili . . . 364
Postopek v primeru prevrnitve viličarja . . . 364
Kladivo za uporabo v sili . . . 364
Spuščanje v sili . . . 365
Uporaba električne parkirne zavore v sili . . . 367
Odklop akumulatorja . . . 369
Vžig z zunanjim izvorom energije . . . 370

Vleka 371
Vožnja v sili s pomočjo stikala za smer vožnje/ročico za izbiro smeri vožnje 373

Prevoz viličarja 375
Prevoz 375
Dviganje z žerjavom 377

Prenehanje uporabe 378
Zaustavitev in skladiščenje viličarja 378
Uporaba po skladiščenju ali prenehanju uporabe 379

5 Vzdrževanje

Varnostni predpisi glede vzdrževanja 382
Splošne informacije 382
Dela na hidravlični opremi 382
Dela na električni opremi 381
Dela na vžigalnem sistemu 383
Varnostne naprave 383
Nastavitve 384
Dviganje vozila 384
Dela na sprednjem delu viličarja 384

Splošne informacije o vzdrževanju 386
Usposobljenost osebja 386
Informacije za vzdrževalna dela 386
Vklop in nastavitev števca za vzdrževanje in preverjanja varnosti 388
Vzdrževanje: 1000 ur/letno 390
Vzdrževanje: 3000 ur/vsaki dve leti 395
Naročanje nadomestnih delov in potrošnega materiala 395
Kakovost in količina potrebnih tekočin in maziv 396
Načrt mazanja 397
Preglednica s podatki za vzdrževanje 398

Dostop do točk vzdrževanja 401
Odpiranje pokrova motorja 401
Zapiranje pokrova motorja 403
Odstranjevanje in pritrjevanje zadnjega pokrova 405
Namestitev in odstranitev talne plošče 406

Ohranjanje pripravljenosti za delovanje 408
Preverjanje nivoja motornega olja 408
Čiščenje protiprašnega ventila 409
Dolivanje tekočine za pranje stekel 409
Čiščenje hladilnika in preverjanje tesnjenja 411
Preverjanje nivoja hidravlične tekočine 411

Dolivanje in preverjanje koncentracije hladilnega sredstva 412
Odvajanje vode iz filtra za gorivo. 414
Menjava filtrskih vložkov zračnega filtra 416
Podmazovanje spojev in kontrol 417
Vzdrževanje varnostnega pasa 418
Pregled voznikovega sedeža. 419
Pregled vratnega zapaha 420
Vzdrževanje koles in pnevmatik 420
Vzdrževanje akumulatorja 422
Zamenjava varovalk 425
Preverjanje tesnjenja hidravličnega sistema 425
Podmazovanje nosilca in premičnih delov 426
Podmazovanje samodejne vlečne kljuke. 427
Preverjanje nivoja hidravličnega olja 429

Vzdrževanje na 1000 ur/letno 431
Ostala dela, ki jih je treba opraviti 431
Preverjanje izpušnega sistema 431
Preverjanje tesnjenja dvižnih cilindrov in priključkov 431
Preverjanje rogljev vilic 432
Pregled obrnjenih vilic 432

6 Tehnični podatki

Dimenzije 434

Podatkovni seznam VDI za RX70-20/600 in RX70-25 436

Podatkovni seznam VDI za RX70-25/600 in RX70-30 440

Podatkovni seznam VDI za RX70-30/600 in RX70-35 444

Ergonomske dimenzije 448

Namestitev varovalk 449

1

Uvod

Vaš viličar

Opis viličarja

Splošno

Viličarji serije RX70-20/25/30/35 z nosilnostjo do 3,5 t so opremljeni s kombinacijo motorja z notranjim izgorevanjem in električnega pogona. Ta pogon združuje prednosti motorja z notranjim izgorevanjem z natančnostjo upravljanja električnega pogona. Največja hitrost je 21 km/h (brez tovora).

Dvižni nosilec, ki se ne ukrivi in ne zvije, omogoča varno delo s tovorom tudi pri velikih obremenitvah. Udobna kabina se ponaša z najsodobnejšo ergonomsko zasnovo, ki preprečuje utrujenost in nudi večjo varnost.

Viličar podpira vse funkcije sistema FleetManager 4.0.

Zavorni sistem

Zavorni sistem viličarja je sestavljen iz treh različnih zavor:

- Delovna zavora
- Regeneracijska zavora
- Parkirna zavora

Delovna zavora temelji na v olje potopljeni večkolutni zavori, ki se ne obrablja. Večkolutna zavora se uporablja kot delovna zavora za močno zaviranje ali zaviranje v sili z zavorno stopalko. Pri normalnem delovnem načinu se uporablja regeneracijska zavora električnega pogonskega motorja. Regeneracijska zavora pretvarja energijo pospeševanja viličarja v električno energijo. Tako viličar začne upočasnjevati takoj, ko sprostite stopalko za plin. Če popolnoma umaknete nogo s stopalke za plin, viličar zavira do mirovanja. Parkirna zavora zagotavlja, da viličar ostane varno na mestu, ko je parkiran.

Krmiljenje

Viličar je opremljen z nihajno gredjo in ima hidravlično krmiljenje prek zadnjih koles brez sunkov. Stabilnost pri zavijanju zagotavlja omejitev hitrosti glede na krmilni kot. Gibka

krmiljena os pripomore k še preprostejšemu upravljanju viličarja.

Hidravlični sistem

Vsi dvižni valji so krmiljeni hidravlično. Pretok količine olja, ki je potreben za krmiljenje in dvižni nosilec, zagotavlja zobniška črpalka, priključena na motor z notranjim izgorevanjem. Blok smernih krmilnih ventilov z električno proporcionalno tehnologijo omogoča izjemno občutljive premike in varno delo s tovorom. Hidravlične funkcije lahko individualno nastavijo v pooblaščenem servisnem centru.

Za aktiviranje priključkov (različica) se lahko uporablja do tri hidravlične krogotoke. Glede na opremo je v dvižnem krogotoku morda na voljo tudi hidravlična tlačna posoda za blaženje obremenitve. To pomaga ublažiti udarce tovora v dvižnem vodu, na primer zaradi neravnih tal.

Koncept pogona

Motor z notranjim izgorevanjem poganja električni trifazni generator. Ustvarjeni tok je voden do dveh električnih, 11,7 kW, trifaznih pogonskih motorjev na izmenični tok, ki ju ni treba vzdrževati in ju poganja viličar s sprednjima kolesoma. Elektronski nadzor vrtenja počasi ustvarja močan navor, tako za vožnjo naprej kot vzvratno.

Sestavni deli pogonske enote in pogona dviga so zaprti, da ne pridejo v stik s prahom ali z vlago. To pomeni, da je viličar primeren za uporabo v zaprtih prostorih in na prostem. Poleg tega pogonov za vožnjo, krmiljenje in dviganje ni treba vzdrževati.

Značilnosti vožnje in vedenje dviganja je mogoče prilagoditi načinu uporabe oz. vožnje. V ta namen je na voljo pet programov vožnje. Največja dovoljena hitrost vožnje je 21 km/h. Način za varčevanje z energijo Blue-Q zmanjša porabo energije za do 10 %, ne da bi se pri tem znižala zmogljivost.

Krmilne naprave

Viličar je bil zasnovan z mislijo na dostopno upravljanje. Pri nakupu viličarja imate na izbiro številne krmilne naprave in različice opreme:

- Dvojna majhna ročica
- Trojna majhna ročica
- Štirikratna majhna ročica
- Joystick 4Plus
- Fingertip
- Enojna stopalka
- Dvojna stopalka

Roke so vedno proste za krmiljenje in upravljanje delovnih premikov, da lahko učinkovito delate. Sile, ki so potrebne za to, so zaradi kompaktnega volana zmanjšane na minimum.

Informacije o delovanju, kot sta nivo goriva ali označba, da je omogočen način varčevanja z energijo Blue-Q, so prikazane na zaslonu z upravljalno enoto STILL Easy Control.

Viličar omogoča dva načina vožnje, in sicer upravljanje z enojno ali dvojno stopalko. S stopalko za plin viličar pospešujete in zavirate (električna zavora). V primeru nevarnosti ali pri prevažanju težkega tovora lahko voznik zavira viličar z delovno zavoro, tako da pritisne na zavorno stopalko. Pri upravljanju z dvojno stopalko ima viličar eno stopalko za smer vožnje "naprej" in eno stopalko za smer vožnje "vzvratno". Način pospeševanja in zaviranja lahko izberete posamezno, s petimi različnimi programi vožnje.

Splošno

Viličar, opisan v teh navodilih za uporabo, je v skladu z ustreznimi standardi in varnostnimi predpisi.

Če boste viličar uporabljali na javnih cestah, mora izpolnjevati veljavne predpise države uporabe. Od pristojnega organa morate pridobiti vozniško dovoljenje.

Viličar je opremljen z najnovejšo tehnologijo. Z upoštevanjem teh navodil za uporabo boste omogočili varno uporabo viličarja. Z upoštevanjem specifikacij v teh navodilih za uporabo

boste ohranili funkcionalnost in odobrene značilnosti viličarja.

Spoznajte tehnologijo, razumite jo in jo uporabljajte varno. V teh navodilih za uporabo so vse potrebne informacije in pomoč, kako se izogibati nesrečam in viličar ohranjati pripravljen za uporabo tudi po izteku garancijskega obdobja.

Zato:

– Pred uporabo viličarja preberite navodila za uporabo in jim sledite.

– Vedno upoštevajte vse varnostne informacije v navodilih za uporabo in na viličarju.

Oznaka skladnosti

Proizvajalec z oznako skladnosti dokumentira skladnost industrijskega viličarja z ustreznimi direktivami v času lansiranja na trg:

- CE: v Evropski uniji (EU)
- UKCA: v Združenem kraljestvu (ZK)
- EAC: v Evrazijski gospodarski uniji

Oznaka skladnosti je nameščena na ploščici. Izjava o skladnosti je izdana za trge EU in ZK.

Neodobrene spremembe konstrukcije ali opremljanje industrijskega viličarja lahko ogrozijo varnost in tako razveljavijo izjavo o skladnosti.

▷

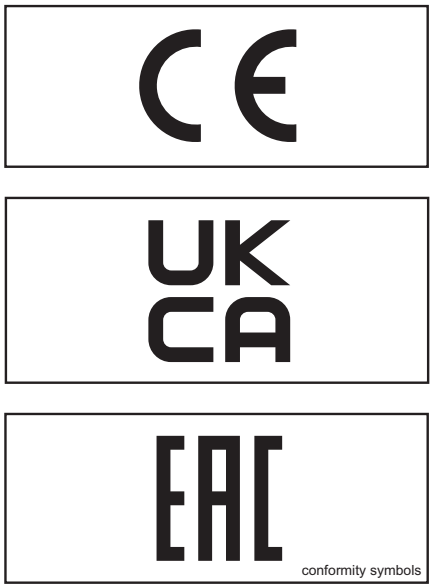

Izjava, ki odraža vsebino izjave o skladnosti

Izjava

STILL GmbH
Berzeliusstraße 10
22113 Hamburg, Nemčija

Izjavljamo, da je navedeni stroj v skladu z najnovejšo veljavno različico spodaj navedenih direktiv:

Tip industrijskega viličarja	**v skladu s temi navodili za uporabo**
Model	**v skladu s temi navodili za uporabo**

– "Direktiva o strojih 2006/42/ES"[1)]
– "Varnostni predpisi za dobavo strojev (Supply of Machinery Safety Regulations, ZK) 2008, 2008, št. 1597"[2)]

Osebje, odgovorno za pripravo tehnične dokumentacije:

Glejte izjavo o skladnosti

STILL GmbH

[1)] Za trge Evropske unije, držav kandidatk EU, držav EFTE in Švice.
[2)] Za trg Združenega kraljestva.

Dokument z izjavo o skladnosti je priložen industrijskemu viličarju. V prikazani izjavi je razložena skladnost z določbami Direktive ES o strojih in Varnostnih predpisov za dobavo strojev (Supply of Machinery Safety Regulations, ZK) 2008, 2008, št. 1597.

Neodobrene spremembe konstrukcije ali opremljanje industrijskega viličarja lahko ogrozijo varnost in tako razveljavijo izjavo o skladnosti.

Izjavo o skladnosti morate skrbno shraniti in jo na zahtevo predložiti pristojnim organom. Če industrijski viličar prodate, jo morate predati novemu lastniku.

Dodatna oprema

- Ključ za stikalo na ključ (dva kosa)
- Ključ kabine (različica)
- Šestkotni nasadni ključ za spuščanje v sili

Mesta oznak

Mesta oznak na boku

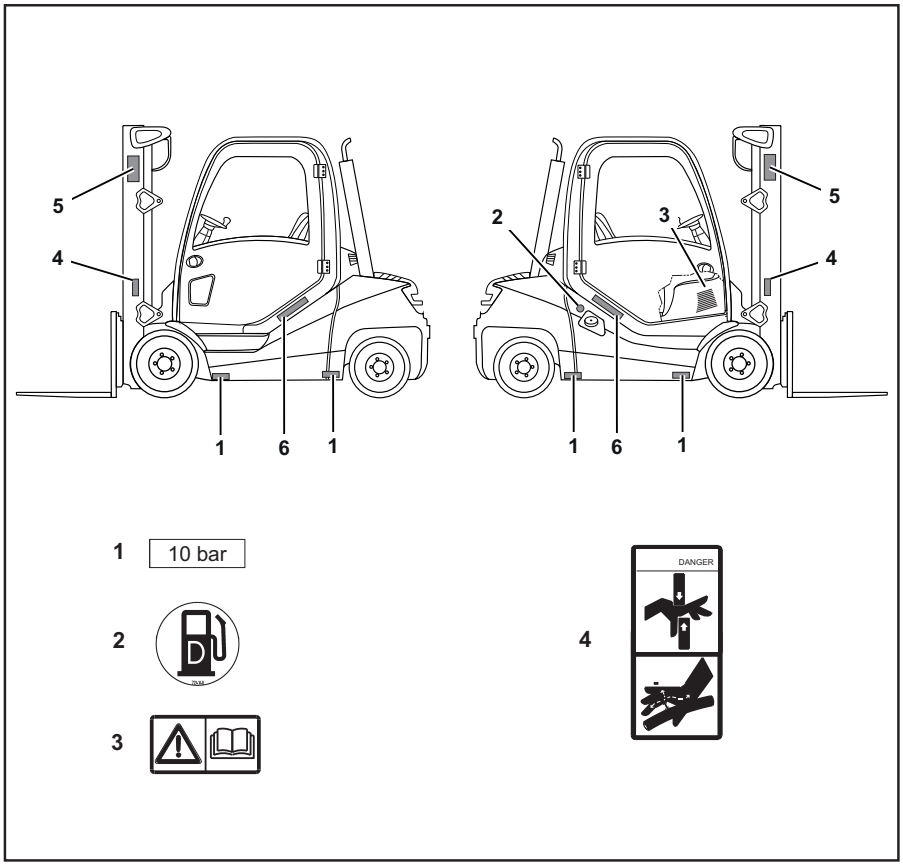

1	Oznaka tlaka v pnevmatikah	4	Obstaja nevarnost stiska.
2	Ploščica goriva	5	Logotip proizvajalca
3	Opomba o sistemu gretja/preberite navodila za uporabo	6	Oznaka HYBRID TECHNOLOGY (Hibridna tehnologija)

Mesta oznak na sprednjem in zadnjem delu

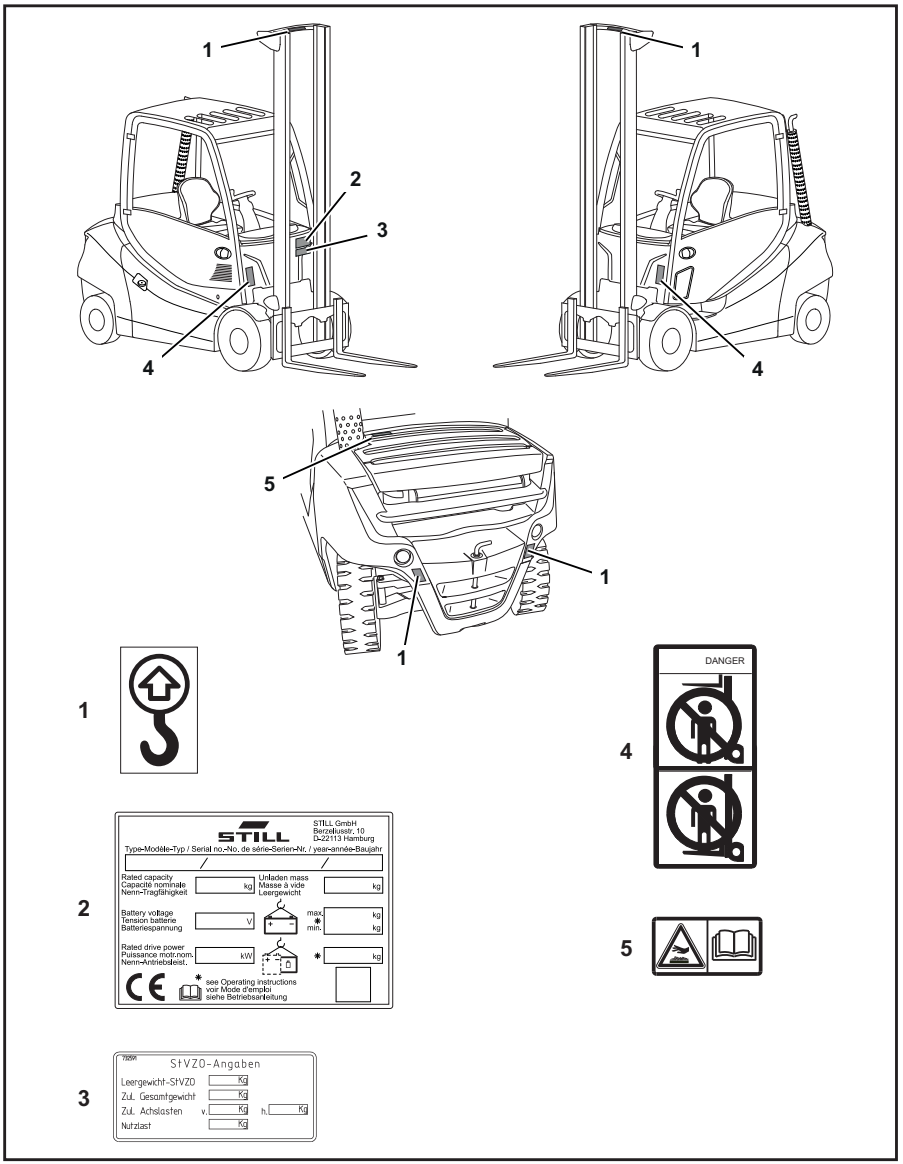

1 Dvižna točka
2 Ploščica
3 Opomba o predpisih StVZO
4 Ne stojte na vilicah ali pod njimi.
5 Opomba o vroči površini/preberite navodila za uporabo

Mesta oznak v kabini

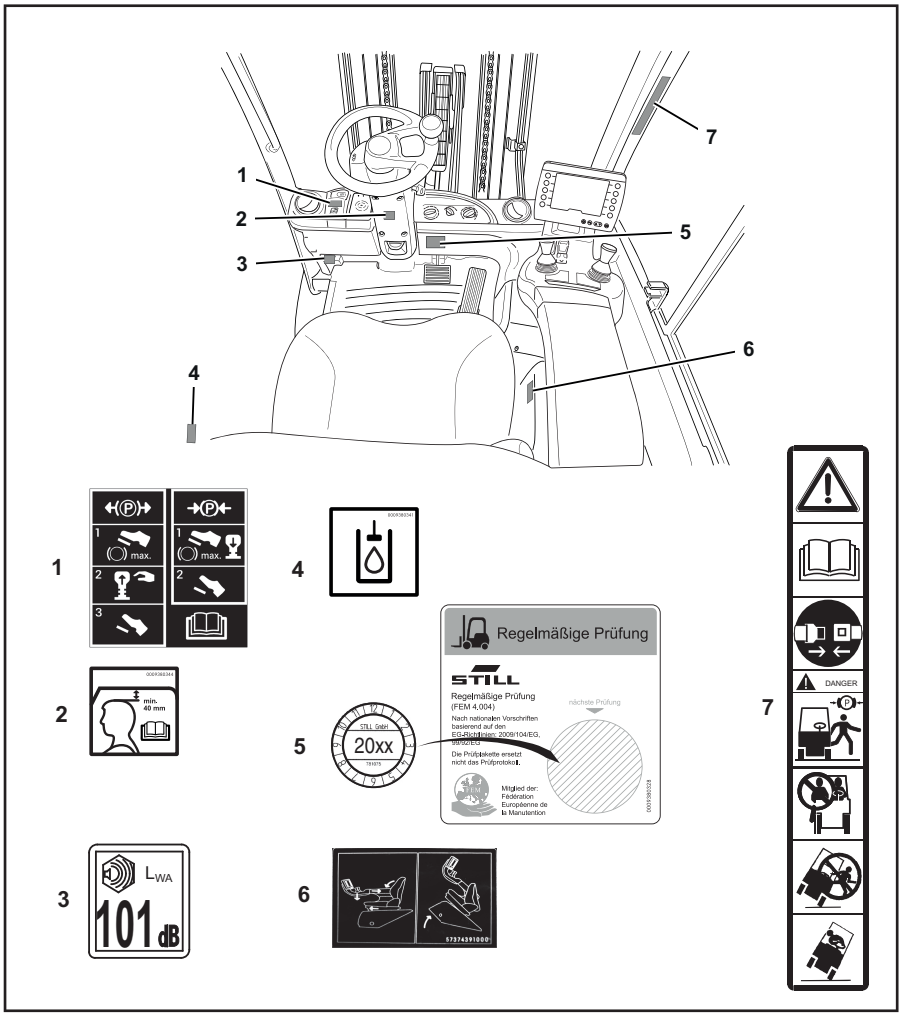

1 Oznaka sprostitve parkirne zavore v sili
2 Oznaka prostora nad glavo
3 Oznaka L_{WA}
4 Oznaka hidravličnega olja
5 Nalepka o testiranju in pregledih po standardu FEM
6 Nastavitev naslonjala za roko (odpiranje pokrova motorja)
7 Oznaka: Pozor/Preberite navodila za uporabo/Pripnite si varnostni pas/Ob izhodu iz viličarja aktivirajte parkirno zavoro/Potniki so prepovedani/Če se viličar nevarno nagiba, ne izskočite/Nagnite se v nasprotno smer od nagibanja viličarja

Mesta oznak na naslonu za roke

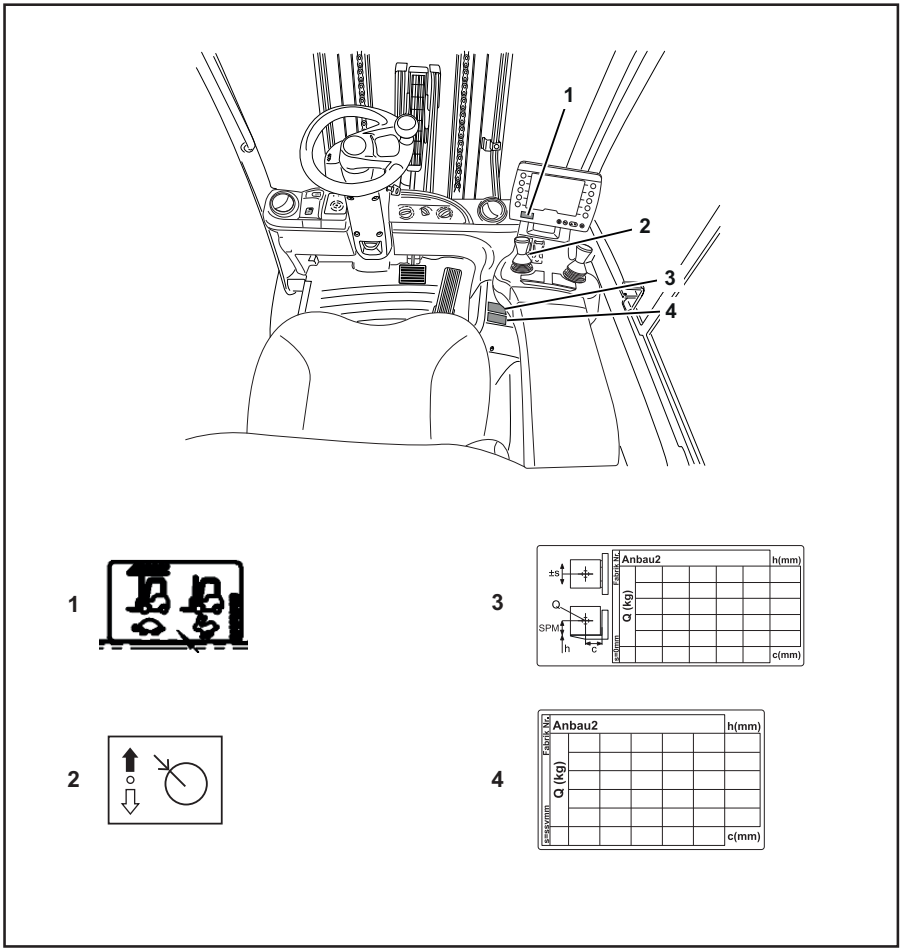

1 Opomba o tipalu stropa (različica)
2 Tempomat (različica)
3 Ploščica nosilnosti
4 Ploščica nosilnosti za priključek 1 (različica)
5 Ploščica nosilnosti za priključek 2 (različica)

Ploščica

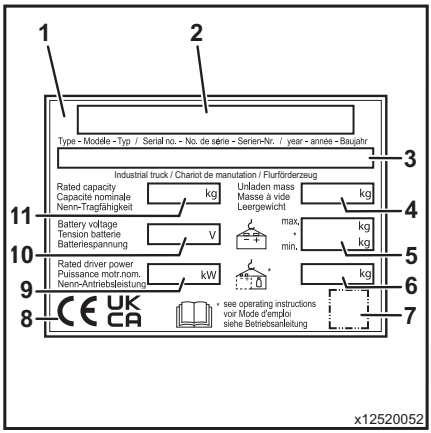

1 Ploščica
2 Proizvajalec
3 Model, serijska številka, leto izdelave
4 Neto teža
5 Najv./najm. teža akumulatorja (samo za električne viličarje)
6 Dodatna teža (samo za električne viličarje)
7 Ograda za "kodo podatkovne matrice"
8 Oznaka skladnosti
9 Nazivna pogonska moč
10 Napetost akumulatorja (samo za električne viličarje)
11 Nazivna nosilnost

NAPOTEK

Na ploščici je lahko več oznak skladnosti.

- ***CE** za trge EU, držav kandidatk EU, držav EFTE in Švice*
- ***Oznaka UKCA** za trg Združenega kraljestva*
- ***EAC** za trg Evrazijske gospodarske unije. Oznaka EAC je lahko v neposredni bližini ploščice.*

Serijska številka

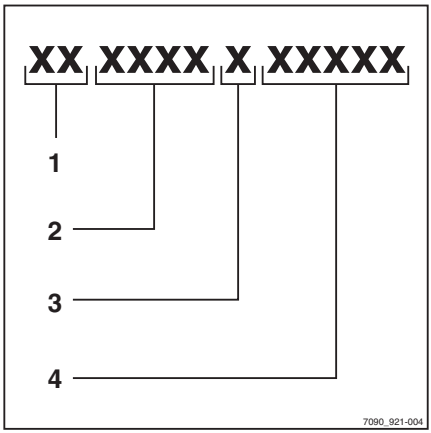

Serijska številka omogoča identifikacijo viličarja. Serijska številka je navedena na ploščici. Pri vseh tehničnih vprašanjih navedite serijsko številko.

Serijska številka vsebuje naslednje kodirane podatke:

1 Kraj izdelave
2 Model
3 Leto izdelave
4 Zaporedna številka

Informacije o CPP (cestnoprometni predpisi) ▷

Na tej nalepki najdete podatke o teži in porazdelitvi tovora na viličarju.

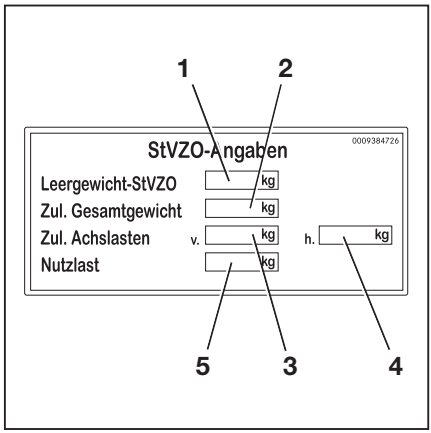

1 Teža praznega vozila (v kg)
2 Dovoljena skupna teža (v kg)
3 Dovoljena teža na sprednji osi (v kg)
4 Dovoljena teža na zadnji osi (v kg)
5 Nosilnost (v kg)

Uporaba viličarja

Pregledi in opravila pred uporabo

Izraz pregledi in opravila pred uporabo se nanaša na prvotno predvideno uporabo viličarja.

Koraki, ki jih je treba izvesti pri pregledih in opravilih pred uporabo, so odvisni od modela in opreme viličarja. Ti koraki zajemajo pripravljalna in prilagoditvena dela, ki jih ne more izvesti lastnik. Glejte tudi poglavje "Opredelitev odgovornih oseb".

– Za preglede in opravila pred uporabo viličarja se obrnite na pooblaščeni servisni center.

Predvidena uporaba

Viličar, opisan v teh navodilih za uporabo, je primeren za dvigovanje, prevažanje in zlaganje tovora.

Viličar je namenjen samo za predvideno uporabo, ki je določena in opisana v teh navodilih za uporabo.

Če želite viličar uporabljati v namene, ki niso navedeni v teh navodilih za uporabo, morate pred tem pridobiti odobritev proizvajalca in, če je potrebno, pristojnih oblasti, da bi preprečili nevarnosti.

Najvišja dvižna teža je navedena na ploščici nosilnosti (diagram nosilnosti) in je ni dovoljeno prekoračiti. Glejte tudi razdelek "Ploščica nosilnosti" v poglavju "Delo s tovorom".

Pravilna uporaba med vleko

Viličar je primeren za občasno vleko priklopnikov in je zato opremljen z opremo za vleko. Občasna vleka ne sme presegati 2 % dnevnega delovanja. Če nameravate viličar pogosteje uporabljati za vleko, se posvetujte s proizvajalcem.

Upoštevajte predpise za vleko. Oglejte si poglavje "Vleka".

Nepravilna uporaba

Lastnik ali voznik, in ne proizvajalec, je odgovoren za vse nevarnosti, ki jih povzroči neprimerna uporaba.

NAPOTEK

Upoštevajte opredelitev naslednjih odgovornih oseb: "lastnika" in "voznika".

Uporaba v namene, ki niso opisani v teh navodilih za uporabo, je prepovedana.

NEVARNOST

Obstaja nevarnost smrtne poškodbe zaradi padca z viličarja, ko se ta premika!

– Prevažanje oseb z viličarjem je prepovedano.

Viličarja ne uporabljajte na območjih, kjer obstaja nevarnost eksplozije, na območjih, ki povzročajo korozijo, in na zelo prašnih območjih.

Nakladanje ali razkladanje na klančinah in rampah ni dovoljeno.

Kraj uporabe

Viličar je dovoljeno uporabljati na prostem.

Pri uporabi viličarja s filtrom za trde delce (različica) v halah upoštevajte predpise države, kjer se viličar uporablja.

Uporaba na javnih cestah je dovoljena samo za različice, ki so opremljene v skladu s "cestnoprometnimi predpisi".

Če boste viličar uporabljali na javnih cestah, mora izpolnjevati veljavne predpise države uporabe.

Tla morajo imeti ustrezno nosilnost (beton, asfalt) in grobo površino. Poti, delovna območja in širine prehodov morajo biti v skladu s specifikacijami v teh navodilih za uporabo. Oglejte si poglavje "Poti".

Vožnja po klancih je dovoljena, če je v skladu z navedenimi podatki in specifikacijami. Oglejte si poglavje "Poti".

Uporaba viličarja

Viličar je primeren za uporabo v različnih državah, od tistih s severnim podnebjem do tropov (temperaturni razpon od –20 do +40 °C).

Ta viličar ni namenjen uporabi v hladilnicah.

Lastnik mora za določene vrste uporabe v bližini viličarja zagotoviti ustrezno protipožarno zaščito. Glede na rabo mora biti na vozilu tudi dodatna protipožarna zaščita. Če ste v dvomih, se obrnite na pristojne organe.

NAPOTEK

Upoštevajte opredelitev naslednje odgovorne osebe: "lastnika".

NEVARNOST

Zdravju škodljivo zaradi izpušnih plinov!

Izpušni plini iz motorjev z notranjim zgorevanjem so škodljivi za zdravje. Predvsem sajasti delci v izpušnih plinih dizelskega goriva lahko povzročijo nastanek rakavih obolenj. Ko motor z notranjim zgorevanjem pustite delovati, obstaja nevarnost zastrupitve z zmesmi CO, CH in NOx v izpušnih plinih.

Sodobni sistemi za obdelavo izpušnih plinov (npr. katalizatorji, filtri za trde delce ali primerljivi sistemi) lahko izpušne pline očistijo do tolikšne mere, da predstavljajo manjšo nevarnost za zdravje in tveganje za zastrupitev ob upravljanju viličarja.

– Ob uporabi viličarjev z motorjem z notranjem zgorevanjem v delno ali popolnoma zaprtih delovnih prostorih upoštevajte nacionalne zakone in predpise.
– Vedno zagotovite zadostno prezračevanje.

Uporaba delovnih ploščadi

OPOZORILO

Uporabo delovnih ploščadi ureja nacionalni zakon. Uporaba delovnih ploščadi je dovoljena samo na podlagi pristojnosti v državi uporabe.

– Upoštevajte nacionalno zakonodajo.
– Pred uporabo delovnih ploščadi se posvetujte s pristojnimi državnimi organi.

Informacije o dokumentaciji

Obseg dokumentacije

- Originalna navodila za uporabo viličarja
- Originalna navodila za uporabo zaslona z upravljalno enoto
- Navodila za uporabo za nameščene različice, ki niso omenjene v prej omenjenih izvirnih navodilih za uporabo
- "UPA", navodila za uporabo ali vložki (odvisno od opreme viličarja)
- Katalog nadomestnih delov

NAPOTEK

Preberite dodatne informacije v razdelku "Predpisi za lastnika industrijskih viličarjev".

V teh navodilih za uporabo so opisani ukrepi, ki so potrebni za varno delovanje in ustrezno vzdrževanje viličarja v vseh možnih različicah, ki so bile na voljo v času tiskanja. Posebne različice, izdelane na željo strank (UPA), so dokumentirane v ločenih navodilih za uporabo.

– V primeru vprašanj se obrnite na pooblaščeni servisni center.

V ustrezno polje vnesite serijsko številko in leto izdelave, ki sta na ploščici:

Serijska številka:
Leto izdelave:

– Serijsko številko navedite pri vseh tehničnih vprašanjih.

Vsak viličar je opremljen s kompletom navodil za uporabo. Ta navodila morajo biti skrbno shranjena ter kadar koli dostopna vozniku in lastniku. Mesto za shranjevanje je navedeno v poglavju "Kabina".

Če navodila za uporabo izgubite, mora lastnik nemudoma pridobiti nova od proizvajalca.

Navodila za uporabo so vključena na seznam nadomestnih delov in jih lahko naročite kot nadomestni del.

Osebje, odgovorno za delovanje in vzdrževanje opreme, mora poznati navodila za uporabo.

Lastnik mora poskrbeti, da vsi uporabniki prejmejo, preberejo in razumejo ta navodila za uporabo.

Vso dokumentacijo varno shranite in jo ob predaji oz. prodaji viličarja priložite naslednjemu lastniku.

NAPOTEK

Upoštevajte opredelitev naslednjih odgovornih oseb: "lastnika" in "voznika".

Zahvaljujemo se vam, da ste prebrali ta navodila za uporabo in da jih upoštevate. Če imate vprašanja, predloge za izboljšave ali ste našli napake, se obrnite na pooblaščeni servisni center.

Dopolnilna dokumentacija

Industrijski viličar ima lahko nameščeno možnost po želji stranke (**C**ustomer **O**ption – **CO**), ki se razlikuje od standardne opreme in različic.

CO lahko sestavljajo:

- Posebna tipala
- Poseben priključek
- Poseben vlečni kavelj
- Prilagojeni priključki

Če ima industrijski viličar nameščeno CO, mu je priložena dodatna dokumentacija. Ta je lahko v obliki vložka ali ločenih navodil za uporabo.

Originalna navodila za uporabo tega industrijskega viličarja veljajo za standardno opremo in različice brez omejitev. Vse informacije o uporabi in varnosti v originalnih navodilih za uporabo ostanejo v celoti veljavne, razen če so preklicane v tej dodatni dokumentaciji.

Zahteve za usposobljenost osebja ter čas izvajanja vzdrževanja se lahko razlikujejo. To je opredeljeno v dodatni dokumentaciji.

– V primeru vprašanj se obrnite na pooblaščeni servisni center.

Datum izdaje in aktualnost navodil za uporabo

Datum izdaje in različica teh navodil za uporabo sta navedena na naslovnici.

STILL nenehno razvija in izboljšuje transportna vozila. Ta navodila za uporabo se lahko spreminjajo in pritožb glede podatkov in/ali slik v navodilih ne moremo upoštevati.

Za tehnično podporo viličarja se obrnite na pooblaščeni servisni center.

Avtorske pravice in blagovne znamke

Teh navodil za uporabo ali njihovih izvlečkov ni dovoljeno reproducirati, prevajati ali posredovati tretjim osebam brez izrecnega pisnega dovoljenja proizvajalca.

Razlaga oznak

⚠ NEVARNOST

Označuje postopke, ki jih je treba strogo upoštevati, da se prepreči smrtna nevarnost.

⚠ OPOZORILO

Označuje postopke, ki jih je treba strogo upoštevati, da se prepreči nevarnost poškodb.

⚠ POZOR

Označuje postopke, ki jih je treba strogo upoštevati, da se prepreči materialno škodo in/ali uničenje.

NAPOTEK

Pri tehničnih zahtevah, ki zahtevajo posebno pozornost.

NAPOTEK, KI ZADEVA OKOLJE

Za preprečevanje okoljske škode.

Opredelitev smeri

Smeri "naprej" (1), "vzvratno" (3), "desno" (2) in "levo" (4) se nanašajo na položaj namestitve delov, gledano iz kabine; tovor je spredaj.

▷

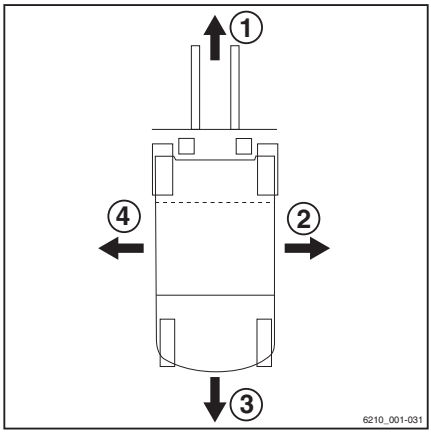

Shematski prikazi

Prikaz funkcij in postopkov

Na več mestih v dokumentaciji so pojasnjeni (običajno zaporedno) delovanje določenih funkcij ali delovni postopki. Za prikaz teh postopkov so uporabljeni shematski prikazi viličarja.

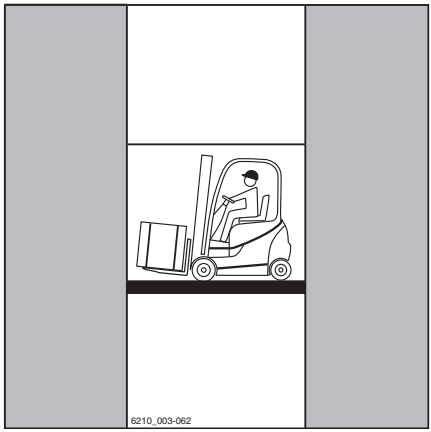

NAPOTEK

Ti shematski prikazi ne predstavljajo zgradbe opisanega viličarja. Shematski prikazi so uporabljeni zgolj za pojasnitev postopkov.

Prikaz zaslona nadzorne plošče

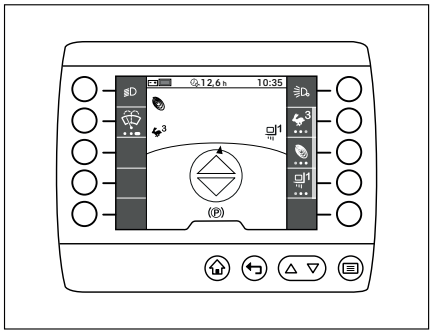

NAPOTEK

Prikazi stanj delovanja in vrednosti na zaslonu in nadzorni enoti so samo primeri in so delno odvisni od opreme viličarja. Zato se dejanski prikazi stanj delovanja in vrednosti lahko razlikujejo.

Seznam kratic

Ta seznam okrajšav velja za vsa navodila za uporabo. Nekatere tukaj navedene okrajšave morda niso uporabljene v teh navodilih.

Okrajšava	Pomen	Razlaga
ArbSchG	Arbeitsschutzgesetz	Nemški zakon, ki uveljavlja evropske direktive o zdravju in varnosti pri delu
Betr-SichV	Betriebssicherheitsverordnung	Nemška uredba, ki uveljavlja evropsko direktivo o delovni opremi

Okrajšava	Pomen	Razlaga
BG	Berufsgenossenschaft	Nemška zavarovalnica za podjetje in zaposlene
BGG	Berufsgenossenschaftlicher Grundsatz	Nemške smernice in specifikacije testiranja na področju zdravja in varnosti pri delu
BGR	Berufsgenossenschaftliche Regel	Nemški predpisi in smernice glede zdravja in varnosti pri delu
DGUV	Berufsgenossenschaftliche Vorschrift	Nemški predpisi za preprečevanje nesreč
CE	Communauté Européenne	Potrjuje skladnost z evropskimi direktivami, ki veljajo za določeno vrsto izdelkov (oznakaCE)
CEE	Commission on the Rules for the Approval of the Electrical Equipment	Mednarodna komisija za predpise o odobritvi električne opreme
DC	Direct Current	Enosmerni tok
DFÜ	Datenfernübertragung	Oddaljeni prenos podatkov
DIN	Deutsches Institut für Normung	Nemška organizacija za standardizacijo
EG	Evropska skupnost	
EN	Evropski standard	
FEM	Fédération Européene de la Manutention	Evropska zveza za opremo za ravnanje z materiali in skladiščenje
F_{max}	maximum Force	Največja moč
GAA	Gewerbeaufsichtsamt	Nemški organ, pristojen za nadzor in določanje predpisov o varstvu pri delu, varstvu okolja in zaščiti potrošnikov
GPRS	General Packet Radio Service	Prenos podatkovnih paketov v brezžičnih omrežjih
Ident. št.	Identifikacijska številka	
ISO	International Organization for Standardization	Mednarodna organizacija za standardizacijo
K_{pA}	Odstopanje meritev ravni zvočnega tlaka	
LAN	Local Area Network	Lokalno omrežje (Local Area Network)
LED	Light Emitting Diode	Svetleča dioda
L_p	Raven zvočnega tlaka na delovnem mestu	
L_{pAZ}	Raven povprečnega stalnega zvočnega tlaka v kabini	
LSP	Težišče tovora	Oddaljenost težišča tovora od sprednje strani zadnjega dela vilic
MAK	Najvišja koncentracija na delovnem mestu	Največja dovoljena koncentracija snovi v zraku na delovnem mestu

Okrajša-va	Pomen	Razlaga
Najv.	Največje	Najvišja vrednost
Najm.	Najmanjše	Najnižja vrednost
PIN	Personal Identification Number	Osebna identifikacijska številka (Personal Identification Number)
OZO	Osebna zaščitna oprema	
SE	Super-Elastic	Raztezne pnevmatike (pnevmatike s polnim plaščem)
SIT	Snap-In Tyre	Pnevmatike za enostavno sestavo, brez nepritrjenih delov oboda
StVZO	Straßenverkehrs-Zulassungs-Ordnung	Nemški predpisi o odobritvi uporabe vozil na javnih cestah
TRGS	Technische Regel für Gefahrstoffe	Odlok o nevarnih snoveh, ki velja v Zvezni republiki Nemčiji
UKCA	United Kingdom Conformity Assessed	Potrjuje skladnost z direktivami, ki veljajo za izdelek v Združenem kraljestvu (oznaka UKCA)
VDE	Verband der Elektrotechnik Elektronik Informationstechnik e. V.	Nemško tehnično-znanstveno združenje
VDI	Verein Deutscher Ingenieure	Nemško tehnično-znanstveno združenje
VDMA	Verband Deutscher Maschinen- und Anlagenbau e. V.	Nemško združenje za strojno industrijo
WLAN	Wireless LAN	Brezžično lokalno omrežje (Wireless Local Area Network)

Varovanje okolja

Embalaža

Pri dobavi so nekateri deli viličarja med transportom zaščiteni . Pred prvim zagonom morate embalažo odstraniti .

NAPOTEK, KI ZADEVA OKOLJE

Po dobavi viličarja morate embalažo ustrezno zavreči .

Odstranitev sestavnih delov in akumulatorjev

Viličar je sestavljen iz različnih materialov. Pri zamenjavi ali odstranjevanju sestavnih delov ali akumulatorjev, jih je treba:

- zavreči,
- ga obdelati ali
- ga reciklirati v skladu z regionalnimi in nacionalnimi predpisi.

NAPOTEK

Pri odlaganju akumulatorja morate upoštevati dokumentacijo, ki jo je priložil proizvajalec akumulatorja.

NAPOTEK, KI ZADEVA OKOLJE

Svetujemo vam, da pri odlaganju sodelujete s komunalnim podjetjem.

2

Varnost

Opredelitev odgovornih oseb

Lastnik

Lastnik je fizična ali pravna oseba, ki upravlja s transportnim vozilom ali s čigar pooblastilom se transportno vozilo uporablja.

Lastnik mora zagotavljati uporabo viličarja, skladno s predvideno uporabo in varnostnimi predpisi, navedenimi v teh navodilih za uporabo.

Prav tako mora zagotoviti, da vsi uporabniki preberejo in razumejo varnostna navodila.

Lastnik je odgovoren za razporejanje in pravilno izvedbo rednih varnostnih pregledov.

Svetujemo vam, da se strogo držite nacionalnih predpisov za uporabo.

Strokovnjak

Usposobljena oseba je serviser ali oseba, ki izpolnjuje naslednje zahteve:

- Opravljeno strokovno usposabljanje, ki očitno dokazuje strokovno znanje osebe. Dokaz mora biti v obliki potrdila o strokovni usposobljenosti ali podobnega dokumenta.
- Strokovne izkušnje, ki potrjujejo, da je strokovnjak med svojo kariero pridobil praktične izkušnje z industrijskimi viličarji. V tem času je oseba spoznala najrazličnejše pokazatelje, zaradi katerih je treba pregledati viličar, npr. na podlagi rezultatov ocenjevanja tveganja ali dnevnih pregledov.
- Nujno je tudi nedavno profesionalno sodelovanje pri omenjenem testiranju industrijskega viličarja in ustrezno nadaljnje usposabljanje. Strokovnjak mora imeti izkušnje z opravljanjem omenjenega ali podobnih testov. Poznati mora tudi najsodobnejše tehnološke rešitve za industrijski viličar, ki bo testiran, in se seznaniti z ocenjenimi tveganji.

Vozniki

Ta viličar vozilo lahko vozijo samo primerne in usposobljene osebe, starejše od 18 let, ki so upravljavcu ali pooblaščenemu zastopniku dokazale, da so sposobne vožnje in upravljanja

s tovori ter jim je bila vožnja viličarja izrecno naročena. Za upravljanje je potrebno tudi posebno poznavanje viličarja.

Zahteve glede usposobljenosti v skladu s 3. členom nemškega zakona o varnosti in zdravju pri delu ter 9. členom nemških predpisov o varnosti v obratu so izpolnjene, če je bil voznik usposobljen v skladu z BGG 925 (Splošni zakon o strokovnih združenjih). Upoštevajte nacionalne predpise.

Pravice, dolžnosti in pravila vedenja voznika

Voznik mora poznati svoje pravice in dolžnosti.

Vozniku morajo biti podeljene potrebne pravice.

Voznik mora v skladu s pogoji, opravilom in tovorom nositi ustrezno zaščitno opremo (zaščitna obleka, zaščitna obutev, zaščitna čelada, zaščitna očala in rokavice). Za zagotavljanje varne vožnje in zaviranja je priporočena uporaba čvrste obutve.

Voznik mora poznati navodila za uporabo, ki mu morajo biti vedno na voljo.

Voznik mora:

- prebrati in razumeti navodila za uporabo,
- poznati varno uporabo viličarja,
- biti fizično in psihično sposoben varno voziti viličar.

⚠ NEVARNOST

Uživanje drog, alkohola in zdravil, ki vplivajo na odzivanje posameznika, omejuje zmožnost vožnje viličarja.

Posameznikom, ki so pod vplivom zgoraj omenjenih substanc, ni dovoljeno opravljati del na viličarju ali z njim.

Prepoved uporabe nepooblaščenim osebam

Med delovnim časom je za viličar odgovoren voznik. Voznik ne sme dovoliti nepooblaščenim osebam, da uporabljajo viličar.

Ko voznik zapusti viličar, ga mora zavarovati pred nepooblaščeno uporabo, npr. tako, da izvleče ključ.

Osnovna načela varne uporabe

Zavarovanje na območju podjetja

V večini primerov je območje obrata omejena javna prometna površina.

NAPOTEK

Da bi se v primeru škode, ki nastane v omejenih javnih prometnih prostorih, prepričali o politiki zavarovanja tretjih oseb, si oglejte določila o poslovni odgovornosti za zavarovanje viličarja.

Spremembe in naknadno opremljanje

Če viličar uporabljate v namene, ki niso navedeni v teh smernicah ali teh navodilih, za ta namen po potrebi prilagodite ali naknadno opremite viličar. Kakršna koli sprememba sestave lahko ovira uporabo in stabilnost viličarja ter lahko povzroči nesreče.

Za vsako spremembo, ki negativno vpliva na stabilnost ali nosilnost viličarja ali na pregled okolice, je potrebno pisno dovoljenje proizvajalca.

Naslednje sestavne dele je dovoljeno prilagajati samo s predhodnim pisnim dovoljenjem proizvajalca:

- Zavore
- Krmiljenje
- Krmilne naprave
- Varnostni sistemi
- Različice opreme
- Priključki

Predelava viličarja je dovoljena samo s pisnim dovoljenjem proizvajalca. Po potrebi si zagotovite dovoljenje pristojnih organov.

– Samo pooblaščeni servisni center lahko opravlja varilna dela na viličarju.

Odsvetujemo vam namestitev in uporabo varovalnih sistemov, ki jih ni odobril proizvajalec.

– Pred prilagajanjem ali naknadnim opremljanjem viličarja se obrnite na pooblaščeni servisni center.

Lastnik lahko viličar spreminja sam izključno v primeru stečaja proizvajalca, ne da bi družbo prevzela druga pravna oseba.

V tem primeru mora lastnik izpolniti naslednje pogoje:

- Dokumentacija o zasnovi in testih ter navodila za sestavo, povezana s spremembami, morajo biti trajno shranjena in vedno dostopna.
- Poskrbeti je treba, da so ploščica nosilnosti, oznake, opozorila o nevarnosti in navodila za uporabo skladna s spremembami, in jih po potrebi prilagoditi.
- Spremembe mora načrtovati, preveriti in opraviti urad za modele, specializiran za industrijske viličarje. Urad za modele mora delovati v skladu s standardi in direktivami, ki veljajo v času opravljanja sprememb.

Na viličar morajo biti na vidno mesto trajno nameščene oznake z naslednjimi podatki:

- Tip spremembe
- Datum spremembe
- Ime in naslov družbe, ki je izvedla spremembo.

Spreminjanje kabine strehe in tovora na strehi

⚠ NEVARNOST

V primeru, da streha kabine ne zaščiti voznika zaradi padca tovora ali prevrnitve viličarja, je voznik lahko v smrtni nevarnosti. Obstaja smrtna nevarnost!

Z varjenjem in vrtanjem v streho kabino se spremenijo materialne značilnosti in zgradbo strehe kabine. Zaradi velikih sil, ki jih povzroči padec tovora ali prevrnitev viličarja, lahko v spremenjeni strehi kabine nastanejo izbokline in voznik ne bo več zaščiten.

– Strehe kabine ni dovoljeno variti.

– V streho kabine ni dovoljeno vrtati.

⚠ POZOR

Če bo na strehi kabine težak tovor, se bo poškodovala.

Da zagotovite trajno stabilnost strehe kabine, je namestitev tovora na streho dovoljena samo, če je bila njena zgradba preskušena in je namestitev dovolil proizvajalec.

– Za nasvet glede nameščanja tovora na streho se obrnite na pooblaščeni servisni center.

Opozorilo o poseganju v motor z notranjim izgorevanjem

Motor z notranjim zgorevanjem, ki se uporablja v tem viličarju, ima odobritev tipa EU, ki je potrebna za zakonito uporabo viličarja.

Kakršni koli posegi v motor z notranjim izgorevanjem razveljavijo to odobritev tipa EU. V tem primeru tudi uporaba viličarja ni več dovoljena.

Opozorilo glede neoriginalnih delov

Originalni deli in dodatna oprema so zasnovani posebej za ta viličar. Še posebej vas opozarjamo, da delov in dodatne opreme drugih dobaviteljev niso bili preizkušeni in odobreni s strani družbe STILL.

⚠ POZOR

Namestitev in/ali uporaba takšnih izdelkov lahko zato negativno vpliva na lastnosti zasnove viličarja in tako ogrozi aktivno in/ali pasivno varnost vožnje.

Svetujemo vam, da pred namestitvijo takšnih delov pridobite dovoljenje proizvajalca, po potrebi pa tudi dovoljenje ustreznega pristojnega organa. Proizvajalec ne prevzema odgovornosti za škodo, ki bi nastala pri uporabi neodobrenih neoriginalnih delov in dodatne opreme.

Poškodbe, okvare in napačna uporaba varnostnih sistemov

O poškodbah ali drugih okvarah viličarja ali priključne opreme morate takoj obvestiti

nadzornika ali upravitelja voznega parka, da jih odpravi.

Okvarjenih ali za vožnjo nevarnih viličarjev in priključne opreme ni dovoljeno uporabljati, dokler niso ustrezno popravljeni.

Ne odstranite ali onemogočite varnostnih sistemov in stikal.

Določene nastavitve lahko spremenite samo z dovoljenjem proizvajalca.

Dela na električnem sistemu (npr. priključitev radia, dodatnih luči itd.) so dovoljena samo s pisnim dovoljenjem proizvajalca. Vsa dela na električnem sistemu morate pisno zabeležiti.

Tudi če je odstranljiva, strehe ne smete odstraniti, ker je namenjena zaščiti pred padajočimi deli.

Pnevmatike

⚠ NEVARNOST

Nevarno za ravnotežje!

Neupoštevanje teh informacij in navodil lahko zmanjša stabilnost. Viličar se lahko prevrne – nevarnost nesreče!

Naslednji dejavniki lahko povzročijo slabšo stabilnost in so zato **prepovedani**:

- različne pnevmatike na isti osi, npr. zračne in raztezne pnevmatike;
- pnevmatike, ki jih ni odobril proizvajalec;
- prekomerna obraba pnevmatik;
- pnevmatike slabše kakovosti;
- spreminjanje delov oboda kolesa;
- sestavljanje delov oboda kolesa različnih proizvajalcev.

Za zagotavljanje stabilnosti je treba upoštevati naslednja navodila:

- na isti osi uporabljajte samo pnevmatike, ki imajo enake in dovoljene ravni obrabe;
- na isti osi uporabljajte kolesa in pnevmatike iste vrste, npr. samo raztezne pnevmatike;
- uporabljajte samo kolesa in pnevmatike, ki jih je odobril proizvajalec;
- uporabljajte samo kakovostne izdelke.

Seznam koles in pnevmatik, ki jih je odobril proizvajalec, je na voljo na seznamu

nadomestnih delov. Če bodo uporabljena druga kolesa ali pnevmatike, je treba pred tem pridobiti dovoljenje proizvajalca.

– O tem se pozanimajte pri pooblaščenem servisnem centru.

Pri menjavi koles ali pnevmatik pazite, da ne pride do nagibanja viličarja na eno stran (npr. istočasno menjajte desna in leva kolesa). Spremembe smete opraviti samo po posvetu s proizvajalcem.

Če se spremeni vrsta pnevmatike, uporabljena na določeni osi, na primer namesto razteznih pnevmatik zračne, je treba ustrezno spremeniti diagram nosilnosti.

– O tem se pozanimajte pri pooblaščenem servisnem centru.

Medicinski pripomočki

⚠ OPOZORILO

Pri medicinskih pripomočkih lahko pride do elektromagnetnih motenj!

Uporabljajte samo pripomočke, ki so zadostno zaščiteni pred elektromagnetnimi motnjami.

Medicinski pripomočki, kot so srčni spodbujevalniki in slušni pripomočki, morda ne bodo delovali pravilno, ko bo viličar deloval.

– Pri svojem zdravniku ali proizvajalcu medicinskih pripomočkov se pozanimajte, ali so medicinski pripomočki zadostno zaščiteni pred elektromagnetnimi motnjami.

S plinskimi vzmetmi in akumulatorji rokujte previdno.

⚠ OPOZORILO

Plinske vzmeti so pod visokim tlakom. Nepravilno odstranjevanje poveča nevarnost poškodb.

Za lažje upravljanje vozila so različne funkcije lahko podprte s plinskimi vzmetmi. Plinske vzmeti so kompleksni sestavni deli z visokim notranjim tlakom (do 300 barov). Pod nobenim pogojem jih ni dovoljeno odpirati, razen če vam je bilo tako naročeno. Namestiti jih je dovoljeno samo, ko niso pod tlakom. V pooblaščenem servisnem centru bodo po potrebi skladno s predpisi pred odstranitvijo znižali tlak v plinski vzmeti. Pred recikliranjem plinskih vzmeti je treba znižati tlak v njih.

– Izogibajte se poškodbam, stranskim silam, nastankom izboklin, temperaturam, višjim od 80 °C, in močni umazaniji.
– Poškodovane ali okvarjene plinske vzmeti nemudoma zamenjajte.
– Obrnite se na pooblaščeni servisni center.

⚠ OPOZORILO

Akumulatorji so pod visokim tlakom. Nepravilno odstranjevanje akumulatorja poveča nevarnost poškodb.

Preden začnete z delom na akumulatorju, znižajte tlak v njem.

– Obrnite se na pooblaščeni servisni center.

Dolžina rogljev vilic

⚠ NEVARNOST

V primeru napačne izbire rogljev vilic obstaja nevarnost nesreče!

– Roglja vilic morata ustrezati globini tovora.

Če sta roglja vilic prekratka, lahko tovor po nalaganju pade z rogljev. Upoštevajte tudi, da se težišče tovora lahko premakne zaradi dinamičnih sil, na primer pri zaviranju. Tovor, ki sicer varno počiva na rogljih vilic, se lahko premakne naprej in pade z njiju.

Če pa sta roglja vilic predolga, lahko zagrabita tovor, ki je za tovorom, ki ga želite naložiti. Ta drugi tovor se nato ob dvigu želenega tovora prevrne.

– Za pomoč pri izbiri ustreznih rogljev vilic se obrnite na pooblaščeni servisni center.

Preostala tveganja

Druge nevarnosti in tveganja

Kljub previdnemu delu in upoštevanju standardov in predpisov tveganja za nekatere nevarnosti pri uporabi viličarja ni mogoče izključiti.

Viličar in vsi drugi sistemski sestavni deli ustrezajo trenutnim varnostnim zahtevam. Kljub uporabi industrijskega viličarja skladno s predvideno uporabo in upoštevanju vseh navodil se nekaterim tveganjem ni mogoče izogniti.

Preostalim tveganjem se ni mogoče izogniti tudi zunaj ozkih omejitev območja nevarnosti, ki ga predstavlja sam viličar. Osebe v območju nevarnosti morajo biti še posebej pozorne na viličar, da lahko takoj reagirajo v primeru napake, nesreče, okvare itd.

⚠ OPOZORILO

Vse osebe v območju nevarnosti morajo poznati nevarnosti pri uporabi viličarja.

Poleg tega upoštevajte varnostne predpise v teh navodilih za uporabo.

Nevarnosti so lahko:

- Iztekanje potrošnega materiala zaradi puščanj in okvar cevi in rezervoarjev itd.
- Nevarnost pri vožnji po težavnih terenih, kot so nakloni, gladke ali neravne površine, ali v primeru slabe vidljivosti itd.
- Nevarnost padcev, zdrsov ipd. na viličarju, še posebej v mokrem vremenu, pri puščajočem potrošnem materialu in na poledenelih površinah
- Nevarnost požara in eksplozije zaradi akumulatorjev in električne napetosti
- Človeška napaka zaradi neupoštevanja varnostnih predpisov
- Nepopravljena poškodba ali okvarjeni in obrabljeni sestavni deli
- Nezadostno vzdrževanje in testiranje.
- Uporaba neustreznega potrošnega materiala.
- Prekoračitev intervalov testiranja.

Če lastnik zaradi malomarnosti ali namerno ne upošteva teh zahtev, to lahko povzroči nesreče. V tem primeru proizvajalec ne prevzema odgovornosti.

Stabilnost

Stabilnost viličarja je bila preizkušena v skladu z najnovejšimi standardi. Ob pravilni uporabi viličarja v skladu s predvideno uporabo je njegova stabilnost zagotovljena. Upoštevajo se samo statične in dinamične prekucne moči, ki lahko nastanejo pri s pravili določeni in predvideni uporabi. Pri neustrezni in nepravilni uporabi nikoli ni mogoče izključiti nevarnosti prevelikega momenta nagiba in izgube stabilnosti.

Izgubo stabilnosti lahko preprečite oz. zmanjšate z upoštevanjem naslednjih načel:

- Tovor obvezno zavarujte pred drsenjem, npr. ga privežite.
- Nestabilen tovor obvezno prevažajte v primernih zabojnikih.
- Obvezno počasi zavijajte.
- Vozite s spuščenim tovorom.
- Na viličarjih s pomikalom tovor poravnajte tako, da je njegovo težišče na sredini viličarja.
- Izogibajte se zavijanju in prečni vožnji po klančinah in klancih.
- Pri vožnji po klančinah in klancih tovor ne sme biti na spodnji strani.
- Viseče tovore obvezno prevažajte previdno.
- Ne vozite po robovih ramp in stopnicah.

Posebne nevarnosti pri uporabi viličarja in dodatne opreme

Pred vsako uporabo, ki ni skladna z običajno predvideno uporabo, in v primerih, ko voznik ni prepričan, da lahko viličar uporablja brez skrbi in nevarnosti, je treba pridobiti odobritev proizvajalcev viličarja in opreme.

Pregled nevarnosti in protiukrepov

NAPOTEK

Ta preglednica je namenjena kot pomoč pri ocenjevanju nevarnosti v obratu in velja za vse tipe vozil. Ni popolna.

– Upoštevajte predpise države, kjer se viličar uporablja.

Nevarnost	Ukrep	Pregled √ opravljeno – Ne zadeva	Opombe
Oprema viličarja ni v skladu z lokalnimi zahtevami	Testiranje	O	Če niste prepričani, se posvetujte s pristojnim inšpektoratom ali združenjem za varstvo pri delu
Pomanjkanje sposobnosti in usposobljenosti voznika	Usposabljanje voznika (stoje in sede)	O	Načelo 308-001 združenja DGUV Vozniško dovoljenje VDI 3313
Uporaba s strani nepooblaščenih oseb	Dostop s ključem samo za pooblaščene osebe	O	
Viličar ni varen za uporabo	Redni pregledi in odprava okvar	O	Nemška uredba o varnosti in zdravju pri delu (BetrSichV)
Nevarnost padca z delovnih ploščadi	Upoštevanje nacionalnih predpisov (različni nacionalni zakoni)	O	Nemška uredba o varnosti in zdravju pri delu (BetrSichV) in strokovna združenja
Zmanjšana vidljivost zaradi tovora	Načrtovanje uporabe	O	Nemška uredba o varnosti in zdravju pri delu (BetrSichV)
Onesnaženje zraka	Ocena izpušnih plinov dizelskih goriv	O	Tehnični predpisi za nevarne snovi (TRGS) 554 in nemška uredba o varnosti in zdravju pri delu (BetrSichV)
	Ocena izpušnih utekočinjenih naftnih plinov	O	Nemški seznam najnižjih mejnih vrednosti (MAK-Liste) in nemška uredba o varnosti in zdravju pri delu (BetrSichV)

Nevarnost	Ukrep	Pregled √ opravljeno – Ne zadeva	Opombe
Nedovoljena uporaba (nepravilna uporaba)	Zagotovite navodila za uporabo	O	Nemška uredba o varnosti in zdravju pri delu (BetrSichV) in nemški zakon o zdravju in varnosti na delovnem mestu (ArbSchG)
	Pisna navodila za voznika	O	Nemška uredba o varnosti in zdravju pri delu (BetrSichV) in nemški zakon o zdravju in varnosti na delovnem mestu (ArbSchG)
	Nemška uredba o varnosti in zdravju pri delu (BetrSichV), upoštevajte navodila za uporabo	O	
Pri točenju goriva			
a) dizelsko gorivo	Nemška uredba o varnosti in zdravju pri delu (BetrSichV), upoštevajte navodila za uporabo	O	
b) utekočinjen naftni plin	Predpis 79 združenja DGUV, upoštevajte navodila za uporabo	O	
Pri polnjenju pogonskega akumulatorja	Nemška uredba o varnosti in zdravju pri delu (BetrSichV), upoštevajte navodila za uporabo	O	VDE 0510-47 (= DIN EN 62485-3): še posebej – zagotovite ustrezno prezračevanje – izolacijska vrednost znotraj dovoljenega razpona
Če uporabljate akumulatorske polnilnike	Nemška uredba o varnosti in zdravju pri delu (BetrSichV), pravilo 113-001 združenja DGUV, upoštevajte navodila za uporabo	O	Nemška uredba o varnosti in zdravju pri delu (BetrSichV) in pravilo 113-001 združenja DGUV
Pri parkiranju viličarjev na utekočinjen naftni plin	Nemška uredba o varnosti in zdravju pri delu (BetrSichV), pravilo 113-001 združenja DGUV, upoštevajte navodila za uporabo	O	Nemška uredba o varnosti in zdravju pri delu (BetrSichV) in pravilo 113-001 združenja DGUV
Pri uporabi transportnih sistemov brez voznika			

Nevarnost	Ukrep	Pregled √ opravljeno – Ne zadeva	Opombe
Neustrezna kakovost poti	Očistite/sprostite poti	O	Nemška uredba o varnosti in zdravju pri delu (BetrSichV)
Oprema za nalaganje nepravilna/zdrsnila	Znova naložite tovor na paleto	O	Nemška uredba o varnosti in zdravju pri delu (BetrSichV)
Nepredvidljiva vožnja	Usposabljanje zaposlenih	O	Nemška uredba o varnosti in zdravju pri delu (BetrSichV)
Blokirane poti	Označite poti Poti ohranjajte proste	O	Nemška uredba o varnosti in zdravju pri delu (BetrSichV)
Križanje poti	Nakažite pravilo desnega	O	Nemška uredba o varnosti in zdravju pri delu (BetrSichV)
Pri nalaganju in razlaganju blaga niso zaznane osebe	Usposabljanje zaposlenih	O	Nemška uredba o varnosti in zdravju pri delu (BetrSichV)

Nevarnost za zaposlene

V skladu z nemško uredbo o varnosti in zdravju pri delu (BetrSichV) in zakonom o varnosti na delovnem mestu (ArbSchG) mora lastnik ugotoviti in oceniti tveganja med delom ter sprejeti potrebne ukrepe za zdravje in varnost pri delu za zaščito zaposlenih (BetrSichVO). Lastnik mora zato sestaviti ustrezna navodila za uporabo (6. čl. Zakona o varnosti in zdravju pri delu) in imenovati osebo, ki je za ta navodila za uporabo odgovorna. Vozniki morajo poznati navodila za uporabo, ki veljajo zanje.

NAPOTEK

Upoštevajte opredelitev naslednjih odgovornih oseb: "lastnika" in "voznika".

Zasnova in oprema viličarja je skladna s standardi in direktivami, ki veljajo za skladnost CE. Zasnova in oprema je skladna tudi s standardi in direktivami, potrebnimi za skladnost z UKCA, ki je obvezna v Združenem kraljestvu. Zasnova in oprema zato nista v zahtevanem obsegu ocene tveganja. Enako velja za

priključke z lastni oznaki CE in UKCA. Lastnik mora izbrati tip in opremo viličarjev tako, da ustrezajo lokalnim predpisom glede uporabe.

Rezultat ocene tveganja morate zabeležiti (6. čl. nemškega zakona o varnosti na delovnem mestu; ArbSchG). V primerih, v katerih uporaba viličarja vključuje podobno nevarne situacije, je rezultate mogoče povzeti. Glejte poglavje "Pregled nevarnosti in protiukrepov", ki nudi pomoč pri izpolnjevanju pogojev tega predpisa. Pregled navaja glavne nevarnosti, ki so najpogostejši vzrok nesreč v primeru neupoštevanja predpisov. Če so zaradi delovnih razmer prisotna druga večja tveganja, jih je treba prav tako upoštevati.

Pogoji uporabe viličarjev so si v večini tovarn zelo podobni, zato je tveganja mogoče povzeti v enem povzetku. Upoštevajte podatke, ki ste jih o tem dobili od ustreznega združenja za varstvo pri delu.

Varnostni testi

Redni varnostni pregledi viličarja ▷

Varnostni pregled glede na čas in neobičajne dogodke

Lastnik mora zagotoviti, da strokovnjak viličar pregleda vsaj enkrat letno in po morebitnih nesrečah.

Pri tem pregledu mora biti za preprečevanje morebitnih nesreč opravljen popoln pregled tehničnega stanja viličarja. Poleg tega je treba viličar temeljito pregledati zaradi morebitnih poškodb, ki so lahko posledica nepravilne uporabe. Ustvariti morate servisno knjižico. Rezultate pregleda shranite vsaj do naslednjih dveh pregledov.

Datum pregleda je označen na nalepki na viličarju.

– S servisnim centrom se dogovorite za redne preglede viličarja.

– Upoštevajte navodila za preglede, ki jih opravite na viličarju v skladu s FEM 4.004.

Upravitelj mora poskrbeti, da bodo vse napake nemudoma odpravljene.

– Obrnite se na servisni center.

NAPOTEK

Upoštevajtenacionalne predpise!

Pregled emisij dizelskega motorja

– Letno preverjajte emisije dizelskega motorja v skladu s predpisi TRGS 554.

Izpušne pline mora izmeriti "usposobljena oseba", rezultate pa je treba pisno zabeležiti.

– Obvestite pooblaščeni servisni center.

NAPOTEK

Upoštevajte predpise države, kjer se viličar uporablja.

Viličarji s filtri za trdne delce

⚠ NEVARNOST

Zdravju škodljivo zaradi izpušnih plinov!

Izpušni plini iz motorjev z notranjim zgorevanjem so škodljivi za zdravje. Predvsem sajasti delci v izpušnih plinih dizelskega goriva lahko povzročijo nastanek rakavih obolenj.

Ko motor z notranjim zgorevanjem deluje, obstaja nevarnost zastrupitve z zmesmi CO, CH in NOx v izpušnih plinih.

Sodobni sistemi za obdelavo izpušnih plinov (npr. katalizatorji, filtri za trde delce ali primerljivi sistemi) lahko izpušne pline očistijo do tolikšne mere, da predstavljajo manjšo nevarnost za zdravje in tveganje za zastrupitev ob upravljanju viličarja.

– Ob uporabi viličarjev z motorjem z notranjem zgorevanjem v delno ali popolnoma zaprtih delovnih prostorih upoštevajte nacionalne zakone in predpise.
– Vedno zagotovite zadostno prezračevanje.

Viličarji s filtrom za trde delce (različica) izpolnjujejo osnovne tehnične zahteve za uporabo v zgradbah in halah. Poleg tega mora lastnik izpolnjevati tudi naslednje zahteve:

- Uporabo je treba prijaviti pristojnemu organu za zdravje in varstvo pri delu.
- Dostopnost delovnih navodila na delovnih območjih.
- Območja nevarnosti morajo biti ograjena in označena z ustreznimi opozorili in opozorilnimi znaki.
- Zaposleni morajo biti seznanjeni z nevarnostmi in varnostnimi ukrepi.
- Filter za trde delce mora biti pregledan in servisiran vsakih 12 mesecev ali vsakih 1000 ur delovanja. Merjenje izpušnih plinov mora opraviti pristojna oseba, rezultate pa je treba pisno zabeležiti.
- Upoštevajte predpise TRGS 554 in nacionalne predpise, ki veljajo v državi uporabe.

NAPOTEK

Upoštevajte opredelitev naslednjih odgovornih oseb: "lastnika" in "pristojne osebe".

Izolacijski test

Izolacija viličarja mora imeti ustrezno izolacijsko upornost. Zato je treba najmanj enkrat letno izvesti izolacijski test v skladu s standardi DIN EN 1175 in DIN 43539, VDE 0117 in VDE 0510.

NAPOTEK

Za izolacijski test se dogovorite s servisnim centrom.

Merjenje izolacijske upornosti električnega sistema

NAPOTEK

Nazivna napetost akumulatorja < preskusna napetost < 500 V.

– Prepričajte se, da so s tokokroga, ki ga boste preskušali, odklopljeni vsi viri napetosti.

– Izolacijsko upornost izmerite z ustreznim merilnikom.

Izolacijska upornost je ustrezna, če je najmanj 1.000 Ω/V za nazivno napetost akumulatorja proti masi.

– Obrnite se na pooblaščeni servisni center.

Varnostni predpisi za delo s potrošnim materialom

Dovoljen potrošni material

⚠ OPOZORILO

Potrošni material je lahko nevaren.

– Upoštevajte splošne in varnostne informacije o uporabi varnostnega materiala.

– Oglejte si poglavje "Varnostni predpisi za delo s potrošnim materialom".

– Upoštevajte varnostne podatkovne sezname proizvajalca posameznega potrošnega materiala.

– Uporabljajte samo potrošni material, ki je odobren za uporabo s tem viličarjem. Dovoljeni potrošni material je naveden v preglednici s podatki za vzdrževanje.

Olja

⚠ NEVARNOST

Olja so vnetljiva!

– Upoštevajte zakonske predpise.

– Preprečite, da bi olja prišla v stik z vročimi deli motorja.

– Prepovedano kajenje in odprt ogenj!

⚠ NEVARNOST

Olja so strupena!

– Izogibajte se stiku in zaužitju.

– Če pridejo v dihalne poti hlapi, takoj pojdite na svež zrak.

– V primeru stika z očmi oči dobro sperite (najmanj 10 minut) z vodo in se posvetujte z okulistom.

– Če gorivo pogoltnete, ga ne skušajte izbljuvati. Takoj poiščite zdravniško pomoč.

Varnostni predpisi za delo s potrošnim materialom

OPOZORILO

Daljši intenzivni stik s kožo lahko povzroči izsušenost in draženje kože!

– Izogibajte se stiku in zaužitju.
– Nosite zaščitne rokavice.
– Po stiku z oljem kožo umijte z milom in vodo ter nanesite kremo.
– Premočeno obleko in obutev takoj slecite.

OPOZORILO

Obstaja nevarnost zdrsa na razlitem olju, posebej če je prisotna tudi voda!

– Razlito olje nemudoma očistite z absorbentom olja in jo zavrzite v skladu s predpisi.

NAPOTEK, KI ZADEVA OKOLJE

Oje onesnažuje vodo!

- *Olja shranjujte v posodah, ki so v skladu z ustreznimi predpisi.*
- *Preprečite razlitje olja.*
- *Razlito olje nemudoma očistite z absorbentom olja in jo zavrzite v skladu s predpisi.*
- *Staro olje zavrzite v skladu s predpisi.*

Hidravlična tekočina

OPOZORILO

Te tekočine so med delovanjem viličarja pod pritiskom in so zdravju škodljive.

– Tekočin ne razlijte.
– Upoštevajte zakonske predpise.
– Pazite, da tekočine ne bi prišle v stik z vročimi deli motorja.

⚠ OPOZORILO

Te tekočine so med delovanjem viličarja pod pritiskom in so zdravju škodljive.

– Pazite, da tekočine ne bi prišle v stik s kožo.

– Preprečite vdihovanje razpršila.

– Prodiranje tekočin pod pritiskom v kožo je še posebej nevarno, če te tekočine iztekajo pod visokim pritiskom zaradi puščanja hidravličnega sistema. V primeru takih poškodb takoj poiščite zdravniško pomoč.

– Za preprečevanje poškodb uporabljajte osebno zaščitno opremo (npr. zaščitne rokavice, zaščitna očala ter zaščitne in negovalne kreme za kožo).

NAPOTEK, KI ZADEVA OKOLJE

Hidravlična tekočina onesnažuje vodo.

- *Hidravlično tekočino shranjujte jo v posodah, ki so v skladu s predpisi.*
- *Preprečite razlitje.*
- *Razlito hidravlično tekočino nemudoma očistite z absorbentom olja in jo zavrzite v skladu s predpisi.*
- *Staro hidravlično tekočino zavrzite v skladu s predpisi.*

Akumulatorska kislina

⚠ OPOZORILO

Akumulatorska kislina vsebuje razredčeno žveplovo kislino. Ta pa je strupena.

– Akumulatorske kisline se ne smete nikoli dotikati ali jo zaužiti.

– V primeru poškodb nemudoma poiščite zdravniško pomoč.

⚠ OPOZORILO

Akumulatorska kislina vsebuje razredčeno žveplovo kislino. Ta je korozivna.

- Pri delu z akumulatorsko tekočino uporabljajte ustrezen PSA (OZO): gumijaste rokavice, predpasnik, zaščitna očala.
- Pri delu z akumulatorsko tekočino ne nosite ure in nakita.
- Pazite, da kislina ne pride v stik z obleko ali kožo ali v oči. Če do tega kljub temu pride, nemudoma sperite z obilico čiste vode.
- V primeru poškodb nemudoma poiščite zdravniško pomoč.
- Razlito akumulatorsko tekočino nemudoma sperite z obilico vode.
- Upoštevajte zakonske predpise.

NAPOTEK, KI ZADEVA OKOLJE

- Uporabljeno akumulatorsko kislino zavrzite v skladu z ustreznimi predpisi.

Dizelsko gorivo

⚠ OPOZORILO

Dizelsko gorivo je gorljivo.

- Upoštevajte zakonske predpise.
- Preprečite, da bi dizelsko gorivo prišlo v stik z vročimi deli motorja.

Ne kadite!

⚠ OPOZORILO

Dizelsko gorivo je strupeno!

- Izogibajte se stiku in zaužitju.
- Če pridejo v dihalne poti hlapi, nemudoma pričnite vdihovati svež zrak.
- Pri stiku z očmi oči dobro sperite (najmanj 10 minut) z vodo in se posvetujte z okulistom.
- Če gorivo pogoltnete, ga ne skušajte izbljuvati. Takoj poiščite zdravniško pomoč.

⚠ OPOZORILO

Daljši intenzivni stik s kožo lahko povzroči izsušenost in draženje kože!

- Izogibajte se stiku in zaužitju.
- Nosite zaščitne rokavice.
- Po stiku z oljem kožo umijte z milom in vodo ter nanesite kremo.
- Premočeno obleko in obutev nemudoma slecite.

⚠ OPOZORILO

Nevarnost zdrsa na razlitem dizelskem gorivu, še posebej v povezavi z vodo.

- Razlito dizelsko gorivo nemudoma počistite z absorbentom olja in ga zavrzite v skladu s predpisi.

NAPOTEK, KI ZADEVA OKOLJE

Dizelsko gorivo onesnažuje vodo.

- Shranjujte ga v predpisanih posodah.
- Preprečite razlitje dizelskega goriva.
- Razlito dizelsko gorivo nemudoma počistite z absorbentom olja in ga zavrzite v skladu s predpisi.

Hladilno sredstvo in hladilna tekočina

OPOZORILO

Hladilno sredstvo in hladilna tekočina lahko škodujeta vašemu zdravju in okolju!

Hladilna sredstva so kemična zaščitna sredstva proti rjavenju in zaščitna sredstva za hladilni sistem, kot je Glysantin. Hladilna tekočina je ustrezna mešanica vode in hladilnega sredstva. Koncentrirano in razredčeno hladilno sredstvo lahko škoduje vašemu zdravju, če ga zaužijete, in okolju, če ga razlijete.

- Hladilno sredstvo in hladilno tekočino shranjujte samo v originalni posodi in ju ne razlijte.
- Hladilnega sredstva in hladilne tekočine ne shranjujte v praznih posodah od hrane, steklenicah ali drugih posodah.
- Upoštevajte nacionalne predpise, ki veljajo v državi uporabe.

NAPOTEK, KI ZADEVA OKOLJE

- Razlito hladilno sredstvo ali hladilno tekočino nemudoma popivnajte z absorbentom olja in ga zavrzite v skladu z nacionalnimi predpisi v državi uporabe.
- Staro hladilno sredstvo ali hladilno tekočino zavrzite v skladu z nacionalnimi predpisi, ki veljajo v državi uporabe.

Odlaganje potrošnega materiala

NAPOTEK, KI ZADEVA OKOLJE

Materiale, ki se naberejo med popravili, vzdrževanjem in čiščenjem, morate ustrezno zbrati in jih zavreči v skladu z veljavnimi predpisi države, kjer se viličar uporablja. Dela lahko izvajate samo na za to predvidenih mestih. Pri tem pazite, da bo onesnaževanja okolja čim manj.

- Razlito tekočino, kot je hidravlično olje ali olje za menjalnik, nemudoma popivnajte z absorbentom olja.

- Razlito akumulatorsko kislino takoj počistite.
- Obvezno upoštevajte nacionalne predpise glede odlaganja rabljenega olja.

Emisije

Navedene vrednosti veljajo za standardne viličarje (primerjajte specifikacije v poglavju "Tehnični podatki"). Zaradi drugačnih pnevmatik, dvižnih nosilcev, dodatnih enot itd. so lahko vrednosti drugačne.

Emisije hrupa

Vrednosti so bile določene po meritvenih postopkih standarda EN 12053 "Varnost vozil za talni transport – Preskusne metode za merjenje emisije hrupa" v skladu s standardi EN 12001, EN ISO 3744 ter zahtevami standarda EN ISO 4871.

Ta stroj ima naslednjo raven zvočnega tlaka:

Nivo zvočnega tlaka v kabini

L_{pAZ}	Negotovost meritev K_{pA}
< 76 dB(A)	4 dB(A)

Ta stroj ima zajamčeno raven zvočne moči, kot je navedeno spodaj:

Zajamčena raven zvočne moči

Model viličarja	L_{WAZ}
RX 70-20/600	101 dB
RX 70-25	101 dB
RX 70-25/600	101 dB
RX 70-30	101 dB
RX 70-30/600	101 dB
RX 70-35	101 dB

NAPOTEK

Pri uporabi viličarja lahko pride do nižjih ali višjih ravni hrupa, npr. zaradi načina delovanja, okoljskih dejavnikov in drugih virov hrupa.

Vrednosti so bile izmerjene glede na izračunane vrednosti pri testiranju enakega stroja v stanjih delovanja in prostem teku.

Časovna razmerja:

- Dviganje 18 %
- Prosti tek 58 %
- Vožnja 24 %

Vendar navedene ravni hrupa viličarja ni mogoče uporabiti za ugotavljanje zvočnih emisij na delovnem mestu v skladu z najnovejšo različico **Direktive 2003/10/ES** (osebna dnevna izpostavljenost hrupu). V državah izven EU upoštevajte veljavne nacionalne predpise. Po potrebi jih mora lastnik določiti neposredno na delovnih mestih, v dejanskih razmerah (dodatni viri hrupa, posebne razmere uporabe, odboj zvoka).

NAPOTEK

Upoštevajte opredelitev naslednje odgovorne osebe: "lastnika".

Tresljaji

Tresljaji stroja so ugotovljeni na podobnem stroju v skladu s standardom DIN EN 13059 "Varnost vozil za talni transport – Preskusne metode za merjenje tresljajev" in DIN EN 12096 "Mehanski tresljaji – Izjava in potrditev vrednosti emisij tresljajev".

Efektivna vrednost pospeška na sedež v odvisnosti od frekvence

Voznikov sedež MSG 65	Odstopanje meritev
< 0,58 m/s^2	0,174 m/s^2

Testi so pokazali, da je amplituda tresljajev rok na volanu ali krmilnih napravah viličarja manjša od 2,5 m/s^2. Zato smernic za opravljanje takšnih meritev ni.

Stopnjo voznikove osebne dnevne obremenitve zaradi tresljajev mora določiti lastnik v skladu z **Direktivo 2002/44/ES** na dejanskem mestu uporabe tako, da upošteva vse dodatne vplive, kot sta pot in pogostost uporabe itd. V državah izven EU upoštevajte veljavne nacionalne predpise.

NAPOTEK

Upoštevajte opredelitev naslednje odgovorne osebe: "lastnika".

Izpušni plini

⚠ NEVARNOST

Zdravju škodljivo zaradi izpušnih plinov.

Izpušni plini iz motorjev z notranjim izgorevanjem so zdravju škodljivi. Predvsem sajasti delci v izpušnih plinih dizelskega goriva lahko povzročijo nastanek rakavih obolenj. Ko motor z notranjim zgorevanjem deluje, obstaja nevarnost zastrupitve z zmesmi CO, CH in NOx v izpušnih plinih.

Sodobni sistemi za obdelavo izpušnih plinov (npr. katalizatorji, filtri za trde delce in primerljivi sistemi) lahko izpušne pline očistijo do tolikšne mere, da predstavljajo manjšo nevarnost za zdravje in tveganje za zastrupitev med uporabo viličarja.

– Ob uporabi viličarjev z motorjem z notranjem zgorevanjem v delno ali popolnoma zaprtih delovnih prostorih vedno upoštevajte nacionalne zakone in predpise v državi uporabe.
– Vedno zagotovite, da je na voljo zadostno prezračevanje.

Vročina

⚠ NEVARNOST

Obstaja nevarnost opeklin zaradi izpušnih plinov.

Izpušni plini in sestavni deli, s katerimi plini prihajajo v stik (npr. izpušne cevi), se lahko segrejejo, zato obstaja ob neposrednem stiku s telesom nevarnost opeklin, materiali, ki so preblizu, pa se lahko vnamejo ali ožgejo.

– Ne prijemajte vročih izpušnih cevi in se jih ne dotikajte.
– V bližini izpustnih cevi ne sme biti vnetljivih materialov.
– V primeru opeklin takoj poiščite prvo pomoč.
– Če pride do vžiga materiala, takoj sprejmite ustrezne protipožarne ukrepe.

Sevanje

V skladu s smernicami standarda DIN EN 62471:2009-03 (VDE 0837-471:2009-03) je STILL SafetyLight (različica) zaradi svojega potenciala za povzročanje fotobiološke nevarnosti razvrščena v 2. skupino tveganja (srednje tveganje).

3

Pregledi

Pregled

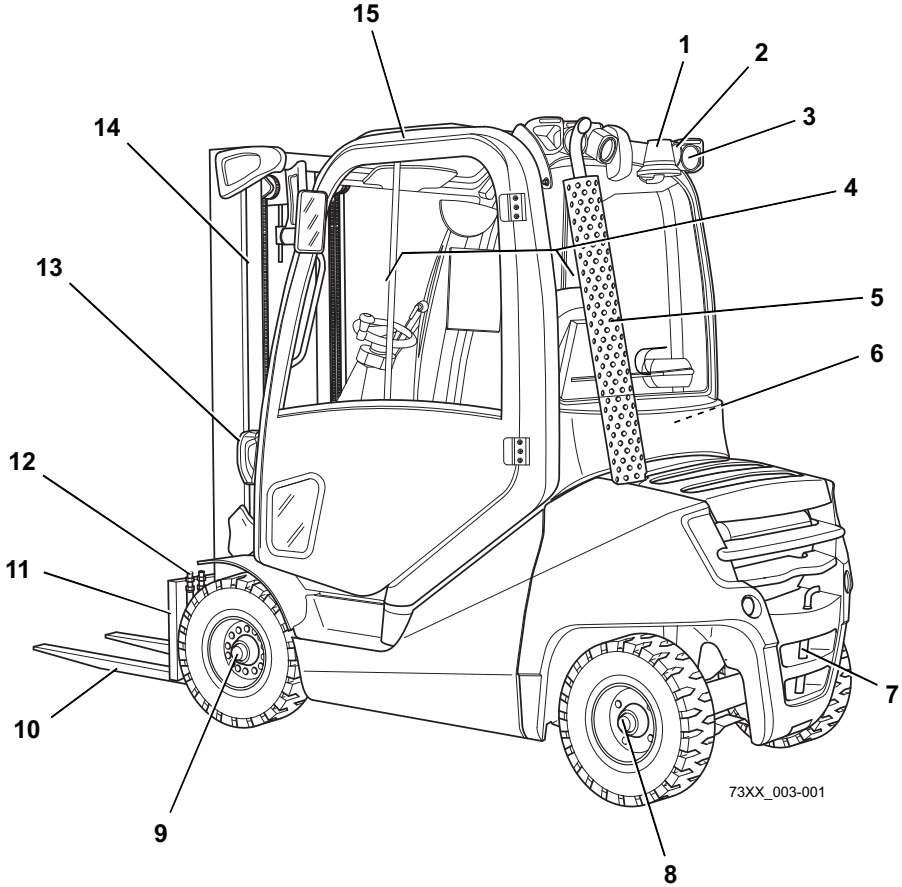

1	Rotacijska luč (različica)	9	Pogonska os
2	Zadnji delovni žaromet (različica)	10	Roglja vilic
3	Zadnje luči (različica)	11	Nosilec vilic
4	Kabina	12	Hidravlični priklop za priključek
5	Izpušna cev	13	Dvižni nosilec
6	Akumulator zaganjalnika	14	Sprednji delovni žaromet (različica)
7	Vlečni kavelj	15	Streha kabine
8	Krmiljena os		

Kabina

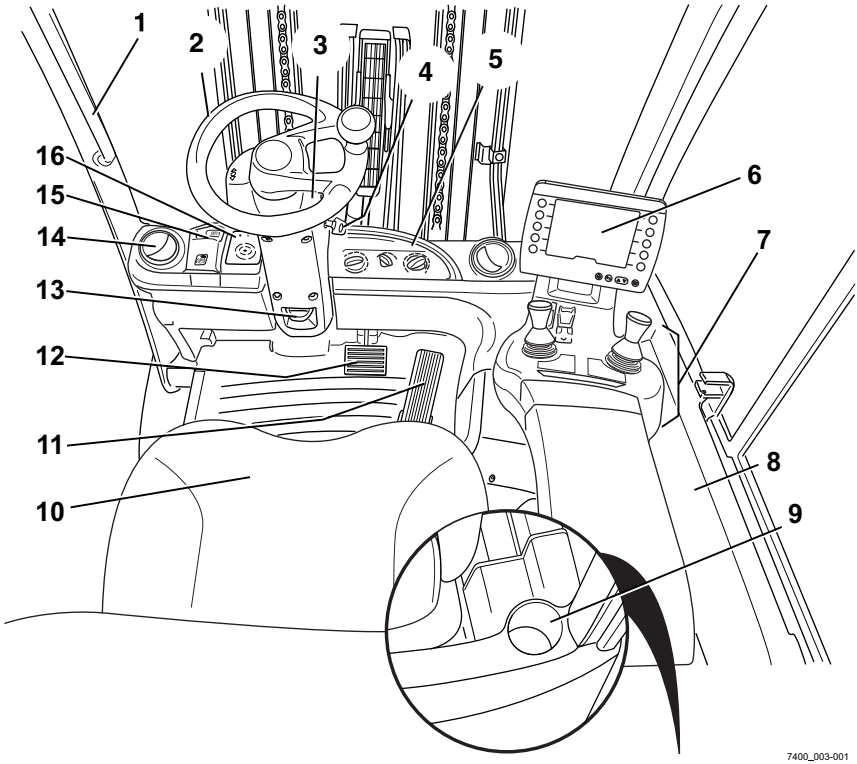

1	Ročica
2	Volan
3	Majhna konzola
4	Stikalo na ključ
5	Krmilne naprave sistema gretja
6	Zaslon z upravljalno enoto "STILL Easy Control"
7	Krmilne naprave
8	Predal in prostor za shranjevanje navodil za uporabo
9	Držalo za pijačo
10	Voznikov sedež
11	Stopalka za plin
12	Zavorna stopalka
13	Ročica za nastavitev volanskega droga
14	Zračniki
15	Parkirna zavora
16	FleetManager (različica)

NAPOTEK

Oprema viličarja se lahko razlikuje od prikazane.

Police in držala za pijače

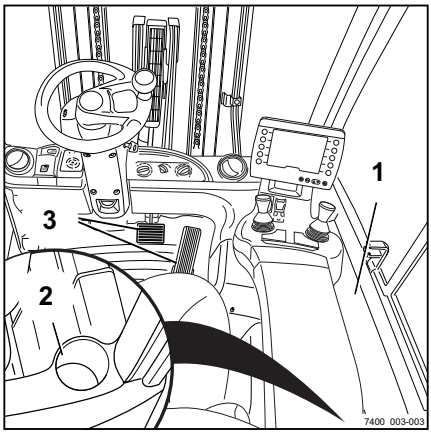

⚠ OPOZORILO

Obstaja nevarnost nesreče, do katere bi prišlo zaradi nepritrjenih predmetov.

Predmeti, ki niso varno pospravljeni, lahko padejo v prostor za noge in zdrsnejo med stopalke (3). Posledično se lahko stopalke zataknejo. To lahko prepreči zaviranje.

– Pospravite predmete in preverite, ali so varno pritrjeni.

– Prepričajte se, da shranjeni predmeti med speljevanjem, krmiljenjem in zaviranjem viličarja ne morejo pasti s police (1).

– Držalo za pijače (2) je primerno za največ 1,5 l steklenice.

Krmilne naprave in prikazni elementi

Zaslon z upravljalno enoto "STILL Easy Control"

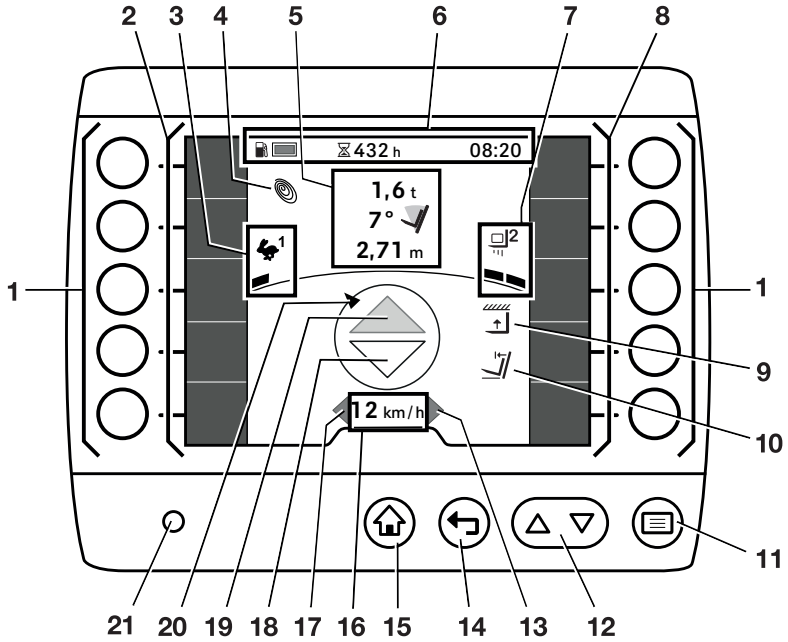

1 Softkeys
2 Leva vrstica priljubljenih
3 Prikaz izbranega programa vožnje z dinamiko vožnje
4 Simbol Blue-Q
5 Podatki o obremenitvi (različice):
Merjenje tovora
Kot nagiba dvižnega nosilca
Višina dviga
6 Vrstica stanja: nivo goriva, delovne ure, čas
7 Prikaz izbranega program obremenitve z dinamiko obremenitve
8 Desna vrstica priljubljenih
9 Omejitev višine dviga
10 Samodejna postavitev nosilca v navpični položaj
11 Gumb za meni
12 Gumbi za pomikanje
13 Prikaz "desnega" smernika
14 Gumb za nazaj
15 Gumb Glavni prikaz
16 Hitrost vožnje ali parkirna zavora (Ⓟ)
17 Prikaz "levega" smernika
18 Indikator "vzvratne" vožnje
19 Indikator smeri vožnje "naprej"
20 Zaslon za smer premikanja viličarja
21 Tipalo osvetlitve

"STILL Easy Control" je zaslon z upravljalno enoto, ki ima funkcijo krmilne naprave za različne funkcije viličarja, kot so luči in dinamika vožnje. Z različnimi simboli, vrednostmi in sporočili posreduje informacije o stanju viličarja, npr. stanje obremenitve, delovne ure in opravila, ki so nujna za delovanje viličarja. Primere

prikazov lahko vidite na sliki. Zaslon z upravljalno enoto ima dodatne možnosti prikaza, ki jih lahko konfigurira voznik ali vodja voznega parka.

– Za informacije o drugih možnostih prikaza glejte originalna navodila za uporabo z naslovom "Zaslon z upravljalno enoto STILL Easy Control".

NAPOTEK

Na tipalo svetlosti (21) ne nameščajte nalepk, prav tako pa ga z ničemer ne prekrivajte. To tipalo zaslonu omogoča, da se lahko prilagodi trenutnim svetlobnim pogojem.

Krmilne naprave za funkcije hidravličnega sistema in vožnje

Za upravljanje funkcij hidravličnega sistema in vožnje viličarja so na voljo različne krmilne naprave.

Viličar je lahko opremljen z naslednjimi krmilnimi elementi:

- **Dvojna majhna ročica**
- **Trojna majhna ročica**
- **Štirikratna majhna ročica**
- **Joystick 4Plus**
- **Fingertip**
- **Majhna konzola**

Dvojna majhna ročica

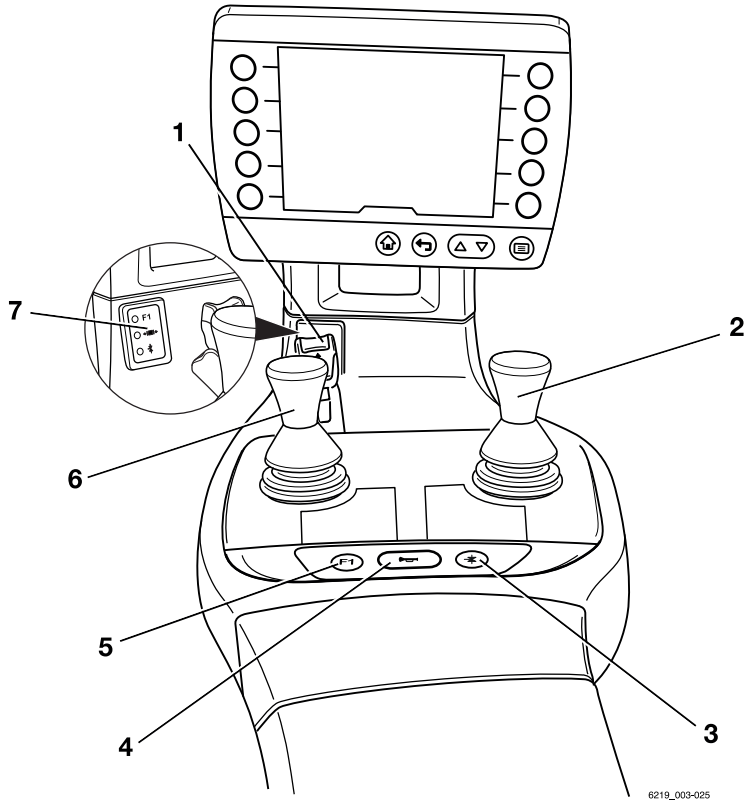

1	Smerno stikalo	5	Funkcijska tipka "F1"
2	Krmilna ročica za "priključke"	6	Ročica za "dvižni nosilec", vrtljiva za 360°
3	Funkcijska tipka za "5. funkcijo"	7	Polje za hidravlične funkcije na zaslonu
4	Gumb za hupo		

NAPOTEK

- *Pri različici z dvema stopalkama (različica) se stikalo za smer vožnje (1) uporablja samo za vklop funkcije tempomata (različica). Smer vožnje izbirate samo s stopalkama pri različici z dvema stopalkama.*
- *Pooblaščeni servisni center lahko funkcijski tipki "F1" dodeli različne funkcije (5).*

Trojna majhna ročica

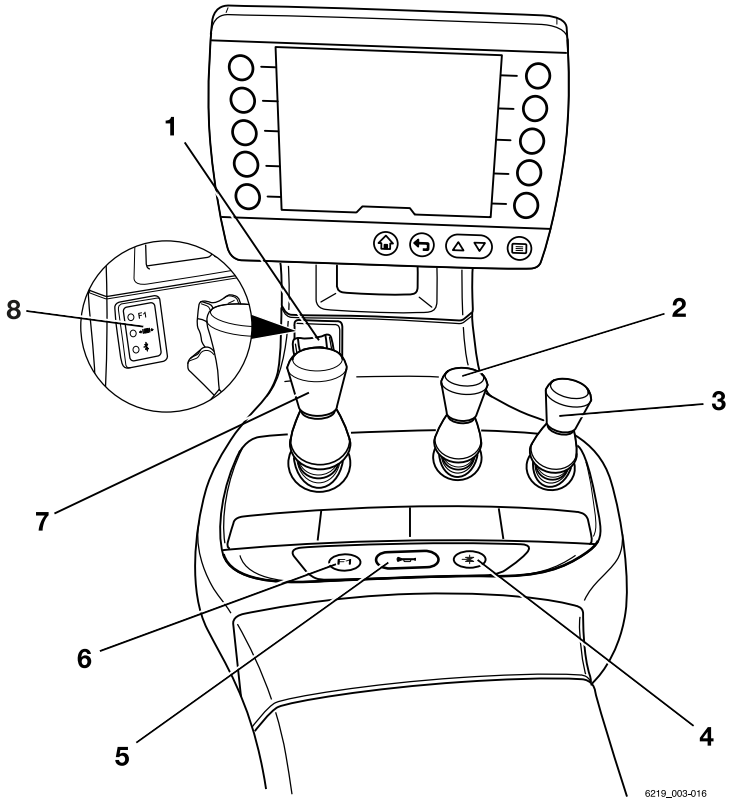

1	Smerno stikalo	5	Gumb za hupo
2	Krmilna ročica za "dodatno hidravliko 1"	6	Funkcijska tipka "F1"
3	Krmilna ročica za "dodatno hidravliko 2"	7	Ročica za "dvižni nosilec", vrtljiva za 360°
4	Funkcijska tipka za "5. funkcijo"	8	Polje za hidravlične funkcije na zaslonu

NAPOTEK

- *Pri različici z dvema stopalkama (različica) se stikalo za smer vožnje (1) uporablja samo za vklop funkcije tempomata (različica). Smer vožnje izbirate samo s stopalkama pri različici z dvema stopalkama.*
- *Pooblaščeni servisni center lahko funkcijski tipki "F1" dodeli različne funkcije (6).*

Četverna majhna ročica

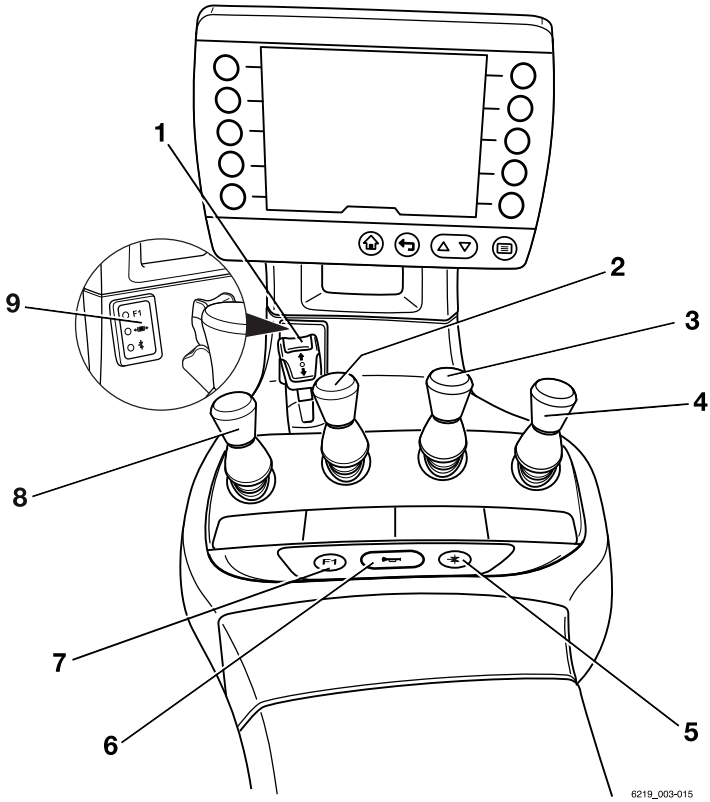

1	Smerno stikalo	6	Gumb za hupo
2	Krmilna ročica za "nagibanje"	7	Funkcijska tipka "F1"
3	Krmilna ročica za "dodatno hidravliko 1"	8	Krmilna ročica za "dviganje/spuščanje"
4	Krmilna ročica za "dodatno hidravliko 2"	9	Polje za hidravlične funkcije na zaslonu
5	Funkcijska tipka za "5. funkcijo"		

NAPOTEK

- *Pri različici z dvema stopalkama (različica) se stikalo za smer vožnje (1) uporablja samo za vklop funkcije tempomata (različica). Smer vožnje izbirate samo s stopalkama pri različici z dvema stopalkama.*
- *Pooblaščeni servisni center lahko funkcijski tipki "F1" dodeli različne funkcije (7).*

Joystick 4Plus

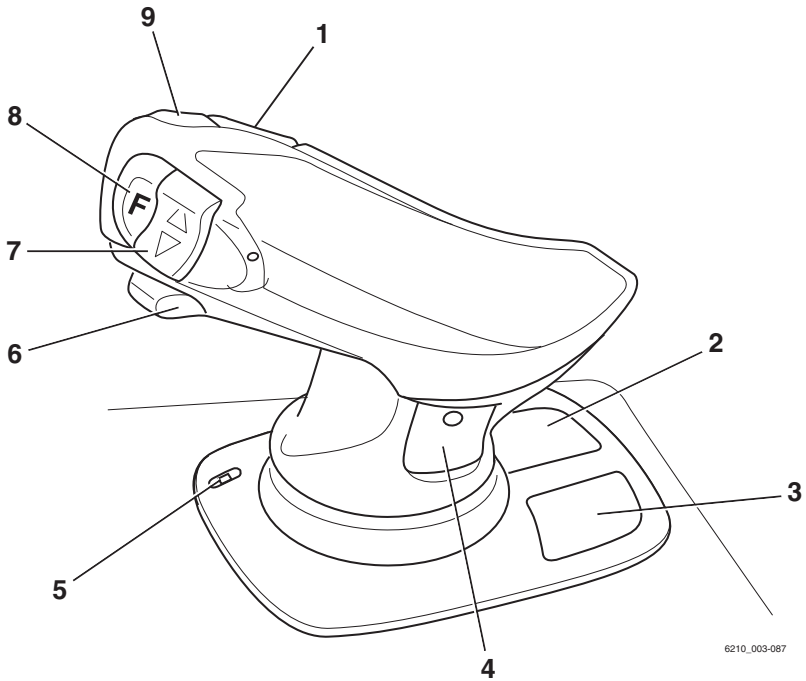

1 Vodoravni klecni gumb za "3. hidravlično funkcijo", nagibanje dvižnega nosilca
2 Simboli za osnovne hidravlične funkcije
3 Piktogrami za 5. hidravlično funkcijo in zaporni mehanizem vpenjala (različica)
4 Piktogrami za 3. in 4. hidravlično funkcijo
5 Indikator LED za zaklepni mehanizem vpenjala (različica)
6 Drsnik za "4. hidravlično funkcijo", npr. premik okvirja pomikala naprej/nazaj
7 Navpični klecni gumb za "smer vožnje"
8 Tipka Shift "F"
9 Gumb za hupo

NAPOTEK

- *Navpično klecno stikalo za "smer vožnje" (7) ne deluje pri različici z dvema stopalkama. Smer vožnje izbirate samo s stopalkama pri različici z dvema stopalkama.*

Fingertip

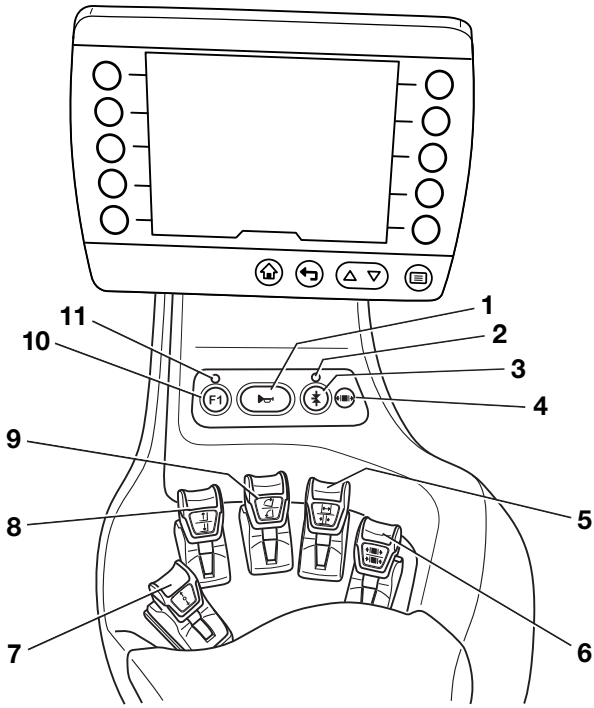

1	Gumb za hupo	7	Smerno stikalo
2	Indikator LED za "5. funkcijo"	8	Krmilna ročica za "dviganje/spuščanje"
3	Funkcijska tipka za "5. funkcijo"	9	Krmilna ročica za "nagibanje"
4	Indikator LED za "sprostitev vpenjala"	10	Funkcijska tipka "F1"
5	Krmilna ročica za "dodatno hidravliko 1"	11	Indikator LED za "F1"
6	Krmilna ročica za "dodatno hidravliko 2"		

NAPOTEK

- *Pri različici z dvema stopalkama (različica) se stikalo za smer vožnje (7) uporablja samo za vklop funkcije tempomata (različica). Smer vožnje izbirate samo s stopalkama pri različici z dvema stopalkama.*
- *Pooblaščeni servisni center lahko funkcijski tipki "F1" dodeli različne funkcije (10).*

Izbirnik smeri vožnje in modul smernikov (različica) ▷

Izbirnik smeri vožnje in modul smernikov sta na krmilnem drogu pod volanom.

NAPOTEK

Če je stikalo za smer vožnje na krmilni napravi v okvari in se viličar zaustavi na nevarnem območju, lahko za vožnjo v sili uporabite ročico za izbiro smeri vožnje na izbirniku smeri vožnje in modulu smernikov. Glejte razdelek z naslovom "Vožnja v sili s pomočjo stikala za smer vožnje/ročice za izbiro smeri vožnje" v poglavju z naslovom "Ravnanje v sili".

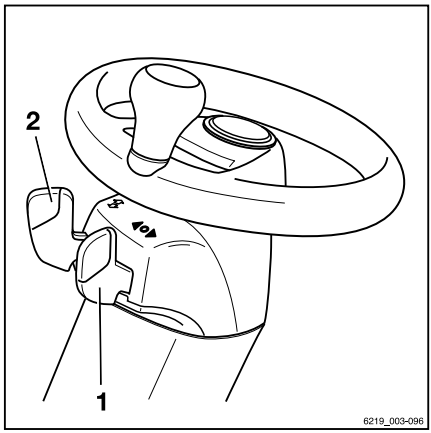

1 Ročica za izbiro smeri
2 Stikalo smernikov

4

Upravljanje

Pregledi in opravila pred dnevno uporabo

Vizualni pregledi in preverjanje delovanja

⚠ OPOZORILO

Obstaja nevarnost telesne poškodbe pri padcu z viličarja.

Med vzpenjanjem na viličar obstaja nevarnost, da se zataknete ali zdrsnete in padete. Da bi dosegli višje točke na viličarju, uporabite primerno opremo.

– Za vzpenjanje na viličar uporabljajte samo temu namenjene stopnice.
– Za doseganje nedostopnih mest uporabite opremo, kot so lestve ali ploščadi.

Poškodbe viličarja ali priključka (različica), nedelujoča stikala ali varnostni sistemi in spremembe prednastavljenih nastavitvenih vrednosti lahko pripeljejo do nepredvidenih in nevarnih situacij.
Pregledi in opravila, navedeni v nadaljevanju, vam pomagajo pri pravočasnem prepoznavanju vzrokov za naštete težave. Pomembno je, da izvedete vse preglede in opravila, navedene v spodnji preglednici, od začetka do konca pred vsakodnevno uporabo viličarja.
Če so na viličarju ali priključku (različica) odkrite poškodbe ali okvare, viličarja ne uporabljajte, dokler ne bodo ustrezno odpravljene.

Vsak dan pred uporabo preverite, ali lahko viličar varno uporabljate:

Sestavni del	Ukrep
Roglja vilic, splošna dodatna dvižna oprema	Izvedite vizualen pregled in bodite pozorni na morebitne deformacija ali obrabo (preverite npr., ali je kaj zvito, zlomljeno ali kaže znake vidne obrabe). Preverite stanje in delovanje zaklepnih pripomočkov vilic, da bi preprečili dviganje in premikanje.
Vodila dvižnega nosilca	Prepričajte se, da so prevlečeni s slojem maziva.
Dvižne verige	Vizualno preglejte, ali so verige brezhibne ter imajo ustrezno in enakomerno napetost.
Priključki (različica)	Zagotovite, da so priključki ustrezno pritrjeni v skladu s proizvajalčevimi navodili za uporabo. Vizualno preglejte, ali so priključki brezhibni in tesnijo. Preverite delovanje priključkov.

Sestavni del	Ukrep
Spodnja stran	Pod viličarjem preverite, ali pušča potrošni material.
Streha kabine, zaščitna rešetka (različica)	Vizualno preglejte, ali sta poškodovani. Preverite pritrditev.
Stopnice	Prepričajte se, da so čiste (niso poledenele ali spolzke).
Stekla (različica)	Vizualno preglejte, ali so poškodovana. Prepričajte se, da so čista (tudi nepoledenela).
Držala	Preverite pritrditev.
Pokrovi za vzdrževanje	Preverite, ali se pokrov pravilno zapira, in ga zaprite.
Sistem za gorivo, posoda za gorivo	Izvedite vizualni pregled in bodite pozorni na morebitne poškodbe in uhajanja. Poškodovane sestavne dele naj zamenjajo izključno v pooblaščenem servisnem centru.
Akumulator	Vizualno preglejte, ali je poškodovan ali deformiran.
Pokrov motorja in stranska loputa	Vizualno preglejte, ali sta poškodovana ali deformirana. Preverite stanje in delovanje blokade. Preverite, ali se pokrov pravilno zapira, in ga zaprite.
Spojni zatič, samodejna vlečna kljuka (različica)	Vizualno preglejte, ali sta deformirana ali obrabljena (npr. zvita, pretrgana, zlomljena). Preverite, ali je varnostna puša v protiuteži poškodovana in zagotovite, da pravilno deluje. Preverite, ali je zatič na svojem mestu in ali pravilno deluje (veriga, vrv, razcepka). Če izvedete več kot dva do tri priklope in odklope na izmeno, znova podmažite samodejno vlečno kljuko (različica) pri mazalki.
Oznake, nalepke	Poiščite oznake ter preverite vsebino in berljivost. Zamenjajte poškodovane oz. namestite manjkajoče samolepilne nalepke tako, da upoštevate navodila v razdelku "Mesta oznak".
Voznikov sedež, varnostni pas	Preverite, ali so poškodovane in ali delujejo.
Luči, opozorilne enote	Preverite, ali so poškodovane in ali delujejo.
Delovna hidravlika	Za enkratno aktiviranje vseh razpoložljivih hidravličnih funkcij, enkrat aktivirajte vse krmilne naprave za hidravliko. Splošno pravilo: Po daljšem obdobju neuporabe hidravličnih ventilov je lahko njihovo delovanje okvarjeno. To velja ne glede na tip in zasnovo hidravličnih ventilov. To zlasti velja za hidravlične funkcije priključkov, ki se ne uporabljajo pogosto. Četudi priključek trenutno ni priključen, aktivirajte hidravlične funkcije tudi na njem.

Sestavni del	Ukrep
Antistatični trak	Vizualno preglejte, ali je poškodovan. Zagotovite čistočo. Antistatični pas mora biti dovolj dolg, da se ustrezno dotika tal.
Dvižni in nagibni valji, posoda, blok ventilov, gibke cevi, cevi, priklopi	Izvedite vizualni pregled in bodite pozorni na morebitne poškodbe in uhajanja. Pod viličarjem preverite, ali pušča potrošni material. Poškodovane sestavne dele naj zamenjajo izključno v pooblaščenem servisnem centru.
Kolesa, pnevmatike	Vizualno preglejte, ali so obrabljena in poškodovana. Prepričajte se, da so nameščena samo platišča istega tipa in istega proizvajalca. V primeru neenakomerne obrabe pnevmatik zamenjajte obe pnevmatiki. Upoštevajte varnostne predpise v razdelku "Pnevmatike".
Os	Prepričajte se, da iz osi ne uhaja potrošni material.
Motor	Preverite nivo motornega olja. Po potrebi dolijte. Preverite nivo hladilne tekočine. Po potrebi dolijte.
Zavorni sistem	Preverite delovanje viličarja. Glejte razdelek "Preverjanje delovanja zavornega sistema".

– Če odkrijete poškodbe ali druge napake, viličarja ne uporabljajte.

– Obrnite se na pooblaščeni servisni center.

Vstop v in izstop iz viličarja

⚠ OPOZORILO

Nevarnost telesnih poškodb pri vstopu v in izstopu iz viličarja zaradi zdrsa, udarcev ob dele viličarja in zagozditve.

Če je prekrivalo mesta za stopala zelo umazano ali polito z oljem, obstaja nevarnost zdrsa. Nevarnost udarca z glavo v strešni stebriček in ujetja obleke med izstopanjem iz viličarja.

– Prekrivalo mesta za noge ne sme drseti.
– Ne skakajte v viličar in iz njega.
– Viličarja se trdno držite.

⚠ OPOZORILO

Nevarnost telesnih poškodb pri skoku iz viličarja.

Če se med skokom iz viličarja v kateri njegov del zatakne obleka ali nakit (npr. ura, prstan itd.), lahko pride do hudih telesnih poškodb (npr. do izgube prstov ali poškodb zaradi padca). Skakanje iz viličarja je prepovedano.

– Ne skakajte iz viličarja.
– Pri delu ne nosite nakita.
– Ne nosite ohlapne delovne obleke.

⚠ POZOR

Nevarnost poškodbe sestavnih delov zaradi neustrezne uporabe.

Sestavni deli viličarja, kot so voznikov sedež, volan, ročica parkirne zavore itd., niso zasnovani za vstopanje v viličar in izstopanje iz njega in se lahko zaradi nepravilne uporabe poškodujejo.

– Za vstopanje in izstopanje uporabljajte samo temu namenjene pripomočke.

Kot pomoč pri vstopanju in izstopanju uporabite mesto za stopala kot stopnico (5) in ročaj (1) kot podporo. Kot podporo lahko uporabite tudi strešni stebriček (2).

V viličar obvezno vstopite s telesom naprej:

– Z levo roko primite ročaj (1) in ga držite.
– Z levo nogo stopite na stopnico (4).
– Z desno nogo vstopite v viličar in sedite na voznikov sedež (3).

Iz viličarja vedno izstopajte zadenjsko:

– Z levo roko primite ročaj (1) in ga držite.
– Vstanite z voznikovega sedeža in z levo nogo stopite na stopnico (4).
– Izstopite iz viličarja z desno nogo.

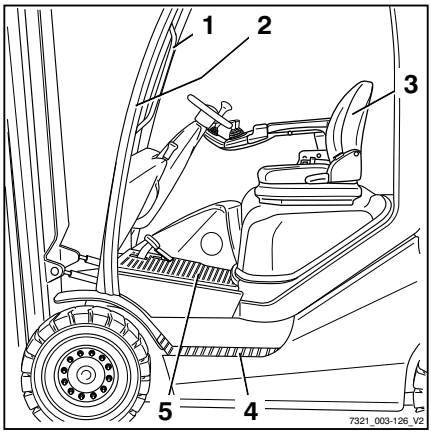

Uporaba hupe

– Pritisnite gumb hupe (1).

Zasliši se hupa.

NAPOTEK

Signalna hupa se uporablja za opozarjanje oseb pred neposrednimi nevarnostmi ali prehitevanjem.

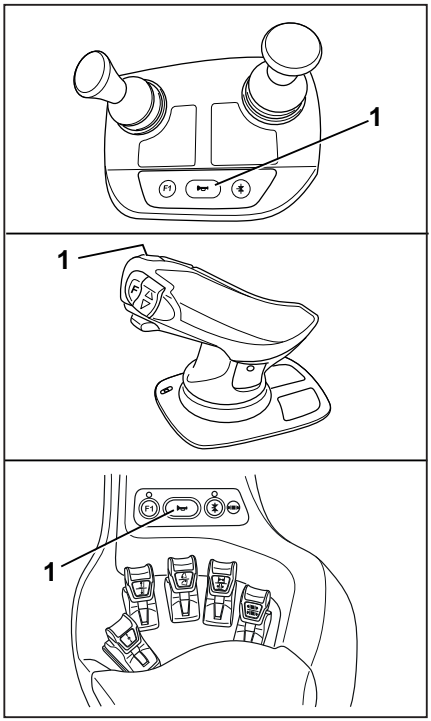

Voznikova kabina

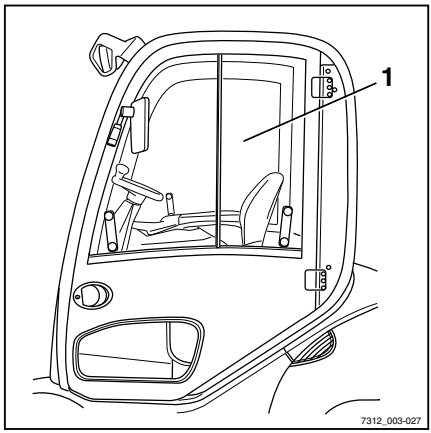

⚠ NEVARNOST

Obstaja nevarnost smrtne poškodbe, če se viličar prevrne in padete z njega!

Za preprečevanje zdrsa voznika pod viličar, če bi se slednji prevrnil, in stiska voznika mora biti nameščen in uporabljan varovalni sistem. Varovalni sistem preprečuje, da bi voznik padel z viličarja, če bi se ta prevrnil. Da lahko voznikova kabina opravlja funkcijo varovalnega sistema voznika, morajo biti njena vrata trdna in zaprta. Kabine, prekrite s tkanino (različica), ki imajo vrata iz plastike ali ponjave, ne predstavljajo varovalnega sistema voznika in ne ščitijo pred poškodbami ob prevrnitvi viličarja!

– Pred uporabo zaprite vrata kabine.
– Če so vrata odprta ali so bila odstranjena, uporabite drug ustrezen varovalni sistem.
– Priporočamo, da vedno uporabljate varnostni pas.

Preverjanje stanja koles in pnevmatik

⚠ OPOZORILO

Obstaja nevarnost nesreče. Z neenakomerno obrabo ali neustreznim zračnim tlakom se zmanjša stabilnost viličarja in zavorna pot se podaljša.

– Obrabljene in poškodovane pnevmatike nemudoma zamenjajte.

⚠ OPOZORILO

Obstaja nevarnost prevrnitve.

Kakovost pnevmatik vpliva na stabilnost viličarja.

Če želite na viličarju uporabiti vrsto pnevmatik, ki je ni odobril proizvajalec, ali pnevmatike drugega proizvajalca, morate najprej pridobiti soglasje proizvajalca viličarja.

⚠ OPOZORILO

Obstaja nevarnost izgube stabilnosti.

Pri zračnih pnevmatikah in pnevmatikah s polnim platiščem ne menjajte delov oboda. Skupaj ne uporabljajte delov oboda različnih proizvajalcev.

NAPOTEK

Dovoljena je samo uporaba odobrenih vrst pnevmatik. Glejte poglavje "Pnevmatike".

– Preverite obrabo in poškodbe pnevmatik (1).

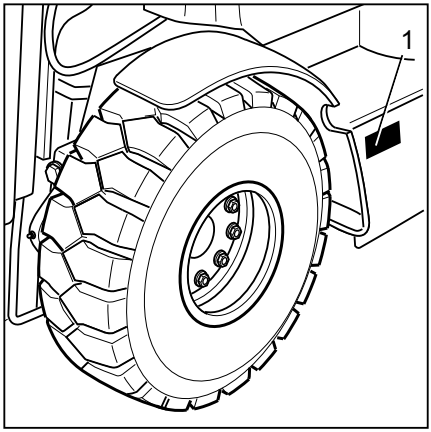

Pnevmatike ne smejo biti poškodovane ali prekomerno obrabljene. Obraba mora biti na obeh straneh enaka.

– Če so nameščene zračne pnevmatike, preverite zračni tlak. Upoštevajte zračni tlak, naveden na nalepkah (2).

NAPOTEK

Upoštevajte varnostne predpise, opisane v poglavju "Pnevmatike".

Preverjanje delovanja zavornega sistema

NEVARNOST

Obstaja nevarnost nesreče zaradi okvare zavornega sistema!

V primeru okvare zavornega sistema viličar ne zavira dovolj ali sploh ne zavira.

– Viličarja z okvarjenim zavornim sistemom ne smete uporabljati.

Preverjanje regeneracijske zavore

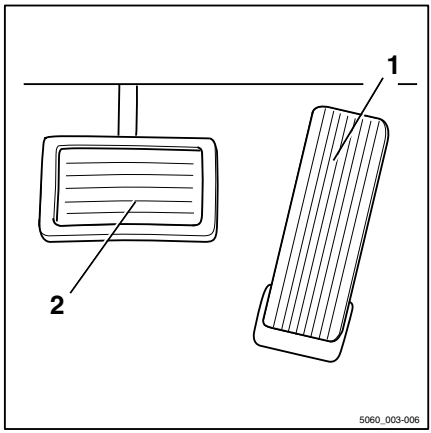

⚠ NEVARNOST

Obstaja nevarnost nesreče zaradi zmanjšane zavorne moči!

Zavorni učinek regeneracijske zavore morda ne zadostuje za zaviranje v sili.

– Za zaviranje v sili vedno uporabite zavorno stopalko (2).

Če je hitrost vožnje omejena ali je izbrana nasprotna smer vožnje, viličar zavira z regeneracijsko zavoro.

– Za aktiviranje sprostite stopalko za plin (1).

Viličar mora upočasniti in obmirovati.

– Če viličar ne upočasni, pritisnite zavorno stopalko (2).

Preverjanje delovne zavore

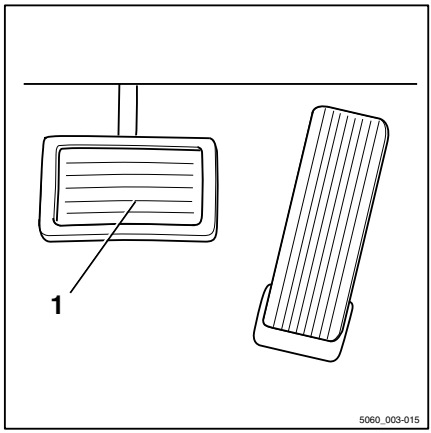

– Sprostite parkirno zavoro.

– Pritisnite zavorno stopalko (1).

Zaznati morate rahel hod stopalke in nato opazno točko pritiska pri zavori.

– Nenatovorjen viličar pospešite na praznem območju.

– Močno pritisnite na zavorno stopalko.

Viličar mora opazno zavirati.

Preverjanje parkirne zavore na naklonu ali rampi

⚠ NEVARNOST

Če se viličar začne premikati, obstaja smrtna nevarnost!

Če ni aktivirana parkirna zavora, lahko viličar povozi ljudi.

– Med tem pregledom ne izstopajte iz viličarja.

– Viličar zaustavite na strmem naklonu (npr. rampi) in aktivirajte parkirno zavoro.

Parkirna zavora mora viličar zadržati na naklonu.

Če se viličar začne premikati vzvratno kljub aktivirani parkirni zavori:

– Pritisnite zavorno stopalko in viličar zaustavite.

– Zavarujte viličar z zagozdami, da se ne začne premikati.

– Parkirno zavoro morajo preveriti in popraviti na pooblaščenem servisnem centru.

Preverjanje parkirne zavore na ravni površini

⚠ OPOZORILO

Obstaja nevarnost nesreče zaradi nagle upočasnitve.

Če aktivirate parkirno zavoro, viličar naglo upočasni.

– Pripnite si varnostni pas.

– Aktivirajte razpoložljive varovalne sisteme.

⚠ OPOZORILO

Ko je stikalo na ključ izklopljeno, električna pomoč pri zaviranju ne deluje.

Ko izklopite stikalo na ključ, se izklopi celoten električni sistem. Regeneracijska zavora ne bo delovala.

⚠ POZOR

Ko je stikalo na ključ izklopljeno, servovolan ne deluje.

Viličar je opremljen s hidravličnim servovolanom. Ko izklopite stikalo na ključ, se hidravlika izklopi. Krmilna moč se poveča s preostankom krmiljenja v sili.

– Krmilite z več moči.

– Poiščite dovolj veliko prazno območje, kjer ne boste nikogar ogrožali ali ovirali.

– Viličar pospešite do hitrosti hoje.

– S stikalom na ključ izklopite motor.

– Aktivirajte parkirno zavoro s potisnim gumbom za aktiviranje.

Parkirna zavora viličar počasi upočasni.

– Če želite hitreje zavreti, pritisnite in držite gumb aktivacijo dlje časa ali ga pritisnite večkrat zaporedoma.

Viličar mora upočasniti in obmirovati.

NAPOTEK

Motor z notranjim izgorevanjem je treba zagnati, če želite sprostiti parkirno zavoro.

– Če se viličar samo premika z izklopljenim motorjem in ne upočasni ali pa le rahlo upočasni, ga zaustavite z delovno zavoro.
– Zavarujte viličar z zagozdami, da se ne začne premikati.
– Parkirno zavoro morajo preveriti in popraviti na pooblaščenem servisnem centru.

Preverjanje delovanja krmilnega sistema ▷

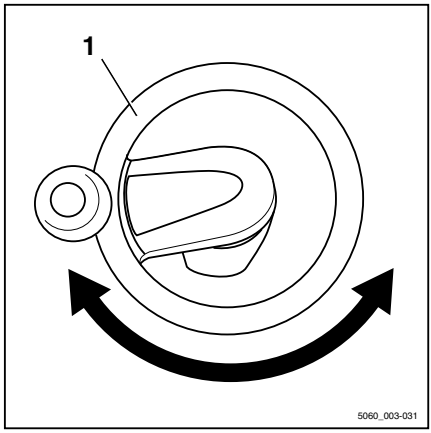

NEVARNOST

Če hidravlika ne deluje, obstaja nevarnost nesreče, saj so se spremenile značilnosti krmiljenja.

– Viličarja z okvarjenim krmilnim sistemom ne uporabljajte.

– Krmilite z volanom (1). Volana pri mirujočem vozilu ni mogoče obrniti za več kot dve širini prsta.

NAPOTEK

Če je viličar vklopljen in je volan obrnjen, je najvišja hitrost vožnje omejena. Omejitev hitrosti vožnje je odstranjena takoj, ko je volan obrnjen iz položaja zavijanja v položaj za vožnjo naravnost. Za to je potrebno volan obrniti za najmanj pol obrata.

Preverjanje funkcije samodejne postavitve nosilca v navpični položaj (različica)

POZOR

Obstaja nevarnost materialne škode zaradi trčenja dvižnega nosilca ob police ali druge predmete.

– Pred uporabo sistema pomoči za "samodejno postavitev nosilca v navpični položaj" zagotovite, da je viličar dovolj oddaljen od polic in drugih predmetov.

– Če želite preveriti delovanje samodejne postavitve nosilca v navpični položaj, naredite naslednje:

– Pritisnite programsko tipko .

Na zaslonu se prikaže simbol .

– Dvižni nosilec nagibajte nazaj, dokler ne doseže končnega položaja.

– Dvižni nosilec nagnite naprej.

Dvižni nosilec se mora zaustaviti v navpičnem položaju.

Samodejno postavitev nosilca v navpični položaj je dovoljeno uporabljati.

– Če se dvižni nosilec ne zaustavi v navpičnem položaju, ne uporabljajte sistema pomoči.

– V tem primeru se obrnite na pooblaščeni servisni center.

Preverjanje samodejne vlečne kljuke (različica)

⚠ OPOZORILO

Nevarnost ujetja ali stiska.

– Pred izvedbo kakršnih koli vzdrževalnih del na priklopu se prepričajte, da je ta zaprt.

– Ne segajte v odprt priklop.

NAPOTEK

Če je priklop priklopljen ali odklopljen več kot 2–3-krat na izmeno, ga morate znova podmazati z mazalko.

– Preverite, ali je spojni zatič (1) poškodovan.

– S priklopa odstranite umazanijo.

– Prepričajte se, da je zaprt spojni zatič vstavljen v pritrditveno odprtino (2).

Podmazovanje samodejne vlečne kljuke (različica) ▷

⚠ OPOZORILO

Nevarnost ujetja ali stiska.

– Pred vzdrževalnimi deli na priklopu tega obvezno zaprite. Glejte razdelke o samodejni vlečni kljuki v poglavju "Priklopnik in tovor".
– Ne segajte v odprt priklop.

NAPOTEK

Če je priklop priklopljen ali odklopljen več kot 2–3-krat na izmeno, ga morate vsak dan znova podmazati z mazalko.

NAPOTEK

Vlečno kljuko obvezno namastite po vsakem čiščenju. Uporabite mazalno mast, kot je navedeno v poglavju "Preglednica s podatki za vzdrževanje". Bolje je, da na vlečno kljuko pogosteje nanesete manjšo količino masti, kot veliko masti manj pogosto.

– Priklop znova podmažite z mazalkami. Število mazalk se lahko razlikuje glede na tip vlečne kljuke. Pri tem upoštevajte proizvajalčeva navodila za uporabo.
– Namastite spojni zatič (1) in območje okoli pritrditvene odprtine (2).

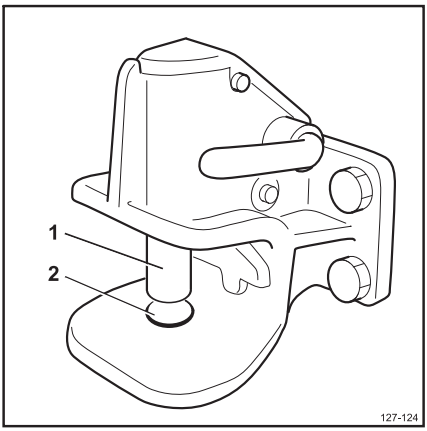

To je shematski prikaz vlečne kljuke. Podrobnosti o dejansko nameščeni vlečni kljuki se lahko razlikujejo.

Voznikovi sedeži

Nastavitev voznikovih sedežev MSG 65 in MSG 75

⚠ OPOZORILO

Obstaja nevarnost nesreče zaradi nenadne spremembe položaja sedeža ali naslonjala sedeža.

Nenamerna nastavitev sedeža ali naslonjala sedeža lahko privede do nenadzorovanega gibanja voznika. Krmiljenje in krmilne naprave je potem mogoče nenamerno aktivirati. To lahko povzroči nenadzorovano premikanje viličarja ali tovora.

– Med premikanjem viličarja **ne** prilagajajte sedeža ali naslonjala sedeža.
– Sedež in njegovo naslonjalo nastavite tako, da je omogočeno varno aktiviranje krmilnih naprav.
– Prepričajte se, da sta sedež in njegovo naslonjalo čvrsto nameščena.

⚠ OPOZORILO

Pri nekaterih različicah opreme je lahko prostor med glavo in streho omejen.

Pri teh različicah opreme mora biti razmik med voznikovo glavo in spodnjim robom pločevine strehe vsaj 40 mm.

NAPOTEK

Upoštevajte vsakršna dodatna navodila za uporabo sedeža.

⚠ OPOZORILO

Da bi zagotovili optimalno blaženje tresljajev sedeža, morate vzmetenje sedeža prilagoditi svoji telesni teži. S tem boste zaščitili svoj hrbet in ohranili svoje zdravje.

– Za preprečevanje nesreč na območju nagiba voznikovega sedeža ne sme biti nobenih predmetov.

Premikanje voznikovega sedeža

▷

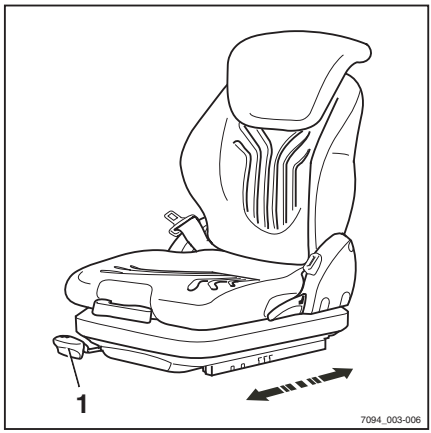

- Dvignite ročico (1) in jo zadržite.
- Potisnite voznikov sedež v želeni položaj.
- Sprostite ročico.
- Prepričajte se, da je voznikov sedež varno blokiran.

Nastavitev naslonjala sedeža

▷

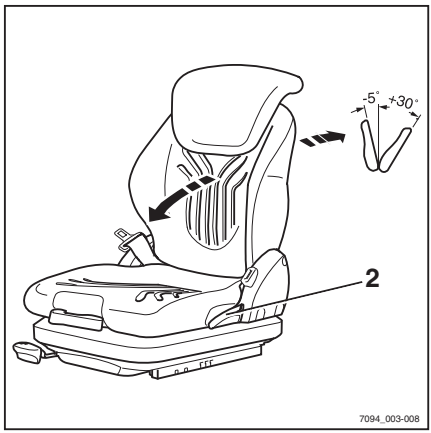

Naslonjala sedeža ne nastavljajte na silo.

- Dvignite ročico (2) in jo zadržite.
- Naslonjalo sedeža potisnite v želeni položaj.
- Sprostite ročico.
- Prepričajte se, da je naslonjalo sedeža varno blokirano.

NAPOTEK

Kot nagiba naslonjala sedeža nazaj je lahko omejen z zgradbo viličarja.

Nastavitev vzmetenja sedeža MSG 65/ MSG 75 ▷

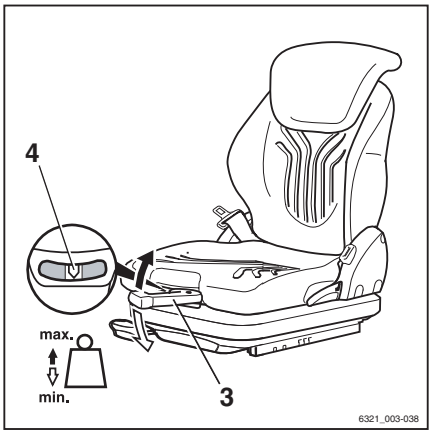

NAPOTEK

Voznikov sedež MSG 65/MSG 75 je zasnovan za osebe s telesno težo med 45 kg in 170 kg. Voznikov sedež je mogoče nastaviti v skladu s težo voznika. Da boste dosegli najboljšo nastavitev vzmetenja sedeža, ga nastavite, ko sedite na sedežu.

NAPOTEK

Sedež MSG 75 je opremljen z električnim zračnim vzmetenjem, ki ga aktivirate z električnim stikalom, in ne z ročico (3).

– Izvlecite ročico za nastavitev teže (3).

– Potiskajte jo navzgor ali navzdol, da nastavite težo voznika.

– Pred ponovnim dvigom vrnite ročico za nastavitev teže v začetni sredinski položaj (ko pride ročica v ta položaj, se zasliši klik).

– Ko končate nastavitev, ročico za nastavitev teže potisnite nazaj.

NAPOTEK

Pravilna teža voznika je izbrana, ko je puščica v sredinskem položaju kontrolnega okenca (4). Ko je dosežena najmanjša ali največja nastavitev teže, se sedež ne pomika več, tudi če uporabite ročico za nastavitev teže.

Nastavitev vzdolžnega vodoravnega vzmetenja (različica) ▷

Če je voznikov sedež opremljen z različico "vzdolžnega vodoravnega vzmetenja", dodatno vzmetenje sedeža blaži udarce v smeri vožnje. Aktivira se zaklepni vzvod (5), ki je levo od voznikovega sedeža, in zaklene vzdolžno vodoravno vzmetenje.

– Vzdolžno vodoravno vzmetenje zaklenete tako, da zaklepni vzvod (5) premaknete levo (A).

– Vzdolžno vodoravno vzmetenje aktivirate tako, da zaklepni vzvod (5) premaknete desno (B).

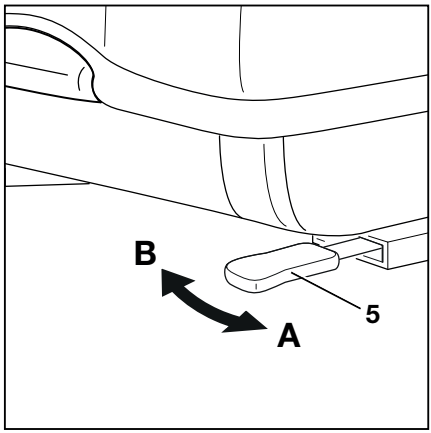

A Vzdolžno vodoravno vzmetenje je aktivirano
B Vzdolžno vodoravno vzmetenje je blokirano

NAPOTEK

Če je vzdolžno vodoravno vzmetenje blokirano, je udobje zaradi vzmetenja bistveno manjše. Udarci so veliko bolj opazni.

Nastavitev ledvene podpore (različica) ▷

NAPOTEK

Ledveno podporo je mogoče nastaviti tako, da ustreza liniji hrbtenice voznika. Z nastavitvijo ledvene podpore premaknete izbočeno podporno blazino v zgornji ali spodnji del naslonjala.

– Obrnite vrtljivi gumb (6) navzgor ali navzdol, da ledvena podpora doseže želeni položaj.

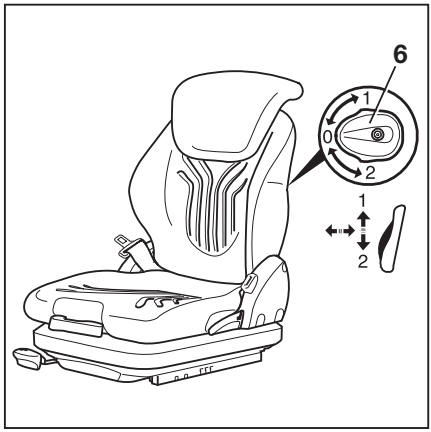

Nastavitev razširitve naslonjala (različica) ▷

– Razširitev naslonjala (7) nastavite tako, da ga izvlečete in potisnete v želeni položaj.

Za odstranitev razširitve naslonjala ga do konca izvlecite s sunkom.

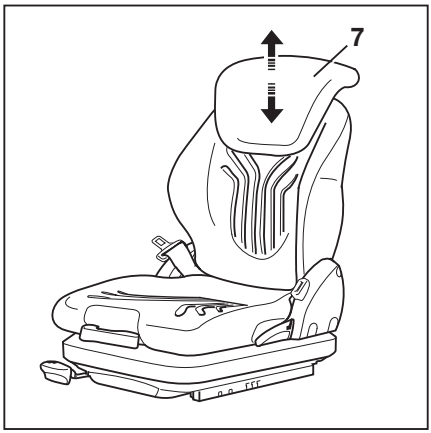

Vklop in izklop grelnika sedeža (različica) ▷

NAPOTEK

Grelnik sedeža deluje samo, kadar voznik sedi na voznikovem sedežu.

– Grelnik sedeža (8) vklopite in izklopite s stikalom.

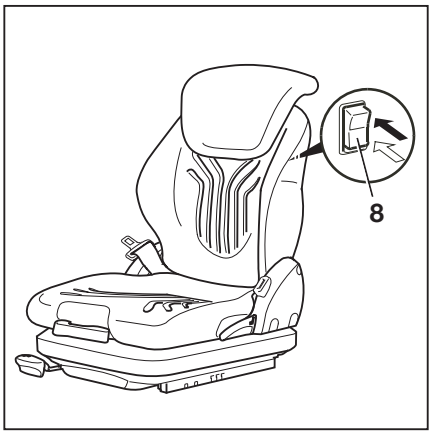

Vrtenje voznikovega sedeža v desno za vzvratno vožnjo (različica) ▷

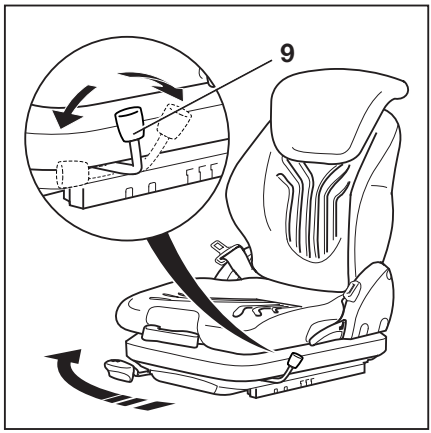

⚠ OPOZORILO

Obstaja nevarnost nesreče zaradi vrtenja stola.

Če se voznikov sedež vrti med premikanjem viličarja, bo položaj sedeža nestabilen.

– Voznikov sedež vrtite samo pri mirujočem viličarju.

Voznikov sedež lahko zavrtite v desno in s tem poenostavite vzvratno vožnjo. Optimizirani položaj sedeža pomeni, da vozniku ni treba tako močno sukati zgornjega dela telesa. S tem omogočite lažje gledanje v vzvratni smeri.

Če želite zavrteti sedež v desno za vzvratno vožnjo:

– Sedite na voznikov sedež.
– Če želite zavrteti sedež, potegnite ročico (9) nazaj in jo obdržite v tem položaju.
– Vrtite voznikov sedež v desno, dokler se ne zaustavi.
– Ročico (9) ponovno pomaknite naprej.
– Prepričajte se, da je voznikov sedež varno blokiran.

Vrtenje voznikovega sedeža v desno je namenjeno le vzvratni vožnji. Za vožnjo naprej morate voznikov sedež ponovno zavrteti nazaj v njegov položaj.

Če želite sedež zavrteti nazaj za vožnjo naprej:

– Če želite zavrteti sedež nazaj v prvotni položaj, potegnite ročico (9) nazaj in jo obdržite v tem položaju.
– Vrtite voznikov sedež v levo, dokler se ne zaustavi.
– Ročico (9) ponovno pomaknite naprej.
– Prepričajte se, da je voznikov sedež varno blokiran.

Nastavitev naslonjala za roke

⚠ NEVARNOST

Nenadno znižanje naslonjala za roke povzroči nenadzorovano premikanje voznika, zato obstaja nevarnost nesreče.

V takem primeru bi lahko prišlo do nenamerne uporabe volana ali krmilnih naprav, kar lahko privede do nenadzorovanega premikanja viličarja ali tovora.

– Naslonjala za roko ne nastavljajte med vožnjo.
– Naslonjalo za roko nastavite tako, da je omogočeno varno aktiviranje krmilnih naprav.
– Prepričajte se, da je naslonjalo za roke varno pritrjeno.

Nastavitev dolžine naslonjala za roko

▷

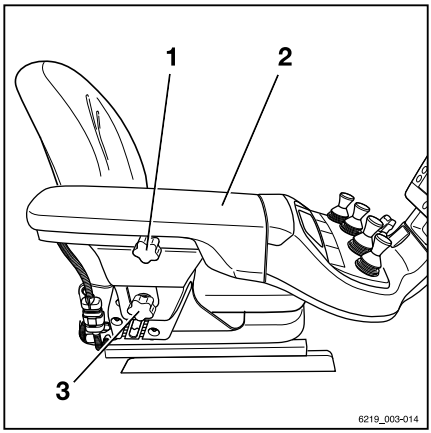

– Odvijte ročico prižemnega vijaka (1) tako, da jo obrnete levo.
– Naslonjalo za roko (2) premaknite v želeni položaj.
– Privijte ročico prižemnega vijaka tako, da jo zavrtite desno.
– Preverite, ali je naslonjalo za roko trdno pritrjeno.

Nastavitev višine naslonjala za roke

– Odvijte nastavitveno kolesce (3) tako, da ga zavrtite levo.
– Naslonjalo za roko (2) premaknite v želeni položaj.
– Nato nastavitveno kolesce privijte tako, da ga zavrtite desno.
– Preverite, ali je naslonjalo za roko trdno pritrjeno.

Vzdolžno vodoravno vzmetenje (različica)

Če je voznikov sedež opremljen z različico "vzdolžnega vodoravnega vzmetenja", dodatno vzmetenje sedeža blaži udarce v smeri vožnje.

Vzdolžna nastavitev sedeža

Kot pri standardnem voznikovem sedežu, se lahko z ročico (1) na sprednji desni strani voznikovega sedeža ta nastavi po dolžini.

– Če želite odkleniti voznikov sedež, potegnite ročico (1) in jo pridržite.

– Potisnite voznikov sedež v želeni položaj.

– Če želite znova zakleniti voznikov sedež, sprostite ročico (1).

– Previdno pomaknite sedež nazaj in naprej, da se zaklene.

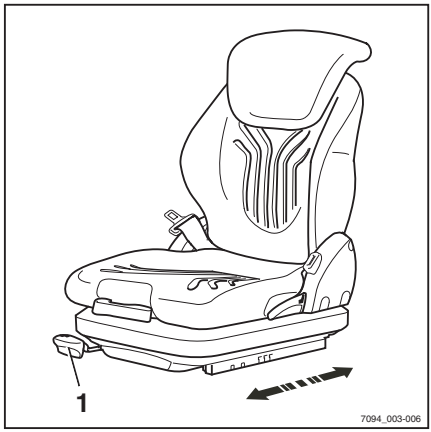

Nastavitev vzdolžnega vodoravnega vzmetenja (različica)

Če je voznikov sedež opremljen z različico "vzdolžnega vodoravnega vzmetenja", dodatno vzmetenje sedeža blaži udarce v smeri vožnje. Aktivira se zaklepni vzvod (5), ki je levo od voznikovega sedeža, in zaklene vzdolžno vodoravno vzmetenje.

– Vzdolžno vodoravno vzmetenje zaklenete tako, da zaklepni vzvod (5) premaknete levo (A).

– Vzdolžno vodoravno vzmetenje aktivirate tako, da zaklepni vzvod (5) premaknete desno (B).

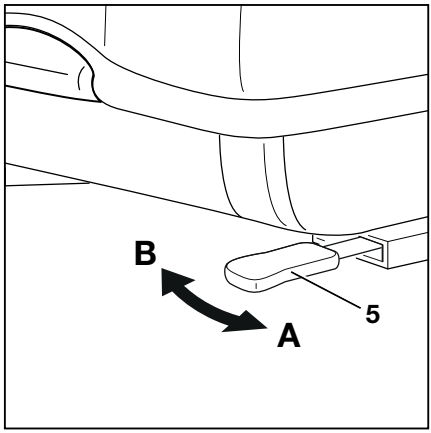

A Vzdolžno vodoravno vzmetenje je aktivirano
B Vzdolžno vodoravno vzmetenje je blokirano

NAPOTEK

Če je vzdolžno vodoravno vzmetenje blokirano, je udobje zaradi vzmetenja bistveno manjše. Udarci so veliko bolj opazni.

Varnostni pas

NEVARNOST

Obstaja nevarnost telesnih poškodb, če se viličar prevrne.

Kljub uporabi ustreznega varovalnega sistema ostaja tveganje, da se voznik poškoduje, če se viličar prevrne.

Možnost telesnih poškodb lahko zmanjšate, če istočasno uporabljate varovalni sistem in varnostni pas.

Varnostni pas dodatno varuje pred posledicami trčenja in padca z rampe za tovornjake.

– Priporočilo: pri uporabi viličarja na rampi za tovornjake si poleg tega, da uporabljate voznikovo kabino, ograjo ali varovalo, pripnite tudi varnostni pas.

NEVARNOST

Samo varnostna cevasta vrata, varovali in voznikova kabina (različice) z zaprtimi pritrjenimi vrati predstavljajo varovalni sistem voznika. Plastična vrata (zaščita pred vremenskimi vplivi) niso varovalni sistem.

Če vrata odprete ali odstranite, morate uporabiti drug ustrezen varovalni sistem (npr. varnostni pas).

Pripenjanje varnostnega pasu

▷

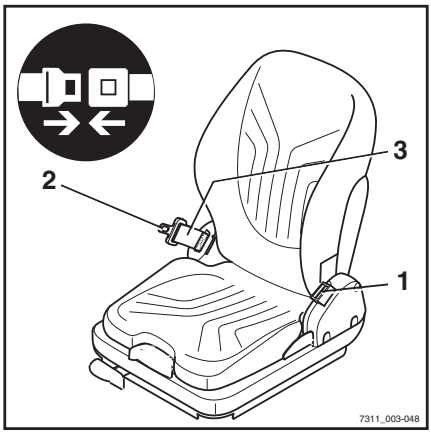

NEVARNOST

Vožnja brez pripetega varnostnega pasu je smrtno nevarna!

Če voznik ne pripne varnostnega pasu in če se viličar prevrne ali trči v oviro, lahko voznika vrže iz viličarja. Voznik lahko zdrsne pod vozilo ali trči v oviro.

– Pred vsako vožnjo si pripnite varnostni pas.
– Varnostnega pasu med pripenjanjem ne zvijajte.
– Varnostni pas uporabljajte samo za varovanje ljudi!
– Okvare naj odpravi pooblaščeni servisni center.

NAPOTEK

Zaskočnik varnostnega pasu ima stikalo. Če pas ni pripet, se zgodi naslednje:

- *Na zaslonu z upravljalno enoto se prikaže sporočilo* `Pripnite varnostni pas` .
- *Viličar ne pelje hitreje kot 4 km/h.*
- *Hidravlične funkcije so blokirane.*

NAPOTEK

Pri eni različici viličarja ni mogoče voziti, če niste pripeti z varnostnim pasom. Na zaslonu se izpiše sporočilo `Pripnite varnostni pas` .

– Varnostni pas (3) enakomerno povlecite iz navijalnega bobna in ga napeljite prek stegen tesno ob telesu.

NAPOTEK

Sedite čim bolj nazaj, da ste s hrbtom naslonjeni na naslonjalo sedeža. Samodejni sistem blokiranja dopušča zadostno svobodo gibanja na sedežu.

– Jeziček pasu (2) potisnite v zaskočnik varnostnega pasu (1).

– Preverite napetost varnostnega pasu. Pas se mora tesno prilegati telesu.

Posebna funkcija viličarjev s kabino (različica)

Če ima viličar kabino (različica), ima vgrajeno tipalo vrat kabine. Če varnostni pas ni pripet in vrata kabine niso zaprta, je hitrost vožnje omejena na 4 km/h. Na zaslonu se prikaže sporočilo `Zaprite vrata kabine ali pripnite pas !` .

NAPOTEK

Pri eni različici viličarja ni mogoče voziti, če so vrata kabine odprta. Na zaslonu se prikaže sporočilo `Zaprite vrata kabine !` .

Posebna funkcija viličarjev z varovalnim sistemom HSR (različica)

Če oporni nosilec ni zaprt, se na zaslonu pojavi sporočilo `Zaprite varovalni sistem` 🔓.

Pripenjanje na strmem klancu

▷

Samodejni zaklepni mehanizem preprečuje, da bi pas lahko izvlekli, ko je viličar na strmem naklonu. Varnostnega pasu ni mogoče izvleči iz navijalnega bobna varnostnega pasu.

– Počasi se premaknite s klanca.

– Pripnite si varnostni pas.

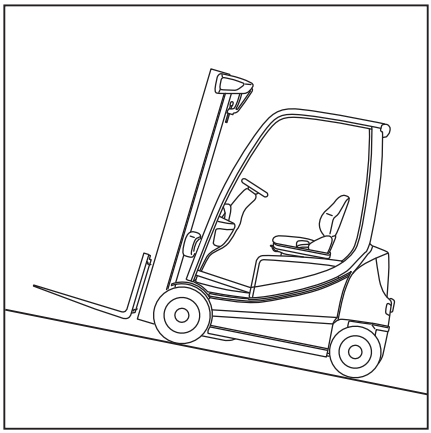

Odpenjanje varnostnega pasa

– Pritisnite rdeči gumb (4) na zaskočniku varnostnega pasu (1). ▷

– Z roko počasi vrnite jeziček pasu v navijalni boben.

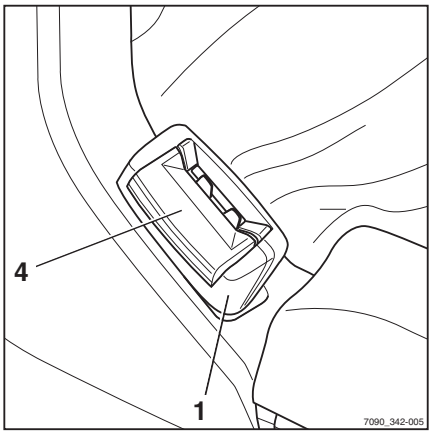

NAPOTEK

Počakajte, da se varnostni pas počasi navije. Če se jeziček zadene ob ohišje, se lahko sproži samodejni zaklepni mehanizem. Varnostnega pasu ne boste mogli več izvleči z običajno silo.

– Z večjo silo izvlecite varnostni pas približno 10 do 15 mm iz navijalnega bobna, da sprostite zaklepni mehanizem.

– Počakajte, da se varnostni pas znova počasi navije.

– Varnostni pas zaščitite pred umazanijo (npr. tako, da ga prekrijete).

Nedelovanje zaradi mraza

– Če zaskočnik varnostnega pasu ali navijalni boben varnostnega pasu zamrzneta, ju odmrznite in temeljito posušite vse dele.

S tem preprečite, da bi deli znova zamrznili.

⚠ POZOR

Vročina lahko poškoduje varnostni pas.

Zaponka ali navijala pri odmrzovanju ju ne izpostavljajte preveliki vročini.

– Za odmrzovanje ne uporabljajte zraka, toplejšega od 60 °C.

Pre-Shift Check

Opis možnosti Pre-Shift Check (različica)

Pre-Shift Check je vodeni dialog na zaslonu z upravljalno enoto. Poleg tega vozniku pomaga tudi pri izvajanju potrebnih "vizualnih pregledov in preverjanja delovanja" pred vsakodnevno rabo. Po vklopu viličarja mora voznik odgovoriti na vprašanja o stanju viličarja z `Da` ali `Ne`.

Medtem so funkcije viličarja na voljo z omejitvami. Omejena je hitrost vožnje in hidravlične funkcije.

Za pripravo viličarja na uporabo lahko pooblaščeni servisni center sestavi Pre-Shift Check iz kataloga vprašanj po posvetu z vodjo voznega parka. Če katalog vprašanj ni bil sestavljen, se privzeto shrani samo vprašanje `Ali je viličar pripravljen za uporabo?`

Če je odgovor na vprašanje "Ne", se vnos shrani v zgodovino. Privzeto se v tem primeru ne shrani nobena omejitev funkcij viličarja. Pooblaščeni servisni center lahko to vprašanje zamenja z vprašanjem iz kataloga vprašanj.

Poleg tega ima vodja voznega parka tudi naslednje možnosti:

- Vodja voznega parka si lahko rezultate vseh pregledov ogleda v možnosti `Zgodovina`.
- Vodja voznega parka lahko določi začetek izmene za tri različne izmene. Pre-Shift Check je treba opraviti, ko se te izmene začnejo.

  Če je viličar opremljen s sistemom "FleetManager", so izmene določene v vmesniku FleetManager. Oglejte si ustrezna navodila za uporabo.
- Če so zaradi negativnega rezultata testa funkcije viličarja omejene, lahko vodja voznega parka te omejitve ponastavi.
- Vodja voznega parka lahko določi zaporedje vprašanj.

Postopek

– Viličar vklopite.

Privzeto se prikaže vprašanje `Ali je viličar pripravljen za uporabo?` To vprašanje ni povezano z morebitnimi omejitvami funkcij viličarja. Pooblaščeni servisni center lahko to vprašanje zamenja z vprašanjem iz kataloga vprašanj.

Pojavi se naslednje vprašanje.

Za nekatera vprašanja je treba izvesti test delovanja, kot denimo test delovanja osvetlitve. ▷

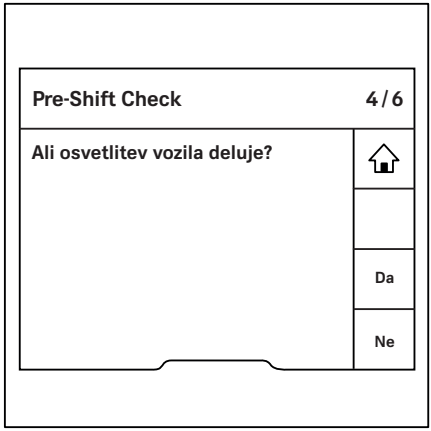

NAPOTEK

Simbol za glavni prikaz ⌂ se pokaže samo, kadar je treba test znova izvesti.

– Za dostop do glavnega prikaza pritisnite gumb za glavni prikaz ⌂ ali programsko tipko ⌂.

Na glavnem zaslonu se pojavi sporočilo `Za izvedbo pregleda pred začetkom pritis.` ↺.

To pomeni, da je Pre-Shift Check še vedno aktiven in da so funkcije viličarja omejene.

– Za potrditev sporočila pritisnite programsko tipko ☑.

– Vklopite in preverite funkcijo, ki jo želite testirati, na primer osvetlitev.

– Pritisnite gumb za nazaj ↩ za vrnitev v Pre-Shift Check. ▷

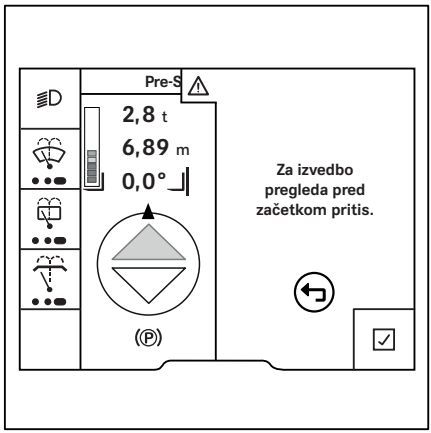

– Odgovorite na vprašanje glede na rezultat preverjanja funkcije.

Pojavi se naslednje vprašanje.

NAPOTEK

Če ni bilo sestavljeno nobeno vprašanje glede pregleda Pre-Shift Check, se vprašanje `Ali je viličar pripravljen za uporabo?` *se prikaže na zaslonu.*

Če morate viličar za test premakniti, denimo v primeru testiranja zavor, lahko parkirno zavoro preprosto sprostite. Prikaže se sporočilo

`Za izvedbo pregleda pred začetkom pritis.` ⟲. Viličar se lahko premika z zmanjšano hitrostjo. Ko je parkirna zavora ponovno aktivirana, se ponovno prikaže Pre-Shift Check.

Ob zaključku pregleda so funkcije viličarja omejene v primeru, da so bile prilagojene glede na negativni rezultat preverjanja. Sporočilo `Preg. pred zač.: omejitev viličarja aktivna` kaže na to, da so funkcije viličarja omejene. Dokler so funkcije viličarja omejene, na začetku nove izmene ni več zahtevan noben dodaten Pre-Shift Check. Preverjanje se ponovno zahteva šele, ko je vodja voznega parka ponastavil omejitve.

Vsa vprašanja

NAPOTEK

V tem katalogu vprašanj so vprašanja o različnih tipih industrijskih viličarjev. V njem so tako lahko tudi vprašanja, ki ne veljajo za vaš industrijski viličar.

Pooblaščeni servisni center lahko s pomočjo tega kataloga vprašanj sestavi Pre-Shift Check med pripravo na uporabo:

Ali so vilice poškodovane (npr. ukrivljene ali zvite)?
Ali so vilice varno nameščene in varovala nepoškodovana?
Valjčne proge na dviž. nosilcu/ogr. za dvig dovolj namašč.?
Ali so verige za dvig poškodovane?
Ali so verige za dvig dovolj napete in enakomerno obremenjene?
Ali so vsi priključki varno nameščeni in nepoškodovani? Ali delujejo?
Ali vidno iztekajo tekočine (npr. olje, gorivo)?
Ali so kolesa poškodovana? Ali so obrabljena onkraj dovoljenih meja?
Ali je tlak v pnevmatikah zadosten?
Ali je voznikova varnostna streha poškodovana?
Ali je območje vstopa ali nog zakrito ali spolzko?
Ali so okna čista, nepoledenela in nepoškodovana?
Ali so servisne lopute varno zaprte?
Ali so vrata/pokrov akumulatorja nepoškodovana in varno zaprta?
Ali je zaklep akumulatorja na voljo, ni poškodovan in je zaprt?
Ali je vtič akumulatorja umazan ali poškodovan (npr. deformirano ohišje, razjedeni kontakti)?

Ali je vlečna naprava poškodovana?
Ali je tabla nosilnosti na voljo, ni poškodovana in je berljiva?
Ali je sistem za zadrževanje voznika poškodovan?
Ali hupa deluje?
Ali osvetlitev vozila deluje?
Ali opozorilne luči delujejo?
Ali je protistatični trak na voljo in je dovolj ozemljen?
Ali je razelektritvena elektroda na voljo in je čista?
Ali parkirna zavora deluje brezhibno?
Ali delovna zavora deluje brezhibno?
Ali krmiljenje deluje brezhibno?
Ali zasilni izklop deluje?
Ali je akumulator umazan ali opazno poškodovan?
Ali so vse table z navodili in nalepke na voljo in berljive?
Ali je varovalna mreža za tovor poškodovana?
Ali stopalka za plin deluje brezhibno?
Ali je prostor za motor zakrit ali so v njem tujki?
Ali je ogrodje za dvig ali so nosilci vilic vidno poškodovani?
Ali delovna hidravlika deluje brezhibno glede na oznake?
Ali so ogledala umazana ali poškodovana?
Ali je posoda za gorivo ali njene namestitve vidno poškodovane?
Ali se pri uporabi vozila za talni transport pojavijo nenavadni zvoki?
Ali so vidne kakšne druge poškodbe na vozilu?
Ali naprava za brisanje stekla deluje?
Ali je pokrov motorja nepoškodovan in varno zaprt?

Če vprašanja za Pre-Shift Check niso bila sestavljena, je ob dobavi prikazana začetna konfiguracija.

Določanje zaporedja vprašanj

Vprašanja za preverjanje Pre-Shift Check je mogoče opredeliti v naključnem vrstnem redu ali pa v fiksnem vrstnem redu.

Priporočamo naključni vrstni red, saj voznik tako pozorneje prebere vprašanja. Tako se izloči rutinski vidik preverjanja.

– Aktivirajte možnost "Dovoljenje za dostop za vodjo voznega parka".

– Pritiskajte programsko tipko `Serviser` ▷.

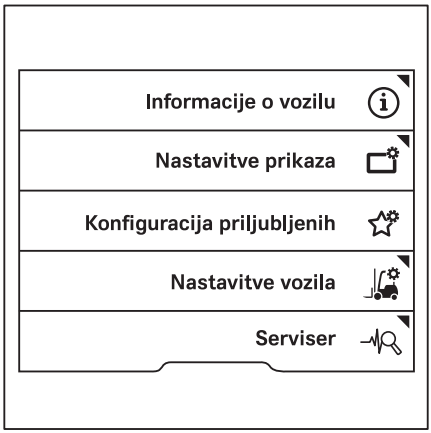

– Pritiskajte tipki za pomikanje △ ▽, dokler se ne pojavi meni `Pre-Shift Check`. ▷
– Pritisnite programsko tipko `Pre-Shift Check`.

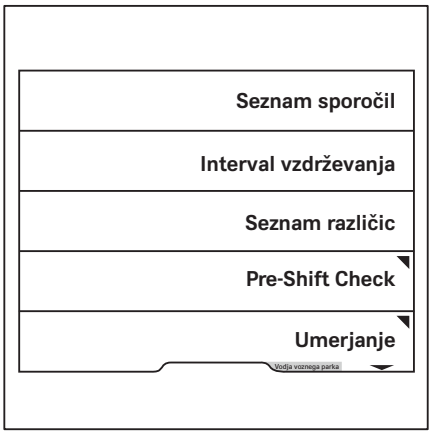

Pojavi se meni `Pre-Shift Check`. ▷

– Pritisnite programsko tipko `Zaporedje vprašanj`.

S pritiskom na programsko tipko boste lahko izbrali naključni ali fiksni vrstni red vprašanj. ▷

Oranžna aktivacijska vrstica vam prikaže trenutni izbor.

– Za dostop do glavnega prikaza pritisnite gumb za glavni prikaz ⌂.

Prikaz zgodovine

Upravitelj voznega parka lahko prikaže zgodovino Pre-Shift Check.

– Aktivirajte možnost "Dovoljenje za dostop za vodjo voznega parka".

– Pritiskajte programsko tipko `Serviser` ▷.

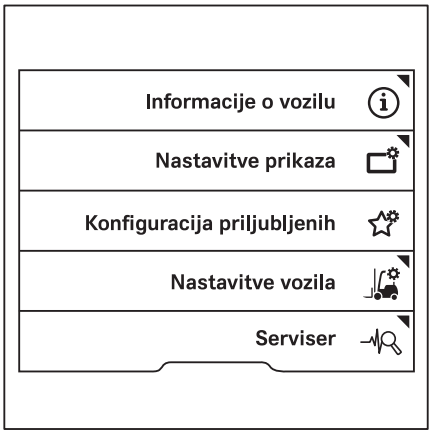

– Pritiskajte tipki za pomikanje △ ▽, dokler se ne pojavi meni `Pre-Shift Check`. ▷
– Pritisnite programsko tipko `Pre-Shift Check`.

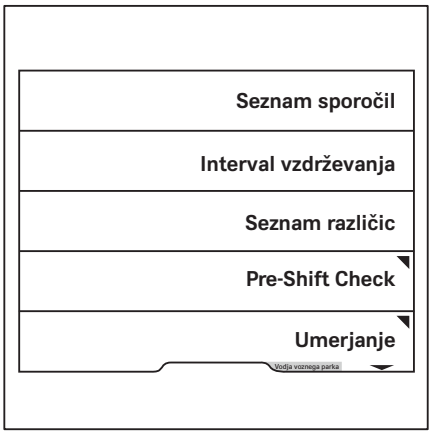

Pojavi se meni `Pre-Shift Check`. ▷

– Pritisnite programsko tipko `Zgodovina`.

Odpre se prikaz Pre-Shift Check `results`. ▷

Na tem zaslonu so prikazana vsa preverjanja in vprašanja, na katera ste odgovorili, pa tudi datum in čas, ko ste nanje odgovorili.

Če si želite ogledati več rezultatov, pritisnite gumbe za pomikanje △ ▽.

– Če se želite vrniti v prejšnji meni, pritisnite programsko tipko ☑.

– Za dostop do glavnega prikaza pritisnite gumb za glavni prikaz ⌂.

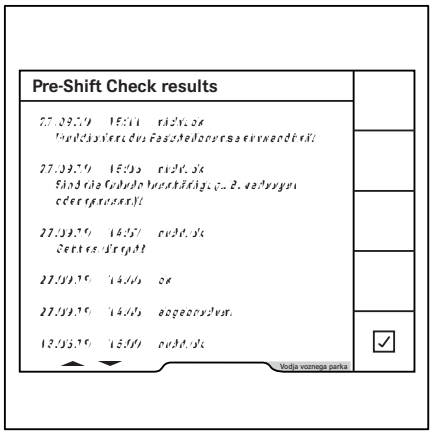

Določanje začetka izmene

Kot standardna nastavitev po zagonu se možnost Pre-Shift Check vedno zahteva 24 ur po tem, ko je bilo opravljeno zadnje preverjanje. Upravitelj voznega parka lahko opredeli do tri izmene in ure, ko se te izmene začnejo. Nato se bo možnost Pre-Shift Check vedno zahtevala ob tem določenem času.

NAPOTEK

Če je viličar je opremljen s sistemom "Fleet-Manager", so izmene določene v vmesniku FleetManager. Oglejte si ustrezna navodila za uporabo.

– Aktivirajte možnost "Dovoljenje za dostop za vodjo voznega parka".

– Pritiskajte programsko tipko `Serviser` ▷.

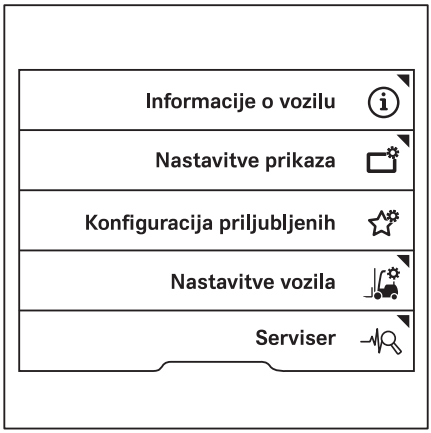

– Pritiskajte tipki za pomikanje △ ▽, dokler se ne pojavi meni `Pre-Shift Check`. ▷

– Pritisnite programsko tipko `Pre-Shift Check`.

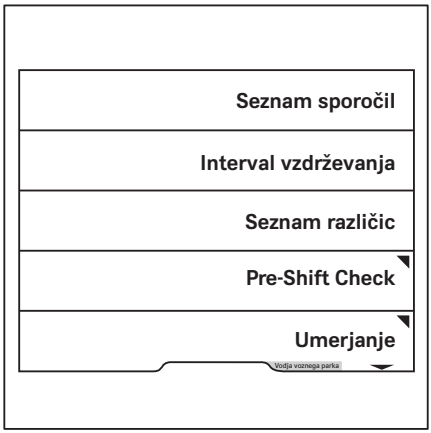

Pojavi se meni `Pre-Shift Check`. ▷

– Pritisnite programsko tipko `Začetek izmene`.

V tem meniju lahko prikličete izmeno, ki jo želite opredeliti, in uro, ko se omenjena izmena začne. ▷

Oranžna aktivacijska vrstica označuje izmene, ki so aktivirane.

– Če želite urediti izmeno, pritisnite ustrezno programsko tipko.

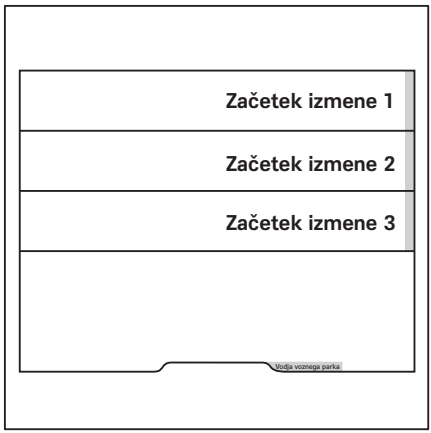

Pre-Shift Check

V tem meniju lahko določite začetek izmene. ▷

– S programskimi tipkami `od 0 do 9` vnesite čas.

– `Shranite` z gumbom ☰.

Začetek izmene je zdaj določen. Za ta začetek izmene se bo sedaj vedno zahtevala izvedba Pre-Shift Check.

Prikaz se vrne na prejšnji meni.

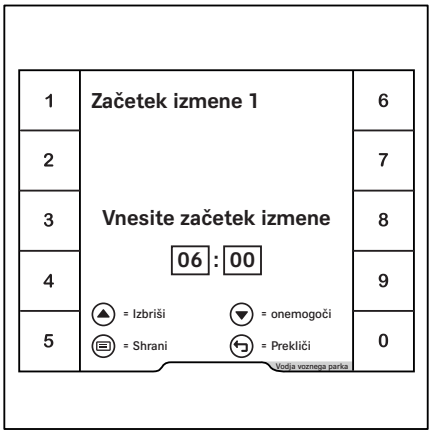

– Če želite deaktivirati določeni začetek izmene, izberite zadevno izmeno. ▷

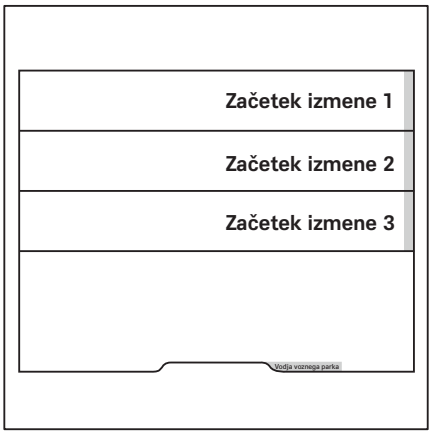

– Za deaktivacijo izmene pritisnite gumb za pomikanje ▽.

– Za potrditev pritisnite gumb ☰.

Čas je prikazan v sivi barvi.

Izmena je deaktivirana. Prikaz se vrne na prejšnji meni. Ob tej izmeni ni aktivacijske vrstice.

– Za `preklic` pritisnite gumb za nazaj ↩.

– Za dostop do glavnega prikaza pritisnite gumb za glavni prikaz ⌂.

Ponastavljanje omejitev viličarja

Če so funkcije viličarja omejene zaradi preverjanj, katerih rezultati so bili slabi, lahko vodja voznega parka omenjene omejitve ponastavi. Vodja voznega parka lahko to stori tudi, če je določena predhodno odkrita težava na viličarju odpravljena.

– Aktivirajte možnost "Dovoljenje za dostop za vodjo voznega parka".

– Pritiskajte programsko tipko `Serviser`.

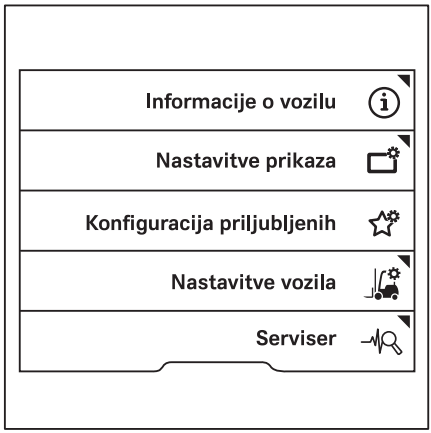

Pre-Shift Check

– Pritiskajte tipki za pomikanje △ ▽, dokler se ne pojavi meni `Pre-Shift Check`. ▷

– Pritisnite programsko tipko `Pre-Shift Check`.

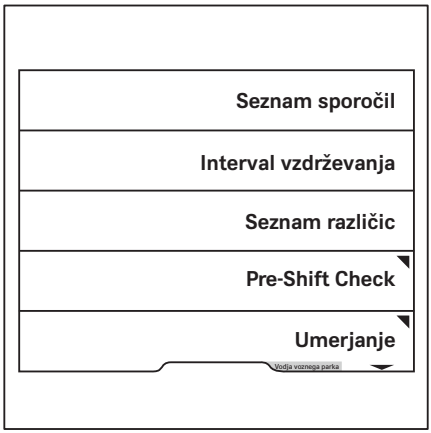

Pojavi se meni `Pre-Shift Check`. ▷

– Pritisnite programsko tipko `Ponastavi omejitev`.

Pojavi se vprašanje, ali želite ponastaviti omejitve viličarja. ▷

– Za potrditev pritisnite programsko tipko ☑.

Zdaj so funkcije viličarja na voljo v celotnem obsegu. Prikaz se vrne na prejšnji meni.

– Za preklic pritisnite programsko tipko ☒.

Funkcije viličarja bodo ostale omejene. Prikaz se vrne na prejšnji meni.

– Za dostop do glavnega prikaza pritisnite gumb za glavni prikaz ⌂.

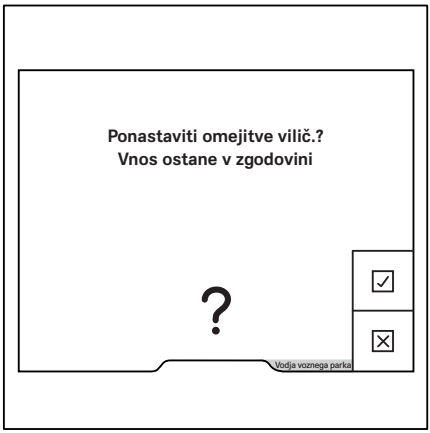

Profili voznikov

Profili voznikov (različica) ▷

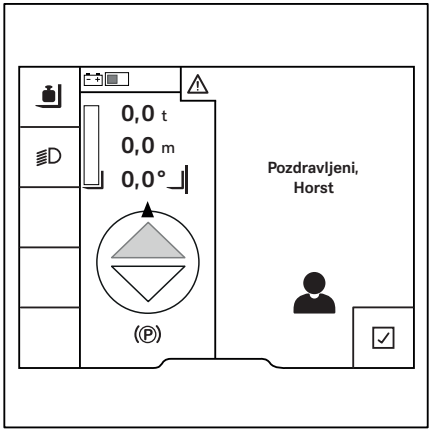

Ta različica omogoča ustvarjanje največ desetih posameznih profilov voznikov. Sistem po prijavi pozdravi voznika z izbranim imenom. Ko pritisnete programsko tipko ✓, se prikaže glavni zaslon.

Če je viličar opremljen z različico "Dovoljenje za dostop s kodo PIN" ali sistemom "FleetManager", je te profile voznikov mogoče povezati z ustrezno različico.

V profilu voznika je mogoče shraniti naslednje nastavitve:

- Jezik
- Priljubljene
- Konfiguracija vrstice stanja
- Konfiguracija programov vožnje A in B

Poleg tega je ob naslednji prijavi uporabnika v ta profil voznika mogoče znova priklicati stanja delovanja, ki so shranjena za nazadnje izbrani profil voznika.

- Izbrani programi vožnje od 1 do 3
- Dinamika obremenitve
- Učinkovitost in načini vožnje (Blue-Q/način hitrega pospeševanja)

Če se z različico "Dovoljenje za dostop s kodo PIN" ali različico s sistemom "FleetManager" prijavi voznik brez obstoječega profila voznika, se ustvari profil voznika. Ta profil voznika ustreza nastavitvam ob dostavi viličarja.

Če viličar ni opremljen s tema različicama, morajo vozniki ročno izbrati svoje profile.

Vse spremembe nastavitev, ki jih vnesejo prijavljeni vozniki, se shranijo. Te spremembe bodo na voljo ob naslednji prijavi voznika.

Izbira profilov voznikov

Če je viličar opremljen z različico "Dovoljenje za dostop s kodo PIN" ali "FleetManager", je ustrezni profil voznika aktiven po prijavi. Če viličar ni opremljen s tema različicama, morajo vozniki svoje profile izbrati ročno.

NAPOTEK

Dostop do menija nastavitev je na voljo samo, če viličar miruje in je aktivirana parkirna zavora. Če parkirno zavoro prekmalu sprostite, se meni za nastavitve zapre.

– Viličar zaustavite.

– Aktivirajte parkirno zavoro.

– Pritisnite gumb ☰.

– Pritisnite programsko tipko ⚙.

– Pritisnite programsko tipko `Profili voznikov` 👤.

▷

Oranžna aktivacijska vrstica vam prikaže trenutni izbor.

– Pritisnite programsko tipko za zahtevani profil voznika.

Profil voznika je aktiven. Sistem pozdravi voznika z izbranim imenom ob naslednjem zagonu viličarja.

▷

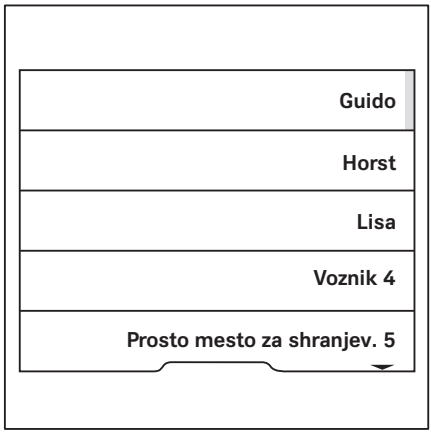

Ustvarjanje profilov voznikov

Vodja voznega parka in voznik lahko ustvarita po deset profilov voznikov.

NAPOTEK

Če je viličar opremljen z različico "Dovoljenje za dostop s kodo PIN" ali sistemom "FleetManager", se profil voznika ustvari samodejno ob prvi prijavi.

– Aktivirajte parkirno zavoro.

– Pritisnite gumb ☰.

– Pritisnite programsko tipko ⚙.

– Pritisnite programsko tipko `Profili voznikov` 👤.

V tem meniju je dovolj prostora za shranjevanje desetih profilov voznikov.

– Pritisnite programsko tipko za zahtevano mesto shranjevanja.

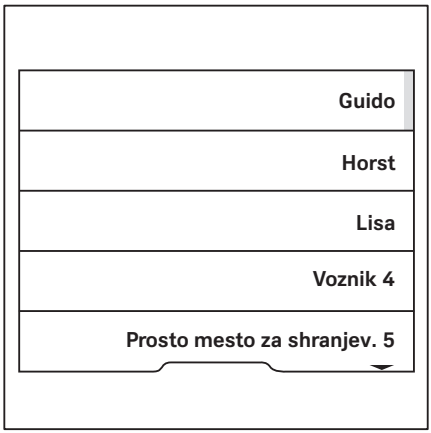

NAPOTEK

Mesta shranjevanja, ki ne vsebujejo profila voznika, bodo označena kot `Prosto mesto za shranjev.`

Prikaže se meni `Ime voznika`. ▷

– S programskimi tipkami vnesite želeno ime.

– Za potrditev pritisnite gumb ☰.

Profil voznika je aktiven. Po naslednji prijavi bo sistem pozdravil voznika z izbranim imenom.

Vse spremembe nastavitev, ki jih vnesejo prijavljeni vozniki, se shranijo. Te spremembe bodo na voljo ob naslednji prijavi voznika.

Preimenovanje profilov voznikov

Profile voznikov je mogoče preimenovati. Vozniki lahko preimenujejo samo lastni profil voznika. Vodja voznega parka ima dovoljenje za dostop za preimenovanje vseh profilov voznikov.

Preimenovanje s strani voznika

– Aktivirajte parkirno zavoro.

– Pritisnite gumb ☰.

– Pritisnite programsko tipko ⚙.

– Pritisnite programsko tipko `Nastavitve vozila` ⚙.

– Pritisnite programsko tipko `Preimenovanje profilov voznikov`. ▷

Prikaže se meni `Ime voznika`. ▷

– S programskimi tipkami vnesite želeno ime.

– Za potrditev pritisnite gumb ▤.

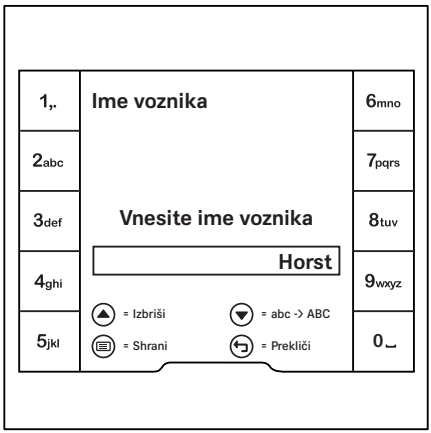

Preimenovanje s strani vodje voznega parka

– Aktivirajte možnost "Dovoljenje za dostop za vodjo voznega parka".

– Pritisnite programsko tipko `Nastavitve vozila`.

– Pritisnite programsko tipko `Upravljanje profila voznika`. ▷

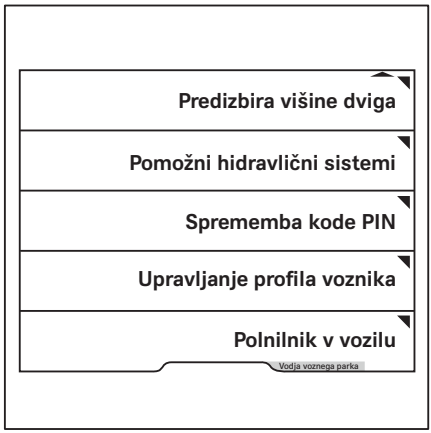

– Pritisnite programsko tipko `Preimenovanje profilov voznikov`. ▷

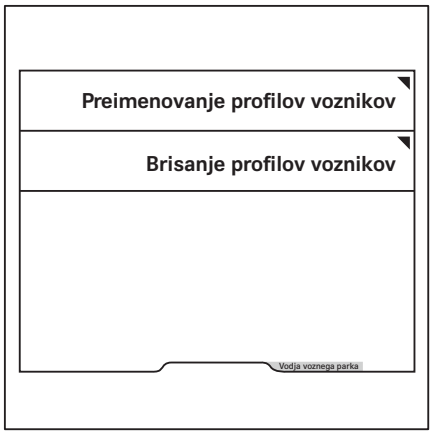

Prikaže se meni `Ime voznika`. ▷

– S programskimi tipkami vnesite želeno ime.

– Za potrditev pritisnite gumb ☰.

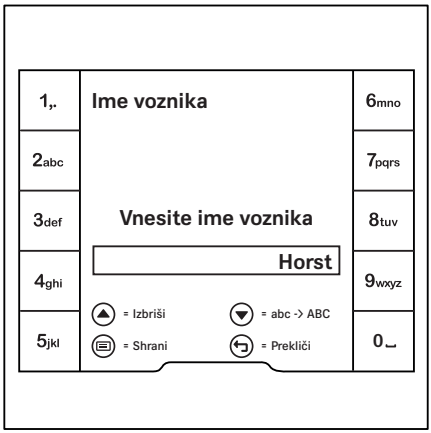

Brisanje profilov voznikov

Vodja voznega parka ima dovoljenje za dostop za brisanje profilov voznikov.

– Aktivirajte možnost "Dovoljenje za dostop za vodjo voznega parka".

– Pritisnite programsko tipko `Nastavitve vozila`.

– Pritisnite programsko tipko `Upravljanje profila voznika`. ▷

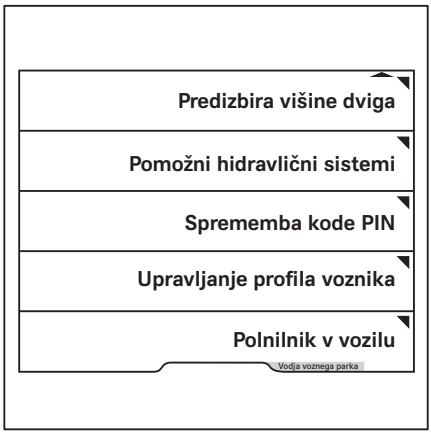

– Pritisnite programsko tipko `Brisanje profilov voznikov`. ▷

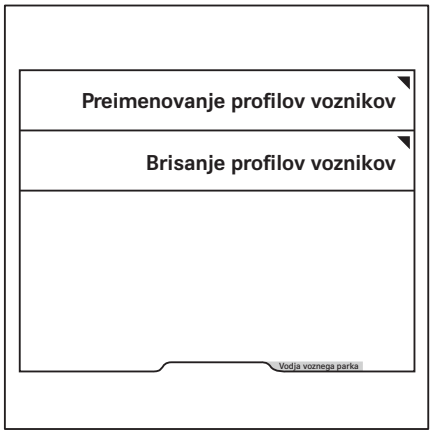

– Pritisnite programsko tipko, če želite izbrisati profil voznika. ▷

Profil voznika se izbriše.

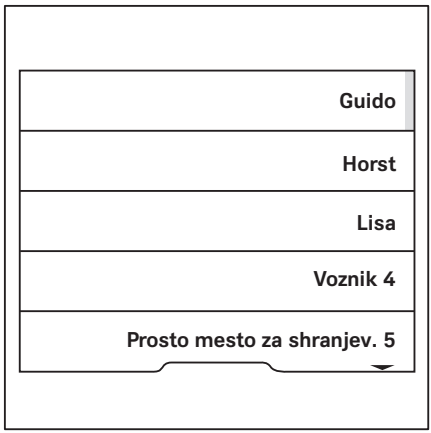

Vklop in zagon

Ogrevanje motorja (različica)

Funkcija

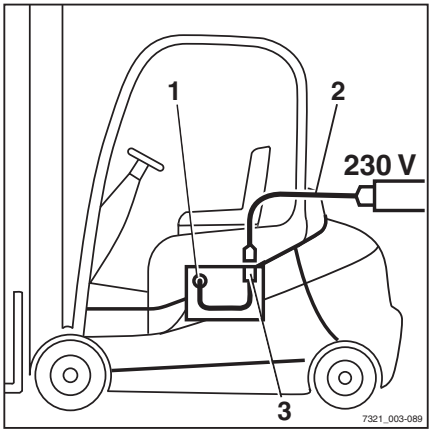

Pri temperaturi okolja pod ledišičem je ogret motor lažje zagnati. Akumulator zaganjalnika je zaščiten. Motor porabi manj goriva.

Pri izvedbi viličarja s funkcijo za ogrevanje motorja je grelna palica (1), ki je priključena na vgrajeni konektor (3) v prostoru za motor, nameščena v hladilnem sistemu motorja z notranjim izgorevanjem.

S priklopom priključnega kabla (2) (230 V) vklopite grelno palico. Aktivirana grelna palica segreje hladilno sredstvo. Čas ogrevanja je odvisen od temperature okolja. Čas ogrevanja je najmanj 2 uri.

Ogrevanje motorja je varno neprekinjeno uporabljati. Regulacija temperature preprečuje segrevanje hladilnega sredstva nad 58 °C.

Ogrevanje motorja

⚠ POZOR

Ogrevanje lahko poškoduje grelno palico.

Onesnaževalci, kot so umazanija, led, zrak ali tesnilna zmes hladilnika, oziroma nezadostna količina hladilnega sredstva v hladilnem sistemu lahko povzročijo pregrevanje grelne palice.

– Preverite nivo hladilnega sredstva.
– Če so v hladilnem sistemu onesnaževalci, ne ogrevajte motorja.

⚠ NEVARNOST

Obstaja smrtna nevarnost zaradi električnega udara!

– Uporabljajte samo označene priključne kable (2), skladne s standardom CEE IP67, 3 x 1,5 mm^2.
– Priključni kabel priklopite samo v ozemljeno 230 V vtičnico.

– Priključni kabel (2) priklopite v vgrajeno vtičnico (3). ▷

– Vtični priključek (4) priklopite v ozemljeno 230 V vtičnico.

– Motor ogrevajte vsaj 2 uri.

Čas ogrevanja je lahko daljši, odvisno od temperature okolja. Med ogrevanjem lahko zaslišite rahel brbotajoč zvok.

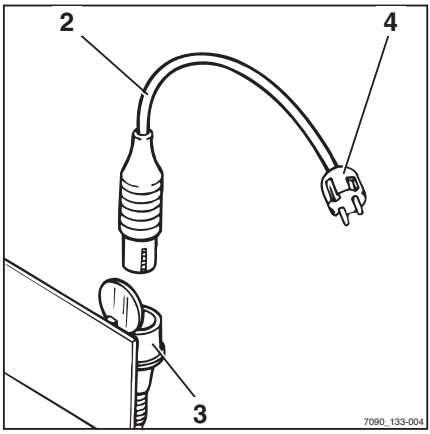

⚠ POZOR

Obstaja nevarnost poškodbe priključnega kabla.

– Pred zagonom motorja izključite priključni kabel iz 230 V vtičnice in vgrajene vtičnice.

– Zaženite motor.

Vklopite stikalo na ključ in zaženite motor.

⚠ NEVARNOST

Zdravju škodljivo zaradi izpušnih plinov.

Izpušni plini iz motorjev z notranjim izgorevanjem so zdravju škodljivi. Predvsem sajasti delci v izpušnih plinih dizelskega goriva lahko povzročijo nastanek rakavih obolenj.

Ko je motor z notranjim izgorevanjem v teku, obstaja nevarnost zastrupitve z zmesmi CO, CH in NO_x v izpušnih plinih.

Sodobni sistemi za obdelavo izpušnih plinov (npr. katalizatorji, filtri za trde delce in primerljivi sistemi) lahko izpušne pline očistijo do tolikšne mere, da predstavljajo manjšo nevarnost za zdravje in tveganje za zastrupitev med uporabo viličarja.

– Pri uporabi viličarjev z motorjem z notranjem izgorevanjem na delno ali popolnoma zaprtih delovnih območjih upoštevajte nacionalne zakone in predpise.

– Vedno zagotovite, da je na voljo zadostno prezračevanje.

⚠ OPOZORILO

Pred vklopom stikala na ključ morate izvesti vse vizualne preglede in preveriti delovanje funkcij, pri čemer ne sme biti odkrita nobena okvara.

– Opravite vizualne preglede in preverite delovanje.

– Če odkrijete okvare, viličarja **ne** uporabljajte, temveč se obrnite na pooblaščeni servisni center.

– Aktivirajte parkirno zavoro.

– V stikalo na ključ vstavite ključ za zagon (1) in ga obrnite v položaj "I". ▷

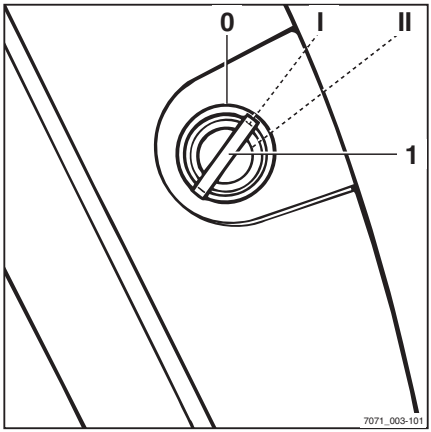

NAPOTEK

Če je viličar opremljen z "dovoljenjem za dostop s kodo PIN", se prikaz najprej preklopi na meni za vnos dovoljenja za dostop.

Ko je viličar pripravljen za uporabo, se na zaslonu prikaže glavni prikaz.

NAPOTEK

Pred vklopom stikala na ključ morate izvesti vse vizualne preglede in preveriti delovanje funkcij, pri čemer ne sme biti odkrita nobena okvara.

Glavni prikaz ▷

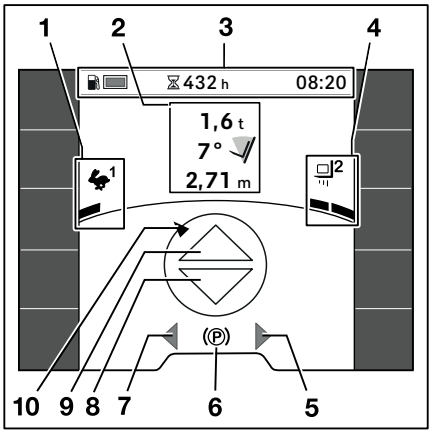

1 Prikaz izbranega programa vožnje z dinamiko vožnje
2 Podatki o obremenitvi (različice)
3 Vrstica stanja[1]: nivo goriva, delovne ure, čas
4 Izbrani program dinamike tovora s stolpcem za dinamiko
5 Prikaz "desnega" smernika
6 Hitrost vožnje ali parkirna zavora (P)
7 Prikaz "levega" smernika
8 Indikator "vzvratne" vožnje
9 Indikator smeri vožnje "naprej"
10 Prikaz krmilnega kota

Na zaslonu se lahko prikažejo dodatne informacije.

– Glejte poglavje "Sporočila na zaslonu".

[1] Na tej sliki je prikazan primer vrstice stanja (3).

Zagon motorja

– Obrnite ključ za zagon v položaj "II" in ga zadržite tam, dokler se motor ne zažene.

– Ključ za zagon spustite, ko se motor zažene.

Če se motor ne zažene po 20 sekundah, prekinite postopek zagona in poskusite znova po eni minuti.

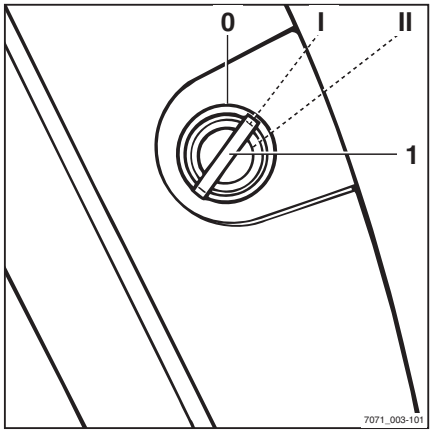

⚠ POZOR

Obstaja nevarnost poškodbe motorja.

Če se po zagonu motorja na zaslonu izpiše sporočilo o napaki, je mazanje motorja morda pomanjkljivo. Pomanjkljivo mazanje motorja lahko povzroči poškodbe motorja.

– Nemudoma zaustavite motor.

– Preverite nivo motornega olja in po potrebi dolijte olje.

– Če se sporočilo še pojavlja, se obrnite na pooblaščeni servisni center.

– Glejte informacije v poglavju z naslovom "Okvare".

NAPOTEK

Če se motor zaradi praznega akumulatorja ne zažene, napolnite akumulator ali zaženite motor s premostitvenimi kabli.

Dovoljenje za dostop s kodo PIN (različica)

Viličarji z različico "dovoljenja za dostop s kodo PIN" so pred nepooblaščeno uporabo zaščiteni s kodo PIN. Da isti viličar lahko uporablja več voznikov, je mogoče določiti ločene kode PIN.

Začetna koda PIN "11111" se prednastavi v tovarni za prvo uporabo.

NAPOTEK

Priporočamo, da vodja voznega parka spremeni to kodo PIN z uporabo svojega dovoljenja za dostop. Oglejte si tudi razdelek z naslovom "Dovoljenje za dostop za vodjo voznega parka (različica)".

Ob vklopu stikala na ključ se prikaže meni za vnos `Dovoljenje za dostop`. ▷

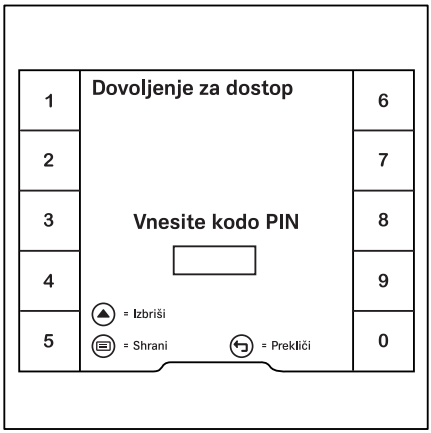

Blokirane so vse funkcije hidravličnega sistema in vožnje viličarja. Pri različicah, skladnih z nemškimi cestnoprometnimi predpisi (StVZO), opozorilne luči zajamčeno delujejo.

– Za aktiviranje blokiranih funkcij s programskimi tipkami vnesite kodo PIN.

– Za potrditev pritisnite gumb ▤.

Če je vnos pravilen, se prikaz preklopi na glavnega. Viličar je pripravljen za uporabo.

– Če vnos ni pravilen, znova vnesite kodo PIN.

NAPOTEK

Na pooblaščenem servisnem centru lahko dovoljenje za dostop konfigurirajo tako, da je treba kodo PIN znova vnesti vsakič, ko kdo zapusti viličar.

Ko je voznikov sedež znova zaseden, se prikaže sporočilo `Prijavite se` 🔒. Prikaz se preklopi na meni za vnos "Dovoljenje za dostop".

Spreminjanje kod PIN

Vodja voznega parka lahko spremeni kode PIN. Oglejte si tudi naslednji razdelek z naslovom "Dovoljenje za dostop za vodjo voznega parka (različica)".

– Aktivirajte možnost "Dovoljenje za dostop za vodjo voznega parka".

– Pritiskajte programsko tipko `Serviser` ▷.

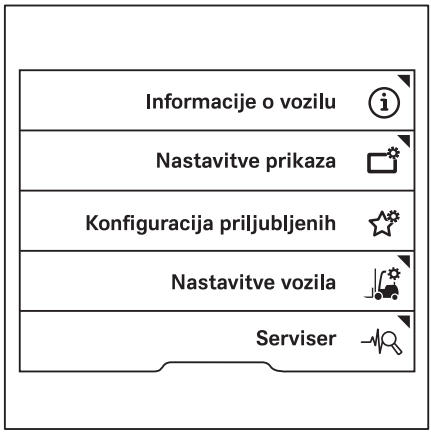

– Pritiskajte tipke za pomikanje △ ▽, dokler se ne pojavi meni `Sprememba kode PIN`. ▷

– Pritisnite programsko tipko `Sprememba kode PIN`.

– Sledite navodilom na zaslonu.

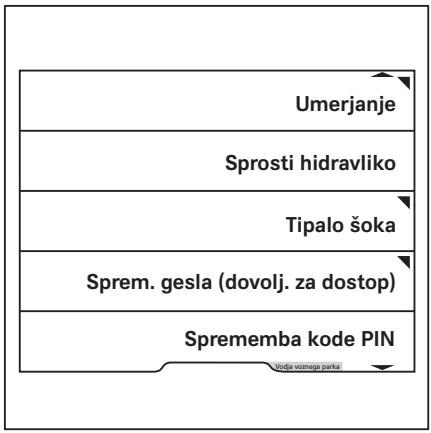

Dovoljenje za dostop za vodjo voznega parka (različica)

Viličarje, ki so opremljeni z različico "dovoljenja za dostop za vodjo voznega parka", lahko konfigurirajo uporabniki sami. Dostop do teh nastavitev je zaščiten z geslom vodje voznega parka.

Prti različici "dovoljenja za dostop za vodjo voznega parka" so na voljo tri možnosti:

1 **Brez gesla vodje voznega parka**
Dostop do menijev za konfiguracijo ni omogočen. Če boste pozneje potrebovali

dostop, bodo morali na pooblaščenem servisnem centru nastaviti geslo vodje voznega parka.

2 **Standardno geslo vodje voznega parka**

Standardno geslo vodje voznega parka je "1111".

Iz varnostnih razlogov morate standardno geslo vodje voznega parka spremeniti po prvi uporabi. Glejte tudi razdelek "Spreminjanje gesla vodje voznega parka".

3 **Individualno geslo vodje voznega parka**

Individualno geslo vodje voznega parka je navedeno na potrditvi naročila in računu za viličar.

NAPOTEK

Dostop do menija nastavitev je na voljo samo, če viličar miruje in je aktivirana parkirna zavora. Če parkirno zavoro prekmalu sprostite, se meni za nastavitve zapre.

– Viličar zaustavite.

– Aktivirajte parkirno zavoro.

– Pritisnite gumb ☰.

– Pritisnite programsko tipko ⚙.

Prikaže se prva raven menija.

– Pritisnite programsko tipko `Dovoljenje za dostop` 🔑. ▷

Prikaz se preklopi na meni `Dovoljenje za dostop`. ▷

– S programskimi tipkami vnesite geslo vodje voznega parka.

– Za potrditev pritisnite gumb ☰.

Prikaže se sporočilo `Vodja voznega parka: dovoljenje za dostop odobreno` ✓. ▷

– Za potrditev pritisnite programsko tipko ✓.

Prikaz se vrne na meni nastavitev.

Če je vneseno geslo napačno, se prikaže sporočilo `Napačno geslo`.

– V tem primeru znova vnesite geslo.

NAPOTEK

Ko je možnost "Dovoljenje za dostop za vodjo voznega parka" aktivirana, je v oranžni vrstici na dnu zaslona prikazan napis `Vodja voznega parka`. *Ko uporabniki preklopijo na glavni prikaz, dovoljenje za dostop ponovno preteče.*

Sprememba gesla vodje voznega parka

– Aktivirajte možnost "Dovoljenje za dostop za vodjo voznega parka".

– Pritiskajte programsko tipko `Serviser` ▷.

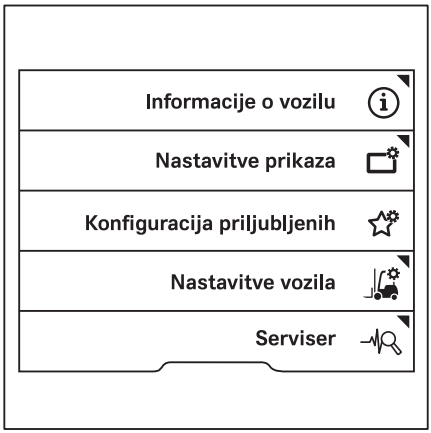

– Pritiskajte gumba za pomikanje △ ▽, dokler se ne pojavi meni `Sprem. gesla (dovolj. za dostop)`. ▷

– Pritisnite programsko tipko `Sprem. gesla (dovolj. za dostop)`.

– Sledite navodilom na zaslonu.

Luči

Naknadno opremljanje z lučmi

NAPOTEK

Vso spodaj opisano svetilno opremo lahko naknadno namestijo nav pooblaščenem servisnem centru.

– O tem se pozanimajte na pooblaščenem servisnem centru.

Pomen simbolov

Posamezne svetilne naprave se vklopijo in izklopijo z uporabo podmenija "Luči".

– Za dostop do tega podmenija pritisnite ▤.

Simboli za luči in njihovi pomeni

	Parkirne luči
	Žarometi
	Opozorilne luči[2]
	Rotacijska luč
	STILL SafetyLight
	Opozorilna luč območja
	Sprednji delovni žarometi
	Zadnji delovni žarometi
	Strešni delovni žarometi

Izberete lahko samo simbole svetilnih naprav, ki so nameščene na viličarju. Ko je ena izmed njih vklopljena, bo zasvetil aktivacijska vrstica poleg ustreznega simbola.

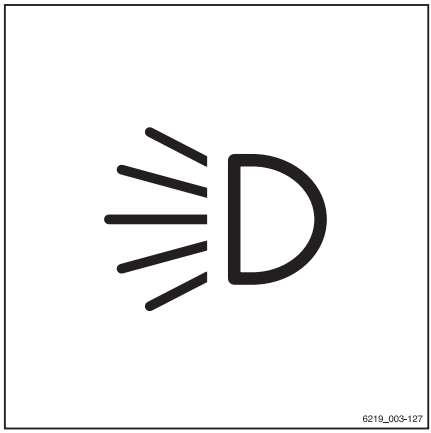

NAPOTEK

Če je viličar opremljen z različico "StVZO" (nemški cestnoprometni predpisi), sistem opozorilnih luči deluje tudi v primeru, da je viličar izklopljen.

2 Funkcija ni na voljo, če je viličar opremljen v skladu z različico "StVZO" (nemški cestnoprometni predpisi). V tem primeru lahko opozorilne luči vklopite in izklopite z gumbom za opozorilne luči na volanskem drogu. Več podatkov najdete v razdelku "Opozorilne luči".

Vozne luči

– Za vklop parkirne luči (1), pritisnite ustrezno Softkey na zaslonu z upravljalno enoto.

Vklopijo se sprednje stranske luči in zadnje pozicijske luči.

– Za vklop vozne luči (2), pritisnite ustrezno Softkey na zaslonu z upravljalno enoto.

Vklopijo se žarometi in zadnje luči. Če je viličar opremljen z opremo (različica) v skladu z nemškimi cestnoprometnimi predpisi (s StVZO-jem) in z lučjo za registrsko tablico, zasveti tudi to.

– Vozno luč (2) izklopite s ponovnim pritiskom Softkey.

Vozna luč in luč registrske tablice se izklopijo.

– Parkirne luči (1) izklopite s ponovnim pritiskom Softkey.

Izklopijo se sprednje stranske luči in zadnje luči.

Če viličar ni opremljen z opremo (različica) v skladu z nemškimi cestnoprometnimi predpisi (s StVZO-jem), se lahko parkirna luč in vozna luč vklopita in izklopita neodvisno druga od druge.

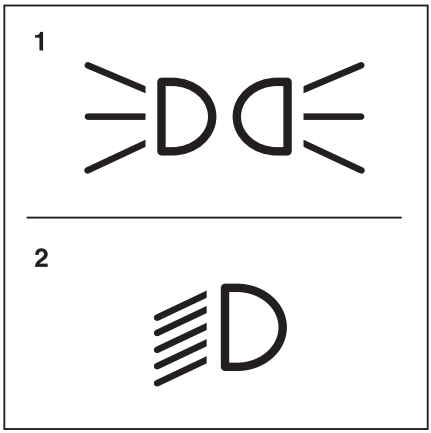

1 Parkirne luči
2 Vozne luči

Delovni žarometi

Sprednji in zadnji delovni žarometi

– Za vklop sprednjih delovnih žarometov (3) na zaslonu zaslon z upravljalno enoto pritisnite Softkey.

Sprednji delovni žarometi se vklopijo.

– Za izklop sprednjih delovnih žarometov (3) ponovno pritisniteSoftkey.

Sprednji delovni žarometi se ugasnejo.

– Za vklop zadnjih delovnih žarometov (4) na zaslonu z upravljalno enoto pritisnite Softkey.

Zadnji delovni žarometi se vklopijo.

– Za izklop zadnjih delovnih žarometov (4) ponovno pritisniteSoftkey.

Zadnji delovni žarometi se izklopijo.

NAPOTEK

Pri viličarjih, opremljenih v skladu z nemškimi cestnoprometnimi predpisi (različica StVZO), se ob vklopu delovnih žarometov na viličarju vklopi tudi parkirna luč. Ko prižgete sprednje delovne žaromete, se prav tako vklopi luč na tablici (če je nameščena).

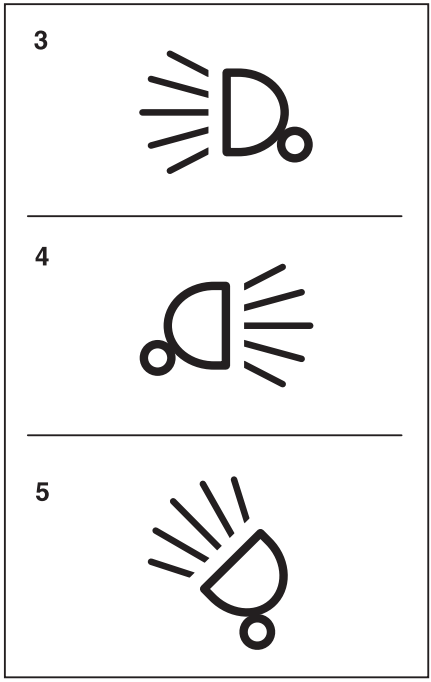

3 Sprednji delovni žarometi
4 Zadnji delovni žarometi
5 Strešni žarometi

Delovni žarometi na strehi in ob strani dvižnega nosilca

Strešni žarometi osvetlijo delovno območje ob dvigu nosilcev vilic.

– Za vklop strešnih žarometov (5) na zaslonu z upravljalno enoto pritisnite Softkey.

Strešni žarometi (5) se vklopijo.

– Za izklop strešnih žarometov (5) ponovno pritisnite Softkey.

Strešni žarometi (5) se izklopijo.

NAPOTEK

Strešni žarometi se samodejno vklopijo ob dvigu nosilcev vilic, odvisno od konfiguracije.

Delovni žaromet za vzvratno vožnjo (različica)

Pri tej različici je delovni žaromet za vzvratno vožnjo nameščen na zadnjem delu strehe kabine in zagotavlja optimalno osvetlitev poti med vzvratno vožnjo.

– Pritisnite programsko tipko .

Zasveti aktivacijski stolpec poleg simbola. Delovni žaromet še ne sveti.

– Smer vožnje nastavite na "Vzvratno".

Zasveti delovni žaromet za vzvratno vožnjo.

Če smer vožnje nastavite na "Naprej", se delovni žaromet izklopi.

Smerniki

Smernike vklopite in izklopite z izbirnikom smeri vožnje in modulom smernikov.

▷

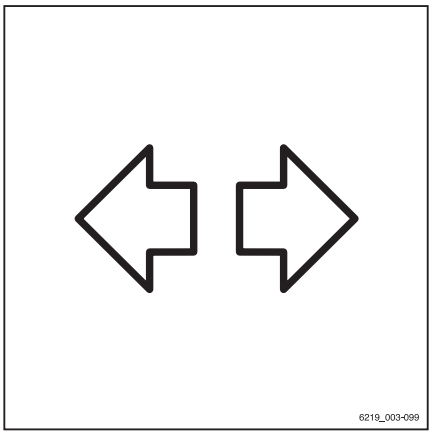

– Za vklop levega ali desnega smernika premaknite ročico (1) v želeno smer. ▷

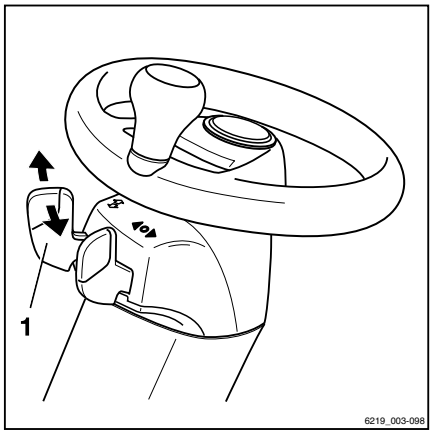

Smerniki in zaslon smernikov (2) ali (3) na zaslonu z upravljalno enoto utripajo. ▷

– Smernike izklopite tako, da ročico (1) premaknete nazaj v sredinski položaj.

Vsi smerniki in zasloni smernikov na zaslonu z upravljalno enoto nehajo utripati.

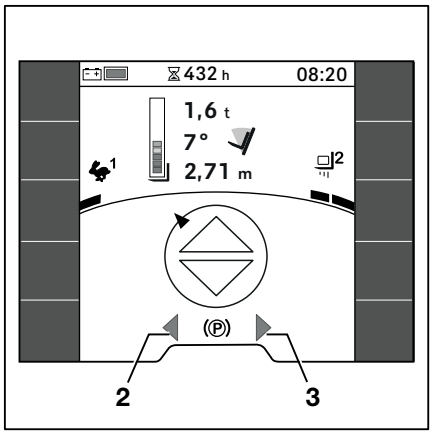

Opozorilne luči ▷

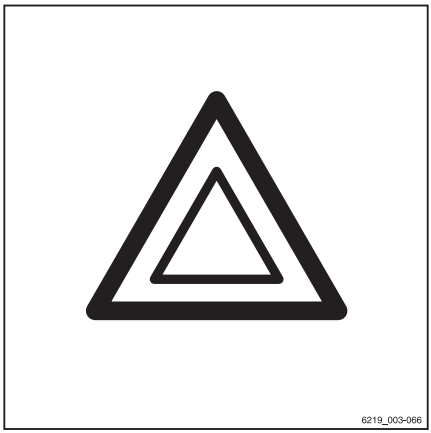

Vklapljanje in izklapljanje opozorilnih luči je različno pri različicah viličarjev, ki so oziroma niso skladni z nemškimi cestnoprometnimi predpisi (StVZO).

– Za vklop opozorilnih luči pritisnite Softkey na zaslonu z upravljalno enoto.

Vsi smerniki in smerokazi na zaslonu z upravljalno enoto utripajo.

– Za izklop opozorilnih luči znova ponovno pritisnite Softkey.

Vsi smerniki in smerokazi na zaslonu z upravljalno enoto prenehajo utripati.

Določene lastnosti različic, skladnih z nemški cestnoprometni predpisi (StVZO) ▷

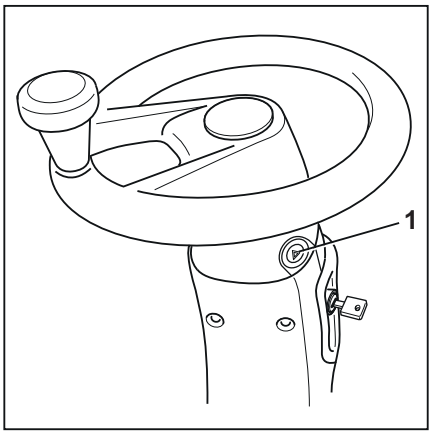

Pri različicah, skladnih z nemškimi cestnoprometnimi predpisi (StVZO), opozorilnih luči ni mogoče vklopiti in izklopiti na zaslonu z upravljalno enoto. Vklopite in izklopite jih z gumbom za opozorilne luči na volanskem drogu. Pri tej različici opozorilne luči delujejo tudi, ko je viličar izklopljen.

– Za vklop opozorilnih luči pritisnite gumb za opozorilne luči (1).

Vsi smerniki in smerokazi na zaslonu z upravljalno enoto utripajo.

– Za izklop opozorilnih luči znova ponovno pritisnite gumb za opozorilne luči (1).

Vsi smerniki in smerokazi na zaslonu z upravljalno enoto prenehajo utripati.

Oprema StVZO

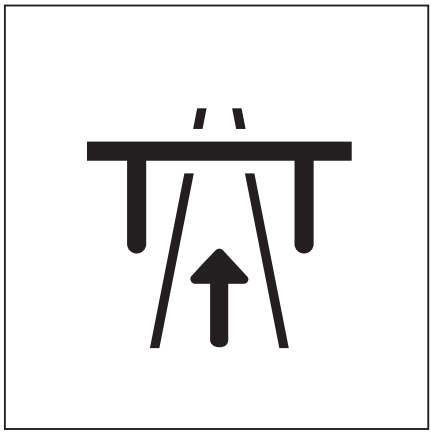

Če je viličar opremljen z opremo StVZO (nemški cestnoprometni predpisi), je programska tipka shranjena v vrstici s priljubljenimi. S to programsko tipko izklopite vse svetilne naprave, ki niso dovoljene na cestah v skladu z nemškimi prometnimi predpisi (StVO).

To velja za naslednje različice svetilne opreme:

- STILL SafetyLight in STILL SafetyLight 4Plus
- Opozorilna luč območja in opozorilna luč območja plus
- Delovni žaromet
- Rotacijska luč

– Za izklop te svetilne opreme pritisnite programsko tipko .

Poleg programske tipke zasveti oranžna aktivacijska vrstica.

– Za vklop te svetilne opreme ponovno pritisnite programsko tipko .

Oranžna aktivacijska vrstica se izklopi.

NAPOTEK

Ta funkcija je tovarniško konfigurirana po nemških cestnoprometnih predpisih (StVO).

- *Zunaj Nemčije upoštevajte nacionalne predpise, ki veljajo v državi uporabe.*
- *V pooblaščenem servisnem centru lahko spremenijo funkcijo tako, da se izklopi manj ali več svetilnih naprav.*

Programska tipka se nahaja tudi v meniju `Vožnja`.

Rotacijska luč

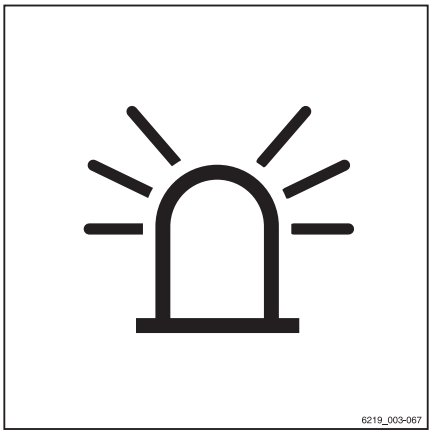

– Za vklop rotacijske luči pritisnite ustrezno Softkey na zaslonu z upravljalno enoto.

Rotacijska luč se vklopi.

– Za izklop rotacijske luči znova pritisnite Softkey.

Rotacijska luč se izklopi.

STILL SafetyLight® in STILL SafetyLight 4Plus® (različici)

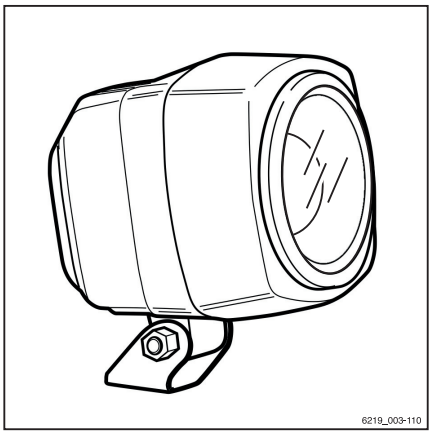

⚠ OPOZORILO

Pri gledanju v luč STILL SafetyLight® in STILL SafetyLight 4Plus® obstaja nevarnost poškodb oči.

Ne glejte v luč STILL SafetyLight® ali STILL SafetyLight 4Plus®.

Luči STILL SafetyLight® in STILL SafetyLight 4Plus® sta vizualni opozorilni enoti za zgodnje zaznavanje viličarjev na območjih vožnje z majhno vidljivostjo (npr. kolovoz, visoki regali) ter v nepreglednih križiščih. Luč STILL SafetyLight® ali STILL SafetyLight 4Plus® je nameščena na nosilcu na strehi kabine, na katerega ne vplivajo trzaji in tresljaji.

Odvisno od različice luč STILL SafetyLight® usmerja eno ali več svetlomodrih svetlobnih snopov pred viličar oz. za njim in tako druge opozori na bližajoče se vozilo. Pri luči STILL SafetyLight 4Plus® se v zaporedju projicira več svetlo modrih svetlobnih snopov. Zaporedje svetlobnih snopov označuje lokacijo viličarja in smer vožnje.

Glede na konfiguracijo viličarja se luč STILL SafetyLight® oz.

STILL SafetyLight 4Plus® samodejno vklopi, ko se viličar premakne. To pomeni, da se lahko na primer pri vzvratni vožnji (različica) uporabi kot dodatna luč za delovni žaromet za vzvratno vožnjo. Luč STILL SafetyLight® oz. STILL SafetyLight 4Plus® lahko vklopite in izklopite tudi na zaslonu z upravljalno enoto.

– To lahko storite s pritiskom programske tipke ✎.

NAPOTEK

Pri uporabi viličarja na javnih cestah morata biti luči STILL SafetyLight® in STILL SafetyLight 4Plus® izklopljeni.

Način učinkovitosti Blue-Q

Opis funkcije

Način učinkovitosti Blue-Q vpliva na pogonsko enoto in aktiviranje dodatnih odjemalcev ter zmanjša porabo energije viličarja.

Ko je aktiviran način učinkovitosti, je pospeševanje viličarja zmernejše.

Pri počasni vožnji – običajno pri manevriranju – se zmanjšanje hitrosti ne zazna, čeprav je aktiviran način učinkovitosti. Pri zmernejših hitrostih z najmanj pribl. 7 km/h je pospeševanje manjše. Zato so na razdaljah do pribl. 40 m dosežene nižje hitrosti, kot bi bile, če način učinkovitosti ne bi bil aktiviran. Največja hitrost je 18 km/h, medtem ko je v načinu STILL-Classic največja hitrost 21 km/h.

Način Blue-Q zmanjša porabo goriva in raven hrupa tako, da zmanjša število vrtljajev motorja z notranjim izgorevanjem v načinu vožnje.

Način Blue-Q ne vpliva na naslednje:

- Sposobnost vzpenjanja
- Vlečna sila
- Zavorne lastnosti

NAPOTEK

Če ne izberete nobenega drugega načina porabe energije, se samodejno aktivira način STILL-Classic. Za STILL-Classic ni prikazan noben piktogram.

Vklop in izklop načina Blue-Q

– Za vklop načina učinkovitosti Blue-Q pritisnite programsko tipko .

Na zaslonu z upravljalno enoto se prikaže simbol Blue-Q in način učinkovitosti Blue-Q se vklopi.

– Za izklop načina učinkovitosti Blue-Q ponovno pritisnite ustrezno programsko tipko.

Simbol Blue-Q izgine in način učinkovitosti Blue-Q se izklopi.

NAPOTEK

Vodja voznega parka lahko uporabi tudi svoj pooblaščen dostop in trajno vklopi način učinkovitosti Blue-Q. Glejte naslednji razdelek.

Izklop dodatnih porabnikov

Če je vklopljen način učinkovitosti Blue-Q, v določenih razmerah krmilnik po nekaj sekundah izklopi različne dodatne porabnike. Kateri dodatni porabniki so na voljo, je odvisno od opreme viličarja. Spodnja preglednica prikazuje stanja, ki povzročijo izklop dodatnih porabnikov. Le en naveden pogoj mora biti izpolnjen.

Dodatni porabniki	Stanje		
	Stikalo sedeža ni aktivirano	Viličar je zaustavljen.	Viličar se premika
Sprednji delovni žarometi	X	X	Vzvratno > 3 km/h
Zadnji delovni žarometi	X	X	Naprej
Zgornji dvojni delovni žaromet	X	X	> 3 km/h
Žarometi	X	X	–
Sprednji brisalec	X	X	Vzvratno > 3 km/h
Zadnji brisalec	X	X	Naprej
Grelnik sedeža	X	–	–
Ogrevanje kabine	X	–	–

NAPOTEK

Pri različici, opremljeni v skladu z nemškimi cestnoprometnimi predpisi (s StVZO-jem), način učinkovitosti Blue-Q ne izklopi žarometov in delovnih žarometov, stranskih luči, zadnjih luči in luči za registracijsko tablico.

Način STILL Classic in način hitrega pospeševanja

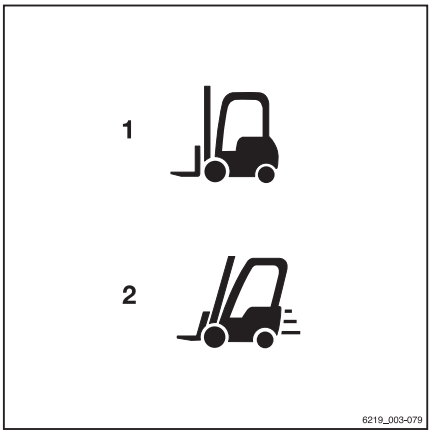

Načini vožnje vplivajo na učinkovitost vožnje in učinkovitost dviganja električnega pogona.

Na voljo sta dva različna načina vožnje:

1 **STILL Classic**
Ta način je vklopljen po vklopu viličarja. Ta način je privzeta nastavitev in zagotavlja ravnotežje med hidravličnimi funkcijami in funkcijami vožnje. Največja hitrost je 18 km/h. Na zaslonu ni prikazanih simbolov.

2 **Način hitrega pospeševanja**
Ko je vklopljen način hitrega pospeševanja, viličar hitreje pospeši do največje hitrosti 21 km/h. Način hitrega pospeševanja je primeren za prostorne terene brez ovir.

NAPOTEK

Če uporabljate način hitrega pospeševanja, se pogonske enote hitreje segrejejo.

Vklop in izklop načina hitrega pospeševanja

– Za vklop načina hitrega pospeševanja pritisnite Softkey.

V prikazu na zaslonu z upravljalno enoto se prikaže simbol "Način hitrega pospeševanja" (2). Način hitrega pospeševanja je vklopljen.

– Za izklop tega načina ponovno pritisnite Softkey.

Simbol izgine in način hitrega pospeševanja se izklopi. Viličar ponovno deluje v načinu STILL Classic.

Samodejni izklop načina hitrega pospeševanja

Če viličar upravljate v načinu hitrega pospeševanja pri največji moči, porablja več energije. To pomeni, da se lahko preveč segrejejo tako pogonske enote kot tudi sistem napajanja.

Temperature pogonskih enot in sistema napajanja so pod neprekinjenim nadzorom. Če

pride do previsokih temperatur, se način hitrega pospeševanja samodejno izklopi.

Če se viličar samodejno izklopi, se lahko način hitrega pospeševanja znova vklopi samo, če sta izpolnjena naslednja pogoja:

- Temperature pogonskih enot in sistema napajanja niso previsoke
- Viličar je bil znova zagnan.

Vožnja

Varnostni predpisi za vožnjo

Ravnanje med vožnjo

Znotraj obrata upoštevajte pravila cestnoprometnih predpisov.

Hitrost prilagodite lokalnim pogojem.

Hitrost zmanjšajte na primer pred ovinki, v ozkih prehodih, pri vožnji skozi nihalna vrata, na nepreglednih mestih ali neravnih površinah.

Obvezno upoštevajte varnostno razdaljo za vozili in osebami ter imejte viličar ves čas pod nadzorom. Izogibajte se nenadnim zaustavitvam, hitremu zavijanju ter prehitevanju na nevarnih ali nepreglednih mestih.

– Prvo vožnjo opravite na praznem mestu ali cestišču.

Med vožnjo je prepovedano naslednje:

- iztegovanje rok in nog iz viličarja;
- nagibanje telesa čez zunanji rob viličarja;
- plezanje iz viličarja;
- premikanje voznikovega sedeža;
- nastavitev volanskega droga;
- odpenjanje varnostnega pasu;
- onemogočanje varovalnega sistema;
- dviganje tovora na več kot 300 mm nad tlemi (z izjemo manevriranja pri skladiščenju in odstranjevanju tovora iz skladišča);
- uporaba elektronskih naprav, na primer radia, mobilnega telefona itd.;

⚠ OPOZORILO

uporaba večpredstavnostne in komunikacijske opreme (ter glasno predvajanje iz teh naprav) med vožnjo in delom s tovorom lahko zmanjša upraviteljevo pozornost. Obstaja nevarnost nesreče!

– Naprav ne uporabljajte med vožnjo in delom s tovorom.

– Glasnost nastavite tako, da lahko vseeno slišite opozorilne signale.

⚠ OPOZORILO

Na krajih, kjer je uporaba mobilnega telefona ali radio telefona prepovedana, njuna uporaba ni dovoljena.

– Naprave izklopite.

Preglednost med vožnjo

Med vožnjo morate pogled usmerite v smeri vožnje in imeti dober pregled nad cestiščem.

Še posebej pri vzvratni vožnji se prepričajte, da je pot prosta.

Pri transportu tovorov, ki ovirajo preglednost, viličar vozite vzvratno.

Če to ni možno, mora pred viličarjem hoditi spremljevalna oseba.

Vozite samo s hitrostjo hoje in bodite še posebej previdni. Če spremljevalno osebo izgubite iz svojega vidnega polja, viličar nemudoma zaustavite.

Vzvratna ogledala se lahko uporabljajo samo za spremljanje dogajanja zadaj in ne za vzvratno vožnjo. Če so za ustrezno preglednost potrebni vizualni pripomočki (ogledala, monitorji), jih obvezno uporabljajte. Pri vzvratni vožnji z vizualnimi pripomočki bodite še posebej previdni.

Pri uporabi dodatne opreme veljajo posebni pogoji. Oglejte si poglavje "Namestitev priključne opreme".

Stekla (različica, na primer vetrobransko steklo) in ogledala morajo biti vedno čista in nezaledenela.

Poti

Dimenzije poti in širine prehodov

Za zagotavljanje varnega manevriranja morajo biti pod določenimi pogoji uporabljene naslednje dimenzije in širine prehoda. V posameznih primerih preverite, ali je potreben širši prehod, na primer če dimenzije tovora, priključki ali čelni viličarji odstopajo od standardne konfiguracije.

V EU upoštevajte Direktivo 89/654/EGS o "minimalnih zahtevah za varnost in zdravje na delovnem mestu". Zunaj EU veljajo ustrezni nacionalni predpisi.

Zahtevana širina prehoda je odvisna od dimenzij tovora.

Za palete je naslednja:

Model	Tip	Širina prehoda [mm]	
		S paleto 1000 x 1200 prečno	S paleto 800 x 1200 podolžno
RX70-20/600	7394	3963	4163
RX70-25	7395	3963	4163
RX70-25/600	7396	4047	4247
RX70-30	7397	4060	4260
RX70-30/600	7398	4127	4327
RX70-35	7399	4127	4327

Viličar uporabljajte samo na poteh, ki nimajo preostrih ovinkov, prestrmih naklonov ter preozkih ali prenizkih prehodov.

Vožnja na naklonih

⚠ OPOZORILO

Vožnja po dolgih naklonih lahko povzroči pregretje in izklop pogona.

Zaradi najnižjih določenih zaviralnih vrednosti je prepovedana vožnja navzgor in navzdol po naklonih, večjih od 15 %. Spodaj navedene vrednosti vzpenjanja veljajo samo za ovire na dovozih in manjših klančinah, npr. rampe.

Viličar je dovoljeno voziti po naslednjih vzpenjajočih se in spuščajočih se naklonih:

Model	Tip	Najvišji naklon [%]	
		S tovorom	Brez tovora
RX70-20/600	7394	29	28
RX70-25	7395	28	28
RX70-25/600	7396	27	23
RX70-30	7397	23	23
RX70-30/600	7398	22	20
RX70-35	7399	20	20

Navedene vrednosti se uporabljajo samo za primerjavo delovanja viličarjev iz iste kategorije. Vrednosti naklona nikakor ne predstavljajo običajnih vsakodnevnih delovnih razmer.

⚠ POZOR

Za varno uporabo viličarja z obremenitvijo ali brez nje je največji dovoljeni naklon vzpona ali spusta vožnje 15 %.

– V primeru vprašanj se obrnite na pooblaščeni servisni center.

Vzponi in spusti ne smejo biti strmejši od zgoraj navedenega naklona.

Grobo cestišče ne drsi in omogoča boljši oprijem pnevmatik.

Enakomerni prehodi s cestišča na naklone preprečujejo udarce ob tla. S tem se izognete poškodbam tovora, viličarja in cestišča.

– Navzdol ne vozite hitreje, kot lahko viličar vozi navzgor po enakem naklonu.

– Po potrebi ugotovite, kolikšna je največja dovoljena hitrost, s testno vožnjo po klancu navzgor.

Opozorilo, če sestavni deli segajo čez zunanji rob viličarja

Viličarji so zasnovani za vožnjo skozi zelo ozke ali zelo nizke prostore, kot so prehodi in zabojniki. Premični deli lahko segajo prek viličarja in se poškodujejo ali jih odtrga. Primeri teh sestavnih delov so:

- Strešno steklo v voznikovi kabini, ki ga je mogoče odpreti
- Vrata kabine

Stanje poti

Poti morajo biti dovolj trdne, ravne, čiste in brez padajočih predmetov.

Strukturna zasnova kanalov, nivojskih prehodov čez železniško progo in drugih podobnih objektov mora omogočati, da lahko peljete čeznje čim bolj gladko. Po potrebi neravnine na cesti odpravite s klančinami.

Kanalizacijski pokrovi, pokrovi jaškov itd. morajo imeti ustrezno nosilnost.

Med najvišjo točko viličarja ali tovora in nepremičnimi predmeti v okolici mora biti ustrezna razdalja. Višina temelji na skupni višini dvižnega nosilca in dimenzijah tovora. Glejte poglavje "Tehnični podatki".

Pravila za poti in delovna območja

Vožnja je dovoljena samo po cestah, ki jih je odobril lastnik ali njegov zastopnik. Na poteh ne sme biti ovir. Tovor je dovoljeno odlagati in skladiščiti samo na predvidenih krajih. Lastnik in njegov zastopnik sta odgovorna za preprečevanje vstopa nepooblaščenim osebam na delovno območje.

NAPOTEK

Upoštevajte opredelitev naslednje odgovorne osebe: "lastnika".

Nevarna območja

Nevarna območja na poteh morajo biti označena z običajnimi prometnimi znaki ali dodatnimi opozorilnimi znaki.

Izbira programov vožnje od 1 do 3 ▷

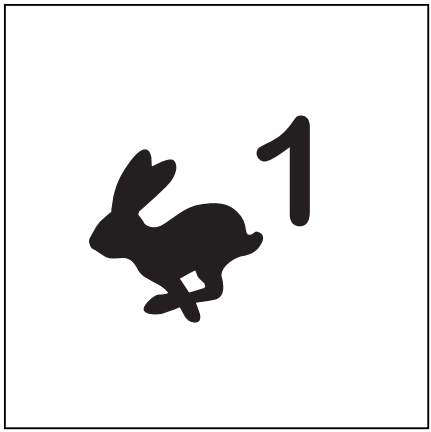

Viličar ima tri programe vožnje z različnimi prednastavljenimi voznimi in zavornimi lastnostmi. Osnovno načelo je, da višja kot je izbrana številka programa vožnje, večja je dinamika vožnje.

Program vožnje izberete s pomočjo zaslona z upravljalno enoto v elementu menija "Vožnja" ◎.

– Pritisnite Softkey 1... da izberete želeni program vožnje 3.

– Če so programi vožnje kot priljubljena nastavitev shranjeni v programski tipki Softkey, pritiskajte Softkey "Progam vožnje" , dokler se številka želenega programa vožnje ne prikaže na zaslonu.

Število dinamičnih stolpičnih segmentov ponazarja dinamiko vožnje izbranega programa vožnje:

- Ena vrstica: počasnejše pospeševanje in upočasnjevanje
- Tri vrstice: hitrejše pospeševanje in upočasnjevanje

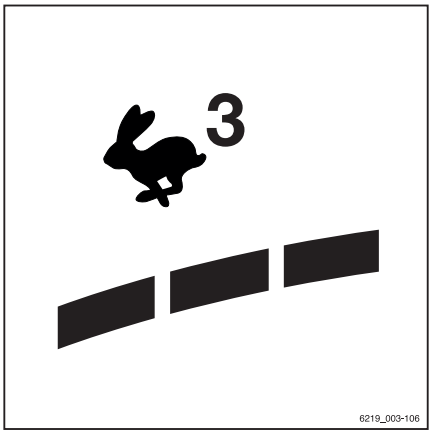

Izbira programa vožnje A ali B

Viličar ima dva programa vožnje s prilagojenimi lastnostmi upravljanja in zaviranja.

Za razliko od stalnih programov vožnje "1 do 3", je programa "A" in "B" mogoče konfigurirati. Postopek za to je opisan v naslednjem razdelku.

Program vožnje izberete s pomočjo zaslona z upravljalno enoto v elementu menija `Vožnja` .

– Pritisnite programsko tipko A ali B, da izberete želeni program vožnje.

– Če so programi vožnje kot priljubljena nastavitev shranjeni v programski tipki, pritiskajte programsko tipko , dokler se črka želenega progama vožnje ne prikaže na zaslonu.

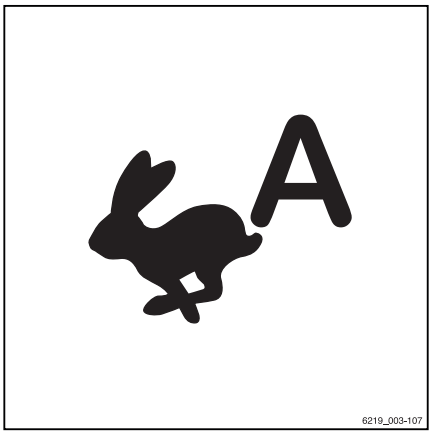

Konfiguriranje programov vožnje A in B

Programa vožnjo lahko konfigurira voznik.

NAPOTEK

Dostop do menija nastavitev je na voljo samo, če viličar miruje in je aktivirana parkirna zavora. Če parkirno zavoro prekmalu sprostite, se meni za nastavitve zapre.

– Viličar zaustavite.

– Aktivirajte parkirno zavoro.

– Pritisnite gumb ▤.

Prikaže se prva raven menija.

– Pritisnite Softkey "Nastavitve" ⚙.

– Pritisnite Softkey `Nastavitve vozila` ⚙.

– Pritisnite Softkey `Program vožnje`.

Prikaže se meni "Program vožnje".

– Pritisnite ustrezno Softkey za `Prog. vožnje A` ali `Prog. vožnje B`.

Tu je pojasnjeno konfiguriranje programov vožnje, pri čemer je uporabljena možnost "Prog. vožnje A".

Prikaže se meni **`Nastavi prog. vožnje A`**. ▷

Nastavite lahko naslednje parametre:

- `Največja hitrost`
  Določi največjo hitrost (najv. 21 km/h).
- `Okretnost`
  Določa način pospeševanja in način vzvratne vožnje z uporabo petih ravni.
  "1" označuje najnižjo okretnost, "5" pa najvišjo okretnost
- `Upočasnitev`
  Določa upočasnitev z uporabo petih ravni.
  "1" označuje najmanjšo upočasnitev, "5" pa največjo upočasnitev

– Za izbiro višje ravni pritisnite ustrezno Softkey "plus" ＋.

– Za izbiro nižje ravni pritisnite ustrezno Softkey "minus" −.

– Če želite nastavitev shraniti, pritisnite Softkey "Potrdi" ☑.

Nastavitve se shranijo.

– Če želite nastavitev preklicati, pritisnite Softkey "Prekliči" ☒.

Nastavitve se vrnejo na nazadnje shranjeno vrednost.

Za vrnitev na prejšnjo raven menija enkrat pritisnite gumb ↩.

Izbira smeri vožnje

▷

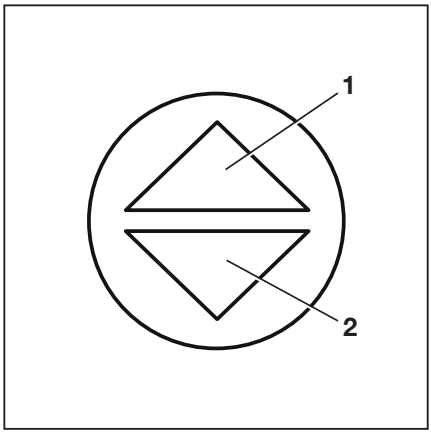

Pred začetkom vožnje viličarja izberite smer vožnje s stikalom za smer vožnje/ročico za izbiro smeri vožnje. Način vklopa stikala za smer vožnje/ročice za izbiro smeri vožnje je odvisen od krmilnih naprav v viličarju.

Stikalo za smer vožnje je na krmilnih napravah za hidravlične funkcije. Ročica za izbiro smeri vožnje je na izbirniku smeri vožnje in modulu smernikov (različica).

NAPOTEK

Smer vožnje lahko spremenite tudi med vožnjo. Medtem lahko stopalo pustite na stopalki za plin. Viličar upočasni in nato znova pospeši v nasprotno smer (vzvratno).

Na zaslonu nadzorne enote začne svetiti indikator izbrane smeri vožnje ("naprej" (1) ali "vzvratno" (2)).

Nevtralni položaj

Če morate za dlje časa zapustiti viličar, morate izbrati nevtralni položaj, da s tem preprečite, da bi se viličar nenadoma začel premikati zaradi nenamernega aktiviranja stopalke za plin.

– Na hitro izberite stikalo za smer vožnje/ročico za izbiro smeri vožnje, za smer, ki je nasprotna trenutno izbrani.

Indikator smeri vožnje na zaslonu z upravljalno enoto se izklopi.

NAPOTEK

Ko zapustite voznikov sedež, mora biti izbrana smer vožnje nastavljena v "nevtralni položaj". Za vožnjo znova vklopite stikalo za smer vožnje/ročico za izbiro smeri vožnje.

Vklop stikala za smer vožnje pri različici z majhno ročico

▷

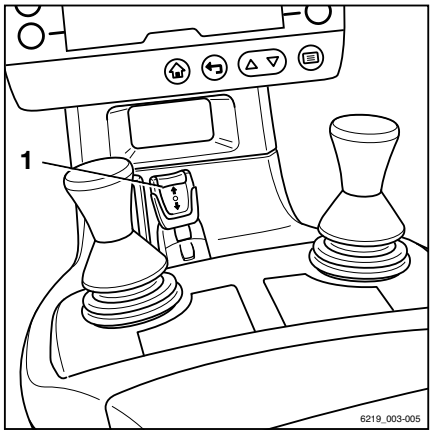

– Za smer vožnje "naprej" potisnite smerno stikalo (1) naprej.

– Za "vzvratno" smer vožnje potisnite stikalo za smer vožnje(1) nazaj.

NAPOTEK

Če je stikalo za smer vožnje (1) v okvari in se viličar zaustavi na nevarnem območju, lahko za vožnjo v sili uporabite ročico za izbiro smeri vožnje na izbirniku smeri vožnje in modulu smernikov (različica). Glejte razdelek z naslovom "Vožnja v sili s pomočjo stikala za smer vožnje/ročice za izbiro smeri vožnje" v poglavju z naslovom "Ravnanje v sili".

Aktiviranje navpičnega klecnega gumba za "smer vožnje", različica s krmilno palico Joystick 4Plus

▷

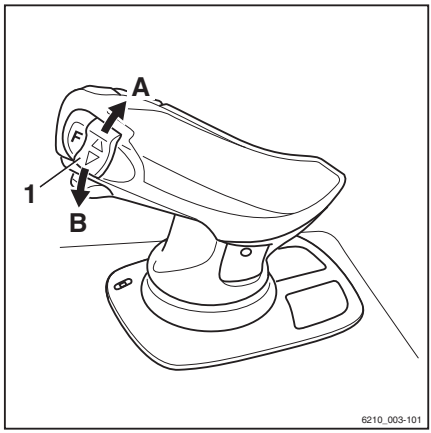

– Za vožnjo "naprej" potisnite navpični klecni gumb za "smer vožnje" (1) navzgor (A).

– Za "vzvratno" vožnjo potisnite navpični klecni gumb za "smer vožnje" (1) navzdol (B).

NAPOTEK

Če je stikalo za smer vožnje (1) v okvari in se viličar zaustavi na nevarnem območju, lahko za vožnjo v sili uporabite ročico za izbiro smeri vožnje na izbirniku smeri vožnje in modulu smernikov (različica). Glejte razdelek z naslovom "Vožnja v sili s pomočjo stikala za smer vožnje/ročice za izbiro smeri vožnje" v poglavju z naslovom "Ravnanje v sili".

Vklop stikala za smer vožnje pri različici Fingertip ▷

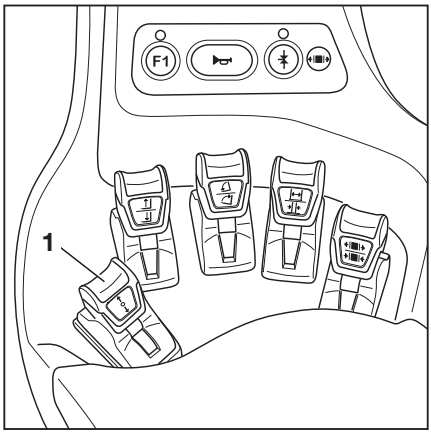

– Za smer vožnje "naprej" potisnite stikalo za smer vožnje (1) naprej.

– Za "vzvratno" smer vožnje povlecite stikalo za smer vožnje (1) nazaj.

NAPOTEK

Če je stikalo za smer vožnje (1) v okvari in se viličar zaustavi na nevarnem območju, lahko za vožnjo v sili uporabite ročico za izbiro smeri vožnje na izbirniku smeri vožnje in modulu smernikov (različica). Glejte razdelek z naslovom "Vožnja v sili s pomočjo stikala za smer vožnje/ročice za izbiro smeri vožnje" v poglavju z naslovom "Ravnanje v sili".

Vklop smernega stikala, različica z majhno konzolo ▷

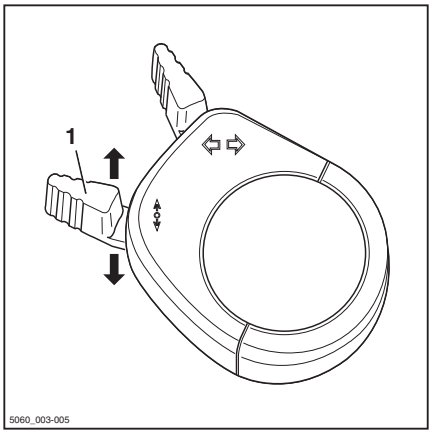

– Za vožnjo "naprej" potisnite smerno stikalo (1) naprej.

– Za "vzvratno" vožnjo potisnite smerno stikalo nazaj.

NAPOTEK

Smer vožnje lahko izberete tudi s smernimi stikali na krmilnih elementih.

Način začetka vožnje

NEVARNOST

Če se viličar začne premikati ali se prevrne, obstaja smrtna nevarnost.

– Sedite na voznikov sedež.

– Pripnite si varnostni pas.

– Aktivirajte razpoložljive varovalne sisteme.

– Glejte informacije v poglavju "Varnostni predpisi za vožnjo".

Voznikov sedež je opremljen s stikalom. Stikalo sedeža preveri, ali je voznikov sedež zaseden. Če je voznikov sedež izpraznjen ali če je stikalo sedeža okvarjeno, se viličar ne more premikati, vse funkcije dvigovanja pa so zaklenjene. V takšnih primerih se na zaslonu z upravljalno enoto prikaže sporočilo `Sedite na voznikov sedež.`

– Sedite na voznikov sedež. Pripnite si varnostni pas.

– Nosilec vilic dvignite do ustrezne višine nad tlemi.

– Dvižni nosilec nagnite nazaj.

– Sprostite parkirno zavoro.

– Izberite želeno smer vožnje.

Na zaslonu nadzorne enote začne svetiti indikator izbrane smeri vožnje ("naprej" (1) ali "vzvratno" (2)). ▷

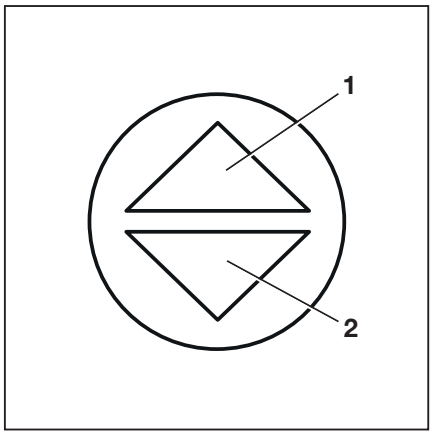

NAPOTEK

Ena od različic opreme se aktivira kot opozorilo za vzvratno vožnjo:

- *Zvočni signal*
- *Opozorilna luč*
- *Opozorilne luči*

– Pritisnite stopalko za plin (3). ▷

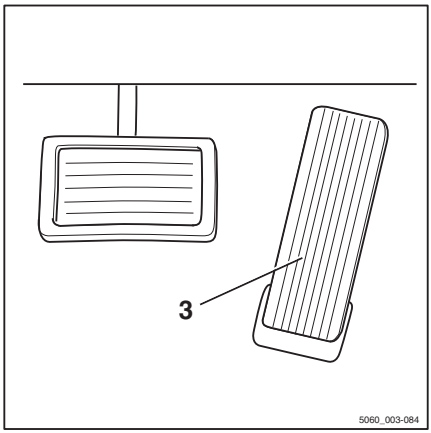

Viličar se premakne v izbrani smeri vožnje. Hitrost uravnavate s položajem stopalke za plin. Viličar zavira, ko spustite stopalko za plin.

NAPOTEK

Viličar bo ostal na mestu tudi na naklonih navzgor ali navzdol, tudi če električna parkirna zavora ni aktivirana.

⚠ NEVARNOST

Obstaja nevarnost nesreče zaradi okvare zavore.

Regeneracijska zavora deluje, samo če je viličar vklopljen in je parkirna zavora sproščena.

– Če regeneracijska zavora ne deluje, uporabite zavorno stopalko.
– Preden zapustite viličar, vedno aktivirajte parkirno zavoro.

Preklop smeri vožnje

– Spustite stopalko za plin.
– Izberite želeno smer vožnje.
– Pritisnite stopalko za plin.

Viličar se bo premaknil v izbrani smeri vožnje.

NAPOTEK

Smer vožnje lahko spremenite tudi med vožnjo. Medtem lahko stopalo pustite na stopalki za plin. Viličar upočasni in nato znova pospeši v nasprotno smer (vzvratno).

NAPOTEK

Če pride do napake na električne napake pospeševalnika, se pogonska enota izključi. V tem primeru električna zavora ne deluje. Ko bo električna napaka odpravljena, boste viličar lahko ponovno vozili tako, da boste stopalko za plin sprostili in jo nato ponovno aktivirali. Če viličarja še vedno ne bo mogoče uporabljati, ga varno parkirajte in se obrnite na pooblaščeni servisni center.

Način začetka vožnje, različica z dvojno stopalko (različica)

⚠ NEVARNOST

Če se viličar začne premikati ali se prevrne, obstaja smrtna nevarnost.

- Sedite na voznikov sedež.
- Pripnite si varnostni pas.
- Aktivirajte razpoložljive varovalne sisteme.

- Glejte informacije v poglavju "Varnostni predpisi za vožnjo".

Voznikov sedež je opremljen s stikalom. Stikalo sedeža preveri, ali je voznikov sedež zaseden. Če je voznikov sedež izpraznjen ali če je stikalo sedeža okvarjeno, se viličar ne more premikati, vse funkcije dvigovanja pa so zaklenjene. V takšnih primerih se na zaslonu z upravljalno enoto prikaže sporočilo `Sedite na voznikov sedež`.

- Sedite na voznikov sedež. Pripnite si varnostni pas.
- Nosilec vilic dvignite do ustrezne višine nad tlemi.
- Dvižni nosilec nagnite nazaj.
- Sprostite parkirno zavoro.
- Za vožnjo "naprej" pritisnite desno stopalko za plin(1), za vožnjo "vzvratno" pa levo stopalko za plin (2).

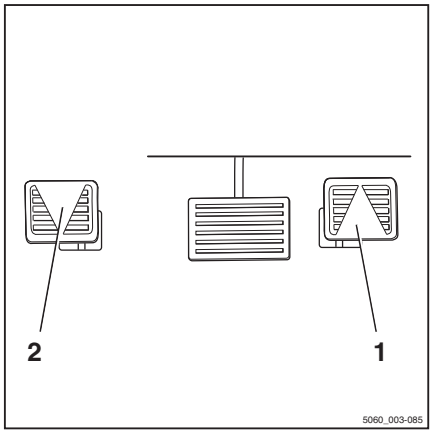

NAPOTEK

Pri različici z dvojno stopalko stikala smerokaza ne delujejo.

Na zaslonu nadzorne enote začne svetiti indikator izbrane smeri vožnje ("naprej" (1) ali "vzvratno" (2)). ▷

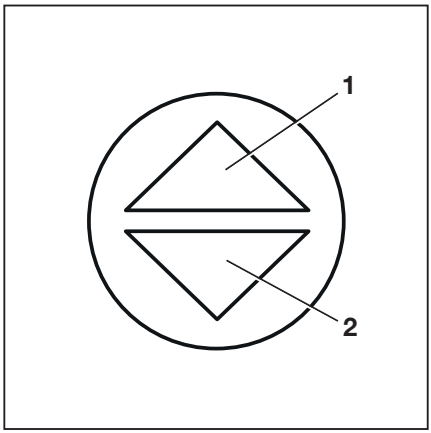

NAPOTEK

Ena od različic opreme se aktivira kot opozorilo za vzvratno vožnjo:

- *Zvočni signal*
- *Opozorilna luč*
- *Opozorilne luči*

Viličar se premakne v izbrani smeri vožnje. Hitrost uravnavate s položajem stopalke za plin. Viličar zavira, ko spustite stopalko za plin.

NAPOTEK

Viličar bo ostal na mestu tudi na naklonih navzgor ali navzdol, tudi če električna parkirna zavora ni aktivirana.

⚠ NEVARNOST

Obstaja nevarnost nesreče zaradi okvare zavore.

Regeneracijska zavora deluje, samo če je viličar vklopljen in je parkirna zavora sproščena.

– Če regeneracijska zavora ne deluje, uporabite zavorno stopalko.
– Preden zapustite viličar, vedno aktivirajte parkirno zavoro.

Preklop smeri vožnje

– Odmaknite stopalo z aktivirane stopalke za plin.
– Pohodite stopalko za plin za nasprotno smer vožnje.

Viličar se bo premaknil v izbrani smeri vožnje.

NAPOTEK

Če pride do napake na električne napake pospeševalnika, se pogonska enota izključi. V tem primeru električna zavora ne deluje. Ko bo električna napaka odpravljena, boste viličar lahko ponovno vozili tako, da boste stopalko za plin sprostili in jo nato ponovno aktivirali. Če viličarja še vedno ne bo mogoče uporabljati, ga varno parkirajte in se obrnite na pooblaščeni servisni center.

Uporaba delovne zavore

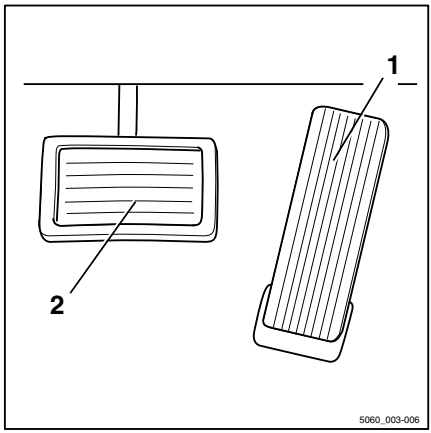

Električna zavora pretvarja energijo pospeševanja viličarja v električno energijo. To povzroči zaviranje viličarja.

Poleg tega lahko viličar zaustavite tudi z delovno zavoro:

– Pritisnite zavorno stopalko (2).

V prvi polovici hoda stopalke učinkuje samo regeneracijsko zaviranje. Ko jo potisnete čez polovico, se aktivira tudi delovna zavora, ki nato vpliva na pogonska kolesa.

⚠ NEVARNOST

Nevarnost nesreč!

Če se delovna zavora pokvari, vozila ni mogoče zadostno zavirati.

– Z aktiviranjem parkirne zavore popolnoma zaustavite viličar.
– Viličarja ne uporabljajte, dokler delovna zavora ni popravljena.

⚠ NEVARNOST

Nevarnost prevrnitve in zdrsa!

Zavorna pot vozila je odvisna od vremenskih razmer in stanja cestišča. Zavorna pot se podaljša se povečuje za hitrost na kvadrat. Obstaja nevarnost, da viličar zdrsne ali se prevrne.

– Način vožnje in zaviranja prilagodite vremenskim razmeram in stanju cestišča.
– Hitrost vožnje prilagodite ustrezni zavorni razdalji.

– Za zaviranje viličarja spustite stopalko za plin (1).
– Če niste zadovoljni z učinkom zaviranja, zavirajte tudi z delovno zavoro (2).

Brez zaviranja (različica)

⚠ NEVARNOST

Nevarnost nesreč!

Viličarji brez zaviranja (različica) ne zavirajo, ko spustite stopalko za plin.

– Z aktiviranjem parkirne zavore popolnoma zaustavite viličar.

Če je viličar brez zaviranja, je delovanje električne zavore onemogočeno. Če sprostite stopalko za plin, viličar ne zavira.

V tem primeru lahko viličar zaustavite samo z delovno zavoro prek zavorne stopalke.

Aktiviranje električne parkirne zavore ▷

⚠ NEVARNOST

Če se viličar nehote začne premikati, obstaja nevarnost smrtne poškodbe, ker vas lahko povozi.

- Viličarja ne parkirajte na naklonu.
- Ne zapustite viličarja, dokler ni aktivirana parkirna zavora.
- V sili zavarujte viličar z zagozdami na strani, ki gleda po naklonu navzdol, da preprečite njegovo premikanje.

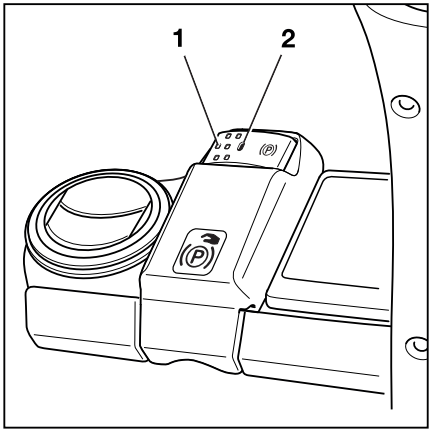

Viličar je opremljen z električno parkirno zavoro. Parkirna zavora se samodejno aktivira, ko izstopite iz viličarja.

Kljub samodejni pomoči je za varno parkiranje viličarja v vsakem primeru odgovoren voznik. Veljajo varnostni predpisi o varnem parkiranju viličarja.

NAPOTEK

Motor z notranjim izgorevanjem je treba zagnati, če želite uporabiti in sprostiti električno parkirno zavoro.

Če je parkirna zavora aktivirana, to prikazuje simbol na zaslonu z upravljalno enoto na mestu prikaza hitrosti vožnje.

Simboli parkirne zavore na zaslonu z upravljalno enoto

Simbol	Opis
Ⓟ	Parkirna zavora se je samodejno aktivirala. Ko pritisnete stopalko za plin, se parkirna zavora samodejno sprosti.
Ⓟ	Parkirno zavoro ste aktivirali s pritiskom potisnega gumba. Edini način za sprostitev parkirne zavore je pritisk potisnega gumba.

Sprostitev električne parkirne zavore po vklopu viličarja

– Za sprostitev parkirne zavore pritisnite potisni gumb (1). ▷

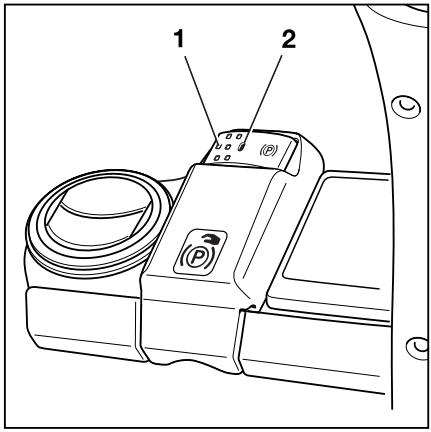

Pogonski motor ohranja viličar v mirovanju.

Ročno aktiviranje električne parkirne zavore pri mirujočem viličarju

Ročno aktiviranje parkirne zavore

– Pritisnite potisni gumb (1).

Ko uporabite električno parkirno zavoro, jo boste slišali, indikator LED (2) pa bo neprekinjeno svetil. Na zaslonu se bo prikazal simbol Ⓟ.

Ročna sprostitev parkirne zavore

– Sedite na voznikov sedež.

– Pritisnite potisni gumb (1).

Če sprostite električno parkirno zavoro, jo boste slišali, indikator LED (2) pa se bo izklopil.

Prikaz hitrosti vožnje nadomesti simbol Ⓟ.

Samodejno aktiviranje električne parkirne zavore pri mirujočem viličarju

Ko je viličar parkiran, se električna parkirna zavora samodejno aktivira v naslednjih primerih:

Samodejno sproženo aktiviranje, ko viličar miruje

Vzrok	Učinek
Voznikov sedež je izpraznjen.	Aktiviranje električne parkirne zavore boste slišali. Indikator LED (2) zasveti.
Motor z notranjim izgorevanjem je izklopljen.	Električna parkirna zavora se takoj aktivira in sproži se zvočni signal. Indikator LED (2) zasveti, dokler se krmilne naprave ne izklopijo.

Če se je električna parkirna zavora samodejno aktivirala, se na zaslonu z upravljalno enoto prikaže simbol Ⓟ. Indikator LED (2) zasveti.

– Za sprostitev električne parkirne zavore mora voznik znova sesti na voznikov sedež.

– Pritisnite stopalko za plin.

Sprostitev parkirne zavore boste slišali. Indikator LED (2) se izklopi.

NAPOTEK

Če se na zaslonu prikaže simbol (P), viličarja ne morete voziti, dokler s pritiskom potisnega gumba (1) ne sprostite električne parkirne zavore. Simbol se lahko prikaže, če parkirna zavora ni aktivirana s sprostitvijo stopalke za plin ali zapustitvijo voznikovega sedeža.

Aktiviranje električne parkirne zavore pri premikajočem se viličarju ▷

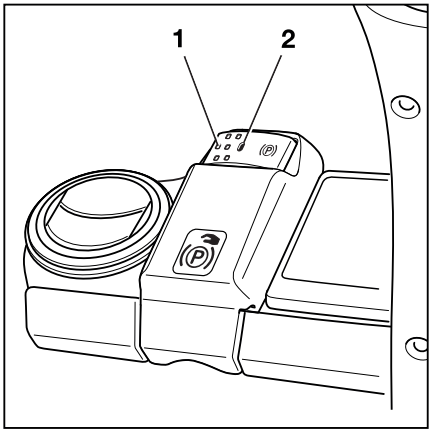

Ročno aktiviranje, ko se viličar premika

– Pritisnite potisni gumb (1).

Viličar zavira s pogonsko enoto v skladu z izbranim programom vožnje. Ko viličar obmiruje, se električna parkirna zavora aktivira in sproži se zvočni signal. Indikator LED (2) začne neprekinjeno svetiti. Na zaslonu z upravljalno enoto se prikaže simbol (P).

– Če učinek zaviranja ne zadostuje, uporabite tudi delovno zavoro.

NAPOTEK

Če pogonska enota odpove, lahko viličar zavirate s pritiskom potisnega gumba (1). Če gumb (1) večkrat pritisnete ali pa ga pritisnete in zadržite, viličar zavira močneje. Električne parkirne zavore ni mogoče sprostiti s pritiskom stopalke za plin.

⚠ OPOZORILO

Obstaja nevarnost nesreče.

Viličar bo morda nenadoma zavrl.

– Pripnite si varnostni pas.

Samodejno sproženo aktiviranje, ko se viličar premika

Vzrok	Učinek
Voznikov sedež je izpraznjen.	Viličar zavira v skladu z izbranim programom vožnje. Ko viličar obmiruje, se električna parkirna zavora aktivira in sproži se zvočni signal. Indikator LED (2) zasveti. Na zaslonu se prikaže simbol Ⓟ.
Stikalo na ključ se izklopi.	Viličar se počasi ustavi. Ko viličar obmiruje, se električna parkirna zavora aktivira in sproži se zvočni signal. Indikator LED (2) zasveti. Na zaslonu se pojavi simbol Ⓟ, dokler se krmilne naprave ne izklopijo.
Viličar bo silovito pospešil, tudi če voznikov sedež ni zaseden.	Električna parkirna zavora se takoj aktivira in sproži se zvočni signal. Indikator LED (2) zasveti. Na zaslonu se prikaže simbol Ⓟ.
Viličar silovito pospeši, tudi če stopalka za plin ni bila pritisnjena.	Parkirna zavora se takoj aktivira in sproži se zvočni signal. Indikator LED (2) zasveti. Na zaslonu se prikaže simbol Ⓟ.

Okvare električne parkirne zavore

⚠ NEVARNOST

Če se viličar nehote začne premikati, obstaja nevarnost smrtne poškodbe, ker vas lahko povozi.

- Viličarja ne parkirajte na naklonu.
- Ne zapustite viličarja, dokler ni aktivirana parkirna zavora.
- V sili zavarujte viličar z zagozdami na strani, ki gleda po naklonu navzdol, da preprečite njegovo premikanje.

- Preden zapustite viličar, se prepričajte, da je parkirna zavora aktivirana.

Sporočilo:
S tipko aktivirajte parkirno zavoro.

Če nadzorna enota viličarja zazna okvaro parkirne zavore, viličarja ni mogoče vklopiti. ▷

- Na zaslonu z upravljalno enoto se prikaže sporočilo ⓘ `S tipko aktivirajte parkirno zavoro.`
- Indikator LED (1) v potisnem gumbu (2) utripa.
- Aktivira se zvočni signal.

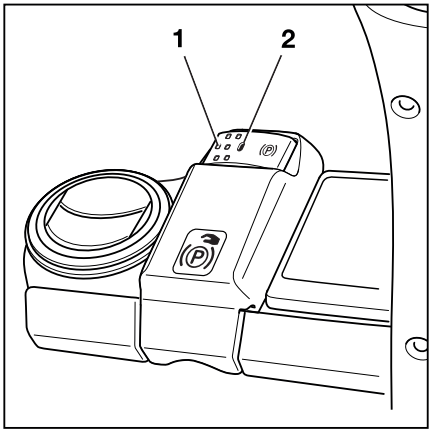

NAPOTEK

Če je treba viličar izklopiti z okvarjeno parkirno zavoro, ga vedno zavarujte, da se ne premika.

Parkirna zavora je lahko okvarjena, ker ne more ugotoviti, ali viličar miruje ali se premika. V naslednjem razdelku je opisano aktiviranje okvarjene parkirne zavore:

Aktiviranje okvarjene parkirne zavore pri mirujočem viličarju

Parkirno zavoro lahko aktivirate na dva načina:

– Za vsaj pet sekund pritisnite in pridržite potisni gumb (1) in ga nato sprostite.

ALI

– Večkrat zaporedoma pritisnite gumb (1) tako, da gumb pritisnete skupaj za 5 sekund.

Parkirna zavora se aktivira z zvočnim signalom. Ko potisni gumb sprostite, parkirne zavore ne bi smeli več slišati. Če znova slišite zvok, potem to pomeni, da ste potisni gumb držali pritisnjen manj kot pet sekund. V tem primeru znova pritisnite potisni gumb, da znova aktivirate parkirno zavoro. Ta postopek po potrebi ponavljajte, dokler se parkirna zavora ne aktivira in se prikaže simbol Ⓟ.

Vklop okvarjene parkirne zavore pri premikajočem se viličarju

– Pritisnite potisni gumb (1).

Parkirna zavora je aktivirana.

NAPOTEK

Če gumb (1) večkrat pritisnete in ga zadržite, viličar zavira močneje.

Funkcija "varnega parkiranja"

Ta funkcija nadzira učinek zaviranja po tem, ko je bil viličar parkiran. Če je na dvižnem nosilcu (različica) nameščeno tipalo, ta prav tako preveri, ali je nosilec vilic spuščen.

Ta funkcija opozori voznika z zvočnim opozorilnim signalom, če:

- Voznik zapusti svoj sedež in parkirne zavore ni bilo mogoče aktivirati.
- Voznik zapusti voznikov sedež in pri tem ne spusti nosilca vilic (različica).
- Voznik poskuša izklopiti viličar in parkirne zavore ni bilo mogoče aktivirati.
- Viličar se začne premikati v 20 sekundah po aktiviranju parkirne zavore.

Aktiviranje in posredovanje v funkciji "varnega parkiranja"

Vzrok	Učinek
Voznikov sedež je izpraznjen. Električne parkirne zavore ni mogoče aktivirati oz. je prej ni bilo mogoče aktivirati.	Na zaslonu se prikaže naslednje sporočilo: `Parkirne zavore ni mogoče aktivirati.` – Za potrditev sporočila pritisnite ☑ Softkey. Ko voznik zapusti sedež, se aktivira zvočni signal. Signal preneha, ko se voznik usede na voznikov sedež.
Viličar mora biti izklopljen. Električne parkirne zavore ni mogoče aktivirati oz. je prej ni bilo mogoče aktivirati.	Viličarja ni mogoče izklopiti. Aktivira se zvočni signal. Na zaslonu se prikaže naslednje sporočilo: `Parkirne zavore ni mogoče aktivirati.` ⓘ – Za potrditev sporočila pritisnite ☑ Softkey. `Kljub temu izklopite vozilo?` ? – Za potrditev sporočila pritisnite ☑ Softkey. `Viličar zavarujte, da se ne bo mogel premikati.` ⚠ – Viličar zavarujte z zagozdami, da se ne začne premikati. – Za potrditev sporočila pritisnite ☑ Softkey. Zdaj je mogoče viličar izklopiti.

⚠ NEVARNOST

Obstaja nevarnost smrtne poškodbe, če vas povozi premikajoči se viličar!

Če je parkirna zavora okvarjena, viličar varno parkirajte. Zavarujte industrijski viličar, da preprečite njegovo premikanje.

– V tem primeru strogo upoštevajte naslednja navodila:

– Če parkirne zavore ni mogoče aktivirati samodejno ali prek potisnega gumba, izvedite aktiviranje parkirne zavore v sili. Glejte razdelek z naslovom "Uporaba parkirne zavore v sili" v poglavju "Ravnanje v sili".

– Če parkirne zavore ni mogoče aktivirati prek mehanizma za aktiviranje v sili, viličar zavarujte z zagozdami, da se ne more premakniti.

– Parkirno zavoro mora popraviti pooblaščeni servisni center.

Sporočilo: Parkirne zavore ni mogoče aktivirati

Če nadzorna enota viličarja zazna okvaro parkirne zavore, viličarja ni mogoče vklopiti. ▷

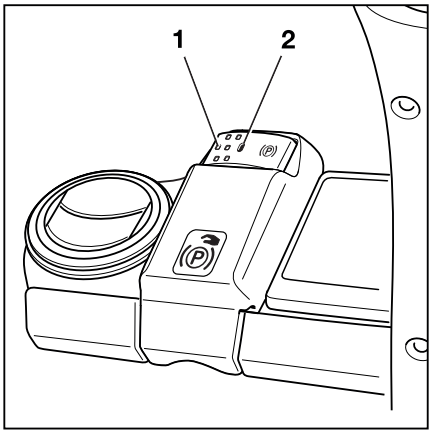

- Na zaslonu z upravljalno enoto se prikaže sporočilo `Parkirne zavore ni mogoče aktivirati.` 🕮
- Indikator LED (2) v potisnem gumbu (1) utripa.
- Aktivira se zvočni signal.

NAPOTEK

Če morate viličar z okvarjeno parkirno zavoro izklopiti, morate upoštevati razdelek "Izklop viličarja z okvarjeno električno parkirno zavoro". Nujno zavarujte viličar, da preprečite njegovo premikanje.

NAPOTEK

Če parkirno zavoro sprostite z mehanizmom za aktiviranje v sili, je viličar mogoče voziti pri nizki hitrosti.

- *Viličar je potem mogoče premakniti iz nevarne situacije ali na kraj popravila.*
- *Vožnja z okvarjeno parkirno zavoro zahteva še posebno pozornost voznika.*

- Če parkirne zavore ni mogoče aktivirati samodejno ali prek potisnega gumba, potem jo aktivirajte prek postopka aktiviranja v sili. Glejte razdelek z naslovom "Uporaba parkirne zavore v sili" v poglavju "Ravnanje v sili".
- Če parkirne zavore ni mogoče aktivirati prek postopka aktiviranja v sili, viličar zavarujte z zagozdami, tako da se ne more premakniti.
- Parkirno zavoro mora popraviti pooblaščeni servisni center.

Krmiljenje

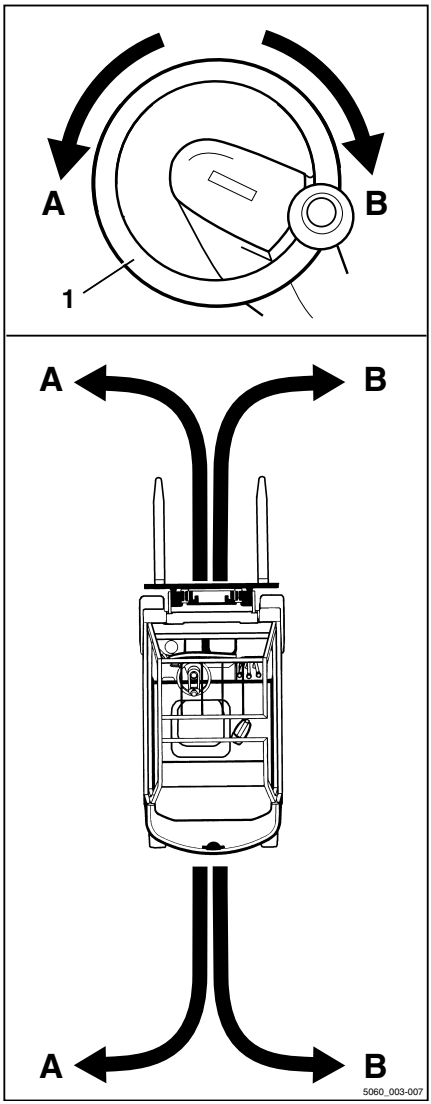

⚠ NEVARNOST

Če hidravlika ne deluje, obstaja nevarnost nesreče, saj so se spremenile značilnosti krmiljenja.

– Viličarja z okvarjenim krmilnim sistemom ne uporabljajte.

– Viličar krmilite tako, da ustrezno obračate volan (1).

Če volan obračate v smeri puščice (A), viličar krmilite v smeri vožnje (A).

Če volan obračate v smeri puščice (B), viličar krmilite v smeri vožnje (B).

Za informacije o radiju obračalnega kroga si oglejte ⇒Poglavje "Tehnični podatki", Stran 433 .

Zmanjšanje hitrosti ob dvigu nosilca vilic (različica)

Ob dvigu nosilca vilic nad 500 mm ta sistem pomoči samodejno zmanjša hitrost viličarja.

NAPOTEK

To višino dviga se lahko spremeni na 500 mm na pooblaščenem servisnem centru ali z možnostjo "Dovoljenje za dostop za vodjo voznega parka" na zaslonu z upravljalno enoto.

Konfiguracija s strani vodje voznega parka

Vnos višine dviga

– Aktivirajte možnost "Dovoljenje za dostop za vodjo voznega parka".

– Pritisnite gumb .

– Pritisnite programsko tipko .

– Pritisnite programsko tipko `Nastavitve vozila` . ▷

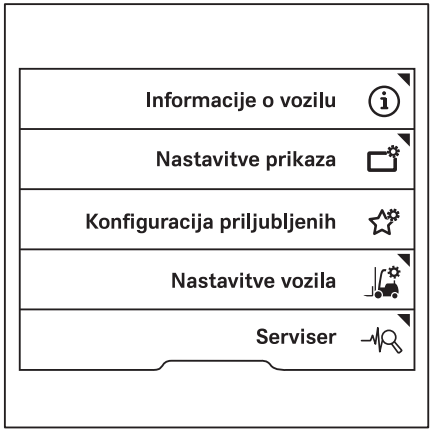

– Pritisnite programsko tipko `Omejitev hitrosti za dvig`. ▷

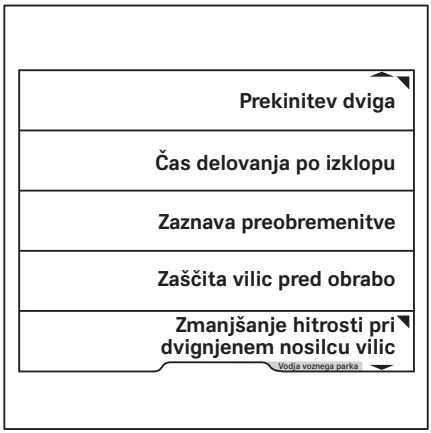

– Pritisnite programsko tipko `Višina dviga`. ▷

V tem meniju lahko določite želeno višino. ▷

NAPOTEK

Sistem pomoči se samodejno vklopi na višini 500 mm. Zato je mogoče prosto izbrati samo višino do 500 mm.

– S programskimi tipkami `od 0 do 9` vnesite višino.

– `Shranite` z gumbom ▤.

Meni se zapre.

Vnos omejitve hitrosti

Največjo hitrost je mogoče določiti, tako kot višino dviga.

– Aktivirajte možnost "Dovoljenje za dostop za vodjo voznega parka".

– Pritisnite gumb ▤.

– Pritisnite programsko tipko ⚙.

– Pritisnite programsko tipko `Nastavitve vozila`. ▷

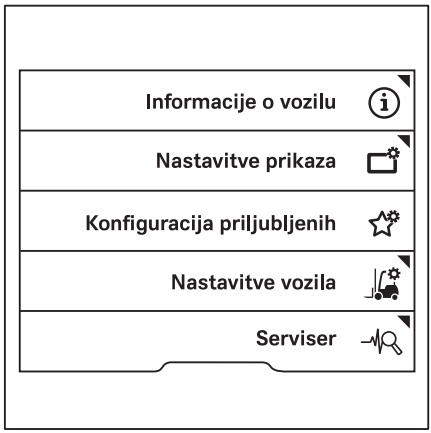

– Pritisnite programsko tipko `Omejitev hitrosti za dvig`. ▷

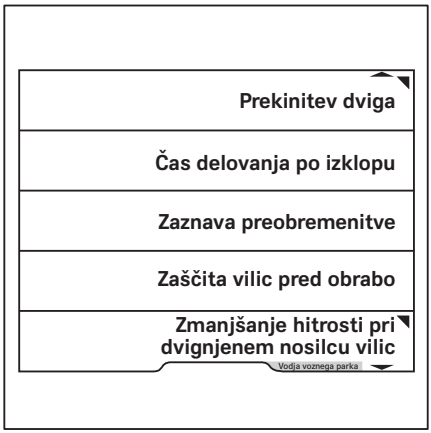

– Pritisnite programsko tipko `Omejitev hitrosti`. ▷

V tem meniju lahko določite največjo hitrost.

– S programskimi tipkami `od 0 do 9` vnesite hitrost.

– `Shranite` z gumbom ☰.

Meni se zapre.

▷

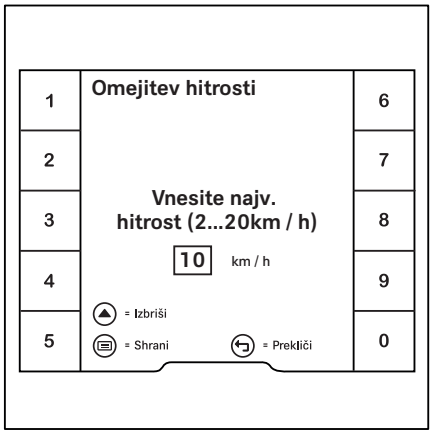

Funkcija samodejne zaustavitve motorja (različica)

Če so izpolnjeni določeni pogoji in je pretekel prednastavljen odzivni čas, funkcija samodejne zaustavitve motorja (različica) samodejno zaustavi motor z notranjim izgorevanjem.

Na zaslonu se prikaže sporočilo `TIP IZKLOPA`.

Istočasno morajo biti izpolnjeni ti pogoji:

- Viličar miruje.
- Voznikov sedež ni zaseden.
- Regeneracija filtra za trde delce se ne izvede
- Veliki porabniki energije se izklopijo, npr. klimatska naprava

Odzivni čas

Odzivni čas je tovarniško nastavljen med 30 sekundami in 30 minutami.

Če so izpolnjeni vsi pogoji hkrati, se začne odštevanje odzivnega časa.

Takoj ko eden od pogojev ni več izpolnjen, se odštevanje odzivnega časa ustavi.

Če so znova izpolnjeni vsi pogoji, se odštevanje odzivnega časa znova začne od začetka.

10 sekund pred potekom odzivnega časa, se izpiše naslednje sporočilo: `Izklopite izgorevalni motor`.

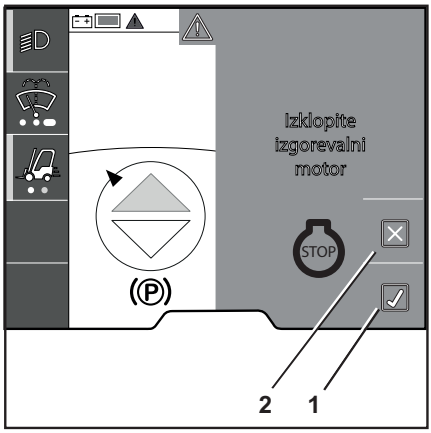

Na voljo so naslednji odzivi voznika:

– Ni odziva.

Motor se zaustavi po 10 sekundah.

– Pritisnite programsko tipko ☒.

Motor se ne zaustavi.

– Pritisnite programsko tipko ☑.

Motor se zaustavi **takoj**.

Ko funkcija samodejne zaustavitve zaustavi motor, ga lahko voznik znova zažene prek zaslona z upravljalno enoto.

– Sedite na voznikov sedež.

Izpiše se sporočilo `Zagon izgorevalnega motorja`.

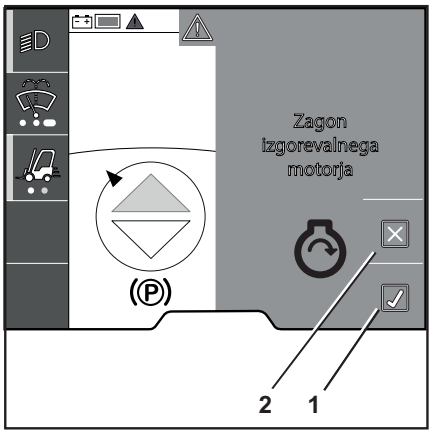

Na voljo so naslednji odzivi voznika:

– Pritisnite programsko tipko ☒.

Motor se ne zažene; sporočilo izgine.

– Pritisnite programsko tipko ☑.

Motor se zažene; sporočilo izgine.

– Za spremembo odzivnega časa se obrnite na pooblaščeni servisni center.

Tempomat (različica)

Funkcija tempomata ohranja konstantno hitrost vožnje. Poleg tega je funkcijo tempomata mogoče uporabiti za upoštevanje morebitnih veljavnih omejitev hitrosti. Funkcija tempomata deluje med vožnjo naprej s hitrostjo vsaj 6 km/h. Funkcija je v stanju pripravljenosti na zaslonu z upravljalno enoto in jo je mogoče vklopiti in izklopiti s stikalom za smer vožnje na krmilni napravi za hidravlične funkcije.

Ko je funkcija tempomata vklopljena, je mogoče s pritiskom gumba shraniti hitrost vožnje

naprej, ko ta znaša vsaj 6,0 km/h, in viličar lahko vožnjo nadaljuje brez uporabe stopalke za plin.

Piktogram za upravljanje funkcije tempomata je na krmilni napravi za hidravlične funkcije.

Omogočanje stanja pripravljenosti funkcije tempomata

Če želite funkcijo tempomata vklopiti s stikalom za smer vožnje, mora najprej biti v stanju pripravljenosti na zaslonu z upravljalno enoto.

– Pritisnite gumb .

Prikaže se prva raven menija.

– Pritisnite programsko tipko "Vožnja" .

Prikaže se meni "Vožnja".

– Pritisnite programsko tipko "Tempomat" . ▷

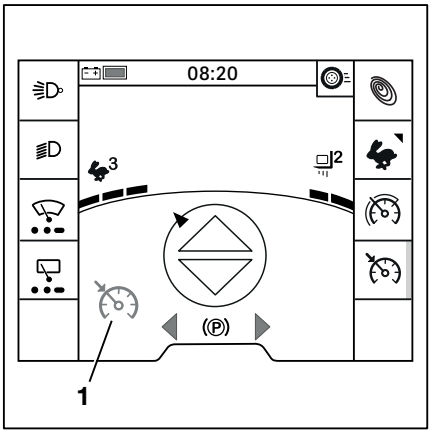

Zasveti oranžna aktivacijska vrstica ob programski tipki "Tempomat" . Funkcija tempomata je pripravljena.

Na zaslonu se prikaže zatemnjen simbol "Tempomat" (1).

Onemogočanje stanja pripravljenosti funkcije tempomata

Če znova pritisnete programsko tipko "Tempomat" , onemogočite stanje pripravljenosti funkcije.

Sproži se signal. Simbol "Tempomat" se izklopi.

Vklop funkcije tempomata

⚠ OPOZORILO

Obstaja nevarnost nesreče zaradi neprilagojene hitrosti.

Zaradi vožnje z neprilagojeno hitrostjo lahko pride do nesreče, npr. viličar se lahko pri zavijanju prevrne.

– Hitrost prilagajajte vso pot, ki jo prevozite.
– Bodite posebej pozorni na hitrost pri zavijanju.
– Med vožnjo upoštevajte varnostne predpise.
– Upoštevajte posebno odzivanje tempomata in s tem povezane nevarnosti.

– Viličar pospešite do želene hitrosti (vsaj 6,0 km/h).

– Aktivirajte stikalo za smer vožnje (1) naprej. ▷

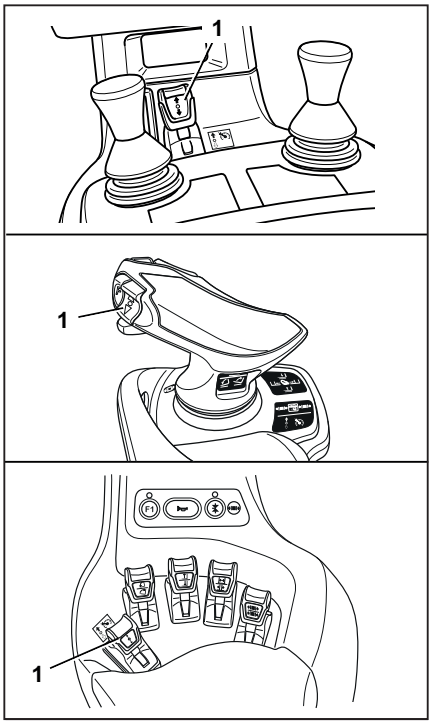

NAPOTEK

Pri različici z dvema stopalkama (različica) se stikalo za smer vožnje uporablja samo za vklop in izklop funkcije tempomata (različica).

Funkcija tempomata je aktivna. Trenutna hitrost se shrani.

Sprožita se dva signala. Na zaslonu se bo prikazal simbol v črni barvi.

– Spustite stopalko za plin.

Viličar nadaljuje vožnjo pri izbrani hitrosti, dokler ne izklopite tempomata.

– Če želite shraniti drugo hitrost, izklopite funkcijo tempomata in jo znova vklopite pri novi izbrani hitrosti.

Izklop tempomata

Če izklopite funkcijo tempomata, lahko hitrost znova uravnavate s stopalko za plin. Funkcija tempomata ostane v stanju pripravljenosti. Funkcijo je mogoče kadar koli vklopiti, ko znova pohodite stopalko za plin in sočasno pritisnete stikalo za smer vožnje naprej.

Ko je funkcija tempomata izklopljena, je simbol zatemnjen.

NAPOTEK

Najenostavnejši način izklop funkcije tempomata je s pritiskom stopalke za plin.

Z naslednjimi dejanji izklopite funkcijo tempomata:

- Uporaba nožne zavore.
- Uporaba parkirne zavore
- Uporaba stopalke za plin
  Če pohodite stopalko za plin, da povečate hitrost prek nastavljene, bo viličar pospešil.
- Spreminjanje smeri vožnje
- Znova pritisnite stikalo za smer vožnje naprej, ne da bi uporabili stopalko za plin
- Pritisnite programsko tipko "Tempomat"

S tipko "Tempomat" izklopite funkcijo tempomata.

Drugi pogoji, zaradi katerih bo nadzorna enota viličarja izklopila funkcijo tempomata:

- če zapustite voznikov sedež;
- če je hitrost viličarja nižja od 2,5 km/h;
- če je nastavljena omejitev hitrosti, ki je nižja od 4,5 km/h;
- če nadzorna enota viličarja zazna nepravilnosti, npr. padec napetosti.

Če v tem okoliščinah uporabite stopalko za plin, bo pogonska enota najprej aktivirala zavore viličarja. Na zaslonu se prikaže sporočilo: `Sprostite stopalko za plin`.

– Za nadaljevanje vožnje sprostite stopalko za plin in jo znova aktivirajte.

Če se te okoliščine znova spremenijo, bo znova nastavljena hitrost, ki je bila prvotno shranjena.

NAPOTEK

Če viličar konfigurirate s samodejnimi funkcijami za zmanjševanje hitrosti vožnje in se hitrost vožnje zmanjša na največ 6,0 km/h, se funkcija tempomata samodejno izklopi.

Parkiranje

Varno parkiranje in izklop viličarja ▷

NEVARNOST

Obstaja nevarnost smrtne poškodbe, če vas povozi premikajoči se viličar!

- Viličarja ni dovoljeno parkirati na klancu.
- V sili zavarujte viličar z zagozdami na spodnji strani.
- Viličar zapustite samo, če je aktivirana parkirna zavora.

NEVARNOST

Nevarnost smrtne poškodbe zaradi padajočega tovora ali spusta delov viličarja!

- Preden viličar zapustite, tovor povsem spustite.

- Aktivirajte parkirno zavoro.
- Nosilec vilic spustite na tla.
- Dvižni nosilec nagnite naprej, tako da konice vilic počivajo na tleh.
- Če je nameščena priključna oprema (različica), uvlecite delovne valje. Oglejte si poglavje "Splošna navodila za upravljanje priključne opreme".
- Spustite stopalko za plin in pustite motor kratek čas v prostem teku.
- Ključ za zagon obrnite v levo in izvlecite.

NAPOTEK

Ključev za stikalo, FleetManager kartic (različica), FleetManager čipov transponderja (različica) in kode PIN za odobritev dostopa (različica) ni dovoljeno predati drugim osebam, razen v primeru izrecnih navodil.

Zagozda (različica)

Zagozda (različica) preprečuje, da bi se viličar na strmini začel premikati.

– Dvignite ročico (2) na držalu.

– Iz držala vzemite zagozdo (1).

– Potisnite zagozdo pod kolo sprednje osi na spodnji strani.

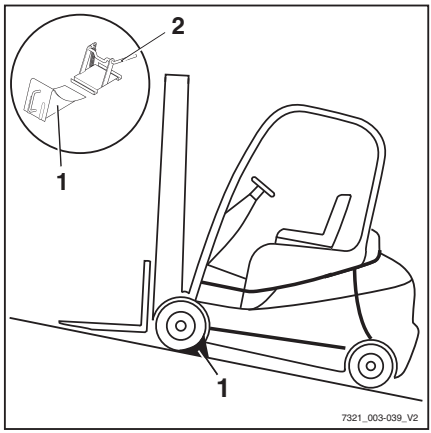

NAPOTEK

Po uporabi zagozdo vrnite v držalo in ročico (2) znova potisnite navzdol.

Dviganje

Različice dvižnih sistemov

Gibanje nosilca vilic in dvižnega nosilca je v veliki meri odvisno od naslednje opreme:

- dvižnega nosilca, s katerim je opremljen viličar; oglejte si ⇒Poglavje "Vrste dvižnih nosilcev", Stran 175
- krmilnega elementa za hidravlične funkcije: oglejte si ⇒Poglavje "Krmilne naprave dvižnega sistema", Stran 179

Ne glede na različico opreme viličarja upoštevajte osnovna navodila in postopke. Oglejte si ⇒Poglavje "Varnostni predpisi za rokovanje s tovorom", Stran 196 .

Samodejna postavitev nosilca v navpični položaj (različica) ▷

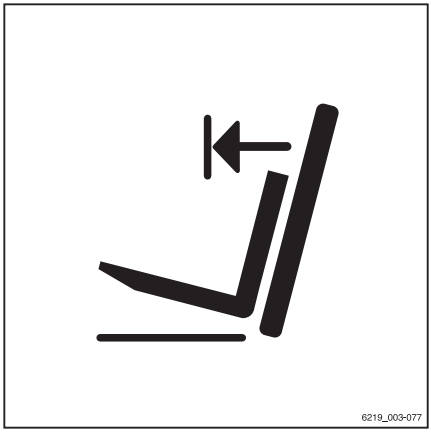

⚠ POZOR

Obstaja nevarnost materialne škode zaradi trčenja dvižnega nosilca ob police ali druge predmete.

– Pred uporabo sistema pomoči za "samodejno postavitev nosilca v navpični položaj" zagotovite, da je viličar dovolj oddaljen od polic in drugih predmetov.

Sistem pomoči za "samodejno postavitev nosilca v navpični položaj" se lahko uporablja za odlaganje blaga v navpični položaj, npr. role papirja. S tem se prepreči škoda pri odlaganju tovora. Funkcije "Samodejna postavitev nosilca v navpični položaj" pri nagibanju naprej. Na voljo je še ena različica, ki prav tako deluje pri nagibanju nazaj. Nagibni valji se narahlo premaknejo do končnih omejil, kar prepreči močne tresljaje in udarce. Nihanje viličarja je omejeno, kar izboljša varnost pri delu. Samodejna postavitev nosilca v navpični položaj zmanjša obrabo različnih sestavnih delov in s tem zniža stroške popravil.

Sistem pomoči za "samodejno postavitev nosilca v navpični položaj" sestavljajo naslednje funkcije:

- Prikaz funkcije "Samodejna postavitev nosilca v navpični položaj"
- Samodejni zagon funkcije "Samodejna postavitev nosilca v navpični položaj"

Viličar je lahko opremljen samo s funkcijo "prikaza kota nagiba nosilca".

NAPOTEK

Kadar koli uporabljate viličar, preverite delovanje samodejne postavitve nosilca v navpični položaj.

– Glejte razdelek "Preverjanje funkcije samodejne postavitve nosilca v navpični položaj"

– Pritisnite programsko tipko .

Na zaslonu se prikaže simbol .

– Dvižni nosilec nagibajte nazaj, dokler ne doseže končnega položaja.

– Dvižni nosilec nagnite naprej.

Dvižni nosilec se zaustavi v navpičnem položaju.

NAPOTEK

Dvižni nosilec se prav tako zaustavi v navpičnem položaju, če je iz nagiba nazaj za ≥ 3° nagnjen naprej.

NAPOTEK

Samodejno postavitev nosilca v navpični položaj je treba umeriti, da se tako zagotovi stalno točnost. Za umerjanje je potrebno "dovoljenje za dostop za vodjo voznega parka". Ta dostop je potreben:

- *Ko tovor skladiščite in ga jemljete iz skladišča na rampah za tovornjake*
- *V primeru obrabe pnevmatik*
- *Če dvižni nosilec očitno ni v navpičnem položaju*

– Oglejte si razdelek "Umerjanje samodejne postavitve nosilca v navpični položaj"

Vrste dvižnih nosilcev

Na viličar lahko namestite enega od naslednjih dvižnih nosilcev:

Teleskopski nosilec

Pri dvigu se dvižni nosilec dvigne prek zunanjih dvižnih cilindrov, pri čemer z verigo dvigne nosilec vilic (nosilec vilic se dviguje z dvakratno hitrostjo notranjega dvižnega nosilca). Zgornji rob (1) notranjega dvižnega nosilca je zato lahko više kot nosilec vilic.

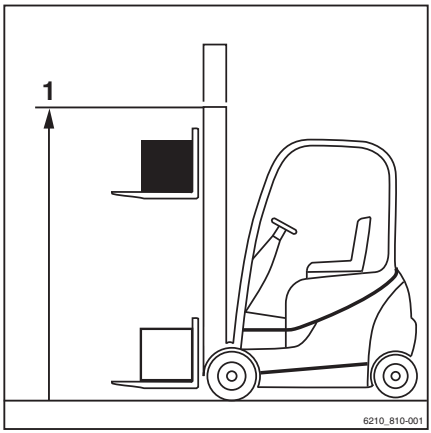

⚠ NEVARNOST

Nevarnost nesreče zaradi trčenja dvižnega nosilca ali tovora v nizek strop ali vhod.

- Notranji dvižni nosilec ali tovor je lahko više kot nosilec vilic.
- Upoštevajte višino stropov in vhodov.

Dvižni nosilec Hi-Lo (različica)

Pri dvigu se notranji dvižni cilinder pomakne do prostega dviga (3), nato zunanji dvižni cilindri dvignejo notranji dvižni nosilec do največje višine (2).

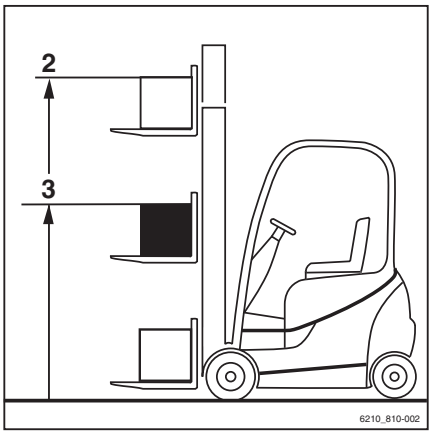

NAPOTEK

Pri dvigu preko prostega dviga nosilec vilic ostane na zgornjem robu razširjenega dvižnega nosilca.

⚠ NEVARNOST

Nevarnost nesreče zaradi trčenja dvižnega nosilca ali tovora v nizek strop ali vhod.

- Notranji dvižni nosilec ali tovor je lahko više kot nosilec vilic.
- Upoštevajte višino stropov in vhodov.

Trojni dvižni nosilec (različica)

Pri dvigu se notranji dvižni cilinder pomakne do prostega dviga (3), nato zunanji dvižni cilindri dvignejo notranji dvižni nosilec do največje višine (2).

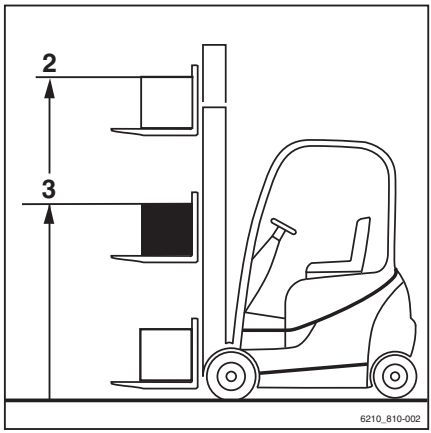

⚠ NEVARNOST

Nevarnost nesreče zaradi trčenja dvižnega nosilca ali tovora v nizek strop ali vhod.

– Notranji dvižni nosilec ali tovor je lahko više kot nosilec vilic.
– Upoštevajte višino stropov in vhodov.

Okvare med dvigovanjem

Nepravilno zaporedje razširitve

⚠ NEVARNOST

Nevarnost nesreče!

V primeru dvižnih nosilcev NiHo (različica) in trojnih dvižnih nosilcev (različica) lahko pride do nepravilnega zaporedja razširitve, kar pomeni, da se notranji nosilec razširi pred koncem prostega dviga. Posledično bi bila lahko presežena skupna višina, pri prehodih in nizkih stropih pa bi lahko prišlo do poškodb.

Do nepravilnega zaporedja razširitve lahko npr. pride zaradi:

- Prenizke temperature hidravličnega olja.
- Blokiranja nosilca vilic v notranjem nosilcu.
- Blokiranja dvižnega cilindra.
- Blokiranja kolesca verige za dvižni cilinder.

– Če je temperatura hidravličnega olja prenizka, nekajkrat počasi aktivirajte funkcije dvižnega nosilca, da temperaturo olja zvišate.

Če je nosilec vilic v notranjem nosilcu, dvižni cilinder ali kolesce verige za dvižni valj blokirano, je treba vzrok blokade odpraviti, preden lahko nadaljujete z delom.

– Obvestite servisni center

Nenapetih varnostnih verig.

⚠ NEVARNOST

Nevarnost zaradi padca tovora!

– Med spuščanjem bodite pozorni, da se verige ne zrahljajo.

Verige se lahko zrahljajo npr. zaradi:

- Na polici slonečega nosilca vilic ali tovora.
- Blokiranja kolesc nosilca vilic v dvižnem nosilcu zaradi umazanije.

– Če se nosilec vilic ali tovor nenadoma zaustavi, dvignite nosilec vilic, da se verige znova napnejo, in tovor odložite na drugo ustrezno mesto.

– Če so kolesca nosilca vilic v dvižnem nosilcu blokirana zaradi umazanije, dvignite nosilec vilic, da se verige znova napnejo. Preden nadaljujete z delom, očistite umazanijo.

⚠ OPOZORILO

Nevarnost poškodb!

– Upoštevajte varnostne predpise za delo na dvižnem nosilcu; oglejte si poglavje "Dela na sprednjem delu viličarja".

Funkcija blokiranja hidravlike

Funkcija blokiranja hidravlike zagotavlja, da so vse funkcije delovne hidravlike onemogočene, ko stikalo sedeža na voznikovem sedežu ni obremenjeno.

Ko voznik vstane s sedeža, funkcija blokiranja prepreči naslednje hidravlične funkcije:

- Dviganje tovora
- Spuščanje tovora
- Nagibanje dvižnega nosilca
- Dodatne funkcije

Sprostitev blokade hidravlike

Blokado hidravlike sprostite, kot sledi:

– Sedite na voznikov sedež.

Vse ustrezne funkcije delovne hidravlike bodo znova na voljo.

NAPOTEK

Blokade hidravlike ni mogoče sprostiti, če je zaradi tehnične napake dvignjen tovor. Najprej morate spustiti tovor z mehanizmom "za spuščanje v sili". Viličarja ne uporabljajte, dokler pooblaščeni servisni center ne odpravi napake.

Krmilne naprave dvižnega sistema

Način krmiljenja dvižnega sistema je odvisen od krmilnih naprav v viličarjevi opremi.

Možne različice opreme:

- **Dvojna majhna ročica**
- **Trojna majhna ročica**
- **Četverna majhna ročica**
- **Joystick 4Plus**
- **Fingertip**

– Ne glede na različico opreme upoštevajte naslednje informacije.

NEVARNOST

Seganje ali plezanje v premične dele viličarja (npr. v dvižni nosilec, pomikala, delovno opremo, nosilne naprave za tovor itd.) lahko povzroči hude telesne poškodbe ali smrt, zato je prepovedano.

– Upoštevajte varnostne predpise za delo s tovorom.

– Dvižni sistem upravljajte samo z voznikovega sedeža.

OPOZORILO

Ob sočasni uporabi več hidravličnih funkcij lahko lete vplivajo na delovanje druga druge.

Če npr. med dvigovanjem nosilca vilic upravljate tudi s priključkom, se lahko hitrost dviganja ali delovanja priključka spremeni.

Upravljanje dvižnega sistema z dvojno majhno ročico ▷

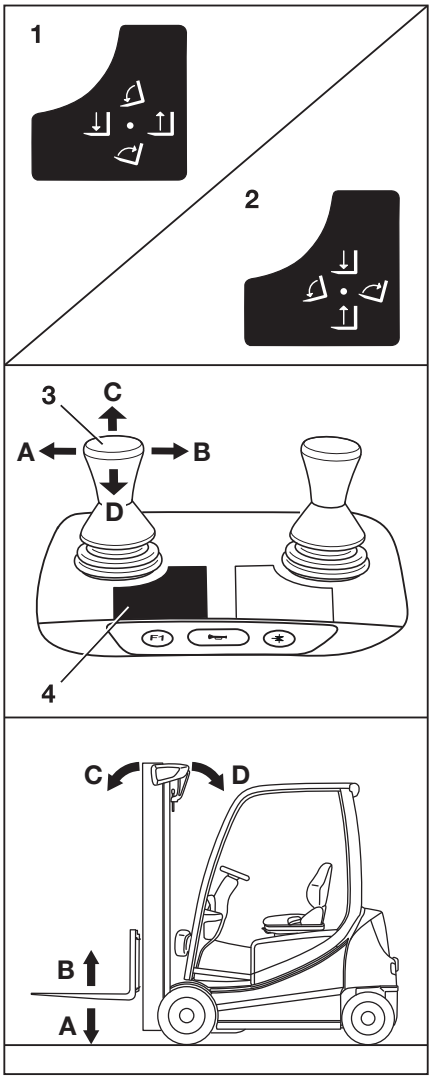

⚠ NEVARNOST

Seganje ali plezanje v premične dele viličarja (npr. v dvižni nosilec, pomikala, delovno opremo, nosilne naprave za tovor itd.) lahko povzroči hude telesne poškodbe ali smrt, zato je prepovedano.

– Upoštevajte varnostne predpise za delo s tovorom.

– Dvižni sistem upravljajte samo z voznikovega sedeža.

⚠ OPOZORILO

Obstaja nevarnost nesreče zaradi napačne uporabe.

V teh navodilih za uporabo je opisana uporaba dvižnega sistema, ki je tovarniško konfiguriran.

Če so ga na pooblaščenem servisnem centru konfigurirali drugače, morate za varno uporabo upoštevati nove piktograme. Lastnik mora zagotoviti, da vsi vozniki vedo, da je konfiguracija drugačna.

– Upoštevajte piktograme na krmilnih ročicah.

– Pred uporabite preverite delovanje hidravličnih funkcij.

Dviganje, spuščanje in nagibanje dvižnega nosilca nadzirate s 360° ročico za "dvižni nosilec" (3). Nalepka s piktogrami hidravličnih funkcij (1) ali (2) je nalepljena na za to predvidenem mestu (4).

Piktogrami so razvrščeni v skladu s smerjo premikanja 360° ročice "dvižnega nosilca" (3).

NAPOTEK

- *Viličar je tovarniško konfiguriran v skladu z nalepko (1). Naslednji koraki za premikanje nosilca vilic in dvižnega nosilca temeljijo na tej konfiguraciji.*
- *Kot različico je mogoče naročiti konfiguracijo s samolepilne nalepke (2) z obrnjenima funkcionalnima osema.*

Dviganje in spuščanje nosilca vilic

Za dviganje nosilca vilic:

– Premaknite 360° ročico za "dvižni nosilec" (3) v smeri puščice (B).

Spuščanje nosilca vilic:

– Premaknite 360° ročico za "dvižni nosilec" (3) v smeri puščice (A).

Nagibanje dvižnega nosilca

Nagibanje dvižnega nosilca naprej:

– Premaknite 360° ročico za "dvižni nosilec" (4) v smeri puščice (C).

Nagibanje dvižnega nosilca nazaj:

– Premaknite 360° ročico za "dvižni nosilec" (4) v smeri puščice (D).

Načini premikanja dvižnega sistema in pomeni piktogramov

A Spuščanje
B Dviganje
C Nagibanje naprej
D Nagibanje nazaj

Upravljanje dvižnega sistema s trikratno majhno ročico ▷

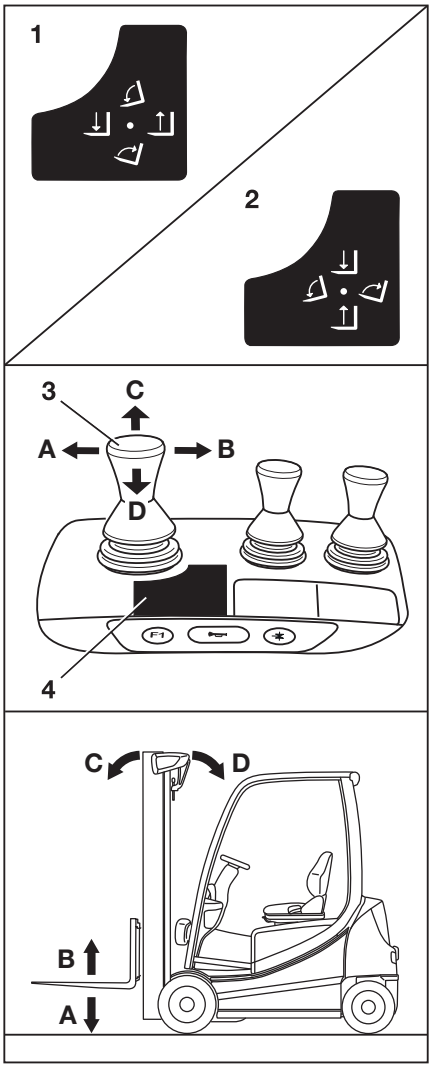

⚠ NEVARNOST

Seganje ali plezanje v premične dele viličarja (npr. v dvižni nosilec, pomikala, delovno opremo, nosilne naprave za tovor itd.) lahko povzroči hude telesne poškodbe ali smrt, zato je prepovedano.

– Upoštevajte varnostne predpise za delo s tovorom.

– Dvižni sistem upravljajte samo z voznikovega sedeža.

⚠ OPOZORILO

Obstaja nevarnost nesreče zaradi napačne uporabe.

V teh navodilih za uporabo je opisana uporaba dvižnega sistema, ki je tovarniško konfiguriran.

Če so ga na pooblaščenem servisnem centru konfigurirali drugače, morate za varno uporabo upoštevati nove piktograme. Lastnik mora zagotoviti, da vsi vozniki vedo, da je konfiguracija drugačna.

– Upoštevajte piktograme na krmilnih ročicah.

– Pred uporabite preverite delovanje hidravličnih funkcij.

Dviganje, spuščanje in nagibanje dvižnega nosilca nadzirate s 360° ročico za "dvižni nosilec" (3). Nalepka s piktogrami hidravličnih funkcij (1) ali (2) je nalepljena na za to predvidenem mestu (4).

Piktogrami so razvrščeni v skladu s smerjo premikanja 360° ročice za "dvižni nosilec" (3).

NAPOTEK

Viličar je tovarniško konfiguriran v skladu z nalepko (1). Naslednji koraki za premikanje nosilca vilic in dvižnega nosilca temeljijo na tej konfiguraciji.

Dviganje in spuščanje nosilca vilic

Za dviganje nosilca vilic:

– Premaknite 360°-ročico za "dvižni nosilec" (3) v smeri puščice (B).

Spuščanje nosilca vilic:

– Premaknite 360°-ročico za "dvižni nosilec" (3) v smeri puščice (A).

Nagibanje dvižnega nosilca

Nagibanje dvižnega nosilca naprej:

– Premaknite 360°-ročico za "dvižni nosilec" (4) v smeri puščice (C).

Nagibanje dvižnega nosilca nazaj:

– Premaknite 360°-ročico za "dvižni nosilec" (4) v smeri puščice (D).

Načini premikanja dvižnega sistema in pomeni piktogramov

A Spuščanje
B Dviganje
C Nagibanje naprej
D Nagibanje nazaj

Upravljanje dvižnega sistema s četverno majhno ročico ▷

NEVARNOST

Seganje ali plezanje v premične dele viličarja (npr. v dvižni nosilec, pomikala, delovno opremo, nosilne naprave za tovor itd.) lahko povzroči hude telesne poškodbe ali smrt, zato je prepovedano.

– Upoštevajte varnostne predpise za delo s tovorom.
– Dvižni sistem upravljajte samo z voznikovega sedeža.

OPOZORILO

Obstaja nevarnost nesreče zaradi napačne uporabe.

V teh navodilih za uporabo je opisana uporaba dvižnega sistema, ki je tovarniško konfiguriran.

Če so ga na pooblaščenem servisnem centru konfigurirali drugače, morate za varno uporabo upoštevati nove piktograme. Lastnik mora zagotoviti, da vsi vozniki vedo, da je konfiguracija drugačna.

– Upoštevajte piktograme na krmilnih ročicah.
– Pred uporabite preverite delovanje hidravličnih funkcij.

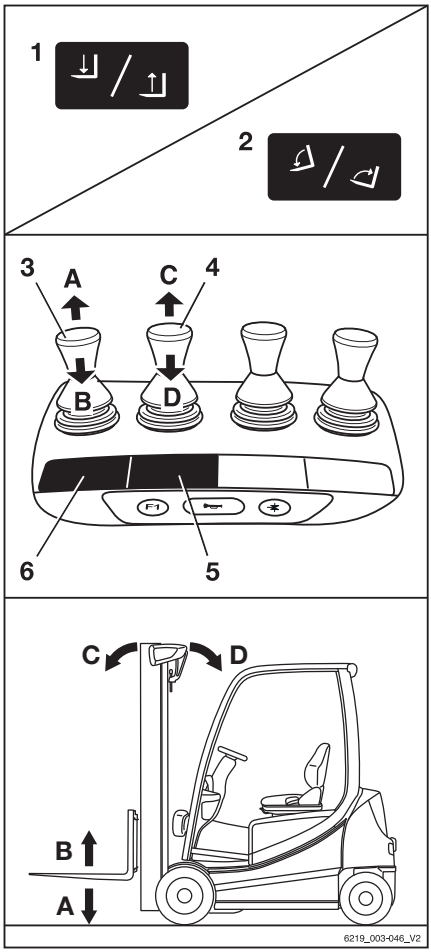

Dviganje in spuščanje dvižnega nosilca nadzirate s krmilno ročico za "dviganje in spuščanje" (3). Nalepka z ustreznimi piktogrami (1) je na za to predvidenem mestu (6).

Nagibanje dvižnega nosilca nadzirate s krmilno ročico za "nagibanje" (4). Nalepka z ustreznimi piktogrami (2) je na za to predvidenem mestu (5).

Piktogrami so razvrščeni v skladu s smermi premikanja krmilne ročice (3) oziroma (4).

Dviganje in spuščanje nosilca vilic

Za dviganje nosilca vilic:

– Premaknite krmilno ročico za "dviganje/spuščanje" (3) v smeri puščice (B).

Spuščanje nosilca vilic:

– Premaknite krmilno ročico za "dviganje/spuščanje" (3) v smeri puščice (A).

Nagibanje dvižnega nosilca

Nagibanje dvižnega nosilca naprej:

– Premaknite krmilno ročico za "dvižni nosilec" (4) v smeri puščice (C).

Nagibanje dvižnega nosilca nazaj:

– Premaknite krmilno ročico za "dvižni nosilec" (4) v smeri puščice (D).

Načini premikanja dvižnega sistema in pomeni piktogramov

A Spuščanje
B Dviganje
C Nagibanje naprej
D Nagibanje nazaj

Upravljanje dvižnega sistema s Joystick 4Plus

⚠ NEVARNOST

Seganje ali plezanje v premične dele viličarja (npr. v dvižni nosilec, pomikala, delovno opremo, nosilne naprave za tovor itd.) lahko povzroči hude telesne poškodbe ali smrt, zato je prepovedano.

– Upoštevajte varnostne predpise za delo s tovorom.

– Dvižni sistem upravljajte samo z voznikovega sedeža.

Dviganje in spuščanje nosilca vilic

Za dviganje nosilca vilic:

– Povlecite Joystick 4Plus (1) nazaj (B).

Spuščanje nosilca vilic:

– Potisnite Joystick 4Plus (1) naprej (A).

▷

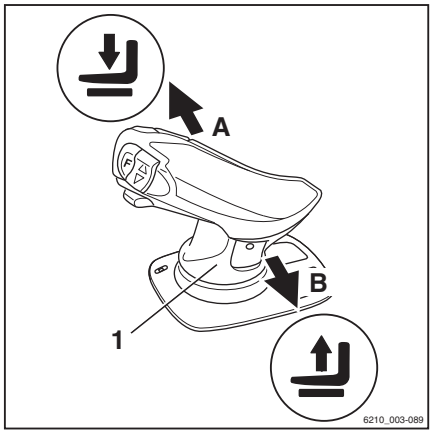

Nagibanje dvižnega nosilca

Nagibanje dvižnega nosilca naprej:

– Vodoravni klecni gumb (2) nagnite v levo (C).

Nagibanje dvižnega nosilca nazaj:

– Vodoravni klecni gumb (2) nagnite v desno (D).

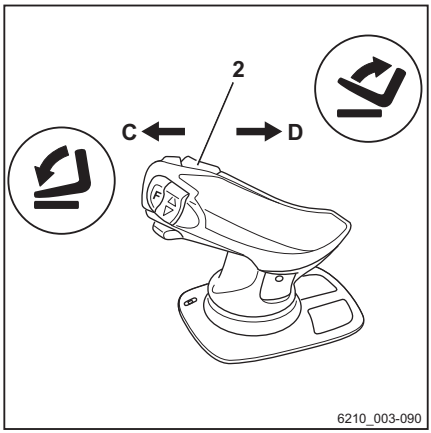

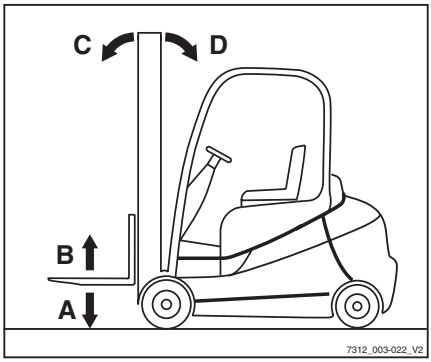

Pomikanje nosilca vilic

Za premik nosilca vilic v levo:

– Potisnite Joystick 4Plus (1) v levo (E).

Za premik nosilca vilic v desno:

– Potisnite Joystick 4Plus (1) v desno (F).

NAPOTEK

Simboli na krmilni palici Joystick 4Plus označujejo smer premika čelnega viličarja ali nosilca vilic.

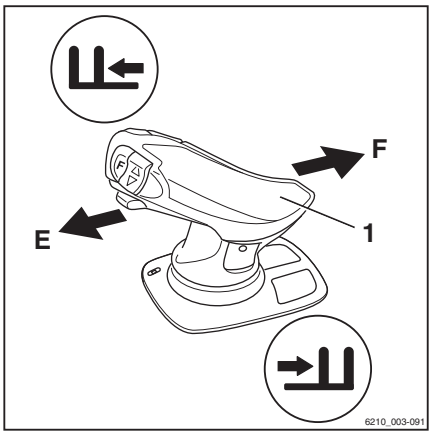

Upravljanje dvižnega sistema s Fingertip ▷

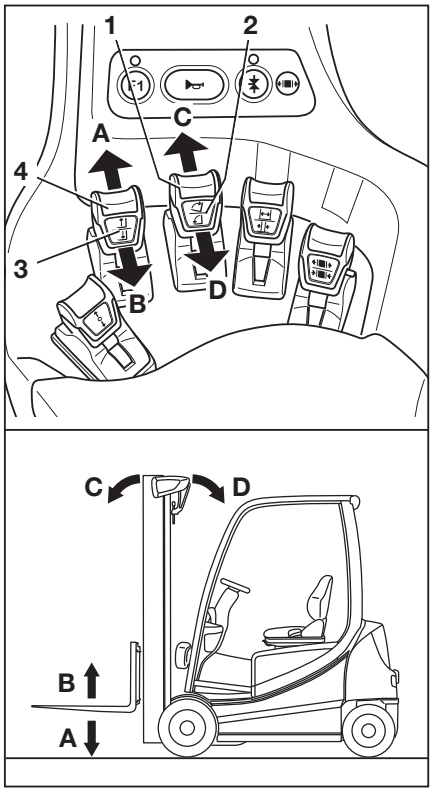

NEVARNOST

Seganje ali plezanje v premične dele viličarja (npr. v dvižni nosilec, pomikala, delovno opremo, nosilne naprave za tovor itd.) lahko povzroči hude telesne poškodbe ali smrt, zato je prepovedano.

– Upoštevajte varnostne predpise za delo s tovorom.
– Dvižni sistem upravljajte samo z voznikovega sedeža.

OPOZORILO

Obstaja nevarnost nesreče zaradi napačne uporabe.

V teh navodilih za uporabo je opisana uporaba dvižnega sistema, ki je tovarniško konfiguriran.

Če so ga na pooblaščenem servisnem centru konfigurirali drugače, morate za varno uporabo upoštevati nove piktograme. Lastnik mora zagotoviti, da vsi vozniki vedo, da je konfiguracija drugačna.

– Upoštevajte piktograme na krmilnih ročicah.
– Pred uporabite preverite delovanje hidravličnih funkcij.

Dviganje in spuščanje dvižnega nosilca nadzirate s krmilno ročico za "dviganje in spuščanje" (4). Na krmilni ročici je nalepka z ustreznim piktogramom (3).

Nagibanje dvižnega nosilca nadzirate s krmilno ročico za "nagibanje" (1). Na krmilni ročici je nalepka z ustreznim piktogramom (2).

Piktogrami so razvrščeni v skladu s smermi premikanja krmilne ročice (4) oziroma (1).

Dviganje in spuščanje nosilca vilic

Za dviganje nosilca vilic:

– Premaknite krmilno ročico za "dviganje/spuščanje" (4) v smeri puščice (B).

Spuščanje nosilca vilic:

– Premaknite krmilno ročico za "dviganje/spuščanje" (4) v smeri puščice (A).

Nagibanje dvižnega nosilca

Nagibanje dvižnega nosilca naprej:

– Premaknite krmilno ročico za "nagibanje" (1) v smeri puščice (C).

Nagibanje dvižnega nosilca nazaj:

– Premaknite krmilno ročico za "nagibanje" (1) v smeri puščice (D).

Načini premikanja dvižnega sistema in pomeni piktogramov

A Spuščanje
B Dviganje
C Nagibanje naprej
D Nagibanje nazaj

Izbira programov obremenitve od 1 do 3 ▷

Viličar ima tri programe obremenitve za tri različne načine dvigovanja nosilca vilic in dvižnega nosilca. Višja kot je številka izbranega programa za vožnjo, večja je dinamika bremena.

Razlike med programi obremenitev

- 1 Program obremenitve 1:
  66 % hitrosti dviganja
- 2 Program obremenitve 2:
  85 % hitrosti dviganja
- 3 Program obremenitve 3:
  100 % hitrosti dviganja

Vedenje dviganja viličarja izberete na zaslonu z upravljalno enoto v elementu menija .

– Pritisnite programsko tipko 1 ..., da izberete želeni program obremenitve. 3 .

– Če so programi obremenitve shranjeni kot priljubljena v programski tipki, pritiskajte programsko tipko , dokler se na zaslonu ne prikaže številka želenega progama obremenitve.

Številka dinamičnih stolpičnih segmentov prikazuje dinamiko obremenitve izbranega programa obremenitve.

▷

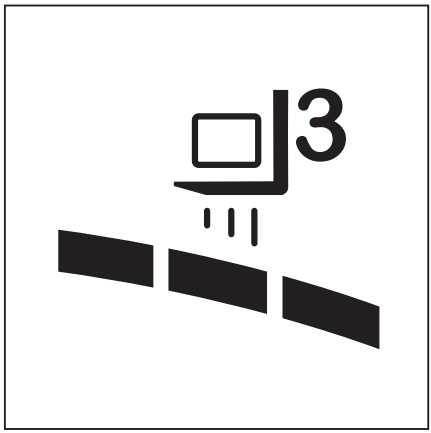

Omejitev dinamike obremenitve na program obremenitve 1 v fazi ogrevanja

▷

NAPOTEK

V fazi ogrevanja je dinamika obremenitve omejena na program obremenitve 1. Dokler se faza ogrevanja ne zaključi, je na zaslonu prikazan simbol, ki je na sliki.

– Glejte razdelek "Segrevanje hidravličnega olja pri hladnih temperaturah okolja" v poglavju "Upravljanje – Preverjanje in naloge pred vsakodnevno uporabo."

Zaščita vilic pred obrabo (različica)

Različica z "zaščito vilic pred obrabo" zagotavlja, da se roglji vilic ne dotikajo tal. Roglji vilic so tako zaščiteni pred obrabo, tla zgradbe pa pred poškodbami.

Dvižni valji imajo vgrajena fiksna omejila, ki preprečujejo, da bi roglji vilic udarili ob tla. Spodnje omejilo olajša vstavljanje vilic v paleto.

Mehanska različica

Fiksna omejila v dvižnem valju preprečujejo, da bi roglji vilic udarili ob tla. Na zaslonu z upravljalno enoto se ne prikaže noben simbol.

Te različice ni mogoče prilagoditi.

NAPOTEK

Mehansko zaščito vilic pred obrabo je treba ves čas nastavljati, in sicer v skladu z obrabo sprednjih pnevmatik. Za pomoč pokličite pooblaščeni servisni center.

Zamenjava vilic

NEVARNOST

Obstaja nevarnost smrtne poškodbe, če vas povozi premikajoči se viličar!

- Viličarja ne parkirajte na klancu.
- Aktivirajte parkirno zavoro.
- Vilice zamenjajte na ločenem, zaščitenem mestu, na ravni površini.

OPOZORILO

Pri menjavi rogljev vilic obstaja nevarnost poškodb, saj vam lahko zaradi svoje teže padeta na noge, stopala ali kolena. Levo in desno od vilic je območje nevarnosti.

- Pri zamenjavi vilic vedno nosite zaščitne rokavice in obutev.
- Zagotovite, da na območju nevarnosti ni nobene osebe!
- Ne vlecite vilic.
- Roglja vilic morata vedno prenašati dve osebi. Po potrebi uporabite dvigalo.

NAPOTEK

- *Priporočamo, da za namestitev in odstranitev uporabite transportno paleto kot oporo za roglja vilic. Velikost palete je odvisna od velikosti uporabljenega roglja vilic. Paleta mora biti takih dimenzij, da roglja vilic ne štrlita ven, potem ko ste jih položili nanjo. Tako lahko roglja vilic varno odložite in ju prenašate.*
- *Oba roglja vilic je mogoče potisniti na eno stran. Možno je izbrati stran, na kateri se vilice odstranijo.*

Odstranjevanje

▷

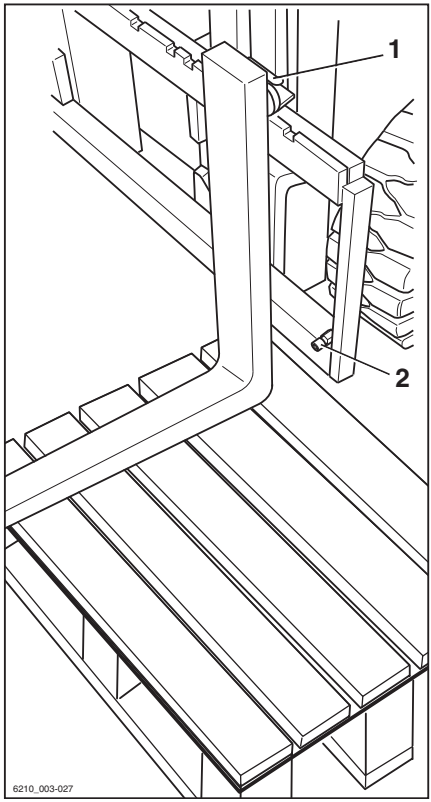

– Izberite paleto, ki ustreza velikosti vilic.

– Paleto postavite ob nosilec vilic na izbrano stran.

– Dvignite nosilec vilic, dokler nista roglja vilic približno 3 cm nad paleto.

– Aktivirajte parkirno zavoro.

– Odstranite ključ za zagon.

– Odvijte zaklepni vijak (2) na strani, izbrani za odstranitev.

– Dvignite blokirno ročico (1) in porinite roglja vilic na paleto enega za drugim.

Namestitev

– Prepričajte se, da je zaklepni vijak odvit na strani, izbrani za namestitev.

– Položite roglja vilic na paleto poleg nosilca vilic na strani, izbrani za namestitev.

– Dvignite blokirno ročico (1) in porinite roglja vilic na nosilec vilic enega za drugim.

– Postavite roglja vilic v zahtevan položaj in zaklepni vzvod potisnite navzdol. Prepričajte se, da se je zaklepni vzvod zaskočil na mesto.

– Privijte in zategnite zaklepni vijak (2).

⚠ NEVARNOST

Obstaja smrtna nevarnost, ker lahko vilice ali tovor padejo.

- Zaklepni vijak zategnite vsakič, ko zamenjate vilice.
- Prepovedana je vožnja ali premikanje tovora brez zaklepnega vijaka.

NAPOTEK

Če je viličar opremljen s funkcijo "merjenja obremenitve", je treba po zamenjavi rogljev vilic obvezno "ponastaviti meritev obremenitve na nič". Sicer ni mogoče jamčiti, da bo meritev obremenitve pravilna.

Podaljšek vilic (različica)

⚠ NEVARNOST

Če se viličar nehote začne premikati, obstaja nevarnost smrtne poškodbe, ker vas lahko povozi.

- Viličarja ne parkirajte na klancu.
- Aktivirajte parkirno zavoro.
- Podaljška vilic zamenjajte na zaščitenem, varnem mestu, na ravnini.

⚠ OPOZORILO

Obstaja nevarnost stiska!

Zaradi teže podaljška vilic lahko pride do stiska ali ureznin na ostrih robovih in izbočenih delih.

- Nosite zaščitne rokavice in zaščitno obutev.

⚠ OPOZORILO

Obstaja nevarnost prevrnitve.

Teža in dimenzije podaljška vilic vplivajo na stabilnost viličarja. Dovoljene vrednosti teže, navedene na ploščici nosilnosti, je treba zmanjšati sorazmerno z dejansko oddaljenostjo tovora.

Viličar je opremljen s tovarniškim podaljškom vilic in ploščica nosilnosti je že primerno prilagojena.

- Upoštevajte nosilnost. Glejte razdelek "Ploščica nosilnosti" v poglavju z naslovom "Delo s tovorom".

NAPOTEK

Če je viličar opremljen s pomožno funkcijo "merjenja tovora", je treba po zamenjavi podaljškov vilic obvezno "ponastaviti meritev tovora na nič". Sicer ni mogoče jamčiti, da bo meritev tovora pravilna.

Nameščanje

▷

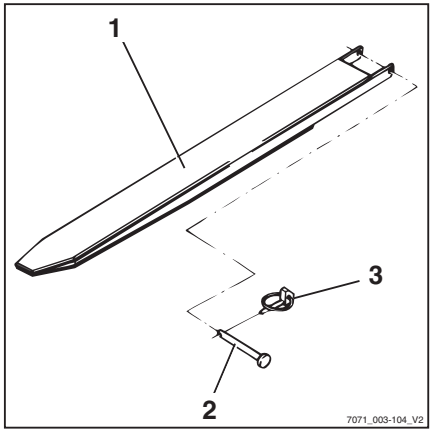

NEVARNOST

Obstaja nevarnost smrtnih poškodb zaradi padajočega tovora!

Vsaj 60 % dolžine podaljška vilic mora počivati na vilicah. Največ 40 % dolžine podaljška vilic lahko gleda čez konec roglja vilic. Prav tako mora biti podaljšek vilic zavarovan tako, da ne more zdrsniti z roglja vilic.

Če podaljšek vilic (1) ni pritrjen z varnostnim vijakom (2) in zatikom (3), lahko pride do padca tovora skupaj s podaljškom vilic.

- Podaljšek vilic potisnite povsem do zadnjega dela vilic.
- Prepričajte se, da je 60 % dolžine podaljška vilic na roglju vilic.
- Podaljšek vilic obvezno pritrdite z varnostnim vijakom.
- Varnostni vijak obvezno pritrdite z zatikom.

- Odstranite zatik (3) iz varnostnega vijaka (2).
- Odstranite varnostni vijak iz podaljška vilic (1).
- Potisnite podaljšek vilic na roglja vilice tako, da se dobro prilega zadnji strani vilic.
- Varnostni vijak za zadnjo stranjo vilic vstavite do konca v podaljšek vilic.
- Vstavite zatik v varnostni vijak in ga pritrdite.

Odstranitev

- Odstranite zatik (3) iz varnostnega vijaka (2).
- Odstranite varnostni vijak iz podaljška vilic (1).
- Povlecite podaljšek vilic z rogljev vilic.

– Vstavite varnostni vijak do konca v podaljšek vilic.

– Vstavite zatik v varnostni vijak in ga pritrdite.

Uporaba viličarja z obrnjenimi vilicami (različica) ▷

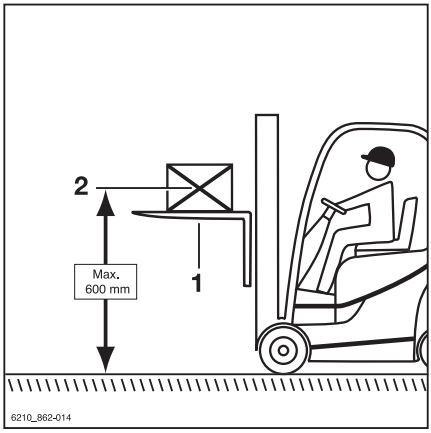

⚠ NEVARNOST

Smrtno nevarno zaradi padajočega tovora!

Standardna roglja vilic nista strukturno zasnovana za to, da bi ju uporabljali obrnjena. Če tega ne upoštevate, lahko pride do materialne škode ali padca tovora.

– Obrnjena uporabljajte samo obrnljiva roglja vilic (1).

⚠ OPOZORILO

Nevarnost nesreče zaradi zdrsa tovora.

Na obrnljivih rogljih vilic lahko tovor zdrsne, če ni podpore za tovor. Podaljška vilic (različica) ni mogoče zaščititi pred drsenjem.

– Ne uporabljajte podaljška vilic (različica).

⚠ OPOZORILO

Nevarnost nesreče zaradi prevrnitve viličarja.

Med vožnjo težišče tovora (2) ne sme biti več kot 600 mm nad tlemi. Med vožnjo in zaviranjem se lahko viličar prevrne naprej.

– Vožnja je dovoljena samo, če je težišče tovora najv. 600 mm nad tlemi.

NAPOTEK

Če je viličar opremljen s funkcijo "merjenja obremenitve", je treba po spremembi obrnljivih rogljev vilic obvezno "ponastaviti meritev obremenitve na nič". Sicer ni mogoče jamčiti, da bo meritev obremenitve pravilna.

Z obrnljivima rogljema vilic (1) je mogoče doseči dodatno višino dviga. Obrnljiva roglja vilic namestite na nosilec vilic enako kot standardna roglja vilic. Tovore je mogoče dvigniti na obrnljivih rogljih vilic in pod njima. Nosilec dvignete in nagnete enako.

- Obrnjena uporabljajte samo obrnljiva roglja vilic.
- Ne uporabljajte podaljška vilic (različica).
- Če je na voljo funkcija "merjenja obremenitve", "meritev obremenitve ponastavite na nič".
- Za vožnjo dvignite težišče tovora (2) na najv. 600 mm nad tlemi.
- Upoštevajte informacije v razdelku "Prevoz visečih tovorov".

▷

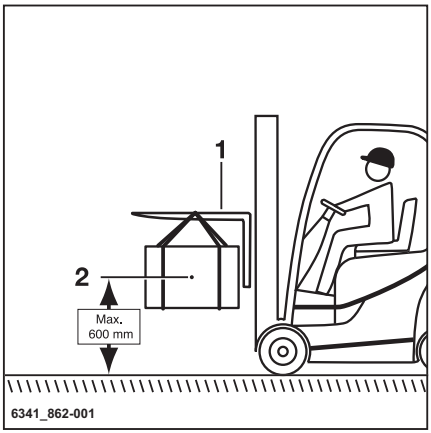

Delo s tovorom

Varnostni predpisi za rokovanje s tovorom

Varnostni predpisi za rokovanje s tovorom so vključeni v naslednje razdelke.

⚠ NEVARNOST

Zaradi padanja tovora in spuščanja delov viličarja obstaja smrtna nevarnost.

– Ne hodite ali se zadržujte pod nihajočimi tovori ali dvignjenimi vilicami.

– Ne presezite največje teže, navedene na ploščici nosilnosti. V nasprotnem primeru stabilnost ni zagotovljena!

⚠ NEVARNOST

Nevarnost nesreče zaradi padca ali stiska.

– Ne hodite po vilicah.

– Ne dvigajte oseb.

– Ne dotikajte se premičnih delov viličarja in ne plezajte nanje.

⚠ NEVARNOST

Nevarnost nesreče zaradi padajočega tovora.

– Manjše predmete med transportom zavarujte z varovalom za tovor (različica), da se ne prevrnejo na voznika.

– Poleg tega namestite streho (različica).

Ploščica nosilnosti

Nosilnosti viličarja, navedene na ploščici nosilnosti, ne smete prekoračiti. Na nosilnost vpliva težišče tovora, višina dviga, uporabljeni priključek ali roglji vilic in pnevmatike.

– Kje je ploščica nosilnosti, lahko ugotovite s pomočjo "mest oznak".

⚠ NEVARNOST

Če viličar izgubi stabilnost, obstaja nevarnost smrtne poškodbe!

Ne presezite nosilnosti, navedene na ploščici nosilnosti. Ta velja za kompaktne in homogene tovore. Če vrednosti presežete, stabilnost in trdnost rogljev vilic in dvižnega nosilca nista zajamčeni.

Neustrezna ali nepravilna uporaba ali namestitev oseb za povečanje nosilnosti so prepovedane.

Namestitev dodatnih uteži za povečanje nosilnosti je prepovedana.

⚠ NEVARNOST

Obstaja nevarnost smrti zaradi napačnega razumevanja ploščice nosilnosti!

Veljajo samo ploščice nosilnosti na viličarju.

Diagrami prikazujejo primere.

– Upoštevajte samo vrednosti, navedene na ploščici nosilnosti na viličarju.

⚠ NEVARNOST

Če viličar izgubi stabilnost, obstaja nevarnost smrtne poškodbe!

Če je dovoljena teža priključkov (različica) in zmanjšana skupna nosilnost pri viličarju z nameščenim priključkom prekoračena, obstaja tveganje izgube stabilnosti.

– Dovoljene teže priključkov (različica) in zmanjšanja nosilnosti pri viličarju z nameščenim priključkom ni dovoljeno preseči.

– Upoštevajte podatke, navedene na posebnih ploščicah nosilnosti na viličarju in priključku.

Ploščica osnovne nosilnosti

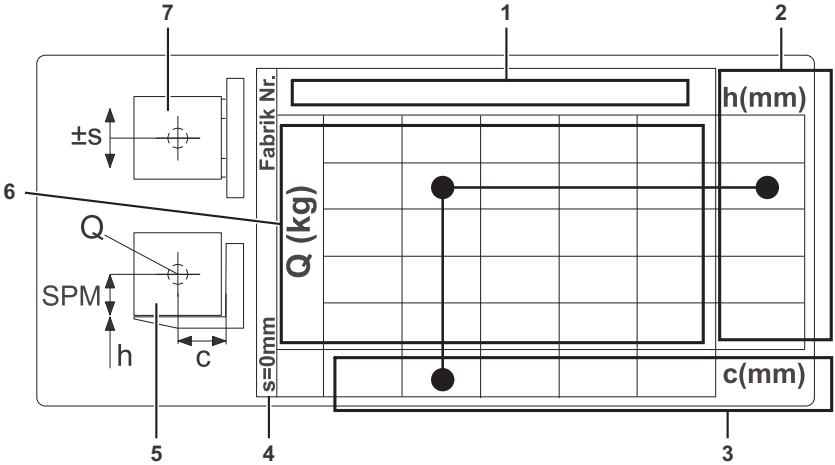

Ploščica osnovne nosilnosti

1 Oznaka dvižne opreme (rogljev vilic ali priključka)
2 Višina dviga "h" [mm]
3 Razdalja "c" med težiščem tovora in zadnjo stranjo vilic [mm]
4 Pomik "s" [mm]
5 Pogled od strani na tovor in dvižno opremo
6 Nosilnost [kg]
7 Pogled od zgoraj na tovor in dvižno opremo

Na viličarju je vedno vsaj ena ploščica nosilnosti: ploščica osnovne nosilnosti. Na njej je navedena nosilnost samo za roglje vilic brez priključka. Če je nameščen priključek, je na njem nameščena še ena ploščica nosilnosti: ploščica preostale nosilnosti. Na ploščici je navedena nosilnost z upoštevanjem teže priključka. Na integriranih priključkih je samo ploščica osnovne nosilnosti, saj integriranih naprav ni mogoče zlahka odstraniti z viličarja.

Tipična uporaba ploščice nosilnosti

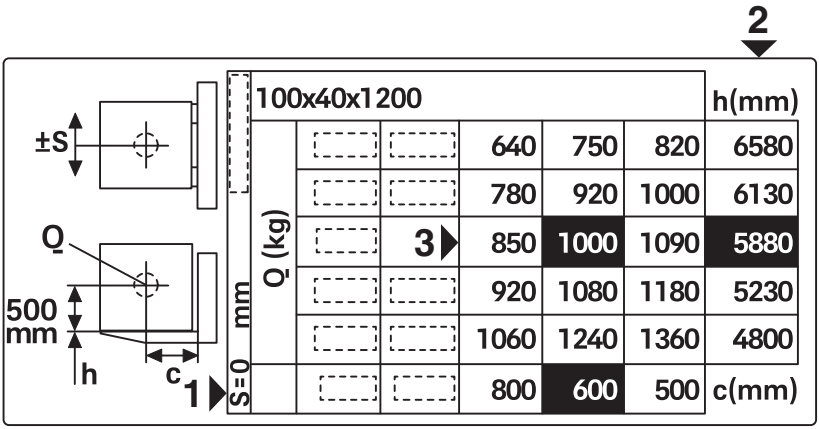

Tu navedene **vzorčne vrednosti** so označene s **črno barvo**.

– Če želite ugotoviti dejansko nosilnost, glejte ploščico osnovne nosilnosti na viličarju.

Slika tipične uporabe na viličarju ▷

Številke položaja na grafiki ustrezajo številkam položaja na ploščici osnovne nosilnosti.

1 Razdalja med težiščem tovora in zadnjim delom vilic: 600 mm
2 Dovoljena višina dviga: 5880 mm
3 Teža tovora za dvig: 1000 kg

Razdalja med težiščem tovora in zadnjim delom vilic je 600 mm (1). Višina dviga mora biti 5880 mm (2).

To pomeni, da teža tovora ne sme preseči 1000 kg (3) (nosilnost).

Iz tega izhaja, da se v tem primeru, kjer je razdalja med težiščem tovora in pritrdilnim delom vilic 600 mm, 1000-kg tovora ne sme dvigniti višje kot 5880 mm.

Nosilnost, navedena za določene nazivne višine dviga, velja do teh nazivnih višin dviga. V primeru višine dviga, ki presega prvi vod, velja do višine dviga drugega voda nosilnost drugega voda.

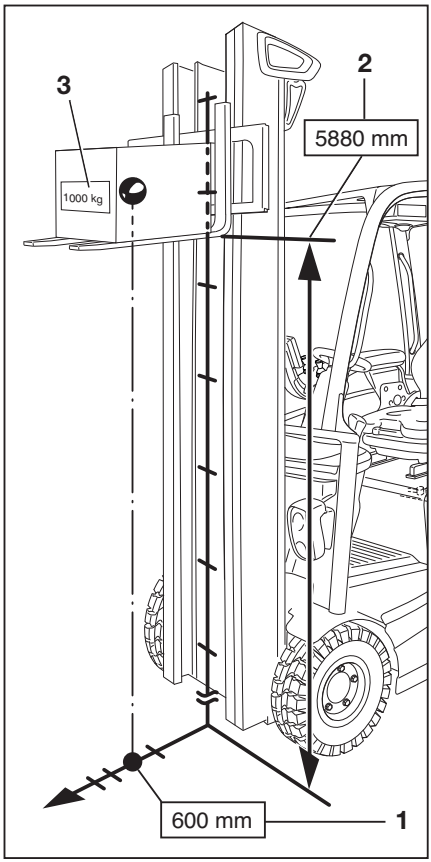

Ploščica preostale nosilnosti za vgrajene naprave in priključke

NAPOTEK

Ploščica preostale nosilnosti za priključke se bere po istem diagramu kot ploščica osnovne nosilnosti.

Nekateri priključki imajo standarden ali velik stranski pomik. Načeloma velja, da znaša standardni stranski pomik ± 100 mm, veliki pa 230 mm.

V nasprotju z velikim stranskim pomikom standardni stranski pomik omogoča večjo nosilnost, vendar le v dosegu, navedenem za standardni stranski pomik.

Velik stranski pomik omogoča položaj tovora zelo izven sredinskega položaja. Če je tovor močno zamaknjen iz središča, je nosilnost viličarja zelo zmanjšana.

Ker je priključke, ki niso vgrajeni, mogoče zamenjati, je lahko na enem viličarju več ploščic preostale nosilnosti za različne priključke. V tem primeru velja ploščica preostale nosilnosti za priključek, ki je nameščen. V primeru vgrajenih priključkov je na viličar nameščena samo ustrezna ploščica nosilnosti.

– Če ima viličar vgrajeno napravo ali priključek z velikim stranskim pomikom, upoštevajte največji dopustni stranski pomik na ploščici nosilnosti.

▷

S=230mm	XZP150+100x40x1200					h(mm)
Q' (kg)			220	260	290	6580
			430	510	560	5870
			500	590	650	5230
			570	670	740	4750
			780	920	1000	4100
			800	600	500	c(mm)

Ploščica preostale nosilnosti za velik stranski pomik, S = 230 mm

Na viličar je lahko nameščena še ena ploščica preostale nosilnosti za isti priključek, vendar s standardnim stranskim pomikom (običajno ±100 mm). Na tej ploščici preostale nosilnosti je navedena večja nosilnost, vendar samo v dosegu navedenega standardnega stranskega pomika. V primeru prekoračitve standardnega stranskega pomika, velja ploščica preostale nosilnosti za največji mogoč stranski pomik. Voznik je odgovoren za upoštevanje

podatkov o nosilnosti in stranskem pomiku na ploščici preostale nosilnosti. Če ste v dvomih, uporabite nosilnost za največji mogoč stranski pomik.

▷

S=100mm	XZP150+100x40x1200					h(mm)
Q' (kg)			430	510	560	6580
			570	670	740	6130
			640	750	820	5880
			710	840	880	5230
			850	1000	1090	4800
			800	600	500	c(mm)

Ploščica preostale nosilnosti za standardni stranski pomik, S = 100 mm

Posebna ploščica nosilnosti za tovore izven sredinskega položaja

V primeru rednega prevažanja neuravnotežnega tovora je potrebna posebna ploščica nosilnosti za tovor izven sredinskega položaja. Če tovrstno ploščico potrebujete naknadno, se obrnite na pooblaščen servisni center. V tem primeru so potrebni podatki o tipu in zunanjosti tovora.

Nalaganje tovora

Če želite, da bo tovor ustrezno podprt, je treba zagotoviti ustrezen razmak med vilicami,

poleg tega pa morajo biti vilice tudi čim dlje vstavljene pod tovor.

Po možnosti mora biti tovor naslonjen na zadnji del vilic.

Tovor ne sme prekomerno segati čez rob vilic, hkrati pa tudi vilice ne smejo prekomerno štrleti izpod tovora.

Tovor mora biti med transportom čim bolj na sredini.

⚠ NEVARNOST

Nevarnost nesreče zaradi padajočega tovora.

Manjše predmete med prevozom zavarujte z varovalom za tovor (različica), da se ne prevrnejo na voznika.

Prav tako namestite tudi streho (različica).

Odstranljivih delov strehe ni dovoljeno odstranjevati.

Nastavitev vilic

▷

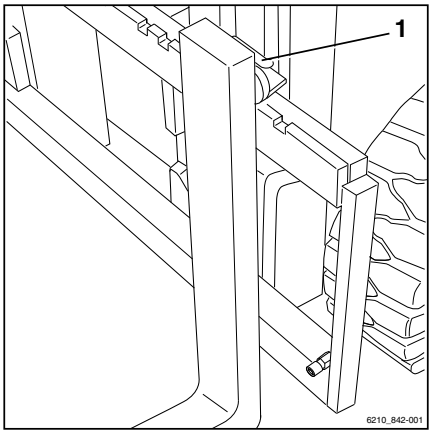

– Dvignite zaklepni vzvod (1) in vilice premaknite v želeni položaj.

– Pustite, da se zaklepni vzvod zaskoči.

Težišče tovora mora biti med vilicami in sredino.

– Napravo za pozicioniranje vilic (različica) je dovoljeno uporabiti samo, kadar na vilicah ni tovora.

Območje nevarnosti

Območje nevarnosti je območje, v katerem so osebe izpostavljene nevarnosti zaradi premikanja viličarja, njegove delovne opreme, tovorne opreme (npr. dodatne opreme) ali tovora. Sem sodijo tudi območja, kjer bi lahko prišlo do padca ali spuščanja tovora oziroma delovne opreme.

NEVARNOST

Nevarnost poškodb!

– Ne stopajte na vilice.

NEVARNOST

Nevarnost poškodb!

– Ne hodite pod dvignjenimi vilicami.

NEVARNOST

V nevarnem območju viličarja lahko pride do poškodb oseb.

Razen voznika v običajnem delovnem položaju v nevarnem območju viličarja ne sme biti nikogar. Če osebe kljub opozorilom ne zapustijo nevarnega območja:

– Takoj prekinite delo z viličarjem.

– Zaščitite viličar pred nepooblaščeno uporabo.

NEVARNOST

Smrtno nevarno zaradi padajočega tovora!

– Ne hodite ali se zadržujte pod visečimi tovori.

Transport palet

Praviloma je treba tovor (npr. palete) prevažati posamezno. Prevažanje več tovorov istočasno je dovoljeno samo v naslednjem primeru:

- če so takšna navodila nadzornika in
- ko niso izpolnjene tehnične zahteve.

Voznik mora zagotoviti ustrezno stanje tovora. Dovoljen je samo prevoz varno in previdno nameščenih tovorov.

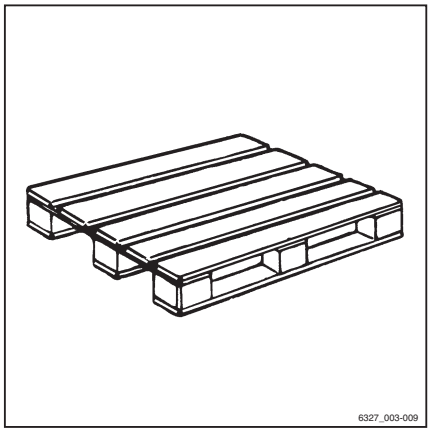

Prevoz visečih tovorov

Pred prevažanjem visečih tovorov se posvetujte s pristojnimi državnimi organi (v Nemčiji so to združenja za varnost pri delu).

Tovrstno uporabo lahko omejujejo nacionalni predpisi, npr. v Italiji. Obrnite se na pristojne organe.

Če v državi uporabe ni posebnih predpisov za spuščene tovore, upoštevajte naslednja navodila za varno ravnanje.

⚠ NEVARNOST

Viseči tovori, ki začnejo nihati, lahko povzročijo naslednje nevarnosti:

- Slabo zaviranje in krmiljenje
- Prevrnitev preko tekalnih ali pogonskih kolesa
- Prevrnitev viličarja pravokotno glede na smer premikanja
- Nevarnost padca na spremljevalne osebe
- Zmanjšana vidljivost

⚠ NEVARNOST

Obstaja nevarnost izgube stabilnosti.

Drseči ali nihajoči viseči tovori lahko povzročijo, da viličar izgubi stabilnost in se prevrne.

– Pri prevozu visečih tovorov upoštevajte naslednja navodila.

Navodila za prevoz visečih tovorov:

- Nihanje tovorov preprečite z ustrezno hitrostjo in načinom vožnje (previdno krmiljenje, zaviranje).
- Viseče tovore je treba na viličar vpeti tako, da se trakovi ne morejo poškodovati ali pa nenačrtovano premakniti ali sneti.
- Pri prevozu visečih tovorov morajo biti na voljo ustrezni pripomočki (npr. pritrdilne žice ali podporni drogovi), da lahko spremljevalno osebje viseče tovore vodi in prepreči, da bi zanihali.
- Pozorni bodite, da ne bo nikogar se v smeri vožnje.
- Če tovor kljub temu začne nihati, zagotovite, da ni nihče v nevarnosti.

⚠ NEVARNOST

Obstaja nevarnost nesreče.

Med prevozom visečih tovorov naj bodo vožnja, zaustavljanje in premikanje tovora enakomerni.

Nihajočega tovora ne prevažajte po klancih.

Prevoz posod, v katerih je tekočina, kot visečega tovora ni dovoljen.

Nalaganje tovora

⚠ NEVARNOST

Zaradi padca tovora in spusta delov viličarja obstaja smrtna nevarnost.

- Ne hodite in se ne zadržujte pod visečimi tovori in dvignjenima rogljema vilic.
- Ne presezite največje obremenitve, navedene na ploščici nosilnosti. V nasprotnem primeru stabilnost ni zagotovljena.

- Skladiščite samo palete, ki ne presegajo največje dovoljene velikosti. Ne skladiščite poškodovane opreme za nalaganje in tovorov neprimernih oblik.
- Tovor pritrdite ali namestite na tovorno opremo tako, da se ne more premakniti ali pasti.
- Tovor uskladiščite tako, da štrleči deli ne bodo zožili prehoda.
- Previdno se približajte regalu, počasi zavirajte in se zaustavite tik pred regalom.

▷

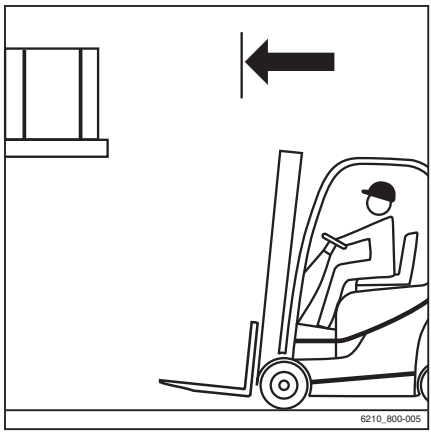

– Nastavite vilice. ▷

– Dvižni nosilec premaknite v navpični položaj.

– Nosilec vilic dvignite do višine police.

⚠ POZOR

Obstaja nevarnost poškodb sestavnih delov.

Pazite, da pri vstavljanju vilic v regal ne poškodujete regala in tovora.

– Z vilicami zapeljite čim dlje pod tovor. Viličar zaustavite takoj, ko se tovor dotakne zadnjega dela vilic. Težišče tovora mora biti na sredini med rogljema vilic. ▷

– Nosilec vilic dvignite, da je tovor v celoti na vilicah. ▷

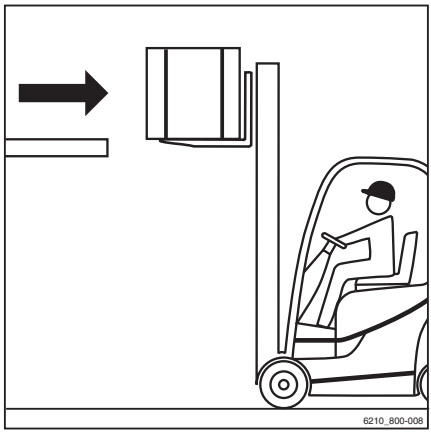

⚠ NEVARNOST

Obstaja nevarnost nesreče.

– Pazite, da na nevarnem območju ni nikogar.
– Prepričajte se, da je pot za vami prosta.

⚠ NEVARNOST

Zaradi nevarnosti prevrnitve ne nagibajte dvižnega nosilca z dvignjenim tovorom!

– Preden nagnete dvižni nosilec, spustite tovor.

– Previdno in počasi zapeljite vzvratno, da vzamete tovor iz regala. Postopoma zaviraj-te.

– Spustite tovor, pri čemer ohranite potrebno oddaljenost od tal. ▷

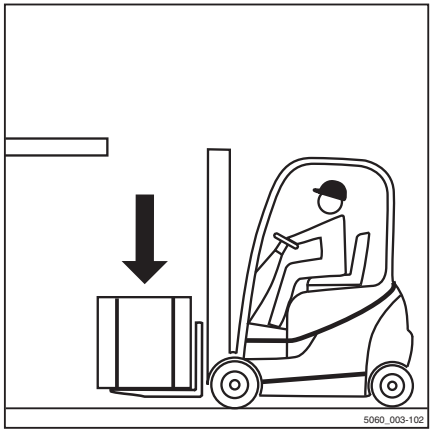

– Dvižni nosilec nagnite nazaj. ▷

Tovor lahko prevažate.

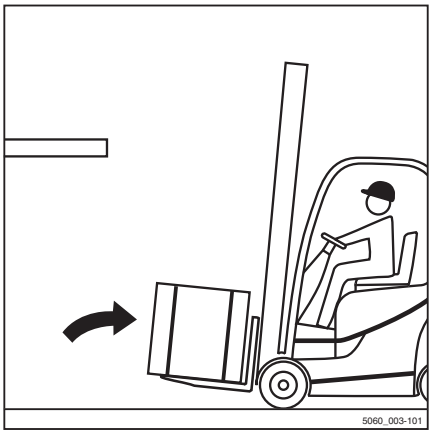

Prevoz tovora ▷

NAPOTEK

Upoštevajte informacije v poglavju "Varnostni predpisi za vožnjo".

NEVARNOST

Višje ko je dvignjen tovor, manj je stabilen. Viličar se lahko prevrne in tovor se lahko prevrne, kar poveča nevarnost nesreče!

Vožnja z dvignjenim tovorom in dvižnim nosilcem nagnjenim naprej ni dovoljena.

– Vozite samo s spuščenim tovorom.
– Tovor spustite do tik nad tlemi (ne več kot 300 mm).
– Vozite samo z nazaj nagnjenim dvižnim nosilcem.

– Na ovinkih vozite počasi in previdno!

▷

NAPOTEK

Upoštevajte informacije v poglavju "Krmiljenje".

– Vedno previdno pospešujete in zavirajte!

NAPOTEK

Upoštevajte informacije v poglavju "Uporaba delovne zavore".

– Prepovedana je vožnja s tovorom, ki sega čez eno stran viličarja (npr. s pomikalom).

▷

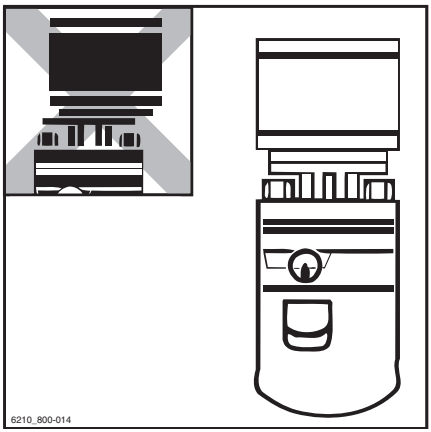

Ugotavljanje vidljivosti pri vožnji s tovorom

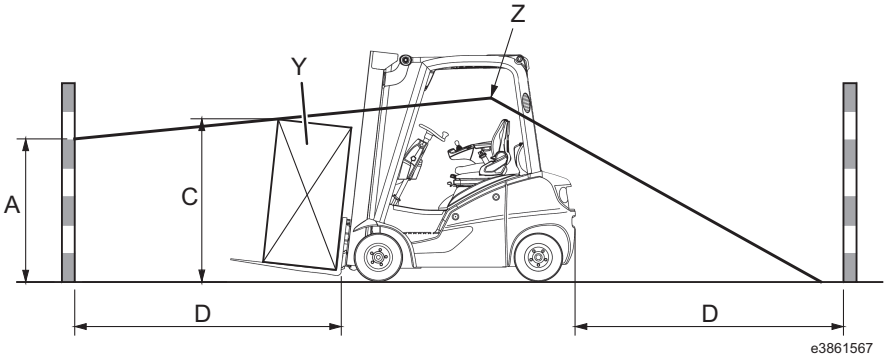

A	Območje, ki ni vidno (najv. 1085 mm)
C	Višina tovora (v položaju za vožnjo)
D	4000 mm (razdalja od zadnjega vogala tovora do sprednjega dela, ko je tovor na nosilcu vilic v položaju za vožnjo)
Y	Tovor (odvisen od upravljalca)
Z	Raven voznikovih oči

Voznikovo vidno polje je lahko močno omejeno pri vožnji z večjim tovorom ali nameščenimi priključki. V tem primeru varna uporaba ni več zajamčena.

Vidljivost je mogoče oceniti tako, da ugotovite velikost območja, ki ni vidno (A).

Postopek:

- Voznik sede na svoj sedež.
- Območje, ki ni vidno (A), se ugotovi glede na tovor (Y) in dolžino poti (D).
- Če območje, ki ni vidno, presega 1085 mm (EN16842-2/A3), vidljivost ni zadostna.

V primeru nezadostne vidljivosti so možni naslednji ukrepi:

- Vzvratna vožnja (glejte sliko)
- Razdelitev tovora
- Optimizacija prevoznih poti
- Uporaba podpornega osebja, npr. kot vodnika

Lastnik mora opraviti oceno tveganja, da oceni vidljivost, ki je možna med uporabo.

Tveganje slabe vidljivosti zaradi tovora je treba presojati glede na tveganje za zdravje, ki

ga povzroča zasukano telo voznika pri vzvratni vožnji.

Pri vzvratni vožnji je vozniku lahko v pomoč vrtljiv sedež.

Obrnite se na servisnega partnerja.

NAPOTEK

Upoštevajte treba tudi vse ustrezne nacionalne predpise.

Odlaganje tovora

NEVARNOST

Nevarnost nesreče zaradi spremenjenega momenta nagiba.

Težišče tovora in moment nagiba se premikata zaradi nagibanja dvižnega nosilca naprej pri dvignjenem tovoru ali zaradi drsenja tovora. Viličar se lahko prevrne naprej.

- Dvižni nosilec z dvignjeno dvižno opremo nagnite naprej samo, ko je neposredno nad skladovnico.
- Ko je dvižni nosilec nagnjen naprej, posebej pazite, da se viličar ne prevrne naprej in da tovor ne zdrsne.

OPOZORILO

Nevarnost nesreče zaradi padajočega tovora.

Če tovor ali vilice med spuščanjem ostanejo dvignjene, lahko tovor pade.

- Pri jemanju tovora iz skladovnice zapeljite viličar tako daleč nazaj, da lahko tovor in vilice prosto spustite.

– S spuščenim tovorom v skladu s predpisi zapeljite do skladovnice.
– Nosilec naj bo v navpičnem položaju.
– Tovor dvignite do višine skladovnice.
– Viličar previdno zapeljite proti regalu.

– Tovor spuščajte, dokler ni varno v regalu.

⚠ NEVARNOST

Obstaja nevarnost nesreč.

– Pazite, da na nevarnem območju ni nikogar.
– Prepričajte se, da je pot za vami prosta.

– Viličar zapeljite vzvratno, tako da bo mogoče vilice spustiti, ne da bi se dotaknili skladovnice.
– Spustite vilice, pri čemer ohranite potrebno oddaljenost od tal.
– Nosilec nagnite nazaj in se odpeljite.

Vožnja po klancih navzgor in navzdol ▷

⚠ NEVARNOST

Obstaja nevarnost smrtne poškodbe!

Vožnja po klancih predstavlja posebne nevarnosti.

– Vedno upoštevajte spodnja navodila.

– Pri vožnji na klancih mora biti tovor obrnjen navzgor.
– Vožnja po klancih je dovoljena samo, če so označeni kot cestišča in jih je mogoče varno uporabljati.
– Prepričajte se, da so tla, ki jih bo viličar prečkal, čista in nudijo dober oprijem.
– Pri vožnji po klancu navzgor ali navzdol ne zavijajte.
– Na klanec ne zapeljite pod kotom.
– Na klancu viličarja ne parkirajte.
– V sili zavarujte viličar z zagozdami, da se ne začne premikati.
– Pri vožnji po klancu navzdol zmanjšajte hitrost vožnje.
– Navzdol ne vozite hitreje, kot lahko viličar vozi navzgor po enakem naklonu.
– Po potrebi ugotovite, kolikšna je največja dovoljena hitrost, s testno vožnjo po klancu navzgor.

Vožnja navzgor in navzdol po dolgih klancih z več kot 15 % naklonom ni dovoljena zaradi zahtevanih vrednosti minimalnega zaviranja in stabilnosti.

– Pred vožnjo po klancih navzgor in navzdol z več kot 15 % naklonom se posvetujte s pooblaščenim servisnim centrom.

Na klancih ni dovoljeno izvajati postopka nalaganja ali razlaganja tovora.

– Tovor vedno naložite in razložite na vodoravnih tleh.

Funkcija tresenja (različica)

NAPOTEK

Funkcija tresenja je namenjena samo za kratkotrajno uporabo, ker s povečano obremenitvijo krajša življenjsko dobo dvižnih verig.

Opis

Funkcija tresenja hidravlike vozniku olajša izvajanje opravil, kot je praznjenje velikih tovorov iz zabojnikov. Funkcija tresenja premika nosilec vilic hitro navzgor in navzdol z "dvižno" funkcijo.

To funkcijo je dovoljeno uporabljati pri omejeni obremenitvi in je ni dovoljeno uporabljati pri polno nominalni obremenitvi.

Največja dovoljena obremenitev za funkcijo tresenja:

- Največ 30 % nominalne obremenitve. Če uporabljate priključek, je treba njegovo težo odšteti od te vrednosti.

NAPOTEK

Težo priključka lahko najdete na njegovi ploščici.

Upravljanje

Za aktiviranje funkcije tresenja:

– Ustrezno krmilno napravo za "dvižno" funkcijo v kratkem zaporedju štirikrat premaknite prek ničelnega položaja.

Nosilec vilic se normalno premika. Funkcija tresenja se aktivira po četrtem premiku krmilne naprave.

– Še naprej premikajte krmilno napravo nazaj in naprej.

Nosilec vilic se hitreje in sunkoviteje pomika gor in dol.

Intenzivnost tresenja se upravlja z intenzivnostjo premikanja krmilne naprave. Siloviteje in pogosteje kot premaknete krmilno napravo, intenzivnejše je tresenje.

NAPOTEK

Po aktiviranju funkcije ima voznik na voljo dve sekundi, da začne s tresenjem. Če funkcija tresenja ni uporabljena v dveh sekundah, se znova deaktivira.

OPOZORILO

Funkcija tresenja ostane aktivna dve sekunde po aktiviranju.

Če želi voznik v tem času enostavno dvigniti ali spustiti tovor, se lahko nosilec vilic premakne veliko sunkoviteje s tovorom kot pri običajnem delovanju. Če funkcija tresenja ni uporabljena v dveh sekundah, lahko nosilec vilic znova običajno premikate s tovorom.

OPOZORILO

Obstaja nevarnost nesreče zaradi nenamernega izklopa vmesne prekinitve dviga.

Če je viličar opremljen z različico za "vmesno prekinitev dviga" in se v bližini omejitve dviga z vmesno prekinitvijo dviga vklopi funkcija tresenja, se zaradi tega lahko omejitev dviga nenačrtovano izklopi.

To se lahko zgodi, če je treba krmilno napravo premakniti dvakrat za preklic omejitve dviga. Če se krmilna naprava za funkcijo tresenja nato večkrat zapored sproži, se zaradi tega lahko omejitev dviga prekliče. Nosilec vilic se v tem primeru med postopkom tresenja premakne prek omejitve dviga. Zaradi tega lahko nosilec vilic trči ob visoke objekte.

– Funkcije **tresenja** ne uporabljajte blizu višine ali omejitve dviga.
– Prekličite omejitev dviga s pritiskom "gumba F". Glejte spodnjo opombo.

NAPOTEK

Omejitev dviga je mogoče preklicati s pritiskom "gumba F". Glejte tudi razdelek "Vmesna prekinitev dviga (različica)". Za to možnost se obrnite na pooblaščeni servisni center.

V naslednjem razdelku je prikazano aktiviranje funkcije tresenja s standardno dodelitvijo "dviganja/spuščanja" z različicami krmilnih naprav. Če je funkcija "dviganja/spuščanja" drugače dodeljena krmilni napravi, je tudi funkcija tresenja aktivirana s to drugo dodelitvijo.

Joystick 4Plus:

– Krmilno palico Joystick 4Plus (1) štirikrat premaknite naprej in nazaj med položajema (A) in (B). Nato na enak način premaknite sestavni del.

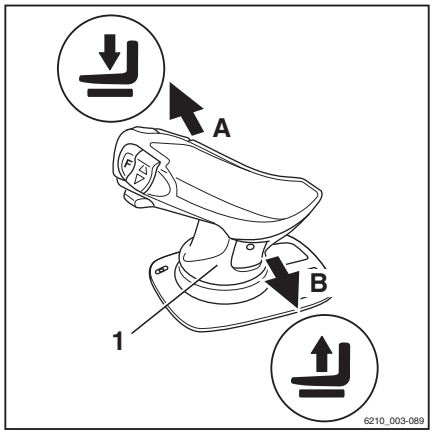

Dvojna majhna ročica:

– Ročico 360° (2) štirikrat premaknite naprej in nazaj med položajema (A) in (B). Nato na enak način premaknite sestavni del.

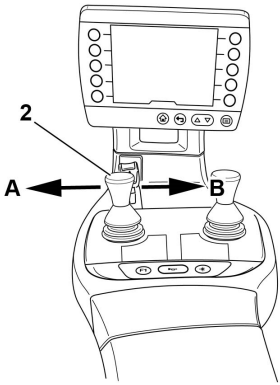

Trojna majhna ročica: ▷

– Ročico 360° (3) štirikrat premaknite naprej in nazaj med položajema (A) in (B). Nato na enak način premaknite sestavni del.

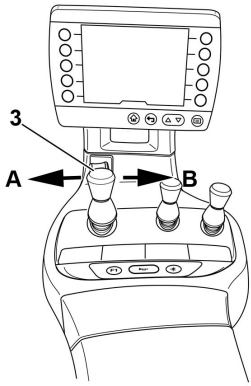

Četverna majhna ročica: ▷

– Krmilno ročico (4) štirikrat premaknite naprej in nazaj med položajema (A) in (B). Nato na enak način premaknite sestavni del.

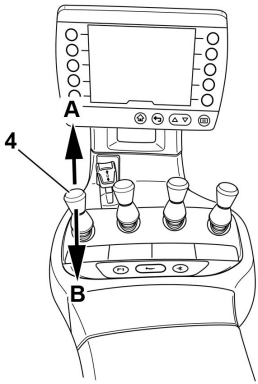

Fingertip: ▷

– Krmilno ročico (5) štirikrat premaknite naprej in nazaj. Nato enako premaknite sestavni del.

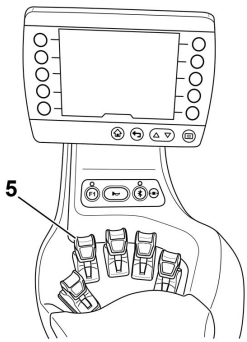

Vožnja z dvigalom

Voznik lahko za to vozilo uporablja samo dvigala z ustrezno nosilnostjo, za katera ima lastnik dovoljenje za uporabo.

⚠ NEVARNOST

Če vas viličar stisne ali vas povozi, obstaja smrtna nevarnost.

- Ko viličar zapeljete v dvigalo, v njem ne sme biti nobene osebe.
- Osebje lahko v dvigalo vstopi samo, ko je viličar varno pritrjen, zapustiti pa ga morja preden viličar zapeljete iz dvigala.

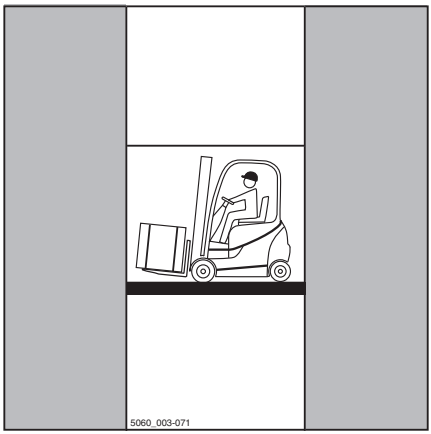

Ugotavljanje dejanske skupne teže

- Varno parkirajte vozilo.
- Ugotovite težo posameznih enot tako, da preberete ploščico na viličarju, po potrebi ploščico na priključni opremi (različica), in po potrebi s tehtanjem tovora za dvig.
- Dodajte ugotovljeni teži enot, da dobite dejansko skupno težo viličarja:

  Teža praznega vozila (1)

  \+ Dodatna teža (različica) (2)

  \+ Neto teža priključne opreme (različica)

  \+ Teža tovora za dvig

  \+ 100 kg (največja dovoljena teža voznika)

  = Dejanska skupna teža

- Viličar zapeljite naprej z vilicami proti dvigalu, ne da bi se dotaknili sten.
- Vozilo varno parkirajte na dvigalu in tako preprečite nenadzorovano premikanje tovora ali vozila.

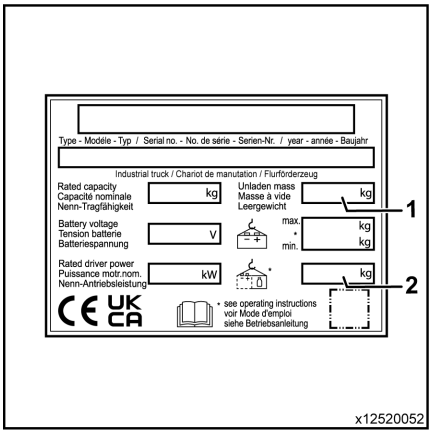

Vožnja čez mostove za natovarjanje

⚠ NEVARNOST

Če viličar pade z mostu lahko pride do nesreče!

Zaradi krmiljenja lahko zadnji del viličarja zapelje proti robu mostu za natovarjanje in nato z njega. Zaradi tega se lahko viličar zaleti.

Voznik tovornjaka in voznik viličarja se morata dogovoriti o času odhoda tovornjaka.

- Preden zapeljete čez most za natovarjanje, se prepričajte, da je ustrezno pritrjen in zavarovan ter da ima ustrezno nosilnost (tovornjak, most).
- Čez most za natovarjanje vozite počasi in previdno.
- Prepričajte se, da je vozilo, na katerega boste zapeljali, zavarovan pred premikanjem in ima nosilnost, ki je primerna za težo viličarja.

Ugotavljanje dejanske skupne teže

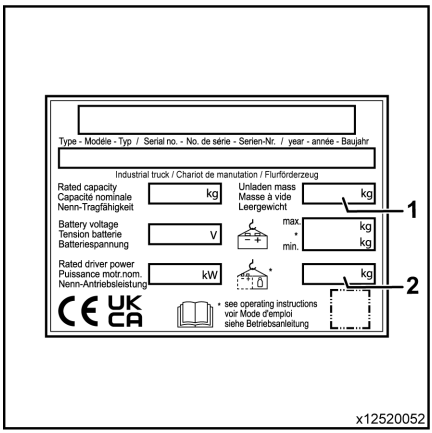

- Varno parkirajte vozilo.
- Ugotovite težo posameznih enot tako, da preberete ploščico na viličarju, po potrebi ploščico na priključni opremi (različica), in po potrebi s tehtanjem tovora za dvig.
- Dodajte ugotovljeni teži enot, da dobite dejansko skupno težo viličarja:

  Teža praznega vozila (1)

  \+ Dodatna teža (različica) (2)

  \+ Neto teža priključne opreme (različica)

  \+ Teža tovora za dvig

  \+ 100 kg (največja dovoljena teža voznika)

  = Dejanska skupna teža

Sistemi pomoči, odvisni od višine dviga

Sistem za optično merjenje višine dviga (različica)

Zasnova in delovanje

Na ta viličar je kot različico mogoče namestiti sistem za optično merjenje višine dviga. Sistem je predpogoj za uporabo sistemov pomoči, opisanih v tem poglavju. Ob zagonu viličarja je sistem takoj pripravljen na uporabo. Sistem sestavlja stransko LED-tipalo višine dviga (2) na dnu dvižnega nosilca in odbojnik (1) na nosilcu vilic.

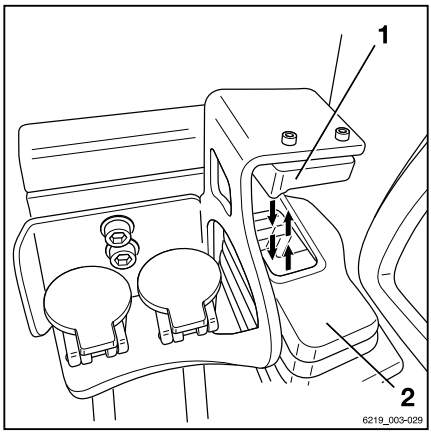

NAPOTEK

LED-tipalo in odbojnik sta tovarniško prilagojena. Naknadne prilagoditve izvedejo v pooblaščenem servisnem centru.

LED-tipalo višine dviga neprestano oddaja svetlobni signal, ki se odbija od odbojnika. Na osnovi časa, potrebnega za pot svetlobnega signala, upravljalna enota viličarja izmeri trenutno višino dviga.

NAPOTEK

Čeprav infrardeča svetloba, ki jo oddaja LED-tipalo višine dviga, za človeške oči ni škodljiva, ne glejte neposredno v vir svetlobe.

Čiščenje

Priporočamo, da steklo LED-tipala (2) in odbojnik (1) pregledate pred začetkom dela in ju po potrebi očistite. Pogostost čiščenja je odvisna od razmer uporabe viličarja. Kakovost svetlobnega signala se lahko zniža tudi zaradi močnega dežja ali rosenja tipala.

Če je svetlobni signal prešibek, očistite steklo LED-tipala (2) in odbojnik (1). Na zaslonu nadzorne enote so namesto prikaza višine dviga prikazane tri črtice.

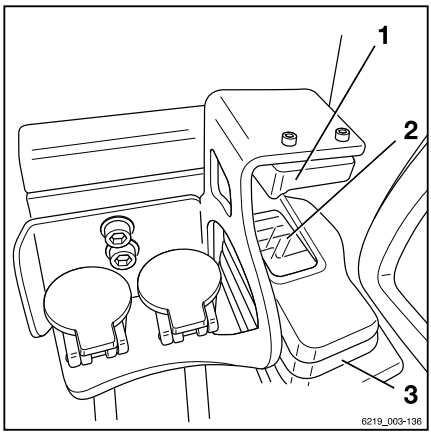

Na zaslonu se pojavi sporočilo `Očistite tipalo za višino dviga`. ▷

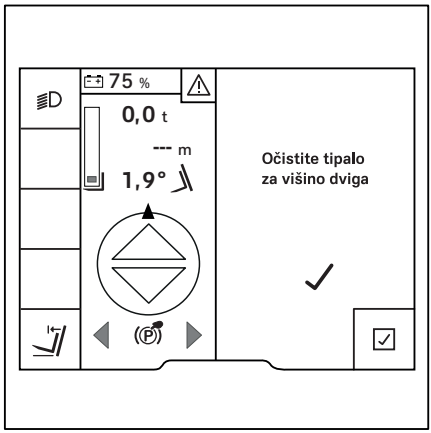

– Steklo tipala (2) in odbojnik (1) očistite z mehko krpo in z vodo.

– Po potrebi očistite tudi zaščitni pokrov (3) za zaščito pred prahom.

Vodi je dovoljeno dodati malo čistila.

⚠ POZOR

Obstaja nevarnost poškodb sestavnih delov zaradi nepravilnega čiščenja.

Steklo tipala in odbojnik se lahko pri nepravilnem čiščenju poškodujeta.

– Delov **ni** dovoljeno čistiti s suhimi sredstvi.

– **Ne** uporabljajte čistil, ki vsebujejo ogljikovodike.

Med čistila, ki vsebujejo ogljikovodike, sodijo:

- aceton,
- metanol,
- etanol,
- propanol.

⚠ POZOR

Z visokotlačnim čiščenjem lahko poškodujete LED-tipalo višine dviga.

Če uporabite visokotlačni čistilnik, lahko zaradi prodiranja vode poškodujete LED-tipalo višine dviga. Zato so meritve lahko nepravilne.

– Curka visokotlačnega čistilnika **nikoli ne** usmerjajte v LED-tipalo višine dviga.

Odprava okvar

NAPOTEK

Nepravilno poravnano LED-tipalo višine dviga in zvit odbojnik smejo prilagoditi samo na pooblaščenem servisnem centru.

– Če je sistem še vedno okvarjen, se obrnite na pooblaščeni servisni center.

V primeru napake se na zaslonu z upravljalno enoto pojavi sporočilo `Preverite tipalo višine dviga in odbojnik`. Če napake ni več ali če je bila odpravljena, bo sistem samodejno spet na voljo.

V primeru napake sistema za merjenje višine so omejene funkcije viličarja, ki so odvisne od višine dviga. Zato je treba napake takoj odpraviti.

Onesnaženje

Voznik sme odpraviti začasno prekinitev svetlobnega signala zaradi umazanije ali tujkov, ki ovirajo pot signala. Oglejte si razdelek "Čiščenje".

Kondenzacija/zamrzovanje

Ob prehajanju viličarja med zelo hladnim okoljem, npr. hladilnico, in normalnim okoljem se lahko na tipalu nabere led ali kondenzat. Signal lahko v tem primeru za kratek čas izgine, dokler kondenzat ali led ne izhlapi.

Upravljanje v sili v primeru okvare

V primeru napake sistema za merjenje višine viličar preklopi v upravljanje v sili.

Spodaj navedeni sistemi pomoči, ki so odvisni od višine dviga, pri upravljanju v sili niso na voljo:

- Prikaz višine dviga
- Zaščita vilic pred obrabo
- Prehodno blaženje dvižnega nosilca

Zaradi pomanjkanja izmerjenih vrednosti bodo sistemi pomoči, odvisni od višine dviga, namesto tega za višino dviga uporabili izračunane vrednosti.

Iz varnostnih razlogov je izračunana vrednost vedno manjša od dejanske vrednosti višine dviga.

Naslednje sisteme pomoči se lahko uporablja še naprej, vendar z omejitvami, ki veljajo za upravljanje v sili:

- **Vmesna prekinitev dviga**

– Sprostite krmilno napravo za dviganje, da se lahko vrne v ničelni položaj.

Nosilec vilic lahko nato nadaljuje dviganje z zmanjšano hitrostjo.

- **Blaženje končnega položaja dvižnega nosilca**

– Sprostite krmilno napravo za dviganje, da se lahko vrne v ničelni položaj.

⚠ OPOZORILO

Obstaja nevarnost trčenja v strop hale.

Nosilec vilic lahko zdaj brez omejitev dvignete do največje višine dviga.

– Upoštevajte višino stropa.

- **Zmanjšanje hitrosti ob dvigu nosilca vilic**

Omejitev hitrosti aktivira nižjo višino dviga kot pri običajnem delovanju.

Prikaz višine dviga (različica) ▷

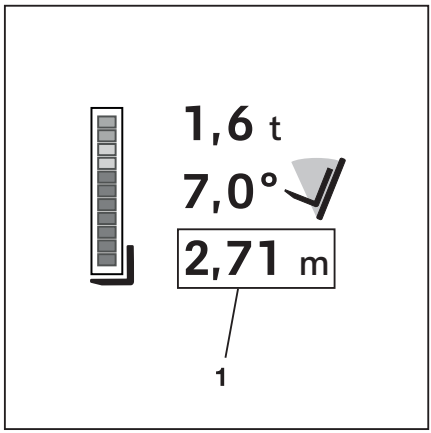

Če je viličar opremljen s sistemom za optično merjenje višine dviga, je trenutna višina dviga (1) stalno prikazana na zaslonu z upravljalno enoto.

Prikazana višina dviga ustreza višini spodnjega roba rogljev vilic. Po želji vam v pooblaščenem servisnem centru lahko nastavijo drugo vrednost. Če namestite drug priključek, morajo v pooblaščenem servisnem centru to vrednost prilagoditi.

Sistem deluje po celotni višini dviga, od tal do največje višine dviga.

Ob pravilni konfiguraciji je natančnost meritev naslednja:

Ponovljivost	± 5 mm
Največja nenatančnost meritev:	± 45 mm

NAPOTEK

Če se pogoji uporabe viličarja spremenijo, npr. obrabijo pnevmatike, se prikazana vrednost višine dviga lahko še bolj razlikuje od dejanske. V tem primeru je treba ponastaviti ničelni položaj za prikaz višine dviga.

– Glejte razdelek "Ničelna izravnava sistemov pomoči".

easy Target (različica)

"easy Target" je dodatna funkcija pomočnika za meritve višine dviga.

S to funkcijo pomočnika lahko upravitelj voznega parka s svojimi pooblastili določi in shrani redno uporabljane višine dviga. Določiti je mogoče do deset različnih višin dviga za deset različnih območij skladišča.

"easy Target" deluje po celotnem razponu dviga vilic, od tal do viličarjeve največje višine dviga.

Pri različnih krmilnih napravah hidravličnih funkcij so višine dviga za pristop shranjene na naslednji način.

- Upravljanje z več ročicami, majhno ročico in Fingertip:
  Funkcijska tipka
- Upravljanje s krmilno palico Joystick 4Plus:
  Tipka Shift "F"

Zaradi usklajenosti izrazov se v nadaljnjih razdelkih funkcijska tipka in tipka Shift "F" imenujeta "gumb F".

Konfiguriranje načina easy Target

Za uporabo te funkcije morate konfigurirati želene višine dviga. Želene višine dviga je lahko vnesete neposredno na zaslonu z upravljalno enoto. Poleg tega morate nastaviti različico "Samodejna postavitev nosilca v navpični položaj".

NAPOTEK

Glejte razdelek "Samodejna postavitev nosilca v navpični položaj" v podpoglavju "Sistemi pomoči, odvisni od kota nagiba".

– Viličar zaustavite.

– Aktivirajte parkirno zavoro.

– Aktivirajte možnost "Dovoljenje za dostop za vodjo voznega parka".

Določitev višin dviga z vnosom vrednosti na zaslonu z upravljalno enoto

– Pritisnite gumb ▤.

– Pritisnite programsko tipko ⚙.

– Pritisnite programsko tipko `Nastavitve vozila` .

– Pritisnite programsko tipko `easy Target`.

Odpre se izbira z razpoložljivimi območji skladišča. ▷

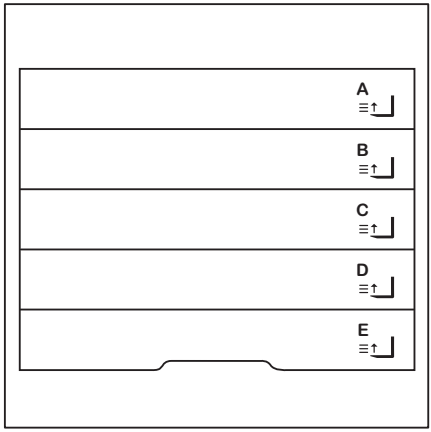

– Za določitev višine dviga pritisnite ustrezno programsko tipko za želeno območje skladišča.

Odpre se izbira z višinami dviga, ki jih je mogoče določiti za to območje skladišča. ▷

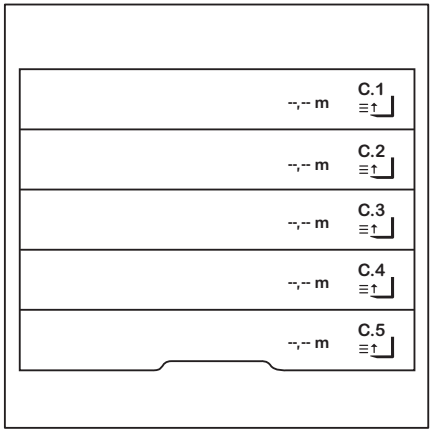

NAPOTEK

Ta primer prikazuje razpoložljive višine dviga, ki jih je mogoče določiti za območje "C" v skladišču. Posamezna območja skladišča lahko poimenujejo v pooblaščenem servisnem centru.

– Pritisnite ustrezno programsko tipko za želeno višino dviga.

V tem meniju lahko določite želeno višino dviga. ▷

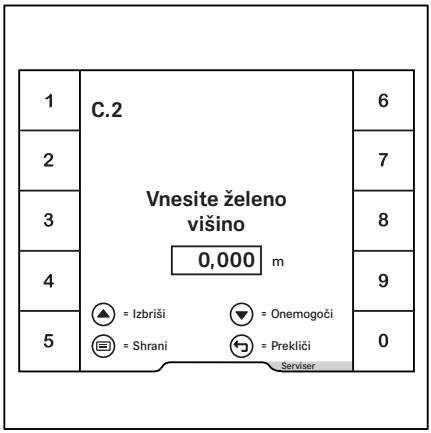

– S programskimi tipkami `od 0 do 9` vnesite višino dviga.

– `Shranite` z gumbom ☰.

Meni se zapre. Odpre se izbira z višinami dviga, ki jih je mogoče določiti za to območje skladišča.

NAPOTEK

Določena območja skladišča je mogoče prikazati tudi kot priljubljena. Informacije, kako to izvedete, najdete v izvirnih navodilih za uporabo za zaslon z upravljalno enoto.

Določitev višin dviga s približevanjem višini dviga

– Kot je opisano v prejšnjem razdelku, morate za določitev višine dviga izbrati želeno območje skladišča.

– Sprostite parkirno zavoro in se odpeljite do položaja palete, za katerega želite določiti višino dviga.

– Dvignite nosilec vilic na želeno višino dviga. ▷

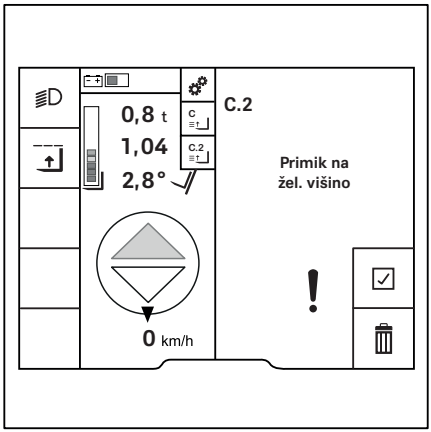

– Ko dosežete želeno višino dviga, dviganje ustavite.

– Za potrditev pritisnite programsko tipko ✓ .

Višina dviga se shrani.

Shranjena višina dviga se prikaže na predhodno izbranem prostoru za shranjevanje. ▷

V tem primeru višina dviga znaša 1,04 m.

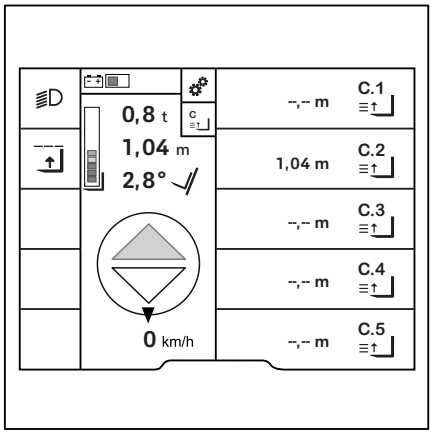

Uporaba funkcije easy Target ▷

Za uporabo funkcije easy Target morate shraniti vsaj eno višino dviga. Postopek shranjevanja višine dviga je opisan v razdelku "Konfiguracija funkcije easy Target".

Pri uporabi funkcije za "merjenje obremenitve" viličar samodejno zazna, ali je na vilicah tovor.

Pomočnik za uskladiščenje in razskladiščenje tovora zazna, ali voznik želi uskladiščiti ali razskladiščiti tovor. V prikazanem primeru je aktiven pomočnik za razskladiščenje (1). To kaže oranžna aktivacijska vrstica poleg simbola . Za preklop na pomočnika za uskladiščenje pritisnite programsko tipko poleg simbola .

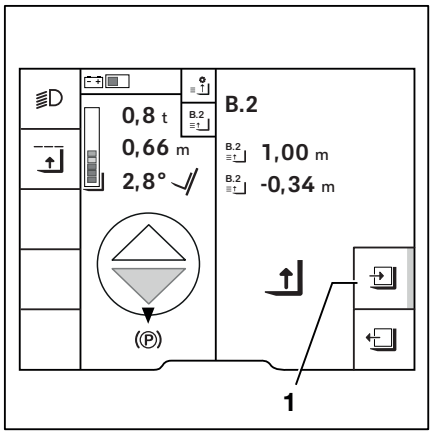

NAPOTEK

Sistem ne bo nujno zaznal tovorov, ki so lažji od 150 kg. Nato se zažene postopek uskladiščenja.

– V tem primeru pritisnite programsko tipko za preklop na pomočnika za razskladiščenje.

Izberite želeno območje skladišča v meniju funkcij "Nalaganje ► easy Target" ali v priljubljenih. Na primeru je prikazana izbira prek priljubljene nastavitve (2).

– Z nosilcem vilic se približajte izbrani višini dviga za posamezno območje skladišča.

Na zaslonu so prikazani nadaljnji koraki, potrebni za to. Pri delovanju se uporabljajo spodaj opisani simboli.

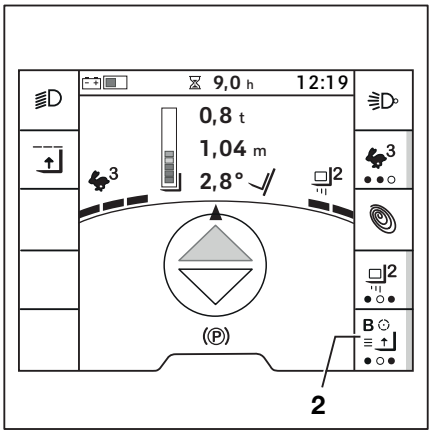

Uporabljeni simboli in njihov pomen

	Uskladiščenje
	Razskladiščenje
	Dviganje nosilca vilic
	Spuščanje nosilca vilic
	Uvlek vilic
	Izvlek vilic

Uskladiščenje tovora

Na primeru je prikazana smer dviganja (4) do naslednje shranjene višine dviga (3). Razdalja do naslednje višine dviga (5) se prikaže po izbiri višine dviga.

– Krmilno napravo za hidravlično funkcijo premaknite v želeno smer.

– Pridržite "gumb F".

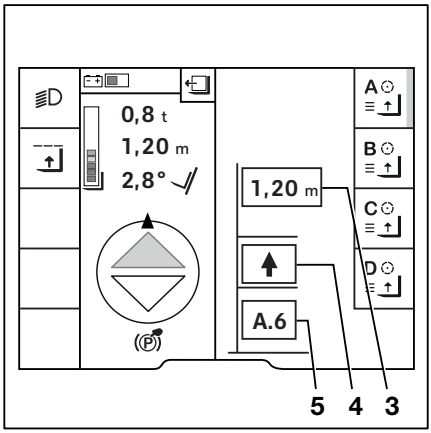

3 Naslednja shranjena višina dviga
4 Trenutna smer premikanja nosilca vilic
5 Naslednja višina v smeri premikanja

– Ko se nosilec vilic približa želeni višini dviga, "gumb F" spustite.

Na zaslonu je prikazana višina tega dviga 1,00 m (6) in oddaljenost nosilca vilic do te višine dviga 0,00 m (7).

Ko nosilec vilic doseže izbrano višino dviga, se samodejno ustavi.

Oranžna aktivacijska vrstica poleg simbola "Uskladiščenje" (9) označuje, da je aktiviran pomočnik za uskladiščenje.

Pomočnik za uskladiščenje da ukaz:

– Pomakni tovor v regal (8).

Ko je tovor pomaknjen v regal, simbol označuje, da morate tovor nato spustiti.

– Spusti nosilec vilic.

Nosilec vilic se samodejno spušča samo, dokler tovor ni odložen. Nosilec vilic se ustavi, tudi če je krmilna naprava še vedno aktivirana.

Oranžna aktivacijska vrstica poleg simbola "Uskladiščenje" (11) označuje, da je aktiviran pomočnik za uskladiščenje.

Pomočnik za uskladiščenje da ukaz:

– Pomakni tovor z regala (10).

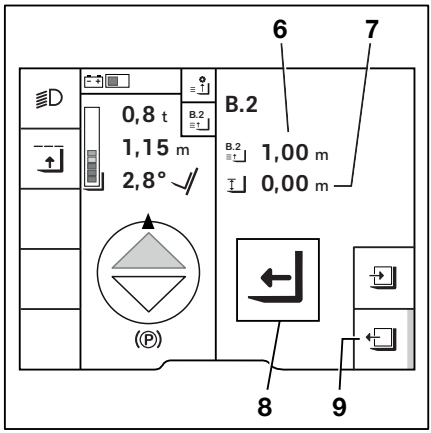

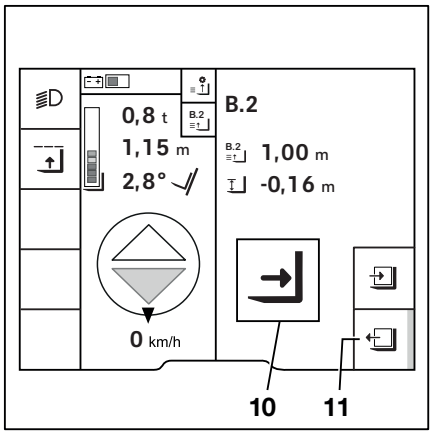

Razskladiščenje tovora

Izberite želeno območje skladišča v meniju funkcij "Nalaganje ▸ easy Target" ali v priljubljenih. Na primeru je prikazana izbira prek priljubljene nastavitve (12).

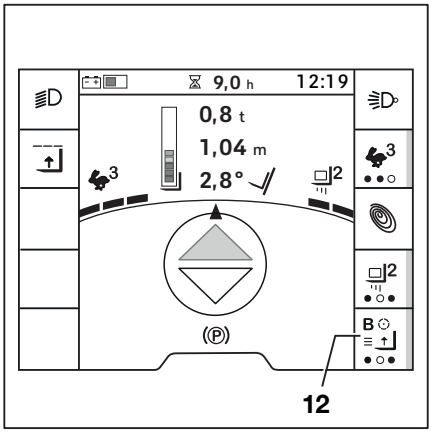

– Približajte se izbranemu območju skladišča.

– Krmilno napravo za hidravlično funkcijo premaknite v želeno smer.

Po pritisku "gumba F" se na zaslonu prikaže, katera shranjena višina dviga je naslednja v trenutni smeri dviganja.

– Ko premaknete krmilno napravo, pridržite "gumb F".

– Ko se nosilec vilic približa želeni višini dviga, "gumb F" spustite.

Ko nosilec vilic doseže izbrano višino dviga, se samodejno ustavi. Pri tem upošteva, da je tovor na paleti.

– Vilice pomaknite v regal.

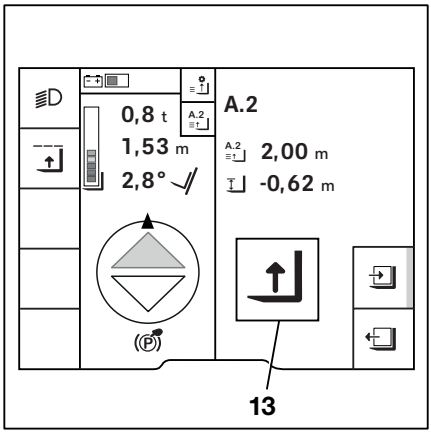

Simbol ⤒ (13) označuje, da morate tovor nato dvigniti.

– Dvigni nosilec vilic.

Nosilec vilic se samodejno dviga samo, dokler tovora ni mogoče odstraniti iz regala. Nosilec vilic se ustavi, tudi če je krmilna naprava še vedno aktivirana.

Oranžna aktivacijska vrstica poleg simbola "Razskladišči" ⤓ označuje, da je aktiviran pomočnik za razskladiščenje.

Na zaslonu je prikazano, da morate zapeljati vzvratno.

Postopek se zaključi takoj, ko izberete "vzvratno" smer vožnje. Nosilec vilic se ponovno odziva na premike krmilnih naprav za dviganje in spuščanje.

Vmesna prekinitev dviga (različica) ▷

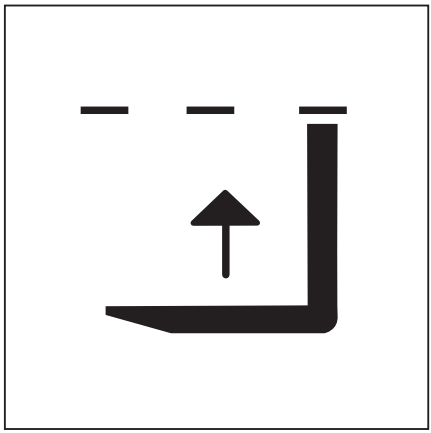

Ta funkcija prekine postopek dviganja na izbrani višini. Funkcija vmesne prekinitve dviga je uporabna ob pogostem dviganju nosilca vilic na določeno višino.

Ob nakupu viličarja sta na voljo dve možnosti:

1 Višine dviga, na katerih naj se aktivira vmesna prekinitev dviga, navedete ob nakupu viličarja.
   Te višine se nato nastavi in vklopi ob dobavi.
2 Ob nakupu viličarja se ne navede višin dviganja.
   Same višine dviga se konfigurira in določi z možnostjo "Dovoljenje za dostop za vodjo voznega parka". Glejte "Konfiguracija s strani vodje voznega parka" v tem razdelku.

NAPOTEK

Pred uporabo preverite tu nastavljene višine dviga v meniju `Prekinitev dviga v vmesnem položaju`.

NAPOTEK

Vodja voznega parka lahko s pooblaščenim dostopom nastavi višine dviga, na katerih se aktivira vmesna prekinitev dviga. Če dostop za vodjo voznega parka ni omogočen, mora želene višine dviga nastaviti pooblaščen servisni center.

Funkcija vmesne prekinitve dviga se aktivira ob zagonu viličarja. Če voznik funkcijo izklopi, se ob naslednjem zagonu viličarja ponovno vklopi.

Med postopkom dviganja je aktivna funkcija vmesne prekinitve dviga označena s sivim simbolom . To pomeni, da se vilice nahajajo pod višino posredovanja.

Če je simbol obarvan črno, se vilice nahajajo tik pod višino posredovanja.

NAPOTEK

Na zaslonu je vedno prikazana naslednja omejitev dviga za trenutno dviganje. Naslednja omejitev dviga, pri kateri bo funkcija posredovala, je na zaslonu označena s sivo barvo. Ko se nosilec vilic približa omejitvi dviga in funkcija posreduje, se prikaz obarva črno.

Dviganje nad trenutno omejitvijo dviga

Za dviganje nad trenutno omejitvijo dviga ravnajte na naslednji način:

– Ko nosilec vilic doseže nastavljeno omejitev dviga in se samodejno ustavi, pomaknite krmilno napravo v ničelni položaj.

– Nato krmilno napravo potisnite nazaj v smer "dviganja".

– Zdaj imate na voljo eno sekundo, da krmilno napravo ponovno postavite v ničelni položaj in jo nato še enkrat potisnete v smer "dviganja".

Nosilec vilic se bo dvignil više.

Če simbol izgine, so vilice na ali nad višino posredovanja.

Če se nosilec vilic spusti pod nastavljeno višino vmesne prekinitve dviga, se funkcija za vmesno prekinitev dviga ponovno vklopi.

⚠ OPOZORILO

Obstaja nevarnost nesreče zaradi nenamernega izklopa vmesne prekinitve dviga.

Če je viličar opremljen z različico za "vmesno prekinitev dviga" in se v bližini omejitve dviga z vmesno prekinitvijo dviga vklopi funkcija tresenja, se zaradi tega lahko omejitev dviga nenačrtovano izklopi.

To se lahko zgodi, če je treba krmilno napravo premakniti dvakrat za preklic omejitve dviga. Če se krmilna naprava za funkcijo tresenja nato večkrat zapored sproži, se zaradi tega lahko omejitev dviga prekliče. Nosilec vilic se v tem primeru med postopkom tresenja premakne prek omejitve dviga. Zaradi tega lahko nosilec vilic trči ob visoke objekte.

– Funkcije **tresenja** ne uporabljajte blizu višine ali omejitve dviga.

– Prekličite omejitev dviga s pritiskom "gumba F". Oglejte si naslednji razdelek.

Možnost: dviganje nad višino vmesne prekinitve dviga z uporabo "gumba F"

Dodatno lahko pooblaščen servisni center funkcijo konfigurira tako, da se vmesno prekinitev dviga začasno izklopi s pritiskom gumba "F" na krmilnih napravah za hidravlične funkcije.

– Dvigujte nosilec vilic, dokler se ne zaustavi na konfigurirani višini dviga.

– Sprostite krmilno napravo za "dviganje" in pritisnite gumb "F".

Črn simbol izgine. Funkcija se za kratek čas izklopi.

– Z dvigovanjem nadaljujte v roku ene sekunde, sicer se funkcija spet vklopi. Če se funkcija zopet vklopi, se črn simbol ponovno pojavi.

Izklop vmesne prekinitve dviga

– Pritisnite gumb ▤.

Prikaže se prva raven menija.

– Pritisnite programsko tipko ▣.

– Pritisnite programsko tipko ⊼.

Oranžna aktivacijska vrstica poleg programske tipke se izklopi.

Simbol ⊼ izgine z glavnega zaslona.

Funkcija je izklopljena do naslednjega zagona viličarja.

Konfiguracija s strani vodje voznega parka

– Aktivirajte možnost "Dovoljenje za dostop za vodjo voznega parka".

– Pritisnite gumb ▤.

– Pritisnite programsko tipko ⚙.

– Pritisnite programsko tipko `Nastavitve vozila` ▷.

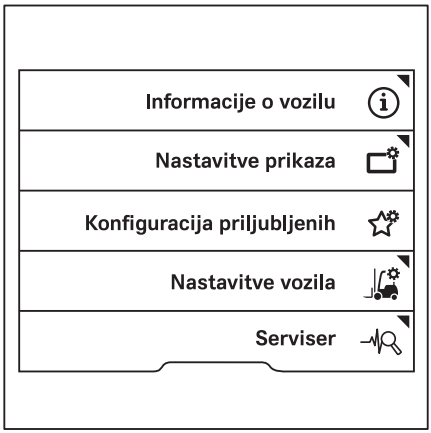

– Pritisnite programsko tipko `Prekinitev dviga`. ▷

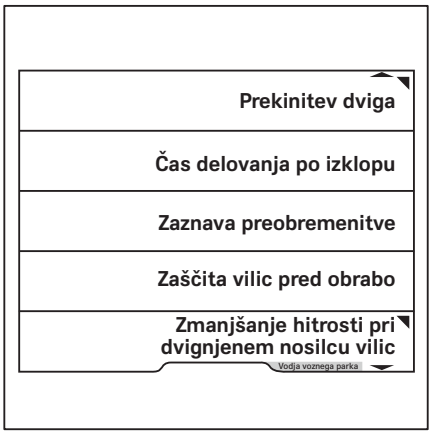

V meniju so na voljo tri mesta za shranjevanje. ▷

– Za konfiguracijo mesta za shranjevanje 1 pritisnite programsko tipko `Vmesna prekinitev dviga 1`.

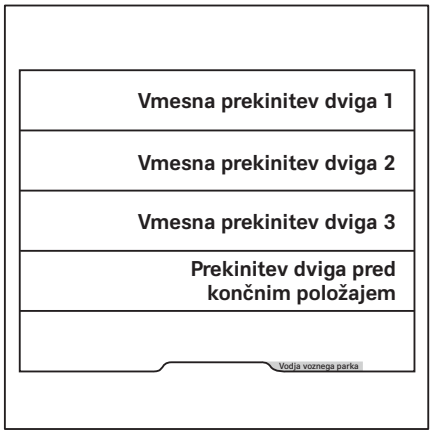

V tem meniju lahko določite želeno višino dviga. ▷

– S programskimi tipkami `od 0 do 9` vnesite višino dviga.

– `Shranite` z gumbom ☰.

– Za `vklop` pritisnite gumb za pomikanje ▽.

Meni se zapre. Prikažejo se mesta za shranjevanje. Oranžna aktivacijska vrstica označuje, da je `Vmesna prekinitev dviga 1` vključena.

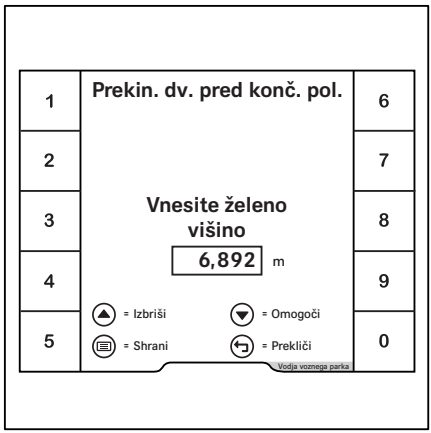

– Za izklop funkcije `Vmesna prekinitev dviga 1` pritisnite programsko tipko `Vmesna prekinitev dviga 1`.
– Pritisnite gumb za pomikanje ▽.

Funkcija `Vmesna prekinitev dviga 1` se izklopi. Oranžna aktivacijska vrstica se izklopi.

▷

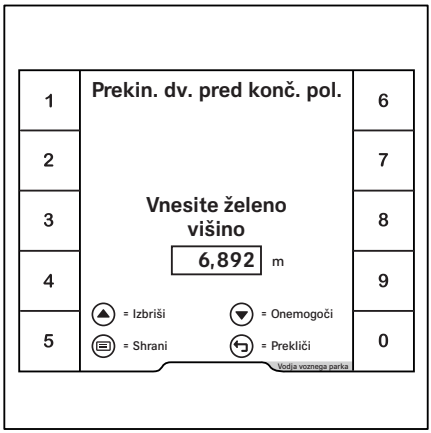

Blaženje prehodnega dviga (različica)

Sistem pomoči skupaj s sistemom za optično merjenje višine dviga skrbi, da se hitrost dviganja in spuščanja prilagodi prehodnim točkam dvižnega nosilca. Posledično se notranji dvižni nosilci premikajo v in izven zunanjega dvižnega nosilca tekoče in brez tresenja. Dviganje in spuščanje se blaži na teleskopskih dvižnih nosilcih, dvižnih nosilcih NiHo in na trojnih nosilcih Na ta način se tovor zaščiti pred sunkovitimi premiki.

Blaženje končnega položaja dvižnega nosilca (različica)

Sistem pomoči skupaj s sistemom za optično merjenje višine skrbi za nežno zaustavljanje nosilca vilic. To preprečuje sunkovito zaustavljanje dviganja.

Če je viličar opremljen s sistemom za "samodejno postavitev nosilca v navpični položaj", se tudi nagibanje nežno zaustavi. Za to skrbi sistem pomoči za "blaženje končnega položaja nagiba". To poveča udobje voznika.

Prekinitev dviga pred končnim položajem (različica) ▷

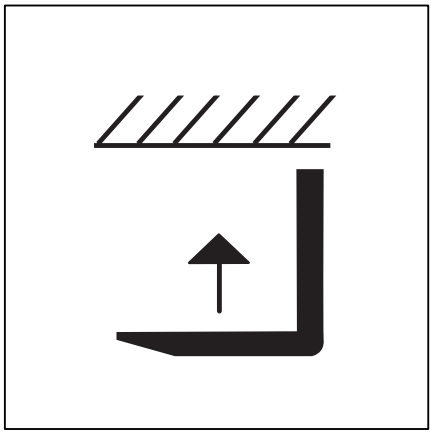

Ta sistem pomoči omeji višino dviga nosilca vilic.

Sistem pomoči ne odvezuje voznika odgovornosti za upoštevanje "Varnostnih predpisov za delo s tovorom".

Funkcija za prekinitev dviga pred končnim položajem se samodejno vklopi ob zagonu viličarja. Na zaslonu se prikaže simbol . Po potrebi jo je mogoče izklopiti. Ob zagonu viličarja se znova vklopi.

NAPOTEK

Pred uporabo preverite tu nastavljene višine dviga v meniju `Prekinitev dviga pred končnim položajem`.

Izklop prekinitve dviga pred končnim položajem

– Viličar zaustavite.

– Aktivirajte parkirno zavoro.

– Pritisnite gumb .

Prikaže se prva raven menija.

– Pritisnite programsko tipko .

– Pritisnite programsko tipko .

Simbol se izklopi. Prekinitev dviga pred končnim položajem se izklopi.

– Za ponoven vklop prekinitve dviga pred končnim položajem ponovno pritisnite programsko tipko .

NAPOTEK

Voznik ne more spreminjati največje višine. Spremeniti jo je mogoče v pooblaščenem servisnem centru ali z možnostjo "Dovoljenje za dostop za vodjo voznega parka" na zaslonu z upravljalno enoto.

Konfiguracija s strani vodje voznega parka

– Aktivirajte možnost "Dovoljenje za dostop za vodjo voznega parka".

– Pritisnite gumb ▤.

– Pritisnite programsko tipko ⚙.

– Pritisnite programsko tipko `Nastavitve vozila`. ▷

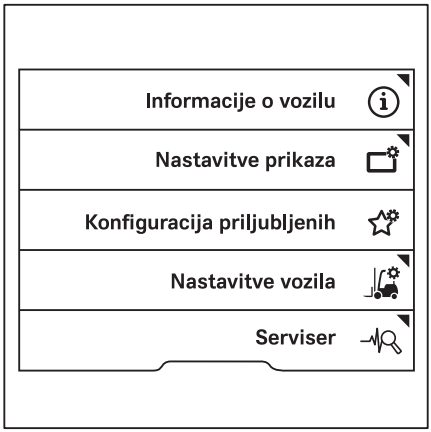

– Pritisnite programsko tipko `Prekinitev dviga`. ▷

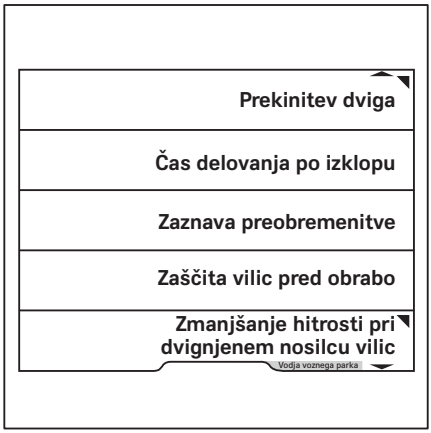

– Pritisnite programsko tipko `Prekinitev dviga pred končnim položajem`. ▷

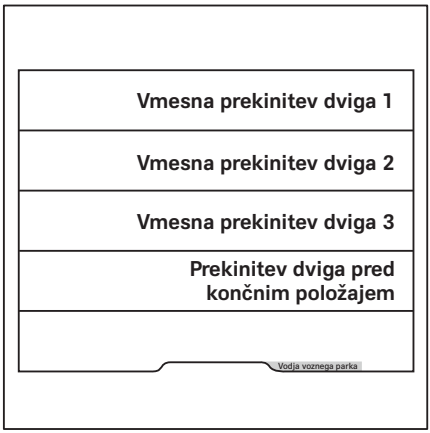

V tem meniju lahko določite želeno višino dviga. ▷

– S programskimi tipkami `od 0 do 9` vnesite višino dviga.
– `Shranite` z gumbom ☰.
– Za `vklop` pritisnite gumb za pomikanje ▽.

Meni se zapre. Oranžna aktivacijska vrstica označuje, da je `Prekinitev dviga pred končnim položajem` vključena.

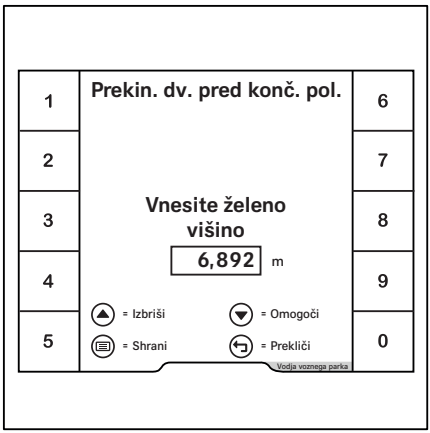

– Za izklop `Prekinitve dviga pred končnim položajem` pritisnite programsko tipko `Prekinitev dviga pred končnim položajem`.

– Pritisnite gumb za pomikanje ▽.

`Prekinitev dviga pred končnim položajem` je izklopljena. Oranžna aktivacijska vrstica se izklopi.

▷

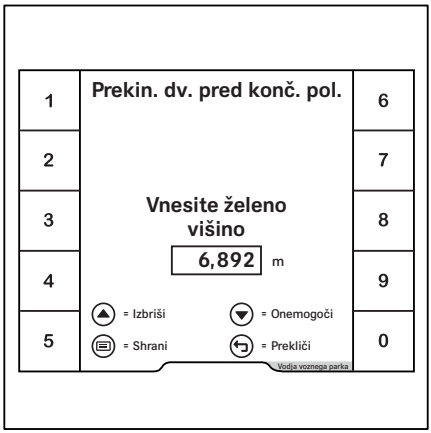

Zmanjšanje hitrosti ob dvigu nosilca vilic (različica)

Ob dvigu nosilca vilic nad 500 mm ta sistem pomoči samodejno zmanjša hitrost viličarja.

NAPOTEK

To višino dviga se lahko spremeni na 500 mm na pooblaščenem servisnem centru ali z možnostjo "Dovoljenje za dostop za vodjo voznega parka" na zaslonu z upravljalno enoto.

Konfiguracija s strani vodje voznega parka

Vnos višine dviga

– Aktivirajte možnost "Dovoljenje za dostop za vodjo voznega parka".

– Pritisnite gumb ☰.

– Pritisnite programsko tipko ⚙.

– Pritisnite programsko tipko `Nastavitve vozila` ▷.

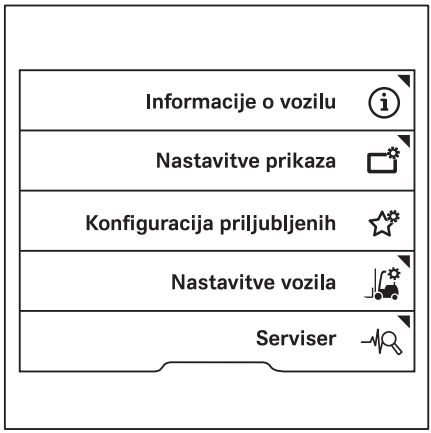

– Pritisnite programsko tipko `Omejitev hitrosti za dvig`. ▷

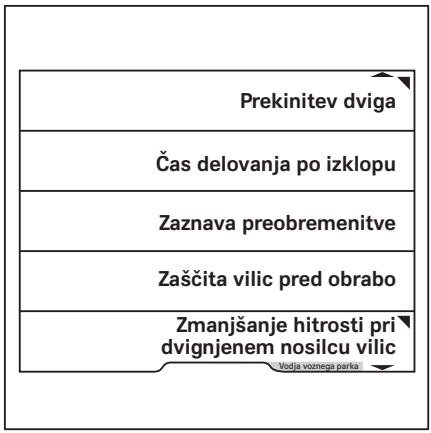

– Pritisnite programsko tipko `Višina dviga`. ▷

V tem meniju lahko določite želeno višino. ▷

NAPOTEK

Sistem pomoči se samodejno vklopi na višini 500 mm. Zato je mogoče prosto izbrati samo višino do 500 mm.

– S programskimi tipkami `od 0 do 9` vnesite višino.

– `Shranite` z gumbom ▤.

Meni se zapre.

Vnos omejitve hitrosti

Največjo hitrost je mogoče določiti, tako kot višino dviga.

– Aktivirajte možnost "Dovoljenje za dostop za vodjo voznega parka".

– Pritisnite gumb ▤.

– Pritisnite programsko tipko ⚙.

– Pritisnite programsko tipko `Nastavitve vozila`. ▷

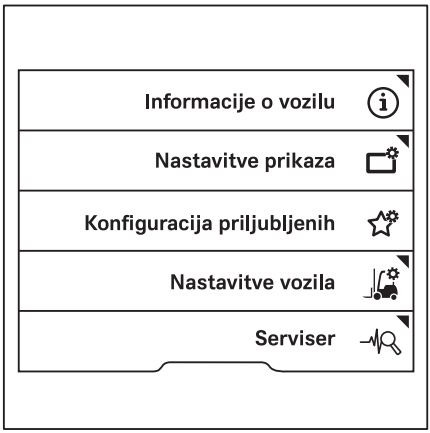

– Pritisnite programsko tipko `Omejitev hitrosti za dvig`. ▷

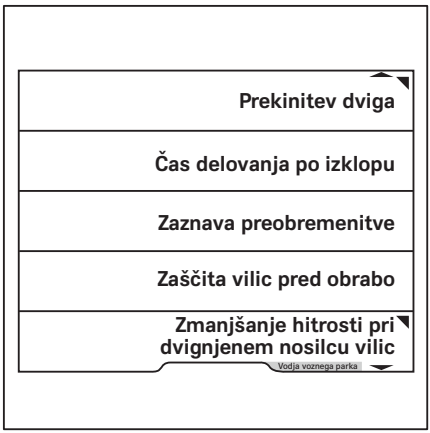

– Pritisnite programsko tipko `Omejitev hitrosti`. ▷

V tem meniju lahko določite največjo hitrost. ▷

– S programskimi tipkami `od 0 do 9` vnesite hitrost.
– `Shranite` z gumbom ▤.

Meni se zapre.

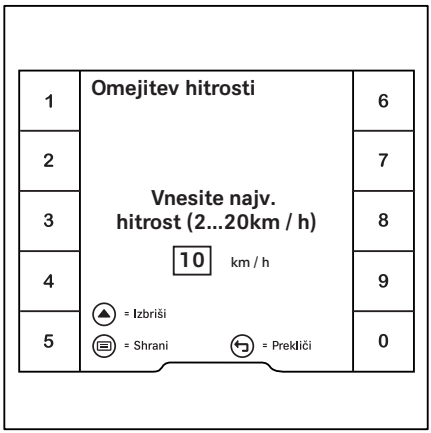

Električna zaščita vilic pred obrabo (različica)

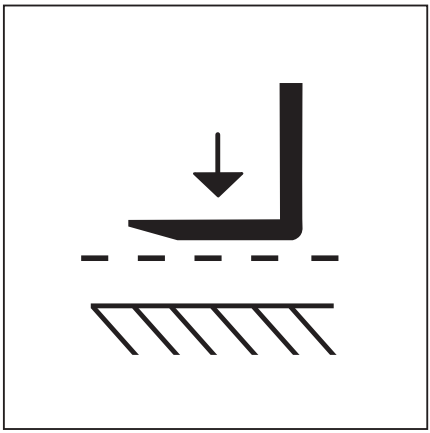

Sistem pomoči skupaj s sistemom za optično merjenje višine skrbi, da se roglji vilic ne dotaknejo tal. Možno je konfigurirati tudi pravilno višino za vstavljanje vilic v paleto. Ker morajo biti vilice vedno povsem spuščene, ko je viličar varno parkiran, je zaščito vilic pred obrabo mogoče tudi začasno izklopiti. Glejte naslednji razdelek, "Popolnoma spuščene vilice".

NAPOTEK

Želeno višino zaščite vilic pred obrabo se lahko spremeni v pooblaščenem servisnem centru ali z možnostjo "Dovoljenje za dostop za vodjo voznega parka" na zaslonu z upravljalno enoto.

Ko je viličar vklopljen, funkcija zaščite vilic pred obrabo vedno deluje. Na zaslonu se pojavi simbol "varnostne naprave vilic" . Funkcijo lahko izklopi samo pooblaščeni servisni center.

- Če je simbol sive barve, je sistem pomoči vklopljen.
- Če je simbol črne barve, sistem pomoči učinkuje.

  Nosilec vilic se ne spusti pod raven, ki je višja od nastavljene.

Spuščanje proti tlom

NAPOTEK

Zaščite vilic pred obrabo ni mogoče za stalno izklopiti. Zaščito vilic pred obrabo lahko začasno onemogočite, če želite spustiti roglje vilic proti tlom in tako varno parkirati viličar.

– Spuščajte nosilec vilic proti tlom, dokler se ne vklopi zaščita vilic pred obrabo.

– Sprostite krmilno napravo za "spuščanje".

Zaščita vilic pred obrabo se izklopi.

– Če želite vilice spustiti povsem do tal, ponovno vključite krmilno napravo za "spuščanje".

NAPOTEK

Namesto tega lahko pooblaščen servisni center nastavi tipko "F" za izklop zaščite vilic pred obrabo, tako da se spustijo povsem do tal.

NAPOTEK

Ob zamenjavi rogljev vilic je treba zaščito vilic pred obrabo izravnati na ničlo.

– Glejte razdelek "Ničelna izravnava sistemov pomoči".

Konfiguracija s strani vodje voznega parka

Višino zaščite vilic pred obrabo je mogoče konfigurirati npr. za vstavljanje v palete drugačne višine ali za neravna tla.

– Aktivirajte možnost "Dovoljenje za dostop za vodjo voznega parka".

– Pritisnite gumb ☰.

– Pritisnite programsko tipko ⚙.

– Pritisnite programsko tipko `Nastavitve vozila`. ▷

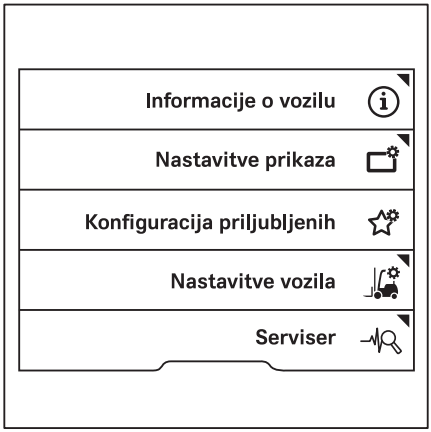

– Pritisnite programsko tipko `Zaščita vilic pred obrabo`. ▷

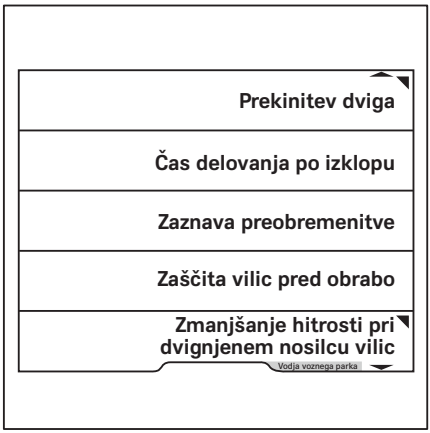

V tem meniju lahko določite želeno višino. ▷

– S programskimi tipkami `od 0 do 9` vnesite višino.
– `Shranite` z gumbom ▤.

Meni se zapre.

Sistemi pomoči, odvisni od kota nagiba

Prikaz kota nagiba nosilca (različica) ▷

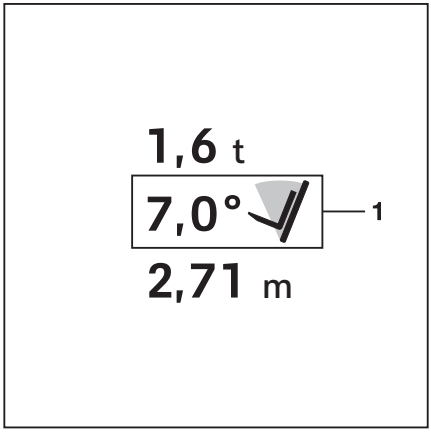

Poznavanje dejanskega kota nagiba dvižnega nosilca olajša zlaganje in razlaganje tovora. Če je viličar opremljen s funkcijo pomoči "prikaza kota nagiba nosilca", bo kot nagiba dvižnega nosilca (1) prikazan na zaslonu z upravljalno enoto.

NAPOTEK

Ob zamenjavi obrabljenih parov pnevmatik ali ob neenakomerni obrabi sprednjega in zadnjega para pnevmatik je potrebna ničelna izravnava prikaza kota nagiba nosilca.

– Glejte razdelek "Ničelna izravnava sistemov pomoči".

Blaženje končnega položaja nagiba (različica)

Ta sistem pomoči zagotavlja gladko premikanje v končne položaje. Na ta način se tovor zaščiti pred sunkovitimi premiki.

Samodejna postavitev nosilca v navpični položaj (različica) ▷

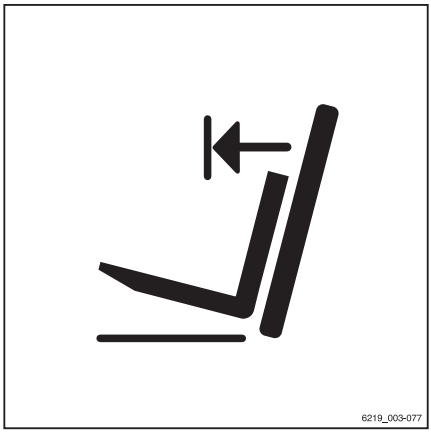

⚠ POZOR

Obstaja nevarnost materialne škode zaradi trčenja dvižnega nosilca ob police ali druge predmete.

– Pred uporabo sistema pomoči za "samodejno postavitev nosilca v navpični položaj" zagotovite, da je viličar dovolj oddaljen od polic in drugih predmetov.

Sistem pomoči za "samodejno postavitev nosilca v navpični položaj" se lahko uporablja za odlaganje blaga v navpični položaj, npr. role papirja. S tem se prepreči škoda pri odlaganju tovora. Funkcije "Samodejna postavitev nosilca v navpični položaj" pri nagibanju naprej. Na voljo je še ena različica, ki prav tako deluje pri nagibanju nazaj. Nagibni valji se narahlo premaknejo do končnih omejil, kar prepreči

močne tresljaje in udarce. Nihanje viličarja je omejeno, kar izboljša varnost pri delu. Samodejna postavitev nosilca v navpični položaj zmanjša obrabo različnih sestavnih delov in s tem zniža stroške popravil.

Sistem pomoči za "samodejno postavitev nosilca v navpični položaj" sestavljajo naslednje funkcije:

- Prikaz funkcije "Samodejna postavitev nosilca v navpični položaj"
- Samodejni zagon funkcije "Samodejna postavitev nosilca v navpični položaj"

Viličar je lahko opremljen samo s funkcijo "prikaza kota nagiba nosilca".

NAPOTEK

Kadar koli uporabljate viličar, preverite delovanje samodejne postavitve nosilca v navpični položaj.

– Glejte razdelek "Preverjanje funkcije samodejne postavitve nosilca v navpični položaj"

– Pritisnite programsko tipko .

Na zaslonu se prikaže simbol .

– Dvižni nosilec nagibajte nazaj, dokler ne doseže končnega položaja.

– Dvižni nosilec nagnite naprej.

Dvižni nosilec se zaustavi v navpičnem položaju.

NAPOTEK

Dvižni nosilec se prav tako zaustavi v navpičnem položaju, če je iz nagiba nazaj za ≥ 3° nagnjen naprej.

NAPOTEK

Samodejno postavitev nosilca v navpični položaj je treba umeriti, da se tako zagotovi stalno točnost. Za umerjanje je potrebno "dovoljenje za dostop za vodjo voznega parka". Ta dostop je potreben:

- *Ko tovor skladiščite in ga jemljete iz skladišča na rampah za tovornjake*
- *V primeru obrabe pnevmatik*
- *Če dvižni nosilec očitno ni v navpičnem položaju*

– Oglejte si razdelek "Umerjanje samodejne postavitve nosilca v navpični položaj"

Preverjanje funkcije samodejne postavitve nosilca v navpični položaj (različica)

POZOR

Obstaja nevarnost materialne škode zaradi trčenja dvižnega nosilca ob police ali druge predmete.

– Pred uporabo sistema pomoči za "samodejno postavitev nosilca v navpični položaj" zagotovite, da je viličar dovolj oddaljen od polic in drugih predmetov.

– Če želite preveriti delovanje samodejne postavitve nosilca v navpični položaj, naredite naslednje:

– Pritisnite programsko tipko .

Na zaslonu se prikaže simbol .

– Dvižni nosilec nagibajte nazaj, dokler ne doseže končnega položaja.

– Dvižni nosilec nagnite naprej.

Dvižni nosilec se mora zaustaviti v navpičnem položaju.

Samodejno postavitev nosilca v navpični položaj je dovoljeno uporabljati.

– Če se dvižni nosilec ne zaustavi v navpičnem položaju, ne uporabljajte sistema pomoči.

– V tem primeru se obrnite na pooblaščeni servisni center.

Umerjanje samodejne postavitve nosilca v navpični položaj

Samodejna postavitev nosilca v navpični položaj se umeri s pomočjo čarovnika na zaslonu z upravljalno enoto.

NAPOTEK

Čarovnik zahteva dovoljenje za dostop za vodjo voznega parka. Dostop do menija nastavitev je na voljo samo, če viličar miruje in je aktivirana parkirna zavora. Če parkirno zavoro prekmalu sprostite, se meni za nastavitve zapre.

– Po potrebi spustite tovor.

– Viličar zapeljite na območje, ki ga boste uporabljali za nalaganje tovora na skladiščna mesta in njegovo in razlaganje s skladiščnih mest.

Ko je sistem pomoči za "samodejno postavitev nosilca v navpični položaj" umerjen, je paleto mogoče shraniti vodoravno v regalu, ko viličar na primer stoji na rampi za tovornjake.

– Nosilec vilic nekoliko dvignite.

– Aktivirajte parkirno zavoro.

– Šablono za kot nagiba z vodno tehtnico pripnite na zunanji dvižni nosilec.

– Dvižni nosilec naj bo glede na vodno tehtnico v navpičnem položaju.

– Pritisnite gumb ▤.

– Pritisnite programsko tipko Softkey ⚙.

– Aktivirajte možnost "Dovoljenje za dostop za vodjo voznega parka".

▷

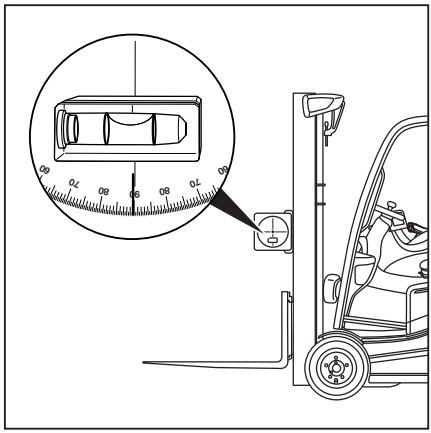

– Pritiskajte programsko tipko `Serviser` ▷.

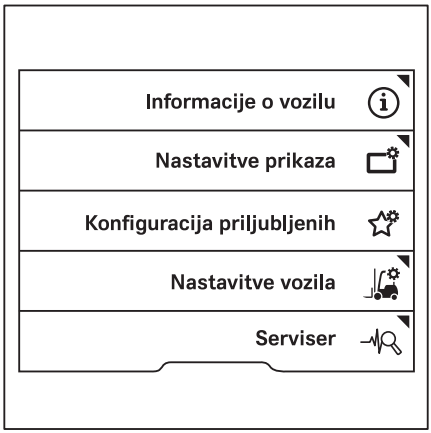

– Pritiskajte tipki za pomikanje △ ▽, dokler se ne pojavi meni `Umerjanje`. ▷
– Pritiskajte programsko tipko `Umerjanje`.

– Pritisnite programsko tipko `Nagib orodja za dvig`. ▷

Zažene se čarovnik za umerjanje merjenja obremenitve.

– Sledite navodilom na zaslonu.

– Če se prikaže sporočilo `Umerjanje ni uspelo !` , pritisnite programsko tipko ☑.

– Postopek ponovite.

Po uspešno zaključenem umerjanju se pojavi sporočilo `Umerjanje je uspelo ✓`.

– Viličar izklopite in ga znova vklopite.

Umerjanje je sedaj zaključeno.

NAPOTEK

Če se med umerjanjem pojavi sporočilo `A6701 Napaka nadzora sist. asistenta` ⚠*, ponovite umerjanje.*

Sistemi pomoči, odvisni od obremenitve

Zaznavanje preobremenitve (različica)

⚠ OPOZORILO

Obstaja nevarnost nesreče, do katere bi prišlo zaradi presežene dovoljene nosilnosti.

Ta sistem pomoči pa ne nadomešča voznikove obveznosti, da mora spoštovati nosilnost, ki je navedena na ploščici.

– Upoštevajte nosilnost, navedeno na ploščici.

Sistem pomoči opozori voznika, takoj ko dvigne pretežek tovor. Na zaslonu z upravljalno enoto se prikaže sporočilo `Preobremenitev` ⚠.

Največja obremenitev vedno pomeni vsoto dvignjenega tovora in morebitnih priključkov. Nastavitev največje obremenitve lahko konfigurirajo na pooblaščenem servisnem centru. Največja obremenitev pa ne sme biti večja od nazivne obremenitve.

Zaznavanje preobremenitve omeji hidravlične funkcije na naslednje načine:

- Če sta preseženi nazivna nosilnost ali največja obremenitev, ki ju je nastavil pooblaščeni servisni center, se zmanjša hitrost dviganja.
- Če sta preseženi nazivna nosilnost ali največja obremenitev za več kot 10 %, se funkcija "Dviganje" onemogoči.

NAPOTEK

Upoštevajte naslednje posebne ukrepe:

- *Če odpove tipalo tlaka obremenitve, morate upoštevati največjo obremenitev (nominalno obremenitev). Funkcija se vključi do konca.*
- *Če odpove stikalo stopnje dviganja, krmilna naprava viličarja predpostavlja, da je nosilec vilic v najvišjem položaju dviga.*
- *V primeru preobremenitve se funkcija "Dviganje" onemogoči v tovarni. Pooblaščeni servisni center pa lahko odstrani blokado funkcije "Dviganje" in namesto tega funkcijo omeji.*

Konfiguracija s strani vodje voznega parka

– Aktivirajte možnost "Dovoljenje za dostop za vodjo voznega parka".

– Pritisnite gumb ☰.

– Pritisnite programsko tipko ⚙.

– Pritisnite programsko tipko `Nastavitve vozila` ▷.

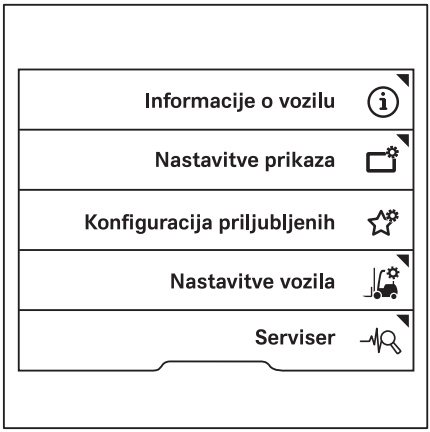

– Pritisnite programsko tipko `Zaznava preobremenitve`. ▷

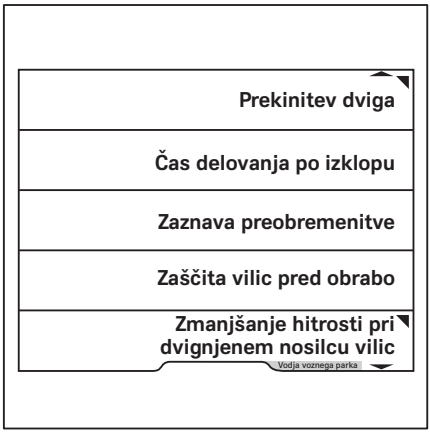

V tem meniju lahko določite želeno težo. ▷

– Težo vnesite s programskimi tipkami `od 0 do 9`.

NAPOTEK

Za preobremenitev je mogoče vnesti samo manjšo vrednost od dovoljene nosilnosti viličarja.

– `Shranite` z gumbom ▤.

Meni se zapre.

Dynamic Load Control 1 (različica)

⚠ OPOZORILO

Obstaja nevarnost nesreče zaradi prevelike obremenitve.

Dynamic Load Control 1 ni varnostna funkcija, zato mora voznik še vedno upoštevati informacije, podane v diagramu nosilnosti.

⚠ OPOZORILO

Obstaja nevarnost nesreče zaradi počasnega odziva dvižnega sistema.

Če so dvižni premiki konfigurirani za uporabo nizke dinamike, se dvižni sistem odzove po zakasnitvi, ko sprostite krmilno napravo, tudi v nujnem primeru. Nosilec vilic se ne zaustavi takoj, pač pa po pribl. eni sekundi.

To vedenje se lahko pojavi tudi takrat, ko so določene nastavitve konfigurirane za Dynamic Load Control 1.

– Delajte s posebno pozornostjo in skrbnostjo.
– Glejte razdelek "Dinamika hidravličnih gibanj" v poglavju "Dviganje".

Dynamic Load Control 1 izboljša rokovanje s tovorom. Ta funkcija zaščiti viličar in tovor pred nenadnimi premiki.

Funkcija Dynamic Load Control 1 upravlja dinamiko dviganja in nagibanja ter dinamiko vožnje v skladu z naslednjimi merili:

- Višina dviga
- Teža tovora

Premikanje tovora, ki bi lahko vodilo v nastanek kritičnih razmer, se po potrebi upočasni.

Dynamic Load Control 1 posreduje v naslednjih okoliščinah delovanja:

- S teleskopskim dvižnim nosilcem:
  Nosilec vilic je najmanj 2,1 m nad tlemi.
- S trojnim dvižnim nosilcem ali dvižnim nosilcem NiHo:
  Nosilec vilic je v drugi stopnji dviganja
- Nalaganje tovora presega 50 % nazivne nosilnosti

Hitrost vožnje se zmanjša na 5 km/h pri višini dviga 2,1 m in več, ali pa v drugi stopnji dviganja.

NAPOTEK

Ko se nosilec vilic spusti pod zgoraj omenjene višine dviga, lahko voznik ponovno izklopi omejitev hitrosti. Če želite to izvesti, sprostite stopalko za plin.

Če tipalo funkcije Dynamic Load Control 1 ne deluje, se stopnja intervencije funkcije poviša na maksimalno stopnjo.

Dynamic Load Control 2 (različica)

OPOZORILO

Obstaja nevarnost nesreče zaradi prevelike obremenitve.

"Dynamic Load Control 2" ni varnostna funkcija, zato mora voznik še vedno upoštevati informacije, podane v diagramu nosilnosti.

⚠ OPOZORILO

Obstaja nevarnost nesreče zaradi počasnega odziva dvižnega sistema.

Če so dvižni premiki konfigurirani za uporabo nizke dinamike, se dvižni sistem odzove po zakasnitvi, ko sprostite krmilno napravo, tudi v nujnem primeru. Nosilec vilic se ne zaustavi takoj, pač pa po pribl. eni sekundi.

To vedenje se lahko pojavi tudi takrat, ko so določene nastavitve konfigurirane za Dynamic Load Control 2.

– Delajte s posebno pozornostjo in skrbnostjo.
– Glejte razdelek "Dinamika hidravličnih gibanj" v poglavju "Dviganje".

"Dynamic Load Control 2" izboljša rokovanje s tovorom. Ta funkcija zaščiti viličar in tovor pred nenadnimi premiki.

Funkcija Dynamic Load Control 2 upravlja dinamiko dviganja in nagibanja ter dinamiko vožnje v skladu z naslednjimi merili:

- Višina dviga
- Teža tovora
- Težišče tovora

Dynamic Load Control 2 posreduje v naslednjih okoliščinah delovanja:

- S teleskopskim dvižnim nosilcem:
  Nosilec vilic je najmanj 2,1 m nad tlemi.
- S trojnim dvižnim nosilcem ali dvižnim nosilcem NiHo:
  Nosilec vilic je v drugi stopnji dviganja
- Težišče viličarja se je premaknilo v neugoden položaj zaradi namestitve tovora

Funkcija Dynamic Load Control 2 izračuna interakcijo med omenjenimi tremi merili in se vklopi glede na preračunani rezultat.

Premikanje tovora, ki bi lahko vodilo v nastanek kritičnih razmer, se po potrebi upočasni.

Hitrost vožnje se zmanjša na 5 km/h pri višini dviga 2,1 m in več, ali pa v drugi stopnji dviganja.

NAPOTEK

Ko se nosilec vilic spusti pod zgoraj omenjene višine dviga, lahko voznik ponovno izklopi omejitev hitrosti. Če želite to izvesti, sprostite stopalko za plin.

Prikaz v stolpcu na zaslonu zaslona z upravljalno enoto je del informacij o obremenitvi. Gre za del funkcije Dynamic Load Control 2.

Število in barva črtic označuje, do kakšne mere določena teža tovora in težišče tovora vplivata na stabilnost viličarja.

Prikaz v stolpcu je razdeljen v tri predele in deset delov.

A **Sivo območje**

Dinamika premikov dviganja in nagiba se ne zmanjša bistveno.

B **Rumeno območje**

Če se pobere obremenitev, ki je blizu nazivne nosilnosti, se zaslon premakne v rumeno območje.

Dinamika premikov dviganja in nagiba se opazno zmanjša.

– Z obremenitvijo upravljajte temu primerno previdno.

C **Rdeče območje**

Ko kombinacija teže tovora in težišča tovora preseže določeno vrednost, se zaslon premakne v rdeče območje.

Dinamika premikov dviganja in nagiba se bistveno zmanjša.

– V tem primeru odložite tovor ali pa poskrbite za nagib nazaj.

▷

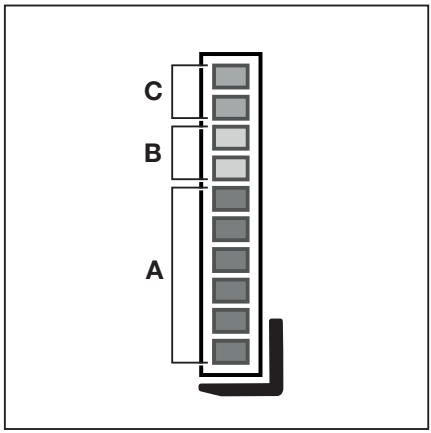

A Siva
B Rumena
C Rdeča

Če tipalo funkcije Dynamic Load Control 2 ne deluje, se stopnja intervencije funkcije poviša na maksimalno stopnjo. Namesto stolpca se pojavi križ.

– Če se ta zaslon pojavi in ostane viden za stalno, se obrnite na pooblaščeni servisni center.

▷

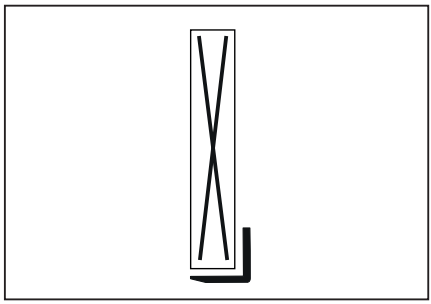

Merjenje tovora (različica) ▷

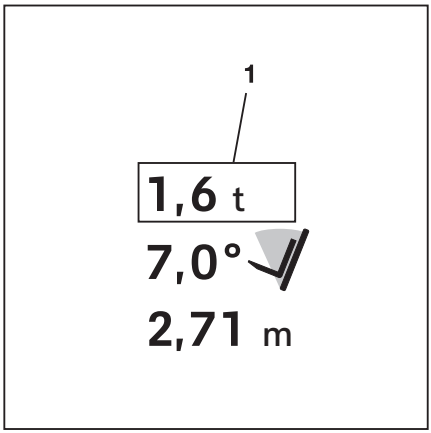

Poznavanje teže tovora za prevoz vozniku zagotavlja večjo varnost. Če je viličar opremljen s sistemom pomoči za "merjenje tovora", je mogoče izmeriti težo dvignjenega tovora in jo prikazati na zaslonu z upravljalno enoto (1). Natančnost meritve znaša 5 % nazivne nosilnosti.

– Upoštevajte naslednje varnostne informacije.

⚠ NEVARNOST

Obstaja nevarnost nesreče zaradi padajočega tovora.

Če ne upoštevate težišča tovora ali tovora ne naložite varno, lahko ta pade.

– Varno naložite tovor. Glejte poglavje "Nalaganje tovora".

⚠ OPOZORILO

Obstaja nevarnost nesreče, do katere bi prišlo zaradi presežene preostale nosilnosti.

Če je izmerjena teža večja od dovoljene nosilnosti viličarja, potem viličarja ni mogoče varno upravljati.

– Tovor takoj odložite in ga zmanjšajte.

– Po potrebi uporabite drug viličar z zadostno nosilnostjo dvižnega nosilca.

NAPOTEK

Merjenje obremenitve je treba umeriti, da bo vedno natančno. Za umerjanje je potrebno "dovoljenje za dostop za vodjo voznega parka". Ta dostop je potreben:

- *po zamenjavi rogljev vilic,*
- *po namestitvi ali zamenjavi priključkov,*
- *če so prikazane vrednosti očitno nepravilne.*

Če je na zaslonu prikazano `-.-- t`, je funkcija nepravilno umerjena (obremenitev je manjša od 0 kg).

– Glejte razdelek "Umerjanje merjenja tovora"

NAPOTEK

Ob zamenjavi rogljev vilic ali priključkov je treba za merjenje tovora določiti ničelno točko.

– Glejte razdelek "Ničelna izravnava sistemov pomoči".

Umerjanje merjenja obremenitve

Če je viličar opremljen s sistemom pomoči za "merjenje tovora", je treba ta sistem pomoči umeriti.

Merjenje tovora umerite s čarovnikom na zaslonu z upravljalno enoto.

NAPOTEK

Postopek umerjanja zahteva dovoljenje za dostop za vodjo voznega parka. Dostop do menija nastavitev je na voljo samo, če viličar miruje in je aktivirana parkirna zavora. Če parkirno zavoro prekmalu sprostite, se meni za nastavitve zapre.

– Po potrebi spustite tovor.

– Viličar zapeljite na ravno površino.

– Aktivirajte parkirno zavoro.

– Pritisnite gumb .

– Pritisnite programsko tipko Softkey .

– Aktivirajte možnost "Dovoljenje za dostop za vodjo voznega parka".

– Pritiskajte programsko tipko `Serviser` .

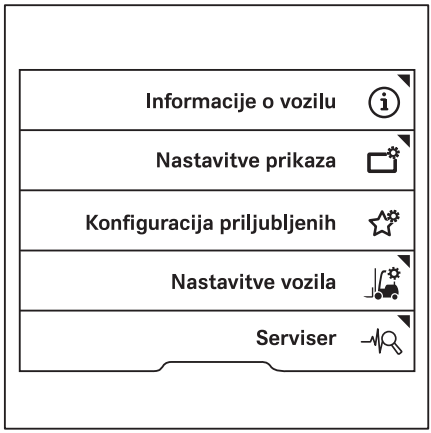

– Pritiskajte tipki za pomikanje △ ▽, dokler se ne pojavi meni `Umerjanje`. ▷

– Pritisnite programsko tipko `Merjenje tovora`. ▷

Zažene se čarovnik za umerjanje merjenja obremenitve.

– Sledite navodilom na zaslonu.

– Če se prikaže sporočilo `Umerjanje ni uspelo !` , pritisnite programsko tipko ☑.

– Postopek ponovite.

Po uspešno zaključenem umerjanju se pojavi sporočilo `Umerjanje je uspelo ✓`.

– Viličar izklopite in ga znova vklopite.

Umerjanje je sedaj zaključeno.

NAPOTEK

Če se med umerjanjem pojavi sporočilo `A6701 Napaka nadzora sist. asistenta` ⚠*, ponovite umerjanje.*

Natančno merjenje tovora (različica) ▷

Sistem pomoči je na voljo, samo če je viličar opremljen z različico za "merjenje tovora".

Različica z "natančnim merjenjem tovora" omogoča tehtanje dvignjenega tovora. Izmerjena teža se prikaže na zaslonu z upravljalno enoto z natančnostjo znotraj 3% nazivne nosilnosti viličarja.

NAPOTEK

Če boste obremenitev izmerili samo z napravo za nalaganje tovora, zaženite funkcijo neto teže. Glejte naslednji razdelek.

– Varno dvignite tovor.

– Pritisnite gumb ▤.

Prikaže se prva raven menija.

– Pritisnite programsko tipko ▣ .

– Pritisnite programsko tipko ▣ (1). ▷

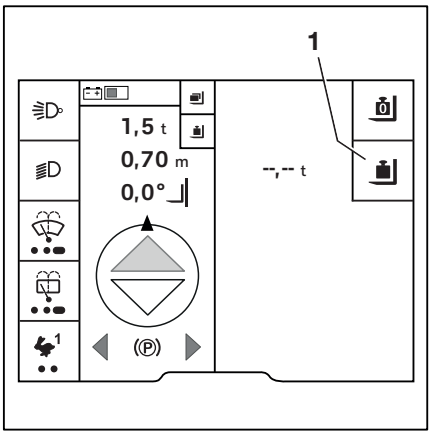

Prikaže se poziv `Kratek spust vilic` ⤓. ▷

– Spustite nosilec vilic.

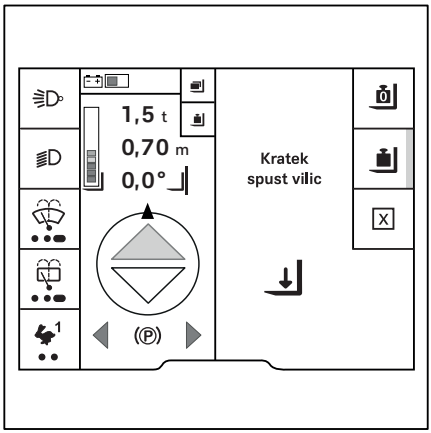

NAPOTEK

Pri viličarjih, ki se jih upravlja z več ročicami, povečate natančnost merjenja, če počasi spustite nosilec vilic.

Vrednost je izračunana. Prikaže se sporočilo `Izračun poteka` ⟳.

Če je izračun uspešen, se prikaže izmerjena teža obremenitve (1). ▷

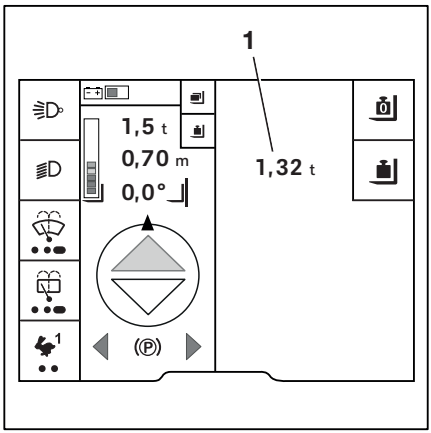

NAPOTEK

Če funkcija neto teže ni aktivna, se prikaže celotna teža tovora, ki ga dvigate.

Izmerjena teža ostane prikazana:

- do ponovnega merjenja obremenitve;
- dokler sistem tipal ne zazna spremembe teže.
  V tem primeru se kot teža prikaže `-.-- t`.

Funkcija neto teže (različica)

Funkcija neto teže je različica funkcije za natančno merjenje tovora. Če naj funkcija natančnega merjenja tovora ne upošteva teže zabojnika za tovor, je treba izvesti funkcijo neto teže. Nato je mogoče določiti neto težo dvignjenega tovora.

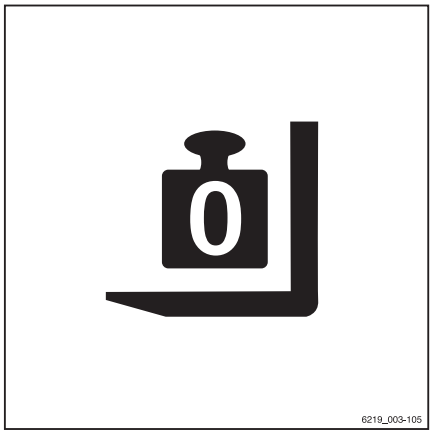

NAPOTEK

Med naslednjim postopkom je treba nosilec vilic rahlo spustiti. Pri tem se vilice ne smejo dotikati tal, saj je lahko v nasprotnem primeru rezultat nenatančen.

- Dvižni nosilec premaknite v navpični položaj.
- Dvignite prazen zabojnik za tovor, kot na primer zabojnik.
- Vilice dvignite na višino med 300 mm in 800 mm.
- Pritisnite gumb .

Prikaže se prva raven menija.

- Pritisnite programsko tipko .
- Pritisnite programsko tipko .
- Pritisnite programsko tipko (1).

Zasveti aktivacijska vrstica poleg simbola .

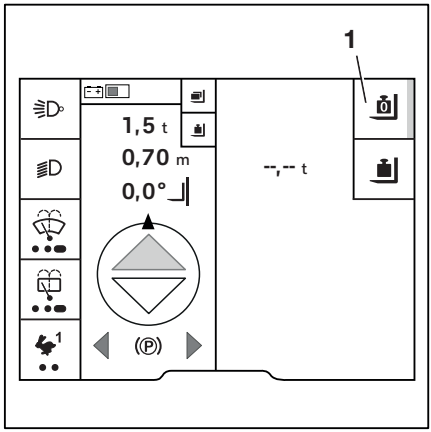

Prikaže se poziv `Kratek spust vilic` ⤓.

– Spustite nosilec vilic.

Vrednost je izračunana. Prikaže se sporočilo `Nič. izrav. poteka` ⟳.

Če ste funkcijo neto teže uspešno zagnali, se prikaže teža 0,00 t. Aktivacijska vrstica poleg simbola ⊡ ostane vklopljena.

– Če funkcija določanja neto teže ni uspela, sledite pozivom na zaslonu in ponovite postopek.

Ko dvignete tovor, se prikaže `-.-- t`.

Izvedete lahko "Natančno merjenje tovora".

– Za ponastavitev neto teže znova pritisnite programsko tipko ⊡.

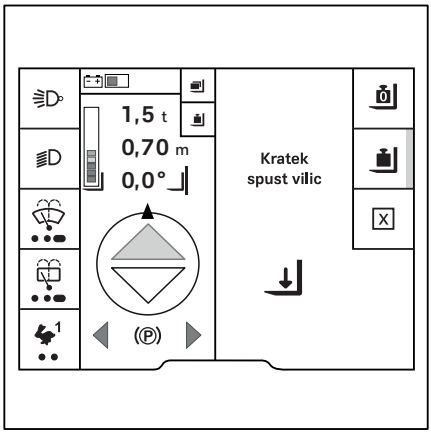

⚠ OPOZORILO

Obstaja nevarnost nesreče zaradi nepravilne specifikacije tovora.

Če se zahteve funkcije natančnega merjenja tovora spremenijo, morate znova zagnati funkcijo neto teže, na primer, če je treba natančno merjenje tovora opraviti brez zabojnika. V nasprotnem bo nova natančna meritev tovora še naprej odštevala težo zabojnika.

– Znova zaženite funkcijo neto teže brez tovora ali zabojnika.

Skupna obremenitev (različica)

Z različico "skupne obremenitve" lahko izračunate skupno težo več tovorov. "Skupna obremenitev" je dodatna funkcija "merjenja tovora". Beleži posamezne obremenitve in lahko shrani do tri skupne obremenitve.

Tako lahko npr. naložite in stehtate tri različne zabojnike. Ta funkcija je npr. koristna, če ima zabojnik omejeno nosilnost in želite vedeti, kdaj je dosežena dovoljena teža tovora.

Ta funkcija je npr. priročna za primerjavo teže tovora, navedene na dobavnicah, z dejansko obremenitvijo.

Postopek za seštevanje skupne obremenitve je naslednji:

1 Dvignite tovor in prikličite meni obremenitve.
2 Izmerite obremenitev.
3 Prištejte/odštejte obremenitev.

⚠ OPOZORILO

Obstaja nevarnost izgube stabilnosti.

Če je izmerjena teža večja od dovoljene nosilnosti viličarja, potem viličarja ni mogoče varno upravljati.

– Tovora ne dvigujte višje od 800 mm.
– Tovor takoj odložite in ga zmanjšajte.
– Po potrebi uporabite drug viličar z zadostno nosilnostjo dvižnega nosilca.

NAPOTEK

Tovor dvignite na višino med 300 mm in 800 mm, saj je treba tovor potem za postopek tehtanja rahlo spustiti. Če postopek tehtanja določi, da je obremenitev prevelika, tovora ni dovoljeno dvigati višje od 800 mm. Roglji vilic se ne smejo dotikati tal.

Dvig tovora in priklic menija obremenitve

– Varno dvignite tovor.
– Pritisnite gumb ▤.

Prikaže se prva raven menija.

– Pritisnite programsko tipko ▤.
– Pritisnite programsko tipko ⊞.

Pojavi se meni s tremi mesti za shranjevanje skupnega tovora. ▷

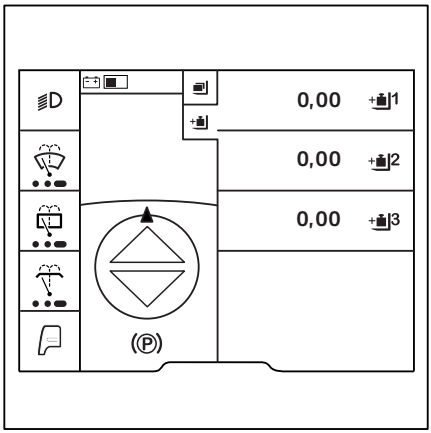

Tukaj je pojasnjena skupna obremenitev z uporabo 1.

– Pritisnite programsko tipko 1.

Pojavi se meni za mesto shranjevanja 1. ▷

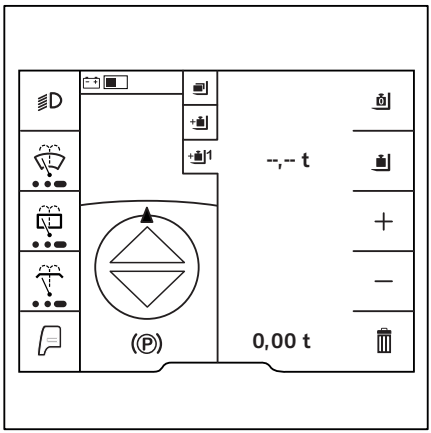

Meni omogoča naslednje funkcije:

- Neto teža
- Natančno merjenje tovora
- + Dodajanje tovora
- – Odštevanje tovora
- Brisanje skupne obremenitve

Tehtanje tovora

– Pritisnite programsko tipko . Izmerite obremenitev.

Pojavi se sporočilo s pozivom `Kratek spust vilic` ⏎.

– Spustite nosilec vilic.

Vrednost je izračunana. Prikaže se sporočilo `Izračun poteka` ↻.

Če je izračun uspešen, se prikaže obremenitev.

Seštevanje obremenitve

– Dvignite tovor, ki ga morate prišteti.

– Obremenitev izmerite, kot je bilo opisano prej.

– Pritisnite programsko tipko ＋.

Obremenitev se samodejno shrani.

Odštevanje obremenitve

– Dvignite tovor, ki ga morate odšteti.

– Obremenitev izmerite, kot je bilo opisano prej.

– Če želite trenutno obremenitev odšteti, pritisnite programsko tipko －.

Trenutna obremenitev se odšteje od skupne vsote.

Obremenitev se samodejno shrani.

NAPOTEK

Če je bila npr. ta obremenitev prišteta napačni skupni obremenitvi, je mogoče izvesti tudi odštevanje s predhodno izmerjeno in prišteto obremenitvijo.

Brisanje skupne obremenitve

– Če želite izbrisati skupno obremenitev, pritisnite programsko tipko 🗑.

Prikaže se sporočilo `Izbriši vsoto tovorov?` ?.

– Za izbris pritisnite programsko tipko ☑.

– Za preklic pritisnite programsko tipko ☒.

Na zaslonu se znova prikaže meni s tremi mesti za shranjevanje.

▷

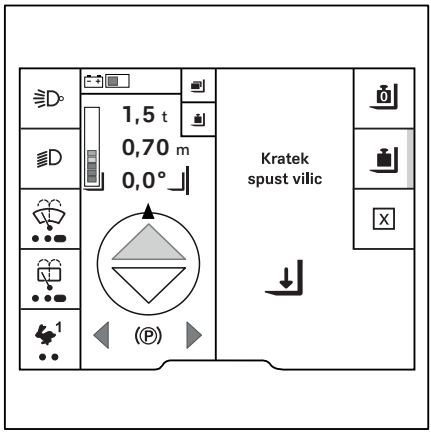

Ničelna izravnava sistemov pomoči

Postopek ničelne izravnave

Naslednji sistemi pomoči včasih potrebujejo ničelno izravnavo.

- **Merjenje tovora**
  Ob zamenjavi rogljev vilic ali priključkov
- **Prikaz višine dviga**
  Ob zamenjavi obrabljenih pnevmatik
  Za čedalje bolj obrabljene pnevmatike/nove pnevmatike
- **Prikaz kota nagiba nosilca**
  ○ Ob zamenjavi obrabljenih parov pnevmatik ali ob različno obrabljenem sprednjem in zadnjem paru pnevmatik.
  ○ Če so sprednje in zadnje pnevmatike različno obrabljene.
- **Električna zaščita vilic pred obrabo**
  Ob zamenjavi rogljev vilic

NAPOTEK

Ničelna izravnava sistema pomoči za "merjenje tovora" je tu prikazana kot primer.

– Aktivirajte možnost "Dovoljenje za dostop za vodjo voznega parka".

– Pritisnite gumb ▤.

– Pritisnite programsko tipko ⚙.

– Pritisnite programsko tipko `Nastavitve vozila` ▷.

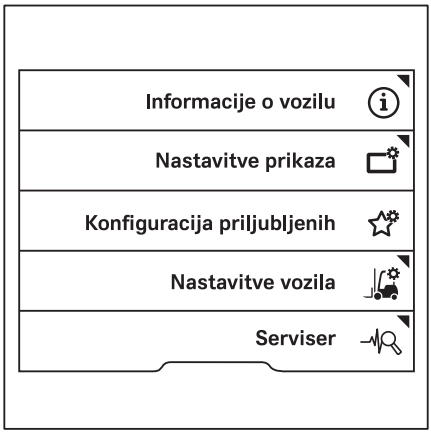

– Pritisnite programsko tipko `Ničelna izravnava`. ▷

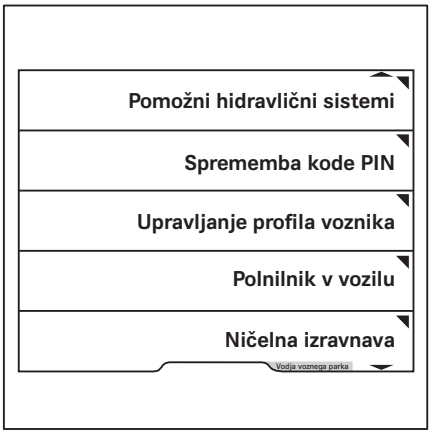

– Pritisnite programsko tipko tiste funkcije, za katero je treba izpeljati ničelno izravnavo, npr. `Teža tovora`. ▷

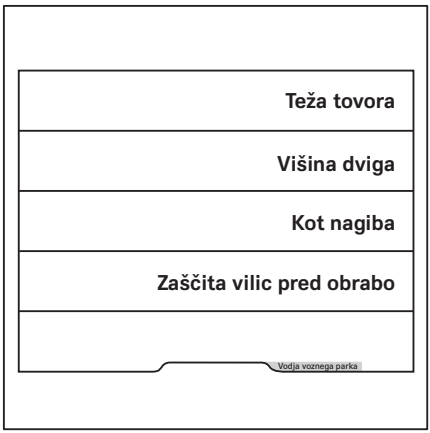

NAPOTEK

Postopek ničelne izravnave drugih sistemov pomoči je praktično enak.

Ničelna izravnava sistemov pomoči

Navodila so prikazana na zaslonu.

V tem primeru: `Spustite vilice`

Po izvedbi vseh navodil se pojavi sporočilo `Ničelna izravnava je uspela` ali `Nič. izrav. ni uspela`.

– Če ničelna izravnava ni uspela, poskusite znova.

– Če ničelna izravnava večkrat zaporedoma ne uspe, se obrnite na pooblaščen servisni center.

Sistem filtra za trde delce

Filter za trde delce – delovanje

⚠ NEVARNOST

Zdravju škodljivo zaradi izpušnih plinov. Izpušni plini iz motorjev z notranjim izgorevanjem so zdravju škodljivi. Predvsem sajasti delci v izpušnih plinih dizelskega goriva lahko povzročijo nastanek rakavih obolenj. Če motor z notranjim izgorevanjem pustite delovati v prostem teku, obstaja nevarnost zastrupitve z zmesmi CO, CH in NO_x v izpušnih plinih.

Sodobni sistemi za obdelavo izpušnih plinov (npr. katalizatorji, filtri za trde delce in primerljivi sistemi) lahko izpušne pline očistijo do tolikšne mere, da predstavljajo manjšo nevarnost za zdravje in tveganje za zastrupitev med uporabo viličarja.

– Pri uporabi viličarjev z motorjem z notranjem izgorevanjem na delno ali popolnoma zaprtih delovnih območjih upoštevajte nacionalne zakone in predpise.
– Vedno zagotovite, da je na voljo zadostno prezračevanje.

Viličar ima zaprt sistem filtra za trde delce, ki iz izpušnih plinov filtrira rakotvorne delce saj, ki se zbirajo v filtru za trde delce.

Uporaba filtra za trde delce je priporočljiva pri uporabi viličarja v zaprtih halah z nizko stopnjo prezračevanja.

Način delovanja med normalnim delovanjem

Saje, ki se sfiltrirajo iz izpušnih plinov in zberejo v filtru, se odstranijo z neprekinjeno regeneracijo.

Za postopek morajo imeti izpušnih plinov dovolj visoko temperaturo, ki jo lahko dosežete tudi med normalnim delovanjem. Viličar nato uporabite do stopnje, pri kateri med delovanjem zgorijo saje. Voznik tega postopka ne sme zmotiti. Drug potrošni material (npr. dodatki) ni potreben.

Način delovanja med delovanjem pri nizki obremenitvi

Če viličar redko uporabljate in je temperatura okolja zelo nizka, morda ne bo mogoče doseči dovolj visoke temperature izpušnih plinov. Če prevladujejo prenizke temperature izpušnih

plinov, ne pride do regeneracije. Če ne pride do regeneracije, se iz izpušnih plinov filtrirane saje nabirajo v filtru za trde delce. Če se filter trdih delcev zamaši, je treba opraviti regeneracijo filtra za trde delce med mirovanjem. Izvedba regeneracije med mirovanjem traja približno 30 minut. Regeneracijo med mirovanjem je mogoče izvajati samo pri mirujočem viličarju. V tem času ni mogoča uporaba viličarja. Če je treba opraviti regeneracijo med mirovanjem, se na zaslonu z upravljalno enoto izpiše ustrezno sporočilo. Ta sporočila so razložena v poglavju z naslovom "Sporočila o regeneraciji med mirovanjem".

Regeneracija filtra za trde delce med mirovanjem

⚠ POZOR

Obstaja nevarnost poškodovanja sestavnih delov.

Če ne opravite regeneracije med mirovanjem, lahko pride do poškodb filtra za trde delce.

– Izvedite regeneracijo med mirovanjem, da iz filtra za trde delce odstranite morebitne sajaste delce.

⚠ POZOR

Obstaja nevarnost požara. Med regeneracijo med mirovanjem iz izpušne cevi uhajajo zelo vroči zgorevalni plini.

Regeneracije med mirovanjem ne izvajajte na območjih z nevarnimi ali visoko vnetljivimi snovmi in v hali.

– Viličar parkirajte na mestu, ki je primerno za regeneracijo med mirovanjem.
– Strogo upoštevajte naslednja navodila.

Med regeneracijo med mirovanjem je temperatura površine izpušnega sistema višja od običajne delovne temperature. Zato se lahko vžgejo sprijeti prah in olja. Če viličar priklopljen na enoto za vsesavanje izpušnih plinov, regeneracija med mirovanjem ni dovoljena. Lastnik mora ugotoviti, ali je regeneracija med mirovanjem dovoljena na mestu, kjer se uporablja viličar, ali pa je treba viličar za to premakniti na ločeno območje.

Regeneracijo med mirovanjem je treba izvesti med delovanjem motorja z notranjim

izgorevanjem. Med regeneracijo med mirovanjem se spremeni število vrtljajev motorja z notranjim izgorevanjem. Voznik na to ne more vplivati. Če regeneracije med mirovanjem, ki jo zahteva viličar, ne izvedete zelo dolgo časa, se lahko poškoduje filter za trde delce. V tem primeru bo nujno potrebno popravilo v pooblaščenem servisnem centru.

Pred izvedbo regeneracije med mirovanjem izpolnite naslednje zahteve:

- Upoštevajte lastnikova navodila za uporabo.
- Iz izpušnega sistema obvezno povsem odstranite prah, olje in ostale usedline.
- Odstranite vse enote za vsesavanje izpušnih plinov, če so te priključene.
- Regeneracijo med mirovanjem izvedite na primernem mestu.

NAPOTEK

Regeneracija med mirovanjem je mogoča samo ob izpolnjenih naslednjih tehničnih pogojih:

- *Parkirna zavora je aktivirana*
- *Motor z notranjim izgorevanjem je v teku*

Če ne aktivirate parkirne zavore, se na zaslonu z upravljalno enoto prikaže sporočilo `Aktivirajte parkirno zavoro`.

Če motor z notranjim izgorevanjem ni v teku, se na zaslonu z upravljalno enoto prikaže sporočilo `Zagon izgorevalnega motorja`.

NAPOTEK

Čeprav regeneracija med mirovanjem zaradi premalo nabranih saj v filtru za trde delce ni potrebna, krmilnik zahteva opravljanje regeneracije med mirovanjem vsaj na 1000 delovnih ur. Na zaslonu se prikaže sporočilo `Potrebna reg. med parkiran.` *Treba je opraviti regeneracijo med mirovanjem.*

Pravila vedenja za regeneracijo med mirovanjem

Med regeneracijo filtra za trde delce med mirovanjem nastajajo zelo vroči izpušni plini, zato upoštevajte naslednja pravila vedenja:

⚠ OPOZORILO

Obstaja nevarnost požara in opeklin zaradi zelo vročih izpušnih plinov med regeneracijo med mirovanjem.

Med regeneracijo med mirovanjem se zviša temperatura v filtru za trde delce, izpušnem sistemu in njuni bližini.

– Za zagotovitev požarne varnosti preprečite dovod izpušnih plinov, ki se sproščajo pri regeneraciji, v sistem za izločanje plinov.
– Regeneracijo med mirovanjem izvajajte samo pod nadzorom, na primernem prostoru na prostem.
– Regeneracije med mirovanjem **ne** izvajajte v bližini vnetljivih snovi.
– Ves čas mora biti mogoč dostop do voznikove kabine, da lahko regeneracijo med mirovanjem kadarkoli prekinete.
– Viličar nadzorujte skozi celoten postopek regeneracije med mirovanjem.
– Zagotovite, da je območje, kamor so speljani izpušni plini, čisto. Po potrebi območje očistite.
– Če izpušni sistem pušča, viličar nehajte uporabljati in obvestite pooblaščeni servisni center.

Funkcija blokiranja delovanja viličarja med regeneracijo med mirovanjem

Če je viličar opremljen z različico "Dovoljenje za dostop s kodo PIN" ali "FleetManager", bo ta različica med regeneracijo med mirovanjem blokirala delovanje viličarja. Po regeneraciji med mirovanjem se mora voznik ponovno prijaviti.

Različica funkcije blokiranja je prednastavljena v tovarni, izberete pa lahko tudi med dvema alternativama:

- Izbirno blokiranje (tovarniško)
- Vsiljeno blokiranje (alternativno)
- Brez blokiranja (alternativno)

Regeneracija med mirovanjem – izbirno blokiranje

Ko se začne regeneracija med mirovanjem, se na zaslonu z upravljalno enoto prikaže sporočilo `Blokiranje viličarja?`.

Če voznik pritisne "Ne" Softkey, se na zaslonu z upravljalno enoto prikaže sporočilo `Vozila ne pušč. brez nadzora.`

Če voznik pritisne "Da" Softkey, se prek funkcije "Dovoljenje za dostop s kodo PIN" ali sistema "FleetManager" aktivira blokiranje.

Glede na različico se bo po končani regeneraciji med mirovanjem na zaslonu z upravljalno enoto prikazala zahteva za kodo PIN ali pa bo voznik moral s sistemom "FleetManager" ponovno omogočiti delovanje viličarja.

– Za informacije o vnosu kode PIN glejte poglavje "Dovoljenje za dostop s kodo PIN".
– Za informacije o omogočanju delovanja viličarja prek sistema "FleetManager" glejte ločena navodila za uporabo sistema "FleetManager".

Regeneracija med mirovanjem – vsiljeno blokiranje

Po končani regeneraciji med mirovanjem se na zaslonu z upravljalno enoto vedno prikaže zahteva za kodo PIN.

– Vnesite kodo PIN.

Po vnosu kode PIN lahko viličar ponovno uporabljate brez omejitev.

Regeneracija med mirovanjem – brez blokiranja

Ko se začne regeneracija med mirovanjem, se na zaslonu z upravljalno enoto prikaže sporočilo `Vozila ne pušč. brez nadzora`.

Po končani regeneraciji med mirovanjem lahko viličar ponovno uporabljate brez omejitev.

Samodejni začetek regeneracije med mirovanjem

NAPOTEK

Viličar je opremljen s funkcijo blokiranja v povezavi z regeneracijo med mirovanjem. To pomeni, da je lahko po regeneraciji med mirovanjem aktivirano blokiranje delovanja viličarja. Aktivirano blokiranje preprečuje delovanje viličarja. Za več informacij glejte prejšnji razdelek, "Funkcija blokiranja delovanja viličarja med regeneracijo med mirovanjem".

Če se v filtru za trde delce nabere več kot 105 % saj, se zažene čarovnik za regeneracijo.

Sistem filtra za trde delce

Na zaslonu z upravljalno enoto se prikaže sporočilo `Potrebna reg. med parki-ran.`

Regeneracijo med mirovanjem je mogoče opraviti.

Če regeneracije med mirovanjem ne izvedete in se nabere več kot 110 % saj, se na zaslonu z upravljalno enoto prikaže sporočilo `Nujno potrebna reg. med parkir.`

Če želite začeti regeneracijo med mirovanjem, naredite naslednje:

– Viličar parkirajte na mestu, ki je primerno za regeneracijo med mirovanjem.

– Ne zaustavite motorja.

– Aktivirajte parkirno zavoro.

▷ Na zaslonu se prikaže prikaz stanja za regeneracijo med mirovanjem. Prikaže se simbol (2).

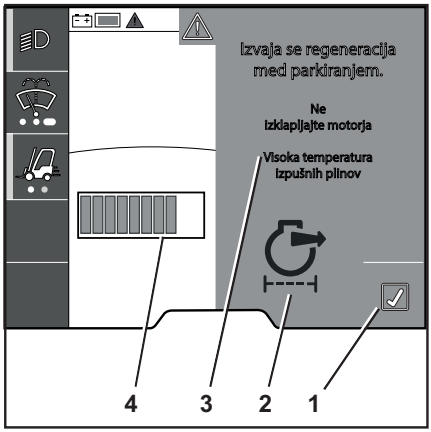

Prikažejo se naslednja sporočila (3):

- `Regeneracija izpušnih plinov aktivna`
- `Ne izklapljajte motorja`
- `Visoka temperatura izpušnih plinov`

V vrstici stanja (4) je prikazano napredovanje regeneracije.

– Če želite zapreti sporočilo, pritisnite ☑ Softkey (1).

Dostopne so vse funkcije zaslona z upravljalno enoto.

NAPOTEK

Med regeneracijo med mirovanjem se spreminja število vrtljajev motorja. Delovanje ventilatorja hladilnika je zmanjšano. Pogonska enota in hidravlični krmilnik se izklopita in se ob aktiviranju ustreznih krmilnih naprav ne odzoveta.

Če se postopek regeneracije uspešno konča, se na zaslonu izklopi vrstica stanja in prikaže se sporočilo `Regeneracija končana.`

Na zaslonu se prikaže glavni prikaz. Obnovi se pripravljenost za delovanje.

Ročni začetek regeneracije med mirovanjem

NAPOTEK

Viličar je opremljen s funkcijo blokiranja v povezavi z regeneracijo med mirovanjem. To pomeni, da je lahko po regeneraciji med mirovanjem aktivirano blokiranje delovanja viličarja. Aktivirano blokiranje preprečuje delovanje viličarja. Za več informacij glejte prejšnji razdelek, "Funkcija blokiranja delovanja viličarja med regeneracijo med mirovanjem".

Če se nabere manj kot 105 % saj, se čarovnik za regeneracijo ne zažene samodejno.

Regeneracijo med mirovanjem je mogoče zagnati ročno prek zaslona z upravljalno enoto v elementu menija "Vožnja" .

Če želite začeti regeneracijo med mirovanjem, naredite naslednje:

- Viličar parkirajte na mestu, ki je primerno za regeneracijo med mirovanjem.
- Ne zaustavite motorja.
- Aktivirajte parkirno zavoro.
- V meniju preklopite na možnost "Vožnja" .
- Pritisnite Softkey.

NAPOTEK

Če se nabere manj kot 105 % saj, je postopek preklican. Na zaslonu z upravljalno enoto se prikaže sporočilo `Reg. med park. ni potrebna.`

Na zaslonu se prikaže prikaz stanja za regeneracijo med mirovanjem. Prikaže se simbol (2).

Prikažejo se naslednja sporočila (3):

- `Regeneracija izpušnih plinov aktivna`
- `Ne izklapljajte motorja`
- `Visoka temperatura izpušnih plinov`

V vrstici stanja (4) je prikazano napredovanje regeneracije.

– Če želite zapreti sporočilo, pritisnite ☑ Softkey (1).

Dostopne so vse funkcije zaslona z upravljalno enoto.

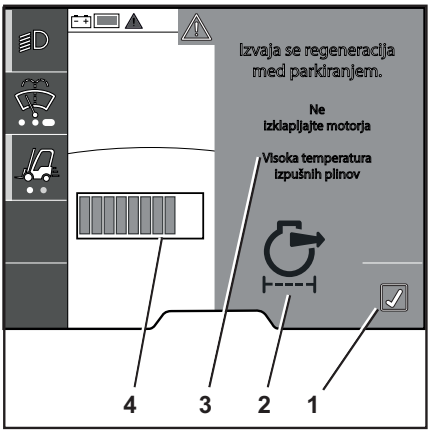

NAPOTEK

Med regeneracijo med mirovanjem se spreminja število vrtljajev motorja. Delovanje ventilatorja hladilnika je zmanjšano. Pogonska enota in hidravlični krmilnik se izklopita in se ob aktiviranju ustreznih krmilnih naprav ne odzoveta.

Če se postopek regeneracije uspešno konča, se na zaslonu izklopi vrstica stanja in prikaže se sporočilo `Regeneracija končana`.

Na zaslonu se prikaže glavni prikaz. Obnovi se pripravljenost za delovanje.

Prekinitev regeneracije med mirovanjem

Regeneracijo med mirovanjem je mogoče prekiniti zaradi naslednjih razlogov:

- Ročno prek zaslona z upravljalno enoto
- Samodejno ob sprostitvi parkirne zavore
- Samodejno zaradi sistemske napake

NAPOTEK

Ko regeneracijo med mirovanjem znova začnete, bo trajalo enako dolgo. Napredek prekinjene regeneracije med mirovanjem ostane enak. Če je regeneracija med mirovanjem prepogosto prekinjena, bodo na pooblaščenem servisnem centru morda morali izvesti dodatna vzdrževalna dela na motorju.

Ročna prekinitev prek zaslona z upravljalno enoto

Na začetku je regeneracijo med mirovanjem mogoče ročno prekiniti z ustrezno Softkey.

Če bi prekinitev regeneracije med mirovanjem povzročila večjo obrabo ali škodo, se na zaslonu z upravljalno enoto prikaže sporočilo. Regeneracija med mirovanjem se bo ustavila šele, ko bo upravljalec potrdil preklic na zaslonu z upravljalno enoto.

Če je regeneracija prišla do faze, na kateri bi njena prekinitev lahko povzročila škodo, se na zaslonu z upravljalno enoto prikaže sporočilo.

– Če želite prekiniti regeneracijo med mirovanjem, pritisnite ustrezno Softkey na zaslonu z upravljalno enoto.

Če se sporočilo `Nap. reg. med par.` prikaže več kot dvakrat zapored in med regeneracijo med mirovanjem ni bila sproščena parkirna zavora, je morda prišlo do okvare motorja z notranjim izgorevanjem.

– Obvestite pooblaščeni servisni center.

Samodejna prekinitev s sprostitvijo parkirne zavore

Če med regeneracijo med mirovanjem sprostite parkirno zavoro, je regeneracija med mirovanjem prekinjena.

Prikaže se sporočilo `Regener. med park. prekin.` Regeneracijo med mirovanjem je treba začeti znova.

– Aktivirajte parkirno zavoro.

– Znova zaženite regeneracijo med mirovanjem.

Samodejna prekinitev zaradi sistemske napake

Če sistemska napaka povzroči prekinitev regeneracije med mirovanjem, se prikaže sporočilo `Nap. reg. med par.`

– Potrdite prejem sporočila z ustrezno Softkey na zaslonu z upravljalno enoto.

Regeneracija med mirovanjem je prekinjena.

– Znova zaženite regeneracijo med mirovanjem.

Sistem filtra za trde delce

Če se sporočilo `Nap. reg. med par.` prikaže več kot dvakrat zapored in med regeneracijo med mirovanjem ni bila sproščena parkirna zavora, je morda prišlo do okvare motorja z notranjim izgorevanjem.

– Obvestite pooblaščeni servisni center.

Sporočila o regeneraciji med mirovanjem

Voznik je o potrebni regeneraciji med mirovanjem obveščen z ustreznimi sporočili na zaslonu z upravljalno enoto, preden je treba opraviti regeneracijo med mirovanjem.

Prikazano na zaslonu	Vzrok/ukrep
Regeneracija med parkiran. ni potrebna	Filter za trde delce ni zasičen s sajami. Zadnja regeneracija med mirovanjem je bila opravljena pred manj kot 1000 delovnimi urami. Regeneracija med mirovanjem ni potrebna.
Potrebna je regeneracija med parkiran.	Filter za trde delce je zasičen s sajami ali pa je preteklo več kot 1000 delovnih ur od zadnje regeneracije. Potrebna je regeneracija med mirovanjem. – Po možnosti parkirajte viličar in opravite regeneracijo filtra za trde delce.
Nujno potrebna regeneracija med parkiran.	Regeneracija med mirovanjem ni bila opravljena po prvem sporočilu na zaslonu z upravljalno enoto, vendar je nujno potrebna. Največja hitrost viličarja se zmanjša na 2 km/h. Hitrost dviganja je omejena. – Parkirajte viličar in opravite regeneracijo filtra za trde delce.
Zagon regeneracije med parkiran.?	Vprašanje, ali naj se izvede regeneracija filtra za trde delce med mirovanjem. – Potrdite ali zavrnite s programsko tipko Softkey.
Aktivirajte parkirno zavoro	Parkirna zavora se sprosti. – Uporabite parkirno zavoro.
Zagon izgorevalnega motorja	Motor ni v teku. – Zaženite motor.
Regeneracija izpušnih plinov aktivna Ne zaustavite motorja Lahko pride do visoke temperature izpušnih plinov	Izvaja se regeneracija filtra za trde delce med mirovanjem. V vrstici stanja je prikazano napredovanje regeneracije.
Regener. med mirovanjem končana	Regeneracija med mirovanjem se je zaključila. Viličar je znova pripravljen za uporabo.

Napaka regeneracije med mirovanjem	Regeneracija je bila prekinjena zaradi napake. Med regeneracijo med mirovanjem je bila sproščena parkirna zavora. Uporabite parkirno zavoro in znova zaženite regeneracijo. Če se sporočilo prikaže več kot dvakrat zaporedoma in med regeneracijo med mirovanjem ni bila sproščena parkirna zavora, je morda prišlo do okvare motorja z notranjim izgorevanjem. V tem primeru o tem obvestite pooblaščeni servisni center.
Regener. med parkiranjem prekinjena	Regeneracija med mirovanjem je bila prekinjena. – Znova zaženite regeneracijo med mirovanjem.

Priključki

Namestitev priključkov

Če je v viličarju tovarniško vgrajen priključek (različica), upoštevajte navodila družbe STILL za uporabo tega priključka.

Če priključek nameščate na kraju uporabe, pri tem upoštevajte proizvajalčeva navodila za uporabo priključka.

Če priključek ni dobavljen skupaj z viličarjem, upoštevajte proizvajalčeve specifikacije in navodila za uporabo proizvajalca priključka.

Pred prvim zagonom mora delovanje priključka in vidljivost z voznikovega sedeža s tovorom in brez njega preveriti usposobljena oseba. Pri nezadostni vidljivosti uporabite vizualne pripomočke, kot so ogledala, kamera, nadzorni sistem itd.

– Upoštevajte naslednja opozorila.

⚠ NEVARNOST

Obstaja nevarnost smrtne nesreče zaradi padajočega tovora!

Če priključki, ki tovor držijo tako, da ga vpenjajo ali nanj pritiskajo, nimajo sekundarne upravljalne funkcije (zaklep), ki jo je treba vklopiti, lahko tovor popusti in pade.

– Poskrbite, da je druga upravljalna funkcija (zaklep) na voljo za aktiviranje.
– Pri naknadnem opremljanju takšnih priključkov je treba namestiti tudi drugo upravljalno funkcijo (zaklep), ki jo je treba vklopiti.

⚠ NEVARNOST

Obstaja nevarnost smrtne nesreče zaradi padajočega tovora!

Pri nameščanju vpenjala z vgrajenim pomikalom pazite, da se vpenjalo pri uporabi pomikala ne odpre.

– Pred namestitvijo obvestite pooblaščeni servisni center.
– Ne segajte med premične dele viličarja in ne plezajte nanje.

⚠ OPOZORILO

Obstaja nevarnost nesreče zaradi nepravilne oznake.

Če je oznaka nepravilna ali če oznake ni, lahko pride do nesreče pri uporabi priključkov.

Če na viličarju ni ploščice nosilnosti za priključek in krmilne naprave niso označene z ustreznimi piktogrami, viličarja ne smete uporabljati.

- Uporabljajte samo priključke s certifikatom CE, ki so jim priložena navodila za uporabo in predpisane nalepke.
- V Združenem kraljestvu morajo imeti priključki tudi certifikat UKCA in ustrezno oznako.
- Poskrbite, da bo na viličar nameščena za priključek značilna ploščica preostale nosilnosti.
- Poskrbite, da bodo krmilne naprave ponovno označene.
- Dogovorite se, da pooblaščeni servisni center prilagodi hidravlični sistem zahtevam priključka (npr. prilagoditi število vrtljajev motorja črpalke).

⚠ OPOZORILO

V primeru okvare krmila obstaja nevarnost nesreče!

Ob vsaki menjavi priključkov izteče nekaj hidravličnega olja.

Ob pogosti menjavi priključkov, lahko postane nivo hidravličnega olja prenizek.

Ko je dvižni nosilec iztegnjen, se lahko zaradi nizkega nivoja hidravličnega olja krmilo pokvari.

- Če priključke pogosto menjate, redno preverjajte nivo hidravličnega olja in ga po potrebi dolijte.

NAPOTEK

Če potrebna nalepka ni priložena priključku, se takoj obrnite na pooblaščeni servisni center.

Preklapljanje delovanja z uporabo električnega preklopnega ventila

Če nevgrajene priključke za preklapljanje delovanja uporabljate v povezavi z električnim preklopnim ventilom za peto in šesto hidravlično funkcijo, potem mora električni preklopni ventil delati pri 12 V.

- Po potrebi se obrnite na pooblaščeni servisni center.

Vtični konektorji na dvižnem nosilcu

▷

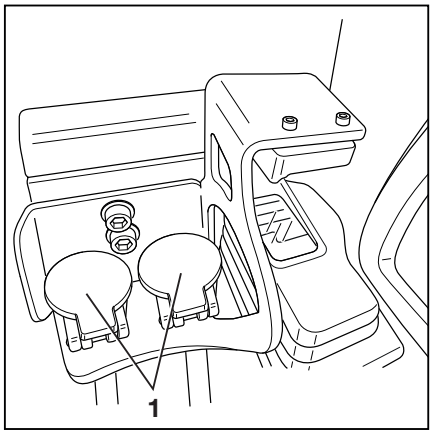

– Pred nameščanjem priključka znižajte tlak v hidravličnem sistemu. Glejte poglavje z naslovom "Znižanje tlaka v hidravličnem sistemu".

⚠ POZOR

Obstaja nevarnost poškodb sestavnih delov.

Odprti priključki na vtičnih konektorjih (1) se lahko umažejo. Umazanija lahko vstopi v hidravlični sistem. Vtični konektorji lahko postanejo togi.

– Ko razstavite priključek, zatesnite vtične priključke z zaščitnimi pokrovčki.

Pritrditev priključkov

Samo za to usposobljene osebe lahko pritrdijo priključek in nanj priključijo napajanje.

– Pri tem upoštevajte informacije proizvajalca in dobavitelja ali poddobavitelja priključka.

NAPOTEK

Upoštevajte opredelitev naslednje odgovorne osebe: "pristojne osebe".

– Izklopite viličar.

– Namestite priključek.

– Vklopite viličar.

– Preverite in poskrbite, da vse funkcije nameščenega priključka pravilno delujejo.

Nosilnost s priključkom

Kombinacija priključka in nosilnosti ne sme presegati dovoljene nosilnosti priključka in dovoljene obremenitve (nosilnost in bremenski navor) viličarja. Upoštevajte tehnične podatke proizvajalca ali dobavitelja oziroma poddobavitelja priključka.

– Upoštevajte ploščico preostale nosilnosti; glejte poglavje z naslovom "Nalaganje tovora s priključkom".

Znižanje tlaka v hidravličnem sistemu

⚠ OPOZORILO

Premikanje dvižnega sistema za tovor predstavlja nevarnost stiska.

Med postopkom, opisanim v nadaljevanju, lahko nosilec vilic ali dvižni nosilec samo rahlo premaknete.

– Ne segajte v sestavne dele dvižnega sistema za tovor in ne stojte pod njimi.

NAPOTEK

Motor z notranjim izgorevanjem je treba zaustaviti, če želite znižati tlak v sistemu.

– V stikalo na ključ vstavite ključ za zagon in ga obrnite v položaj "I".

Ventili se začnejo napajati in tlak v hidravličnem sistemu se zniža.

Znižanje tlaka v hidravličnih tokokrogih za osnovne funkcije

Osnovne funkcije vključujejo prve štiri hidravlične funkcije. Osnovne funkcije so nadzorovane prek prvih dveh hidravličnih tokokrogov.

Osnovne funkcije so:

- Dvigovanje nosilca vilic
- Spuščanje nosilca vilic
- Nagibanje dvižnega nosilca naprej
- Nagibanje dvižnega nosilca nazaj

– Krmilne ročice za upravljanje hidravličnih funkcij premaknite do konca v smereh puščic.

Tlak v hidravličnih tokokrogih osnovnih funkcij je sedaj znižan.

Znižanje tlaka v hidravličnih tokokrogih za "5. hidravlično funkcijo"

Če ima viličar "5. hidravlično funkcijo", morate znižati tudi tlak v hidravličnem tokokrogu teh funkcij. Postopek je podoben kot pri zniževanju tlaka hidravličnih tokokrogov za osnovne funkcije. Poleg tega je tlak v hidravličnih tokokrogih znižan na enak način kot so upravljani priključki.

Hidravlični tokokrogi za "5. hidravlične funkcije" so aktivirani prek ustreznih gumbov na krmilnih napravah.

- Funkcijska tipka za "5. funkcijo" z upravljanjem z majhno ročico in upravljanjem Fingertip
- Tipka za pomik "F" z upravljanjem Joystick 4Plus
  (v nadaljevanju poimenovana "gumb")

– Pritisnite in pridržite gumb (1) za krmilne naprave.

– Krmilne ročice za upravljanje hidravličnih funkcij še enkrat premaknite do konca v smereh puščic.

– Z upravljanjem Joystick 4Plus aktivirajte tudi drsnik in klecne gumbe.

V hidravličnih krogih "5. hidravlične funkcije" je tlak znižan. V vtičnih konektorjih na dvižnem nosilcu je tlak znižan.

– Sprostite gumb (1).

▷

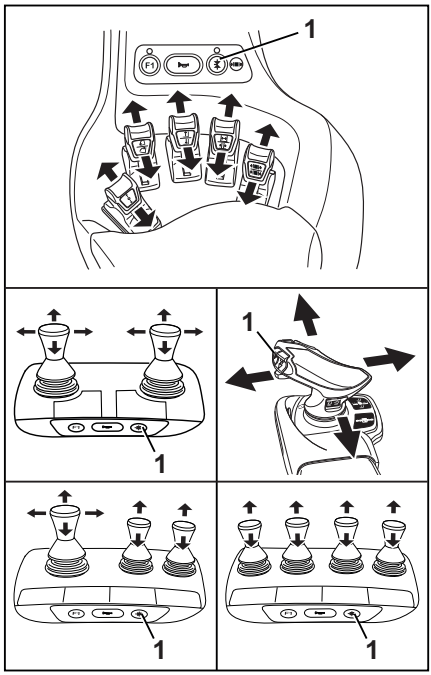

Posebna funkcija za vpenjalne priključke

NAPOTEK

Če je nameščen vpenjalni priključek, upoštevajte naslednje:

- *Zniževanje tlaka hidravličnega tokokroga za vpenjalne priključke je izvedeno na enak način kot odpiranje in zapiranje vpenjala.*
- *Sprostite zaklepni mehanizem vpenjala; glejte ustrezne razdelke, povezane z zaklepnim mehanizmom vpenjala.*
- *Krmilno napravo enkrat potisnite v smeri "Odprto".*
- *Krmilno napravo enkrat potisnite v smeri "Zaprto".*

Dokončanje znižanja tlaka

– Ko znižate tlak v hidravliki, za potrditev pritisnite Softkey ☑.

– Izklopite viličar.

– Namestite priključek.

– Vklopite viličar.

Funkcija za znižanje tlaka v hidravliki ni dejavna. Viličar je pripravljen za uporabo.

– Preverite in poskrbite, da vse funkcije nameščenega priključka pravilno delujejo.

Splošna navodila za upravljanje priključkov

Upravljanje priključkov (različica) je odvisno od krmilnih naprav, s katerimi je opremljen viličar.

Ločimo naslednje:

- **Dvojna majhna ročica**
- **Dvojna majhna ročica in 5. funkcija** (različica)
- **Trojna majhna ročica**
- **Trojna majhna ročica s 5. funkcijo** (različica)
- **Četverna majhna ročica**
- **Štirikratna majhna ročica s 5. funkcijo** (različica)
- **Joystick 4Plus**
- **Joystick 4Plus s 5. funkcijo** (različica)
- **Fingertip**
- **Fingertip s 5. funkcijo** (različica)

– Za informacije o upravljanju priključkov s krmilnim elementom glejte ustrezno podpoglavje v tem poglavju.

⚠ OPOZORILO

Uporaba priključkov lahko povzroči dodatne nevarnosti, kot so sprememba težišča, dodatna nevarna območja itd.

Priključke je dovoljeno uporabljati samo, kot je opisano v ustreznih navodilih za uporabo. Voznik mora biti seznanjen z uporabo priključkov.

Tovor je dovoljeno dvigati in prevažati s priključki samo, če je varno dvignjen in ustrezno zavarovan. Po potrebi tovor zavarujte tudi pred zdrsom, premikanjem, padcem, nihanjem ali nagibanjem. Upoštevajte, da sprememba težišča tovora vpliva na stabilnost viličarja.

– Upoštevajte ploščico nosilnosti priključkov.

⚠ OPOZORILO

Ob sočasni uporabi več hidravličnih funkcij lahko lete vplivajo na delovanje druga druge.

Če npr. med dvigovanjem nosilca vilic upravljate tudi s priključkom, se lahko hitrost dviganja ali delovanja priključka spremeni.

NAPOTEK

Poleg v nadaljevanju opisanih funkcij so na voljo še druge različice in funkcije. Smeri premikanja so prikazane na piktogramu na krmilnih napravah.

NAPOTEK

Vsi opisani priključki spadajo v kategorijo različic opreme. Za določene gibe/dejavnosti nameščenih priključkov glejte ustrezna navodila za uporabo.

S pooblaščenim dostopom vodje voznega parka (različica), lahko vodja voznega parka prilagodi hitrost dodatne hidravlike za priključke.

– Glejte tudi razdelek "Prilagajanje hitrosti hidravlike za priključke" v tem poglavju.

Primer priključka za povezavo dodatne hidravlike

NAPOTEK

Pooblaščeni servisni center vam bo povedal, katere priključke lahko uporabite s tem viličarjem.

Povezavo priključkov na dodatno hidravliko izvedete po diagramu, kot je poudarjeno v navodilih za uporabo priključka.

Oznaka `Hidravlična prema` v meniju razpoložljivih hidravličnih osi za priključke specificira povezavo ustrezne dodatne hidravlike. Glejte tudi razdelek "Prilagajanje hitrosti hidravlike za priključke" v tem poglavju.

Primer priključka za povezavo priključka za nastavitev rogljev vilic ▷

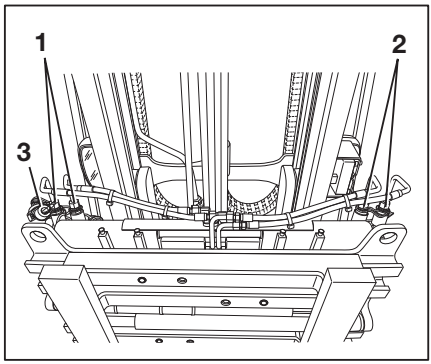

1 Dodatna hidravlika 1
2 Dodatna hidravlika 2
3 Električna povezava za preklopni ventil 1 (možna sta dva preklopna ventila)

Če je priključek povezan na dodatno hidravliko 1 (1) in ta priključek zahteva dodatno funkcijo, se to obravnava kot funkcijo dodatne hidravlike 3.

Obstaja električna povezava (3) za preklopni ventil, ki je zahtevan za ta namen.

Enako velja za dodatno hidravliko 4, ki je napajana iz dodatne hidravlike 2 (2) in izvedena z dodatno povezavo za preklopni ventil, ki tukaj ni prikazan.

NAPOTEK

Če je uporabljen en preklopni ventil, funkcije dodatne hidravlike 1 in 3 ter 2 in 4, ki jih zagotavlja ta preklopni ventil, ne morejo biti uporabljene istočasno. Preklopni ventil zagotavlja ali delovanje dodatnih hidravlik 1 in 3 ali delovanje dodatnih hidravlik 2 in 4.

Prilagajanje hitrosti hidravlike za priključke

Če so nameščeni različni priključki, lahko vodja voznega parka prilagodi hitrost hidravlike za priključke in s tem pretok hidravličnega olja. Potrebne vrednosti pridobite iz navodil za uporabo priključka. Pooblaščeni servisni center vam bo pomagal izvesti pravilne prilagoditve.

"Informacije o dodatni hidravliki" se razlikujejo glede na viličar. Upoštevajte to pri izbiri priključka.

NAPOTEK

Postopek prilagajanja zahteva pooblaščen dostop za vodjo voznega parka. Dostop do menija nastavitev je na voljo samo, če viličar miruje in je aktivirana parkirna zavora. Če parkirno zavoro prekmalu sprostite, se meni za nastavitve zapre.

– Aktivirajte parkirno zavoro.

– Pritisnite gumb ▤.

– Pritisnite Softkey "Nastavitve" ⚙.

– Aktivirajte možnost "Dovoljenje za dostop za vodjo voznega parka".

– Pritisnite programsko tipko "Pomožni hidravlični sistemi" Softkey.

Meni izpiše vse razpoložljive hidravlične osi za priključke. ▷

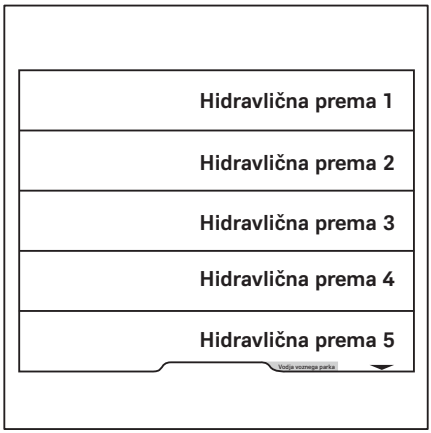

– Za določitev katera hidravlična os je zasedena s priključkom, glejte navodila za uporabo priključka.

Pooblaščeni servisni center vam bo pomagal določiti osi.

Nastavitev hitrosti vrtenja

– Pritisnite programsko tipko za hidravlično os, ki jo želite konfigurirati.

Ta meni prikazuje dovodni tok. ▷

Povratni tok je prikazan v svetlejši barvi.

- Trenutno nastavljena hitrost hidravlične črpalke je podana v `vrt/min`
- Trenutno nastavljen dovodni pretok je podan v `l/min`.

NAPOTEK

Dovodni pretok je odvisen od hitrosti.

Povratni tok se samodejno prilagodi nastavljenemu dovodnemu toku. Ko zasveti oranžna aktivacijska vrstica poleg programske tipke "Sinhronizacija pomožnega hidravličnega sistema", se sinhronizacija izvede samodejno. Povratni tok je na zaslonu prikazan zatemnjeno.

Za prilagoditev hitrosti pritisnite programsko tipko "Plus" ＋ ali "Minus" － .

– Če želite nastavitev shraniti, pritisnite programsko tipko "Potrdi" ☑.

Nastavitve se shranijo.

– Če želite nastavitev preklicati, pritisnite programsko tipko "Prekliči" ☒.

Nastavitve se vrnejo na nazadnje nastavljeno vrednost.

Zaklepanje pretoka

Pretok hidravličnega olja lahko tudi popolnoma zaklenete.

– To storite s pritiskom programske tipke "Deaktiviranje pomožnega hidravličnega sistema" .

Pretok hidravličnega olja za to hidravlično os je zaklenjen.

Ločeno nastavljanje povratnega pretoka

Glede na priključek je povratni pretok morda treba nastaviti ločeno.

– To storite s pritiskom programske tipke "Sinhronizacija pomožnega hidravličnega sistema".

Povratni tok je s polno svetilnostjo prikazan poleg dovodnega toka.

Za prilagoditev hitrosti pritisnite programsko tipko "Plus" + ali "Minus" − .

– Če želite nastavitev shraniti, pritisnite programsko tipko "Potrdi" ☑.

Nastavitve se shranijo.

– Če želite nastavitev preklicati, pritisnite programsko tipko "Prekliči" ☒.

Nastavitve se vrnejo na nazadnje nastavljeno vrednost.

▷

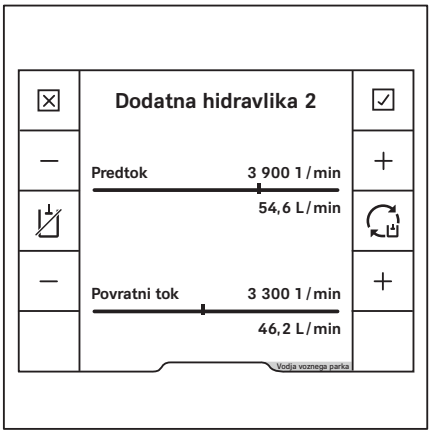

Upravljanje priključne opreme z dvojno majhno ročico ▷

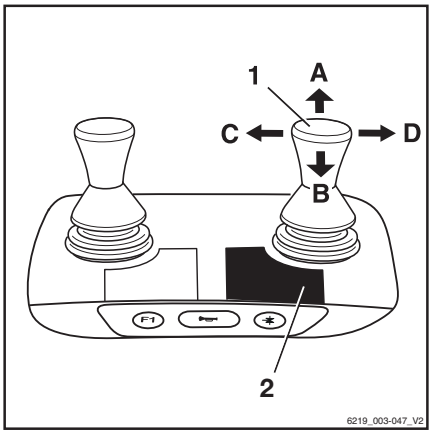

V tej različici priključke (različica) upravljate s krmilno ročico za "priključke" (1). Nalepka s piktogrami hidravličnih funkcij (2) je nalepljena na za to predvidenem mestu.

– Če samolepilna nalepka postane neberljiva ali če manjka, stopite v stik s pooblaščenim servisnim centrom.

– Za funkcije priključkov glejte piktograme na nalepki (2).

Piktogrami na krmilni ročici za "priključke" (1) prikazujejo funkcije, ki jih aktivirate s to ročico.

Piktogrami so razporejeni v smeri premikanja krmilne ročice za "priključke" (1).

Velja naslednje:

– Krmilno ročico za "priključke" (1) premaknite v smeri puščice (A), (B), (C) ali (D).

Priključek se ustrezno premakne v smeri (A), (B), (C) ali (D), kot prikazuje piktogram.

Piktogram	Funkcija priključka
	Premik pomičnega okvirja ali vilic naprej
	Premik pomičnega okvirja ali vilic nazaj
	Premik pomikala levo
	Premik pomikala desno
	Prilagajanje rogljev vilic: narazen
	Prilagajanje rogljev vilic: skupaj
	Držalo tovora neaktivirano
	Držalo tovora aktivirano
	Prijemalo odprto
	Prijemalo zaprto
	Obrat levo
	Obrat desno
	Nagib lopate naprej
	Nagib lopate nazaj

NAPOTEK

Piktogrami so nameščeni v skladu s priključkom, ki je bil tovarniško nameščen. Če je nameščen priključek z drugačnimi funkcijami, morajo v pooblaščenem servisnem centru preveriti, ali so te pravilno prikazane na priktogramih, in piktograme po potrebi zamenjati.

Zaklepni mehanizem prijemala

▷

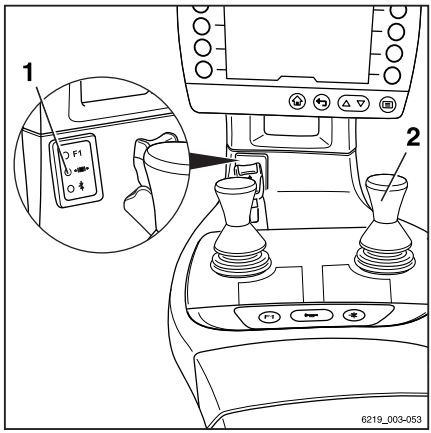

– Potisnite krmilno ročico (2) naprej, da sprostite zaporni mehanizem vpenjala.

Zaklepni mehanizem vpenjala se sprosti. Indikator LED za "sprostitveni mehanizem vpenjala" (1) zasveti in ostane prižgan, medtem ko se zaklepni mehanizem vpenjala sprošča.

NAPOTEK

Hidravlična funkcija za odpiranje vpenjala je na voljo eno sekundo po sprostitvi zaklepnega mehanizma vpenjala. Po preteku 1 sekunde se zaklepni mehanizem prijemala samodejno znova aktivira.

– Krmilno ročico (2) znova potisnite naprej, da odprete vpenjalo.

Zaklepnega mehanizma vpenjala ni treba sprostiti, da se vpenjalo zapre.

– Za zapiranje vpenjala povlecite krmilno ročico (2) nazaj.

Upravljanje priključkov z dvojno majhno ročico in 5. funkcijo ▷

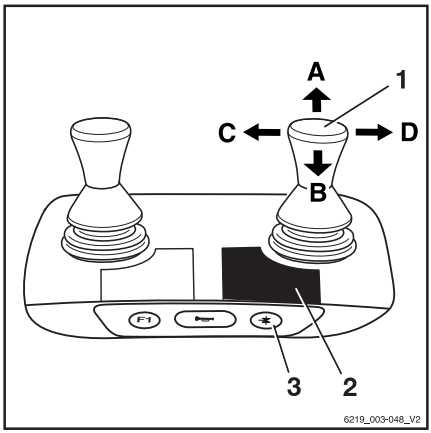

NAPOTEK

*Iz tehničnih razlogov priključnih prijemal **ni dovoljeno** upravljati s "5. funkcijo".*

Funkcijska tipka za "5. funkcijo" (3) in krmilna ročica (1) se uporabljata za upravljanje "5. funkcije".

Nalepka s piktogrami hidravličnih funkcij (2) je nalepljena na za to predvidenem mestu.

– Če samolepilna nalepka postane neberljiva ali če manjka, stopite v stik s pooblaščenim servisnim centrom.

– Za funkcije priključkov glejte piktograme na nalepki (2).

Piktogrami na krmilni ročici za "priključke" prikazujejo funkcije, ki jih aktivirate s to ročico.

Velja naslednje:

– Pritisnite funkcijsko tipko za "5. funkcijo" (3).

Indikator LED za "5. funkcijo" zasveti.

– Krmilno ročico za "priključke" (1) premaknite v smeri puščice (A), (B), (C) ali (D).

Priključek se ustrezno premakne v smeri (A), (B), (C) ali (D), kot prikazuje piktogram.

Primer uporabe piktogramov za konfiguracijo (1): ▷

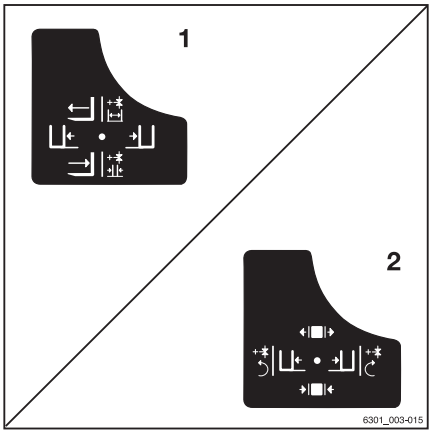

Če se krmilna ročica za "priključke" (1) premakne v smeri puščice (A), se vilice iztegnejo.

Če je funkcijska tipka za "5. funkcijo" (3) vklopljena in krmilno ročico za "priključke" (1) pomaknete v smeri puščice (A), se vilice razprejo.

Piktogram	Funkcija priključka
	Dodatna hidravlika s "5. funkcijo"
	Premik pomičnega okvirja ali vilic naprej
	Premik pomičnega okvirja ali vilic nazaj
	Premik pomikala levo

Piktogram	Funkcija priključka
	Premik pomikala desno
	Prilagajanje rogljev vilic: narazen
	Prilagajanje rogljev vilic: skupaj
	Obrat levo
	Obrat desno

NAPOTEK

Piktogrami so nameščeni v skladu s priključkom, ki je bil tovarniško nameščen. Če je nameščen priključek z drugačnimi funkcijami, morajo v pooblaščenem servisnem centru preveriti, ali so te pravilno prikazane na priktogramih, in piktograme po potrebi zamenjati.

Upravljanje priključne opreme s trojno majhno ročico ▷

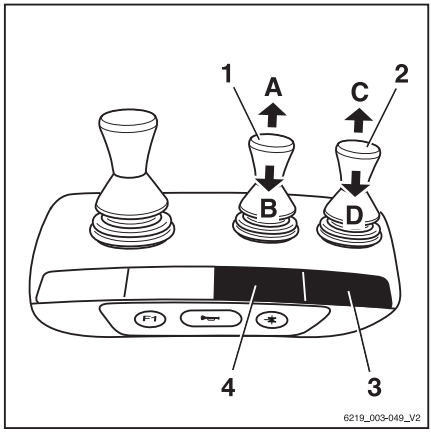

Pri tej različici priključno opremo (različica) upravljate s krmilnimi ročicami (1, 2). Nalepka s piktogrami hidravličnih funkcij (3) za krmilno ročico (2) in samolepilna nalepka (4) za krmilno ročico (1) sta nalepljeni na za to predvidenih mestih.

– Če sta nalepki nečitljivi ali ju ni, se obrnite na pooblaščeni servisni center.

– Za funkcije priključkov glejte piktograme na nalepkah (3, 4).

Piktograma na krmilnih ročicah prikazujeta funkcije, ki jih aktivirate s tema ročicama.

Velja naslednje:

– Premaknite krmilno ročico (1) v smeri puščice (A) ali (B).

Priključek se ustrezno premakne v smeri (A) ali (B), kot prikazuje piktogram.

– Premaknite krmilno ročico (2) v smeri puščice (C) ali (D).

Priključek se ustrezno premakne v smeri (C) ali (D), kot prikazuje piktogram.

Piktogram	Funkcija priključka
	Premik pomičnega okvirja ali vilic naprej
	Premik pomičnega okvirja ali vilic nazaj
	Premik pomikala levo
	Premik pomikala desno
	Prilagajanje rogljev vilic: narazen
	Prilagajanje rogljev vilic: skupaj
	Držalo tovora neaktivirano
	Držalo tovora aktivirano
	Prijemalo odprto
	Prijemalo zaprto
	Obrat levo
	Obrat desno
	Nagib lopate naprej
	Nagib lopate nazaj

NAPOTEK

Piktogrami so nameščeni v skladu s priključkom, ki je bil tovarniško nameščen. Če je nameščen priključek z drugačnimi funkcijami, morajo v pooblaščenem servisnem centru preveriti, ali so te pravilno prikazane na priktogramih, in piktograme po potrebi zamenjati.

Zaklepni mehanizem prijemala

▷

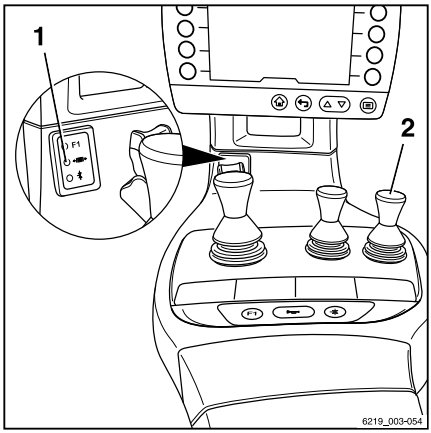

– Potisnite krmilno ročico (2) naprej, da sprostite zaporni mehanizem vpenjala.

Zaklepni mehanizem vpenjala se sprosti. Indikator LED za "sprostitveni mehanizem vpenjala" (1) zasveti in ostane vklopljen, medtem ko se zaklepni mehanizem vpenjala sprošča.

NAPOTEK

Hidravlična funkcija za odpiranje vpenjala je na voljo eno sekundo po sprostitvi zaklepnega mehanizma vpenjala. Po preteku 1 sekunde se zaklepni mehanizem prijemala samodejno znova aktivira.

– Krmilno ročico (2) znova potisnite naprej, da odprete vpenjalo.

Zaklepnega mehanizma vpenjala ni treba sprostiti, da se vpenjalo zapre.

– Za zapiranje vpenjala povlecite krmilno ročico (2) nazaj.

Upravljanje priključkov s trojno majhno ročico in 5. funkcijo ▷

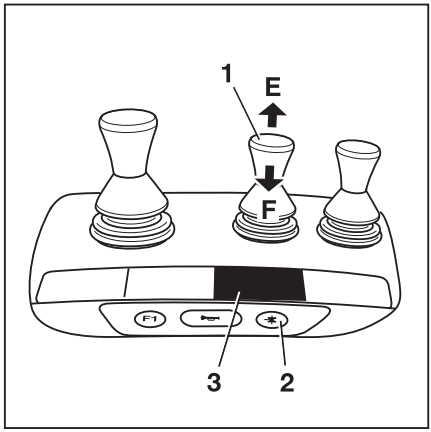

NAPOTEK

*Iz tehničnih razlogov priključnih prijemal **ni dovoljeno** upravljati s "5. funkcijo".*

Funkcijska tipka za "5. funkcijo" (2) in krmilna ročica (1) se uporabljata za upravljanje "5. funkcije".

Nalepka s piktogrami hidravličnih funkcij (3) je nalepljena na za to predvidenem mestu.

– Če samolepilna nalepka postane neberljiva ali če manjka, stopite v stik s pooblaščenim servisnim centrom.

– Za funkcije priključkov glejte piktograme na nalepki (3).

Piktograma na krmilnih ročicah prikazujeta funkcije, ki jih aktivirate s tema ročicama.

Velja naslednje:

– Pritisnite funkcijsko tipko za "5. funkcijo" (2).

Indikator LED za "5. funkcijo" zasveti.

– Premaknite krmilno ročico (1) v smeri (E) ali (F).

Priključek se ustrezno premakne v smeri (E) ali (F), kot prikazuje piktogram.

Primer uporabe piktogramov za konfiguracijo (1):

Če krmilno ročico (1) pomaknete v smeri puščice (E), se pomikalo premakne levo.

Če je funkcijska tipka za "5. funkcijo" (2) vklopljena in krmilno ročico (1) pomaknete v smeri puščice (E), se vilice razprejo.

Piktogram	Funkcija priključka
	Dodatna hidravlika s "5. funkcijo"
	Premik pomikala levo
	Premik pomikala desno
	Prilagajanje rogljev vilic: narazen
	Prilagajanje rogljev vilic: skupaj
	Obrat levo
	Obrat desno

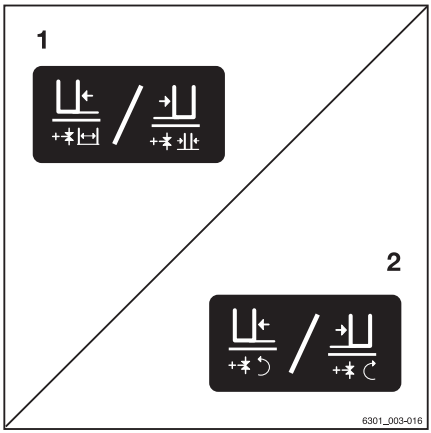

NAPOTEK

Piktogrami so nameščeni v skladu s priključkom, ki je bil tovarniško nameščen. Če je nameščen priključek z drugačnimi funkcijami, morajo v pooblaščenem servisnem centru preveriti, ali so te pravilno prikazane na priktogramih, in piktograme po potrebi zamenjati.

Upravljanje priključne opreme s štirikratno majhno ročico ▷

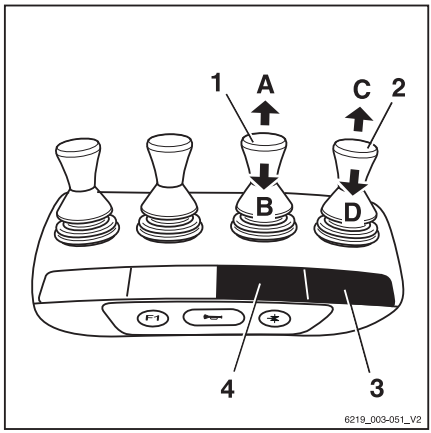

Pri tej različici priključno opremo (različica) upravljate s krmilnimi ročicami (1, 2). Nalepka s piktogrami hidravličnih funkcij (3) za krmilno ročico (2) in samolepilna nalepka (4) za krmilno ročico (1) sta nalepljeni na za to predvidenih mestih.

– Če sta nalepki nečitljivi ali ju ni, se obrnite na pooblaščeni servisni center.

– Za funkcije priključkov glejte piktograme na nalepkah (3, 4).

Piktograma na krmilnih ročicah prikazujeta funkcije, ki jih aktivirate s tema ročicama.

Velja naslednje:

– Premaknite krmilno ročico (1) v smeri puščice (A) ali (B).

Priključek se ustrezno premakne v smeri (A) ali (B), kot prikazuje piktogram.

– Premaknite krmilno ročico (2) v smeri puščice (C) ali (D).

Priključek se ustrezno premakne v smeri (C) ali (D), kot prikazuje piktogram.

Piktogram	Funkcija priključka
	Premik pomičnega okvirja ali vilic naprej
	Premik pomičnega okvirja ali vilic nazaj
	Premik pomikala levo
	Premik pomikala desno
	Prilagajanje rogljev vilic: narazen
	Prilagajanje rogljev vilic: skupaj
	Držalo tovora neaktivirano
	Držalo tovora aktivirano
	Prijemalo odprto
	Prijemalo zaprto
	Obrat levo
	Obrat desno
	Nagib lopate naprej
	Nagib lopate nazaj

NAPOTEK

Piktogrami so nameščeni v skladu s priključkom, ki je bil tovarniško nameščen. Če je nameščen priključek z drugačnimi funkcijami, morajo v pooblaščenem servisnem centru preveriti, ali so te pravilno prikazane na priktogramih, in piktograme po potrebi zamenjati.

Zaklepni mehanizem prijemala

▷

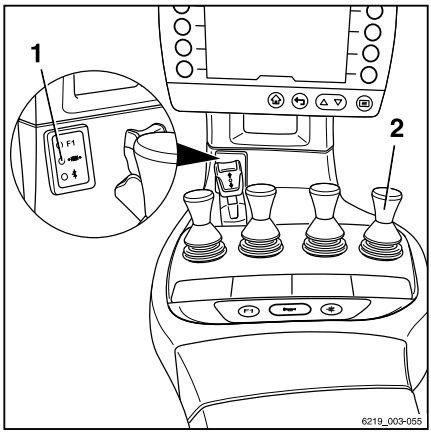

– Potisnite krmilno ročico (2) naprej, da sprostite zaporni mehanizem vpenjala.

Zaklepni mehanizem vpenjala se sprosti. Indikator LED za "sprostitveni mehanizem vpenjala" (1) zasveti in ostane vklopljen, medtem ko se zaklepni mehanizem vpenjala sprošča.

NAPOTEK

Hidravlična funkcija za odpiranje vpenjala je na voljo eno sekundo po sprostitvi zaklepnega mehanizma vpenjala. Po preteku 1 sekunde se zaklepni mehanizem prijemala samodejno znova aktivira.

– Krmilno ročico (2) znova potisnite naprej, da odprete vpenjalo.

Zaklepnega mehanizma vpenjala ni treba sprostiti, da se vpenjalo zapre.

– Za zapiranje vpenjala povlecite krmilno ročico (2) nazaj.

Upravljanje priključkov s štirikratno majhno ročico in 5. funkcijo ▷

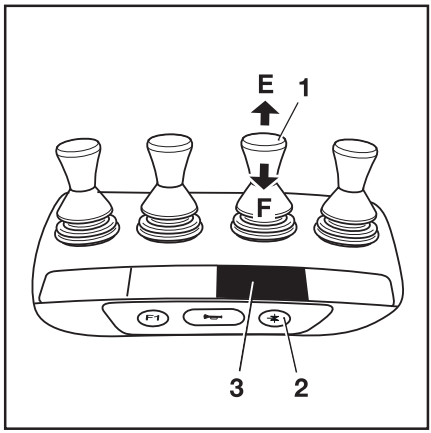

NAPOTEK

*Iz tehničnih razlogov priključnih prijemal **ni dovoljeno** upravljati s "5. funkcijo".*

Funkcijska tipka za "5. funkcijo" (2) in krmilna ročica (1) se uporabljata za upravljanje "5. funkcije".

Nalepka s piktogrami hidravličnih funkcij (3) je nalepljena na za to predvidenem mestu.

– Če samolepilna nalepka postane neberljiva ali če manjka, stopite v stik s pooblaščenim servisnim centrom.

– Za funkcije priključkov glejte piktograme na nalepki (3).

V osnovi to vključuje:

– Pritisnite funkcijsko tipko za "5. funkcijo" (2).

Indikator LED za "5. funkcijo" zasveti.

– Premaknite krmilno ročico (1) v smeri (E) ali (F).

Priključek se ustrezno premakne v smeri (E) ali (F), kot prikazuje piktogram.

Primer uporabe piktogramov za konfiguracijo (1): ▷

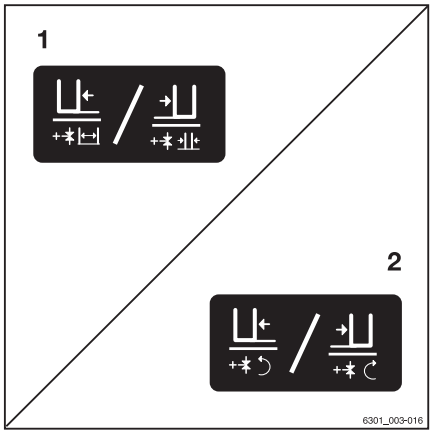

Če krmilno ročico (1) pomaknete v smeri puščice (E), se pomikalo premakne levo.

Če je funkcijska tipka za "5. funkcijo" (2) vklopljena in krmilno ročico (1) pomaknete v smeri puščice (E), se vilice razprejo.

Piktogram	Funkcija priključka
	Dodatna hidravlika s "5. funkcijo"
	Premik pomikala levo
	Premik pomikala desno
	Prilagajanje rogljev vilic: narazen
	Prilagajanje rogljev vilic: skupaj
	Obrat levo
	Obrat desno

NAPOTEK

Piktogrami so nameščeni v skladu s priključkom, ki je bil tovarniško nameščen. Če je nameščen priključek z drugačnimi funkcijami, morajo v pooblaščenem servisnem centru preveriti, ali so te pravilno prikazane na priktogramih, in piktograme po potrebi zamenjati.

Upravljanje priključkov s krmilno palico Joystick 4Plus ▷

Pri tej različici priključke (različica) upravljate s krmilno ročico Joystick 4Plus (1).

Piktogrami na oznaki glede uporabe krmilne palice Joystick 4Plus prikazujejo funkcije, ki jih aktivirate s posameznimi krmilnimi napravami krmilne palice Joystick 4Plus.

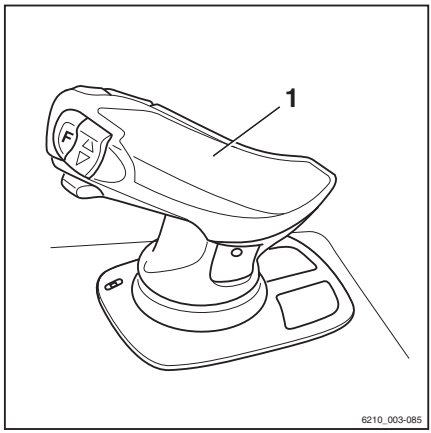

– Upoštevajte naslednje funkcije in piktograme priključkov. ▷

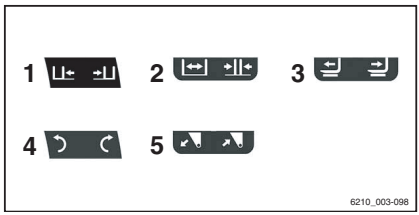

	Krmilna naprava	Funkcija priključka
1	Joystick 4Plus	Premik pomikala levo/desno
2	Joystick 4Plus ali drsnik	Vilice skupaj/narazen
3	Drsnik	Premik pomičnega okvirja ali nosilca vilic naprej/nazaj
4	Joystick 4Plus ali drsnik	Priključek obrnite levo/desno
5	Drsnik	Nagib lopate naprej/nazaj

NAPOTEK

Piktogrami so nameščeni v skladu s priključkom, ki je bil tovarniško nameščen. Če je nameščen priključek z drugačnimi funkcijami, morajo v pooblaščenem servisnem centru preveriti, ali so te pravilno prikazane na piktogramih, in piktograme po potrebi zamenjati.

Upravljanje priključkov s krmilno palico Joystick 4Plus in 5. funkcijo

NAPOTEK

*Iz tehničnih razlogov prijemalnih priključkov **ni** dovoljeno upravljati s 5. funkcijo.*

NAPOTEK

Priključek lahko upravljate s 5. hidravlično funkcijo. Piktogrami na krmilni palici Joystick 4Plus prikazujejo, katere funkcije priključka lahko upravljate s 5. funkcijo.

Za priključke, ki jih upravljate s 5. hidravlično funkcijo, so postopki uporabe naslednji: ▷

– Pritisnite in pridržite tipko Shift "F" (1) na krmilni palici Joystick 4Plus.
– Sočasno aktivirajte vodoravni klecni gumb (2) v smeri, prikazani v piktogramu.

Priključek se premakne v izbrani smeri.

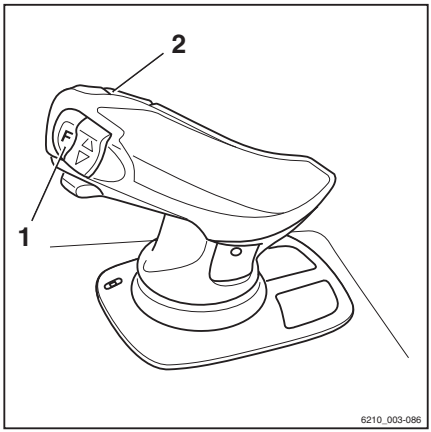

NAPOTEK

Piktogrami so nameščeni v skladu s priključkom, ki je bil tovarniško nameščen. Če je nameščen priključek z drugačnimi funkcijami, morajo v pooblaščenem servisnem centru preveriti, ali so te pravilno prikazane na piktogramih, in piktograme po potrebi zamenjati.

Upravljanje priključkov s krmilno palico Fingertip ▷

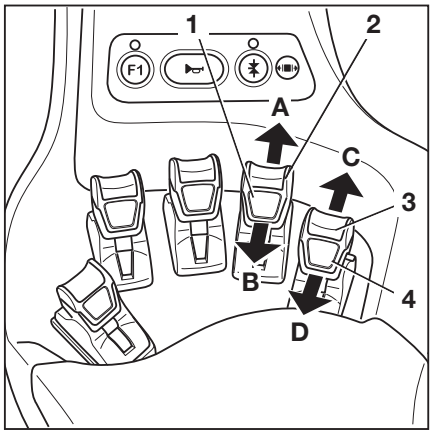

Pri tej različici priključno opremo (različica) upravljate s krmilnimi ročicami (1) in (2). Nalepka s piktogrami hidravličnih funkcij (3) za krmilno ročico (2) in samolepilna nalepka (4) za krmilno ročico (1) sta nalepljeni na za to predvidenih mestih.

– Če sta nalepki nečitljivi ali ju ni, se obrnite na pooblaščeni servisni center.

– Za funkcije priključkov glejte piktograme na nalepkah (3, 4).

Piktograma na krmilnih ročicah prikazujeta funkcije, ki jih aktivirate s tema ročicama.

Velja naslednje:

– Premaknite krmilno ročico (1) v smeri puščice (A) ali (B).

Priključek se ustrezno premakne v smeri (A) ali (B), kot prikazuje piktogram.

– Premaknite krmilno ročico (2) v smeri puščice (C) ali (D).

Priključek se ustrezno premakne v smeri (C) ali (D), kot prikazuje piktogram.

Piktogram	Funkcija priključka
	Premik pomičnega okvirja ali vilic naprej
	Premik pomičnega okvirja ali vilic nazaj
	Premik pomikala levo
	Premik pomikala desno
	Prilagajanje rogljev vilic: narazen
	Prilagajanje rogljev vilic: skupaj
	Držalo tovora neaktivirano
	Držalo tovora aktivirano
	Prijemalo odprto
	Prijemalo zaprto
	Obrat levo
	Obrat desno
	Nagib lopate naprej
	Nagib lopate nazaj

NAPOTEK

Piktogrami so nameščeni v skladu s priključkom, ki je bil tovarniško nameščen. Če je nameščen priključek z drugačnimi funkcijami, morajo v pooblaščenem servisnem centru preveriti, ali so te pravilno prikazane na priktogramih, in piktograme po potrebi zamenjati.

Zaklepni mehanizem prijemala

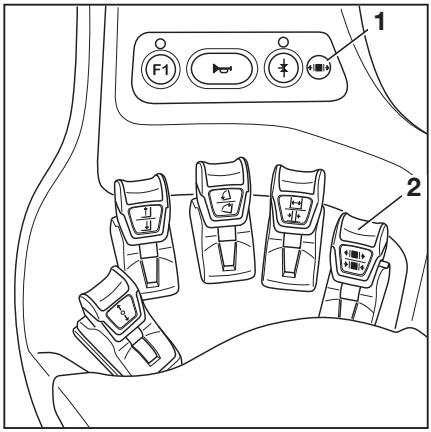

– Potisnite krmilno ročico (2) naprej, da sprostite zaporni mehanizem vpenjala.

Zaklepni mehanizem vpenjala se sprosti. Indikator LED za "sprostitveni mehanizem vpenjala" (1) zasveti in ostane prižgan, medtem ko se zaklepni mehanizem vpenjala sprošča.

NAPOTEK

Hidravlična funkcija za odpiranje vpenjala je na voljo eno sekundo po sprostitvi zaklepnega mehanizma vpenjala. Po preteku 1 sekunde se zaklepni mehanizem prijemala samodejno znova aktivira.

– Krmilno ročico (2) znova potisnite naprej, da odprete vpenjalo.

Zaklepnega mehanizma vpenjala ni treba sprostiti, da se vpenjalo zapre.

– Za zapiranje vpenjala povlecite krmilno ročico (2) nazaj.

Upravljanje priključkov s krmilno palico Fingertip in 5. funkcijo ▷

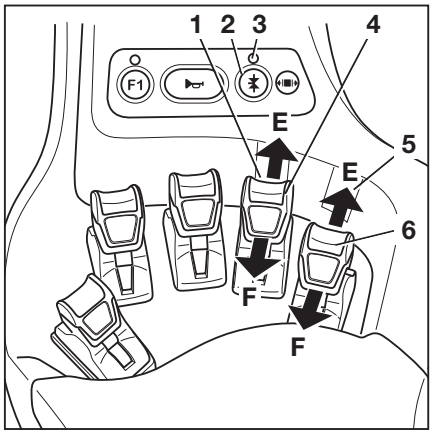

NAPOTEK

*Iz tehničnih razlogov prijemalnih priključkov **ni** dovoljeno upravljati s 5. funkcijo.*

Funkcijska tipka za "5. funkcijo" (2) in krmilne ročice (1, 6) se uporabljajo za upravljanje "5. funkcije".

Piktogrami (1, 5) za krmilnimi ročicami prikazujejo funkcije, ki jih aktivirate s posameznimi ročicami.

– Če sta nalepki nečitljivi ali ju ni, se obrnite na pooblaščeni servisni center.

Velja naslednje:

– Pritisnite funkcijsko tipko za "5. funkcijo" (2).

Indikator LED za "5. funkcijo" (3) zasveti.

– Premaknite krmilno ročico (4) ali (6) v smeri puščice (E) ali (F).

Priključek se ustrezno premakne v smeri (E) ali (F), kot prikazuje piktogram.

NAPOTEK

Na mestu pritrditve nalepke s piktogramom (1) ali (5) je prikazano, katera krmilna ročica je namenjena krmiljenju "5. funkcije". Piktogrami prikazujejo, katere funkcije se aktivirajo pri preklapljanju s funkcijsko tipko (2).

Piktogram	Funkcija priključka
	Dodatna hidravlika s "5. funkcijo"
	Premik pomikala levo
	Premik pomikala desno
	Prilagajanje rogljev vilic: narazen
	Prilagajanje rogljev vilic: skupaj
	Obrat levo
	Obrat desno

NAPOTEK

Piktogrami so nameščeni v skladu s priključkom, ki je bil tovarniško nameščen. Če je nameščen priključek z drugačnimi funkcijami, morajo v pooblaščenem servisnem centru preveriti, ali so te pravilno prikazane na priktogramih, in piktograme po potrebi zamenjati.

Zaklepni mehanizem prijemala (različica)

Na ta viličar je mogoče namestiti zaklepni mehanizem vpenjala za vpenjalne priključke. Zaklepni mehanizem prijemala preprečuje nenamerno odpiranje prijemala, če pride do neželene sprožitve krmilne funkcije.

NEVARNOST

Če pravilno delovanje zaklepnega mehanizma vpenjala ni zagotovljeno, obstaja smrtna nevarnost zaradi padajočega tovora!

Če je poleg prijemala na viličarju v uporabi tudi druga dodatna oprema, mora biti delovanje zaklepnega mehanizma prijemala povezano z ustreznim krmilnim elementom vsakič, ko se vpenjalo ponovno sestavi.

- Prepričajte se, da bo pooblaščeni servisni center ponovno dodelil funkcijo zaklepnega mehanizma prijemala ustreznemu krmilnemu elementu.
- Prepričajte se, da zaklepni mehanizem dodatnega vpenjala deluje pravilno.
- Glejte razdelek "Namestitev priključkov".

NAPOTEK

*Iz tehničnih razlogov priključnih prijemal **ni dovoljeno** upravljati s "5. funkcijo".*

V razdelkih z naslovom "Krmiljenje priključkov z ..." je opisano, kako se upravlja zaklepni mehanizem prijemala.

- Oglejte si razdelek, ki zadeva ustrezno krmilno napravo.

Natovarjanje s priključki

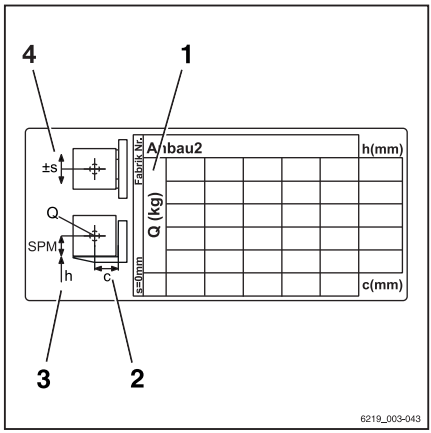

⚠ OPOZORILO

Obstaja nevarnost nesreče.

Priključke je dovoljeno uporabljati samo, kot je opisano v ustreznih navodilih za uporabo.

Voznik mora biti seznanjen z uporabo priključkov.

⚠ OPOZORILO

Obstaja nevarnost nesreče.

Tovor je dovoljeno dvigati in prevažati s priključki samo, če je varno dvignjen in ustrezno zavarovan. Po potrebi tovor zavarujte tudi pred zdrsom, premikanjem, padcem, nihanjem in nagibanjem. Če je težišče tovora premaknjeno, se stabilnost spremeni.

– Pri premikanju težišča opazujte stabilnost.
– Preverite ploščice nosilnosti za priključke ali kombinacijo priključkov.

– Preberite dovoljene vrednosti na ploščici nosilnosti.

1 Nosilnost "Q" (kg)
2 Oddaljenost tovora "C" (mm)
3 Višina dviga "h" (mm)
4 Dovoljen pomik "s" (mm)

Dodatna oprema

Aktiviranje brisalcev stekel in naprav za pranje stekel (različica)

Če boste pritisnili programsko tipko, boste preklopili med stopnjami delovanja v spodaj navedenem zaporedju.

Pritisnite programsko tipko	Stopnja delovanja
	Izklopljeno
Prvič	Vklopljeno
Drugič	Intervalno
Tretjič	Izklopljeno
Zadržano (mogoče pri vseh stopnjah delovanja)	Naprava za pranje

Brisalec vetrobranskega stekla in naprava za pranje vetrobranskega stekla

▷

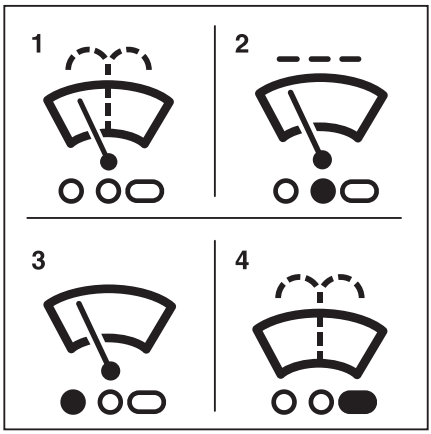

– Za aktiviranje stopnje delovanja "Vklopljeno" pritisnite programsko tipko (1).

Stopnja delovanja "Vklopljeno" se aktivira. Prikaže se simbol (3).

– Za aktiviranje stopnje delovanja "Intervalni način" ponovno pritisnite programsko tipko.

Simbol (2) je prikazan z oranžnim ozadjem.

– Za aktiviranje stopnje delovanja "Naprava za pranje" pridržite programsko tipko.

Stopnja delovanja "Naprava za pranje" se aktivira. Simbol (4) je prikazan, dokler je programska tipka pritisnjena.

– Ko je steklo čisto, sprostite programsko tipko.

NAPOTEK

Če ima viličar strešno steklo, se ob vklopu funkcije "pranje" vetrobranskega stekla sočasno vklopi tudi funkcija pranja/otiranja strešnega stekla.

Prejšnja stopnja delovanja se znova aktivira.

– Za izklop te stopnje delovanja večkrat pritisnite programsko tipko, da se na zaslonu ponovno pojavi simbol (1). Aktivacijska vrstica poleg simbola se izklopi.

Brisalec zadnjega stekla in naprava za pranje zadnjega stekla ▷

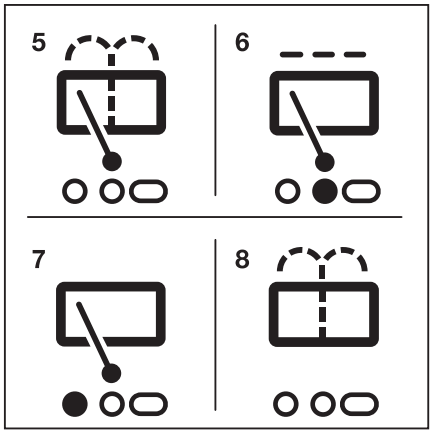

– Za aktiviranje stopnje delovanja "Vklopljeno", pritisnite ustrezno programsko tipko (5).

Stopnja delovanja "Vklopljeno" se aktivira. Prikaže se simbol (7).

– Za aktiviranje stopnje delovanja "Intervalni način" ponovno pritisnite programsko tipko.

Simbol (6) je prikazan z oranžnim ozadjem.

– Za aktiviranje stopnje delovanja "Naprava za pranje" pridržite programsko tipko.

Stopnja delovanja "Naprava za pranje" se aktivira. Simbol (8) je prikazan, dokler je programska tipka pritisnjena.

– Ko je steklo čisto, sprostite programsko tipko.

Prejšnja stopnja delovanja se znova aktivira.

– Za izklop te stopnje delovanja večkrat pritisnite programsko tipko, da se na zaslonu ponovno pojavi simbol (1).

Brisalec strešnega stekla in naprava za pranje strešnega stekla ▷

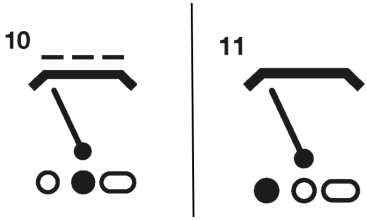

– Za aktiviranje stopnje delovanja "Vklopljeno", pritisnite ustrezno programsko tipko (9).

Stopnja delovanja "Vklopljeno" se aktivira. Prikaže se simbol (11).

– Za aktiviranje stopnje delovanja "Intervalni način" ponovno pritisnite programsko tipko.

Simbol (10) je prikazan z oranžnim ozadjem.

– Za izklop omejitve hitrosti znova pritisnite programsko tipko.

– Za pranje strešnega stekla vklopite funkcijo za "pranje" vetrobranskega stekla.

Funkciji za "pranje " vetrobranskega in strešnega stekla sta združeni.

Dolivanje tekočine za pranje vetrobranskega stekla

– Odprite pokrov motorja; oglejte si ⇒Poglavje "Odpiranje pokrova motorja", Stran 401 . ▷

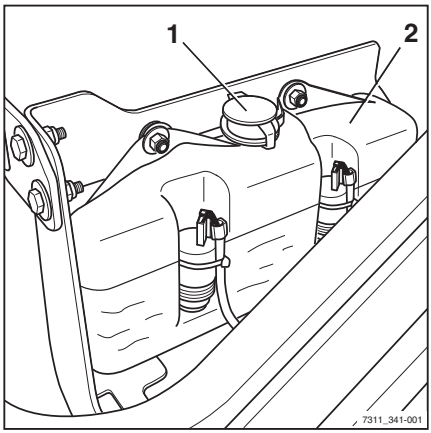

⚠ POZOR

Zmrzal lahko poškoduje sestavne dele.

Prostornina vode se med zmrzovanjem veča. Če v sistemu za pranje stekla (različica) ni sredstva proti zmrzovanju, se lahko poškoduje zaradi ledu, ki nastane med zmrzovanjem.

– Uporabljajte tekočino za pranje stekla s sredstvom proti zmrzovanju.

– Odprite pokrovček (1) posode sistema za pranje stekla (2).
– Posodo za tekočino za pranje stekla napolnite s tekočino in sredstvom proti zmrzovanju v skladu s tabelo s podatki za vzdrževanje (oglejte si ⇒Poglavje "Preglednica s podatki za vzdrževanje", Stran 398).
– Zaprite pokrovček.
– Zaprite pokrov motorja.
– Upravljajte sistem za pranje vetrobranskega stekla, da čistilna tekočina izteče iz šob.

FleetManager (različica)

FleetManager je različica opreme in ga je mogoče namestiti na več različic viličarjev. Opis in navodila za uporabo so na voljo v ločenih navodilih za uporabo ustreznih različic FleetManager.

Zapisovalnik udarcev (različica)

Zapisovalnik udarcev je različica opreme sistema FleetManager (različica), pri kateri je v viličar nameščeno tipalo pospeševanja. Tipalo pospeševanja beleži podatke, ki so zaznani pri hitrem pospeševanju ali hitrem upočasnjeva-

nju viličarja, npr. v primeru nesreče. Podatke je mogoče elektronsko brati in vrednotiti.

– V primeru vprašanj se obrnite na pooblaščeni servisni center.

STILL neXXt fleet (različica)

STILL neXXt fleet je različica programske opreme za učinkovit nadzor voznega parka viličarjev. Opis in navodila za uporabo so na voljo v ločenih navodilih za uporabo sistema STILL neXXt fleet.

Varovalni sistemi (različice)

Kot različice so za viličar na voljo različni varovalni sistemi. Opis in uporaba teh sistemov sta na voljo v posebnih navodilih za uporabo z naslovom "Varovalni sistemi".

Tipalo stropa (različica)

Opis

Tipalo stropa (1) na strehi kabine je sistem pomoči, ki samodejno zmanjša hitrost vožnje viličarja v halah. Kljub sistemu pomoči je voznik odgovoren za to, da upošteva omejitve hitrosti v prostorih podjetja.

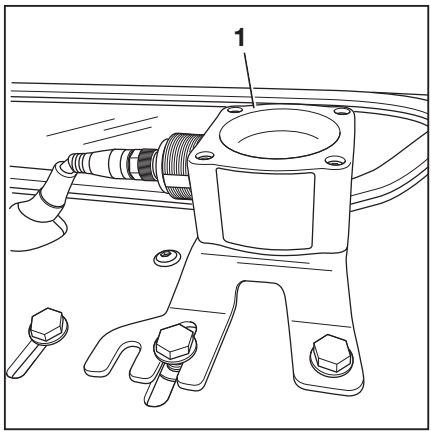

Tipalo stropa lahko glede na nastavitev zazna konstrukcije nad viličarjem na višini od 2 m do 24 m nad tipalom.

Če je viličar opremljen s tipalom stropa, je ta sistem pomoči naveden v meniju "Sistemi asistenta" na zaslonu z upravljalno enoto.

Uporaba sistema tipala stropa

Lastnik mora svoje voznike poučiti o uporabi sistema tipala stropa.

Ko voznik prvič po začetku dela vstopi v halo, mora biti prepričan, da sistem tipala stropa pravilno deluje. Čeprav je nameščen sistem tipala stropa, mora voznik tudi redno preverjati indikator hitrosti na zaslonu z upravljalno enoto, da zagotovi, da ne prekorači največje dovoljene hitrosti za dano okolje.

- **Vstop v halo**
  Sistem tipala stropa samodejno zazna, če viličar vstopi v halo. Sistem nato samodejno upočasni viličar na največjo hitrost, nastavljeno za halo. Na zaslonu se pojavi simbol "Omejitev hitrosti" ⏲.
- **Izstop iz hale**
  Če viličar znova zapusti halo, sistem tipala stropa omogoči največjo dovoljeno hitrost, nastavljeno za območja zunaj hale. Zaradi dosega tipala se to morda ne zgodi, dokler ni viličar nekaj metrov od izhoda iz hale. Preden lahko viličar pospeši do največje dovoljene hitrosti, nastavljene za vožnjo na prostem, je treba odkleniti omejitev hitrosti. To storite tako, da stopalko za plin kratko sprostite in jo nato znova pritisnete.
- **Vklop viličarja v hali**
  Če viličar vklopite v hali, sistem tipala stropa zazna strop hale in zmanjša hitrost vožnje na največjo dovoljeno hitrost, nastavljeno za hale.

Možne omejitve prepoznave objektov

- Če se viličar pomakne pod večjo konstrukcijo, npr. most za pešce, si lahko sistem tipala stropa to konstrukcijo razloži kot strop hale in zmanjša največjo dovoljeno hitrost.
- V redkih primerih se lahko zgodi, da sistem tipala stropa ne prepozna stropa in potem ne zmanjša hitrosti. To se lahko zgodi, če se signali tipala stropa ne odbijejo dovolj zaradi geometrije stropa, npr. v primeru velikih oken pod kotom 45°.

V teh primerih je treba prilagoditi občutljivost in doseg sistema tipala stropa. Oglejte si naslednji razdelek.

Sprememba nastavitev tipala

NAPOTEK

Sistem tipala stropa dobavlja STILL z naslednjimi tovarniškimi nastavitvami:

- *Občutljivost: visoka*
- *Višina stropa: 24 m*

– Varno parkirajte viličar in ga izklopite.

– Prekrivno matico (4) obrnite v levo in jo tako zrahljajte. Odklopite električni priključni sklop tako, da povlečete za konektor.

– Na spodnji strani podstavka sklopa na strehi kabine pridržite štiri matice (3) na mestu.

– Odvijte štiri vijake s pokrovčkom (2).

▷

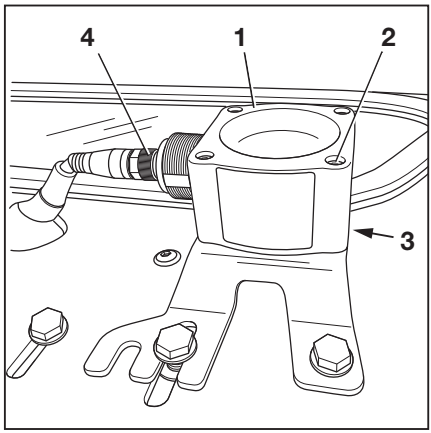

Ključ (5) je zavarovan s pomočjo matice pod podstavkom sklopa.

– Previdno odstranite tipalo stropa (1).

▷

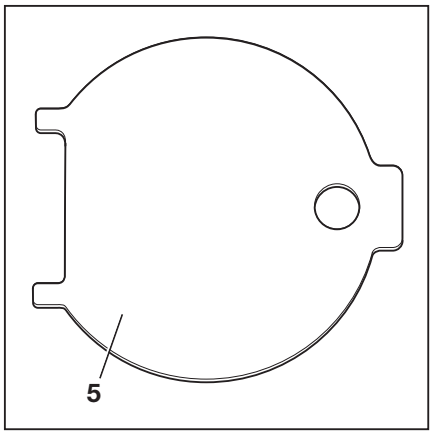

Tipalo prilagodite s stikali DIP (6).

– Za dostop do stikal DIP s pomočjo ključa (5) odprite pokrov na spodnji strani ohišja tipala.

Med tem postopkom se bosta oba jezička ključa (5) prilagodila v vdolbine pokrova.

– S stikali DIP od "1 do 5" (6) prilagodite doseg in občutljivost tipala. Stikala DIP lahko prilagodite z majhnim izvijačem.

▷

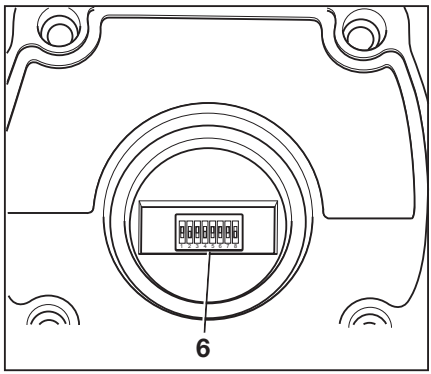

⚠ POZOR

Stikala DIP od "6 do 8" imajo tovarniške nastavitve proizvajalca.

Ne spreminjajte tovarniških nastavitev proizvajalca.

Tovarniške nastavitve proizvajalca

Stikalo DIP		
6	7	8
1	1	0

Možne nastavitve stikal DIP od "1 do 5" so navedene v naslednjih preglednicah:

Stikalo DIP			
1	2	3	Doseg
0	0	0	2 m
0	0	1	3 m
0	1	0	4 m
0	1	1	6 m
1	0	0	8 m
1	0	1	12 m
1	1	0	16 m
1	1	1	24 m

4	5	Občutljivost
0	0	Zelo visoka
0	1	Visoka
1	0	Srednja
1	1	Nizka

Predstavitev kota žarka glede na nastavljeno občutljivost tipala, od (1) "nizke" do (4) "zelo visoke". ▷

Tipalo ima različne kote žarka glede na kombinacijo nastavljenega dosega in občutljivosti. Glejte naslednjo preglednico:

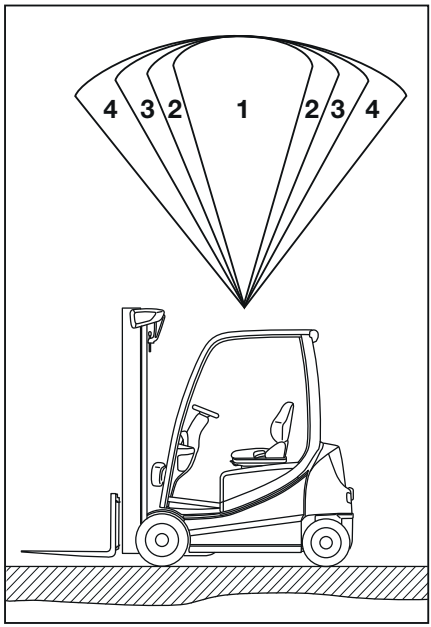

Občutljivost	Doseg	Kot žarka
Nizka (1)	2 m	22,5°
	4 m	22,5°
	8 m	20°
	16 m	15°
	24 m	5°
Srednja (2)	2 m	35°
	4 m	30°
	8 m	25°
	16 m	22,5°
	24 m	10°

Občutljivost	Doseg	Kot žarka
Visoka (3)	2 m	42°
	4 m	33°
	8 m	22,5°
	16 m	20°
	24 m	15°
Zelo visoka (4)	2 m	45°
	4 m	43°
	8 m	30°
	16 m	22,5°
	24 m	18°

– Po prilagoditvi znova namestite pokrov.
– Znova namestite tipalo stropa in ga poveži-te.
– Preverite, ali pravilno deluje.

Kabina

Odpiranje vrat kabine

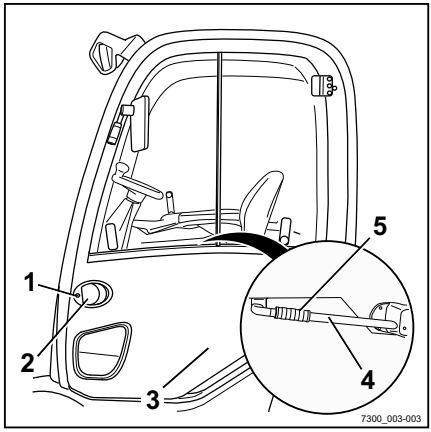

⚠ NEVARNOST

Če se vrata kabine med vožnjo odprejo, obstaja nevarnost materialne škode zaradi udarca.

– Vrata kabine morajo biti trdno zaskočena v ustreznem položaju.

Odpiranje vrat kabine od zunaj:

– Vstavite ključ v ključavnico na vratih (1), odklenite vrata in izvlecite ključ.

– Vrata sprostite tako, da povlečete ročaj vrat (2) in vrata kabine (3) odprete navzven.

Odpiranje vrat kabine od znotraj:

– Obrnite vrtljivo držalo (4) na ročaju (5) in potisnite vrata kabine navzven.

Zapiranje vrat kabine

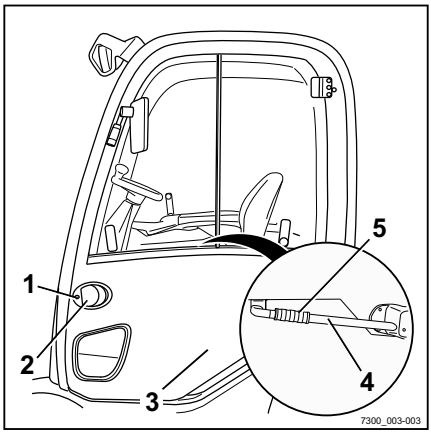

⚠ NEVARNOST

Če se vrata kabine med vožnjo odprejo, obstaja nevarnost materialne škode zaradi udarca.

– Vrata kabine morajo biti trdno zaskočena v ustreznem položaju.

Zapiranje vrat kabine od zunaj:

– Potisnite vrata kabine (3) navznoter, da se ključavnica na vratih zaskoči.

– Prepričajte se, da so vrata popolnoma zaprta.

– Vstavite ključ v ključavnico na vratih (1), zaklenite vrata in izvlecite ključ.

NAPOTEK

Vrat kabine ne zaprite, ko vlečete ročaj vrat (2), sicer zaklepni mehanizem v ključavnici ne bo deloval. Ročaj vrat uporabljajte samo za odpiranje vrat kabine.

Zapiranje vrat kabine z notranje strani:

– Primite držalo (5).

– Povlecite vrata kabine navznoter, da se ključavnica na vratih zaskoči.

– Prepričajte se, da so vrata popolnoma zaprta.

NAPOTEK

Vrtljivega držala (4) ne obračajte pri zapiranju vrat kabine in pri zaprtih vratih. Sicer se bo ključavnica odklenila in vrata ne bodo varno zaprta. Vrtljivo držalo uporabljajte samo za odpiranje vrat kabine.

Odpiranje stranskih oken

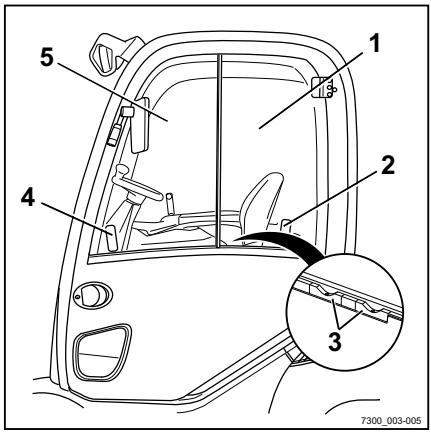

⚠ OPOZORILO

Zaradi nenamernega premika stranskih oken med vožnjo obstaja nevarnost stiska med okenski okvir in stransko okno.

– Pazite, da ročica pravilno sede v ustrezni zaklepni utor.

Odpiranje zadnjega stranskega okna:

– Pritisnite ročico (2) skupaj in potisnite zadnje stransko okno (1) naprej.

– Pazite, da ročica sede v ustrezni zaklepni utor (3).

Odpiranje sprednjega stranskega okna:

– Stisnite ročico (4) skupaj in potisnite sprednje stransko okno (5) nazaj.

– Pazite, da ročica sede v ustrezni zaklepni utor (3).

Zapiranje stranskih oken

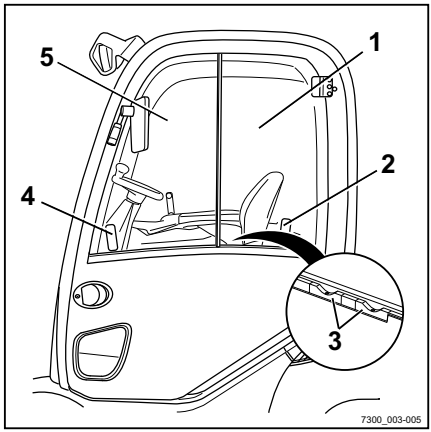

⚠ OPOZORILO

Zaradi nenamernega premika stranskih oken med vožnjo obstaja nevarnost stiska med okenski okvir in stransko okno.

– Pazite, da ročica pravilno sede v ustrezni zaklepni utor.

Zapiranje zadnjega stranskega okna:

– Potisnite ročico (2) skupaj in povlecite zadnje stransko okno (1) nazaj.

– Pazite, da ročica sede v ustrezni zaklepni utor (3).

Zapiranje sprednjega stranskega okna:

– Stisnite ročico (4) skupaj in potisnite sprednje stransko okno (5) naprej.

– Pazite, da ročica sede v ustrezni zaklepni utor (3).

Vklop ali izklop notranje luči (različica) ▷

– Za vklop ali izklop notranje luči pritisnite stikalo z gumbom (1) na sredini notranje razsvetljave.

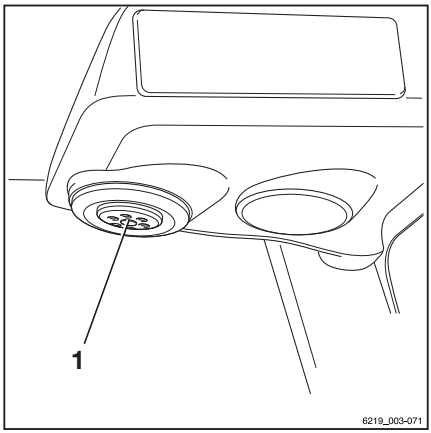

Upravljanje gretja zadnjega stekla ▷

– Za vklop gretja zadnjega stekla pritisnite ustrezno Softkey na zaslonu z upravljalno enoto.

Grelnik zadnjega stekla se izklopi.

– Za izklop gretja zadnjega stekla znova pritisnite Softkey.

Gretje zadnjega stekla se izklopi.

NAPOTEK

Gretje stekla se samodejno izklopi po približno 10 minutah.

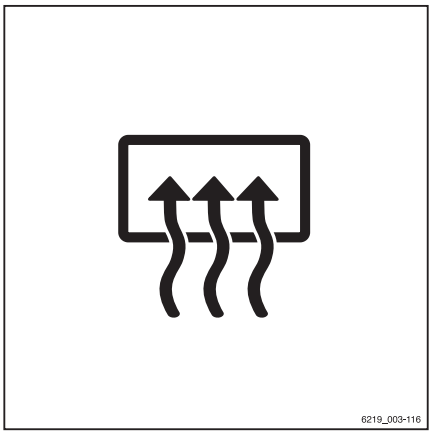

Radio (različica)

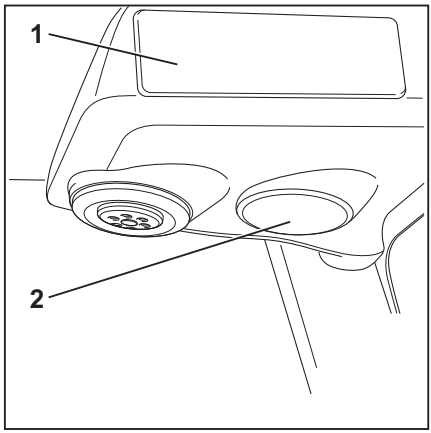

⚠ OPOZORILO

Obstaja nevarnost nesreče zaradi oviranega zaznavanja.

Nastavljanje in poslušanje glasnega radia med vožnjo in delom s tovorom zmanjšujeta pozornost voznika.

- Radia ne uporabljajte med vožnjo in delom s tovorom.
- Glasnost radia prilagodite tako, da boste slišali opozorilne signale.

Radio (1) in zvočniki (2) sodijo v različico opreme. Če je viličar opremljen za radiem in zvočniki, so vgrajeni v oblogi strehe.

Opis in informacije v zvezi z uporabo te opreme so na voljo v ločenih navodilih za uporabo radia.

Radio z vmesnikom Bluetooth (različica)

⚠ OPOZORILO

Nastavljanje in poslušanje glasnega radia med vožnjo in delom s tovorom zmanjšujeta pozornost voznika. Obstaja nevarnost nesreče.

– Radia ne uporabljajte med vožnjo in delom s tovorom.

– Glasnost radia prilagodite tako, da boste lahko slišali opozorilne signale.

Seznanjanje pametnega telefona ▷

Vmesnik Bluetooth na radiu je vedno aktiven. Radio lahko kadar koli seznanite s pametnim telefonom prek funkcije Bluetooth.

V pametnem telefonu izvedite naslednje korake:

- Vklopite funkcijo Bluetooth.
- Pomaknite se na nastavitve za Bluetooth.
- Izberite napravo z imenom radia.
- Vnesite kodo 1234.

Na zaslonu radia se prikažejo simboli "A2DP" (4), "HFP" (5) in "Bluetooth" (6).

Pametni telefon je seznanjen z radiem.

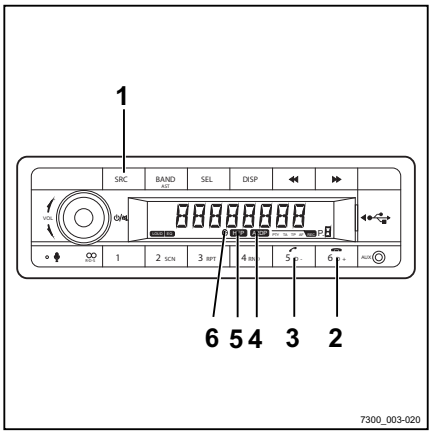

Preklic seznanitve pametnega telefona ▷

– Z gumbom SRC (1) izberite način "A2DP"(4) na radiu.

– Za 2 sekundi pridržite gumb 6D+ (2).

Simboli "A2DP" (4), "HFP" (5) in "Bluetooth" (6) izginejo z zaslona radia.

Pametni telefon ni več seznanjen z radiem.

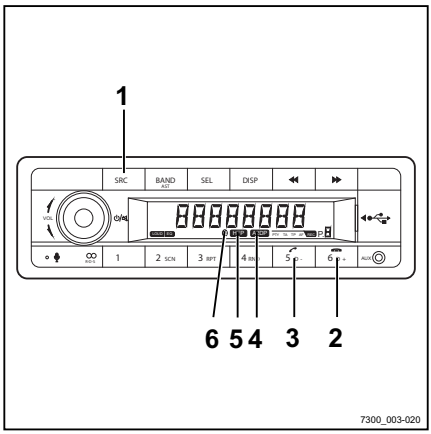

Pripomoček za prostoročno uporabo ▷

Predpogoj: pametni telefon je seznanjen z radiem.

Dohodni klici:

Ne glede način (Radio, AUX, A2DP) se melodije zvonjenja predvajajo prek zvočnika radia.

– Klic sprejmite prek pametnega telefona ali s pritiskom gumba z zeleno slušalko (3).

– Klic končajte prek pametnega telefona ali s pritiskom gumba z rdečo slušalko (2).

Odhodni klici:

– Ne glede na način (Radio, AUX, A2DP) izberite številko v pametnem telefonu in pokličite.

Akustični signali se samodejno predvajajo prek zvočnika radia.

– Klic končajte prek pametnega telefona ali s pritiskom gumba z rdečo slušalko (2).

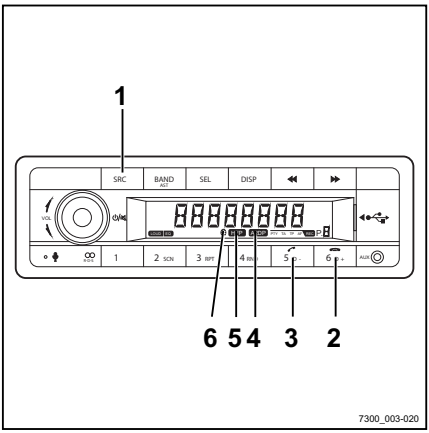

NAPOTEK

Telefonsko številko lahko izberete tudi prek radia. Glejte izvirna navodila za uporabo radia.

Brezžično predvajanje glasbe (A2DP) ▷

Predpogoj: pametni telefon je seznanjen z radiem.

– Z gumbom SRC (1) izberite način "A2DP"(4) na radiu.

– V pametnem telefonu se začne predvajati glasba.

Glasba se predvaja pred zvočnika radia.

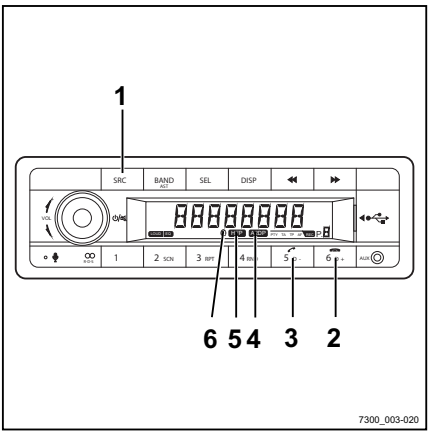

NAPOTEK

Za splošnejše informacije in informacije o uporabi sistema glejte izvirna navodila za uporabo radia.

Sistem gretja (različica)

⚠ NEVARNOST

Če v zaprto kabino prodira močno onesnažen zrak iz okolja, obstaja nevarnost zastrupitve.

– Sistema gretja ni dovoljeno uporabljati v bližini skladišč ali podobnih območij, kjer lahko nastanejo hlapi goriva ali fini prah (npr. prah premoga, lesa ali zrnja).

⚠ NEVARNOST

Zaradi vročine obstaja nevarnost eksplozije!

Vročina lahko povzroči močno razširjanje ali vžig plinov.

– Toplemu zraku ne izpostavljajte pločevink z razpršilom ali plinskih kartuš.

⚠ NEVARNOST

Zaradi pregrevanja obstaja nevarnost požara.

Sistem gretja se lahko pregreje, če se vroči zrak ne more odvajati iz njega.

Sistem gretja je dovoljeno vklopiti samo, če ni pokrit (npr. z jakno ali odejo) in če puhalo deluje.

– Najprej vklopite ventilator.

– Sistema gretja ne vklapljajte, dokler ni vklopljen ventilator.

– Odstranite morebitne predmete s sistema gretja in razdelilnikov zraka.

⚠ NEVARNOST

Med delovanjem sistema gretja se lahko zelo segreje njegovo ohišje. Ob stiku obstaja nevarnost opeklin.

– Ko sistem gretja deluje, se ne dotikajte njegovega ohišja.

– Dotikajte se samo stikal.

Krmilne naprave sistema gretja

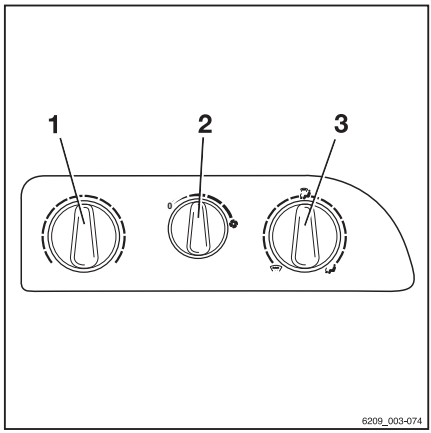

Krmilne naprave sistema gretja vključujejo:

1 Gumb za nadzor stopnje gretja
2 Gumb za nadzor puhala
3 Gumb za nadzor zračnika

Vklop puhala in sistema gretja

– Gumb za nadzor puhala (2) zavrtite do želene stopnje delovanja puhala.

Puhalo deluje pri stopnji hitrosti, ki jo izberete z gumbom za nadzor puhala (2).

– Gumb za nadzor stopnje gretja (1) zavrtite do želene stopnje gretja.

Grelnik bo zrak segrel na stopnjo, ki ste jo izbrali z gumbom za nadzor stopnje gretja (1)

– Gumb za nadzor zračnika (3) zavrtite do želenega položaja.

Izbira stopnje puhala

– Če želite izbrati nižjo moč puhala, zavrtite gumb za nadzor puhala (2) v levo.

– Če želite izbrati večjo moč puhala, zavrtite gumb za nadzor puhala (2) v desno.

Nastavitev stopenj gretja

– Če želite nastaviti nižjo moč gretja, zavrtite gumb za nadzor stopnje gretja (1) v levo.

– Če želite nastaviti večjo moč gretja, zavrtite gumb za nadzor stopnje gretja (1) v desno.

Nastavitev gumba za nadzor zračnika

– Če želite tok zraka usmeriti v prostor za stopala, zavrtite gumb za nadzor zračnika (3) v levo v položaj .

– Če želite tok zraka usmeriti v steklo, zavrtite gumb za nadzor zračnika (3) v desno v položaj .

S središčnim položajem gumba boste tok zraka usmerili v prostor za stopala in v steklo.

Izklop sistem gretja in puhala

– Gumb za nadzor stopnje gretja (1) obrnite do konca v levo.

Sistem gretja ne deluje.

– Gumb za nadzor puhala (2) obrnite do konca v levo.

Ventilator ne deluje.

Nastavljanje razdelilnikov zraka

Razdelilniki zraka za voznika nenehno pihajo zrak. Sistema gretja vam ni potrebno nastavljati s pomočjo krmilnih naprav.

– Če želite odpreti razdelilnik zraka, potisnite udrtino (1) na disku.

Diski se odprejo.

– Primite diske, da uskladite tok zraka:

Diske lahko nastavite na želeni kot. Razdelilnik zraka lahko vrtite.

– Zopet pritisnite, da zaprete diske.

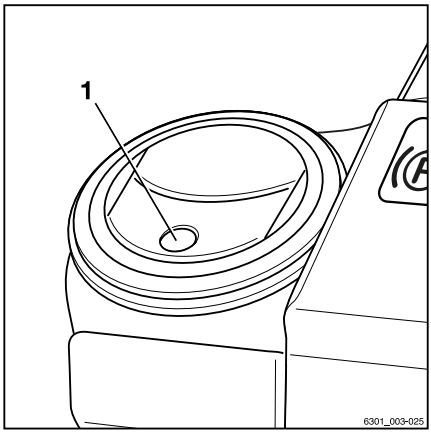

Menjava varovalk

NEVARNOST

Obstaja nevarnost požara zaradi kratkega stika.

Uporaba napačnih varovalk lahko povzroči kratki stik.

– Uporabljajte samo varovalke s predpisanim nominalnim tokom.

– Varovalke lahko zamenjati samo na pooblaščenem servisnem centru.

Klimatska naprava (različica) ▷

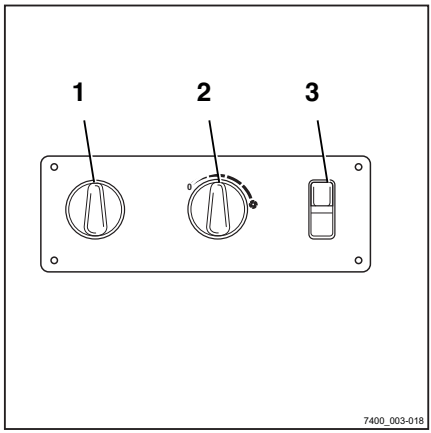

Klimatska naprava suši zrak v kabini, s čimer preprečuje zameglitev stekel. Temperatura zraka, ki piha, je odvisna od nastavljene stopnje gretja.

Med krmilne naprave klimatske naprave sodijo:

1 Gumb za nadzor ventilatorja
2 Gumb za nadzor stopnje gretja
3 Stikalo za vklop/izklop

– Za nastavitev razdelilnikov zraka in nadzor položajev puhala, nastavitev gretja in nadzornega gumba pretoka zraka glejte razdelek "Sistem gretja (različica)".

Vklop in izklop klimatske naprave

– Pritisnite stikalo za vklop/izklop (3).

Indikator LED na stikalu zasveti rdeče. Klimatska naprava je vklopljena.

– Znova pritisnite stikalo za vklop/izklop (3).

Indikator LED v stikalu se izklopi. Klimatska naprava je izklopljena.

Podloga s sponko (različica) ▷

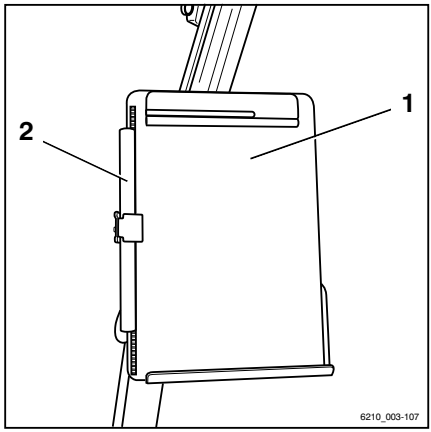

Podloga s sponko (1) in bralno lučko (2) je različica programske opreme.

Potisno strešno okno (različica) ▷

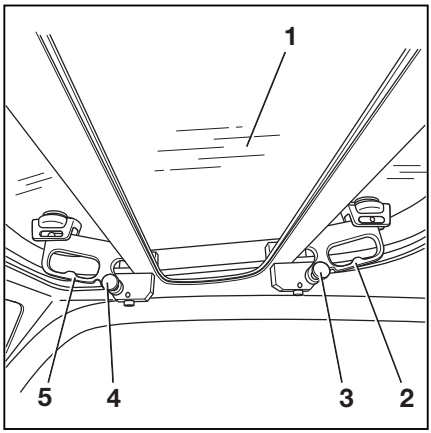

⚠ OPOZORILO

Obstaja nevarnost stiska.

– Med zapiranjem strešnega okna ne segajte med strešno okno in streho kabine.
– Med zapiranjem sestavnih delov se teh ne dotikajte.

Potisno strešno okno (1) je mogoče potisniti navzgor in ga zakleniti v tri položaje:

- Spredaj potisnjeno navzgor
- Zadaj potisnjeno navzgor
- Povsem potisnjeno navzgor

Temu sta namenjeni ročici (2, 5) in zaklepna vijaka (3, 4) na desni strani.

– Če želite potisno strešno okno potisniti navzgor in ga zakleniti, zaustavite viličar in aktivirajte parkirno zavoro.

Odpiranje in zapiranje strešnega okna na sprednjem delu

– Če želite odpreti strešno okno, izvlecite zaklepni vijak (4) z desnico in ga pridržite.

– Z levico primite ročico (5) na strešnem oknu (1) in potisnite navzgor, dokler se zaklepni vijak (4) ne zaskoči.

Strešno okno (1) bo ostalo pridržano v odprtem položaju.

– Če želite zapreti strešno okno, izvlecite zaklepni vijak (4) z desnico in ga pridržite.

– Z levico primite ročico (5) na strešnem oknu (1) in povlecite navzdol, dokler se zaklepni vijak (4) ne zaskoči.

Strešno okno (1) se zapre.

Odpiranje in zapiranje strešnega okna na zadnjem delu

– Če želite odpreti strešno okno, izvlecite zaklepni vijak (3) z levico in ga pridržite.

– Z desnico primite ročico (2) na strešnem oknu (1) in potisnite navzgor, dokler se zaklepni vijak (3) ne zaskoči.

Strešno okno (1) bo ostalo pridržano v odprtem položaju.

– Če želite zapreti strešno okno, izvlecite zaklepni vijak (3) z levico in ga pridržite.

– Z desnico primite ročico (2) na strešnem oknu (1) in povlecite navzdol, dokler se zaklepni vijak (3) ne zaskoči.

Strešno okno (1) se zapre.

Odpiranje in zapiranje celotnega strešnega okna

– Sledite istim opisanim korakom za odpiranje in zapiranje strešnega okna.

12 V vtičnica

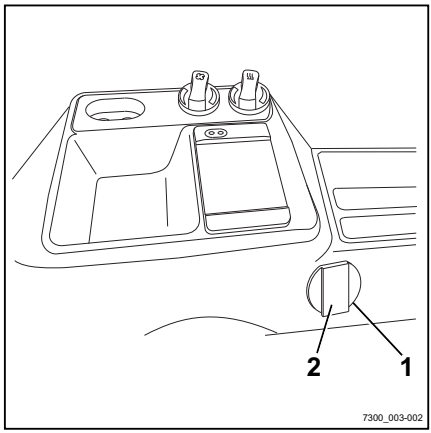

Za priključitev zunanjega električnega porabnika je desno od voznikovega sedeža 12 V vtičnica (1).

⚠ POZOR

Obstaja nevarnost kratkega stika.

Nazivni tok priključenega porabnika ne sme preseči 10 A.

– Pred priključevanjem preverite nazivni tok zadevne naprave.

– Dvignite protiprašni pokrov (2).

– Vtič naprave, ki jo želite priključiti, vstavite v vtičnico (1).

– Protiprašni pokrov položite na vtič.

– Preverite delovanje električne povezave priključene naprave.

⚠ POZOR

Obstaja možnost okvar.

Če ni vstavljen vtič ali protiprašni pokrov ni zaprt, se izpostavljena vtičnica lahko umaže in zapraši. Sčasoma lahko to povzroči težave z električno povezavo.

– Po uporabi vtičnice potisnite protiprašni pokrov povsem navzdol.

Vleka

Vleka tovora

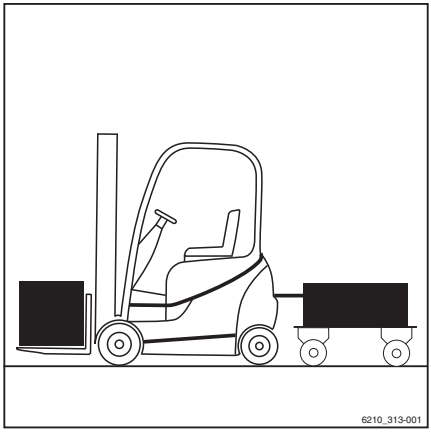

NEVARNOST

Pri uporabi priklopnika obstaja povečana nevarnost nesreče.

Uporaba priklopnika spremeni lastnosti upravljanja vozila. Pri vleki viličar upravljajte tako, da je priklopnik mogoče ves čas varno voziti in zavirati. Najvišja dovoljena hitrost pri vleki je 5 km/h.

- Ne prekoračite dovoljene hitrosti 5 km/h.
- Viličarja ne priklopite pred tirno vozilo.
- Z viličarjem ne potiskajte vozičkov.
- Vožnja in zaviranje morata biti ves čas mogoča.

POZOR

Nevarnost poškodb sestavnih delov.

Največja vlečna teža za občasno vleko je nazivna nosilnost, ki je navedena na ploščici. Preobremenitev lahko poškoduje sestavne dele viličarja. Vsota dejanske vlečne teže in dejanske obremenitve vilic ne sme presegati nazivne nosilnosti. Če je vlečna teža enaka nazivni nosilnosti viličarja, istočasen prevoz tovora na vilicah ni dovoljen. Tovor lahko porazdelite med vilice in priklopnik.

- Preverite porazdelitev tovora in ga prilagodite tako, da ustreza nazivni nosilnosti.
- Upoštevajte vrednost dovoljene trdnosti vlečne kljuke.

POZOR

Nevarnost poškodb sestavnih delov.

Največja vlečna teža velja samo za vleko priklopnikov brez zavor na ravni površini (največji odklon +/– 1 %) in na stabilnih cestiščih. Pri vleki na klancih je zmanjšajte največjo vlečno težo. Po potrebi o razmerah uporabe obvestite pooblaščeni servisni center. Potrebne podatke dobite v servisnem centru.

- Obvestite pooblaščeni servisni center.

POZOR

Nevarnost poškodb sestavnih delov.

Nosilna obremenitev ni dovoljena.

- Ne uporabljajte priklopnikov, katerih premično krmilo podpira vlečna kljuka.

Viličar je primeren za občasno vleko priklopnikov. Če je viličar opremljen z vlečno kljuko, občasna vleka ne sme presegati 2 % dnevnega delovanja. Če nameravate viličar pogosteje uporabljati za vleko, se posvetujte s proizvajalcem.

Spojni zatič v protiuteži

Priklop priklopnika

⚠ NEVARNOST

Če za kratek čas zapustite viličar, da bi priklopili ali odklopili priklopnik, obstaja smrtna nevarnost v primeru, da se viličar premakne.

- Aktivirajte parkirno zavoro.
- Vilice spustite na tla.
- Izklopite stikalo na ključ in ključ izvlecite.

- Ustrezno ukrepajte, da preprečite premikanje priklopnika, npr. z zagozdami (1). ▷

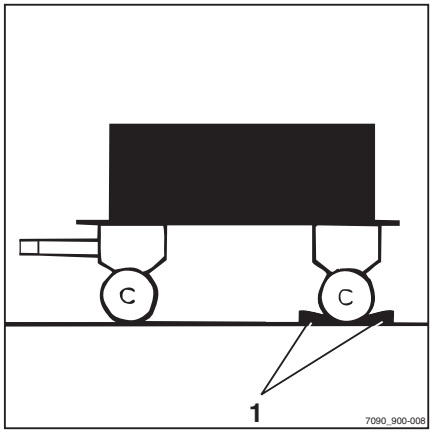

– Spojni zatič (2) potisnite navzdol, zasukajte za 90° in izvlecite.

– Nastavite višino premičnega krmila.

⚠ NEVARNOST

Obstaja nevarnost ukleščenja oseb med viličarjem in priklopnikom.

Zagotovite, da med priklapljanjem ni nikogar med viličarjem in priklopnikom.

– Viličar počasi premaknite nazaj.

– S premikanjem viličarja nazaj vstavite premično krmilo v odprtino (3) protiuteži.

⚠ NEVARNOST

Če se med vleko izgubita ali uničita spojni zatič ali varnostna puša, se spoj priklopnika razrahlja in ga ni več mogoče nadzorovati. To predstavlja nevarnost nesreč!

– Uporabljajte samo preverjene originalne sornike.

– Zagotovite, da je spojni zatič pravilno vstavljen in pritrjen.

– Vstavite spojni zatič v protiutež, pritisnite navzdol proti tlaku vzmeti in ga obrnite za 90° (spojni zatič je v tem položaju zaklenjen).

– Odstranite predmete, s katerimi ste onemogočili premikanje priklopnika.

Odklop priklopnika

– Ustrezno ukrepajte, da preprečite premikanje priklopnika, npr. z zagozdami.

– Spojni zatič (2) potisnite navzdol, zasukajte za 90° in izvlecite.

– Viličar počasi premaknite naprej in uho vlečnega droga popolnoma izvlecite iz protiuteži.

– Vstavite spojni zatič v protiutež, pritisnite navzdol proti tlaku vzmeti in ga obrnite za 90° (spojni zatič je v tem položaju zaklenjen).

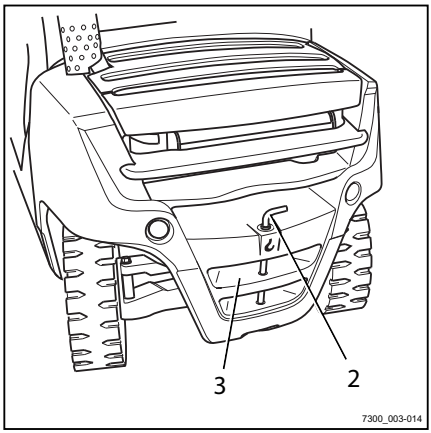

Samodejna vlečna kljuka

⚠ NEVARNOST

Osebe lahko stisne med viličarja in priklopnik.

Med priklapljanjem se prepričajte, da se nihče ne zadržuje med viličarjem in priklopnikom.

⚠ NEVARNOST

Viličarja nikoli ne dvigajte na vlečno kljuko in ga ne uporabljajte za dvigovanje žerjava. Vlečna kljuka ni namenjena temu in se lahko deformira ali poškoduje. Zaradi tega bi lahko viličar padel, pri čemer bi lahko prišlo do nesreče s smrtnim izidom!

- Vlečno kljuko uporabljajte samo za vleko.
- Za dviganje viličarja in nalaganje z žerjavom uporabljajte samo namenske pritrditvene točke.

⚠ NEVARNOST

Vlečna kljuka ni namenjena podpiranju tovora in se lahko poškoduje ali uniči. Zaradi tega bi lahko podprti tovor padel, pri čemer bi lahko prišlo do nesreče s smrtnim izidom!

- Vlečno kljuko uporabljajte samo za vodoravno obremenitev, kar pomeni, da mora biti premično krmilo v vodoravnem položaju.

⚠ NEVARNOST

Če viličar za trenutek pustite nenadzorovan, da priklopite ali odklopite priklopnik, se izpostavite življenjski nevarnosti, saj se lahko viličar premakne in vas povozi.

- Aktivirajte parkirno zavoro.
- Vilice spustite na tla.
- Izklopite stikalo na ključ in ključ izvlecite.

⚠ OPOZORILO

Nikoli ne segajte med sornike vlečnih čeljusti. Če se sestavni del nenadoma premakne, se lahko poškodujete!

- Za sprostitev spojnega zatiča aktivirajte ustrezno ročico ali uporabite primerno napravo (npr. sestavno enoto ročice).
- Zaprite samodejno vlečno kljuko, ko je ne uporabljate.

⚠ OPOZORILO

Nevarnost materialne škode zaradi udarca ob sestavne dele.

Viličar z vlečno kljuko potrebuje več zaradi svojega previsa prostora za manevriranje. Med manevriranjem lahko vlečna kljuka poškoduje regal ali vlečno kljuko. Če pride do udarca ob vlečno kljuko, preverite ali je vlečna kljuka poškodovana – preverite razpoke. Poškodovane vlečne ključke ne smete znova uporabiti.

– Manevrirajte vedno previdno in si zagotovite dovolj prostora.
– V primeru udarca preverite, ali je vlečna kljuka morda poškodovana.
– Če je vlečna kljuka poškodovana, jo zamenjajte. Po potrebi se obrnite na pooblaščeni servisni center.

⚠ OPOZORILO

Nevarnost poškodbe ušesa vlečnega droga ali premičnega krmila!

Ker se viličar krmili prek zadnjih koles, stranski obračalni kot premičnega krmila morda ni ustrezen. Priklop ali premično krmilo je morda poškodovano! Uho vlečnega droga premičnega krmila se mora po obliki in velikosti ujemati z vlečno kljuko.

– Zagotovite, da sta uho vlečnega droga in premično krmilo pravilno nameščena.
– Izogibajte se ostrim zavojem.
– Med vožnjo in manevriranjem vzvratno bodite zelo previdni.

⚠ OPOZORILO

Če je premično krilo v vlečni kljuki nagnjeno navzdol, obstaja nevarnost poškodbe sestavnih delov!

Premično krmilo naj bo med vleko v čim bolj vodoravnem položaju. S tem zagotovite zadostno območje vrtenja zgoraj in spodaj. Po potrebi lahko v pooblaščenem servisnem centru prilagodijo višino sklopa za vlečno kljuko, priklopljeno na premično krmilo.

– Prepričajte se, da je premično krmilo ravno.
– Če želite spremeniti višino priklopa, se obrnite na pooblaščeni servisni center.

Priklop modela RO*243

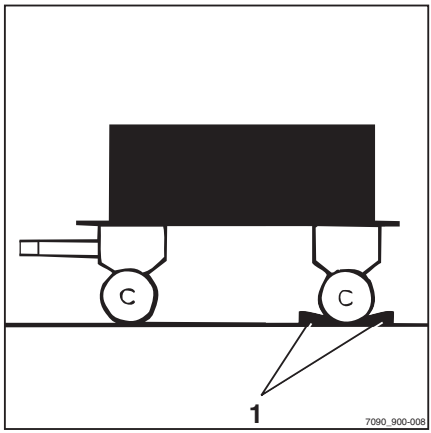

NAPOTEK

Vlečna kljuka RO 243 je namenjena za uho vlečnega droga v skladu s standardom DIN 74054 (premer odprtine 40 mm).

– Ustrezno ukrepajte, da preprečite premikanje priklopnika, npr. z zagozdami za kolesa (1).

– Uho vlečnega droga na premičnem krmilu nastavite tako, da je na sredini vlečne čeljusti.

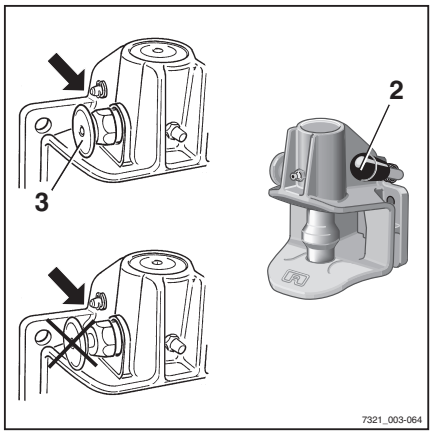

– Izvlecite varnostno ročico (3).

– Potisnite ročico (2) navzgor.

NEVARNOST

Osebe lahko stisne med viličarja in priklopnik.

Med priklapljanjem se prepričajte, da se nihče ne zadržuje med viličarjem in priklopnikom.

POZOR

Pri priklopu mora uho vlečnega droga segati do srede čeljusti. Če ne upoštevate teh navodil, lahko poškodujete čeljusti ali uho vlečnega droga.

– Uho vlečnega droga mora vstopiti v vlečne čeljusti na sredini.

– Viličar počasi premaknite nazaj.

NEVARNOST

Če spojni zatič med vleko izpade, je spoj priklopnika razrahljan in ga ni več mogoče upravljati. Obstaja nevarnost nesreč!

Štrleča varnostna ročica pomeni, da uho vlečnega droga ni bilo pravilno priklopljeno. V tem primeru vleka priklopnika ni dovoljena.

– Zagotovite, da se varnostna ročica dobro prilega varnostni puši.

– Če varnostna ročica štrli ven, ponovite postopek priklopa.

– Odstranite predmete, s katerimi ste preprečili premikanje priklopnika.

– Vlecite priklopnik.

Ročno zapiranje modela RO*243

⚠ NEVARNOST

Nevarnost ukleščenja roke!

Z roko ne segajte v območje spojnega zatiča. Če je treba na vlečno kljuko na primer pritrditi vlečno vrv, uporabite ustrezno napravo za zapiranje vlečne kljuke (npr. enoto ročice).

– Za potisk spojnega zatiča navzgor uporabite ustrezno napravo (npr. enoto ročice).

Spojni zatič se sprosti iz zapaha in vlečna kljuka se zapre samodejno.

Odklop modela RO*243

▷

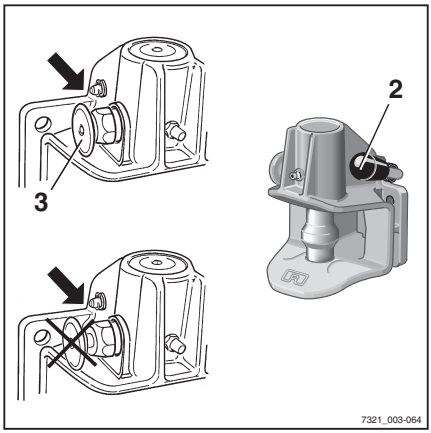

– Ustrezno ukrepajte, da preprečite premikanje priklopnika, npr. z zagozdami za kolesa.
– Izvlecite varnostno ročico (3).
– Potisnite ročico (2) navzgor.
– Viličar počasi zapeljite naprej, tako da se uho vlečnega droga in vlečne čeljusti odklopijo.
– Ročno zaprite vlečno kljuko.

Priklop modela RO*244 A ▷

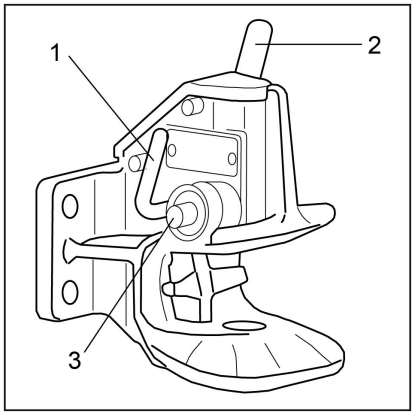

NAPOTEK

Priklop priklopnika RO 244 je namenjen ušesu vlečnega droga v skladu s standardom DIN 74054 (premer odprtine 40 mm) ali DIN 8454 (premer odprtine 35 mm).

– Ustrezno ukrepajte, da preprečite premikanje priklopnika, npr. z zagozdami za kolesa.

– Uho vlečnega droga na premičnem krmilu nastavite tako, da je na sredini vlečne čeljusti.

– Potisnite ročico (2) navzgor, dokler se ne zaskoči na mesto.

Vlečna kljuka je odprta.

⚠ NEVARNOST

Obstaja nevarnost ukleščenja oseb med viličarjem in priklopnikom!

Med priklapljanjem se prepričajte, da se nihče ne zadržuje med viličarjem in priklopnikom.

⚠ POZOR

Pri priklopu mora uho vlečnega droga segati do srede čeljusti. Če ne upoštevate teh navodil, lahko poškodujete čeljusti ali uho vlečnega droga.

– Uho vlečnega droga mora vstopiti v vlečne čeljusti na sredini.

– Viličar počasi premaknite vzvratno, tako da se uho vlečnega droga sredinsko vstavi v čeljusti vlečne kljuke in se spojni zatič zaskoči.

NAPOTEK

Spojni zatič pravilno nameščen, če varnostni sornik (3) ne štrli ven iz svojega vodila.

⚠ NEVARNOST

Če spojni zatič med vleko izpade, je spoj priklopnika razrahljan in ga ni več mogoče upravljati. Obstaja nevarnost nesreč!

Varnostni sornik (3) ne sme štrleti iz svojega vodila.

– Preverite, ali je spojni zatič pravilno vstavljen.

Če spojni zatič ni pravilno vstavljen:

– Odstranite predmete, s katerimi ste preprečili premikanje priklopnika.
– Viličar s priklopnikom premaknite približno za 1 m naprej ter nato rahlo vzvratno.
– Na spojnem zatiču znova preverite, ali varnostni sornik štrli iz svojega vodila.

– Odstranite predmete, s katerimi ste preprečili premikanje priklopnika.
– Vlecite priklopnik.

Ročno zapiranje modela RO*244 A ▷

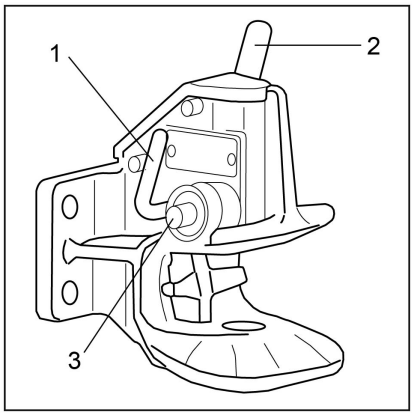

⚠ NEVARNOST

Nevarnost ukleščenja roke!

Z roko ne segajte v območje spojnega zatiča. Če je treba na vlečno kljuko na primer pritrditi vlečno vrv, samo z zaporno ročico (1) aktivirajte vlečno kljuko.

– Zaporno ročico (1) pritisnite do konca navzdol.

Vlečna kljuka je zaprta.

Odklop modela RO*244 A

– Ustrezno ukrepajte, da preprečite premikanje priklopnika, npr. z zagozdami za kolesa.
– Potisnite ročico (2) navzgor, dokler se ne zaskoči na mesto.

Vlečna kljuka je odprta.

– Viličar počasi zapeljite naprej, tako da se uho vlečnega droga in vlečne čeljusti odklopijo.
– Zaprite vlečno kljuko tako, da aktivirate zaporno ročico (1).

NAPOTEK

Če želite pušo spodnjega spojnega zatiča zaščititi pred onesnaženjem, naj bo vlečna kljuka vedno zaprta.

Priklop modela RO*245

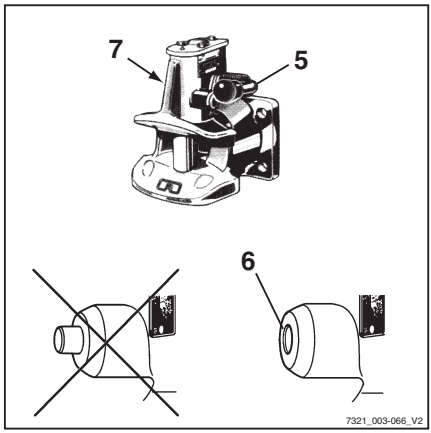

NAPOTEK

Vlečna kljuka RO 245 je namenjena za uho vlečnega droga v skladu s standardom DIN 74054 (premer odprtine 40 mm) ali DIN 8454 (premer odprtine 35 mm).

– Ustrezno ukrepajte, da preprečite premikanje priklopnika, npr. z zagozdami za kolesa.

– Uho vlečnega droga na premičnem krmilu nastavite tako, da je na sredini vlečne čeljusti.

– Potisnite ročico (5) navzgor.

– Vlečna kljuka je odprta.

NEVARNOST

Obstaja nevarnost ukleščenja oseb med viličarjem in priklopnikom!

Med priklapljanjem se prepričajte, da se nihče ne zadržuje med viličarjem in priklopnikom.

– Viličar počasi premaknite nazaj.

NEVARNOST

Če spojni zatič med vleko izpade, je spoj priklopnika razrahljan in ga ni več mogoče upravljati. Obstaja nevarnost nesreč!

Štrleča varnostna ročica pomeni, da uho vlečnega droga ni bilo pravilno priklopljeno. V tem primeru vleka priklopnika ni dovoljena.

– Prepričajte se, da varnostni sornik ne štrli iz puše.

– Po potrebi ponovite postopek priklopa.

– Odstranite predmete, s katerimi ste preprečili premikanje priklopnika.

– Vlecite priklopnik.

Odklop modela RO*245

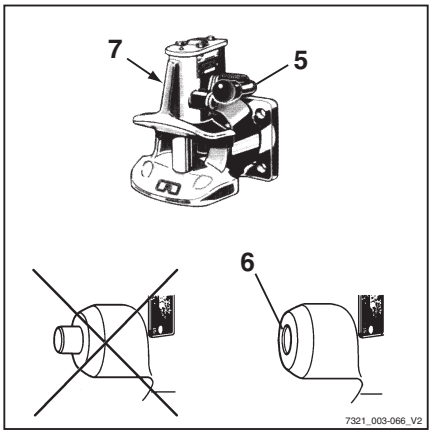

- Ustrezno ukrepajte, da preprečite premikanje priklopnika, npr. z zagozdami za kolesa.
- Potisnite ročico (5) navzgor.
- Viličar počasi zapeljite naprej, tako da se uho vlečnega droga in vlečne čeljusti odklopijo.
- Zaporno ročico (7) na levi strani vlečne kljuke potisnite do konca navzdol.

Vlečna kljuka je zaprta.

Priklop modela RO*841

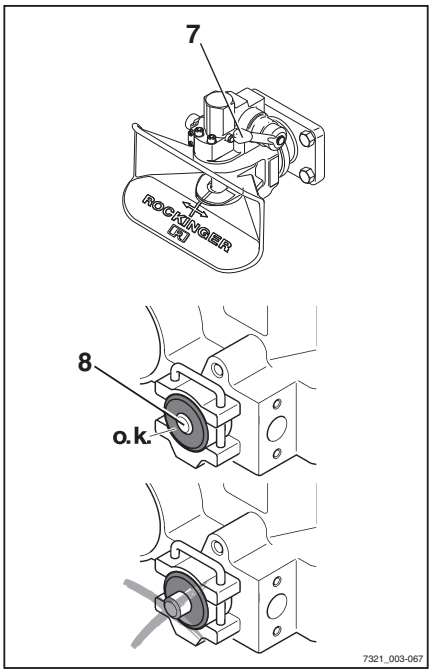

NAPOTEK

Vlečna kljuka RO 841 je namenjena za uho vlečnega droga v skladu s standardom DIN 74054 (premer odprtine 40 mm).

- Ustrezno ukrepajte, da preprečite premikanje priklopnika, npr. z zagozdami za kolesa.
- Potisnite ročico (7) navzgor, dokler se ne zaskoči na mesto.

NEVARNOST

Osebe lahko stisne med viličarja in priklopnik.

Med priklapljanjem se prepričajte, da se nihče ne zadržuje med viličarjem in priklopnikom.

POZOR

Pri priklopu mora uho vlečnega droga segati do sede čeljusti. Če ne upoštevate teh navodil, lahko poškodujete čeljusti ali uho vlečnega droga.

- Uho vlečnega droga mora vstopiti v vlečne čeljusti na sredini.

- Viličar počasi premaknite nazaj.

⚠ NEVARNOST

Če spojni zatič med vleko izpade, je spoj priklopnika razrahljan in ga ni več mogoče upravljati. Obstaja nevarnost nesreč!

Štrleča varnostna ročica pomeni, da uho vlečnega droga ni bilo pravilno priklopljeno. V tem primeru vleka priklopnika ni dovoljena.

– Prepričajte se, da varnostni sornik ne štrli iz puše.
– Po potrebi ponovite postopek priklopa.

– Odstranite predmete, s katerimi ste preprečili premikanje priklopnika.
– Vlecite priklopnik.

Odklop modela RO*841

– Ustrezno ukrepajte, da preprečite premikanje priklopnika, npr. z zagozdami za kolesa.
– Potisnite ročico (7) navzgor.
– Viličar počasi zapeljite naprej, tako da se uho vlečnega droga in vlečne čeljusti odklopijo.
– Zaprite vlečno kljuko.

Vleka priklopnikov

– Vozniki, ki bodo prvič upravljali vozilo s priklopnikom, morajo pred tem vaditi na primernem območju.
– Pri vožnji po ozkih delih poti (vhodi, vrata itd.) upoštevajte dimenzije priklopnika in tovora.
– Za zavijanje pri vleki več priklopnikov zagotovite najmanjšo razdaljo med posameznimi deli.

Dovoljena dolžina priklopnikov je odvisna od vozne poti in jo ugotovite pri preizkusni vožnji.

Lastnik mora vozniku posredovati navodila glede dovoljenega števila priklopnikov in po potrebi hitrostnih omejitev na posameznih delih poti.

▷

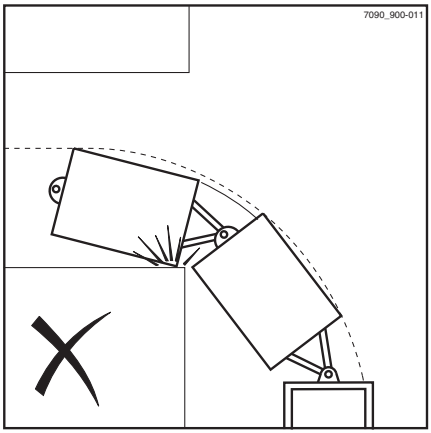

NAPOTEK

Upoštevajte opredelitev naslednjih odgovornih oseb: "lastnika" in "voznika".

Sporočila na zaslonu

Sporočila

Določena stanja viličarja lahko povzročijo, da se na prikazu zaslona z upravljalno enoto pojavijo sporočila, povezana z dogodkom.

Ločimo sporočila o uporabi in o viličarju. Če se prikaže sporočilo o uporabi, vas zaslon z upravljalno enoto pozove k ukrepanju. Sporočilo o viličarju pomeni, da je nadzorna enota viličarja zaznala napako.

Posamezno ali v kombinaciji se lahko prikažejo naslednje vrste sporočil:

- Grafični simbol
- Na zaslonu se pojavi sporočilo
- Koda, sestavljena iz črke in štirimestne številke

Sporočilo je prikazano, dokler ni odpravljen vzrok oz. dokler sporočilo ni potrjeno.

V primeru zaporednih dogodkov se ustrezna sporočila prikažejo na zaslonu eno za drugim.

Sporočila o uporabi

Če se na zaslonu z upravljalno enoto prikažejo sporočila o uporabi, je treba ukrepati.

Prikaz na zaslonu	Vzrok/ukrep
Prijavite se 🔒	Uporabo viličarja preprečuje dovoljenje za dostop (različica). – Omogočite dovoljenje za dostop.
Sprostite zavorno stopalko !	Želeno dejanje bo mogoče izvesti, če boste sprostili zavorno stopalko. – Sprostite zavorno stopalko.
Funkcija Curve Speed Control aktivna !	Curve Speed Control zmanjša hitrost pri zavijanju. – Ukrepanje ni potrebno.
Potreben prenos podatkov !	Če je viličar opremljen s to različico, je treba izvesti prenos podatkov. – Oglejte si ustrezna navodila.
Način diagnoze aktiven ⚠	Med normalnim delovanjem to sporočilo ni prikazano. – Obrnite se na pooblaščeni servisni center.
Nastavi hitrost vrtenja	To sporočilo se prikaže, če je priključek nameščen in hitrost črpalke ni bila nastavljena za njegovo smer premikanja. – Hitrost vrtenja nastavite z dovoljenjem za dostop.
Način razvoja aktiven ⚠	Med normalnim delovanjem to sporočilo ni prikazano. – Obrnite se na pooblaščeni servisni center.
Pogon blokiran !	To sporočilo sledi zgodnejšim sporočilom, npr. o previsoki temperaturi. Viličarja ni mogoče voziti. – Počakajte, da sporočilo izgine. Po potrebi viličar izklopite in znova zaženite. Če se sporočilo še pojavlja, se obrnite na pooblaščeni servisni center.
Sedite na voznikov sedež	Viličar je opremljen s stikalom za obteženost sedeža. Če voznikov sedež ni zaseden, pogoni in hidravlične funkcije niso omogočeni. – Sedite na voznikov sedež.
Prepr. neželeno premik. vozila ⚠	To sporočilo se prikaže, če nadzorna enota viličarja zazna premik viličarja, ko ni aktivirana stopalka za plin. – Aktivirajte parkirno zavoro. – Po potrebi viličar zavarujte z zagozdami, tako da se ne more premakniti. Voznikov sedež ni obtežen in parkirna zavora se zaradi okvare ne more aktivirati. – Viličar zavarujte z zagozdami, da se ne začne premikati.
Izklopi vozilo?	To sporočilo se prikaže, če viličar izklopite, ne da bi prej aktivirali parkirno zavoro. – Aktivirajte parkirno zavoro.

Prikaz na zaslonu	Vzrok/ukrep
Kljub temu izklopite vozilo?	To sporočilo se prikaže, če želite izklopiti viličar kljub temu, da parkirna zavora ni aktivirana. – Viličar zavarujte z zagozdami, da se ne začne premikati.
Sistem dostopa Ustavitev vozila	Uporabo viličarja preprečuje dovoljenje za dostop (različica). Vzrok tega je lahko vnos nepravilne kode. – Omogočite dovoljenje za dostop.
Aktivirajte parkirno zavoro	To sporočilo se prikaže, če nadzorna enota viličarja zazna premik viličarja, ko ni aktivirana stopalka za plin. – Aktivirajte parkirno zavoro.
Sprostite parkirno zavoro	Želeno dejanje bo mogoče izvesti, če boste sprostili parkirno zavoro. – Sprostite zavorno stopalko.
Preverite parkirno zavoro	Nadzorna enota viličarja zazna zmanjševanje zavorne sile električne parkirne zavore. – Viličar zavarujte z zagozdami, da se ne začne premikati. – Obrnite se na pooblaščeni servisni center.
Parkirne zavore ni mogoče aktivirati	Parkirne zavore zaradi tehnične napake ni mogoče aktivirati. – Parkirno zavoro aktivirajte v skladu z razdelkom "Okvare električne parkirne zavore". – Viličar zavarujte z zagozdami, da se ne začne premikati.
S tipko aktivirajte parkirno zavoro	Električna parkirna zavora se ne aktivira samodejno. – Parkirno zavoro aktivirajte s pritiskom gumba.
Parkirno zavoro sprostite z gumbom	Električne parkirne zavore ni mogoče samodejno sprostiti. – Parkirno zavoro sprostite s pritiskom gumba.
Parkirna zavora Potrebno vzdrževanje	Nadzorna enota viličarja zazna, da je treba servisirati električno parkirno zavoro. – Viličar zavarujte z zagozdami, da se ne začne premikati. – Obrnite se na pooblaščeni servisni center.
Spustite vilice !	To sporočilo se npr. prikaže pri natančnem merjenju tovora (različica). – Spustite nosilec vilic.
Omejitev višine dviga aktivna !	Vklopljena je omejitev višine dviga (različica). – Upoštevajte višino stropov in vhodov.
Zaprite vrata kabine ali pripnite pas !	Če varnostni pas ni pripet in vrata kabine (različica) niso zaprta, se hitrost vožnje omeji na 4 km/h in prikaže se to sporočilo. – Zaprite vrata kabine oz. pripnite si varnostni pas.

Prikaz na zaslonu	Vzrok/ukrep
Zaprite vrata kabine !	Če se vrata kabine odprejo, ko se viličar premika, viličar samodejno zavira do hitrosti 4 km/h. – Zaprite vrata kabine.
Konfiguracija Počakajte	Med normalnim delovanjem to sporočilo ni prikazano. – Obrnite se na pooblaščeni servisni center.
Neposlani podatki bodo prepisani !	Če je viličar opremljen s to različico, je treba izvesti prenos podatkov. – Oglejte si ustrezna navodila.
Zasilna smer vožnje prek ročice smerokaza ⚠	Če nadzorna enota viličarja zazna napako, ki vpliva na funkcije vožnje, lahko aktivirate delovanje v sili. – Ročico za izbiro smeri nastavite v želeno smer. – Viličar zapeljite na varno območje in ga varno parkirajte. – Obrnite se na pooblaščeni servisni center.
Zasilna smer vožnje prek stikala smerokaza ⚠	Če nadzorna enota viličarja zazna napako, ki vpliva na funkcije vožnje, lahko aktivirate delovanje v sili. – Smerno stikalo nastavite v želeno smer. – Viličar zapeljite na varno območje in ga varno parkirajte. – Obrnite se na pooblaščeni servisni center.
Poravnava parametrov	Med normalnim delovanjem to sporočilo ni prikazano. – Obrnite se na pooblaščeni servisni center.
Zaporedje pasu !	To sporočilo se prikaže, če ne upoštevate konfiguriranega zaporedja aktiviranja varovalnih sistemov. – Pripnite si varnostni pas.
Zaprite varovalni sistem	To sporočilo se prikaže, če je viličar npr. opremljen z varovalnim sistemom v obliki opornega nosilca in aktivirate stopalka za plin. Viličar se ne premakne. – Zaprite varovalni sistem.
Vibrir. blok. – preobrem. ⚠	To sporočilo se prikaže, če je funkcija tresenja (različica) preobremenjena s pretežkim tovorom. Funkcija tresenja ni na voljo, dokler traja to stanje.
Vklopite zaklep stikala !	Če viličar izklopite, ko so vklopljene opozorilne luči (različica), ostane zaslon z upravljalno enoto aktiven. Ko nato prikličete funkcijo viličarja, se prikaže to sporočilo. – Vklopite viličar.
Šok zaznan !	To sporočilo se prikaže, če nadzorna enota viličarja zazna zelo močno pospeševanje ali upočasnjevanje, npr. v primeru nesreče.
Potreben je servis	To sporočilo se prikaže, če je dosežen interval vzdrževanja. – Obrnite se na pooblaščeni servisni center.
Servisni način aktiven ⚠	Med normalnim delovanjem to sporočilo ni prikazano. – Obrnite se na pooblaščeni servisni center.

Sporočila na zaslonu

Prikaz na zaslonu	Vzrok/ukrep
Pripnite varnostni pas	Če varnostni pas ni pripet, se hitrost vožnje omeji na 4 km/h in prikaže se to sporočilo. – Pripnite si varnostni pas.
Ste prepričani? ?	To sporočilo se prikaže, če zaslon z upravljalno enoto pričakuje voznikovo potrditev. – Nadaljujte s pozivom za vnos ali ga prekličite.
Način hitrega pospeš. deakt. (temperatura)	To sporočilo se prikaže, če je temperatura pogonov previsoka. Način hitrega pospeševanja ni več na voljo. – Upoštevajte prejšnje sporočilo.
Nožno stikalo ⚠	To sporočilo se prikaže, če je viličar opremljen z nožnim stikalom in prikličete funkcijo viličarja, ko nožno stikalo ni aktivirano. – Aktivirajte nožno stikalo.
Preobremenitev	Pri različici z "zaščito pred preobremenitvijo" se to sporočilo prikaže, če dvignete pretežak tovor. – Tovor odložite.
Tovarniški način aktiven ⚠	Med normalnim delovanjem to sporočilo ni prikazano. – Obrnite se na pooblaščeni servisni center.
Dostop potekel !	Če je viličar opremljen s to različico, se lahko prikaže to sporočilo. – Oglejte si ustrezna navodila.
Dostop zavrnjen !	
Dostop poteče v < 1 mesecu !	
Dostop poteče v < 1 dnevu !	
Dostop poteče v < 1 tednu !	
Dostop poteče v < 2 dneh !	
Dostop poteče v < 3 dneh !	

Sporočila o viličarju

Če se na zaslonu z upravljalno enoto prikažejo sporočila s kodo, je nadzorna enota viličarja zaznala napako. Sporočilo s kodo je shranjeno na seznamu sporočil, dokler ni odpravljen vzrok sporočila. Shranjena sporočila lahko prikličete na "seznamu sporočil".

Če je npr. umazan reflektor ali tipalo višine dviga, običajno pomaga, da te sestavne dele očistite.

– Viličar izklopite in ga znova vklopite.

– Če se sporočilo še pojavlja, se obrnite na pooblaščeni servisni center.

Sporočila so shranjena naraščujočem vrstnem redu glede na svojo kodo:

Koda	Prikazano na zaslonu	Opis/možna rešitev
A2103	Napaka parametra	Skupna napaka parametrov
A2305	Napaka: krmilna naprava	Skupna napaka krmilne naprave
A2545	Napaka sprožilnika 9:	Okvara sprožilnika Če ni nameščenih priključkov, lahko to sporočilo prezrete. – Če je nameščen priključek, se obrnite na pooblaščen servisni center.
A2801	Nadzor	Nadzor postopka, postopek 1
A2802	Nadzor	Nadzor postopka, postopek 2
A2803	Nadzor	Nadzor postopka, postopek 3
A2804	Nadzor	Nadzor postopka, postopek 4
A2805	Nadzor	Nadzor postopka, postopek 5
A2806	Nadzor	Nadzor postopka, postopek 6
A2807	Nadzor	Nadzor postopka, postopek 7
A2808	Nadzor	Nadzor postopka, postopek 8
A2809	Nadzor	Nadzor postopka, postopek 9
A2810	Nadzor	Nadzor postopka, postopek 10
A2811	Nadzor	Nadzor postopka, postopek 11
A2899	Nadzor	Skupna napaka nadzora postopka
A3015	Napaka dajalnika zavore	Skupna napaka tipala zaviranja
A3027	Napaka: stikalo sedeža	Stikalo sedeža se ne odpre – Vstanite z voznikovega sedeža in nato znova sedite nanj.
A3035	Napaka: zavorna tekočina	Gumb za zavorno tekočino

Koda	Prikazano na zaslonu	Opis/možna rešitev
A3143	Preverite tipalo višine dviga in odbojnik ⚠	Napaka merjenja tipala višine dviga
A3151	Natančnost hidravlike funkcije pomikanja ⚠	Če ni nameščenih priključkov, lahko to sporočilo prezrete. – Če je nameščen priključek, se obrnite na pooblaščen servisni center.
A3230	Napaka nadzora krmiljenja ⚠	Skupna napaka krmiljenja
A3340	Nadzor napajanja ⚠	Skupna napaka dodatne električne napeljave
A3345	Nadzor napajanja ⚠	Skupna napaka pogonskega sistema
A3346	Nadzor pogona ⚠	Skupna napaka prenosnika moči
A3347	Hidravlika	Če ni nameščenih priključkov, lahko to sporočilo prezrete. – Če je nameščen priključek, se obrnite na pooblaščen servisni center.
A5090	Previsoka temp. pogona	Skupna napaka previsoke temperature pogona – Izklopite viličar in počakajte, da se ohladi.
A5091	Previsoka temp. hidravli. pogona	Skupna napaka previsoke temperature hidravličnega pogona – Izklopite viličar in počakajte, da se ohladi.
A5632	Preverjanje nivoja motornega olja	Nivo motornega olja je previsok/prenizek. Hitrost vožnje se zmanjša. – Preverite nivo motornega olja in po potrebi motorno olje izpraznite ali dolijte.
A5986	Napaka: krmilna naprava ⚠	Splošna meritev toka akumulatorja
A6502	Previsoka temperatura parkirne zavore	Električna parkirna zavora zazna previsoko temperaturo
A6510	Napaka: parkirna zavora	Električna parkirna zavora zazna usodno napako
A6511	Napaka: parkirna zavora	Zavore ni mogoče sprostiti
A6512	Napaka: parkirna zavora	Zavore ni mogoče aktivirati
A6701	Napaka nadzora sist. asistenta ⚠	Skupna napaka sistemov pomoči
Brez	Napaka ⚠	Splošna napaka

Točenje goriva

Dizelsko gorivo – specifikacije

⚠ POZOR

V primeru uporabe neodobrenega goriva obstaja nevarnost poškodb sestavnih delov.

Uporabljajte samo odobrena goriva z naslednjimi specifikacijami.

Če uporabite neodobreno gorivo, skladnost z navedenimi vrednostmi emisij in življenjska doba motorja nista zagotovljeni. Ta viličar je opremljen z motorjem, ki izpolnjuje zahteve omejitev izpustov 5. stopnje, ki jih narekuje Uredba (EU) 2016/1628. Naknadna obdelava izpušnih plinov (filter za trde delce) je na voljo kot različica opreme.

Viličar je dovoljeno uporabljati samo z dizelskimi gorivi brez žvepla. Dizelska goriva morajo biti v skladu z naslednjimi nacionalnimi standardi:

- EN 590
- ASTM D 975, razred 2-D S15
- ASTM D 975, razred 1-D S15
- Goriva za necestno mehanizacijo (lahka kurilna olja) v skladu s standardom EN 590
- JIS K2204:2007
- ISO12156-1
- GB252:2015
- GB19147:2013
- IS1460 2005
- ANP69/2014
- GOST R32511-2013
- HVO/GTL (EN 15940)

Če ni na voljo nobeno od odobrenih dizelskih goriv, vam lahko pooblaščeni servisni center posreduje informacije o minimalnih zahtevah za goriva. Lastnik mora preveriti, ali je uporabljeno gorivo v skladu z nacionalnimi predpisi.

Naslednja goriva niso dovoljena:

- Primesi petroleja, kerozina in tekočinskih dodatkov
- Destilirana goriva za pomorske motorje
- Reaktivna goriva
- Ameriška goriva v skladu s standardom ASTM D 975 1-D S500 ali ASTM D 975 2-D S500

- Biodizelska goriva*
- Popolnoma sintetična dizelska goriva*

– Po potrebi se obrnite na pooblaščeni servisni center.

* Če ta goriva niso v skladu s standardom EN 15940.

NAPOTEK

Dizelsko gorivo ne sme vsebovati nečistoč in delcev. Lastnik mora redno čistiti posode, tako da v njih ni usedlin.

Upoštevajte naslednje mejne vrednosti, ki so določene s standardom EN 590:

Parameter	Enota	Vrednost
Cetansko število[1)]	-	Najm. 51
Gostota pri 15 °C	kg/m^3	820...845
Vsebnost žvepla	mg/kg	Najv. 10
[1)] Uporaba dizelskih goriv z nižjim cetanskim številom lahko povzroči pojav belega dima in odpoved motorja. Pozimi je priporočena uporaba dizelskih goriv z višjim cetanskim številom.		

Vsebnost žvepla v dizelskem gorivu

POZOR

Nezadostno mazanje lahko poškoduje motor.

– Uporabljajte samo dizelska goriva brez žvepla v skladu s specifikacijami proizvajalca.

Nezadostna mazalna zmogljivost dizelskih goriv z žveplom > 500 mg/kg lahko povzroči hude težave zaradi obrabe, še posebej pri sistemih vbrizgavanja z enojnim vodom. Pri dizelskih gorivih brez žvepla v skladu s standardoma EN 590 in ASTM D 975 zadostno mazalno zmogljivost zagotavljajo ustrezni dodatki, ki so gorivu dodani med rafiniranjem.

Pri gorivih z vsebnostjo žvepla > 0,5 % (m/m) je interval menjave olja krajši in teh ne smete uporabljati v motorjih s sistemom filtra za trde delce. Prav tako ni dovoljena uporaba goriv z vsebnostjo žvepla > 1,0 % (m/m), saj

ta povzročajo visoko korozivnost in znatno zmanjšujejo življenjsko dobo motorja.

Delovanje v zimskih razmerah z dizelskim gorivom

⚠ POZOR

Če dodate bencin, lahko to povzroči okvare sistema vbrizgavanja goriva.

– Ne dodajajte bencina.
– Ne dodajajte petroleja, kerozina in tekočinskih dodatkov.
– Po potrebi se obrnite na pooblaščeni servisni center.

Pozimi veljajo posebne zahteve glede učinkovitosti goriva pri nizkih temperaturah. Na tržišču so na voljo dizelska goriva, ki jih lahko uporabljate pri temperaturah do -44 °C. Zato ni treba dolivati dodatkov za izboljšanje tekočega stanja. Če dodate bencin, se lahko v sistemu za gorivo pojavijo vlažni žepi (kavitacija). Pojav vlažnih žepov negativno vpliva na delovanje sistema vbrizgavanja goriva, v primeru dolgotrajne uporabe pa lahko poškoduje sestavne dele.

Goriva za necestno mehanizacijo

NAPOTEK

V nekaterih evropskih državah so goriva za necestno mehanizacijo opredeljena z enakimi značilnostmi kot lahka kurilna olja. V različnih državah je dovoljena uporaba različnih goriv. Če so izpolnjene vse zahteve standarda EN 590, je za motor dovoljeno uporabljati lahka kurilna olja in goriva za necestno mehanizacijo.

- *Uporabljajte samo dizelska goriva brez žvepla v skladu s specifikacijami proizvajalca.*
- *Lastnik mora preveriti, ali je uporabljeno gorivo v skladu z nacionalnimi predpisi.*

Dolivanje dizelskega goriva

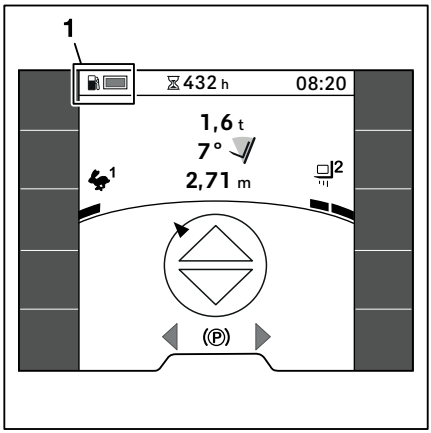

POZOR

Če se posoda za gorivo izprazni, lahko sistem vbrizgavanja vsesa zračne mehurčke. Ti zračni mehurčki lahko povzročijo okvare sistema vbrizgavanja goriva.

– Pazite, da se posoda za gorivo ne izprazni.

Na zaslonu z upravljalno enoto je prikazan nivo napolnjenosti goriva (1).

NEVARNOST

Med točenjem dizelskega goriva obstaja nevarnost požara!

– Pred točenjem goriva zaustavite motor.
– Med točenjem goriva sta kajenje in uporaba odprtega ognja strogo prepovedana!
– Upoštevajte zakonske predpise za rokovanje z dizelskim gorivom.
– Upoštevajte varnostne predpise za rokovanje z dizelskimi olji. Oglejte si poglavje "Dizelsko gorivo".

POZOR

Možna je poškodba motorja.

Uporaba goriv, ki jih ni odobrilo podjetje STILL, lahko poškoduje motor in njegove sestavne dele.

Za viličar je dovoljeno uporabljati samo goriva, ki jih je odobrilo podjetje STILL.

– Uporabljajte samo olja, ki jih je odobrilo podjetje STILL.
– Pri nizkih temperaturah uporabite zimsko dizelsko gorivo.
– **Ne** uporabljajte dodatkov za goriva za pospeševanje zgorevanja saj.
– **Ne** uporabljajte pomoči pri zagonu, kot je "Startpilot" in podobno.
– Glejte prejšnji razdelek, "Dizelsko gorivo – specifikacije".

– Odprite navojni pokrovček (2) na posodi za gorivo.

– Dolijte čisto dizelsko gorivo. Za maksimalno ▷ količino polnjenja glejte "preglednico s podatki o vzdrževanju".

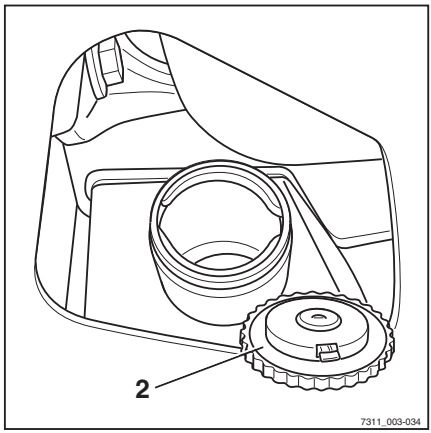

Čiščenje

Čiščenje viličarja

⚠ OPOZORILO

Obstaja nevarnost telesne poškodbe pri padcu z viličarja.

Med vzpenjanjem na viličar obstaja nevarnost, da se zataknete ali zdrsnete in padete. Da bi dosegli višje točke na viličarju, uporabite primerno opremo.

– Za vzpenjanje na viličar uporabljajte samo temu namenjene stopnice.

– Za doseganje nedostopnih mest uporabite opremo, kot so lestve ali ploščadi.

⚠ OPOZORILO

Zaradi vnetljivih čistilnih sredstev obstaja nevarnost požara.

Vroči sestavni deli lahko vnamejo čistilna sredstva.

– Ne uporabljajte vnetljivih čistilnih sredstev.

⚠ POZOR

Zaradi vnetljivih sredstev obstaja nevarnost požara.

Vroči sestavni deli, npr. pogonska enota, lahko povzročijo vnetje usedlin in trdnih snovi.

– Odstranite usedline in trdne snovi.

⚠ POZOR

Če v električni sistem prodre voda, obstaja nevarnost kratkega stika.

Motor mora biti med čiščenjem izklopljen.

Za čiščenje predelov v bližini osrednjega električnega sistema ne uporabljajte vode. Namesto tega uporabljajte samo suho krpo ali čist stisnjeni zrak.

– Natančno sledite naslednjim korakom.

⚠ POZOR

Premočan curek vode ali prevroča voda ali para lahko poškoduje sestavne dele viličarja.

– Natančno sledite naslednjim korakom.

⚠ POZOR

Agresivna čistilna sredstva lahko poškodujejo površino sestavnih delov.

Agresivna čistilna sredstva, ki niso namenjena za plastiko, lahko plastične dele razžrejo ali jih naredijo krhke. Zaslon z upravljalno enoto lahko postane moten.

– Natančno sledite naslednjim korakom.

– Viličar varno parkirajte.
– Izklopite stikalo na ključ.
– Elektromotorjev in drugih električnih sestavnih delov ter njihovih pokrovov ne škropite neposredno z vodo.
– Uporabljajte samo visokotlačne čistilnike z največjo izhodno močjo 60 barov in temperaturo 85 °C.
– Pri čiščenju z visokotlačnim čistilnikom držite šobo na razdalji vsaj 1 m od predmeta, ki ga čistite.
– Curka visokotlačnega čistilnika ne usmerite neposredno v nalepke in oznake.
– Odstranite vse usedline in tujke v bližini sestavnih delov z visoko temperaturo.
– Za čiščenje uporabljajte samo nevnetljive tekočine.
– Upoštevajte navodila proizvajalca za delo s čistilnimi sredstvi.
– Plastične dele čistite samo s čistilnimi sredstvi za plastiko.
– Upoštevajte navodila proizvajalca za delo s čistilnimi sredstvi.
– Zunanjost viličarja očistite z vodo in s čistilnimi sredstvi, topljivimi v vodi. Priporočeno je čiščenje z vodnim curkom, gobo ali krpo.
– Očistite vse dostopne predele.
– Pred mazanjem očistite odprtine za polnjenje olja in njihovo okolico ter mazalke.

Čiščenje električnega sistema

POZOR

Čiščenje delov električnega sistema z vodo lahko poškoduje električni sistem.

- Čiščenje delov električnega sistema z vodo je prepovedano.
- Uporabljajte suha čistila v skladu z navodili proizvajalca.
- Ne odstranjujte pokrovov itd.

POZOR

Obstaja nevarnost poškodb sestavnih delov zaradi uporabe stisnjenega zraka.

- Pri čiščenju sestavnih delov s stisnjenim zrakom je zrak lahko pod tlakom največ 0,15 bara.

S tem se prepreči, da bi tekočine ali majhni trdni delci na silo vstopili v reže in odprtine sestavnih delov in jih poškodovali.

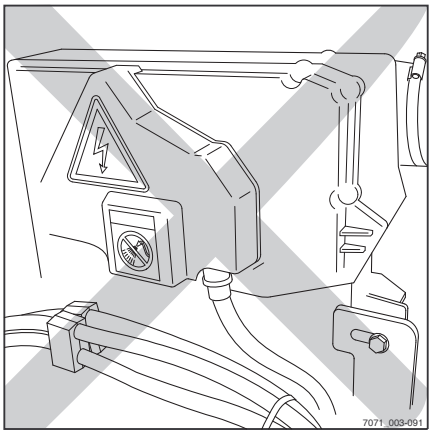

- Dele električnega sistema očistite z nekovinsko ščetko in prah spihajte z nizkotlačnim stisnjenim zrakom.

Čiščenje varnostnih verig

OPOZORILO

Nevarnost nesreč!

Varnostne verige so varnostni elementi.

Uporaba hladnih/kemičnih čistil, jedkih tekočin ali tekočin, ki vsebujejo kisline ali klor, je prepovedana, ker lahko verige poškoduje!

- Upoštevajte navodila proizvajalca za delo s čistili.

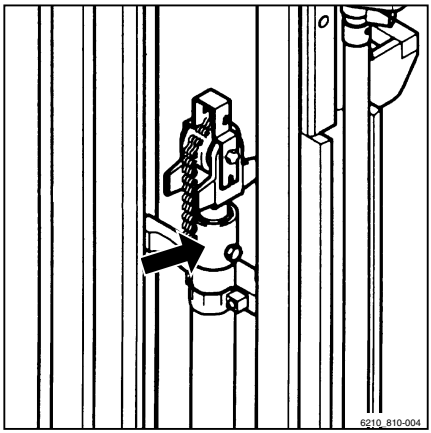

- Pod dvižni nosilec postavite zbirno posodo.
- Očistite s parafinskimi derivati, kot je bencin.
- Če uporabljate parni čistilnik, ne uporabljajte dodatnih čistil.
- Takoj po čiščenju s stisnjenim zrakom odstranite vodo s členov verige. Med tem postopkom verigo večkrat obrnite.
- Takoj po sušenju verige to popršite z razpršilom za verige. Med tem postopkom verigo večkrat obrnite.

Za specifikacije razpršila za verige si oglejte poglavje "Preglednica s podatki za vzdrževanje".

NAPOTEK, KI ZADEVA OKOLJE

Tekočino, ki se je razlila ali ste jo zbrali v zbirno posodo, zavrzite na okolju prijazen način. Upoštevajte zakonske predpise.

Čiščenje stekel

Vsa stekla, na primer okna kabine (različica), morajo vedno biti čista in nepoledenela. To je edini način zagotavljanja dobre vidljivosti.

POZOR

Ne poškodujte grelnika zadnjega stekla (znotraj).

– Pri čiščenju zadnjega stekla bodite zelo previdni in ne uporabljajte pripomočkov z ostrimi robovi.

– Stekla očistite z običajnim čistilom za steklo.

Po čiščenju

▷

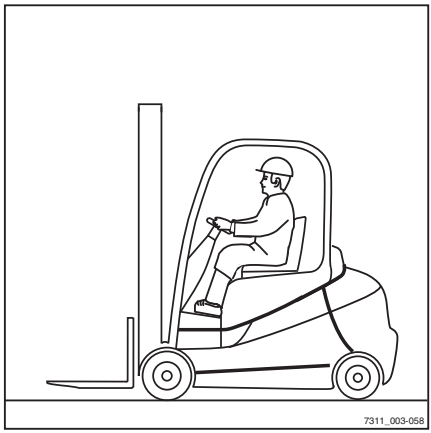

– Viličar dobro posušite (npr. s stisnjenim zrakom).

– Sedite na voznikov sedež in viličar zaženite v skladu s predpisi.

POZOR

Nevarnost kratkega stika!

– Če je v motor, kljub preprečevalnim ukrepom, prišla vlaga, morate viličar najprej posušiti s stisnjenim zrakom.

– Viličar morate nato zagnati, da preprečite morebitno rjavenje.

Ravnanje v sili

Postopek v primeru prevrnitve viličarja

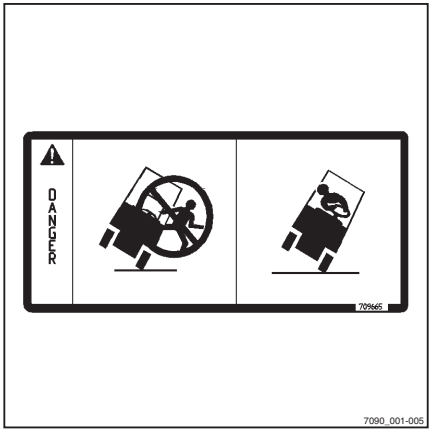

NEVARNOST

Če se viličar prevrne, lahko voznik pade iz njega in zdrsne podenj, kar je smrtno nevarno. Obstaja smrtna nevarnost.

Neupoštevanje omejitev, navedenih v navodilih za uporabo, npr. vožnja na izredno strmih klancih ali z neprilagojeno hitrostjo v ovinkih, lahko povzroči, da se viličar prevrne. Če se viličar začne prevračati, v nobenem primeru ne zapuščajte viličarja. S tem bi povečali nevarnost, da vas zadane viličar.

– Ne odpenjajte varnostnega pasu.
– Ne skakajte iz viličarja.
– Če se viličar prevrne, ravnajte v skladu z navodili.

Ravnanje v primeru prevrnitve viličarja:

– Z rokami se držite volana.
– S stopali se oprite na mesto za stopala.
– Sklonite se nad volan.
– Obrnite se v nasprotni smeri prevrnitve.

Kladivo za uporabo v sili

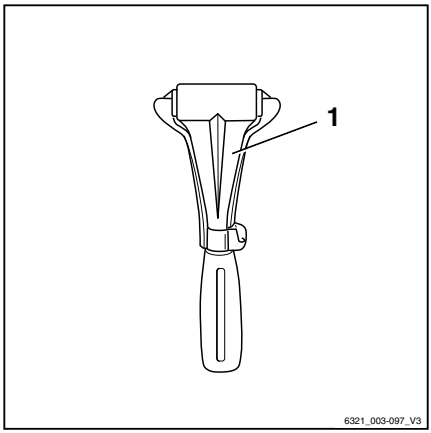

Kladivo za uporabo v sili je namenjeno reševanju voznika, ki je v nevarnosti v zaprti kabini, npr. če se viličar prevrne in ni mogoče odpreti vrat.

Enojno varnostno steklo je mogoče dokaj zlahka razbiti s kladivom za uporabo v sili, tako da se lahko voznik reši – ali ga je mogoče rešiti – z nevarnega območja.

Uporaba kladiva za uporabo v sili

OPOZORILO

Pri razbitju stekla obstaja nevarnost poškodb s koščki stekla.

Ko se steklo kabine razbije, lahko koščki stekla odletijo v obraz in porežejo kožo in oči. Preden razbijete steklo, obrnite obraz vstran in ga zaščitite z upognjeno prosto roko.

– Med razbijanjem stekla imejte zaščiten obraz.

– Izvlecite kladivo za uporabo v sili iz držala poleg kljuke.
– Z eno ali obema kovinskima konicama na glavi kladiva za uporabo v sili močno udarjajte v steklo, dokler ga ne razbijete.

Spuščanje v sili

Če pride do okvare hidravličnega krmilnika med tem, ko je tovor dvignjen, lahko izvedete postopek zasilnega spusta. Zato je na bloku ventilov nameščen vijak za zasilni spust, zasnovan v ta namen.

⚠ NEVARNOST

Obstaja smrtna nevarnost zaradi padca tovora ali spuščanja delov viličarja!

– Ne hodite pod dvignjenim tovorom.
– Sledite spodaj opisanim korakom.

– Odstranite pokrov (1) na desni strani pokrova prostora za stopala, blizu stopalke za plin. ▷

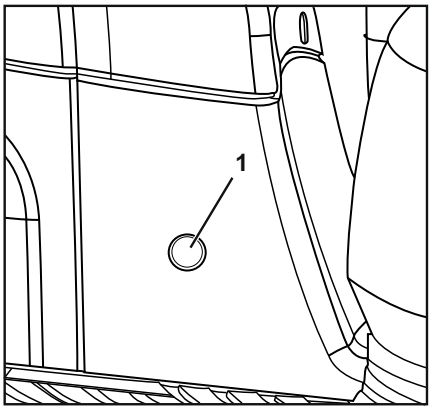

– Šestkotni nasadni ključ (2) odstranite iz predala na desni strani poleg voznikovega sedeža. ▷

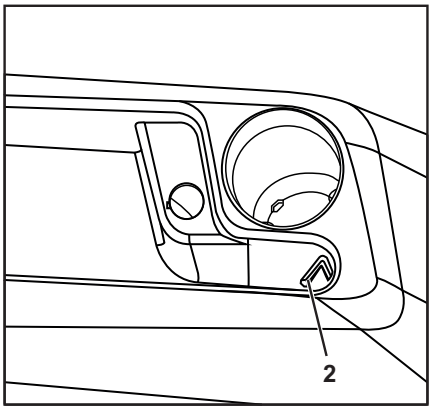

– S šestkotnim nasadnim ključem zavrtite vijak za zasilni spust (3) za največ 1,5 obrata, da se sprosti. ▷

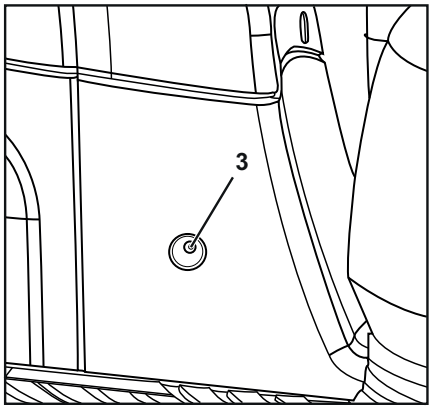

⚠ OPOZORILO

Tovor se spusti.

Hitrost spuščanja upravljate z odvijanjem vijaka za zasilni spust.

– Upoštevajte spodnje.

Velja naslednje:

- Zatezni moment:
  najv. 2,5 Nm
- Rahlo odvitje vijaka zasilni spust:
  Tovor se počasi spusti
- Nadaljnje odvitje vijaka zasilni spust:
  Tovor se hitro spusti

Ko se spusti:

– Znova privijte vijak za zasilni spust.

– Šestkotni nasadni ključ znova shranite v držalo v predalu.

– Znova namestite pokrov.

⚠ NEVARNOST

Če je med delovanjem viličarja hidravlični krmilnik blokiran, je večja možnost, da se zgodi nesreča.

– Po zasilnem spustu odpravite napako.

– Obvestite pooblaščeni servisni center.

Uporaba električne parkirne zavore v sili

NEVARNOST

Obstaja nevarnost smrtne poškodbe, če vas povozi premikajoči se viličar!

Uporabo parkirne zavore v sili je mogoče inicializirati samo, ko so vilice spuščene in je viličar izklopljen.

Ob sprostitvi parkirne zavore se viličar lahko začne premikati.

– Uporabite zagozde, da preprečite premikanje viličarja.

– Vilice spustite na tla.

– Izklopite stikalo na ključ.

Električno parkirno zavoro lahko sprostite in aktivirate prek mehanizma za aktiviranje v sili.

Upravljanje električne parkirne zavore v sili je potrebno v naslednjih pogojih:

- Parkirna zavora ne deluje brezhibno.
- Parkirna zavora nima napajanja, če na primer izpraznite ali odstranite akumulator zaganjalnika

NAPOTEK

Če parkirno zavoro sprostite z mehanizmom za aktiviranje v sili, je viličar mogoče voziti pri nizki hitrosti.

- *Viličar je mogoče nato premakniti iz nevarne situacije ali na kraj popravila.*
- *Vožnja z okvarjeno parkirno zavoro zahteva še posebno pozornost voznika.*

– Dvignite pokrov (1) in ga zložite navzgor. ▷

Sprostite parkirno zavoro ←Ⓟ→

⚠ POZOR

Če s pretirano silo povlečete mehanizem za aktiviranje v sili, pride do nevarnosti poškodb sestavnih delov.

– Mehanizma za aktiviranje v sili ne izpostavljajte sili, večji od 50 N.
– Če mehanizma za aktiviranje v sili ne morete premakniti, pritisnite zavorno stopalko.

– Za sprostitev mehanizma do konca pritisnite zavorno stopalko in jo zadržite.
– Odstranite mehanizem za aktiviranje v sili (2) in ga zadržite.
– Sprostite zavorno stopalko. Spustite mehanizem za aktiviranje v sili (2).

Ko sta vidna dva utora (glejte puščico), se parkirna zavora sprosti.

Aktivirajte parkirno zavoro →Ⓟ←

– Do konca pritisnite zavorno stopalko.

Mehanizem za aktiviranje v sili (2) se vrne v začetni položaj.

– Sprostite zavorno stopalko.

Ko je viden samo en utor (glejte puščico), se parkirna zavora aktivira.

– Če stanja parkirne zavore ne morete zanesljivo določiti iz položaja mehanizma za aktiviranje v sili, viličar zavarujte z zagozdami.

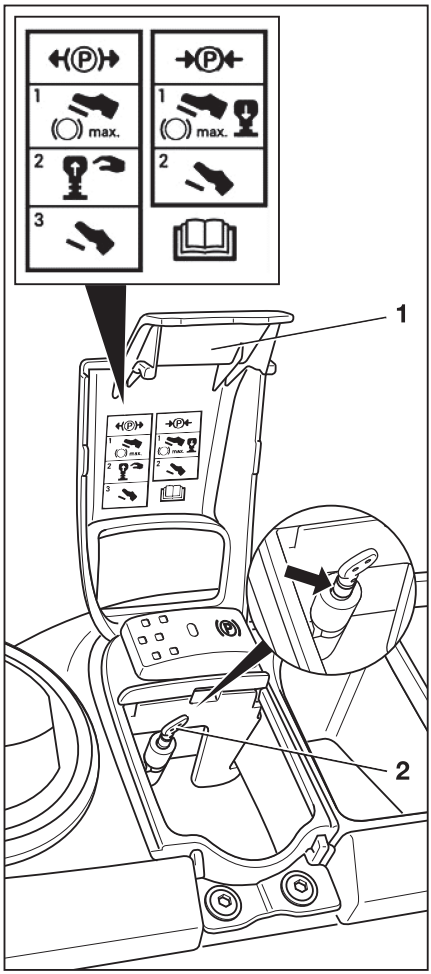

Odklop akumulatorja

Za hiter odklop akumulatorja v primeru nevarnosti (npr. goreč kabel ali okvara električnega sistema) je negativni pol akumulatorja opremljen z zaponko za hiter odklop s pola akumulatorja.

Za hiter odklop akumulatorja sledite naslednjemu postopku:

– Odvijte prižemna vijaka (1) na levi in desni stani zadnjega pokrova in pokrov (2) nagnite nazaj.

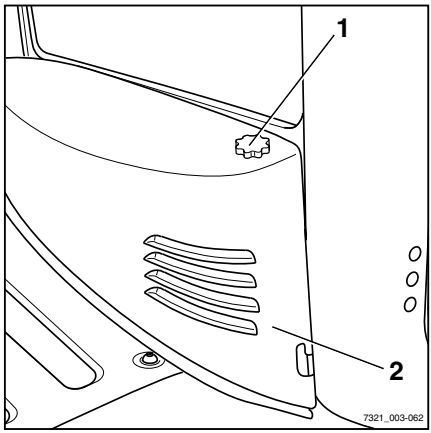

– Zaponko na negativnem polu akumulatorja povlecite navzgor.

– Zaponko z negativnega pola akumulatorja dvignite in jo položite na stran.

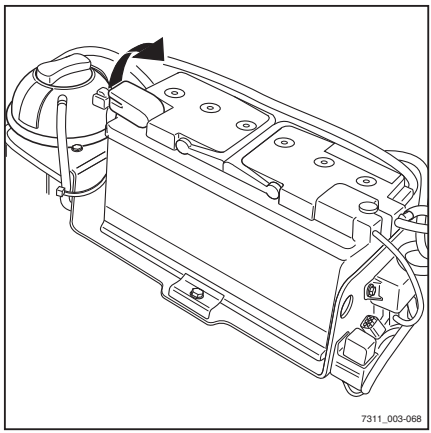

Vžig z zunanjim izvorom energije ▷

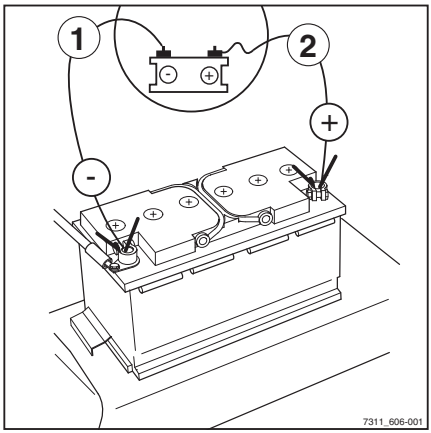

NAPOTEK

Na voljo mora biti vir napajanja z 12 V (npr. drug istovrsten viličar).

⚠ OPOZORILO

Pri nepravilnem zaporedju priklapljanja in odklapljanja pomožnih kablov za zagon motorja obstaja nevarnost kratkega stika!

Če na negativna pola akumulatorja priklopite negativni kabel, sta telesi prevodno povezani. Če pride pozitivni kabel v stik s katerim od dveh teles med nadaljnjim priključevanjem, lahko pride do kratkega stika.

– Pomožna kabla za zagon motorja obvezno priklopite in odklopite v pravilnem zaporedju.

– Odstranite zadnji pokrov. Oglejte si "Odstranitev in namestitev zadnjega pokrova".

– Motor napajalnega viličarja naj teče.

Priključitev pomožnih kablov za zagon motorja:

– Priključite pozitivni kabel (2) na pozitivni pol izpraznjenega akumulatorja.

– Priključite pozitivni kabel na pozitivni pol napajalnega akumulatorja.

– Priključite negativni kabel (1) na negativni pol napajalnega akumulatorja.

– Priključite negativni kabel na negativni pol izpraznjenega akumulatorja.

⚠ POZOR

Tresljaji, ki nastanejo ob zagonu motorja, lahko povzročijo, da se pomožna kabla za zagon motorja snameta. Nevarnost kratkega stika!

– Pred zagonom motorja se prepričajte, da sta pomožna kabla za zagon motorja pravilno priklopljena.

– Zaženite motor.

Izključitev pomožnih kablov za zagon motorja:

– Izključite negativni kabel (1) z negativnega pola izpraznjenega akumulatorja.
– Izključite negativni kabel z negativnega pola napajalnega akumulatorja.
– Izključite pozitivni kabel (2) s pozitivnega pola izpraznjenega akumulatorja.
– Izključite pozitivni kabel s pozitivnega pola napajalnega akumulatorja.

NAPOTEK

Motor naj še naprej deluje, saj akumulator še ni dovolj napolnjen.

– Zamenjajte pokrov zadaj.

Vleka

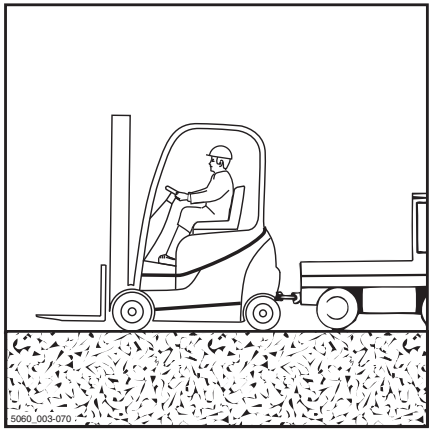

NEVARNOST

Obstaja nevarnost nesreče zaradi okvare zavornega sistema vlečnega vozila.

Če zavorni sistem vlečnega vozila ni ustrezne velikosti, vozila ni mogoče varno zavirati ali pa lahko odpovedo zavore. Vlečno vozilo mora biti zasnovano tako, da je zmožno sprejeti vlečno in zavorno silo vlečenega tovora brez zavor (dejanska skupna teža viličarja).

– Preverite vlečne in zavorne sile vlečnega vozila.

NEVARNOST

Če vlečno vozilo zavira, obstaja nevarnost, da bo viličar zapeljal v vlečno vozilo.

Če pri vleki za prenos moči v obe smeri ni uporabljen vlečni drog, lahko viličar zapelje v vlečno vozilo, ko to zavira. Iz varnostnih razlogov uporabljajte preskušen vlečni drog.

– Uporabljajte samo preskušen vlečni drog.

POZOR

Če pogon viličarja med pogonskim motorjem in pogonsko osjo ni prekinjeno, se pogon lahko poškoduje.

– Stikalo smerokazov nastavite v nevtralni položaj.

⚠ NEVARNOST

Med manevriranjem obstaja na območju med viličarjem in vlečnim vozilom nevarnost smrtne poškodbe.

Voznika vlečnega vozila in mehanika, ki pritrjuje vlečni drog, opozorite na nevarnosti. Pri namestitvi vlečnega droga naj vam vedno pomaga spremljevalna oseba, ki vodi manevre vlečnega vozila.

– Manevrirajte pod nadzorom spremljevalca.

⚠ POZOR

Krmiljenje je oteženo. Če hidravlika ne deluje, je servovolan onemogočen.

– Izberite nizko hitrost vleke, da boste lahko vedno učinkovito zavirali in upravljali viličar in vlečno vozilo.

⚠ POZOR

Če se viličarja med vleko ne krmili, lahko nenadzorovano spremeni smer.

– Viličar mora med vleko tudi krmiliti voznik.
– Voznik mora pred vleko viličarja sesti na voznikov sedež in se pripeti z varnostnim pasom.
– Po možnosti aktivirajte varovalne sisteme, ki so na voljo.

– Odložite tovor in spustite roglja vilic blizu tal.
– Nastavite stikalo za smer vožnje v nevtralni položaj.
– Aktivirajte parkirno zavoro.
– Izklopite stikalo na ključ.
– Preverite vlečne in zavorne sile vlečnega vozila.
– S spremljevalcem premaknite vlečno vozilo do viličarja.
– Vlečni drog pritrdite na vlečno kljuko vlečnega vozila in viličar.
– Sedite na voznikov sedež v viličarju, ki ga boste vlekli, in si pripnite varnostni pas.
– Po možnosti aktivirajte varovalne sisteme, ki so na voljo.
– Sprostite parkirno zavoro.
– Izberite nizko hitrost vleke.

– Viličar vlecite.

– Po vleki viličar zavarujte pred premikanjem (npr. z aktiviranjem parkirne zavore ali z zagozdami).

– Odstranite vlečni drog.

Vožnja v sili s pomočjo stikala za smer vožnje/ročico za izbiro smeri vožnje

Če je viličar opremljen z dvema neodvisnima krmilnima elementoma za smer vožnje in ena od teh krmilnih naprav odpove, lahko območje nevarnosti zapustite vozite v zasilnem načinu s pomočjo krmilne naprave.

Ker je premikanje viličarja omejeno, obstaja nevarnost nesreče.

To so morebitni krmilni elementi za smer vožnje:

- Stikalo za smer vožnje na krmilni napravi za hidravlične funkcije
- Ročica za izbiro smeri vožnje na izbirniku smeri vožnje in modulu smernikov (različica)

To upravljanje v sili je mogoče v naslednjih primerih:

- Ko odpove stikalo za smer vožnje na krmilni napravi za hidravlične funkcije.

  Prikaže se sporočilo `Premik v sili prek ročice za smer vožnje` ⚠.
- Ročica za izbiro smeri vožnje na izbirniku smeri vožnje in modulu smernikov (različica) je odpovedala.

  Prikaže se sporočilo `Premik v sili prek stikala za smer vožnje` ⚠.
- Temperatura zaslona z upravljalno enoto je prenizka.

  To stanje je prikazano na zaslonu na naslednji način:

  STILL ❄
- Zaslon z upravljalno enoto je odpovedal.

Za vožnjo v sili sledite tem navodilom:

– Sedite na voznikov sedež.

– Pripnite si varnostni pas.

Ravnanje v sili

- Sprostite parkirno zavoro.
- Potisnite stikalo za smer vožnje/ročico za izbiro smeri vožnje v želeno smer vožnje.
- Pritisnite stopalko za plin.
- Viličar zapeljite na varno območje in ga varno parkirajte.
- Če se napaka pogosto pojavlja, obvestite pooblaščeni servisni center.

Prevoz viličarja

Prevoz

⚠ POZOR

Obstaja nevarnost poškodbe materiala zaradi preobremenitve.

Če viličar zapeljete na transportno vozilo, mora biti nosilnost transportnega vozila, ramp in mostov za natovarjanje večja od dejanske skupne teže viličarja. Sestavni deli se lahko zaradi preobremenitve trajno deformirajo ali poškodujejo.

– Ugotovite dejansko skupno težo viličarja.

– Viličar naložite samo, če je nosilnost tovornega vozila, ramp in mostov za natovarjanje večja od dejanske skupne teže viličarja.

Ugotavljanje dejanske skupne teže ▷

– Varno parkirajte viličar.

– Ugotovite težo posameznih enot tako, da preberete ploščico na viličarju in po potrebi ploščico na priključku (različica).

– Sešteje ugotovljene teže enot, da dobite dejansko skupno težo viličarja:

Neto teža (1)

\+ Dodatna teža (različica) (2)

\+ Neto teža priključka (različica)

\+ 100 kg (največja dovoljena teža voznika)

= Dejanska skupna teža

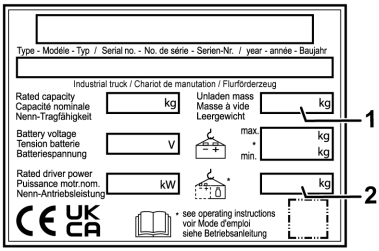

x12520052

⚠ NEVARNOST

Obstaja nevarnost nesreče, ker se viličar lahko zaleti.

Zaradi krmiljenja lahko zadnji del viličarja zapelje proti robu mosta za natovarjanje in nato z njega. Zaradi tega se lahko viličar zaleti.

– Preden zapeljete čez most za natovarjanje, se prepričajte, da je ta ustrezno pritrjen in zavarovan.

– Prepričajte se, da je transportno vozilo, na katerega želite zapeljati viličar, ustrezno zavarovano pred premikanjem.

– Upoštevajte varnostno razdaljo od robov, mostov za natovarjanje, ramp, delovnih ploščadi itd.

– Počasi in previdno zapeljite na transportno vozilo.

Zagozdenje koles

▷

– Vsako od sprednjih in zadnjih koles zavarujte z dvema zagozdama, da preprečite drsenje ali premikanje viličarja.

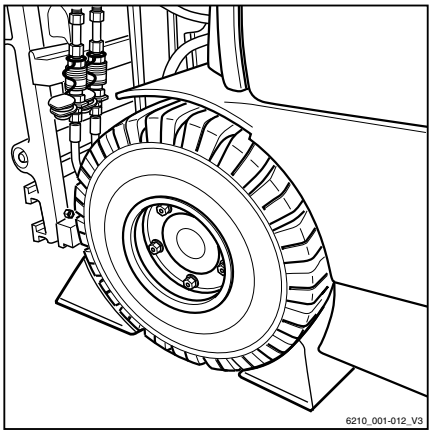

Privez

⚠ POZOR

Lahko se zgodi, da se trakovi za privez drgnejo ob ležišče in tako pride do obrabe.

– Med trakove za privez in ležišče vstavite nedrseči material, npr. gumijasto prekrivalo ali peno.

▷

– Pričvrstite trak za privez (1) na obe strani viličarja.

– Viličar privežite pri zadnjem delu.

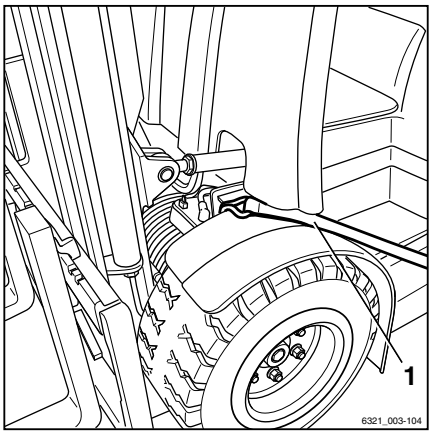

– Trak za privez (1) pričvrstite na spojni zatič (2) ali pa ga napeljite okoli tega zatiča.

– Viličar privežite na obeh straneh.

⚠ NEVARNOST

Če trakovi za privez zdrsnejo, lahko zdrsne tudi viličar.

Viličar mora biti varno privezan, da se med prevozom ne premika.

– Preverite, da so trakovi za privez trdno nameščeni in da blazinice ne morejo zdrsniti.

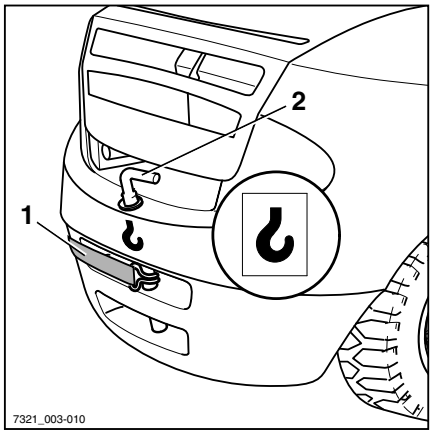

Dviganje z žerjavom

Nalaganje z žerjavom se uporablja samo za prevoz celotnega viličarja, vključno z dvižnim nosilcem, pri pripravi za uporabo. To smejo izvesti samo na pooblaščenem servisnem centru, in sicer z jermeni, ki so izrecno dobavljeni in odobreni za ta namen.

Prenehanje uporabe

Zaustavitev in skladiščenje viličarja

⚠ POZOR

Nevarnost poškodb sestavnih delov zaradi nepravilnega shranjevanja!

Če je viličar nepravilno skladiščen ali zaustavljen več kot dva meseca, obstaja nevarnost rjavenja. Če je viličar dlje časa parkiran pri temperaturi okolja pod –10 °C, se akumulator ohladi. Elektroliti lahko zmrznejo in poškodujejo akumulator.

– Pred zaustavitvijo izvedite naslednje ukrepe.

⚠ POZOR

Pri neprekinjenem nalaganju tovora na eno stran obstaja nevarnost deformacije pnevmatik.

Na pooblaščenem servisnem centru naj dvignejo viličar tako, da bodo vsa kolesa nad tlemi. Tako preprečite trajno deformacijo pnevmatik.

⚠ POZOR

Obstaja nevarnost rjavenja zaradi kondenzacije na viličarju.

Številne plastične folije in sintetični materiali so vodotesni. Skozi taka pregrinjala kondenz na viličarju ne more izhlapeti.

– Odsvetujemo uporabo plastične folije, ker lahko povzroči nastanek kondenza.

NAPOTEK

Uskladiščite samo popolnoma napolnjene akumulatorje.

Ukrepi pred prenehanjem uporabe

– Viličar uskladiščite v suhem, čistem, dobro prezračevanem in ne poledenelem okolju.

– Temeljito očistite viličar. Oglejte si poglavje "Čiščenje".

– Nosilec vilic nekajkrat do konca dvignite.

– Dvižni nosilec nekajkrat nagnite naprej in nazaj ter večkrat premaknite tudi dodatno opremo, če je nameščena.

- Za sprostitev varnostnih verig spustite vilice na ustrezno podporno površino, npr. paleto.
- Preverite nivo hidravličnega olja in po potrebi dolijte olje.
- Vse proste premične dele podmažite z oljem ali mazivom.
- Viličarja podmažite.
- Podmažite spoje in krmilne elemente.
- Napolnite rezervoar za gorivo.
- Odstranite akumulator ter ga shranite na toplem in suhem mestu.
- Redno preverjajte stanje akumulatorja in akumulator po potrebi napolnite.
- Vse izpostavljene električne kontakte poškropite s kontaktnim sprejem.
- Motor ohranite v skladu z navodili proizvajalca.
- Viličar pokrijte z materiali, ki prepuščajo vlago, kot je bombaž, da ga zaščitite pred prahom.
- Če viličarja ne boste uporabljali še dlje časa, se za nasvete o dodatnih ukrepih obrnite na pooblaščeni servisni center.

Uporaba po skladiščenju ali prenehanju uporabe

Če viličarja niste uporabljali več kot šest mesecev, ga pred ponovno uporabo dobro preglejte. Kot pri letnem varnostnem pregledu mora tudi ta pregled vključevati vse varnostne vidike viličarja.

- Viličar temeljito očistite.
- Podmažite zgibe in sprožilnike.
- Preverite stanje akumulatorja ter nivo in gostoto kisline. Po potrebi napolnite.
- Motor obnovite v normalno stanje v skladu z navodili proizvajalca motorja.
- Preverite, ali je v motornem olju kondenzirana voda. Hidravlično olje po potrebi zamenjajte.

– Preverite, ali je v hidravličnem olju kondenzirana voda. Hidravlično olje po potrebi zamenjajte.
– Zamenjajte zavorno olje.
– Pooblaščen servisni center naj izvede vse preglede in opravila, ki so bili izvedeni pred prvo uporabo.
– Izvedite dejavnosti, navedene v razdelku "Vizualni pregledi in preverjanje delovanja".

Še posebej je treba preveriti te točke:

- Pogon
- Krmilnik
- Krmiljenje
- Zavore (delovna zavora, parkirna zavora)
- Dvižni sistem (tovorna oprema, varnostne verige, pritrditve)

NAPOTEK

Za dodatne informacije si oglejte priročnik za delavnice za viličar ali se obrnite na pooblaščeni servisni center.

5

Vzdrževanje

Varnostni predpisi glede vzdrževanja

Splošne informacije

⚠ NEVARNOST

Nevarnost smrtne zastrupitve!

Viličar z zagnanim motorjem je nevarno puščati v zaprtih prostorih. Motor porablja kisik, sprošča pa ogljikov dioksid, ogljikov monoksid in druge strupene pline. Obstaja nevarnost smrtne zastrupitve!

– Viličar uporabljajte samo na dobro prezračevanih območjih.

Za preprečevanje nesreč pri vzdrževalnih delih in popravilih upoštevajte vse potrebne varnostne ukrepe, npr.:

– Aktivirajte parkirno zavoro.
– Izklopite stikalo na ključ in ključ izvlecite.
– Preprečite neželeno premikanje in zagon vozila.
– Po potrebi naj vam viličar dvignejo v pooblaščenem servisnem centru.
– V pooblaščenem servisnem centru naj vam dvignjen nosilec vilic oz. iztegnjen dvižni nosilec zavarujejo pred nenamernim spuščanjem.
– Med dvižni nosilec in kabino vstavite leseno prečko ustrezne velikosti kot opornik in dvižni nosilec zavarujte pred nenamernim nagibanjem nazaj.
– Upoštevajte največjo višino dviga dvižnega nosilca in primerjajte dimenzije iz tehničnih podatkov z dimenzijami hale, v katero nameravate zapeljati viličar. Te korake je treba izvesti, da preprečite trčenje v strop hale in škodo, ki bi s tem nastala.

Dela na hidravlični opremi

Pred kakršnim koli delom na hidravličnem sistemu znižajte tlak v njem.

Dela na električni opremi

Na električni opremi viličarja je dela dovoljeno izvajati samo, ko ni pod napetostjo. Pregled

funkcij in prilagoditve na vklopljenem električnem sistemu sme opraviti samo usposobljeno in pooblaščeno osebje ob upoštevanju ustreznih ukrepov. Pred delom na električnih komponentah je treba sneti prstane in kovinske ogrlice.

Da preprečite poškodbe električnega sistema z elektronskimi komponentami, kot so elektronski regulator vožnje ali dvižna kontrola, morate komponente pred spajkanjem odstraniti z viličarja.

Dela na električnem sistemu (npr. priključitev radia, dodatnih luči itd.) so dovoljena samo z dovoljenjem pooblaščenega servisnega centra.

Dela na vžigalnem sistemu

Da preprečite telesne poškodbe in/ali poškodovanje vžigalnega sistema, upoštevajte naslednje:

- Vode vžigalnega sistema, vključno z visokonapetostnimi vodi in vodi merilnih naprav, priključite ali izključite samo, ko je kontakt izklopljen.
- Če bo motor deloval pri začetnem številu vrtljajev, vendar dejansko ne bo zagnan (npr. za preizkus kompresijskega tlaka), z vžigalne tuljave izključite priključni sklop.
- Hitri polnilnik za pomožni zagon motorja lahko uporabljate samo 1 minuto pri največ 16,5 volta.
- Motor lahko očistite samo, ko je vžig izklopljen.
- Pri električnem ali točkovnem varjenju akumulator popolnoma odklopite.
- Viličarje z dejansko ali morebitno napako na vžigalnem sistemu lahko vlečete samo, če je konektor izključen z vžigalne tuljave.

Varnostne naprave

Po vzdrževalnih delih ali popravilih je treba ponovno namestiti vse varnostne naprave in preveriti, ali je njihovo delovanje zanesljivo.

Nastavitve

Pri popravilih in menjavi hidravličnih in električnih komponent upoštevajte nastavitve naprave. Te so navedene v ustreznem razdelku.

Dviganje vozila

⚠ NEVARNOST

V primeru prevrnitve viličarja obstaja smrtna nevarnost!

Če viličar ni pravilno dvignjen, se lahko prevrne in pade. Samo dvigala, ki so navedena v priročniku za delavnice tega viličarja, so dovoljena in testirana glede potrebne varnosti in nosilnosti.

– Viličar sme dvigniti samo pooblaščeni servisni center.
– Viličar dvignite samo mestih, ki so določena v priročniku za delavnico.

Vozilo je treba dvigniti pri različnih vzdrževalnih delih. Pooblaščeni servisni center mora biti o tem obveščen. Varno delo z viličarjem in ustreznimi dvigali je opisano v viličarjevem priročniku za delavnice.

Dela na sprednjem delu viličarja

⚠ NEVARNOST

Obstaja nevarnost nesreč.

Pri dvignjenem dvižnem nosilcu ali nosilcu vilic ni dovoljeno izvajati del na dvižnem nosilcu ali na sprednjem delu viličarja, če ne izvedete naslednjih varnostnih ukrepov.

– Za zavarovanje uporabite samo verige z ustrezno nosilnostjo.
– Obrnite se na pooblaščeni servisni center.

⚠ POZOR

Nevarnost poškodovanja stropa!

– Zabeležite najvišjo dvižno višino dvižnega nosilca.

Zavarovanje dvižnega nosilca pred nagibanjem nazaj

Potrebna je zagozda iz masivnega lesa premera 120 x 120 mm. Dolžina zagozde mora približno ustrezati širini nosilca vilic (b3). Da bi

se izognili poškodbam zaradi udarcev, zagozda ne sme segati mimo zunanjega roba viličarja. Priporočena je dolžina, ki ustreza skupni širini viličarja (b1).

– Meri (b1) in (b3) sta navedeni na ustreznem podatkovnem seznamu VDI.

– Zagozdo (1) zataknite med zaščitno strukturo za voznika (2) in dvižni nosilec (3). ▷

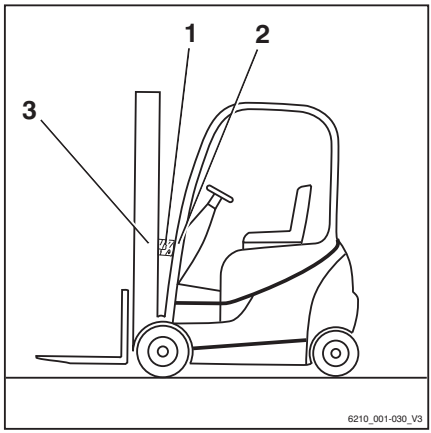

Odstranjevanje dvižnega nosilca

⚠ NEVARNOST

Obstaja nevarnost nesreč.

To opravilo sme izvesti samo pooblaščeni serviser.

– Pooblaščeni serviser mora odstraniti dvižni nosilec.

Zavarovanje dvižnega nosilca pred padcem

⚠ NEVARNOST

Obstaja nevarnost nesreč.

To opravilo sme izvesti samo pooblaščeni serviser.

– Pooblaščeni serviser mora zavarovati dvižni nosilec.

Splošne informacije o vzdrževanju

Usposobljenost osebja

Vzdrževalna dela sme opravljati samo usposobljeno in pooblaščeno osebje. Usposobljena oseba mora izvajati redne varnostne preglede in preglede po nesrečah. Usposobljena oseba mora podati svojo oceno z vidika varnosti, ne da bi se ozirala na delovne in ekonomske razmere. Usposobljena oseba mora imeti ustrezno znanje in izkušnje, da lahko oceni stanje viličarja in učinkovitost zaščitnih naprav v skladu s tehničnimi predpisi in načini testiranja viličarjev.

Vzdrževalna dela, ki ne zahtevajo posebne usposobljenosti

Enostavna vzdrževalna dela, na primer preverjanje nivoja hidravličnega olja, lahko opravi neusposobljeno osebje. Za to opravilo ni potrebna strokovna usposobljenost, kot jo imajo usposobljene osebe. Opravila, ki jih je treba opraviti, so opisana v poglavju "Ohranjanje stanja pripravljenosti za uporabo".

Informacije za vzdrževalna dela

V tem razdelku so vsi podatki za ugotavljanje potrebe po vzdrževanju viličarja. Vzdrževalna dela opravljajte v časovnih intervalih skladno z merilnikom časa in uporabite naslednje kontrolne sezname za vzdrževanje. Edino tako lahko zagotovite, da je viličar vedno pripravljen za delovanje in da doseže optimalno učinkovitost ter življenjsko dobo. To je tudi predpogoj za kakršne koli garancijske zahtevke.

Časovnica za vzdrževalna dela

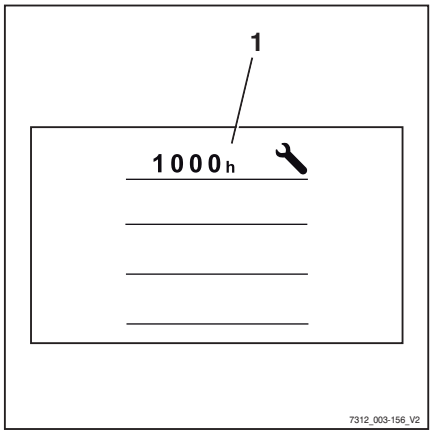

– Na viličarju izvedite vzdrževalna dela v skladu s prikazom "Do servisa"(1).

– Na kontrolnih seznamih za vzdrževanje je navedeno, katera vzdrževalna dela je treba opraviti.

Intervali veljajo za standardno uporabo. Po posvetu z lastnikom je mogoče določiti krajše intervale vzdrževanja, odvisno od razmer uporabe viličarja.

Krajše intervale vzdrževanja lahko povzročijo naslednji dejavniki:

- Umazane, slabe ceste
- Prašen ali slan zrak
- Visoka stopnja vlage v zraku
- Izredno visoke ali nizke okoljske temperature in izredne spremembe temperature
- Večizmensko delo z velikimi obremenitvami
- Posebni nacionalni predpisi za viličar ali posamezne sestavne dele

⚠ POZOR

Nevarnost poškodb sestavnih delov!

Morebitne drugačne tehnične informacije v teh navodilih za uporabo imajo prednost pred informacijami v originalnih navodilih za uporabo motorja.

– V primeru vprašanj se obrnite na pooblaščeni servisni center.

Vklop in nastavitev števca za vzdrževanje in preverjanja varnosti

Ob dostavi iz tovarne zaslon z upravljalno enoto vozniku prikazuje preostalo število delovnih ur do standardnega intervala vzdrževanja na 1000 in 3000 ur. Zaslon prikazuje tudi najkasnejši datum vzdrževanja.

To naredite tako:

– Pritiskajte programsko tipko `Serviser` 🔧.

– Pritisnite programsko tipko `Interval vzdrževanja`.

▷

1000-urni inter.	**880 h**
3000-urni inter.	**2120 h**
Najpozn. datum:	**04.02.22**

Vklop in nastavitev s strani vodje voznega parka

Za vodjo voznega parka števci za vzdrževanje prikazujejo tudi naslednje preglede:

- Redno preskušanje viličarja pri električnih viličarjih in viličarjih z motorjem z notranjim zgorevanjem
- Preskušanje baterije pri električnih viličarjih
- Preskušanje izpušnih plinov in pogonskega plina pri viličarjih z motorjem z notranjim zgorevanjem

Za te teste lahko vodja voznega parka določi ustrezne datume s svojim pooblaščenim dostopom. To naredite tako:

– Aktivirajte možnost "Dovoljenje za dostop za vodjo voznega parka".

– Pritiskajte programsko tipko `Serviser` 🔧.

– Pritisnite programsko tipko `Interval vzdrževanja`.

– Pritisnite programsko tipko za test, katerega datum želite nastaviti, npr. `Preverjanje varnosti`. ▷

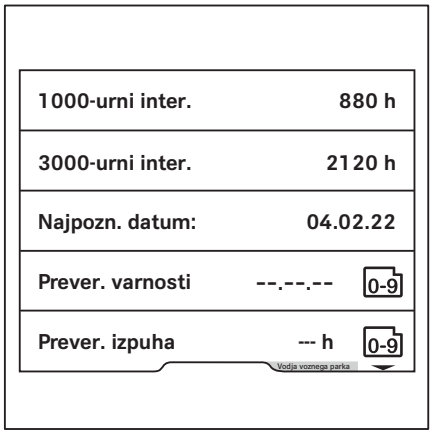

Meni `Preverjanje varnosti` ▷

– Za vklop vnosa pritisnite gumb za pomikanje ▽.
– S programskimi tipkami `od 0 do 9` vnesite želen datum.
– `Shranite` z gumbom ▤.

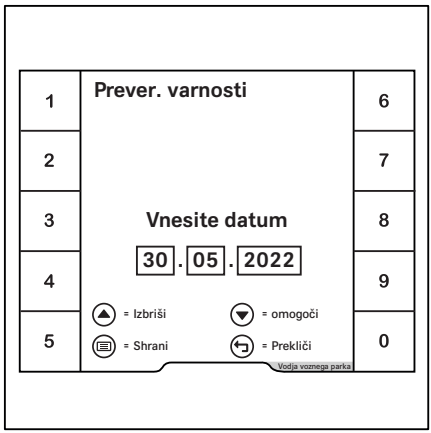

Števec za posamezne intervale vzdrževanja

Pooblaščeni servisni center lahko vklopi dodatne števce za posamezne intervale vzdrževanja, npr. za priključke. Vodja voznega parka lahko uporabi pooblaščen dostop in te števce za vzdrževanje konfigurira. Postopek je enak kot pri tovarniških števcih za vzdrževanje.

Vzdrževanje: 1000 ur/letno

V urah delovanja										Opravljeno	
1000		2000		4000		5000		7000			
8000		10000		11000		13000		14000		✓	✖
Šasija, karoserija in priključki											
Preverite, ali so na šasiji razpoke.											
Preverite, ali so streha kabine, kabina in steklene plošče (kjer je primerno) poškodovane.											
Različica: preverite, ali tipalo vrat kabine deluje pravilno in ali je poškodovano.											
Preverite, ali so poškodovani krmilni elementi, stikala in zgibi, ter namažite z mastjo in oljem.											
Preverite, ali voznikov sedež deluje pravilno in ali je poškodovan.											
Preverite, ali varovalni sistem voznika deluje pravilno in ali je poškodovan, ter ga očistite.											
Preverite hupo.											
Različica: preverite, ali različica z dvojno stopalko deluje pravilno in ali je poškodovana, ter namažite. Izvedite umerjanje.											
Pnevmatike in kolesa											
Preverite, ali so pnevmatike obrabljene, in po potrebi zračni tlak.											
Preverite, ali so kolesa poškodovana, in preverite zatezne momente.											
Motor z notranjim izgorevanjem											
Preverite stanje motorja z notranjim izgorevanjem (vizualni pregled).											
Preverite klinasti jermen.											
Zamenjajte motorno olje in oljni filter.											
Zamenjajte zračni filter (glavni vložek).											
Preverite tesnjenje in delovanje hladilnega sistema.											
Preverite hladilno sredstvo in ga po potrebi dolijte.											
Sistem za gorivo											
Preverite tesnjenja in delovanje sistema za gorivo.											
Zamenjajte filter za gorivo (letno).											
Sistem za utekočinjen naftni plin											
Preverite, ali je sistem za utekočinjen naftni plin poškodovan.											
Preverite elektromagnetni zaporni ventil.											
Preverite čistost in delovanje ventila posode za plin. Preverite varnostno napravo za nadtlak (30 barov).											

V urah delovanja										Opravljeno	
1000		2000		4000		5000		7000			
8000		10000		11000		13000		14000		✓	✗
Zamenjajte filter za utekočinjen naftni plin.											
Preverite pritrditev navojnih spojk in testirajte tesnjenje.											
Izpušni sistem											
Preverite izpušni sistem.											
Odstranite filter za trde delce in odstranite pepel vsakih 10.000 ur delovanja.											
Pogonska os											
Preverite pritrditev in tesnjenje pogonske osi.											
Preverite, ali sta napajalni kabel in kabel tipala poškodovana.											
Preverite nivo olja v sklopih pogonskega kolesa.											
Zamenjajte olje za menjalnik v sklopih pogonskega kolesa (enkrat po prvih 1000 urah delovanja).											
Krmilni sistemi											
Preverite tesnjenje in delovanje krmilnega sistema.											
Preverite, ali je volan pravilno nameščen in ali je poškodovan vrtljivi držaj.											
Preverite pritrditev in tesnjenje krmiljene osi.											
Namažite vse mazalke na krmiljeni osi.											
Preverite omejevalnik krmila.											
Zavorni sistem											
Preverite stanje in delovanje vseh delov mehanske zavore.											
Preverite in po potrebi prilagodite razdaljo aktiviranja zavorne stopalke.											
Preverite nivo napolnjenosti zavorne posode.											
Preverite delovanje funkcije električnega nadzora nivoja napolnjenosti.											
Preverite delovanje aktiviranja v sili za parkirno zavoro.											
Izvedite testiranje zavor.											
Električni sistem											
Preverite vse priključke napajalnih kablov.											
Preverite delovanje stikal, dajalnikov in tipal.											
Preverite luči in indikatorje.											
Hladilni sistem (pretvornik)											
Preverite tesnjenje in delovanje hladilnega sistema.											
Preverite hladilno sredstvo in ga po potrebi dolijte.											

V urah delovanja										Opravljeno	
1000		2000		4000		5000		7000			
8000		10000		11000		13000		14000		✓	✖
Očistite ventilator in hladilnik vode.											
Akumulator zaganjalnika											
Izmerite tok pri hladnem zagonu in po potrebi napolnite ali zamenjajte akumulator.											
Hidravlika											
Preverite stanje, delovanje in tesnjenje hidravličnega sistema.											
Preverite funkcijo blokade hidravlike (ventil ISO).											
Preverite nivo olja.											
Dvižni nosilec											
Preverite, ali je poškodovana pritrditev nosilca. Podmažite pritrditev nosilca in preverite zatezni moment.											
Preverite, ali so profili nosilca poškodovani in obrabljeni. Namažite profile nosilca.											
Preverite, ali je vodilo v spodnjem (obračanje tovora) profilu nosilca poškodovano ali obrabljeno.											
Preverite, ali so dvižne verige poškodovane ali obrabljene. Nastavite in namažite dvižne verige.											
Preverite, ali so dvižni valji in priključki poškodovani in ali tesnijo.											
Preverite, ali so tekalna kolesca poškodovana ali obrabljena.											
Preverite, ali so podporna kolesca in vrtljivi členi za verige poškodovani ali obrabljeni.											
Preverite razmik med omejilom nosilca vilic in omejilom izteka.											
Preverite, ali so nagibni valji in priključki poškodovani in ali puščajo.											
Preverite, ali je nosilec vilic poškodovan ali obrabljen.											
Preverite, ali je blokada rogljev vilic poškodovana in ali pravilno deluje.											
Preverite, ali sta roglja vilic obrabljena ali deformirana.											
Preverite, ali je na nosilcu vilic ali priključku varnostni vijak.											
Posebna oprema											
Preverite stanje antistatičnega traku ali antistatične elektrode.											
Preverite klobučevinast vložek filtra v sistemu gretja ali klimatski napravi in ga po potrebi zamenjajte.											
Preverite delovanje sistema gretja. Upoštevajte proizvajalčeva navodila za vzdrževanje.											
Preverite delovanje klimatske naprave. Upoštevajte proizvajalčeva navodila za vzdrževanje.											

V urah delovanja										Opravljeno	
1000		2000		4000		5000		7000			
8000		10000		11000		13000		14000		✓	✗
Preverite, ali so priključki poškodovani ali obrabljeni. Upoštevajte navodila proizvajalca za vzdrževanje.											
Preverite, ali je priklop priklopnika poškodovan ali obrabljen. Upoštevajte navodila proizvajalca za vzdrževanje.											
Splošno											
Preberite številke napak in počistite seznam.											
Ponastavite interval vzdrževanja.											
Preverite, ali je oznaka celovita.											
Opravite testno vožnjo.											

Vzdrževanje: 3000 ur/vsaki dve leti

V urah delovanja										Opravljeno	
3000		6000		9000		12000		15000		✓	✗
Opomba											
Izvedba vseh vzdrževalnih del, ki jih je treba izvesti po 1000 urah											
Motor z notranjim izgorevanjem											
Zamenjajte zračni filter (varnostni vložek).											
Zamenjajte klinasti jermen.											
Zamenjajte hladilno sredstvo vsakih 6000 ur delovanja ali vsaka 3 leta.											
Utekočinjen naftni plin: zamenjajte svečke.											
Sistem za utekočinjen naftni plin											
Zamenjajte vse gibke cevi sistema za utekočinjen naftni plin.											
Zamenjajte uparjalnik. Zamenjajte nalepko. Vsakih 3000 ur delovanja ali vsaka 3 leta.											
Pogonska os											
Zamenjajte olje za menjalnik v sklopih pogonskega kolesa.											
Zavora											
Zamenjajte olje za aktiviranje nožne zavore.											
Hidravlika											
Zamenjajte hidravlično olje.											
Zamenjajte povratni in prezračevalni filter.											
Zamenjajte visokotlačni filter.											

Naročanje nadomestnih delov in potrošnega materiala

Nadomestni deli so na voljo pri oddelku za nadomestne dele. Podatke, potrebne za naročanje delov, najdete na seznamu nadomestnih delov.

Nadomestne dele uporabljajte v skladu z navodili proizvajalca. Zaradi neustrezne kakovosti ali napačne prirejenosti lahko uporaba neodobrenih delov poveča možnost nesreč. Za uporabo neodobrenih nadomestnih delov prevzemate v primeru poškodb vso odgovornost.

Kakovost in količina potrebnih tekočin in maziv

Uporabljajte samo tekočine in maziva, ki so navedeni v preglednici s podatki za vzdrževanje.

– Potrebni potrošni material in maziva so navedeni v preglednici s podatki za vzdrževanje.

Mešanje olj in masti različnih kakovosti ni dovoljeno. To lahko zmanjša mazalnost. Če se ne morete izogniti uporabi različnih znamk, popolnoma iztočite staro olje.

Pred podmazovanjem, menjavo filtrov in deli na hidravličnem sistemu dobro očistite območje okoli dela, na katerem boste delali.

Pri dolivanju tekočin uporabljajte samo čiste posode!

Načrt mazanja

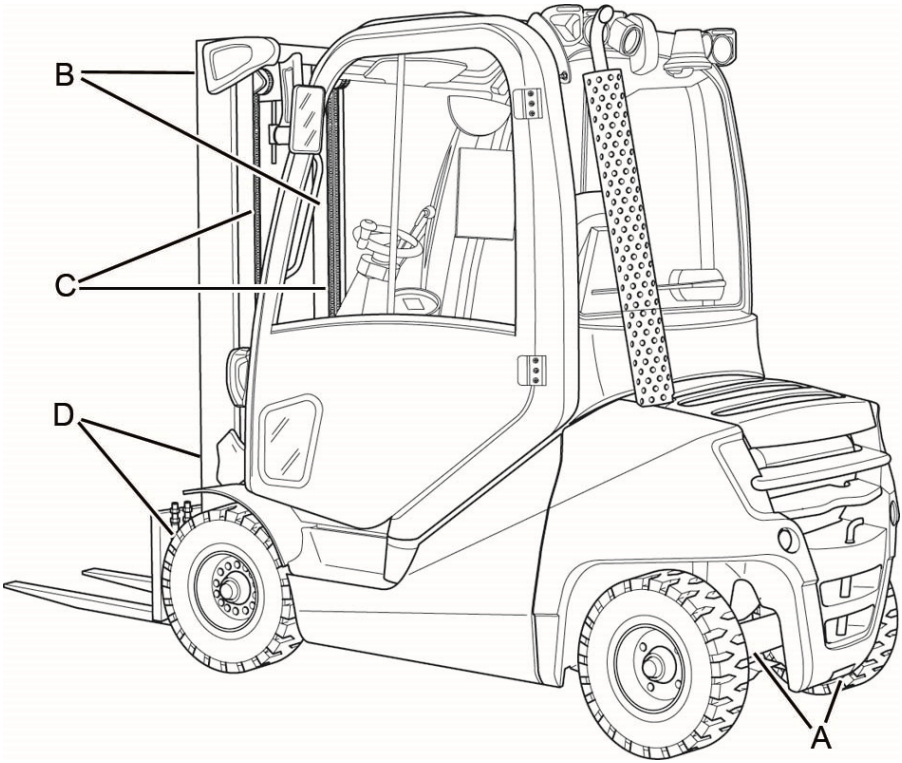

Code[1]	Točka mazanja
(A)	Štiri mazalke na vsaki strani krmiljene osi za ležaj premnika in ročico jarmovega droga
(B)	Drsne površine na dvižnem nosilcu
(C)	Dvižne verige
(D)	Ena mazalka na vsakem ležaju dvižnega nosilca

[1]Za ustrezne specifikacije maziva glejte naslednje poglavje "Preglednica s podatki o vzdrževanju" v Code.
.Ta načrt mazanja velja za viličar serijske izdelave s standardno opremo. Za točke vzdrževanja na različicah viličarja glejte ustrezno poglavje in/ali navodilih proizvajalca.

Preglednica s podatki za vzdrževanje

Mesta splošnega podmazovanja

Code	Enota	Tekočine in maziva	Specifikacije	Količina
	Mazanje	Večnamenska mast	DIN 51825 KPF2	Po potrebi

Regulatorji in spoji

Code	Enota	Tekočine in maziva	Specifikacije	Količina
	Mazanje	Večnamenska mast	DIN 51825 KPF2	Po potrebi
		Olje	SAE 80 MIL-L2105 API GL-4	Po potrebi
	Upravljanje z dvojno stopalko	Večnamenska mast	DIN 51825 KPF2	Po potrebi

Akumulator

Code	Enota	Tekočine in maziva	Specifikacije	Količina
	Polnjenje sistema	Destilirana voda		Po potrebi
	Izolacijska upornost		Za nadaljnje informacije si oglejte priročnik za delavnice za ustrezno vozilo.	

Električni sistem

Code	Enota	Tekočine in maziva	Specifikacije	Količina
	Izolacijska upornost		Za nadaljnje informacije si oglejte priročnik za delavnice za ustrezno vozilo.	

Hidravlični sistem

Code	Enota	Tekočine in maziva	Specifikacije	Količina
	Polnjenje sistema	Hidravlično olje	HVLP 68 DIN 51524, 3. del	Najv. 58 l
		Hidravlično olje za prehrambno industrijo (različica)	USDA H1 DIN 51524	

Pnevmatike

Code	Enota	Tekočine in maziva	Specifikacije	Količina
	Raztezne pnevmatike	Meja obrabe		Do oznake obrabe
	Pnevmatike s polnim plaščem	Meja obrabe		Do oznake obrabe
	Zračne pnevmatike	Najmanjša globina profila		1,6 mm
		Zračni tlak		Glejte podatke na viličarju

Krmiljena os

Code	Enota	Tekočine in maziva	Specifikacije	Količina
	Matice/vijaki koles	Momentni ključ		Za nadaljnje informacije si oglejte priročnik za delavnice za ustrezno vozilo.
	Matice premnika	Momentni ključ		Za nadaljnje informacije si oglejte priročnik za delavnice za ustrezno vozilo.
(A)	Ležaji premnika in jarmovega droga	Večnamenska mast	DIN 51825 KPF2	Po potrebi

Pogonska os

Code	Enota	Tekočine in maziva	Specifikacije	Količina
	Matice/vijaki koles	Momentni ključ		Za nadaljnje informacije si oglejte priročnik za delavnice za ustrezno vozilo.
	Zobniško gonilo	Olje za menjalnike	SAE 80W-90 API GL-4	
	Zavora	Zavorno olje	Shell Spirax S4 ATF HDX	

Dvižni nosilec

Code	Enota	Tekočine in maziva	Specifikacije	Količina
(B)	Mazanje	Večnamenska mast	DIN 51825 KPF2	Po potrebi
	Omejevalnik	Hod		Najm. 2 mm
	Vijaki ležaja dvižnega nosilca	Momentni ključ		Za nadaljnje informacije si oglejte priročnik za delavnice za ustrezno vozilo.
(D)	Ležaj dvižnega nosilca	Mast	Aralub 4320 DIN 51825- KPF2N20 Ident. št. 0148659	Podmazujte z mastjo, dokler ne izteče malo sveže masti.

Dvižne verige

Code	Enota	Tekočine in maziva	Specifikacije	Količina
(C)	Mazanje	Razpršilo za verige za velike obremenitve	Popolnoma sintetično Temperaturno območje: od –35 °C do +250 °C Ident. št. 0156428	Po potrebi

Hladilni sistem

Code	Enota	Tekočine in maziva	Specifikacije	Količina
	Polnjenje sistema	Sredstvo za preprečevanje korozije in zaščitno sredstvo/voda za hladilni sistem	G12 plus TL-VW 774 F	Pribl. 12 l

Klimatska naprava

Code	Enota	Tekočine in maziva	Specifikacije	Količina
	Polnjenje sistema	Hladilna tekočina	Ident. št. 7449600005	Standardna kabina: 800 g

Posoda za gorivo

Code	Enota	Tekočine in maziva	Specifikacije	Količina
	Polnjenje sistema	Dizelsko gorivo	Goriva za necestno mehanizacijo, EN 590, ASTM D975, NATO F-54 (lahka kurilna olja, ki so v skladu s standardom EN 590), HVO/GTL (EN 15940)	Pribl. 58 l

Zavorni sistem

Code	Enota	Tekočine in maziva	Specifikacije	Količina
	Polnjenje sistema	Zavorno olje	Shell Spirax S4 ATF HDX	0,25 l

Motor

Code	Enota	Tekočine in maziva	Specifikacije	Količina
	Polnjenje sistema	Motorno olje	API CK-4 ACEA E6/E9 SAE 5W-30, 10W-30 ali 10W-40	Z menjavo filtra 8,6 l
	Zračni filter	Filtrski in varnostni vložek		

Sistem za pranje stekel

Code	Enota	Tekočine in maziva	Specifikacije	Količina
	Polnjenje sistema	Tekočina za pranje stekel	Zimska, ident. št. 172566	Po potrebi

Dostop do točk vzdrževanja

Odpiranje pokrova motorja

⚠ OPOZORILO

Obstaja nevarnost telesnih poškodb.

– Pred odpiranjem pokrova motorja zaustavite motor.

⚠ POZOR

Pri odpiranju pokrova motorja lahko poškodujete voznikov sedež, če ta ni pomaknjen do konca naprej.

– Voznikov sedež potisnite do konca naprej.

⚠ POZOR

Če so desna vrata kabine (različica) zaprta, se pri odpiranju pokrova motorja lahko poškodujejo namestitve vrat.

– Prepričajte se, da so desna vrata kabine odprta.

– Pri viličarjih s kabino (različica) odprite desna vrata kabine.

– Z desne police odstranite vse nepritrjene predmete.

– Premaknite volanski drog (1) do konca naprej in ga zavarujte. Glejte razdelek "Nastavitev volanskega droga". ▷

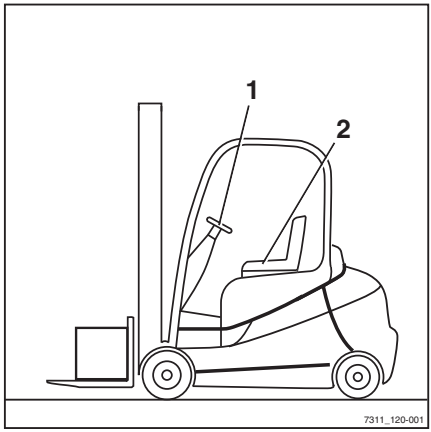

– Potisnite voznikov sedež (2) do konca naprej. Glejte razdelek "Nastavitev voznikovega sedeža MSG 65/MSG 75".

– Pri viličarjih z zadnjim oknom (različica) potisnite naslonjalo sedeža naprej. Glej razdelek "Nastavitev voznikovega sedeža MSG 65/MSG 75".

– Trdno vstavite ozek izvijač v režo (4) ročke za pokrov motorja, da se odpre blokada. ▷

– Z ročico povsem odprite pokrov motorja.

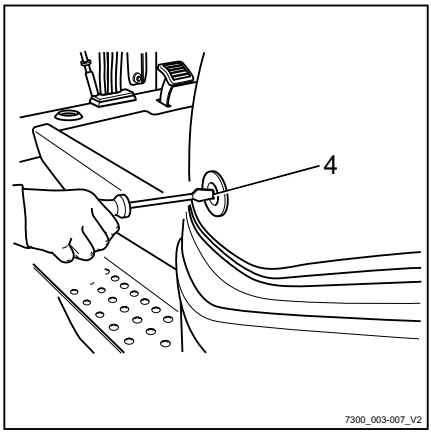

– Če je plinska vzmet opremljena z blokado položaja (različica), odprite pokrov motorja, da se zapah (1) plinske vzmeti (2) zaskoči na mesto. ▷

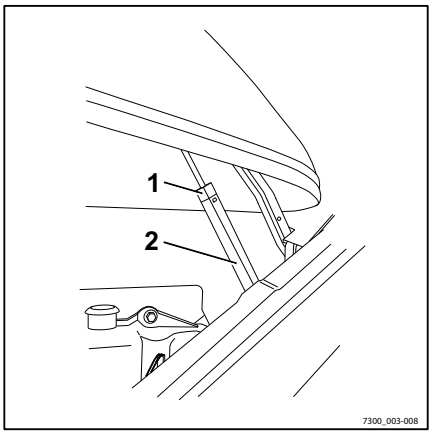

⚠ OPOZORILO

Pri spuščanju pokrova motorja obstaja nevarnost telesnih poškodb.

Pokrov motorja je opremljen s plinsko vzmetjo, ki ga zadržuje v odprtem položaju. Pri dodatni obremenitvi, na primer težkih predmetih, močnem vetru ali prisotnosti drugih oseb, se lahko pokrov motorja nenadoma spusti. Mrzlo vreme in obraba lahko zmanjšata učinkovitost plinske vzmeti, tako da lahko pokrov motorja pade.

– Če se sila plinske vzmeti manjša, vzmet zamenjajte.

– Če ima plinska vzmet blokado položaja (različica), se prepričajte, da je aktiviran zapah.

– Za menjavo plinske vzmeti se obrnite na pooblaščeni servisni center.

Zapiranje pokrova motorja

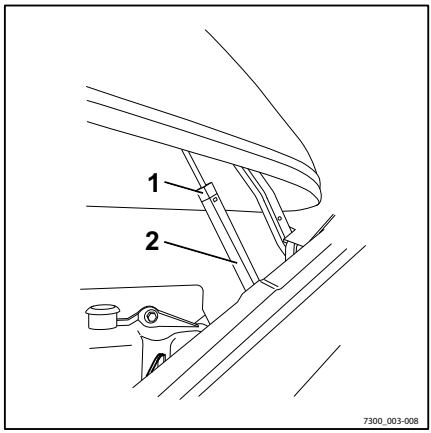

⚠ OPOZORILO

Pri zapiranju pokrova motorja obstaja nevarnost stiska.

Pri zapiranju pokrova motorja ne sme biti ničesar med pokrovom in robom šasije.

– Ne prijemajte robov. Pokrov motorja obvezno zaprite tako, da z vsako roko primete po en ročaj.

⚠ POZOR

Obstaja nevarnost materialne škode.

Pokrov motorja je lahko opremljen s plinsko vzmetjo (2) s podporo (različica). To prepreči stiskanje plinske vzmeti. Pri zapiranju pokrova motorja na silo se poškoduje plinska vzmet ali vzmetenje pokrova.

– Preden zaprete pokrov motorja, se prepričajte, da je plinska vzmet opremljena s podporo (različica).
– Za plinske vzmeti s podporo (različica), sprostite zapah (1) preden zaprete pokrov.

Sprostitev podpornega zapaha (različica)

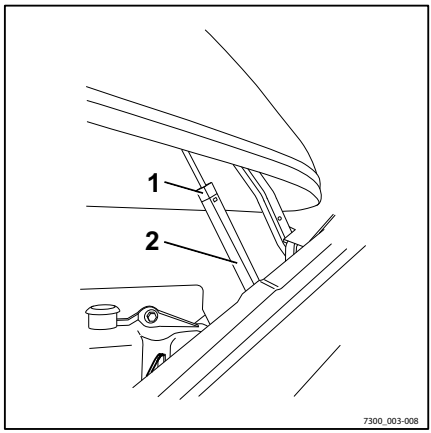

– Pritisnite zapah (1) pri oznaki PRESS in malce spustite pokrov motorja.
– Sprostite zapah.

Zapiranje pokrova motorja

– Primite pokrov motorja za ročaj in ga povlecite navzdol, da zaslišite zaskok zaklepa.

– Nastavite sedež (2). Glejte razdelek "Nastavitev voznikovega sedeža MSG 65/ MSG 75".
– Nastavite volanski drog (1). Glejte razdelek "Nastavitev volanskega droga".
– Pri viličarjih s kabino (različica) zaprite desna vrata kabine.

▷

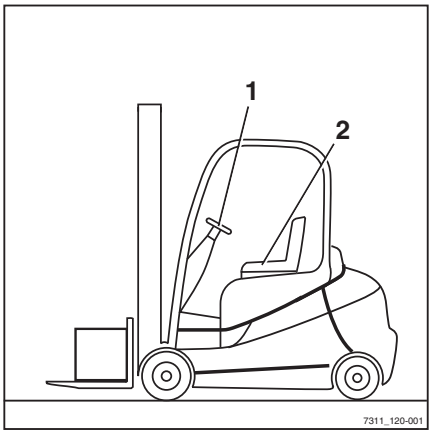

Odstranjevanje in pritrjevanje zadnjega pokrova

⚠ POZOR

Obstaja nevarnost poškodb sestavnih delov.

Zaradi neustreznega ravnanja lahko pride do poškodb površine pokrova ali samega pokrova.

– Pokrove vedno odstranite in nameščajte previdno ter jih varno odložite, ko jih odstranite.

Odstranjevanje pokrova

▷

– Odvijte prižemna vijaka (1) desno in levo.
– Pokrov (2) preganite nazaj.
– Pokrov dvignite in odstranite.

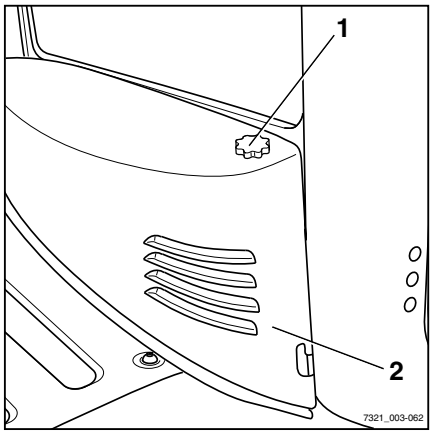

Nameščanje pokrova

▷

– Namestite pokrov (2) od zgoraj.
– Pokrov preganite naprej.
– Tesno privijte prižemna vijaka (1) na desni in levi.

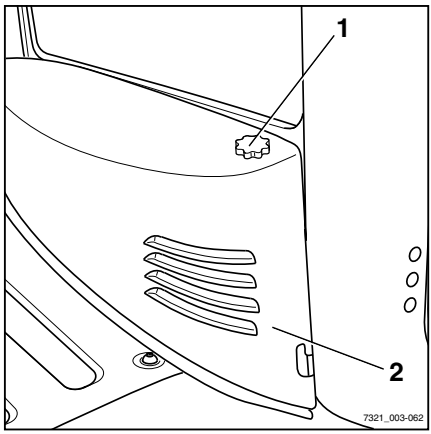

Namestitev in odstranitev talne plošče

Odstranitev talne plošče

⚠ POZOR

Če so kabli poškodovani, obstaja nevarnost kratkega stika.

– Preverite, ali so priključni kabli poškodovani.

– Med odstranjevanjem in ponovnim nameščanjem talne plošče pazite, da ne poškodujete priključnih kablov.

NAPOTEK

Talna plošča ima odprtino, v katero lahko voznik vstavi prste, da jo dvigne. Odprtina je pod gumijastim prekrivalom.

NAPOTEK

Na talni plošči je pritrjena stopalka za plin in se odstrani skupaj z njo. Priključni vtič stopalke za plin je pod talno ploščo.

– Odprite pokrov motorja.

– Odstranite gumijasto prekrivalo.

– Primite za odprtino v talni plošči (1).

– Rahlo dvignite talno ploščo.

– Izvlecite talno ploščo pod zavorno stopalko in jo postavite pokonci. ▷

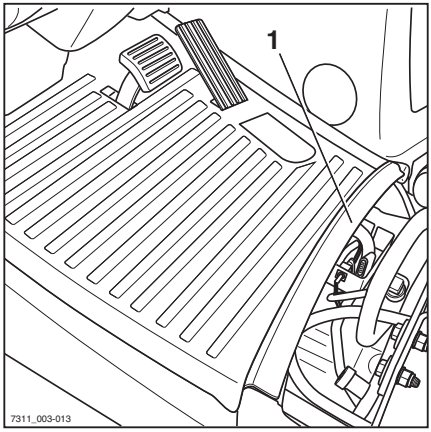

– Vtikač odklopite s stopalke za plin (2). ▷

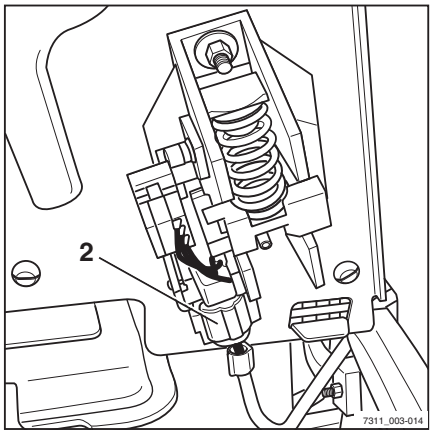

– Odstranite talno loputo in jo postavite na varno mesto.

Namestitev talne plošče

⚠ OPOZORILO

Obstaja nevarnost stiska med talno ploščo in robom okvirja.

Če so med zapiranjem med talno ploščo in robom okvirja okončine ali predmeti, jih lahko stisne.

– Med zapiranjem talne plošče zagotovite, da med ploščo in robom okvirja ni ničesar.

– Postavite talno ploščo pokonci na prostor za stopala.

– Na stopalko za plin priključite konektor.

– Namestite talno ploščo na sprednjem delu.

– Talno ploščo previdno potisnite navzdol in zaprite.

– Vstavite gumijasto prekrivalo.

– Zaprite pokrov motorja.

Ohranjanje pripravljenosti za delovanje

Preverjanje nivoja motornega olja

NAPOTEK

Pri tem preskusu mora biti viličar na ravni površini.

– Odprite pokrov motorja.

– Izvlecite merilno palico za olje (1) in jo obrišite. ▷

– Merilno palico za olje vstavite do konca in jo znova izvlecite.

Nivo olja mora biti med oznakama (puščice).

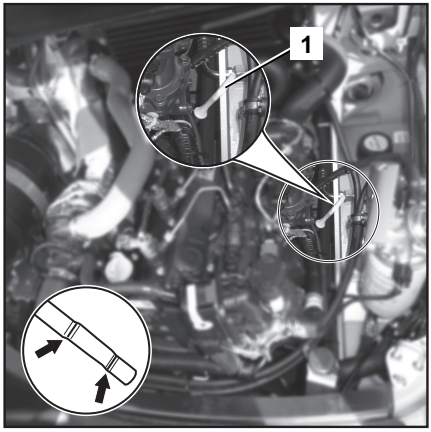

– Če nivo olja sega samo do spodnje oznake, odvijte pokrovček (2) in dolijte olje. Ne dolivajte prek zgornje oznake. ▷

– Upoštevajte informacije o količini in specifikacijah motornega olja v poglavju "Preglednica s podatki za vzdrževanje".

– Merilno palico za olje vstavite do konca.

– Pokrovček trdno privijte nazaj.

– Zaprite pokrov motorja.

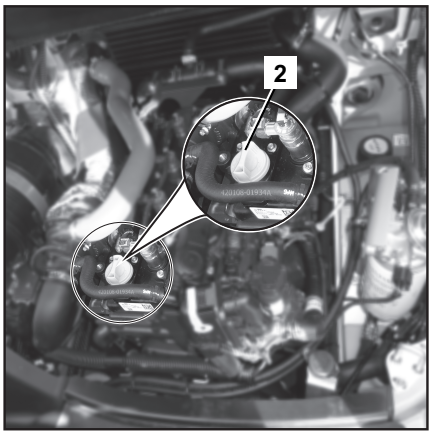

NAPOTEK

Razlito olje nemudoma očistite z absorbentom olja in ga zavrzite v skladu z veljavnimi predpisi.

Čiščenje protiprašnega ventila

▷

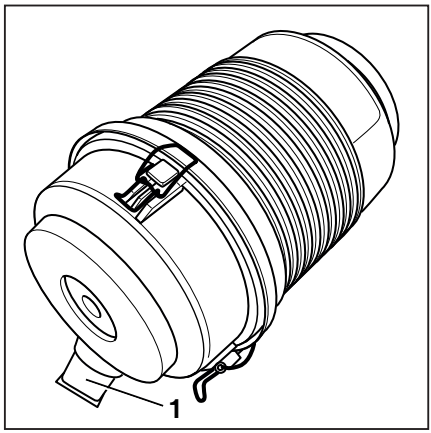

– S prsti stisnite protiprašni ventil (1) na ohišju zračnega filtra, da iz njega odstranite ves prah.

Dolivanje tekočine za pranje stekel

⚠ POZOR

Zmrzal lahko poškoduje sestavne dele.

Prostornina vode se med zmrzovanjem veča. Če v sistemu za pranje stekel ni sredstva proti zmrzovanju (različica), lahko tekočina za pranje stekel pri temperaturah pod ledišče zamrzne in poškoduje sistem za pranje stekel.

– Vedno uporabljajte tekočino za pranje stekel s sredstvom proti zmrzovanju.

– Odprite pokrov motorja.

Ohranjanje pripravljenosti za delovanje

- Odprite pokrovček (1) posode s tekočino za pranje stekel. ▷
- Posodo za tekočino za pranje stekel napolnite s tekočino za pranje stekel in sredstvom proti zmrzovanju v skladu s preglednico s podatki za vzdrževanje.
- Zaprite pokrovček.
- Zaprite pokrov motorja.
- Upravljajte sistem za pranje stekel, da čistilna tekočina izteče iz šob.

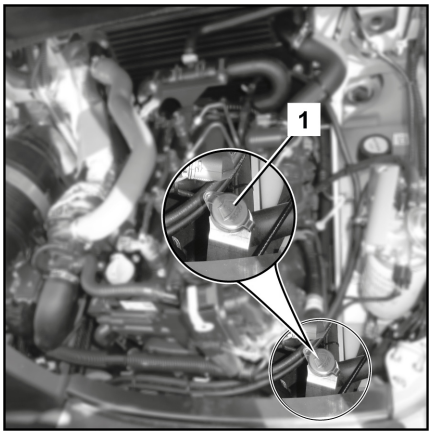

Čiščenje hladilnika in preverjanje tesnjenja ▷

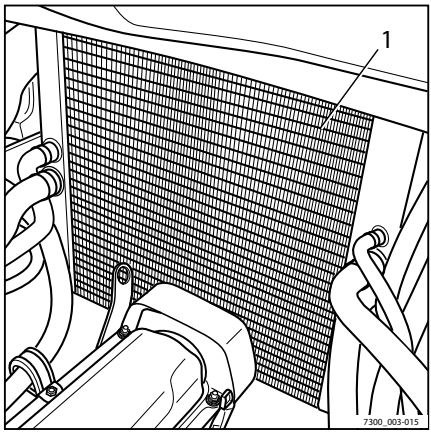

- Viličar varno parkirajte.
- Odprite pokrov motorja.
- Očistite hladilnik (1).
- Z ustrezno ščetko očistite hladilna rebra in jih izpihajte s stisnjenim zrakom (z najv. 2 baroma).
- Preverite tesnjenje cevi hladilnika in hladilnega sredstva in po potrebi zategnite objemke.

⚠ POZOR

Obstaja nevarnost poškodbe motorja.

Nizek nivo hladilne tekočine pomeni, da pušča hladilni sistem.

- Preverite, ali ste puščanje odpravili.
- Če ga niste, se obrnite na pooblaščeni servisni center.

- Zaprite pokrov motorja.

Preverjanje nivoja hidravlične tekočine ▷

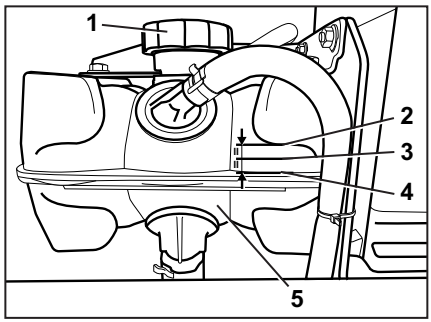

⚠ OPOZORILO

Obstaja nevarnost oparin zaradi vroče hladilne tekočine!

Hladilni sistem je pod tlakom! Če posodo za hladilno tekočino (5) odprete, ko je motor vroč, lahko uide hladilna tekočina.

- Izklopite motor in počakajte, da se ohladi, preden odprete pokrovček (1).

⚠ OPOZORILO

Hladilno sredstvo in hladilna tekočina lahko škodujeta vašemu zdravju in okolju!

- Upoštevajte varnostne predpise v razdelku "Hladilno sredstvo in hladilna tekočina".

⚠ POZOR

Obstaja nevarnost poškodbe motorja.

Nizek nivo hladilnega sredstva pomeni, da pušča hladilni sistem.

– Preverite tesnjenje hladilnega sistema.

Nivo hladilne tekočine je nadzorovan s tipalom. Ko se na zaslonu prikaže sporočilo `NIVO HLAD. SREDS.`, sledite naslednjemu postopku:

– Izklopite motor in počakajte, da se ohladi.

– Odstranite zadnji pokrov.

– Počasi odprite pokrovček (1) posode za hladilno tekočino (5) in sprostite odvečni tlak. ▷

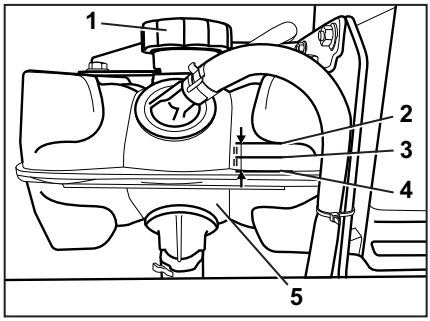

– Pokrovček še nekoliko odvijte in ga odstranite.

– Preverite nivo hladilne tekočine.

Nivo hladilne tekočine mora biti med (3) zgornjo oznako (2) in spodnjo oznako (4), enako oddaljen od obeh oznak.

– Po potrebi dolijte hladilno tekočino, vendar ne višje kot do zgornje oznake.

– Prepričajte se, da je pokrovček posode (1) privit in močno zatesnjen.

– Preverite tesnjenje hladilnega sistema. Glejte razdelek "Čiščenje hladilnika, preverjanje tesnjenja".

– Zamenjajte zadnji pokrov.

Dolivanje in preverjanje koncentracije hladilnega sredstva ▷

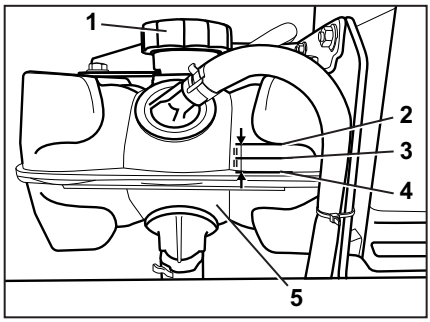

⚠ OPOZORILO

Obstaja nevarnost oparin zaradi vroče hladilne tekočine!

Hladilni sistem je pod tlakom! Če posodo za hladilno tekočino (5) odprete, ko je motor vroč, lahko uide hladilna tekočina.

– Izklopite motor in počakajte, da se ohladi, preden odprete pokrovček (1).

⚠ OPOZORILO

Hladilno sredstvo in hladilna tekočina lahko škodujeta vašemu zdravju in okolju!

– Upoštevajte varnostne predpise v razdelku "Hladilno sredstvo in hladilna tekočina".

⚠ POZOR

Obstaja nevarnost poškodbe motorja.

Nizek nivo hladilnega sredstva pomeni, da pušča hladilni sistem.

– Preverite tesnjenje hladilnega sistema.

– Izklopite motor in počakajte, da se ohladi.
– Odstranite zadnji pokrov.
– Počasi odprite pokrovček (1) posode za hladilno tekočino (5) in sprostite odvečni tlak. ▷
– Pokrovček še nekoliko odvijte in ga odstranite.
– Preverite koncentracijo hladilnega sredstva.

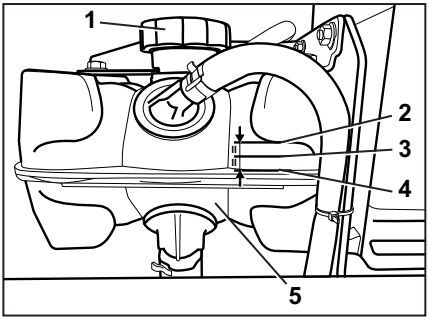

Koncentracija hladilnega sredstva

⚠ POZOR

Obstaja nevarnost korozije!

Koncentracija hladilnega sredstva mora biti najmanj 40 %, tudi če zaščita pred mrazom v toplem podnebju ni potrebna.

Če je zaradi podnebja potrebna boljša zaščita proti mrazu, lahko delež dodatka za hladilno sredstvo povečate na 60 %.

Delež hladilnega sredstva ne sme presegati 60 %, da se zaščita pred mrazom ne zmanjša. Zmanjša se tudi učinek hlajenja.

– V posodo natočite samo čisto vodo brez vodnega kamna.

Zaščita pred mrazom do °C	Odstotek vode %	Odstotek hladilnega sredstva %
-25	60	40
-30	55	45
-35	50	50
-40	40	60

Za informacije o količini tekočine v hladilnem sistemu si oglejte "preglednico s podatki za vzdrževanje".

⚠ POZOR

Prepovedano je primešati hladilno sredstvo z drugačnimi specifikacijami.

– V hladilni sistem je dovoljeno dolivati le hladilno sredstvo, navedeno v preglednici s podatki za vzdrževanje.

– Hladilna sredstva uporabljajte samo v skladu z navodili proizvajalca.

– Prepričajte se, da je pokrovček posode (1) privit in močno zatesnjen.

– Preverite tesnjenje hladilnega sistema. Glejte razdelek "Čiščenje hladilnika, preverjanje tesnjenja".

– Zamenjajte zadnji pokrov.

Odvajanje vode iz filtra za gorivo

⚠ OPOZORILO

Potrošni material je strupen.

Pri delu z dizelskim gorivom upoštevajte varnostne predpise.

Tipalo filtra za gorivo nadzira nivo vode v filtru. Če voda preseže določen nivo, se na zaslonu z upravljalno enoto prikaže opozorilo `FUEL FILTER (Filter za gorivo)`. Sporočilo pomeni, da je treba odvesti vodo, ki se je nabrala v filtru za gorivo. To naredite tako:

Filter za gorivo(1) je na sprednjem levem delu prostora za motor (gledano v smeri vožnje), tik ob zaklepnem očesu (2) na blokadi pokrova motorja. ▷

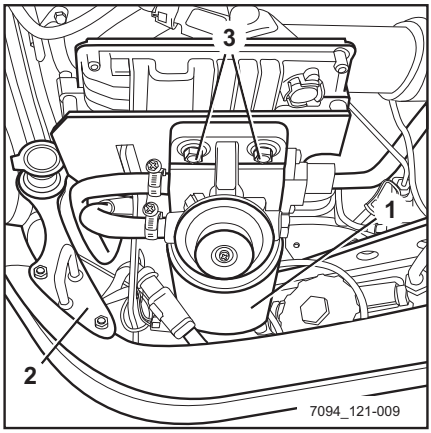

– Odprite pokrov motorja.

– Sprostite matice sklopa (3).

– Stisnite zavihek (4) na konektorju za tipalo nivoja vode na spodnjem delu filtra in konektor odklopite.
– Odstranite filter za gorivo.

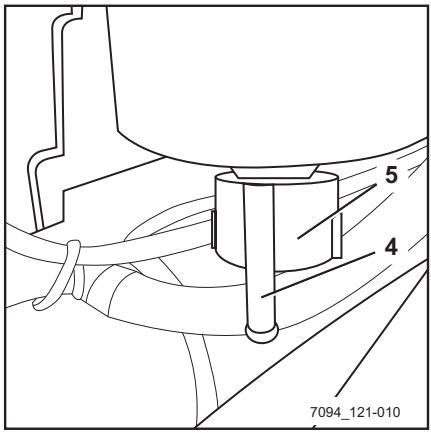

– Pod filter postavite ustrezno posodo (prib. 100 cm³), da bo vanjo odtekla odvedena voda oz. gorivo.
– Odvijte pokrovček tipala (5) in odvajajte tekočino, dokler ne začne teči čisto gorivo.
– Pokrovček tipala privijte nazaj.
– Znova namestite filter v položaj namestitve in privijte matice sklopa (3) nazaj na njihovo mesto.
– Znova priklopite konektor za tipalo nivoja vode (4) na dnu filtra.
– Zaprite pokrov motorja.

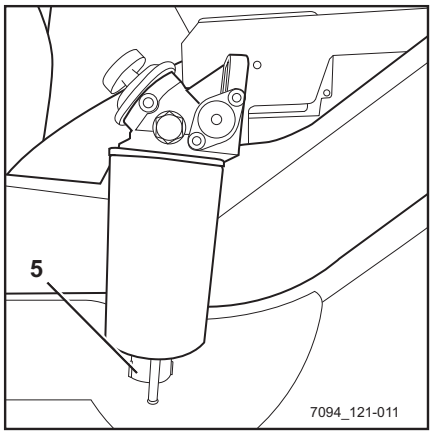

NAPOTEK

Odvajanje je posebej potrebno v tropskih podnebjih in odvisno od kakovosti uporabljenega olja.

NAPOTEK

Namestite lahko dodatni filter (različica). Izprazniti je treba oba filtra.

Menjava filtrskih vložkov zračnega filtra

NAPOTEK

Filtrske vložke zračnih filtrov je treba zamenjati, če se na zaslonu z upravljalno enoto prikaže sporočilo `Zamenjajte zračni filter` *oz. vsaj vsakih 3000 ur ali vsaki dve leti.*

– Odprite pokrov motorja.

– Sprostite tri sponke (1) na ohišju z zračnega filtra in odstranite njegov pokrov (2). ▷

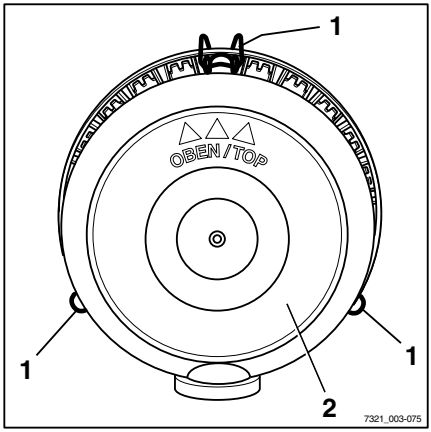

– Odstranite filtrski vložek (3). ▷

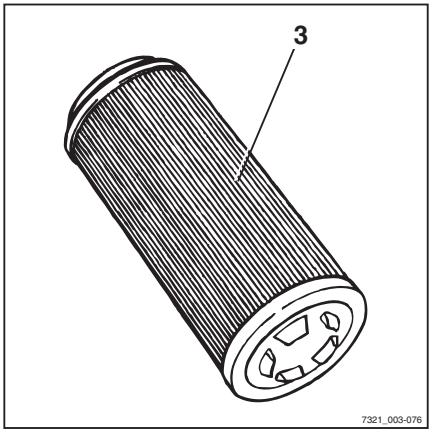

POZOR

Obstaja nevarnost poškodbe motorja.

Varnostni vložek mora ostati v ohišju zračnega filtra, dokler z ohišja ne odstranite vse umazanije, ki bi lahko prišla v dovodni sistem.

– Ohišje zračnega filtra obrišite z vlažno krpo.

– Odstranite varnostni vložek (4), preglejte, ali je umazan, in ga po potrebi zamenjajte. ▷
– Varnostni vložek znova namestite.
– Vstavite nov filtrski vložek (3).

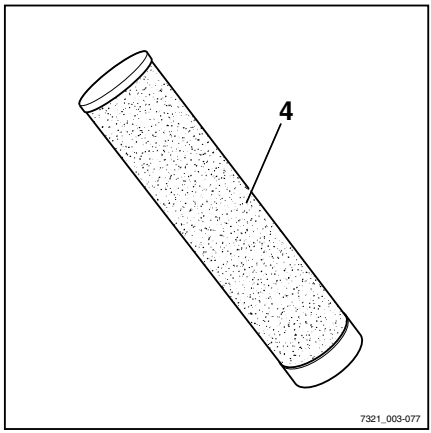

– Pokrov zračnega filtra (5) namestite z oznako (6) navzgor. ▷
– Zračni filter pritrdite s sponkami (7).
– Zaprite pokrov motorja.

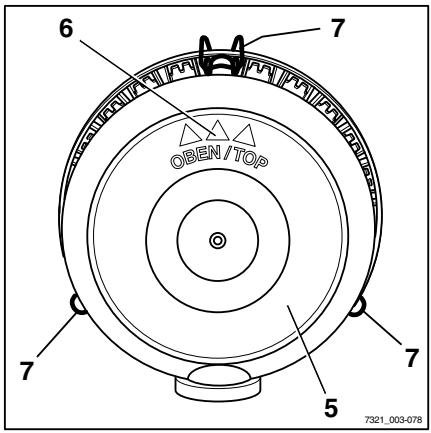

Podmazovanje spojev in kontrol

– Ostale ležaje in spoje naoljite ali podmažite v skladu s preglednico s podatki za vzdrževanje. Oglejte si ⇒Poglavje "Preglednica s podatki za vzdrževanje", Stran 398 .

- Vodilo sedeža
- Podmažite tečaje pokrova ob mazalki.
- Krmilni drog za ventile
- V kabini podmažite tečaje vrat ob mazalki (različica).
- Pri upravljanju z dvojno stopalko podmažite gredi in spoje (različica).

Vzdrževanje varnostnega pasa

NEVARNOST

Če varnostni pas med nesrečo ne deluje pravilno, obstaja smrtna nevarnost!

Če je varnostni pas okvarjen, se lahko med nesrečo odpne ali strga, tako da voznik ni več privezan na sedež. Voznika lahko vrže ob dele vozila ali iz vozila.

- S stalnim preverjanjem zagotovite zanesljivo delovanje.
- Viličarja z okvarjenim varnostnim pasom ne uporabljajte.
- Okvarjene varnostne pasove naj zamenja pooblaščeni serviser.
- Uporabite samo originalne nadomestne dele.
- Varnostnega pasu ne spreminjajte.

NAPOTEK

Redno (mesečno) morate izvajati naslednje preglede. Pri pogostih potegih so potrebni dnevni pregledi.

Preverjanje varnostnega pasu

- Varnostni pas (3) povsem izvlecite in preverite obrabo. ▷

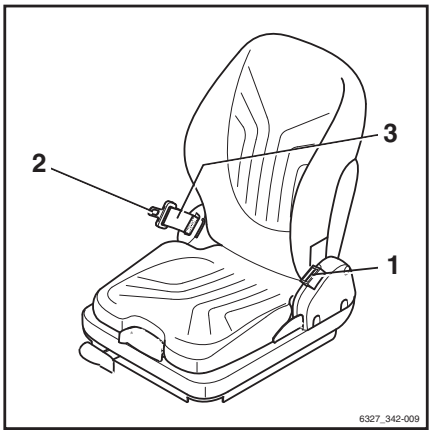

Varnostni pas ne sme biti obrabljen ali prerezan. Šivi ne smejo biti ohlapni.

- Prepričajte se , da varnostni pas ni umazan.
- Preverite, ali so deli, vključno s pritrdišči, obrabljeni ali poškodovani.

– Preverite zaklepanje zaponke (1).

Ko vstavite jeziček pasu (2), se mora varnostni pas trdno pripeti. Jeziček pasu (2) mora izskočiti, ko pritisnete rdeči gumb (4).

– Samodejni zaklepni mehanizem preizkusite vsaj enkrat letno:

– Viličar parkirajte na ravnini.

– Varnostni pas sunkovito izvlecite.

Samodejni zaklepni mehanizem mora zablokirati odvijanje pasu.

– Sedež nagnite za najmanj 30 ° ter pri tem nagnite pokrov motorja.

– Varnostni pas počasi izvlecite.

Samodejni zaklepni mehanizem mora zablokirati odvijanje pasu.

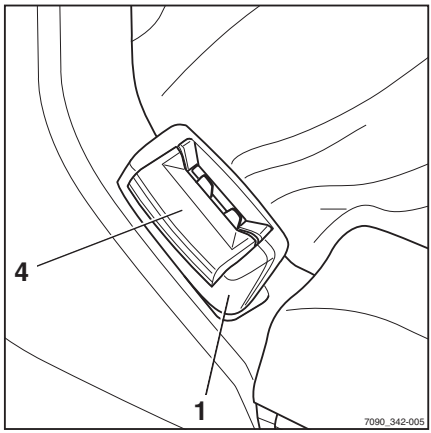

Čiščenje varnostnega pasu

– Če je varnostni pas umazan, ga očistite, a pri tem ne uporabljajte kemičnih čistil (dobro ga skrtačite).

Menjava po nesreči

Varnostni pas mora po nesreči vedno zamenjati pooblaščeni serviser.

Pregled voznikovega sedeža

⚠ OPOZORILO

Nevarnost poškodb!

– Po nesreči preglejte voznikov sedež, varnostni pas in pritrdila.

– Preverite delovanje kontrol.

– Preverite stanje sedeža (npr. obrabo oblazinjenja) in varno pritrditev na pokrov motorja.

⚠ OPOZORILO

Nevarnost poškodb!

– Če med pregledom odkrijete poškodbe, naj vam na servisu sedež popravijo.

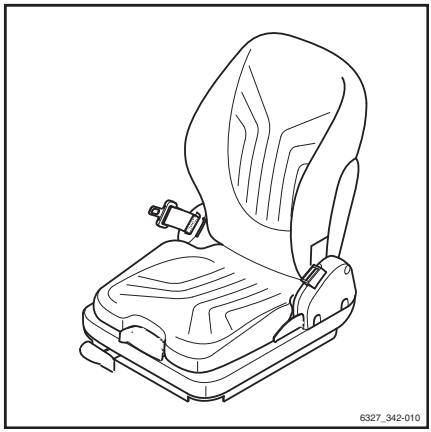

Pregled vratnega zapaha

– Preverite stanje in obrabo zaklepnega vijaka.

– Preverite delovanje zaklepnega mehanizma.

Vzdrževanje koles in pnevmatik

⚠ OPOZORILO

Obstaja nevarnost nesreče.

Neenakomerna obraba zmanjša stabilnost viličarja in podaljša zavorno pot. Obraba pnevmatik na isti osi mora biti približno enaka.

– Obrabljene ali poškodovane pnevmatike (levo ali desno) morate takoj zamenjati.

– Pri menjavi koles ali pnevmatik pazite, da se viličar ne nagne na eno stran (npr. istočasno menjajte desno in levo kolo).

– Spremembe smete opraviti samo po posvetu s proizvajalcem.

⚠ OPOZORILO

Obstaja nevarnost izgube stabilnosti.

Kakovost pnevmatik vpliva na stabilnost viličarja. Obstaja nevarnost prevrnitve.

Pri zračnih pnevmatikah in pnevmatikah s polnim platiščem ne menjajte delov oboda. Skupaj ne uporabljajte delov oboda različnih proizvajalcev.

– Pred uporabo pnevmatik drugega tipa ali proizvajalca morate pridobiti soglasje proizvajalca viličarja.

Preverjanje stanja in obrabe pnevmatik

Raztezne pnevmatike (različica)

▷

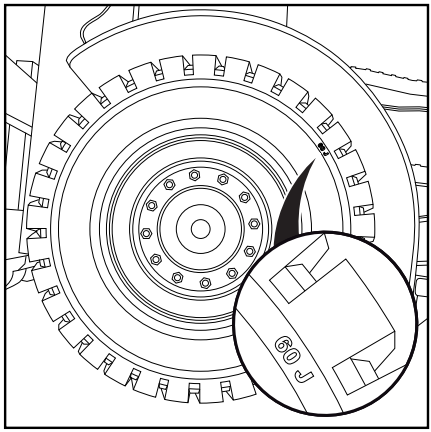

– Preverite preostalo razdaljo med profilom pnevmatike in oznako obrabe (60 J).

Raztezne pnevmatike (različica) je dovoljeno uporabljati do oznake obrabe (60 J).

– Iz pnevmatike odstranite morebitne tujke.

Zračne pnevmatike (različica)

▷

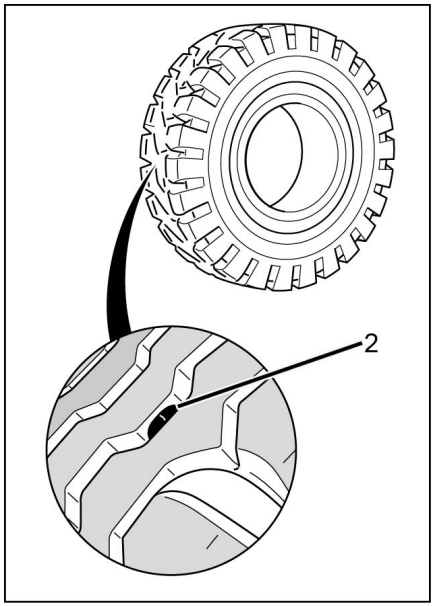

– Na vseh štirih pnevmatikah preverite profil.

Profil zračnih pnevmatik (različica) mora biti povsod globok **vsaj 1,6 mm**. Če je profil kjer koli na pnevmatiki obrabljen do oznake obrabe (2), zamenjajte pnevmatiki na eni osi.

– Iz pnevmatike odstranite morebitne tujke.

Preverjanje zračnega tlaka

▷

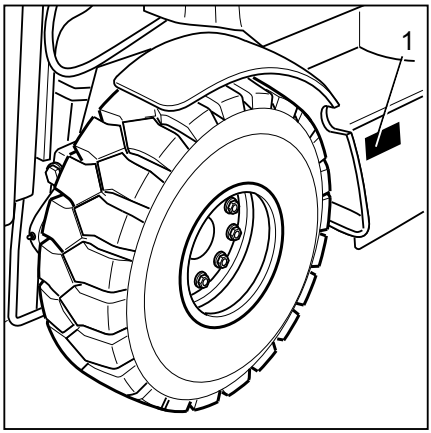

NAPOTEK

Ustrezni zračni tlak za zračne pnevmatike (različica) je določen glede na tip uporabljenih pnevmatik. Izmerjeni zračni tlak mora biti v skladu z informacijami proizvajalca.

– Glejte vrednosti zračnega tlaka, navedene na nalepki (1) na viličarju.

– Preverite zračni tlak v vseh štirih pnevmatikah in ga primerjajte z vrednostmi zračnega tlaka na nalepkah.

– Če zračni tlak ne ustreza navedenim vrednostim, ustrezno dodajte ali spustite zrak.

Preverjanje pritrditev koles

▷

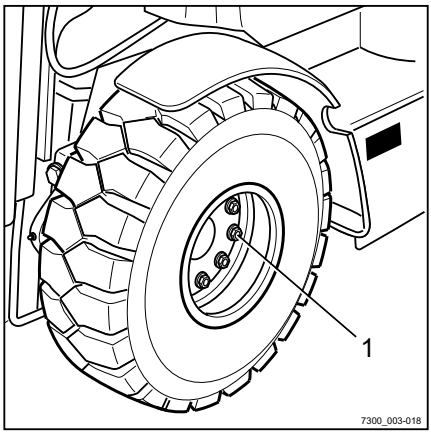

– Prepričajte se, da so vse pritrditve kolesa (1) varno pritrjena; po potrebi jih znova privijte.

– Upoštevajte zatezne momente. Glejte razdelek "Preglednica s podatki o vzdrževanju".

Vzdrževanje akumulatorja

NAPOTEK

Akumulator vzdržujte v skladu z navodili proizvajalca akumulatorja.

⚠ OPOZORILO

Obstaja nevarnost kratkega stika in eksplozije.

– Na akumulator ne postavljajte kovinskih predmetov in orodja.
– Hranite stran od odprtega ognja. Kaditi je prepovedano.

Pregled stanja napolnjenosti akumulatorja

– Odstranite zadnji pokrov.

– Pri akumulatorjih, ki ne zahtevajo vzdrževanja, preverite stanje napolnjenosti na kontrolnem okencu (1):

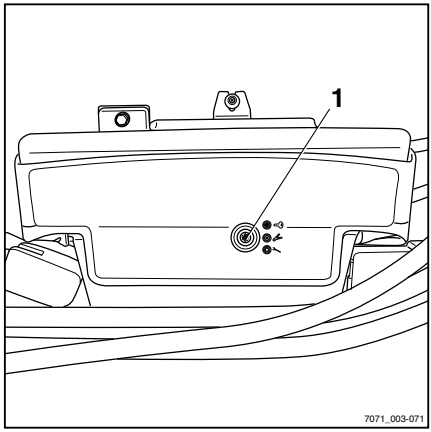

- **Zeleno**
  Akumulator je povsem napolnjen.
- **Črno**
  Akumulator ni več optimalno napolnjen. Akumulator je treba napolniti. Po polnjenju se indikator znova obarva zeleno.
- **Prosojno (svetle barve)**
  Akumulator ni več dovolj napolnjen za zanesljiv zagon. Akumulator je treba zamenjati.

Polnjenje akumulatorja

⚠ OPOZORILO

Akumulatorska kislina (razredčena žveplena kislina) je strupena in jedka!

– Upoštevajte varnostne predpise za delo z akumulatorsko kislino.
– Upoštevajte varnostne informacije proizvajalca akumulatorja.

– Pri akumulatorjih, ki zahtevajo vzdrževanje, preverite nivo akumulatorske kisline.

Akumulatorska kislina mora segati do spodnjega roba vložka v ohišju akumulatorja ali 5 mm čez zgornji rob plošč.

⚠ POZOR

Akumulator se lahko poškoduje!

– Manjkajočo tekočino nadomestite samo z destilirano vodo.

– Odvijte čepke akumulatorskih celic in s sesalno natego preverite gostoto kisline. ▷

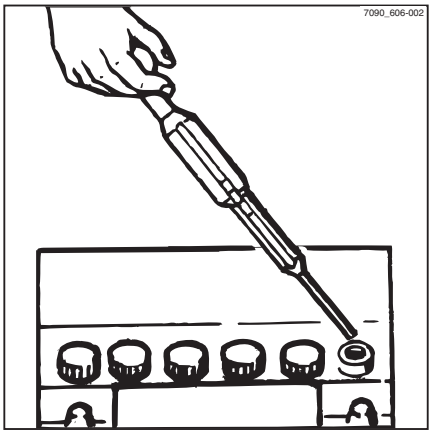

⚠ OPOZORILO

Obstaja nevarnost eksplozije!

Pri polnjenju se sproščajo eksplozivni plini. Med postopkom polnjenja mora biti površina akumulatorskih celic prosta, da zagotovite zadostno prezračevanje.

– Pred polnjenjem akumulatorja sprostite površino akumulatorskih celic.
– Med polnjenjem zagotovite učinkovito prezračevanje.
– Med polnjenjem pustite prostor za motor odprt.
– Preprečite iskrenje v bližini akumulatorja.

Gostota akumulatorske kisline mora imeti vrednosti iz preglednice. Navedene gostote kisline veljajo pri temperaturi kisline 27 °C.

Stanje napolnjenosti	Napolnjenost akumulatorja (%)	Gostota kisline (kg/l)
Polno	100 %	pribl. 1,28
Običajno	75 %	pribl. 1,21
Šibek	50 %	pribl. 1,16
Izpraznjen	25 %	pribl. 1,13
Popolnoma izpraznjen	0–10 %	< 1,06

NAPOTEK

Zaradi temperaturnih nihanj se lahko rezultati meritev spremenijo. V primeru, da se temperatura spremeni za 35 °C, vrednosti odstopajo za pribl. 0,05 kg/l.

– Prazne akumulatorje takoj popolnoma napolnite.

Polnilni tok ne sme presegati 1/10 zmogljivosti.

Pokrov celic akumulatorja mora biti suh in čist.

Razlito akumulatorsko kislino nemudoma počistite.

Poli in kabelski čevlji morajo biti čisti, nekoliko podmazani in trdno priviti.

– Po polnjenju znova privijte čepke akumulatorskih celic.

– Ponovno namestite pokrov zadaj.

Zamenjava varovalk

⚠ NEVARNOST

Nevarnost požara!

Uporaba napačnih varovalk lahko povzroči kratki stik.

– Uporabljajte samo varovalke s predpisanim nazivnim tokom. Oglejte si razdelek "Namestitev varovalk".

– Odstranite zadnji pokrov.

– Odprite pritrditve pokrova (1) in pokrov odstranite. ▷

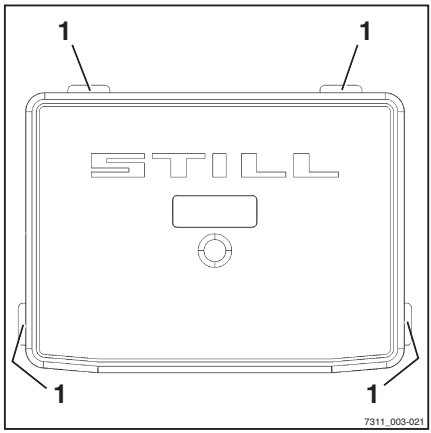

– Okvarjeno varovalko zamenjajte s tako z ustreznim nazivnim tokom, kot je navedeno v razdelku "Namestitev varovalk".

– Zaprite pokrov, da zaščitite ohišje z varovalkami.

– Namestite zadnje pokrove.

– Preverite delovanje. Če je napaka še vedno prisotna ali je varovalka še vedno okvarjena, obvestite pooblaščeni servisni center.

Preverjanje tesnjenja hidravličnega sistema

⚠ OPOZORILO

Obstaja nevarnost telesnih poškodb zaradi visokega tlaka hidravličnega olja.

Hidravlično olje pod tlakom lahko začne izhajati iz puščajočih cevi in povzroči telesne poškodbe.

– Pred preverjanjem sprostite tlak iz hidravličnega sistema.

– Uporabljajte ustrezne zaščitne rokavice, očala itd.

⚠ POZOR

Hidravlične cevi sčasoma postanejo krhke.

– Hidravlične cevi smete shranjevati največ dve leti.
– Pri visoki stopnji obrabe smete hidravlične cevi uporabljati največ dve leti.
– V Nemčiji upoštevajte specifikacije "pravil 113–020 združenja DGUV".
– Zunaj Nemčije upoštevajte nacionalne predpise, ki veljajo v državi uporabe.

– Preverite tesnjenje sponk povezav togih in gibkih cevi (sledi olja).

Gibke cevi s spojnikoma morate zamenjati, če so vidne naslednje nepravilnosti:

- Poškodovana, odpadajoče ali razpokana zunanja plast
- Puščanje
- Deformacija (npr. mehurčki ali vozli)
- Zrahljani priključki
- Armatura je hudo poškodovana ali zarjavela

Cevi morate zamenjati, če so vidne naslednje nepravilnosti:

- Odrgnjenost
- Deformacija in zvitost
- Puščanje

Podmazovanje nosilca in premičnih delov

▷

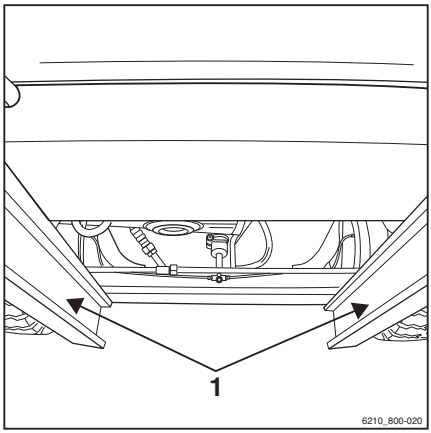

– S premičnih delov odstranite umazanijo in ostanke maziv.

– Premične dele (1) zunanjega, sredinskega in notranjega nosilca podmažite z najmočnejšim lepljivim mazivom, da zmanjšate obrabo. Oglejte si⇨Poglavje "Preglednica s podatki za vzdrževanje", Stran 398 .

NAPOTEK

Premične dele enakomerno poškropite z razdalje približno 15–20 cm. Počakajte pribl. 15 minut, dokler oprema ni pripravljena na ponovno uporabo.

Podmazovanje samodejne vlečne kljuke

NAPOTEK

Obrabo premičnih delov lahko občutno zmanjšate z ustreznim vzdrževanjem in rednim podmazovanjem kljuke.

– Izogibajte se prekomernemu podmazovanju.

NAPOTEK

Pred čiščenjem z visokotlačnim čistilnikom zaprite vlečno kljuko. Po čiščenju znova namažite sornik, uho vlečnega droga in njegovo podporno površino.

Model RO*243

▷

– Izvlecite varnostno ročico (3).

– Potisnite ročico (2) navzgor.

– Podmažite z mazalko(1) v skladu s preglednico s podatki o vzdrževanju. Oglejte si ⇒Poglavje "Preglednica s podatki za vzdrževanje", Stran 398 .

– Vlečno kljuko zaprite tako, da z ustreznim orodjem dvignete sornik.

– Za vožnje s priklopnikom z vlečnim drogom podmažite spodnji del ušesa vlečnega droga in podporno površino priklopa.

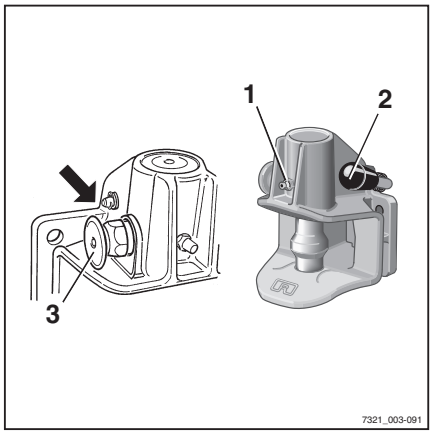

– Ugotovite obrabo sornika.

▷

Premer okroglih delov ne sme biti manjši od 36,5 mm.

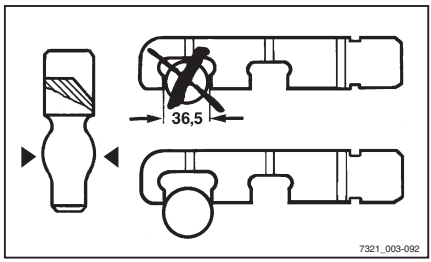

Model RO*244 A

– Odprite priklop.

– Podmažite z mazalko(1) v skladu s preglednico s podatki o vzdrževanju. Oglejte si ⇒Poglavje "Preglednica s podatki za vzdrževanje", Stran 398 .
– Podmažite sornik, uho vlečnega droga in njegovo podporno površino.

▷

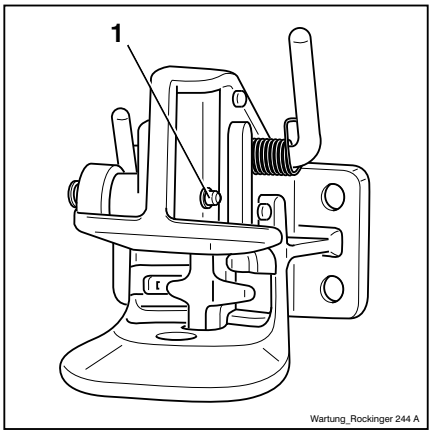

Model RO*245

▷

– Podmažite prek predvidenih točk (mazalka, odprt priklop) v skladu s preglednico s podatki o vzdrževanju. Oglejte si ⇒Poglavje "Preglednica s podatki za vzdrževanje", Stran 398 .
– Podmažite podporno površino za uho vlečnega droga.

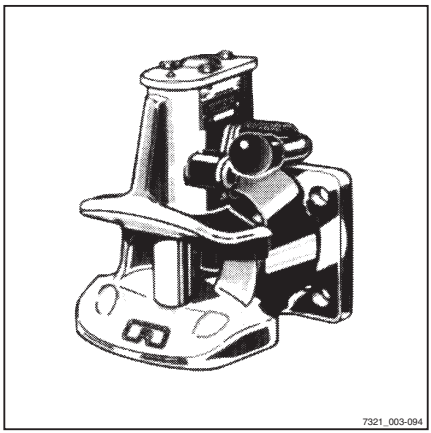

Model RO*841

▷

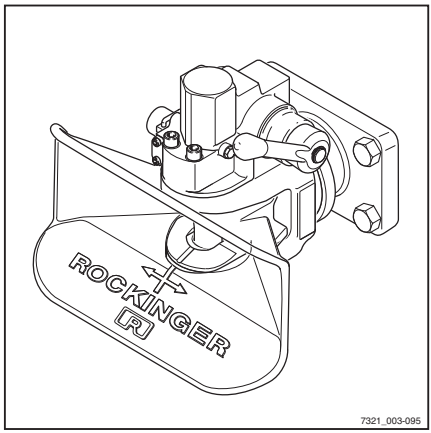

- Podmažite prek predvidenih točk (mazalka, odprt priklop) v skladu s preglednico s podatki o vzdrževanju. Oglejte si ⇒Poglavje "Preglednica s podatki za vzdrževanje", Stran 398 .
- Podmažite podporno površino za uho vlečnega droga.

Preverjanje nivoja hidravličnega olja

⚠ POZOR

Hidravlična olja so med uporabo pod tlakom in so zdravju škodljiva.

- Upoštevajte varnostne predpise za delo s hidravličnimi olji. Oglejte si ⇒Poglavje "Hidravlična tekočina", Stran 46 .

- Varno parkirajte viličar. Oglejte si ⇒Poglavje "Varno parkiranje in izklop viličarja", Stran 172 .
- Odprite pokrov motorja. Oglejte si ⇒Poglavje "Odpiranje pokrova motorja", Stran 401 .
- Odvijte prezračevalni filter z merilno palico za olje (1) v levo in ga odstranite.

Prezračevalni filter z merilno palico za olje je na levi strani šasije viličarja, ko gledate v smer vožnje.

▷

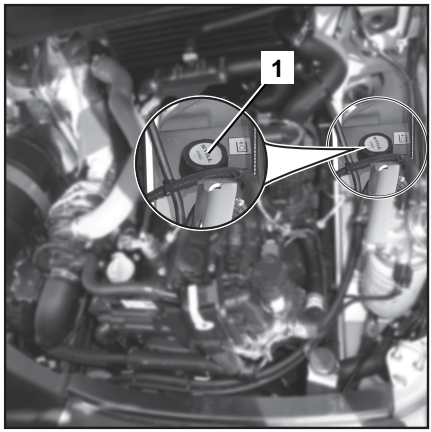

– Merilno palico za olje ohranite v vodoravnem položaju in preverite nivo olja. Nivo olja mora biti najmanj do oznake (2) na merilni palici.

– Če raven olja ne doseže določene ravni, dolijte hidravlično olje z ustreznimi specifikacijami (oglejte si ⇒Poglavje "Preglednica s podatki za vzdrževanje", Stran 398) v odprtino za polnjenje, dokler ne doseže zgornje oznake za največ.

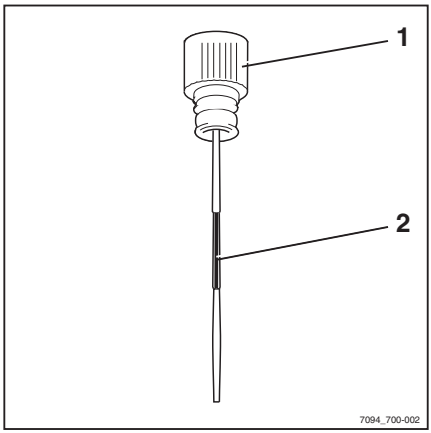

NAPOTEK

Uporabite lijak.

– Privijte zračni filter z merilno palico za olje.

– Zaprite pokrov motorja.

NAPOTEK, KI ZADEVA OKOLJE

Previdno zberite morebitno razlito olje. Te snovi zavrzite na okolju prijazen način.

Vzdrževanje na 1000 ur/letno

Ostala dela, ki jih je treba opraviti

– Izvedite vsa potrebna opravila, da bi ohranili polno delovno sposobnost. Glejte poglavje "Ohranjanje stanja pripravljenosti za uporabo".

Preverjanje izpušnega sistema

– Preverite zunanje poškodbe, varno namestitev in puščanje izpušnega sistema.

Preverjanje tesnjenja dvižnih cilindrov in priključkov

▷

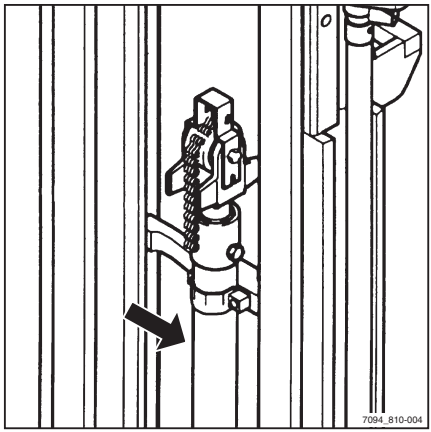

⚠ OPOZORILO

Nevarnost poškodb

Upoštevajte varnostne predpise za delo na dvižnem nosilcu. Glejte poglavje "Dela na sprednjem delu viličarja".

– Preverite morebitno puščanje hidravličnih priključkov in dvižnih cilindrov (splošni pregled).

– Puščajoče navojne spoje in hidravlične valje mora popraviti pooblaščeni servisni center.

Preverjanje rogljev vilic

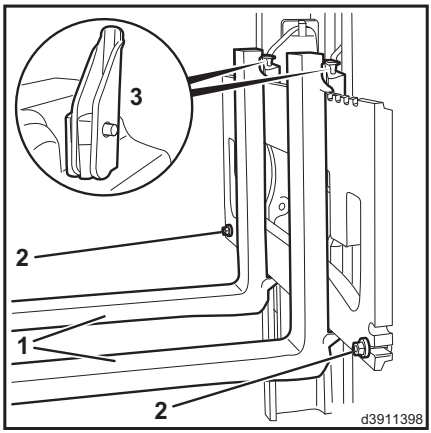

⚠ POZOR

Roglja vilic morata biti poravnana!

– Vedno zamenjajte oba roglja vilic.

– Preverite, ali sta roglja vilic (1) vidno deformirana in prekomerno obrabljena.

Na rogljih vilic, v predelu okrog pregiba vilic, ne smejo biti vidne razpoke ali deformacije. Obraba ne sme biti večja od 10 % prvotne debeline.

– Preverite, ali so zaklepni vijaki (2) prisotni in varno pripeti.

– Zamenjajte obrabljena ali deformirana roglja vilic.

Preverite stanje in pravilno delovanje zapaha vilic

– Premaknite zaklepni vzvod (3) v navpični položaj.

Rogelj vilic mora biti možno premikati.

– Premaknite zaklepni vzvod v vodoravni položaj.

Zapah se mora zaskočiti v vdolbino na nosilcu vilic. Rogelj vilic ne sme biti možno premikati.

– Nadomestite pokvarjene zapahe vilic.

Pregled obrnjenih vilic

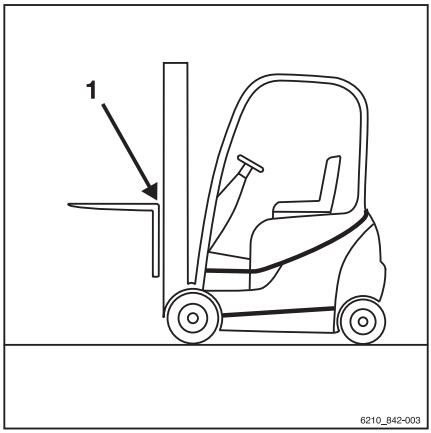

NAPOTEK

Ta pregled je potreben samo pri obrnjenih vilicah (različica).

– Preverite, ali je zunanjost pregiba vilic (1) razpokana. Obrnite se na servisni center.

6

Tehnični podatki

Dimenzije

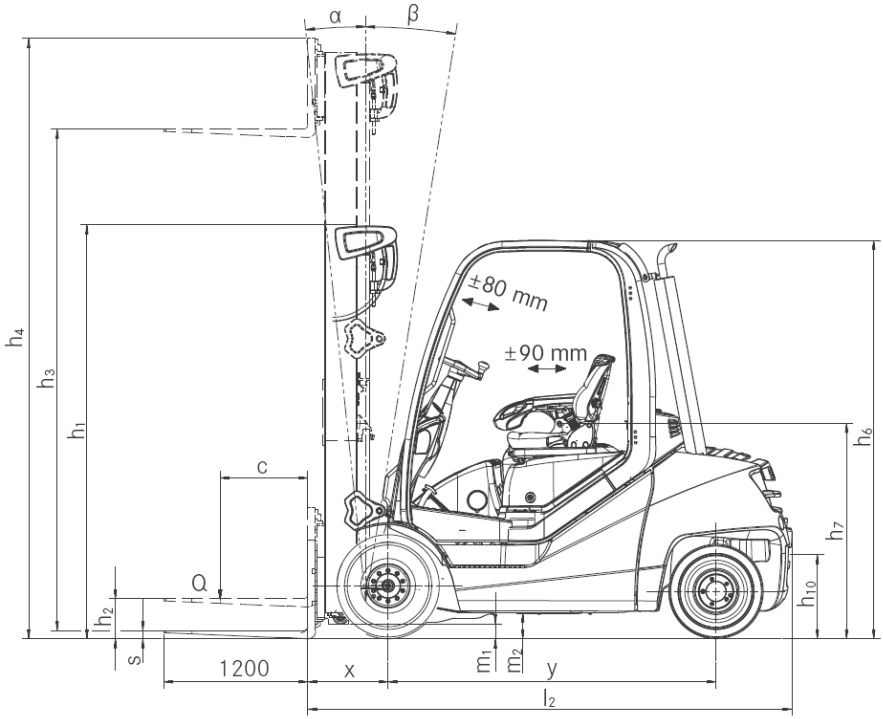

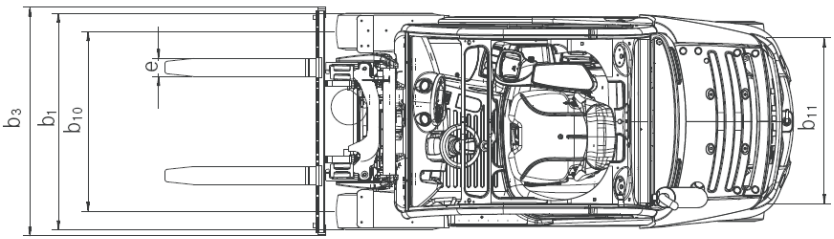

- Volanski drog je možno prilagoditi za ± 80 mm
- Sedež je možno prilagoditi za ± 90 mm
- Razmik med vilicami je nastavljiv

NAPOTEK

Meritve h_1, h_3, h_4, h_6 in b_1 so prilagojene in jih najdete na potrditvi naročila.

Težišče "S" (izmerjena razdalja od sprednje osi)

Model	Tip	Razdalja (mm)
RX70-20/600	7394	927
RX70-25	7395	954
RX70-25/600	7396	954
RX70-30	7397	1003
RX70-30/600	7398	1003
RX70-35	7399	1068

NAPOTEK

Predpisano težišče "S" velja za viličarje s standardno opremo. Če je viličar na primer opremljen z drugačnim čelnim viličarjem, priključkom ali zaščitno strukturo za voznika, je ta vrednost samo priporočena. Po potrebi morate težišče "S" določiti za vsak viličar posebej.

Podatkovni seznam VDI za RX70-20/600 in RX70-25

NAPOTEK

Na tem podatkovnem seznamu VDI so samo tehnične vrednosti za viličarja s standardno opremo. Zaradi drugačnih pnevmatik, dvižnih nosilcev, dodatnih enot itd. so lahko vrednosti drugačne.

Najpomembnejši podatki

Model		RX70-20/600	RX70-25
Številka tipa		**7394**	**7395**
Proizvajalec		STILL GmbH	STILL GmbH
Pogon		Dizelski motor/ električni	Dizelski motor/ električni
Upravljanje		Sedež	Sedež
Nosilnost/obremenitev	Q (kg)	2000	2500
Težišče tovora	c (mm)	600	500
Oddaljenost tovora	x (mm)	459	459
Medosna razdalja	y (mm)	1760	1760

Teža

Model		RX70-20/600	RX70-25
Številka tipa		**7394**	**7395**
Neto teža	kg	4011	4011
Obremenitev sprednje osi s tovorom	kg	5094	5765
Obremenitev zadnje osi s tovorom	kg	917	746
Obremenitev sprednje osi brez tovora	kg	1891	1891
Obremenitev zadnje osi brez tovora	kg	2120	2120

Kolesa, okvir šasije

Model		RX70-20/600	RX70-25
Številka tipa		**7394**	**7395**
Pnevmatike		SE	SE
Velikost pnevmatik, spredaj		23 x 9–10	23 x 9–10

Model		RX70-20/600	RX70-25
Številka tipa		**7394**	**7395**
Velikost pnevmatik, zadaj		21 x 8–9	21 x 8–9
Število sprednjih koles (x = gnanih)		2 x	2 x
Število zadnjih koles (x = gnanih)		2	2
Širina koloteka, spredaj	b10 (mm)	984	984
Širina koloteka, zadaj	b11 (mm)	920	920

Osnovne dimenzije

Model		RX70-20/600	RX70-25
Številka tipa		**7394**	**7395**
Nagibanje dvižnega nosilca/nosilca vilic naprej	Stopinje	6	6
Nagibanje dvižnega nosilca/nosilca vilic nazaj	Stopinje	7	7
Višina pri uvlečenem dvižnem nosilcu	h1 (mm)	2175	2175
Prosti dvig	h2 (mm)	160	160
Višina dviga[1]	h3 (mm)	2970	2970
Višina pri izvlečenem dvižnem nosilcu	h4 (mm)	3600	3600
Višina nad streho kabine	h6 (mm)	2190	2190
Višina sedeža	h7 (mm)	1074	1074
Višina priklopa	h10 (mm)	340/455	340/455
Skupna dolžina	l1 (mm)	3605	3605
Dolžina, vključno z zadnjim delom vilic	l2 (mm)	2605	2605
Skupna širina	b1 (mm)	1192	1192
Debelina rogljev vilic	s (mm)	40	40
Širina rogljev vilic	e (mm)	100	100
Dolžina rogljev vilic	l (mm)	1000	1000
Nosilec vilic v skladu s standardom ISO 2328, razred/oblika		II/A	II/A
Širina nosilca vilic	b3 (mm)	1150	1150
Višina od tal s tovorom pod dvižnim nosilcem	m1 (mm)	125	125
Višina od tal na sredi medosne razdalje	m2 (mm)	150	150
Širina prehoda za palete 1000 x 1200, prečno	Ast (mm)	3963	3963

1 Navedeni dvig upošteva deformacijo pnevmatik in toleranco premera pnevmatike.

Podatkovni seznam VDI za RX70-20/600 in RX70-25

Model		RX70-20/600	RX70-25
Številka tipa		**7394**	**7395**
Širina prehoda za palete 800 x 1200, podolžno	Ast (mm)	4163	4163
Obračalni polmer	Wa (mm)	2313	2313
Najmanjša oddaljenost točke vrtenja	b13 (mm)	611	611

Podatki o zmogljivosti

Model		RX70-20/600	RX70-25
Številka tipa		**7394**	**7395**
Hitrost vožnje s tovorom	km/h	21	21
Hitrost vožnje brez tovora	km/h	21	21
Hitrost dviganja s tovorom	m/s	0,67	0,67
Hitrost dviganja brez tovora	m/s	0,69	0,69
Hitrost spuščanja s tovorom	m/s	0,60	0,60
Hitrost spuščanja brez tovora	m/s	0,53	0,53
Vlečna sila s tovorom	N	17.500	17.500
Vlečna sila brez tovora	N	12.150	12.150
Sposobnost vzpenjanja[2] s tovorom	%	29	28
Sposobnost vzpenjanja brez tovora	%	28	28
Trajanje pospeševanja s tovorom	s	4,8	4,9
Trajanje pospeševanja brez tovora	s	4,4	4,4
Delovna zavora		Elektr./hidr.	Elektr./hidr.

⚠ POZOR

Za varno uporabo viličarja z obremenitvijo ali brez nje je največji dovoljeni naklon vzpona ali spusta vožnje 15 %.

– V primeru vprašanj se obrnite na pooblaščeni servisni center.

2 Navedene vrednosti se uporabljajo samo za primerjavo delovanja viličarjev iz iste kategorije. Vrednosti naklona nikakor ne predstavljajo običajnih vsakodnevnih delovnih razmer.

Motor

Model		RX70-20/600	RX70-25
Številka tipa		**7394**	**7395**
Vrsta motorja		D24	D24
Nazivna moč motorja v skladu s standardom ISO 1585	kW	45	45
Nominalna hitrost	vrt/min	2150	2150
Število valjev		4	4
Delovna prostornina	cm^3	2400	2400
Poraba goriva[3] v skladu s standardom EN 16796	l/h	2,6	2,8
Vgrajeno napajanje vozila	V	12	12

Razno

Model		RX70-20/600	RX70-25
Številka tipa		**7394**	**7395**
Delovni tlak za priključke	bar	250	250
Pretok olja za priključke	l/min	30	30
Prostornina posode za gorivo	l/kg	58	58
Raven zvočnega tlaka L_{pAZ} (kabina)[4]	dB (A)	76	76
Raven zvočne moči L_{wAZ} (delovni cikel)	dB (A)	101	101
Pospešek tresljajev na človeško telo v skladu s standardom EN 13059	m/s^2	0,58	0,58
Vlečna kljuka, tip/model DIN		Na zatik	Na zatik

3 S programom za varčevanje z energijo Blue-Q

4 Brez kabine. Vrednosti so drugačne pri kabini.

Podatkovni seznam VDI za RX70-25/600 in RX70-30

NAPOTEK

Na tem podatkovnem seznamu VDI so samo tehnične vrednosti za viličarja s standardno opremo. Zaradi drugačnih pnevmatik, dvižnih nosilcev, dodatnih enot itd. so lahko vrednosti drugačne.

Najpomembnejši podatki

Model		RX70-25/600	RX70-30
Številka tipa		**7396**	**7397**
Proizvajalec		STILL GmbH	STILL GmbH
Pogon		Dizelski motor/ električni	Dizelski motor/ električni
Upravljanje		Sedež	Sedež
Nosilnost/obremenitev	Q (kg)	2500	3000
Težišče tovora	c (mm)	600	500
Oddaljenost tovora	x (mm)	464	469
Medosna razdalja	y (mm)	1820	1820

Teža

Model		RX70-25/600	RX70-30
Številka tipa		**7396**	**7397**
Neto teža	kg	4336	4369
Obremenitev sprednje osi s tovorom	kg	5914	6588
Obremenitev zadnje osi s tovorom	kg	922	781
Obremenitev sprednje osi brez tovora	kg	1953	1991
Obremenitev zadnje osi brez tovora	kg	2383	2378

Kolesa, okvir šasije

Model		RX70-25/600	RX70-30
Številka tipa		**7396**	**7397**
Pnevmatike		SE	SE
Velikost pnevmatik, spredaj		23 x 9–10	23 x 9–10

Model		RX70-25/600	RX70-30
Številka tipa		**7396**	**7397**
Velikost pnevmatik, zadaj		21 x 8–9	21 x 8–9
Število sprednjih koles (x = gnanih)		2 x	2 x
Število zadnjih koles (x = gnanih)		2	2
Širina koloteka, spredaj	b10 (mm)	984	984
Širina koloteka, zadaj	b11 (mm)	920	920

Osnovne dimenzije

Model		RX70-25/600	RX70-30
Številka tipa		**7396**	**7397**
Nagibanje dvižnega nosilca/nosilca vilic naprej	Stopinje	6	6
Nagibanje dvižnega nosilca/nosilca vilic nazaj	Stopinje	7	7
Višina pri uvlečenem dvižnem nosilcu	h1 (mm)	2175	2175
Prosti dvig	h2 (mm)	160	160
Višina dviga[5]	h3 (mm)	2970	2970
Višina pri izvlečenem dvižnem nosilcu	h4 (mm)	3750	3750
Višina nad streho kabine	h6 (mm)	2190	2190
Višina sedeža	h7 (mm)	1074	1074
Višina priklopa	h10 (mm)	340/455	340/455
Skupna dolžina	l1 (mm)	3705	3705
Dolžina, vključno z zadnjim delom vilic	l2 (mm)	2705	2705
Skupna širina	b1 (mm)	1192	1192
Debelina rogljev vilic	s (mm)	45	50
Širina rogljev vilic	e (mm)	100	100
Dolžina rogljev vilic	l (mm)	1000	1000
Nosilec vilic v skladu s standardom ISO 2328, razred/oblika		II/A	III/A
Širina nosilca vilic	b3 (mm)	1150	1150
Višina od tal s tovorom pod dvižnim nosilcem	m1 (mm)	125	125
Višina od tal na sredi medosne razdalje	m2 (mm)	150	150
Širina prehoda za palete 1000 x 1200, prečno	Ast (mm)	4047	4060

5 Navedeni dvig upošteva deformacijo pnevmatik in toleranco premera pnevmatike.

Podatkovni seznam VDI za RX70-25/600 in RX70-30

Model		RX70-25/600	RX70-30
Številka tipa		**7396**	**7397**
Širina prehoda za palete 800 x 1200, podolžno	Ast (mm)	4247	4260
Obračalni polmer	Wa (mm)	2397	2397
Najmanjša oddaljenost točke vrtenja	b13 (mm)	632	632

Podatki o zmogljivosti

Model		RX70-25/600	RX70-30
Številka tipa		**7396**	**7397**
Hitrost vožnje s tovorom	km/h	21	21
Hitrost vožnje brez tovora	km/h	21	21
Hitrost dviganja s tovorom	m/s	0,67	0,60
Hitrost dviganja brez tovora	m/s	0,69	0,62
Hitrost spuščanja s tovorom	m/s	0,60	0,60
Hitrost spuščanja brez tovora	m/s	0,53	0,53
Vlečna sila s tovorom	N	17.500	17.500
Vlečna sila brez tovora	N	13.000	13.000
Sposobnost vzpenjanja[6] s tovorom	%	27	23
Sposobnost vzpenjanja brez tovora	%	23	23
Trajanje pospeševanja s tovorom	s	4,9	5,1
Trajanje pospeševanja brez tovora	s	4,4	4,4
Delovna zavora		Elektr./hidr.	Elektr./hidr.

⚠ POZOR

Za varno uporabo viličarja z obremenitvijo ali brez nje je največji dovoljeni naklon vzpona ali spusta vožnje 15 %.

– V primeru vprašanj se obrnite na pooblaščeni servisni center.

6 Navedene vrednosti se uporabljajo samo za primerjavo delovanja viličarjev iz iste kategorije. Vrednosti naklona nikakor ne predstavljajo običajnih vsakodnevnih delovnih razmer.

Motor

Model		RX70-25/600	RX70-30
Številka tipa		**7396**	**7397**
Vrsta motorja		D24	D24
Nazivna moč motorja v skladu s standardom ISO 1585	kW	45	45
Nominalna hitrost	vrt/min	2400	2400
Število valjev		4	4
Delovna prostornina	cm^3	2400	2400
Poraba goriva[7] v skladu s standardom EN 16796	l/h	2,9	3,0
Vgrajeno napajanje vozila	V	12	12

Razno

Model		RX70-25/600	RX70-30
Številka tipa		**7396**	**7397**
Delovni tlak za priključke	bar	250	250
Pretok olja za priključke	l/min	30	30
Prostornina posode za gorivo	l/kg	58	58
Raven zvočnega tlaka L_{pAZ} (kabina)[8]	dB (A)	76	76
Raven zvočne moči L_{wAZ} (delovni cikel)	dB (A)	101	101
Pospešek tresljajev na človeško telo v skladu s standardom EN 13059	m/s^2	0,58	0,58
Vlečna kljuka, tip/model DIN		Na zatik	Na zatik

7 S programom za varčevanje z energijo Blue-Q

8 Brez kabine. Vrednosti so drugačne pri kabini.

Podatkovni seznam VDI za RX70-30/600 in RX70-35

NAPOTEK

Na tem podatkovnem seznamu VDI so samo tehnične vrednosti za viličarja s standardno opremo. Zaradi drugačnih pnevmatik, dvižnih nosilcev, dodatnih enot itd. so lahko vrednosti drugačne.

Najpomembnejši podatki

Model		RX70-30/600	RX70-35
Številka tipa		**7398**	**7399**
Proizvajalec		STILL GmbH	STILL GmbH
Pogon		Dizelski motor/ električni	Dizelski motor/ električni
Upravljanje		Sedež	Sedež
Nosilnost/obremenitev	Q (kg)	3000	3500
Težišče tovora	c (mm)	600	500
Oddaljenost tovora	x (mm)	469	469
Medosna razdalja	y (mm)	1820	1820

Teža

Model		RX70-30/600	RX70-35
Številka tipa		**7398**	**7399**
Neto teža	kg	4639	4639
Obremenitev sprednje osi s tovorom	kg	6714	7315
Obremenitev zadnje osi s tovorom	kg	925	824
Obremenitev sprednje osi brez tovora	kg	1952	1952
Obremenitev zadnje osi brez tovora	kg	2687	2687

Kolesa, okvir šasije

Model		RX70-30/600	RX70-35
Številka tipa		**7398**	**7399**
Pnevmatike		SE	SE
Velikost pnevmatik, spredaj		23 x 10–12	23 x 10–12
Velikost pnevmatik, zadaj		21 x 8–9	21 x 8–9

Model		RX70-30/600	RX70-35
Številka tipa		**7398**	**7399**
Število sprednjih koles (x = gnanih)		2 x	2 x
Število zadnjih koles (x = gnanih)		2	2
Širina koloteka, spredaj	b10 (mm)	975	975
Širina koloteka, zadaj	b11 (mm)	920	920

Osnovne dimenzije

Model		RX70-30/600	RX70-35
Številka tipa		**7398**	**7399**
Nagibanje dvižnega nosilca/nosilca vilic naprej	Stopinje	6	6
Nagibanje dvižnega nosilca/nosilca vilic nazaj	Stopinje	7	7
Višina pri uvlečenem dvižnem nosilcu	h1 (mm)	2175	2175
Prosti dvig	h2 (mm)	160	160
Višina dviga[9]	h3 (mm)	2970	2970
Višina pri izvlečenem dvižnem nosilcu	h4 (mm)	3750	3750
Višina nad streho kabine	h6 (mm)	2195	2195
Višina sedeža	h7 (mm)	1074	1074
Višina priklopa	h10 (mm)	340/455	340/455
Skupna dolžina	l1 (mm)	3770	3770
Dolžina, vključno z zadnjim delom vilic	l2 (mm)	2770	2770
Skupna širina	b1 (mm)	1224	1224
Debelina rogljev vilic	s (mm)	50	50
Širina rogljev vilic	e (mm)	100	100
Dolžina rogljev vilic	l (mm)	1000	1000
Nosilec vilic v skladu s standardom ISO 2328, razred/oblika		III/A	III/A
Širina nosilca vilic	b3 (mm)	1150	1150
Višina od tal s tovorom pod dvižnim nosilcem	m1 (mm)	125	125
Višina od tal na sredi medosne razdalje	m2 (mm)	150	150
Širina prehoda za palete 1000 x 1200, prečno	Ast (mm)	4127	4127
Širina prehoda za palete 800 x 1200, podolžno	Ast (mm)	4327	4327

9 Navedeni dvig upošteva deformacijo pnevmatik in toleranco premera pnevmatike.

Model		RX70-30/600	RX70-35
Številka tipa		**7398**	**7399**
Obračalni polmer	Wa (mm)	2464	2464
Najmanjša oddaljenost točke vrtenja	b13 (mm)	632	632

Podatki o zmogljivosti

Model		RX70-30/600	RX70-35
Številka tipa		**7398**	**7399**
Hitrost vožnje s tovorom	km/h	21	21
Hitrost vožnje brez tovora	km/h	21	21
Hitrost dviganja s tovorom	m/s	0,60	0,58
Hitrost dviganja brez tovora	m/s	0,62	0,60
Hitrost spuščanja s tovorom	m/s	0,60	0,60
Hitrost spuščanja brez tovora	m/s	0,53	0,53
Vlečna sila s tovorom	N	17.500	17.400
Vlečna sila brez tovora	N	13.500	13.500
Sposobnost vzpenjanja[10] s tovorom	%	22	20
Sposobnost vzpenjanja brez tovora	%	20	20
Trajanje pospeševanja s tovorom	s	5,1	5,2
Trajanje pospeševanja brez tovora	s	4,4	4,4
Delovna zavora		Elektr./hidr.	Elektr./hidr.

⚠ POZOR

Za varno uporabo viličarja z obremenitvijo ali brez nje je največji dovoljeni naklon vzpona ali spusta vožnje 15 %.

– V primeru vprašanj se obrnite na pooblaščeni servisni center.

Motor

Model		RX70-30/600	RX70-35
Številka tipa		**7398**	**7399**
Vrsta motorja		D24	D24
Nazivna moč motorja v skladu s standardom ISO 1585	kW	45	45
Nominalna hitrost	vrt/min	2150	2150

10 Navedene vrednosti se uporabljajo samo za primerjavo delovanja viličarjev iz iste kategorije. Vrednosti naklona nikakor ne predstavljajo običajnih vsakodnevnih delovnih razmer.

Model		RX70-30/600	RX70-35
Številka tipa		**7398**	**7399**
Število valjev		4	4
Delovna prostornina	cm^3	2400	2400
Poraba goriva[11] v skladu s standardom EN 16796	l/h	3,1	3,2
Vgrajeno napajanje vozila	V	12	12

Razno

Model		RX70-30/600	RX70-35
Številka tipa		**7398**	**7399**
Delovni tlak za priključke	bar	250	250
Pretok olja za priključke	l/min	30	30
Prostornina posode za gorivo	l/kg	58	58
Raven zvočnega tlaka L_{pAZ} (kabina)[12]	dB (A)	76	76
Raven zvočne moči L_{wAZ} (delovni cikel)	dB (A)	101	101
Pospešek tresljajev na človeško telo v skladu s standardom EN 13059	m/s^2	0,58	0,58
Vlečna kljuka, tip/model DIN		Na zatik	Na zatik

11 S programom za varčevanje z energijo Blue-Q

12 Brez kabine. Vrednosti so drugačne pri kabini.

Ergonomske dimenzije

⚠ OPOZORILO

Obstaja nevarnost poškodb glave zaradi udarca.

Če je glava upravitelja preblizu strehe, lahko zaradi vzmetenja voznikovega sedeža ali pri nesreči udari ob streho kabine.

Da bi se izognili poškodbam glave, mora biti med spodnjim robom strehe in glavo najvišjega upravitelja najmanj **40 mm** prostora.

Pri določanju dejanskega prostega prostora nad glavo mora upravitelj sedeti na voznikovem sedežu in vzmetenje sedeža mora biti prilagojeno vozniku.

Ker se višine in teže voznikov lahko zelo razlikujejo ter obstaja veliko vrst sedežev in streh kabin, mora biti v vsakem viličarju zagotovljen minimalni prostor nad glavo.

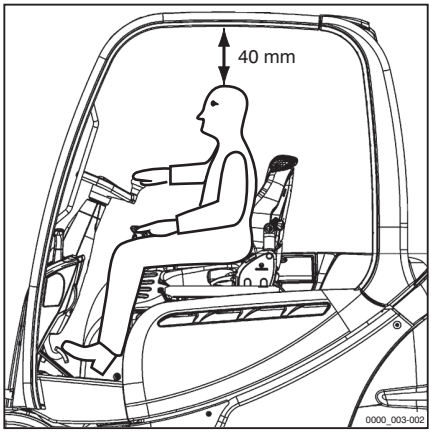

Voznikov kabina je bila zasnovana z upoštevanjem ergonomije na delovnem mestu in standarda EN ISO 3411. V splošnem ima upravitelj na sedežu dovolj prostora, da varno doseže krmilne naprave ter da upravlja viličar in vidi njegov obris. Upravitelje, katerih telesne mere odstopajo od mer, na katerih temelji standard EN ISO 3411, mora lastnik obravnavati individualno.

Namestitev varovalk

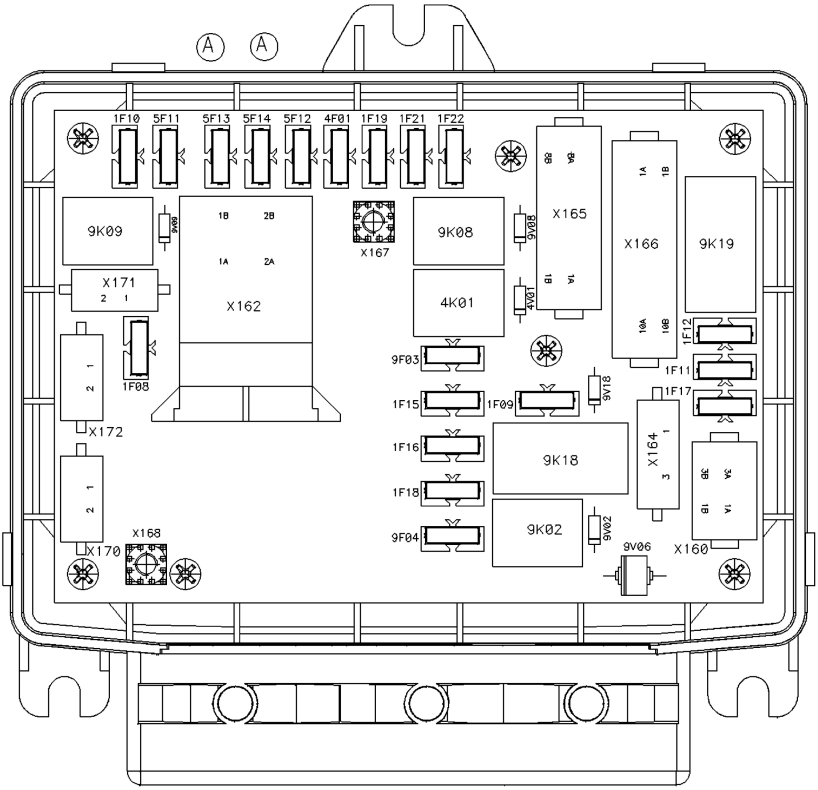

7311_003-073

1F08 MMS, 10 A
1F09 Zaklep stikala, spona 30, 10 A
1F10 Krmilna naprava motorja, spona 15, diagnostika Doosan, črpalka za gorivo, 10 A
1F11 Pretvornik, 10 A
1F12 Pretvornik za črpalko za hladilno sredstvo/ventilator za hladilno sredstvo, 15 A
1F15 Luči za nevarnost MCU3, razl. MCU3, 10 A
1F16 Servo-hidravlični sistem MCU3, 10 A
1F17 Rele za zakasnitev MCU3, 10 A
1F18 Res. CPP4, 10 A
1F19 Rele za žarilno svečko, 10 A
1F21 Tipalo nivoja motornega olja, 10 A
1F22 ECU K01, ECU K03, ECU K05, 15 A
4F01 Hupa, 10 A
5F11 Napajalna vrata CAN 1 (CPP 1), zgornji del strehe, 30 A
5F12 Napajalna vrata CAN 5 (CPP 5), spodnji del strehe, 20 A
5F13 Napajalna vrata CAN 3 (CPP 3), voznikov sedež, brisalec, 30 A
5F14 Električna parkirna zavora, 30 A
9F03 12 V vtičnica SAE, 10 A
9F04 Zaganjalnik, spona 50, 30 A
9F07 Rele za nadzor žarilne svečke, 10 A
F1 Kondenzator klimatske naprave, 20 A
F2 Kompresor/uparjalnik klimatske naprave, 25 A

Dodatne varovalke

Na tem viličarju so dodatne varovalke v nosilcu varovalk levo od razdelilne omarice z varovalkami na akumulatorju zaganjalnika.

NAPOTEK

Glede na dodatno opremo viličar morda ne bo imel vseh varovalk.

▷

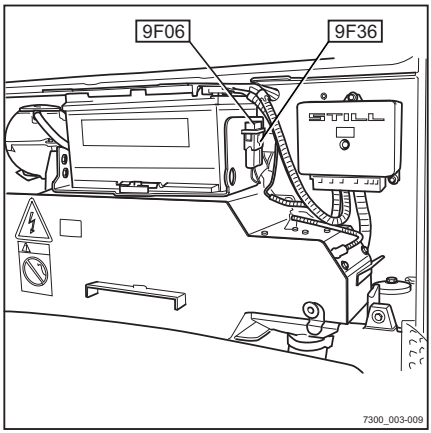

9F06 Zaprta palična žarilna svečka (samo pri dizelskih viličarjih), 25 A
9F36 12 V vtičnica, 10 A

Številke in simboli

12 V vtičnica. 335

A

Aktiviranje stikala za smer vožnje
Različica s krmilno palico 4Plus. . . . 147
Različica z majhno ročico. 147
Različica z upravljanjem s prsti. 148
Akumulator
Odstranitev. 24
Polnjenje. 423
Preverjanje stanja napolnjenosti. 423
Vzdrževanje. 422
Akumulatorska kislina. 47
Avtorske pravice in blagovne znamke. . . . 19

B

Blaženje končnega položaja nagiba. . . . 248
Blue-Q
Izklop dodatnih porabnikov. 136
Opis funkcije. 134
Vklop in izklop. 135
Brisalci stekel in naprave za pranje stekel
Vklop in izklop. 314

Č

Četverna majhna ročica
Dviganje in spuščanje nosilca vilic. . . 184
Nagibanje dvižnega nosilca. 185
Čiščenje. 360
Čiščenje električnega sistema. 362
Čiščenje protiprašnega ventila. 409
Čiščenje stekel. 363

D

Dela na električni opremi. 382
Dela na hidravlični opremi. 382
Dela na sprednjem delu viličarja. 384
Dela na vžigalnem sistemu. 383
Delo s tovorom. 196
Delovni postopki. 21
Delovni žarometi
Vklop in izklop. 127
Delovni žaromet za vzvratno vožnjo
Vklop in izklop. 128
Dimenzije. 434
Dizelsko gorivo. 48
Delovanje v zimskih razmerah. 357
Dolivanje. 358
Goriva za necestno mehanizacijo. . . . 357
Specifikacije. 355
Vsebnost žvepla. 356
Dodatna oprema. 7
Dolivanje tekočine za pranje stekel. 409
Dolivanje tekočine za pranje vetrobranskega stekla. 316
Dovoljenje za dostop s kodo PIN. 119
Spreminjanje kod PIN. 120
Dovoljenje za dostop za vodjo voznega parka. 121
Sprememba gesla vodje voznega parka. 123
Spreminjanje kode PIN za voznika. . . 120
Druge nevarnosti. 36
Držala za pijačo. 58
Dviganje. 174, 384
Dviganje z žerjavom. 377
Dvižne verige
Čiščenje. 362
Dvižni nosilec
Odstranitev. 385
Podmazovanje premičnih delov. 426
Zavarovanje pred nagibanjem nazaj. 384
Zavarovanje pred padcem. 385
Dvižni sistem
Krmilne naprave. 179
Upravljanje s četverno majhno ročico. 184
Upravljanje s krmilno palico 4Plus. . . 185
Upravljanje s prsti. 187
Upravljanje s trojno majhno ročico. . . 182
Upravljanje z dvojno majhno ročico. . 180
Dvojna majhna ročica
Dviganje in spuščanje nosilca vilic. . 180, 182
Nagibanje dvižnega nosilca. . . . 181, 183
Dynamic Load Control 1. 256
Dynamic Load Control 2. 257

E

easy Target. 223
Določitev višin dviga s približevanjem. 226
Določitev višin dviga z vnosom njihovih vrednosti. 224

Konfiguriranje. 224
Razskladiščenje tovora. 230
Uporaba. 227
Uskladiščenje tovora. 228
Električna parkirna zavora
Simboli na zaslonu z upravljalno enoto. 154
Električna zaščita vilic pred obrabo. 245
Embalaža. 24
Emisije. 52
Emisije hrupa. 52
Izpušni plini. 54
Sevanje. 54
Tresljaji. 53
Vročina. 54
Emisije dizelskega motorja
Pregled. 42
Ergonomske dimenzije. 448

F

Filter za gorivo
Odvajanje vode. 414
Filter za trde delce
Delovanje pri nizki obremenitvi. 273
Funkcija. 273
Normalno delovanje. 273
Regeneracija med mirovanjem. 274
Filter za trdne delce
Delovne zahteve. 43
FleetManager. 316
Zapisovalnik udarcev. 316
Funkcija blokiranja hidravlike. 178
Sprostitev. 178
Funkcija neto teže. 265
Funkcija tresenja. 214
Četverna majhna ročica. 217
Dvojna majhna ročica. 216
Krmilna palica 4Plus. 216
Stikalo. 217
Trojna majhna ročica. 217
Funkcije, odvisne od višine dviga
Prikaz višine dviga. 223
Vmesna prekinitev dviga. 231

G

Glavni prikaz. 118
Gretje zadnjega stekla
Vklop in izklop. 326

H

Hidravlična tekočina. 46
Hidravlični sistem
Preverjanje nivoja olja. 429
Preverjanje tesnjenja. 425
Znižanje tlaka. 288
Hladilna tekočina
Dolivanje. 412
Hladilnik
Čiščenje. 411
Preverjanje tesnjenja. 411
Hladilno sredstvo. 412
Hladilno sredstvo in hladilna tekočina. . . . 50

I

Informacije o CPP (cestnoprometni predpisi). 13
Informacije o dokumentaciji. 17
Informacije za vzdrževalna dela. 386
Časovnica za vzdrževalna dela. 387
Izbirnik smeri vožnje in modul smernikov. 67
Izjava ES o skladnosti z Direktivo o strojih. 6
Izjava o skladnosti. 6
Izklop viličarja. 172
Izolacijski test. 44
Izstop iz viličarja. 73

K

Kabina. 57
Upravljanje gretja zadnjega stekla. . . 326
Vklop ali izklop notranje luči. 326
Katalog nadomestnih delov. II
Kladivo za uporabo v sili. 364
Klimatska naprava. 333
Kolesa in pnevmatike
Preverjanje pritrditev koles. 422
Preverjanje stanja in obrabe pnevmatik. 421
Preverjanje zračnega tlaka. 422
Vzdrževanje. 420
Kontaktni podatki. I
Kraj uporabe. 15
Krmiljenje. 162

Krmilna palica 4Plus. 65
Dviganje in spuščanje nosilca vilic. . . 185
Nagibanje dvižnega nosilca. 186
Pomikanje nosilca vilic. 186
Krmilne naprave in prikazni elementi. 59
Krmilne naprave za funkcije hidravličnega sistema in vožnje. 60
Četverna majhna ročica. 63
Dvojna majhna ročica. 61
Trojna majhna ročica. 62
Upravljanje s prsti. 66
Krmilni sistem
Preverjanje delovanja. 79

L

Lastnik. 26
Luči
Naknadno opremljanje. 125
Oprema StVZO. 131
Pomen simbolov. 125
STILL SafetyLight®. 132
Still Safety Light® 4Plus. 132

M

Medicinski pripomočki. 33
Menjava filtrskih vložkov zračnega filtra. 416
Merjenje izolacijske upornosti električnega sistema. 44
Merjenje tovora. 260
Umerjanje. 261
Mesta oznak. 8
Motor
Funkcija samodejne zaustavitve. 167
Ogrevanje (različica). 116
Zagon. 119

N

Način hitrega pospeševanja
Samodejni izklop. 137
Vklop in izklop. 137
Načini vožnje
Način hitrega pospeševanja. 137
STILL Classic. 137
Način začetka vožnje. 148
Različica z dvojno stopalko. 151
Naknadno opremljanje. 29
Naknadno opremljanje z lučmi. 125
Nalaganje tovora. 201
Namestitev priključkov. 285
Namestitev varovalk. 449
Napačna uporaba varnostnih sistemov. . . 31
Naročanje nadomestnih delov in potrošnega materiala. 395
Naslov proizvajalca. I
Nastavitev naslonjala za roke. 88
Nastavitev vilic. 202
Nastavitve. 384
Natančno merjenje tovora. 263
Navodila za uporabo
Datum izdaje. 19
Nepravilna uporaba. 15
Nevarna območja. 143
Nevarnosti in protiukrepi. 38
Nevarnost za zaposlene. 40
Nevtralni položaj. 146
Ničelna izravnava sistemov pomoči. 270
Notranja luč. 326

O

Območje nevarnosti. 202
Obremenitev
Nalaganje. 205
Obrnjene vilice. 194
Pregled. 432
Obseg dokumentacije. 17
Rešitve CO. 18
Odstranitev
Akumulator. 24
Sestavni deli. 24
Ogrevanje motorja. 116
Funkcija. 116
Ogrevanje. 116
Okvara parkirne zavore. 157
Okvare. 31
Okvare med dvigovanjem. 177
Olja. 45
Opozorilne luči
Vklop in izklop. 130
Opozorilo glede neoriginalnih delov. 31
Opredelitev smeri. 20
Osnovna načela varne uporabe. 29
Oznaka skladnosti. 5
Oznake. 20

P

Parkirna zavora. 154
Aktiviranje, ko se viličar premika. . . . 156
Aktiviranje, ko viličar miruje. 155
Okvare. 157
Upravljanje v sili. 367
Varno parkiranje vozila. 159
Plinska vzmet s podporo (različica)
Sprostitev zapaha. 403
Ploščica. 12
Ploščica nosilnosti. 196
Pnevmatike
Varnostni napotki. 32
Po čiščenju. 363
Podaljšek vilic. 192
Podatkovni seznam VDI
RX70-20/600. 436
RX70-25. 436
RX70-25/600. 440
RX70-30. 440
RX70-30/600. 444
RX70-35. 444
Podloga s sponko. 333
Podmazovanje spojev in kontrol. 417
Pokrov motorja, odpiranje. 401
Pokrov motorja, zapiranje. 403
Police. 58
Posebne nevarnosti. 37
Postopek v primeru prevrnitve viličarja. . 364
Postopki v sili
Upravljanje parkirne zavore v sili. . . . 367
Poškodbe. 31
Poti. 140, 142, 143
Dimenzije poti. 140
Dimenzije širin prehodov. 140
Nakloni. 141
Potisno strešno okno. 334
Potrošni material. 45
Odstranitev. 50
Varnostna navodila za rokovanje z olji. 45
Varnostne informacije o hladilnem sredstvu in hladilni tekočini. 50
Varnostne informacije za ravnanje z akumulatorsko kislino. 47
Varnostni predpisi za hidravlično tekočino. 46
Varnostni ukrepi za dizelsko gorivo. . . 48
Pravice, dolžnosti in pravila vedenja voznika. 27
Pravila za poti in delovna območja. . . . 143
Pre-Shift Check
Omejitve viličarja. 105
Opis. 94
Postopek. 95
Vsa vprašanja. 96
Začetek izmene. 101
Zaporedje vprašanj. 97
Zgodovina. 99
Predizbira višine dviga
easy Target. 223
Pred nalaganjem tovora
Ploščica nosilnosti. 196
Predvidena uporaba. 14
Pregledi. 0
Kabina. 57
Zaslon z upravljalno enoto. 59
Pregledi in opravila pred uporabo. 14
Preglednica s podatki za vzdrževanje. . . 398
Akumulator. 398
Dvižne verige. 399
Dvižni nosilec. 399
Električni sistem. 398
Hidravlični sistem. 398
Hladilni sistem. 400
Klimatska naprava. 400
Krmiljena os. 399
Mesta splošnega podmazovanja. . . . 398
Motor. 400
Pnevmatike. 398
Pogonska os. 399
Posoda za gorivo. 400
Regulatorji in spoji. 398
Sistem za pranje stekel. 400
Zavorni sistem. 400
Pregled voznikovega sedeža. 419
Pregled vratnega zapaha. 420
Preostala tveganja. 36
Prepoved uporabe nepooblaščenim osebam. 27
Preverjanje delovanja. 70
Preverjanje izpušnega sistema. 431
Preverjanje koncentracije hladilnega sredstva. 412
Preverjanje nivoja hidravlične tekočine. . 411

Preverjanje nivoja motornega olja. 408
Preverjanje rogljev vilic. 432
Preverjanje tesnjenja dvižnih cilindrov in priključkov. 431
Prevoz. 375
Prevoz visečih tovorov. 204
Prikaz delovnih postopkov. 21
Prikaz funkcij in postopkov. 21
Prikazi zaslona in nadzorne enote. 21
Prikaz kota nagiba nosilca. 248
Priključki
Nalaganje tovora. 313
Namestitev. 285
Nosilnost. 287
Povezava. 287
Preklapljanje delovanja. 286
Prilagajanje hitrosti hidravlike. 293
Primer priključka. 292
Pritrditev. 287
Splošno upravljanje. 291
Upravljanje s četverno majhno ročico in 5. funkcijo. 305
Upravljanje s krmilno palico 4Plus. . . 307
Upravljanje s krmilno palico Joystick 4Plus in 5. funkcijo. 308
Upravljanje s stikali. 309
Upravljanje s stikali in 5. funkcijo. . . . 311
Upravljanje s štirikratno majhno ročico. 303
Upravljanje s trojno majhno ročico. . . 299
Upravljanje s trojno majhno ročico in 5. funkcijo. 301
Upravljanje z dvojno majhno ročico. . 296
Upravljanje z dvojno majhno ročico in 5. funkcijo. 298
Varnostne informacije. 285
Znižanje tlaka v priključkih. 288
Priključna oprema
Posebne nevarnosti. 37
Priklopniki
Vleka. 347
Pritrditve koles, preverjanje. 422
Privez. 376
Profili voznikov
Brisanje. 114
Izbiranje. 108
Opis. 108
Preimenovanje. 111
Ustvarjanje. 110
Programi obremenitve
Izbira 1 do 3. 188
Program vožnje
Izbira 1 do 3. 143
Izbira A/B. 144
Konfiguriranje A/B. 144

R

Radio. 327
Radio z vmesnikom Bluetooth. 328
Različica
Tipalo stropa. 317
Različice
Blaženje končnega položaja dvižnega nosilca. 236
Blaženje končnega položaja nagiba. . 248
Blaženje prehodnega dviga. 236
Brez zaviranja. 153
Brisalci stekel in naprave za pranje stekel. 314
Dovoljenje za dostop s kodo PIN. . . . 119
Dovoljenje za dostop za vodjo voznega parka. 121
Dvižni nosilec Hi-Lo. 176
Dvižni sistemi. 174
Dynamic Load Control 1. 256
Dynamic Load Control 2. 257
easy Target. 223
Električna zaščita vilic pred obrabo. . 245
FleetManager. 316
Funkcija neto teže. 265
Funkcija samodejne zaustavitve motorja. 167
Funkcija tresenja. 214
Izbirnik smeri vožnje in modul smernikov. 67
Klimatska naprava. 333
Merjenje tovora. 260
Natančno merjenje tovora. 263
Notranja luč. 326
Obrnjene vilice. 194
Ogrevanje motorja. 116
Plinska vzmet s podporo. 403
Podaljšek vilic. 192
Podloga s sponko. 333

Potisno strešno okno. 334
Pre-Shift Check. 94
Prekinitev dviga pred končnim položajem. 237
Prikaz kota nagiba nosilca. 248
Prikaz višine dviga. 223
Profili voznikov. 108
Radio. 327
Radio z vmesnikom Bluetooth. 328
Samodejna postavitev nosilca v navpični položaj. 79, 174, 248, 250
Sistem gretja. 330
Sistem za optično merjenje višine dviga. 220
Skupna obremenitev. 266
STILL neXXt fleet. 317
STILL SafetyLight® in STILL SafetyLight 4Plus®. 132
Tempomat. 168
Trojni nosilec. 177
Vmesna prekinitev dviga. 231
Zagozda. 173
Zaklepni mehanizem prijemala. 312
Zapisovalnik udarcev. 316
Zaščita vilic pred obrabo. 189
Zaznavanje preobremenitve. 254
Zmanjšanje hitrosti ob dvigu nosilca vilic. 162, 240
Različice dvižnega nosilca
Dvižni nosilec Hi-Lo. 176
Trojni nosilec. 177
Regeneracija med mirovanjem
Brez blokiranja. 277
Funkcija blokiranja delovanja viličarja. 276
Izbirno blokiranje. 276
Prekinitev. 280
Ročni začetek. 279
Samodejni začetek. 277
Vsiljeno blokiranje. 277
Ročna vlečna kljuka. 337
Odklop. 338
Priklop. 337
Roglja vilic
Dolžina. 34
Rokovanje s plinskimi vzmetmi in akumulatorji. 34
Rotacijska luč
Vklop in izklop. 132

S

Samodejna postavitev nosilca v navpični položaj
Preverjanje delovanja. 79, 250
Umerjanje. 251
Upravljanje. 174, 248
Samodejna vlečna kljuka. 339
Odklop modela RO*243. 342
Odklop modela RO*244 A. 344
Odklop modela RO*245. 346
Odklop modela RO*841. 347
Priklop modela RO*243. 341
Priklop modela RO*245. 345
Priklop modela RO*841. 346
Priklop RO*244 A. 343
Serijska številka. 12
Seznam kratic. 21
Shematski prikazi. 21
Sistem gretja. 330
Sistemi pomoči
Ničelna izravnava. 270
Sistemi pomoči, odvisni od kota nagiba
Blaženje končnega položaja nagiba. . 248
Prikaz kota nagiba nosilca. 248
Samodejna postavitev nosilca v navpični položaj. 174, 248
Sistemi pomoči, odvisni od obremenitve
Dynamic Load Control 1. 256
Dynamic Load Control 2. 257
Funkcija neto teže. 265
Merjenje tovora. 260
Natančno merjenje tovora. 263
Skupna obremenitev. 266
Zaznavanje preobremenitve. 254
Sistemi pomoči, odvisni od višine dviga
Blaženje končnega položaja dvižnega nosilca. 236
Blaženje prehodnega dviga. 236
Električna zaščita vilic pred obrabo. . 245
Prekinitev dviga pred končnim položajem. 237
Zmanjšanje hitrosti ob dvigu nosilca vilic. 162, 240

Sistem za merjenje višine dviga. 220
Čiščenje. 220
Odprava okvar. 221
Upravljanje v sili v primeru okvare. . . 222
Zasnova in delovanje. 220
Skladiščenje viličarja. 378
Skupna obremenitev. 266
Smerniki
Vklop in izklop. 128
Smer vožnje
Izbiranje. 146
Izbira z različico z dvojno stopalko. . . 152
Menjava. 150
Nevtralni položaj. 146
Smer vožnje v sili. 373
Splošno. 4
Sporočila
o uporabi. 349
o viličarju. 353
Uvod. 348
Več o regeneraciji med mirovanjem. . 283
Spremembe viličarja. 29
Spuščanje v sili. 365
Stabilnost. 37
Stanje poti. 142
Stikalo na ključ
Vklop. 117
STILL neXXt fleet. 317
Stranska okna, odpiranje. 325
Stranska okna, zapiranje. 325
Streha kabine
Tovor na strehi. 30
Varjenje. 30
Vrtanje. 30

Š

Širine prehodov. 140
Števec za vzdrževanje in preverjanje varnosti. 388

T

Talna plošča
Namestitev. 407
Odstranitev. 406
Tehnični podatki. 0
Dimenzije. 434
Tekočine in maziva
Kakovost in količina. 396
Tempomat. 168
Tipalo stropa. 317
Točenje goriva. 355
Tovor
Odlaganje. 211
Prevoz. 208
Transport palet. 203

U

Ugotavljanje vidljivosti pri vožnji s tovorom. 210
Uporaba delovne zavore. 153
Uporaba delovnih ploščadi. 16
Uporaba hupe. 74
Uporaba po skladiščenju ali prenehanju uporabe. 379
Uporaba viličarja. 14
Upravljanje. 0
Upravljanje s prsti
Dviganje in spuščanje nosilca vilic. . . 187
Nagibanje dvižnega nosilca. 187
Usposobljenost osebja. 386
Uvod. 0

V

Varno parkiranje viličarja. 172
Varnost. 0
Varnostna navodila za delo na dvižnem nosilcu. 384
Varnostne naprave. 383
Varnostni pas. 90
Čiščenje. 419
Menjava po nesreči. 419
Nedelovanje zaradi mraza. 93
Odpenjanje. 92
Preverjanje. 418
Pripenjanje. 90
Pripenjanje na strmem klancu. 92
Vzdrževanje. 418
Varnostni predpisi
Potrošni material. 45
Varnostni predpisi glede vzdrževanja
Dela na električni opremi. 382
Dela na hidravlični opremi. 382
Dela na vžigalnem sistemu. 383
Nastavitve. 384

Splošne informacije. 382
Varnostne naprave. 383
Varnostni predpisi za rokovanje s tovorom. 196
Varnostni predpisi za vožnjo. 139
Varnostni pregled. 42
Varnostni testi. 42
Varovanje okolja. 24
Vaš viličar. 2
Vizualni pregledi. 70
Vklop smernega stikala
Različica z majhno konzolo. 148
Vleka. 336, 371
Pravilna uporaba. 14
Vleka tovora. 336
Vozne luči
Vklop in izklop. 126
Vozniki. 26
Voznikova kabina. 75
Voznikova sedeža MSG 65 in MSG 75
Nastavitev. 82
Nastavitev ledvene podpore. 85
Nastavitev naslonjala sedeža. 83
Nastavitev razširitve naslonjala. 86
Nastavitev vzdolžnega vodoravnega vzmetenja. 85, 89
Nastavitev vzmetenja sedeža (MSG 65/ MSG 75). 84
Premikanje. 83
Vklop in izklop grelnika sedeža. 86
Vrtenje za vzvratno vožnjo. 87
Vožnja. 139
Po klancu navzdol. 213
Po klancu navzgor. 213
Vožnja čez mostove za natovarjanje. . . . 219
Vožnja v sili. 373
Vožnja z dvigalom. 218
Vrata kabine, odpiranje. 323
Vrata kabine, zapiranje. 324
Vrste dvižnih nosilcev. 175
Teleskopski nosilec. 176
V sili
Odklop akumulatorja. 369
Prevrnitev viličarja. 364
Uporaba kladiva za uporabo v sili. . . . 364
Vstop v viličarja. 73
Vzdrževalna dela, ki ne zahtevajo posebne usposobljenosti. 386
Vzdrževanje. 0
1000 ur. 431
Letno. 431
Splošne informacije. 386
Vžig z zunanjim izvorom energije. 370

Z

Zadnji pokrov
Nameščanje. 405
Odstranitev. 405
Zagozda. 173
Zagozdenje koles. 376
Zaklepni mehanizem prijemala. 312
Sproščanje mehanizma s stikalom. . . 310
Sproščanje mehanizma s štirikratno majhno ročico. 304
Sproščanje mehanizma z dvojno majhno ročico. 297
Sproščanje mehanizmov s trojno majhno ročico. 300
Zamenjava varovalk. 425
Zamenjava vilic. 190
Zapisovalnik udarcev. 316
Zaslon z upravljalno enoto. 59
Glavni prikaz. 118
Sporočila. 348
Zaščita vilic pred obrabo. 189
Zaustavitev viličarja. 378
Zavarovanje na območju podjetja. 29

STILL GmbH

57378011550 SL - 12/2023 - 07