instrucțiuni originale

Stivuitor pe GPL

RX70-40
RX70-45
RX70-50

7335 7336 7337 7338

first in intralogistics

57348011863 RO - 07/2023 - 12

Adresa producătorului şi detalii de contact ▷

STILL GmbH
Berzeliusstraße 10
22113 Hamburg, Germania
Tel. +49 (0) 40 7339-0
Fax: +49 (0) 40 7339-1622
E-mail: info@still.de
Site web: http://www.still.de

Listă de piese de schimb ▷

Puteţi solicita descărcarea listei cu piese de schimb copiind şi lipind adresa **https://spare-partlist.still.eu** într-un browser web sau scanând codul QR afişat pe lateral.

Pe pagina web, introduceţi următoarea parolă: **Spareparts24!**

În ecranul următor, introduceţi adresa dvs. de e-mail şi numărul de serie al stivuitorului pentru a primi un e-mail cu link-ul şi pentru a descărca lista cu piese de schimb.

2511

Reguli pentru compania operatoare de stivuitoare industriale

Pe lângă aceste instrucţiuni de operare, este disponibil şi un cod de practică conţinând informaţii suplimentare pentru companiile operatoare de stivuitoare industriale.

Acest ghid oferă informaţii pentru manipularea stivuitoarelor industriale:

- Informaţii despre modul de selectare a stivuitoarelor industriale adecvate pentru o anumită zonă de utilizare
- Condiţii pentru operarea sigură a stivuitoarelor industriale

- Informații referitoare la operarea stivuitoarelor industriale
- Informații referitoare la transport, darea în exploatare inițială și depozitarea stivuitoarelor industriale

Adresă de internet şi cod QR

▷

Informațiile pot fi accesate în orice moment prin lipirea adresei **https://m.still.de/vdma** într-un browser web sau prin scanarea codului QR.

1 Prefaţă

Stivuitorul dumneavoastră 2
Generalităţi 2
Marcajul de conformitate 3
Declaraţie care reflectă conţinutul declaraţiei de conformitate 4
Vedere de ansablu a accesoriilor 5
Vedere de ansamblu asupra punctelor de etichetare 6
Plăcuţa cu numele 7
Număr de serie 8
Informaţii StVZO (Normativ privind avizarea circulaţiei vehiculelor pe drumurile publice) 9

Utilizarea stivuitorului 10
Utilizare prevăzută 10
Utilizare corectă în timpul tractării 10
Utilizare necorespunzătoare 10
Locaţia de utilizare 11
Utilizarea platformelor de lucru 12

Informaţii despre documentaţie 13
Scopul documentaţiei 13
Documentaţie suplimentară 14
Data publicării şi actualitatea instrucţiunilor de operare 15
Drepturile de autor şi drepturile asupra mărcilor comerciale 15
Explicaţii ale termenilor-simbol utilizaţi 16
Listă de abrevieri 16
Definirea direcţiilor 18
Desene mostră 19

Considerente referitoare la mediu 20
Ambalarea 20
Casarea componentelor şi bateriilor 20

2 Siguranţă

Definiţia termenilor utilizaţi pentru persoane responsabile 22
Compania operatoare 22
Specialist 22
Şoferii 23

Principii de bază pentru operarea sigură 25
Acoperirea asigurării pe proprietăţile companiei 25
Modificări şi adaptări 25
Schimbări la rama de protecţie pentru cabină şi la încărcăturile pe plafon 27
Avertizare privind orice manipulare a motorului cu combustie internă 27
Avertizare privind piesele care nu sunt originale 27

Deteriorarea, defectarea și utilizarea necorespunzătoare a dispozitivelor de siguranță . 28
Lungimea brațelor furcii 29
Pneurile 29
Dispozitivele medicale 30
Manipulați cu atenție arcurile cu gaz și acumulatorii 31
Lungimea brațelor furcii 29

Risc remanent 33
Pericole și riscuri remanente 33
Riscuri speciale asociate utilizării stivuitorului și a dispozitivelor atașabile 35
Prezentarea generală a pericolelor și a măsurilor de prevenire 36
Pericol pentru angajați 39

Teste de siguranță 41
Inspecția de siguranță regulată a stivuitorului 41
Efectuarea inspecțiilor de siguranță obișnuite la sistemul GPL 41
Verificarea regulată a nivelului substanțelor dăunătoare din gazele de eșapament 43
Testarea izolației 43

Norme de siguranță pentru manipularea consumabilelor 45
Consumabile permise 45
Uleiuri 46
Lichidul hidraulic 47
Acidul de baterie 48
GPL 49
Lichidul de răcire și antigelul 53
Eliminarea consumabilelor 54

Emisii 55

3 Vederi de ansamblu

Vedere de ansamblu a stivuitorului 58

Prezentare generală a compartimentului șoferului 59

Dispozitivele de operare și elementele de afișaj 60
Unitate de afișare și operare 60
Dispozitive de operare pentru funcțiile hidraulice și de tracțiune 61
Mini-manetă dublă 62
Minimanetă cu trei poziții 63
Minimanetă cu patru poziții 64
Joystick 4Plus 65
Fingertip 66
Mini-consola 67

4 Funcţionare

Verificări şi sarcini înainte de utilizarea zilnică 70
Inspecţii vizuale şi verificare funcţională 70
Verificarea blocării capacului lateral 73
Urcarea şi coborârea din stivuitor 74
Urcarea şi coborârea dintr-un stivuitor cu cabina şoferului ridicată 75
Rafturile şi suporturile de pahare 77
Reglarea scaunului şoferului MSG 65/MSG 75 78
Reglarea cotierei 83
Reglarea coloanei de direcţie 84
Deblocarea comutatorului de oprire de urgenţă 84
Autorizarea accesului cu cod PIN (variantă) 85
Operarea claxonului 95
Centură de siguranţă 95
Utilizarea cabinei şoferului 98
Verificarea funcţionării sistemului de frânare 98
Verificarea funcţionării corecte a sistemului de direcţie 101
Verificarea funcţiei de oprire de urgenţă 102
Reglarea la zero a măsurării încărcăturii (variantă) 103
Verificarea funcţionării corecte a opţiunii Poziţia verticală a catargului de ridicare (variantă) 104
Umplerea sistemului de spălare 105
Curăţarea supapei de praf 106

Utilizarea unităţii de afişare şi operare 107
Afişaje 107
Reglarea afişajelor 108
Simbolurile de pe afişaj 109
Setarea datei sau a orei 114
Resetarea numărului de kilometri zilnici şi a orelor de operare zilnică 114
Setarea limbii 115
Softkeys pentru operarea diferitelor variante de echipament 115
Configurarea modului eficient Blue-Q 116
Recunoaşterea şocurilor (variantă) 117
Setări suplimentare 118

Cuplarea şi pornirea 119
Deschiderea supapei cilindrului GPL 119
Deschiderea supapei cilindrului GPL pentru un suport pentru doi cilindri 120
Deschiderea supapei de închidere a rezervorului de GPL 122
Cuplarea contactului 123
Pornirea motorului 126

Iluminare 128
Pornirea și oprirea iluminării 128
Pornirea și oprirea spotului de lucru pentru deplasarea în marșarier 129
Pornirea și oprirea semnalizatoarelor de direcție 129
Activarea și dezactivarea sistemului de avertizare în caz de pericol. 132
Pornirea/Oprirea girofarului 133
Pornirea/Oprirea proiectoarelor de lucru duble 133
STILL SafetyLight (variantă) 136

Modul de eficienţă Blue-Q 137
Descrierea funcției. 137
Întreruperea consumatorilor suplimentari 138
Pornirea și oprirea modului eficient Blue-Q 138

Conducerea 140
Reglementări de siguranță pentru condus. 140
Drumurile 142
Setarea programelor de tracțiune 145
Apăsarea comutatorului basculant vertical pentru „direcția de deplasare“, versiunea Joystick 4Plus 145
Acționarea comutatorului pentru direcția de deplasare cu versiunea cu minimanetă . . . 146
Acționarea comutatorului pentru direcția de deplasare, versiunea cu Fingertip 147
Apăsarea comutatorului basculant vertical pentru „direcția de deplasare“, versiunea Joystick 4Plus 145
Acționarea manetei de selectare a direcției de deplasare cu versiunea modulului de selectare și semnalizare a direcției de deplasare 148
Conducerea 148
Inițierea modului de deplasare, versiunea cu două pedale (variantă) 151
Operarea frânei de serviciu 153
Acționarea frânei de parcare mecanice. 154
Direcția 156
Deplasarea pe pante ascendente și descendente 157
Deplasarea pe pante ascendente și descendente 157
Reducerea vitezei cu încărcătura ridicată (variantă) 159
Oprire automată a motorului cu combustie internă (variantă) 159

Parcare 161
Parcarea în siguranță și oprirea stivuitorului 161
Cala de roată (variantă). 163

Ridicarea 164
Variante sistem de ridicare 164
Întreruperea automată a ridicării (variantă) 164
Poziționarea verticală automată a catargului (variantă) 165
Tipuri de piloni de ridicare 169
Funcționarea defectuoasă în timpul modului de ridicare 171

Funcția de blocare hidraulică 172
Dispozitivele de operare a sistemului de ridicare 173
Controlul sistemului de ridicare utilizând o mini-manetă dublă 174
Controlul sistemului de ridicare utilizând o mini-manetă triplă 176
Controlul sistemului de ridicare utilizând o mini-manetă cvadruplă 178
Controlul sistemului de ridicare utilizând Joystick 4Plus 179
Controlul sistemului de ridicare utilizând Fingertip 178
Protecție la uzură a furcii (variantă) 183
Schimbarea brațelor furcii 184
Extensia furcii (variantă) 186
Operarea cu brațe de furcă reversibile (variantă) 188

Manipularea încărcăturilor 190
Norme de siguranță la manipularea încărcăturilor 190
Plăcuța cu capacitatea nominală 190
Măsurarea sarcinii (variantă) 195
Ridicarea încărcăturilor 198
Zona de pericol 199
Transportarea paleților 200
Transportul încărcăturilor suspendate 200
Preluarea încărcăturilor 202
Transportarea încărcăturilor 205
Coborârea încărcăturilor 208
Conducerea în ascensoare 210
Deplasarea pe podurile de încărcare 211

Dispozitive ataşabile 212
Montare dispozitive ataşabile 212
Eliberarea presiunii din sistemul hidraulic 215
Instrucțiuni generale pentru controlul dispozitivelor ataşabile 217
Controlarea dispozitivelor ataşabile utilizând o mini-manetă dublă 219
Controlarea dispozitivelor ataşabile utilizând mini-maneta dublă și funcția 5 221
Controlul dispozitivelor ataşabile folosind o minimanetă triplă 223
Controlarea dispozitivelor ataşabile utilizând mini-maneta triplă și funcția 5 225
Controlul dispozitivelor ataşabile folosind o minimanetă cvadruplă 227
Controlarea dispozitivelor ataşabile utilizând mini-maneta cvadruplă și funcția 5 229
Controlul dispozitivelor ataşabile prin utilizarea Joystick 4Plus 231
Controlul dispozitivelor ataşabile utilizând Joystick 4Plus și a 5-a funcție 233
Controlul dispozitivelor ataşabile prin utilizarea Fingertip 234
Controlul dispozitivelor ataşabile utilizând Fingertip și a 5-a funcție 236
Mecanismul de blocare a fixatorului (variantă) 237
Preluarea unei sarcini utilizând dispozitive ataşabile 238

Echipament auxiliar 240
Operarea ștergătorului/spălătorului de parbriz 240
Umplerea sistemului de spălare 240
FleetManager (variantă) 241
Recunoașterea șocurilor (variantă) 117
Tempomatul (variantă) 241
Sistemele de reținere a șoferului (variante) 245
Senzorul de plafon (variantă) 245

Cabină 251
Deschiderea ușii cabinei 251
Deschiderea geamurilor laterale 251
Închiderea ușii cabinei 252
Deschiderea geamurilor laterale 252
Închiderea geamurilor laterale 253
Operarea iluminatului interior 254
Operarea încălzirii lunetei 255
Radioul (variantă) 255
Sistemul de încălzire (variantă) 256
Sistemul de aer condiționat (variantă) 257

Funcţionarea remorcii 258
Încărcătura remorcată 258
Bolțul de cuplare din contragreutate 259
Cuplarea automată a remorcii 261
Tractarea remorcilor 270

Mesaje de pe afişaj 272
Conținutul de pe afișaj 272
Tabelul codurilor de erori 272
Mesaje generale 276
Mesaje specifice propulsiilor 285

Realimentarea cu combustibil 293
Schimbarea cilindrului de GPL 293
Schimbarea cilindrului GPL într-un suport pentru doi cilindri 296
Umplerea rezervorului de GPL 301

Procedura în situaţii de urgenţă 306
Oprirea de urgență 306
Procedură pentru situația în care stivuitorul se răstoarnă 307
Deplasarea de urgență prin comutatorul de direcție de deplasare/maneta de selectare a direcției de deplasare 307
Ciocan de urgență 309
Coborârea de urgență 310
Tractarea 313

Pornirea asistată 315
Deconectarea bateriei 316

Transportul stivuitorului 318
Transportul 318
Încărcarea cu macaraua 320

Curăţarea 324
Curăţaţi stivuitorul 324
Curăţarea sistemului electric 326
Curăţarea lanţurilor de încărcare 327
Curăţarea geamurilor 327
După spălare 328

În staţionare 329
Oprirea şi depozitarea stivuitorului 329
Repunerea în funcţiune după oprire 329

5 Întreţinerea

Norme de siguranţă pentru întreţinere 332
Informaţii generale 332
Lucrul la echipamentul hidraulic 332
Lucrul la echipamentul electric 331
Lucrul cu sistemul de aprindere 333
Dispozitive de siguranţă 334
Valori setate 334
Ridicarea şi aşezarea pe cric 334
Lucru în faţa stivuitorului 334

Informaţii generale despre întreţinere 336
Calificările personalului 336
Informaţii privind efectuarea lucrărilor de întreţinere 336
Întreţinerea — la 1000 de ore/anuală 339
Întreţinere — la 3.000 de ore/doi ani 343
Instrucţiuni de întreţinere 345
Comandarea pieselor de schimb şi a consumabilelor 345
Calitatea şi cantitatea materialelor de operare necesare 345
Plan de lubrifiere 346
Tabel cu date de întreţinere 347

Asigurarea accesului la punctele de întreţinere 350
Deschiderea clapetei laterale de service 350
Închiderea clapetei laterale de service 351
Deschiderea capotei motorului 351

Închiderea capotei 354
Instalarea și scoaterea cadrului de susținere 355

Păstrarea disponibilităţii operaţionale 357
Dejivrarea evaporatorului 357
Verificarea nivelului uleiului de motor 358
Completarea cu lichid de răcire și verificarea concentrației lichidului de răcire. 359
Înlocuirea cartușelor filtrului de aer 361
Lubrifierea racordurilor și a comenzilor 363
Verificarea închizătorii ușii. 364
Întreținerea centurii de siguranță 364
Verificarea scaunului șoferului. 366
Lubrifierea cuplajului de remorcare automat 366
Întreținerea roților și a pneurilor. 369
Întreținerea bateriei 371
Înlocuirea siguranțelor 374
Lubrifierea catargului de ridicare și a șinei cu rulmenți 374
Alte lucrări care trebuie efectuate 375

Întreţinerea după 1000 de ore/întreţinerea anuală 376
Curățarea radiatorului, verificarea etanșeității. 376
Verificarea brațelor reversibile ale furcii 376
Verificarea brațelor de furcă 377
Verificarea nivelului uleiului hidraulic. 377
Verificarea cilindrilor de ridicare și a racordurilor pentru depistarea scurgerilor 379
Verificarea etanșeității la scurgeri a sistemului hidraulic 379

6 Date tehnice

Dimensiuni 382

Fișă tehnică VDI 384

Roțile și pneurile 387

Alocarea siguranțelor. 391

1

Prefață

Stivuitorul dumneavoastră

Generalităţi

Stivuitorul descris în aceste instrucțiuni de operare corespunde standardelor aplicabile și normelor de siguranță.

Dacă motostivuitorul urmează să opereze pe drumurile publice, trebuie să respecte reglementările naționale în vigoare în țara în care este utilizat. Permisul de conducere trebuie obținut de la biroul corespunzător.

Stivuitorul este dotat cu cea mai nouă tehnologie. Respectarea acestor instrucțiuni de operare va face posibilă manipularea stivuitorului în condiții de siguranță. Prin respectarea specificațiilor din aceste instrucțiuni de operare, funcționalitatea și caracteristicile aprobate ale stivuitorului vor fi păstrate.

Familiarizați-vă cu tehnologia, încercați să o înțelegeți și utilizați-o în siguranță - prezentele instrucțiuni de operare furnizează informațiile necesare și ajută la evitarea accidentelor și la menținerea stivuitorului într-o stare pregătită de operare, după perioada de garanție.

Prin urmare:

– Înainte de a pune stivuitorul în funcțiune, citiți instrucțiunile de operare și urmați-le.

– Respectați întotdeauna toate informațiile privind siguranța incluse în instrucțiunile de operare și pe stivuitor.

Marcajul de conformitate

Producătorul utilizează marcajul de conformitate pentru a documenta conformitatea stivuitorului industrial cu directivele relevante în momentul introducerii pe piață:

- CE: în Uniunea Europeană (UE)
- UKCA: în Regatul Unit (UK)
- EAC: în Uniunea Economică Euroasiatică

Marcajul de conformitate este aplicat pe plăcuța de identificare. Se emite o declarație de conformitate pentru piețele din UE și Regatul Unit.

O modificare sau o adăugire structurală neautorizată adusă stivuitorului industrial poate compromite siguranța, anulând astfel declarația de conformitate.

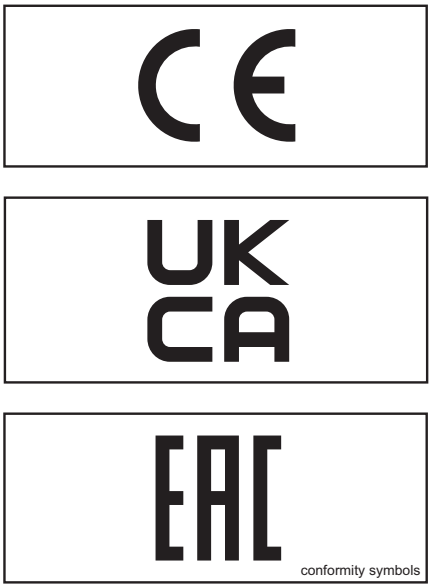

conformity symbols

Declaraţie care reflectă conţinutul declaraţiei de conformitate

Declaraţie

STILL GmbH
Berzeliusstraße 10
22113 Hamburg, Germania

Declarăm că utilajul specificat este conform cu cea mai recentă versiune valabilă a directivelor specificate mai jos:

Tipul stivuitorului industrial	**care corespunde acestor instrucţiuni de operare**
Model	**care corespunde acestor instrucţiuni de operare**

– „Directiva privind echipamentele tehnice 2006/42/CE“[1)]
– „Regulamentul privind siguranţa la livrarea utilajelor 2008, 2008 Nr. 1597“[2)]

Personal autorizat să alcătuiască documentaţia tehnică:

A se vedea declaraţia de conformitate

STILL GmbH

[1)] Pentru pieţele din Uniunea Europeană, ţările candidate la UE, statele AELS şi Elveţia.
[2)] Pentru piaţa din Regatul Unit.

Documentul declaraţiei de conformitate este furnizat cu stivuitorul industrial. Declaraţia prezentată explică conformitatea cu prevederile Directivei CE privind echipamentele tehnice şi ale Regulamentului privind siguranţa la livrarea utilajelor 2008, 2008 nr. 1597.

O modificare sau o adăugire structurală neautorizată adusă stivuitorului industrial poate compromite siguranţa, anulând astfel declaraţia de conformitate.

Declaraţia de conformitate trebuie păstrată cu grijă şi pusă la dispoziţia autorităţilor responsabile, dacă este cazul. De asemenea, aceasta trebuie transmisă noului proprietar, dacă stivuitorul industrial este revândut.

Vedere de ansablu a accesoriilor

- Cheie pentru comutator (2 piese)
- Cheie pentru cabină (variantă)
- Cheie hexagonală pentru coborârea de urgenţă

Vedere de ansamblu asupra punctelor de etichetare

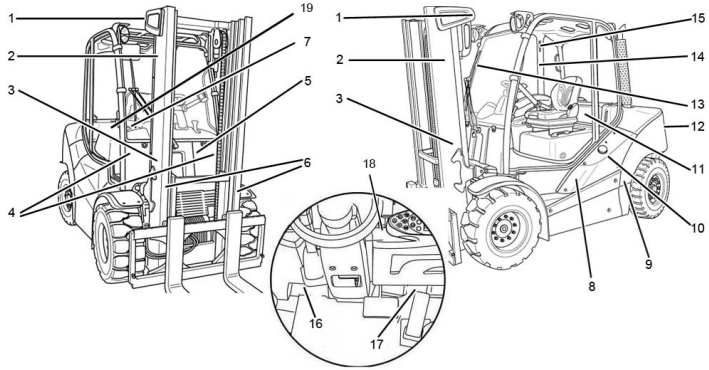

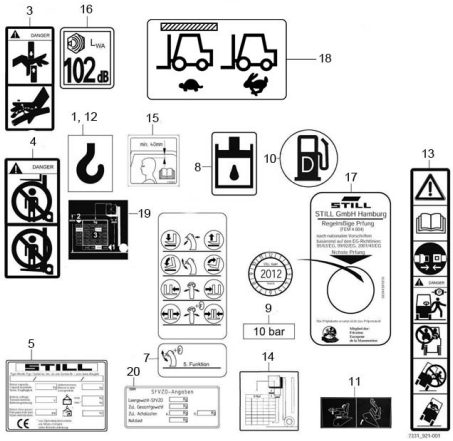

1 Informaţii autocolant: punct de fixare pentru echipamentul de ridicare
2 Textul etichetei producătorului
3 Indicator de avertizare: Pericol de forfecare/Pericol din cauza fluidelor sub presiune
4 Indicator de avertizare: Nu staţi sub furcă/Nu staţi pe furcă
5 Plăcuţa cu numele
6 Indicator de avertizare: Pericol de forfecare/pericol din cauza fluidelor sub presiune/şi indicator de avertizare: nu staţi sub furcă/pe furcă
7 Informaţii autocolant: funcţiile joystickului (variantă)
8 Informaţii autocolant: completaţi cu ulei hidraulic
9 Informaţii autocolant: presiune de umflare a pneurilor (variantă), pe ambele părţi ale stivuitorului
10 Informaţii autocolant: reglarea cotierei
11 Informaţii autocolant: puncte de ataşare a echipamentului de ridicare
12 Informaţii autocolant: Atenţie / Citiţi instrucţiunile de operare / Fixaţi centura de siguranţă / Aplicaţi frâna de parcare când părăsiţi stivuitorul / Nu sunt admişi pasageri / Dacă stivuitorul se înclină nu săriţi / Aplecaţi-vă în partea opusă celei în care se înclină stivuitorul
13 Informaţii autocolant: plăcuţă cu capacitatea nominală/plăcuţă cu capacitatea nominală: dispozitiv ataşabil (variantă)
14 Informaţii autocolant: spaţiu pentru cap
15 Informaţii autocolant: Nivel de intensitate a zgomotului
16 Plăcuţa cu capacitatea nominală
17 Informaţii autocolant: test FEM cu autocolant de inspecţie
18 Informaţii autocolant: senzor de plafon

19 Informaţii autocolant: Informaţii StVZO (Normativul german privind avizarea circulaţiei vehiculelor pe drumurile publice) (variantă)

Plăcuţa cu numele

Varianta 1: Stivuitoare industriale construite până în 12/2021

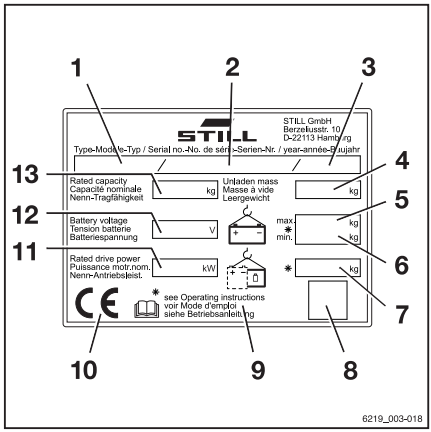

1 Model
2 Număr de serie
3 An de fabricaţie
4 Greutatea netă în kilograme
5 Greutatea maximă permisă a bateriei în kilograme (numai pentru stivuitoarele electrice)
6 Greutatea minimă permisă a bateriei în kilograme (numai pentru stivuitoarele electrice)
7 Greutatea balastului în kilograme (numai pentru stivuitoarele electrice)
8 Cod matrice de date
9 Pentru informaţii mai detaliate, consultaţi datele tehnice în instrucţiunile de operare
10 Etichetare CE
11 Puterea de antrenare nominală în kW
12 Tensiune baterie, în V
13 Capacitate nominală în kilograme

Varianta 2: Stivuitoare industriale construite după 12/2021

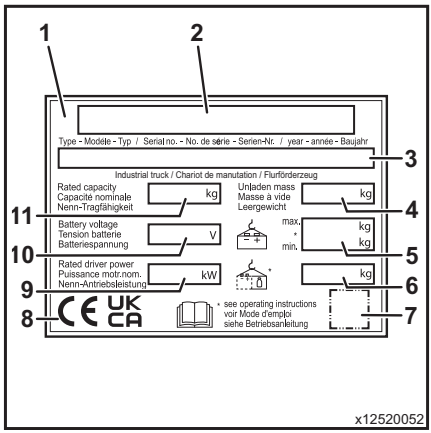

1 Plăcuţa cu numele
2 Producător
3 Model/număr de serie/an de fabricaţie
4 Greutate netă
5 Greutatea maximă a bateriei/greutatea min. a bateriei (numai pentru stivuitoarele electrice)
6 Greutatea balastului (numai pentru stivuitoarele electrice)
7 Simbol pentru „cod matrice de date”
8 Marcaj de conformitate: marcajul CE pentru pieţele din UE, ţările candidate la UE, statele AELS şi Elveţia; marcajul UKCA pentru piaţa din Regatul Unit; marcajul EAC pentru piaţa Uniunii Economice Euroasiatice
9 Putere de antrenare nominală

10 Tensiunea bateriei (numai pentru stivuitoarele electrice)
11 Capacitate nominală

INDICAŢIE

- *Este posibil să existe mai multe marcaje de conformitate pe plăcuța cu numele.*
- *Marcajul EAC poate fi, de asemenea, amplasat în imediata vecinătate a plăcuței cu numele.*

Număr de serie

Numărul de serie este utilizat pentru a indentifica stivuitorul. Numărul de serie este afișat pe plăcuța cu numele. Furnizați numărul de serie pentru toate întrebările tehnice.

Numărul de serie conține următoarele informații codificate:

1 Locul fabricării
2 Model
3 Anul de fabricație
4 Numărul curent

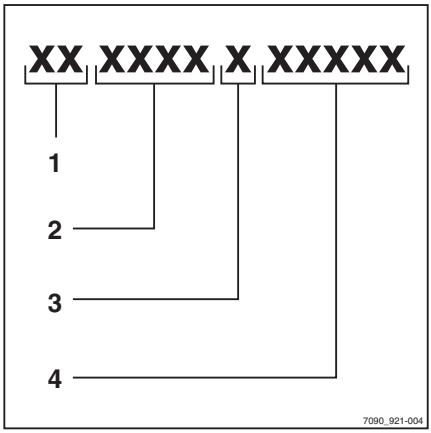

Informaţii StVZO (Normativ privind avizarea circulaţiei vehiculelor pe drumurile publice) ▷

Această etichetă include informaţii despre greutatea şi distribuţia încărcăturii stivuitorului.

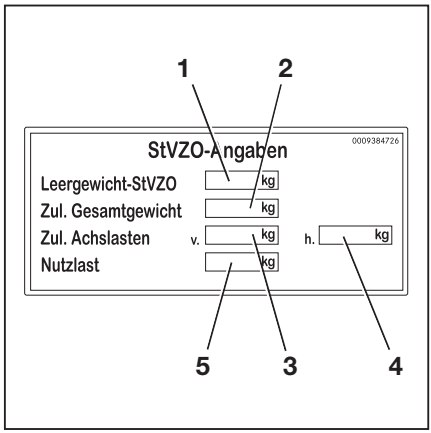

1 masa brută (în kg)
2 Masa totală permisă (în kg)
3 Sarcina permisă pe puntea faţă (în kg)
4 Sarcina permisă pe puntea spate (în kg)
5 Sarcina utilă (în kg)

Utilizarea stivuitorului

Utilizare prevăzută

Stivuitorul descris în prezentele instrucțiuni de operare este adecvat pentru ridicarea, transportarea și stivuirea încărcăturilor.

Stivuitorul trebuie utilizat exclusiv pentru destinația intenționată conform indicației și descrierii din prezentele instrucțiuni de operare.

Dacă stivuitorul urmează a fi utilizat pentru alte destinații decât cele specificate în instrucțiunile de operare, este necesară obținerea în prealabil a aprobării producătorului sau, dacă este cazul, a aprobării autorităților competente pentru a preveni pericolele.

Încărcătura maximă de ridicat este specificată pe plăcuța cu capacitatea nominală (diagrama de încărcare) și nu trebuie depășită; consultați, de asemenea, secțiunea intitulată „Plăcuța cu capacitatea nominală“ și capitolul intitulat „Manipularea încărcăturilor“.

Utilizare corectă în timpul tractării

Acest stivuitor este adecvat tractării ocazionale a remorcilor și este echipat cu un dispozitiv de tractare în acest scop. Tractarea ocazională nu trebuie să depășească 2% din timpul zilnic de operare. Dacă stivuitorul urmează să fie utilizat pentru tractare în mod regulat, trebuie consultat producătorul.

Trebuie respectate reglementările privind operarea remorcii; consultați capitolul „Operarea remorcii“.

Utilizare necorespunzătoare

Compania operatoare sau operatorul, și nu producătorul, răspunde de orice pericole cauzate de utilizarea improprie.

INDICAŢIE

Țineți cont de definiția următoarelor persoane responsabile: „companie operatoare“ și „șofer“.

Utilizarea în alte scopuri decât cele descrise în aceste instrucțiuni de operare este interzisă.

PERICOL

Există riscul de vătămare fatală provocată de căderea din stivuitor în timpul deplasării acestuia!

– Este interzisă transportarea de pasageri în stivuitor.

Stivuitorul nu poate fi operat în zone în care există risc de explozie, în zone care cauzează coroziune sau în zone care prezintă contaminare deosebită cu praf.

Nu este permisă stivuirea sau desfacerea stivelor pe suprafețe înclinate sau rampe.

Locaţia de utilizare

Stivuitorul poate fi utilizat în aer liber și, cu echipamentele corespunzătoare, în interiorul clădirilor.

Operarea pe drumurile publice este permisă numai cu varianta de echipament „StVZO“ (Normativ privind avizarea circulației vehiculelor pe drumurile publice).

Dacă motostivuitorul urmează să opereze pe drumurile publice, trebuie să respecte reglementările naționale în vigoare în țara în care este utilizat.

Solul trebuie să aibă o capacitate portantă adecvată (beton, asfalt) şi o suprafață ce asigură o bună aderență. Lățimea drumurilor, a zonelor de lucru și a culoarelor trebuie să corespundă specificațiilor din aceste instrucțiuni de operare; consultați capitolul „Rutele“.

Conducerea pe pante ascendente și descendente este permisă numai dacă sunt respectate datele și specificațiile menționate; consultați capitolul „Rutele“.

Utilizarea stivuitorului

Stivuitorul este adecvat utilizării în ţări de la cele nordice până la cele tropicale (temperatura între -12 °C şi +40 °C).

Acest stivuitor nu este adecvat pentru utilizare în clădiri de refrigerare.

Compania operatoare trebuie să asigure disponibilitatea protecţiei corespunzătoare împotriva incendiilor pentru aplicaţia relevantă în apropierea stivuitorului. În funcţie de aplicaţie, pe stivuitor trebuie asigurată o protecţie suplimentară împotriva incendiilor. Dacă aveţi nelămuriri, contactaţi autorităţile competente.

INDICAŢIE

Vă rugăm să ţineţi cont de definiţia următoarei persoane responsabile: „companie operatoare“.

PERICOL

Risc de otrăvire letală!

Este periculos să lăsaţi motorul pornit în spaţii închise. Motorul consumă oxigen şi emite dioxid de carbon, monoxid de carbon şi alte gaze otrăvitoare. Risc de vătămare corporală letală!

– Stivuitorul trebuie să funcţioneze doar în zone bine ventilate.

Utilizarea platformelor de lucru

ATENŢIE

Utilizarea platformelor de lucru este reglementată de legislaţia naţională. Utilizarea platformelor de lucru este permisă doar conform legislaţiei din ţara de utilizare.

– Respectaţi legislaţia naţională.
– Înainte de a utiliza platforme de lucru, consultaţi autorităţile naţionale de reglementare.

Informaţii despre documentaţie

Scopul documentaţiei

- Instrucţiunile de operare originale
- Instrucţiuni de operare originale pentru dispozitivele ataşabile (variantă)
- Listă de piese de schimb
- În funcţie de echiparea stivuitorului, pot fi furnizate şi instrucţiuni de operare „UPA“

INDICAŢIE

Consultaţi informaţiile suplimentare din secţiunea intitulată „Reguli pentru compania operatoare a stivuitoarelor industriale“.

Aceste instrucţiuni de operare descriu toate măsurile necesare pentru operarea în siguranţă şi întreţinerea corespunzătoare a stivuitorului în toate variantele posibile disponibile la momentul tipăririi. Versiunile speciale adaptate la cerinţele clienţilor (UPA) sunt documentate în instrucţiuni de operare separate. Dacă aveţi întrebări, contactaţi centrul de service autorizat.

Introduceţi numărul de fabricaţie şi anul fabricaţiei de pe plăcuţa cu numele în spaţiul furnizat:

Numărul de fabricaţie:	
Anul fabricaţiei:	

Vă rugăm să specificaţi numărul de fabricaţie la solicitarea oricăror informaţii de ordin tehnic.

Fiecare stivuitor este însoţit de un set de instrucţiuni de operare. Aceste instrucţiuni trebuie păstrate cu atenţie şi trebuie să se afle în orice moment la dispoziţia şoferului şi a companiei operatoare. Locaţia de depozitare este specificată în capitolul denumit „Vederi de ansamblu“.

Dacă se pierd instrucţiunile de operare, compania operatoare trebuie să obţină imediat un exemplar de la producător.

Instrucţiunile de operare sunt incluse în lista de piese de schimb şi pot fi comandate ca piesă de schimb.

Personalul responsabil pentru operarea și întreținerea echipamentului trebuie să fie familiarizat cu aceste instrucțiuni de operare.

Compania operatoare trebuie să se asigure că toți operatorii au primit, au citit și au înțeles aceste instrucțiuni de operare.

Depozitați în siguranță documentația completă și transmiteți-o următoarei companii operatoare la transferul sau vânzarea stivuitorului.

INDICAŢIE

Vă rugăm să țineți cont de definiția următoarelor persoane responsabile: „companie operatoare“ și „șofer“.

Vă mulțumim pentru citirea și respectarea acestor instrucțiuni de operare. Dacă aveți întrebări sau sugestii de îmbunătățire sau dacă descoperiți erori, vă rugăm să contactați centrul de service autorizat.

Documentaţie suplimentară

Acest stivuitor industrial poate fi prevăzut cu o **O**pțiune pentru **C**lient (**CO**) care este diferită de echipamentul standard și de variante.

Această CO poate consta din:

- Senzori speciali
- Un dispozitiv atașabil special
- Un dispozitiv de remorcare special
- Dispozitive atașabile personalizate

Când este echipat cu o CO, stivuitorul industrial este furnizat cu documentație suplimentară. Aceasta poate fi sub forma unei inserții sau a unor instrucțiuni de operare separate.

Instrucţiunile de operare originale pentru acest stivuitor industrial sunt valabile pentru operarea echipamentului standard și a variantelor fără restricții. Informațiile operaționale și privind siguranța din instrucțiunile de operare originale continuă să fie valabile în întregime cu excepția cazului în care sunt contramandate prin această documentație suplimentară.

Cerințele pentru calificarea personalului, precum și timpul de întreținere pot varia. Acest

aspect este definit în documentaţia suplimentară.

– Dacă aveţi întrebări, contactaţi centrul de service autorizat.

Data publicării şi actualitatea instrucţiunilor de operare

Data publicării şi versiunea acestor instrucţiuni de operare poate fi găsită în pagina de titlu.

STILL este în permanenţă angajată în dezvoltarea stivuitoarelor. Prezentele instrucţiuni de operare pot fi modificate şi informaţiile şi/sau ilustraţiile din acestea nu pot sta la baza vreunor reclamaţii.

Contactaţi centrul de service autorizat pentru asistenţă tehnică referitoare la stivuitor.

Drepturile de autor şi drepturile asupra mărcilor comerciale

Este interzisă reproducerea, traducerea sau punerea la dispoziţia unor terţe părţi a prezentelor instrucţiuni, chiar şi sub formă de fragmente, fără aprobare expresă în scris din partea producătorului.

Explicaţii ale termenilor-simbol utilizaţi

⚠ PERICOL

Indică proceduri care trebuie respectate cu stricteţe pentru a preveni riscul de deces.

⚠ ATENŢIE

Indică proceduri care trebuie respectate cu stricteţe pentru a preveni riscul de vătămare.

⚠ ATENŢIE

Indică proceduri care trebuie respectate cu stricteţe pentru a preveni daunele materiale şi/sau distrugerea.

INDICAŢIE

Pentru cerinţe tehnice care necesită atenţie deosebită.

INDICAŢIE DE MEDIU

Pentru a preveni problemele de mediu.

Listă de abrevieri

Această listă de abrevieri se aplică tuturor tipurilor de instrucţiuni de operare. Nu toate abrevierile care sunt enumerate aici vor apărea în mod necesar în aceste instrucţiuni de operare.

Abreviere	Semnificaţie	Explicaţie
ArbSchG	Arbeitsschutzgesetz	Implementarea germană a directivelor UE privind sănătatea şi siguranţa muncii
BetrSichV	Betriebssicherheitsverordnung	Implementarea germană a directivei UE privind echipamentul de lucru
BG	Berufsgenossenschaft	Companie de asigurări germană pentru companie şi angajaţi
BGG	Berufsgenossenschaftlicher Grundsatz	Principii şi specificaţii de testare germane pentru sănătatea şi siguranţa muncii

Abreviere	Semnificaţie	Explicaţie
BGR	Berufsgenossenschaftliche Regel	Reguli și recomandări germane privind sănătatea și siguranța muncii
DGUV	Berufsgenossenschaftliche Vorschrift	Reglementări germane de prevenire a accidentelor
CE	Communauté Européenne	Confirmă conformitatea cu directivele europene specifice produsului (marcajCE)
CEE	Commission on the Rules for the Approval of the Electrical Equipment	Comisia internaţională privind regulile pentru aprobarea echipamentelor electrice
DC	Direct Current	Curent continuu
DFÜ	Datenfernübertragung	Transfer de date la distanță
DIN	Deutsches Institut für Normung	Organizația germană pentru standardizare
EG	Comunitatea europeană	
EN	Standard european	
FEM	Fédération Européene de la Manutention	Federația Europeană de Manipulare a Materialelor și a Echipamentelor pentru Depozitare
F_{max}	maximum Force	Putere maximă
GAA	Gewerbeaufsichtsamt	Autoritatea germană pentru monitorizare/publicarea normelor de protecție a muncii, protecția mediului și protecția consumatorului
GPRS	General Packet Radio Service	Transferul pachetelor de date în rețelele wireless
Nr. ID	Număr de identificare	
ISO	International Organization for Standardization	Organizația Internaţională de Standardizare
K_{pA}	Incertitudinea măsurării nivelurilor presiunii acustice	
LAN	Local Area Network	Rețea cu acoperire locală
LED	Light Emitting Diode	Diodă luminiscentă
L_p	Nivelul presiunii acustice la locul de muncă	
L_{pAZ}	Nivelul mediu de presiune acustică continuă în compartimentul șoferului	
LSP	Centru de greutate al încărcăturii	Distanța de la centrul de greutate al încărcăturii la fața frontală a spatelui furcii
MAK	Concentrație maximă la locul de muncă	Concentrațiile maxime de o substanță admise în aer la locul de muncă
Max.	Maxim	Valoarea cea mai ridicată a unei cantități

Abreviere	Semnificaţie	Explicaţie
Min.	Minim	Valoarea cea mai scăzută a unei cantităţi
PIN	Personal Identification Number	Număr personal de identificare
PPE	Echipamentul de protecţie personală	
SE	Super-Elastic	Pneuri super-elastice (pneuri din cauciuc plin)
SIT	Snap-In Tyre	Pneuri pentru asamblare simplificată, fără piese detaşate ale jantei
StVZO	Straßenverkehrs-Zulassungs-Ordnung	Reglementările germane pentru circulaţia vehiculelor pe drumurile publice
TRGS	Technische Regel für Gefahrstoffe	Ordonanţa privind materiale periculoase în vigoare în Republica Federală Germania
UKCA	United Kingdom Conformity Assessed	Confirmă conformitatea cu directivele specifice produsului care se aplică în Regatul Unit (etichetare UKCA)
VDE	Verband der Elektrotechnik Elektronik Informationstechnik e. V.	Asociaţia germană pentru ştiinţă şi tehnică
VDI	Verein Deutscher Ingenieure	Asociaţia germană pentru ştiinţă şi tehnică
VDMA	Verband Deutscher Maschinen- und Anlagenbau e. V.	Asociaţia germană a industriei ingineriei mecanice
WLAN	Wireless LAN	Reţea fără fir cu acoperire locală

Definirea direcţiilor

▷

Direcţiile „înainte“ (1), „înapoi“ (3), „dreapta“ (2) şi „stânga“ (4) se referă la poziţiile de instalare ale componentelor din perspectiva compartimentului operatorului; sarcina este situată în partea din faţă.

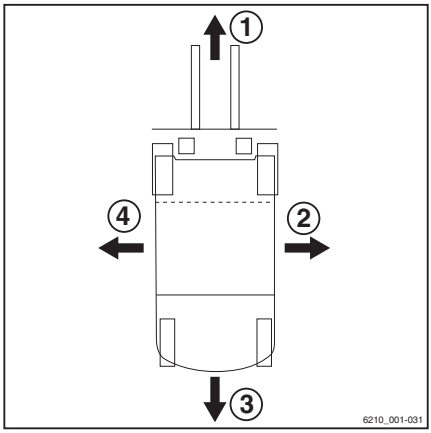

Desene mostră

Vedere a funcţiilor şi a operaţiilor

Prezenta documentaţie explică succesiunea anumitor funcţii şi operaţii. Diagramele schematice ale unui stivuitor cu contragreutate sunt utilizate pentru a ilustra aceste secvenţe.

INDICAŢIE

Aceste diagrame schematice nu sunt reprezentative pentru starea structurală a stivuitorului din documentaţie. Diagramele sunt utilizate exclusiv în scopul clarificării procedurilor.

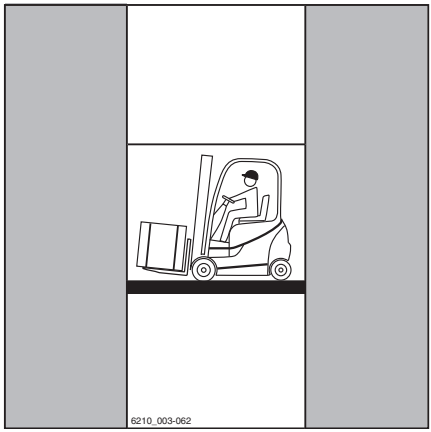

Vedere a unităţii de afişare şi operare

INDICAŢIE

Vederi ale stărilor şi valorilor operaţionale pe afişajul unităţii de afişare şi operare sunt exemple şi depind parţial de dotarea stivuitorului. Drept rezultat, afişajele stărilor şi valorilor reale pot diferi. Informaţiile care nu sunt relevante pentru descrieri nu sunt prezentate.

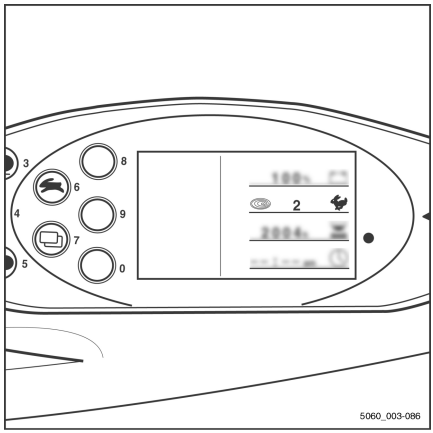

Considerente referitoare la mediu

Ambalarea

În timpul livrării stivuitorului, anumite părţi sunt ambalate pentru a asigura protecţie în timpul transportului. Ambalajul trebuie scos complet înainte de prima pornire.

INDICAŢIE DE MEDIU

Materialele de ambalare trebuie aruncate corect la livrarea stivuitorului.

Casarea componentelor şi bateriilor

Stivuitorul este compus din diferite materiale. Dacă componentele sau bateriile trebuie înlocuite sau casate, ele trebuie:

- aruncat,
- tratat sau
- reciclat în conformitate cu reglementările regionale și naționale.

INDICAŢIE

Documentaţia furnizată de producătorul bateriei trebuie respectată pentru aruncarea bateriilor.

INDICAŢIE DE MEDIU

Vă recomandăm să colaboraţi cu o companie de gestionare a deșeurilor.

2

Siguranță

Definiţia termenilor utilizaţi pentru persoane responsabile

Compania operatoare

Compania operatoare este persoana fizică sau juridică care operează stivuitorul industrial sau sub a cărei autoritate se utilizează stivuitorul industrial.

Compania operatoare trebuie să se asigure că stivuitorul este utilizat numai pentru destinația corectă și în conformitate cu normele de siguranță stipulate în prezentele instrucțiuni de operare.

Compania operatoare trebuie să se asigure că toți utilizatorii au citit și au înțeles informațiile privind siguranța.

Compania operatoare este responsabilă pentru programarea și efectuarea corectă a verificărilor de siguranță periodice.

Se recomandă respectarea specificațiilor naționale privind performanța.

Specialist

O persoană calificată este definită ca un inginer de service sau o persoană care îndeplinește următoarele cerințe:

- O calificare profesională finalizată care dovedește (demonstrabil) stăpânirea cunoștințelor de specialitate. Această dovadă constă într-o diplomă de calificare profesională sau un document similar.
- Experiență profesională care indică faptul că persoana calificată a obținut experiență practică în ceea ce privește stivuitoarele industriale într-o perioadă de timp demonstrată din carieră. În acest timp, persoana s-a familiarizat cu o gamă largă de simptome care necesită efectuarea de verificări, cum ar fi în funcție de rezultatele unei evaluări de risc sau ale unei inspecții zilnice
- Implicare profesională recentă în domeniul testării stivuitoarelor industriale vizate și o calificare suplimentară corespunzătoare sunt esențiale. Specialistul trebuie să aibă experiență în efectuarea testului vizat sau a unor teste similare. În plus, această persoană trebuie să fie la curent cu ultimele inovații tehnologice în ceea ce privește stivuitorul industrial de testat și riscul evaluat

Șoferii

Acest stivuitor industrial poate fi condus numai de persoane adecvate, care au cel puțin 18 ani, au fost instruite pentru conducerea de vehicule, au fost teste de către operator sau un reprezentant autorizat, pentru a-și demonstra abilitatea de a conduce și a manipula încărcături și au fost instruite în mod specific pentru conducerea acestui stivuitor. De asemenea, sunt necesare cunoștințe speciale pentru operarea stivuitorului.

Cerințele de instruire în conformitate cu paragraful §3 din Health and Safety at Work Act (Legea sănătății și siguranței în muncă) și paragraful §9 din reglementările privind siguranța la locul de muncă sunt îndeplinite dacă șoferul a fost instruit conform BGG (General Employers' Liability Insurance Association Act - Legea generală privind asigurarea de răspundere a angajatorilor) 925. Respectați normele naționale în vigoare în țara dvs.

Drepturile, obligațiile și regulile de comportament ale șoferilor

Șoferul trebuie instruit în ceea ce privește drepturile și obligațiile sale.

Șoferului trebuie să i se acorde drepturile cuvenite.

Șoferul trebuie să poarte echipament de protecție adecvat (îmbrăcăminte de protecție, încălțăminte de protecție, cască de protecție, ochelari de protecție, mănuși) pentru condițiile de lucru și încărcătura de ridicat. Este necesar un tip de încălțăminte rezistent pentru a asigura condiții optime pentru condus și frânare.

Șoferul trebuie să fie familiarizat cu manualul de operare, iar acesta trebuie să fie permanent la dispoziția sa.

Șoferul trebuie:

- să fi citit și înțeles manualul de operare
- să se fi familiarizat cu operarea în siguranță a stivuitorului,
- să fie apt din punct de vedere fizic și psihologic pentru a conduce în siguranță stivuitorul.

⚠ PERICOL

Consumul de droguri, de alcool sau de medicamente care afectează reacţiile dăunează capacităţii şoferului de a conduce stivuitorul!

Persoanele aflate sub influența substanțelor mai sus menționate nu au permisiunea să lucreze sub nicio formă pe sau cu un stivuitor.

Este interzisă utilizarea de către persoane neautorizate

Șoferul este responsabil pentru stivuitor în timpul programului de lucru. El nu trebuie să permită persoanelor neautorizate să opereze stivuitorul.

La părăsirea stivuitorului, șoferul trebuie să îl asigure împotriva utilizării neautorizate, scoțând cheia, spre exemplu.

Principii de bază pentru operarea sigură

Acoperirea asigurării pe proprietăţile companiei

În multe cazuri, proprietățile companiei sunt zone cu trafic limitat pentru public.

INDICAŢIE

Asigurarea responsabilității civile în exploatare trebuie analizată pentru a vă asigura că, în cazul oricărei daune cauzate în zonele cu trafic limitat pentru public, există asigurare pentru stivuitor în ceea ce privește terții.

Modificări şi adaptări

Dacă stivuitorul este utilizat pentru activități care nu sunt enumerate în instrucțiuni sau în acest manual de operare, modificați sau adaptați stivuitorul în acest scop, după cum este necesar. Orice modificare a structurii poate afecta manevrabilitatea și stabilitatea stivuitorului și poate cauza accidente.

Orice modificări care afectează negativ stabilitatea, capacitatea portantă sau vizibilitatea periferică a stivuitorului necesită aprobarea scrisă a producătorului.

Următoarele componente pot fi modificate doar cu aprobarea prealabilă scrisă a producătorului:

- Frâne
- Direcție
- Dispozitive de operare
- Sisteme de siguranță
- Variante de echipamente
- Dispozitive atașabile

Stivuitorul poate fi modificat numai cu aprobarea scrisă a producătorului. Dacă este necesar, obțineți aprobarea din partea autorităților competente.

– Numai centrul de service autorizat are permisiunea de a efectua lucrări de sudură pe stivuitor.

Vă avertizăm să nu instalați și să nu utilizați sisteme de reținere care nu au fost aprobate de producător.

– Contactați centrul de service autorizat înainte de a modifica sau adapta stivuitorul.

Compania operatoare poate face modificări la stivuitor în mod independent în cazul în care producătorul intră în lichidare și compania nu este preluată de o altă persoană juridică.

Compania operatoare trebuie să îndeplinească, de asemenea, următoarele condiții:

- Documentele de proiectare, documentele de testare și instrucțiunile de asamblare aferente modificării trebuie să fie arhivate definitiv și să rămână în permanență disponibile.
- Plăcuța cu capacitatea nominală, informațiile autocolantelor, avertizările de pericol și instrucțiunile de operare trebuie verificate pentru a asigura consecvența acestora cu modificările efectuate și eventual modificate, dacă este necesar.
- Modificările trebuie proiectate, verificate și implementate de un birou de proiectare specializat în stivuitoare industriale. Biroul de proiectare trebuie să respecte standardele și directivele în vigoare la data la care sunt efectuate modificările.

Informațiile grafice conținând următoarele date trebuie să fie atașate permanent la stivuitor astfel încât să fie foarte vizibile:

- Tipul modificării
- Data modificării
- Numele și adresa companiei care a efectuat modificarea

Schimbări la rama de protecţie pentru cabină şi la încărcăturile pe plafon

⚠ PERICOL

În cazul cedării ramei de protecţie pentru cabină din cauza căderii unei încărcături sau din cauza răsturnării stivuitorului, există consecinţe potenţial fatale pentru şofer. Pericol letal!

Sudarea şi găurirea ramei de protecţie pentru cabină schimbă caracteristicile materialului şi designul structural al acesteia. Forţele excesive cauzate de căderea încărcăturii sau de răsturnarea stivuitorului pot cauza curbarea ramei de protecţie pentru cabină modificate şi lipsa de protecţie pentru şofer.

– Nu sudaţi pe rama de protecţie pentru cabină.
– Nu găuriţi rama de protecţie pentru cabină.

⚠ ATENŢIE

Încărcăturile grele de pe plafon deteriorează protecţia pentru cabină!

Pentru a asigura permanent stabilitatea ramei de protecţie pentru cabină, o încărcătură pe plafon poate fi montată pe rama de protecţie pentru cabină doar dacă designul structural a fost testat şi producătorul şi-a dat acordul.

– Consultaţi centrul de service autorizat pentru montarea încărcăturilor pe plafon.

Avertizare privind orice manipulare a motorului cu combustie internă

Motorul cu combustie internă folosit în acest stivuitor deţine o aprobare de tip UE, care este necesară pentru funcţionarea legală a acestui stivuitor.

Manipularea motorului cu combustie internă în orice mod anulează aprobarea de tip UE. În acest caz, operarea stivuitorului nu mai este permisă.

Avertizare privind piesele care nu sunt originale

Piesele, dispozitivele ataşabile şi accesoriile originale sunt proiectate special pentru acest

stivuitor. Vă atragem în mod special atenția asupra faptului că piesele, dispozitivele auxiliare și accesoriile furnizate de alte companii nu au fost testate și aprobate de STILL.

⚠ ATENŢIE

Instalarea și/sau utilizarea unor astfel de produse poate prin urmare să aibă un impact negativ asupra caracteristicilor de design ale stivuitorului și îi poate reduce siguranța activă și/sau pasivă la conducere.

Vă recomandăm să obțineți aprobare producătorului și, dacă este necesar, a autorităților de reglementare relevante înainte de instalarea unor astfel de piese. Producătorul își declină orice responsabilitate pentru orice daune provocate de utilizarea fără aprobare a pieselor și accesoriilor care nu sunt originale.

Deteriorarea, defectarea și utilizarea necorespunzătoare a dispozitivelor de siguranță

Deteriorările sau alte defecte ale stivuitorului sau ale dispozitivelor atașabile trebuie raportate imediat supraveghetorului sau managerului de parc responsabil astfel încât acestea să fie remediate.

Motostivuitorul sau dispozitivele atașabile care nu funcționează sau nu sunt sigure pentru condus nu trebuie utilizate înainte de a fi reparate corespunzător.

Nu eliminați sau dezactivați dispozitivele sau funcțiile de siguranță.

Valorile setate fixe pot fi schimbate numai cu aprobarea producătorului.

Lucrul la sistemul electric (de ex. conectarea unui radio, faruri suplimentare etc.) trebuie aprobat de noi în scris. Toate intervențiile la sistemul electric trebuie documentate.

Chiar dacă sunt detașabile, panourile de pe acoperișul cabinei nu trebuie eliminate deoarece sunt menite să protejeze împotriva obiectelor mici.

Lungimea braţelor furcii

⚠ PERICOL

Risc de accident din cauza selectării incorecte a braţelor furcii!

– Braţele furcii trebuie să corespundă cu grosimea încărcăturii.

Dacă braţele furcii sunt prea scurte, încărcătura poate cădea de pe braţe după ce a fost ridicată. Reţineţi, de asemenea, că centrul de greutate al încărcăturii se poate deplasa din cauza forţelor dinamice, cum ar fi frânarea. O sarcină care, în alte condiţii, se sprijină în siguranţă pe braţele furcii se poate deplasa înainte şi poate cădea.

Dacă braţele furcii sunt prea lungi, acestea se pot prinde de unităţile de încărcare din spatele încărcăturii care urmează să fie preluată. Celelalte unităţi de încărcare pot cădea atunci când încărcătura este ridicată.

– Pentru asistenţă în selectarea corectă a braţelor furcii, contactaţi centrul de service autorizat.

Pneurile

⚠ PERICOL

Risc pentru stabilitate!

Nerespectarea următoarelor informaţii şi instrucţiuni poate duce la pierderea stabilităţii. Stivuitorul se poate răsturna, risc de accident!

Următorii factori pot duce la pierderea stabilităţii şi, prin urmare, sunt **interzişi**:

- Pneuri diferite pe aceeaşi punte, de ex., pneuri pneumatice şi pneuri supraelastice
- Pneuri neaprobate de producător
- Uzură excesivă a pneurilor
- Pneuri de calitate inferioară
- Schimbarea pieselor jantelor de roată
- Combinarea pieselor jantelor de roată de la diferiţi producători

Următoarele reguli trebuie respectate pentru a asigura stabilitatea:

- Utilizați numai pneuri cu niveluri egale și permise de uzură pe aceeași punte
- Utilizați numai roți și pneuri de același tip pe aceeași punte, de ex. doar pneuri supraelastice
- Utilizați numai roți și pneuri aprobate de către producător
- Utilizați numai produse de înaltă calitate

Roțile și pneurile aprobate de producător se pot găsi pe lista cu piese de schimb. Dacă se vor utiliza alte roți sau pneuri, trebuie obținută în prealabil autorizația producătorului.

– Contactați centrul de service autorizat în acest sens.

La schimbarea roților sau a pneurilor, asigurați-vă întotdeauna că acestea nu provoacă înclinarea stivuitorului într-o parte (de ex. înlocuiți întotdeauna simultan roțile de pe partea dreaptă și de pe partea stângă). Se pot efectua modificări numai în urma consultării cu producătorul.

Dacă tipul de pneu utilizat pe o punte este schimbat, de exemplu, de la pneuri supraelastice la pneuri pneumatice, diagrama de încărcare trebuie modificată corespunzător.

– Contactați centrul de service autorizat în acest sens.

Dispozitivele medicale

⚠ ATENȚIE

Pot apărea interferențe electrogmanetice în cazul dispozitivelor medicale!

Utilizați doar dispozitive protejate suficient împotriva interferențelor electromagnetice.

Dispozitivele medicale, precum stimulatoare cardiace sau aparatele auditive, pot să funcționeze incorect în timpul utilizării stivuitorului.

– Întrebați doctorul sau producătorul dispozitivului medical pentru a vă confirma că acesta este protejat suficient împotriva interferențelor electromagnetice.

Manipulaţi cu atenţie arcurile cu gaz şi acumulatorii

⚠ ATENŢIE

Arcurile cu gaz sunt sub presiune înaltă. Scoaterea incorectă cauzează risc crescut de vătămare.

Pentru operare ușoară, diferite funcții ale stivuitorului pot fi asistate de arcuri cu gaz. Arcurile cu gaz constituie componente complexe care sunt supuse la presiuni interne ridicate (de până la 300 de bari). Acestea nu trebuie deschise sub nicio formă dacă nu se indică acest lucru și pot fi instalate numai atunci când nu sunt sub presiune. Dacă este necesar, centrul de service va depresuriza arcul cu gaz înainte de scoatere, în conformitate cu reglementările. Arcurile cu gaz trebuie depresurizate înainte de reciclare.

– Evitaţi deteriorarea, forțele laterale, curbarea, temperaturile de peste 80°C și murdăria excesivă.
– Arcurile cu gaz deteriorate sau defecte trebuie schimbate imediat.
– Contactaţi centrul de service autorizat.

⚠ ATENŢIE

Acumulatorii sunt sub presiune înaltă. Instalarea incorectă a unui acumulator cauzează risc crescut de vătămare.

Înainte de a începe lucrul la acumulator, acesta trebuie depresurizat.

– Contactaţi centrul de service autorizat.

Lungimea braţelor furcii

⚠ PERICOL

Risc de accident din cauza selectării incorecte a braţelor furcii!

– Brațele furcii trebuie să corespundă cu grosimea încărcăturii.

Dacă brațele furcii sunt prea scurte, încărcătura poate cădea de pe brațe după ce a fost ridicată. Rețineți, de asemenea, că centrul de greutate al încărcăturii se poate deplasa din cauza forțelor dinamice, cum ar fi frânarea. O sarcină care, în alte condiții, se sprijină în siguranță pe brațele furcii se poate deplasa înainte și poate cădea.

Dacă brațele furcii sunt prea lungi, acestea se pot prinde de unitățile de încărcare din spatele

încărcăturii care urmează să fie preluată. Celelalte unităţi de încărcare pot cădea atunci când încărcătura este ridicată.

– Pentru asistenţă în selectarea corectă a braţelor furcii, contactaţi centrul de service autorizat.

Risc remanent

Pericole şi riscuri remanente

Chiar dacă se lucrează cu atenție și în conformitate cu standardele și normele, posibilitatea apariției altor pericole la utilizarea stivuitorului nu poate fi exclusă.

Stivuitorul și toate celelalte componente sunt conforme cu normele de siguranță actuale. Chiar și atunci când stivuitorul industrial este folosit în scopul pentru care a fost conceput și toate instrucțiunile sunt respectate, nu pot fi excluse unele riscuri remanente.

Un risc remanent nu poate fi exclus nici dincolo de limitele înguste ale zonei de pericol reprezentată de stivuitorul în sine. Pentru a putea reacționa imediat în cazul unei defecțiuni, al unui incident, al unei defecțiuni etc., persoanele din zona de pericol trebuie să acorde o atenție sporită stivuitorului.

⚠ ATENŢIE

Toate persoanele din zona periculoasă a stivuitorului trebuie să fie conștiente de pericolele pe care le prezintă stivuitorul.

Mai mult, atragem atenția asupra normelor de siguranță din aceste instrucțiuni de operare.

Aceste riscuri pot include:

- Pierderi de consumabile datorate scurgerilor, rupturilor de tuburi și containere etc.
- Risc de accident în timpul condusului pe teren dificil, precum suprafețe înclinate, foarte alunecoase sau cu denivelări sau în timpul condusului în condiții de vizibilitate redusă etc.
- Căderea, alunecarea etc. pe stivuitor, mai ales pe vreme umedă, cu scurgeri de consumabile sau pe suprafețe acoperite de gheață
- Risc de incendiu și explozie de la baterie și tensiunile electrice
- Eroare umană cauzată de nerespectarea normelor de siguranță
- Deteriorare neremediată sau componente defecte și uzate
- Întreținere și testare insuficiente
- Utilizarea de consumabile incorecte
- Depășirea intervalelor între teste

În cazul în care compania operatoare nu respectă din neglijență sau în mod intenționat aceste cerințe, acest lucru poate duce la un accident. În acest caz, producătorul este scutit de răspundere.

Stabilitatea

Stabilitatea stivuitorului industrial a fost testată conform celor mai recente standarde tehnologice. Dacă stivuitorul este utilizat în mod corespunzător și în conformitate cu destinația de utilizare, stabilitatea stivuitorului este garantată. Aceste standarde iau în considerare doar forțele de basculare statice și dinamice care pot apărea în timpul utilizării în conformitate cu regulile de operare specificate și în scopurile prevăzute. Pericolul de depășire a momentului de înclinare și de pierdere a stabilității din cauza funcționării necorespunzătoare sau incorecte nu poate fi exclus niciodată.

Pierderea stabilității poate fi evitată sau minimizată prin respectarea următoarelor principii:

- Asigurați întotdeauna încărcătura împotriva alunecării, de ex. prin fixare.
- Transportați întotdeauna încărcăturile instabile în recipiente adecvate.
- Conduceți întotdeauna încet în viraje.
- Conduceți cu încărcătura coborâtă.
- La stivuitoarele prevăzute cu sistem de mișcare laterală a brațului, aliniați și transportați încărcături astfel încât centrul de greutate al încărcăturii să fie poziționat central pe stivuitor.
- Evitați virajele și deplasarea în diagonală pe pante ascendente sau descendente.
- Nu vă deplasați niciodată cu încărcătura orientată în josul pantei.
- Aveți întotdeauna grijă atunci când transportați încărcături suspendate.
- Nu conduceți peste muchii de rampe sau trepte.

Riscuri speciale asociate utilizării stivuitorului şi a dispozitivelor ataşabile

Este necesară obținerea aprobării producătorului și a producătorului dispozitivului atașabil în toate cazurile în care stivuitorul este utilizat într-o manieră care nu se înscrie în utilizarea normală și în cazurile în care șoferul nu este sigur că poate utiliza stivuitorul corect și fără risc de accidente.

Prezentarea generală a pericolelor şi a măsurilor de prevenire

INDICAŢIE

Acest tabel are rolul de a vă ajuta să evaluaţi pericolele din unitatea dvs. şi este valabil pentru toate tipurile de vehicule. Acesta nu este exhaustiv.

– Respectaţi reglementările naţionale din ţara în care se utilizează stivuitorul.

Pericol	Plan de acţiune	Bifă √ efectuat - Nu este cazul	Observaţii
Echipamentele stivuitorului nu respectă normele locale	Testarea	O	Dacă aveţi îndoieli, consultaţi corpul de control competent al fabricii sau compania de asigurări a angajatorului
Absenţa abilităţilor sau a calificărilor şoferului	Instruirea şoferului (aşezat şi în picioare)	O	Principiul DGUV 308-001 Permis de conducere VDI 3313
Utilizarea de către persoane neautorizate	Accesul cu cheie permis numai persoanelor autorizate	O	
Stivuitorul este în condiţii nesigure	Inspecţia şi rectificarea periodică a defectelor	O	Ordonanţa germană privind siguranţa şi sănătatea la locul de muncă (BetrSichV)
Risc de cădere la utilizarea platformelor de lucru	Conformitatea cu normele naţionale (diverse legi naţionale)	O	Ordonanţa germană privind siguranţa şi sănătatea la locul de muncă (BetrSichV) şi Asociaţia Profesională Germană
Vizibilitate redusă din cauza încărcăturii	Planificarea resurselor	O	Ordonanţa germană privind siguranţa şi sănătatea la locul de muncă (BetrSichV)
Contaminarea aerului inhalat	Evaluarea gazelor de eşapament ale motorului diesel	O	Reglementări tehnice pentru substanţe periculoase (TRGS) 554 şi Ordonanţa germană privind siguranţa şi sănătatea la locul de muncă (BetrSichV)

Pericol	Plan de acțiune	Bifă √ efectuat - Nu este cazul	Observații
	Evaluarea gazelor de eșapament ale motorului GPL	O	Lista valorilor limită valabile în Germania (MAK-Liste) și Ordonanța germană privind siguranța și sănătatea la locul de muncă (BetrSichV)
Utilizarea nepermisă (utilizare necorespunzătoare)	Asigurarea de instrucțiuni de operare	O	Ordonanța germană privind siguranța și sănătatea la locul de muncă (BetrSichV) și legea germană privind sănătatea și protecția muncii (ArbSchG)
	Instrucțiuni scrise pentru șofer	O	Ordonanța germană privind siguranța și sănătatea la locul de muncă (BetrSichV) și legea germană privind sănătatea și protecția muncii (ArbSchG)
	Ordonanță germană privind siguranța și sănătatea la locul de muncă (BetrSichV), respectați instrucțiunile de operare	O	
La alimentare			
a) Motorină	Ordonanță germană privind siguranța și sănătatea la locul de muncă (BetrSichV), respectați instrucțiunile de operare	O	
b) GPL	Regulamentul DGUV 79, respectați instrucțiunile de operare	O	
La încărcarea bateriei de acționare	Ordonanță germană privind siguranța și sănătatea la locul de muncă (BetrSichV), respectați instrucțiunile de operare	O	VDE 0510-47 (= DIN EN 62485-3): În special - Asigurați o ventilație adecvată - Valoarea izolației în intervalul permis

Pericol	Plan de acţiune	Bifă √ efectuat - Nu este cazul	Observaţii
La utilizarea încărcătoarelor de baterii	Ordonanța germană privind siguranța și sănătatea la locul de muncă (BetrSichV), regulamentul DGUV 113-001 și respectați instrucțiunile de operare	O	Ordonanța germană privind siguranța și sănătatea la locul de muncă (BetrSichV) și regulamentul DGUV 113-001
La parcarea stivuitoarelor pe GPL	Ordonanța germană privind siguranța și sănătatea la locul de muncă (BetrSichV), regulamentul DGUV 113-001 și respectați instrucțiunile de operare	O	Ordonanța germană privind siguranța și sănătatea la locul de muncă (BetrSichV) și regulamentul DGUV 113-001
La operarea sistemelor de transport fără șofer			
Calitate neadecvată a drumului	Curățați/eliberați căile de acces	O	Ordonanța germană privind siguranța și sănătatea la locul de muncă (BetrSichV)
Echipamentul de încărcare este incorect/a alunecat	Repoziționați încărcătura pe palet	O	Ordonanța germană privind siguranța și sănătatea la locul de muncă (BetrSichV)
Comportament de deplasare imprevizibil	Instruirea angajaților	O	Ordonanța germană privind siguranța și sănătatea la locul de muncă (BetrSichV)
Rute blocate	Marcarea rutelor Eliberați căile de acces	O	Ordonanța germană privind siguranța și sănătatea la locul de muncă (BetrSichV)
Rute care se intersectează	Anunțați regula priorității de trecere	O	Ordonanța germană privind siguranța și sănătatea la locul de muncă (BetrSichV)
Fără detectarea persoanelor la plasarea bunurilor în stoc și preluarea bunurilor din stoc	Instruirea angajaților	O	Ordonanța germană privind siguranța și sănătatea la locul de muncă (BetrSichV)

Pericol pentru angajaţi

În conformitate cu Ordonanța germană privind siguranța și sănătatea la locul de muncă (BetrSichV) și cu legea germană privind protecția muncii (ArbSchG), compania operatoare trebuie să stabilească și să evalueze pericolele în timpul operării și să stabilească măsurile de protecție a muncii necesare pentru angajați (BetrSichVO). Prin urmare, compania operatoare trebuie să elaboreze instrucțiuni de operare adecvate (§ 6 ArbSchG) și să desemneze o persoană responsabilă pentru aceste instrucțiuni de operare. Șoferii trebuie să fie informați cu privire la instrucțiunile de operare specifice.

INDICAȚIE

Țineți cont de definiția următoarelor persoane responsabile: „companie operatoare“ și „șofer“.

Designul și echipamentele stivuitorului respectă standardele și directivele necesare pentru conformitatea CE. Designul și echipamentele respectă, de asemenea, standardele și directivele necesare pentru conformitatea UKCA, care este necesară în Regatul Unit. Prin urmare, designul și echipamentul nu fac parte din domeniul de aplicare necesar al evaluării riscurilor. Același lucru este valabil și pentru dispozitivele atașabile cu etichetare CE și etichetare UKCA proprie. Compania operatoare trebuie totuși să selecteze tipul și dotarea stivuitoarelor pentru a respecta prevederile locale privind operarea.

Rezultatul evaluării riscurilor trebuie să fie documentat (§ 6 ArbSchG). În cazul aplicațiilor cu stivuitorul care implică situații de risc similare, este permis să rezumați rezultatele. Consultați capitolul intitulat „Prezentare generală a pericolelor și măsurilor de prevenire“, care oferă recomandări privind respectarea acestei reglementări. Prezentarea generală specifică principalele pericole care, în caz de nerespectare, sunt cele mai frecvente cauze ale accidentelor. Dacă sunt prezente alte riscuri majore ca urmare a anumitor condiții de funcționare, aceste pericole trebuie luate de asemenea în considerare.

Risc remanent

Condițiile de utilizare a stivuitoarelor sunt, în general, similare în multe unități, astfel încât riscurile pot fi rezumate într-o singură vedere de ansamblu. Respectați informațiile furnizate de compania de asigurări a angajatorului relevant privind acest subiect.

Teste de siguranţă

Inspecţia de siguranţă regulată a stivuitorului ▷

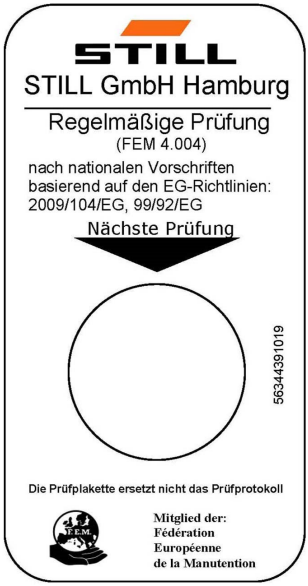

Inspecţia de siguranţă bazată pe timp şi incidente extraordinare

Compania operatoare trebuie să se asigure că stivuitorul este verificat de un specialist cel puţin o dată pe an sau după incidentele deosebite.

Ca parte a acestei inspecţii, trebuie efectuată o verificare completă a stării tehnice a stivuitorului cu privire la siguranţa în caz de accidente. În plus, stivuitorul trebuie verificat cu atenţie pentru detectarea defectelor care ar fi putut fi cauzate de utilizarea necorespunzătoare. Trebuie creat un jurnal de testare. Rezultatele inspecţiei trebuie păstrate până ce vor fi realizate încă alte două inspecţii.

Data inspecţiei este indicată de un autocolant lipit pe stivuitor.

– Planificaţi cu centrul de service efectuarea inspecţiilor de siguranţă periodice pentru stivuitor.

– Respectaţi instrucţiunile pentru verificările efectuate asupra stivuitorului în conformitate cu FEM 4.004.

Operatorul trebuie să se asigure că toate defectele sunt remediate fără întârziere.

– Contactaţi centrul de service.

INDICAŢIE

Respectaţi normele naţionale ale ţării dvs.!

Efectuarea inspecţiilor de siguranţă obişnuite la sistemul GPL

Inspecţia tehnică de siguranţă a sistemului GPL

Compania operatoare trebuie să autorizeze o persoană competentă pentru a verifica sistemul GPL. Respectaţi normele în vigoare în

ţara respectivă! În Germania, verificaţi sistemul în conformitate cu secţiunea 37 din regulile asociaţiei profesionale germane BGV D34, „Reglementări de prevenire a accidentelor pentru utilizarea GPL“.

INDICAŢIE

Vă rugăm să ţineţi cont de definiţia următoarelor persoane responsabile: „companie operatoare“ şi „persoană competentă“.

Sistemul GPL trebuie verificat:

- La intervale regulate, de cel puţin o dată pe an
- După reparaţii care pot afecta siguranţa operării
- După modificări care pot afecta siguranţa operării
- După întreruperi în operare mai mari de un an.

Sunt verificate următoarele: starea corespunzătoare, posibilitatea unor scurgeri, funcţionarea, instalaţiile şi funcţionarea dispozitivelor de siguranţă.

Rezultatele inspecţiei trebuie înregistrate într-un document de inspecţie în conformitate cu BGG 936 (respectaţi reglementările naţionale în vigoare). Rezultatele trebuie păstrate până la următoarea inspecţie. Fişele de inspecţie trebuie să poată fi puse la dispoziţia autorităţilor în orice moment pentru verificare.

Tipul şi domeniul testelor pot diferi în funcţie de ţară. Orice prevedere legală diferită din ţara de operare respectivă trebuie respectată când se folosesc stivuitoare cu sistem GPL

Compania operatoare trebuie să se asigure că toate defecţiunile sunt remediate fără întârziere. În caz de defecţiuni, anunţaţi centrul de service autorizat.

Verificarea rezervorului de gaz

Rezervoarele de gaz fac obiectul Directivei privind echipamentele sub presiune 2014/68/UE.

Compania operatoare este responsabilă pentru verificarea rezervoarelor de gaz la intervale regulate. Respectaţi reglementările naţionale

aplicabile; în Germania, se aplică reglementările Deutsche Gesetzliche Unfallversicherung (DGUV – Asociația Germană de Asigurări în Caz de Accident) pentru stivuitoarele GPL și industriale.

O persoană competentă trebuie să efectueze verificarea.

Verificarea regulată a nivelului substanțelor dăunătoare din gazele de eșapament

Compania operatoare trebuie să se asigure că nivelul de substanțe nocive din gazele de eșapament este verificat de o persoană competentă la intervale de timp regulate, cel puțin o dată la șase luni. Respectați normele în vigoare în țara respectivă! În Germania, efectuați verificările în conformitate cu capitolul § 37 din regulile asociației profesionale germane BGV D34 intitulat „Reglementări de prevenire a accidentelor pentru utilizarea GPL”.

Tipul și domeniul testelor pot diferi în funcție de țară. Orice prevedere legală diferită din țara de operare respectivă trebuie respectată când se folosesc stivuitoare cu sistem GPL

INDICAȚIE

Vă rugăm să țineți cont de definiția următoarelor persoane responsabile: „companie operatoare“ și „persoană competentă“.

Testarea izolației

Izolația stivuitorului trebuie să aibă o rezistență suficientă. Din acest motiv, trebuie efectuat un test al izolației conform DIN EN 1175 și DIN 43539, VDE 0117 și VDE 0510 cel puțin o dată pe an.

INDICAȚIE

Contactați centrul de service pentru a planifica un test de izolație.

Măsurarea rezistenţei izolaţiei sistemului electric

INDICAŢIE

Tensiunea nominală a bateriei < tensiunea de test < 500 V.

– Asiguraţi-vă că toate sursele de tensiune au fost deconectate de la circuit pentru a fi testate.

– Măsuraţi rezistenţa izolaţiei cu un instrument de măsură corespunzător.

Rezistenţa izolării poate fi considerată suficientă dacă măsoară cel puţin 1000 Ω/V pentru voltajul nominal al bateriei la împământare.

– Contactaţi un centru de service autorizat.

Norme de siguranţă pentru manipularea consumabilelor

Consumabile permise

⚠ ATENŢIE

Consumabilele pot fi periculoase!

– Respectaţi normele de siguranţă pentru manipularea acestor materiale; consultaţi secţiunea intitulată „Reglementări de siguranţă pentru manipularea consumabilelor“.
– Respectaţi fişele tehnice de siguranţă furnizate de producătorul consumabilelor respective.

– Consumabilele permise pentru operarea stivuitorului pot fi găsite în tabelul de întreţinere.

GPL

Aprobat pentru motorul VW:

- GPL cu o concentraţie de propan de max. 95 %
- GPL cu o concentraţie de butan de max. 80 % şi o concentraţie de propan de cel puţin 20 %

Calitatea GPL-ului trebuie să respecte cel puţin cerinţele **DIN 51622**. În cel mai bun scenariu, GPL-ul respectă cerinţele **EN 589** (gaz pentru autovehicule).

Starea cilindrilor de GPL

⚠ PERICOL

Risc de explozie!

Cilindrii de GPL nu trebuie să depăşească marginile caroseriei stivuitorului, deoarece coliziunile cu obiecte sau alte stivuitoare pot cauza spargerea acestora.

– Utilizaţi doar cilindrii de GPL care au fost aprobaţi pentru operarea sistemului GPL.

Uleiuri

⚠ PERICOL

Uleiurile sunt inflamabile!

- Respectaţi reglementările legale.
- Nu permiteţi contactul uleiurilor cu piesele fierbinţi ale motorului.
- Fumatul, focul şi flăcările deschise sunt interzise!

⚠ PERICOL

Uleiurile sunt toxice!

- Evitaţi contactul şi nu ingeraţi.
- Dacă inhalaţi vapori sau fum, respiraţi imediat aer curat.
- În eventualitatea contactului cu ochii, clătiţi din abundenţă cu apă (timp de cel puţin 10 minute) şi apoi consultaţi un oftalmolog.
- În caz de ingerare, nu induceţi voma. Solicitaţi imediat asistenţă medicală.

⚠ ATENŢIE

Contactul intens prelungit cu pielea poate provoca uscarea şi iritarea pielii!

- Evitaţi contactul şi nu ingeraţi.
- Purtaţi mănuşi de protecţie.
- După contact, spălaţi pielea cu săpun şi cu apă, apoi aplicaţi un produs de îngrijire a pielii.
- Schimbaţi-vă imediat îmbrăcămintea şi încălţămintea îmbibate cu ulei.

⚠ ATENŢIE

Există riscul de alunecare pe uleiul vărsat, mai ales când acesta este combinat cu apa!

- Uleiul vărsat trebuie îndepărtat imediat cu agenţi de absorbire a uleiului şi eliminat conform reglementărilor.

INDICAŢIE DE MEDIU

Uleiul este o substanţă care poluează apa!

- *Depozitaţi întotdeauna uleiul în recipiente care se conformează reglementărilor aplicabile.*
- *Evitaţi vărsarea uleiurilor.*
- *Uleiul vărsat trebuie îndepărtat imediat cu agenţi de absorbire a uleiului şi eliminat conform reglementărilor.*
- *Eliminaţi uleiurile uzate conform reglementărilor.*

Lichidul hidraulic

ATENŢIE

Aceste lichide sunt sub presiune în timpul operării stivuitorului şi sunt periculoase pentru sănătate.

– Nu vărsaţi lichidele.

– Respectaţi reglementările legale.

– Nu permiteţi contactul lichidelor cu componentele fierbinţi ale motorului.

ATENŢIE

Aceste lichide sunt sub presiune în timpul operării stivuitorului şi sunt periculoase pentru sănătate.

– Nu permiteţi contactul lichidelor cu pielea.

– Evitaţi inhalarea lichidelor pulverizate.

– Pătrunderea lichidelor sub presiune în piele este deosebit de periculoasă dacă acestea sunt evacuate la presiuni mari din cauza unor scurgeri la sistemul hidraulic. În cazul unei astfel de vătămări, este necesară asistenţa medicală imediată.

– Pentru a evita vătămarea, utilizaţi echipament individual de protecţie adecvat (de ex. mănuşi de protecţie, ochelari de protecţie, elemente de protecţie a pielii şi produse pentru îngrijirea pielii).

INDICAŢIE DE MEDIU

Lichidul hidraulic este o substanță care poluează apa.

- *Depozitați întotdeauna lichidul hidraulic în recipiente care respectă reglementările*
- *Evitați vărsarea*
- *Lichidul hidraulic vărsat trebuie îndepărtat imediat cu agenți de absorbire a uleiului și eliminat conform reglementărilor*
- *Eliminați lichidul hidraulic uzat conform reglementărilor*

Acidul de baterie

ATENŢIE

Acidul bateriei conține acid sulfuric dizolvat. Acesta este toxic.

– Evitaţi cu orice preţ atingerea sau ingerarea acidului de baterie.

– În cazul accidentării, consultaţi imediat medicul.

ATENŢIE

Acidul bateriei conține acid sulfuric dizolvat. Acesta este coroziv.

– Atunci când lucraţi cu acid de baterie, utilizaţi PSA corespunzătoare (mănuși de cauciuc, sorţ, ochelari de protecție).

– Atunci când lucraţi cu acid de baterie, nu purtaţi niciodată ceasuri sau bijuterii.

– Aveţi grijă ca acidul să nu ajungă pe îmbrăcăminte sau pe piele și să nu pătrundă în ochi. Dacă se întâmplă acest lucru, clătiţi imediat cu apă curată din abundenţă.

– În cazul accidentării, consultaţi imediat medicul.

– Spălaţi imediat orice strop de acid de baterie cu multă apă.

– Respectaţi normele în vigoare.

INDICAŢIE DE MEDIU

– Aruncaţi acidul de baterie uzat, conform normelor în vigoare.

GPL

Respectaţi întotdeauna Regulamentul privind prevenirea accidentelor pentru „utilizarea GPL“ (BGV D34), publicat de asociaţia profesională principală a companiilor de asigurări ale angajatorilor sau reglementările naţionale.

GPL include gazele combustibile propan, butan și amestecuri ale acestora.

GPL este stocat în cilindri de GPL sau rezervoare de GPL și este păstrat gata de a acționa motoarele cu ardere internă.

Presiunea acestor gaze în recipient depinde de temperatura exterioară. Poate fi de până la 25 bar sau mai mult.

INDICAŢIE

*În aceste instrucțiuni de operare, gazele lichide sunt denumite **GPL**.*

PERICOL

Risc de explozie! GPL se transformă în gaz de îndată ce este eliberat, ceea ce înseamnă că se va crea imediat o atmosferă periculoasă, potențial explozivă.

- Utilizaţi numai unelte cu finisaj antistatic care nu produc scântei.
- Sunt recomandate articolele de îmbrăcăminte și încălțăminte antistatice.

PERICOL

Risc de incendiu!

Sunt interzise focul deschis (sobe, lanterne de furtună, activităţi care produc scântei etc.) și fumatul în camerele de depozitare și la lucrul cu sistemul GPL!

- În cazul incendiilor cu GPL, trebuie utilizate numai stingătoare de incendiu cu pulbere uscată de dioxid de carbon sau cu gaz de dioxid de carbon.

Norme de siguranţă pentru manipularea consumabilelor

⚠ PERICOL

Risc de otrăvire!

Asiguraţi-vă că stivuitoarele industriale cu sisteme GPL sunt exploatate numai în spaţii complet sau parţial închise dacă nu se pot acumula în aer concentraţii ale componentelor sistemului de eşapament periculoase pentru sănătate.

⚠ PERICOL

Există risc de explozie în caz de scurgere necontrolată de gaz!

– În cazul oricăror defecţiuni sau probleme la pornire, scoateţi din uz stivuitorul imediat.

– Informaţi centrul de service autorizat.

⚠ ATENŢIE

GPL-ul este mai greu decât aerul şi se acumulează la nivelul solului, în puţuri de revizie şi în alte depresiuni din sol, unde poate produce amestecuri explozive de gaz.

– Stivuitoarele cu sisteme pe GPL trebuie parcate doar în zone suficient de bine ventilate, deasupra nivelului solului. Nu trebuie parcate lângă intrările în încăperi sub nivelul solului.

– Trebuie lăsat un spaţiu suficient în jurul stivuitoarelor parcate; aceste zone nu trebuie să includă intrări sau puncte de acces în pivniţe, puţuri sau zone adâncite similare, canale de scurgere fără separatoare de lichide, puţuri de ventilaţie şi luminatoare sau material combustibil.

Informaţii de siguranţă privind sistemul GPL ▷

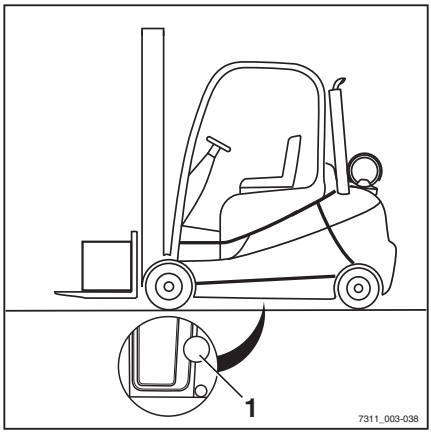

⚠ PERICOL

Risc de incendiu sau explozie în caz de radiaţii termice!

Nu lăsaţi stivuitoarele în hale sau garaje în imediata apropiere a dispozitivelor de încălzire sau a echipamentelor care radiază căldură.

⚠ ATENŢIE

Risc de explozie!

La operarea unui stivuitor cu sistem GPL, asiguraţi-vă că trapa (1) de sub compartimentul motorului nu este închisă. Trebuie să vă asiguraţi că există deschideri de ventilaţie suficient de mari (cel puţin 200 cm^2) în podeaua compartimentului motorului pentru a preveni acumularea de gaz.

- Sistemul GPL trebuie verificat cel puţin o dată pe an pentru a depista eventualele defecţiuni şi scurgeri, de către o persoană competentă în sisteme GPL; consultaţi capitolul intitulat „Efectuarea inspecţiilor de siguranţă regulate pentru sistemul GPL“.
- Trebuie angajată o persoană competentă în sisteme GPL pentru a efectua verificările dacă nu sunteţi sigur de tipul şi de starea regulatorului de presiune pentru evaporator sau dacă sistemul GPL nu a mai fost verificat de mult timp.
- Manipulaţi cilindrul GPL şi rezervorul de gaz cu grijă, pentru a evita deteriorarea acestora.
- Cilindrul GPL, rezervorul de gaz şi componentele ataşate nu trebuie să prezinte semne de deteriorare. Nu continuaţi să utilizaţi componente defecte.
- Verificaţi sistemul de gaz în mod regulat, în conformitate cu legislaţia europeană şi reglementările naţionale.
- Când stivuitorul nu este utilizat, închideţi supapa de închidere de pe cilindrul de GPL sau de pe rezervorul de gaz.
- Nu manipulaţi sistemul cu gaz în niciun mod.
- În cazul unei defecţiuni sau unor probleme la pornire, sistemul cu gaz trebuie verificat de o persoană competentă în sisteme GPL.
- Spaţiile de depozitare şi atelierele de întreţinere trebuie ventilate corespunzător.
- Respectaţi reglementările naţionale; în Germania, se aplică reglementările Deutsche Gesetzliche Unfallversicherung (DGUV – Asociaţia Germană de Asigurări în Caz de

Accident) pentru stivuitoarele GPL și industriale.

Procedură în eventualitatea unui incendiu

– Păstrați distanța față de ieșirea supapei de siguranță. Declanșarea supapei de siguranță poate intensifica flăcările.
– Nu permiteți persoanelor să se apropie de zona periculoasă.
– Apelați la pompieri.
– Răciți rezervorul de gaz cu un jet de apă.

Depozitarea recipientelor cu gaz sub presiune

Supapa de închidere a cilindrului și cea principală trebuie închise imediat ce stivuitorul a fost parcat.

Normele speciale care reglementează depozitarea recipientelor cu gaze sub presiune trebuie respectate întocmai, suplimentar față de reglementările specifice țării respective, dacă este cazul.

Recipientele de gaz sub presiune trebuie depozitate astfel:

- Departe de surse de foc și căldură
- Protejate împotriva razelor solare
- Păstrate sub cheie și inaccesibile copiilor
- A nu se păstra în încăperi sub nivelului solului
- A nu se păstra pe casa scărilor, în ganguri/pe paliere, în curți închise și în pasaje/treceri sau în imediata vecinătate a acestora
- A nu se păstra pe treptele instalațiilor exterioare
- A nu se păstra în căi de evacuare marcate special
- A nu se păstra în garaje
- A nu se păstra în camere de lucru

INDICAŢIE

Consultaţi şi secţiunea intitulată „Cerinţe generale pentru recipientele cu gaze sub presiune; utilizarea recipientelor cu gaz sub presiune“ din reglementările tehnice valabile pentru recipientele cu gaz sub presiune (TRG 380 şi 404), în plus faţă de reglementările naţionale relevante.

Lămpile manuale electrice utilizate în aceste încăperi trebuie prevăzute cu un capac închis etanş şi cu o cuşcă de protecţie rezistentă.

Încăperile de depozitare şi atelierele de întreţinere trebuie ventilate corespunzător. Reţineţi întotdeauna că GPL-ul este mai greu decât aerul şi se acumulează la nivelul solului, în puţuri de revizie şi în alte depresiuni din sol, unde poate produce un amestec potenţial exploziv de gaz şi aer.

Lichidul de răcire şi antigelul

ATENŢIE

Lichidul de răcire şi antigelul pot fi periculoase pentru sănătate şi pentru mediul înconjurător!

Lichidele de răcire sunt inhibitori chimici de coroziune şi agenţi de protecţie pentru sistemul de răcire, cum ar fi Glysantin. Lichidul de răcire este un amestec corespunzător de apă şi antigel. Atât în formă concentrată, cât şi în formă diluată, lichidul de răcire poate fi periculos pentru sănătate în caz de ingerare sau periculos pentru mediu dacă este vărsat.

- Lichidul de răcire şi antigelul trebuie depozitate numai în recipientele lor originale şi nu trebuie vărsate.
- Nu depozitaţi lichid de răcire sau antigel în recipiente de mâncare goale, sticle sau alte recipiente.
- Respectaţi reglementările naţionale din ţara de utilizare.

INDICAŢIE DE MEDIU

- Îndepărtaţi imediat lichidul de răcire sau antigelul vărsat cu un agent care absoarbe uleiul şi aruncaţi-l în conformitate cu reglementările naţionale din ţara de utilizare.

– Aruncați lichidul de răcire sau antigelul vechi în conformitate cu reglementările naționale din țara de utilizare.

Eliminarea consumabilelor

INDICAŢIE DE MEDIU

Materialele care se acumulează în timpul lucrărilor de reparație, întreținere și curățenie trebuie colectate corespunzător și eliminate conform reglementărilor naționale ale țării în care este utilizat stivuitorul. Lucrările trebuie efectuate numai în spații special destinate acestui scop. Trebuie acționat cu atenție, pentru a minimiza pe cât posibil poluarea mediului înconjurător.

– Îndepărtați orice scurgere de lichide, precum ulei hidraulic, lichid de frână sau ulei pentru cutia de viteze, folosind un agent degresant.

– Neutralizați imediat acidul de baterie scurs.

– Respectați întotdeauna reglementările naționale privind eliminarea uleiului uzat.

Emisii

Valorile specificate se aplică unui stivuitor standard (consultaţi fişa tehnică). Tipuri diferite de pneuri, catarge de ridicare, unităţi suplimentare etc. pot oferi valori diferite.

Emisii de zgomot

Valorile au fost determinate pe baza procedurilor de măsurare specificate de standardul EN 12053 (măsurarea zgomotului la stivuitoare industriale pe baza standardelor EN 12001 şi EN ISO 3744 şi a cerinţelor EN ISO 4871).

Nivel de presiune sonoră continuă în compartimentul şoferului[1]	
L_{pAZ}	< 76 dB(A)
Incertitudine K_{pA}	4 dB(A)

[1]: nivel mai ridicat de presiune sonoră continuă cu/fără cabină.

Nivel garantat de intensitate a zgomotului

Modelul stivuitorului	L_{WAZ}
RX70 40 T	103 dB
RX70 45 T	103 dB
RX70 50 T	103 dB
RX70 50/600 T	103 dB

INDICAŢIE

La utilizarea stivuitorului, pot apărea niveluri de zgomot mai reduse sau mai ridicate, de exemplu din cauza metodei de exploatare, a factorilor de mediu şi a altor surse de zgomot.

Valorile au fost stabilite într-un ciclu de testare pe un utilaj identic, din valorile ponderate, în condiţii de funcţionare şi la ralanti.

Proporţii de timp:

- Ridicare 18 %
- Ralanti 58 %
- Deplasare 24 %

Totuşi, nivelurile de zgomot indicate pentru stivuitor nu pot fi utilizate pentru a determina emisiile de zgomot la locul de muncă, conform celei mai recente versiuni a **Directivei 2003/10/CE** (privind expunerea personală zilnică la zgomot). Respectaţi normele naţionale în vigoare în ţările din afara UE. Dacă este necesar, aceste emisii de zgomot trebuie determinate de către compania operatoare direct la locul de muncă, în condiţiile efective de acolo (surse suplimentare de zgomot, condiţii speciale de lucru, reflexii ale sunetului); (consultaţi ⇒Capitolul „Definiţia termenilor utilizaţi pentru persoane responsabile“, Pagina 22).

Vibraţii

Vibraţiile utilajului au fost determinate pe un utilaj identic, în conformitate cu standardele DIN EN 13059 „Siguranţa stivuitoarelor industriale - Metode de testare pentru măsurarea vibraţiilor“ şi DIN EN 12096 „Vibraţii mecanice - Declararea şi verificarea valorilor emisiilor de vibraţii“.

Valoarea efectivă ponderată a acceleraţiei la care este supus corpul (picioarele sau suprafaţa de contact cu scaunul)	< 0,6 m/s^2
Incertitudine K	0,18 m/s^2

Testele au indicat că amplitudinea vibraţiilor la nivelul mâinilor şi al braţelor pe volan sau pe dispozitivele de operare ale stivuitorului este mai mică de 2,5 m/s^2. De aceea, nu există instrucţiuni de măsurare pentru aceste măsurători.

Valoarea sarcinii personale de vibraţii la care este supus şoferul de-a lungul unei zile de lucru va fi stabilită de compania operatoare în conformitate cu **Directiva 2002/44/CE** (consultaţi ⇒Capitolul „Definiţia termenilor utilizaţi pentru persoane responsabile“, Pagina 22) la locul efectiv de utilizare, pentru a lua în considerare toate influenţele suplimentare, precum ruta de deplasare, intensitatea utilizării etc. Respectaţi normele naţionale în vigoare în ţările din afara UE.

Gaze de eşapament

⚠ ATENŢIE

Risc de îmbolnăvire din cauza gazelor de eşapament! Gazele de eşapament de la motoarele cu combustie internă sunt dăunătoare sănătăţii. În special particulele de funingine conţinute în gazele de eşapament ale motoarelor diesel pot fi cancerigene. Când un motor cu combustie internă este lăsat în funcţiune, există pericolul de otrăvire din cauza componentelor CO, CH şi NO_x ale gazelor de eşapament.

Sistemele moderne de tratare a gazelor de eşapament (de ex., convertoare catalitice, filtre de particule sau sisteme comparabile) pot curăţa gazele de evacuare într-un mod care reduce pericolul de îmbolnăvire şi riscul de otrăvire la utilizarea stivuitorului.

– Respectaţi normele şi legile naţionale la utilizarea stivuitoarelor echipate cu motor cu combustie internă în zone de lucru complet sau parţial închise.
– Asiguraţi întotdeauna o ventilaţie suficientă.

Motorul evacuează gaze de eşapament în mediu în cursul operării. Gazele de eşapament sunt compuse în principal din vapori de apă, dioxid de carbon (CO_2), monoxid de carbon (CO), hidrocarburi (CH), aldehide, oxid de azot (NO_X) şi funingine. Componentele CO, CH, NO_X şi funinginea sunt toxice sau periculoase pentru sănătate şi nu trebuie inhalate în concentraţii mari.

Căldură

⚠ PERICOL

Risc de arsuri cauzate de gazele de eşapament!

Gazele de eşapament sau componentele care transportă gazele de eşapament (de ex. ţevile de eşapament) se pot încinge atât de mult încât contactul direct poate produce arsuri ale pielii, iar materialele care sunt prea aproape pot fi arse sau pot fi lăsate urme pe ele.

– Nu apucaţi sau atingeţi ţeava de eşapament.
– Nu apropiaţi materiale combustibile de ţeava de eşapament.
– În caz de arsuri, apelaţi imediat la primul ajutor.
– Dacă materialele încep să ardă, luaţi imediat măsuri de stingere a incendiului.

3

Vederi de ansamblu

Vedere de ansamblu a stivuitorului

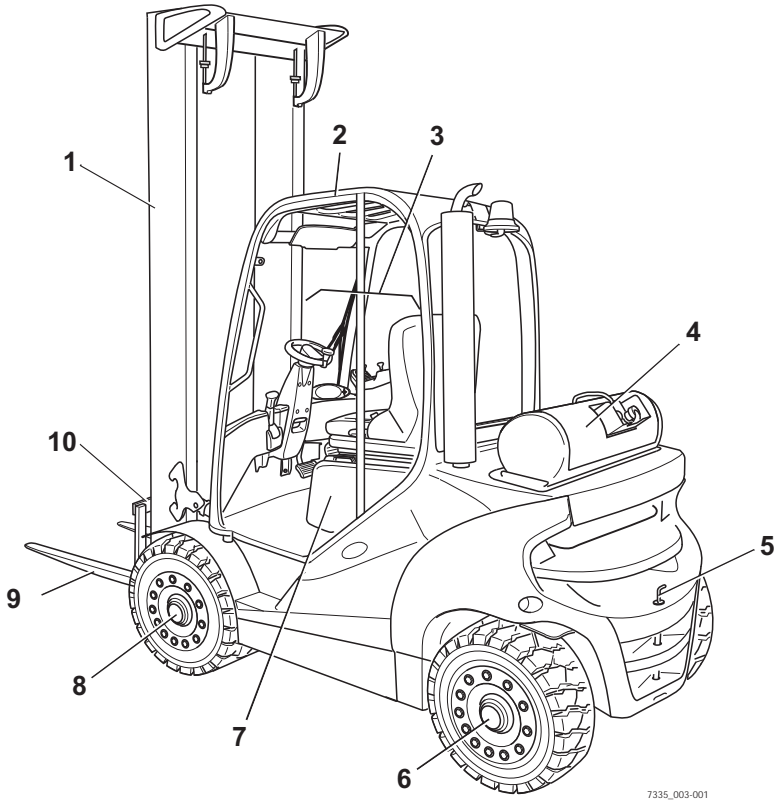

1	Catarg de ridicare	6	Puntea directoare
2	Ramă de protecție pentru cabină	7	Capota motorului
3	Compartimentul șoferului	8	Puntea motoare
4	Rezervor GPL	9	Brațe de furcă
5	Dispozitivul de remorcare	10	Sania furcilor

Prezentare generală a compartimentului şoferului

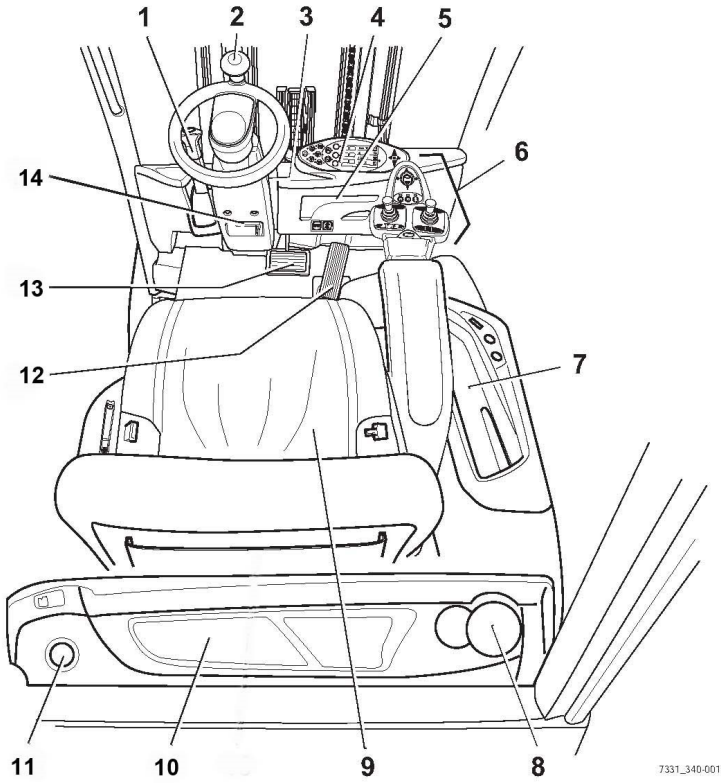

1	Maneta frânei de parcare	8	Suport pentru sticle pentru sticle de max. 1,5 l
2	Volan	9	Scaunul şoferului
3	Comutator de contact	10	Compartiment
4	Unitatea de afişare şi operare	11	Buşonul de alimentare pentru rezervorul de lichid de spălare a parbrizului
5	Compartiment pentru instrucţiunile de operare	12	Pedala de accelerație
6	Dispozitive de operare pentru funcţiile hidraulice şi de tracţiune	13	Pedala de frână
7	Compartiment	14	Maneta de reglare a coloanei de direcție

INDICAŢIE

Echiparea stivuitorului poate diferi de cea prezentată.

Dispozitivele de operare şi elementele de afişaj

Unitate de afişare şi operare

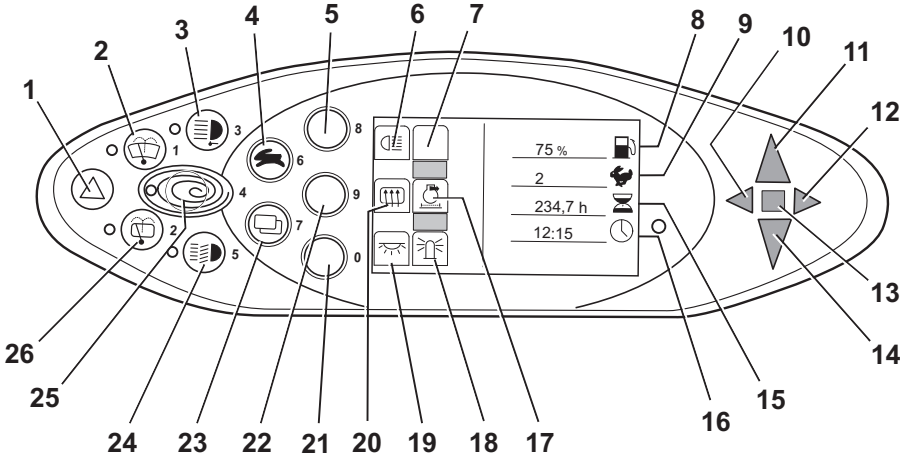

1	Butonul pentru sistemul de avertizare în caz de pericol
2	Buton pentru ştergătorul de parbriz
3	Buton pentru spoturile de lucru
4	Buton de selectare pentru programul de tracţiune
5	Buton iluminare
6	Simbol iluminare
7	Neatribuită
8	Afişaj nivel de combustibil (procentaj)
9	Afişaj program tracţiune (numeric)
10	Lampă de control semnalizator de direcţie stânga
11	Afişarea direcţiei de deplasare înainte
12	Lampă de control semnalizator de direcţie dreapta
13	Afişaj defecţiune
14	Afişarea direcţiei de deplasare în marşarier
15	Afişajul orelor de funcţionare
16	Afişaj oră (digital)
17	Afişarea mesajului de avertizare cu privire la filtrul de particule
18	Afişaj girofar
19	Afişaj iluminare interior
20	Afişaj încălzire lunetă
21	Buton pentru lumina de interior/girofar
22	Butonul de încălzire a lunetei/regenerării filtrului de particule
23	Tastă de selectare a meniului
24	Buton iluminare
25	Butonul Blue-Q
26	Buton pentru ştergătorul lunetei

INDICAŢIE

Butoanele (5, 21, 22) şi elementele de afişare care le însoţesc (6, 17, 18, 19, 20) sunt alocate în funcţie de varianta de echipare instalată.

Alocarea prezentată aici este un exemplu şi poate fi diferită de alocarea programată efectiv pe stivuitor. Pot fi alocate mai multe funcţii butoanelor, accesate conform navigării în meniu. Pentru informaţii suplimentare, consultaţi capitolul „Utilizarea unităţii de afişare şi operare”.

– Dacă aveţi întrebări, contactaţi centrul de service autorizat.

Dispozitive de operare pentru funcţiile hidraulice şi de tracţiune

Sunt disponibile diferite versiuni ale dispozitivelor de operare pentru utilizarea funcţiilor hidraulice şi de tracţiune ale stivuitorului.

Stivuitorul poate fi echipat cu următoarele dispozitive de operare:

- Mini-manetă dublă
- Mini-manetă triplă
- Mini-manetă cvadruplă
- Joystick 4Plus
- Fingertip
- Miniconsolă

Mini-manetă dublă

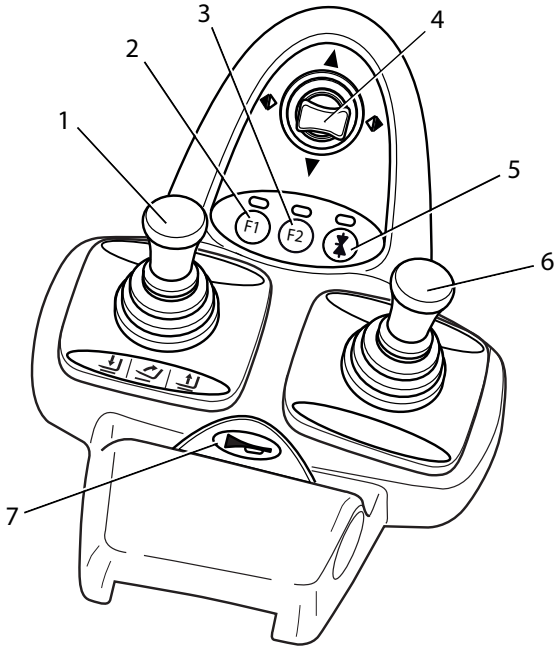

1 „Catarg de ridicare“ manetă 360°
2 Tasta funcţională „F1“
3 Tasta funcţională „F2“
4 Manetă „direcţie de deplasare/semnalizator de direcţie“
5 Tastă funcţională „a 5-a funcţie“
6 „Dispozitive auxiliare“ manetă
7 Buton pentru claxon

INDICAŢIE

În funcţie de specificaţii, prin intermediul tastelor funcţionale (2) şi (3) pot fi controlate diverse componente ale dispozitivelor ataşabile electrice.

- *Pentru modificări, contactaţi centrul de service autorizat.*

Minimanetă cu trei poziţii

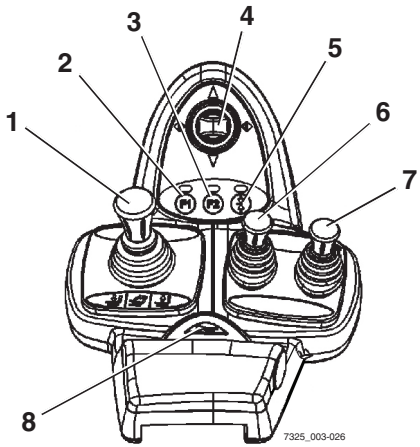

1 „Catarg de ridicare“ manetă 360°
2 Tasta funcţională „F1“
3 Tasta funcţională „F2“
4 Manetă „direcţie de deplasare/semnalizator de direcţie“
5 Tastă funcţională „a 5-a funcţie“
6 Manetă de operare „sistem hidraulic auxiliar 1“
7 Manetă de operare „sistem hidraulic auxiliar 2“
8 Buton pentru claxon

INDICAŢIE

În funcţie de specificaţii, prin intermediul tastelor funcţionale (2) şi (3) pot fi controlate diverse componente ale dispozitivelor ataşabile electrice.

- *Pentru modificări, contactaţi centrul de service autorizat.*

Minimanetă cu patru poziții

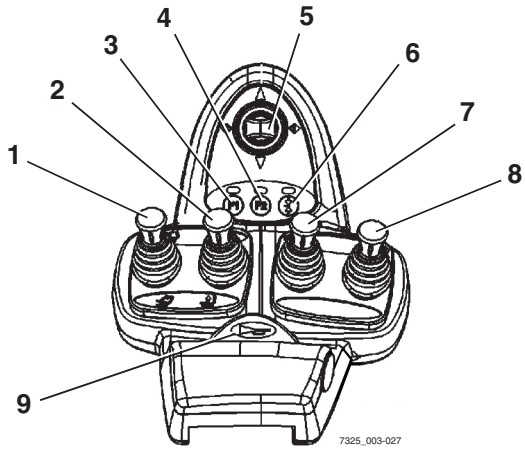

1 Manetă de operare „ridicare/coborâre“
2 Manetă de operare pentru „înclinare“
3 Tasta funcțională „F1“
4 Tasta funcțională „F2“
5 Manetă „direcție de deplasare/semnalizator de direcție“
6 Tastă funcțională „a 5-a funcție“
7 Manetă de operare „sistem hidraulic auxiliar 1“
8 Manetă de operare „sistem hidraulic auxiliar 2“
9 Buton pentru claxon

INDICAȚIE

În funcție de specificații, prin intermediul tastelor funcționale (3) și (4) pot fi controlate diverse componente ale dispozitivelor atașabile electrice.

- *Pentru modificări, contactați centrul de service autorizat.*

Joystick 4Plus

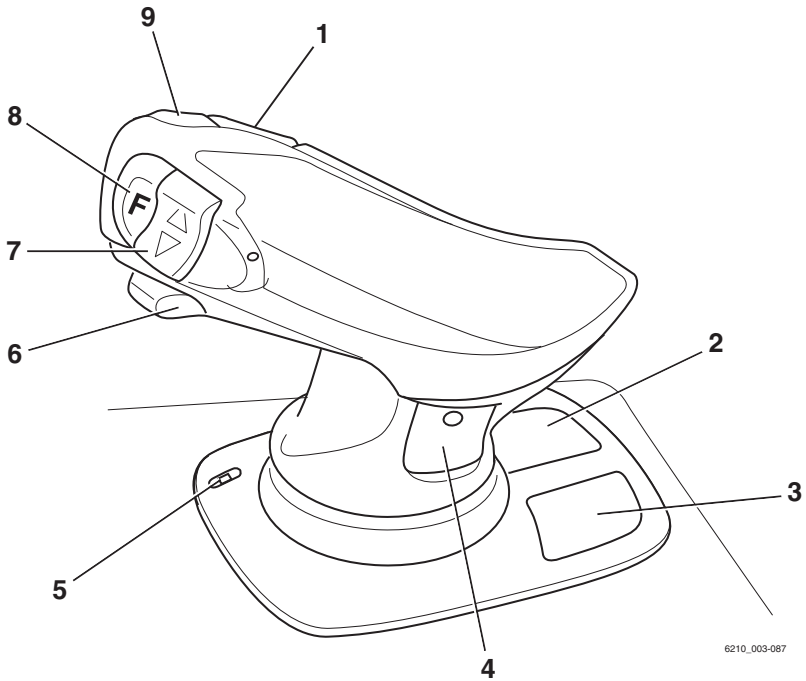

1 Comutator basculant orizontal pentru „a 3-a funcție hidraulică“, înclinarea catargului de ridicare
2 Simboluri pentru funcțiile hidraulice de bază
3 Pictograme pentru a 5-a funcție hidraulică și pentru mecanismul de blocare a fixatorului (variantă)
4 Pictograme pentru a 3-a și a 4-a funcție hidraulică
5 LED pentru mecanismul de blocare a fixatorului (variantă)
6 Glisorul pentru „a 4-a funcție hidraulică“, de ex. deplasare înainte/înapoi a cadrului de deplasare laterală
7 Comutator basculant vertical pentru „direcția de deplasare“
8 Tasta Shift „F“
9 Butonul pentru claxon

INDICAȚIE

- *Comutatorul basculant vertical pentru „direcția de deplasare“(7) nu funcționează în varianta cu două pedale. La versiunea cu două pedale, direcția de deplasare este selectată exclusiv prin intermediul pedalelor.*

Fingertip

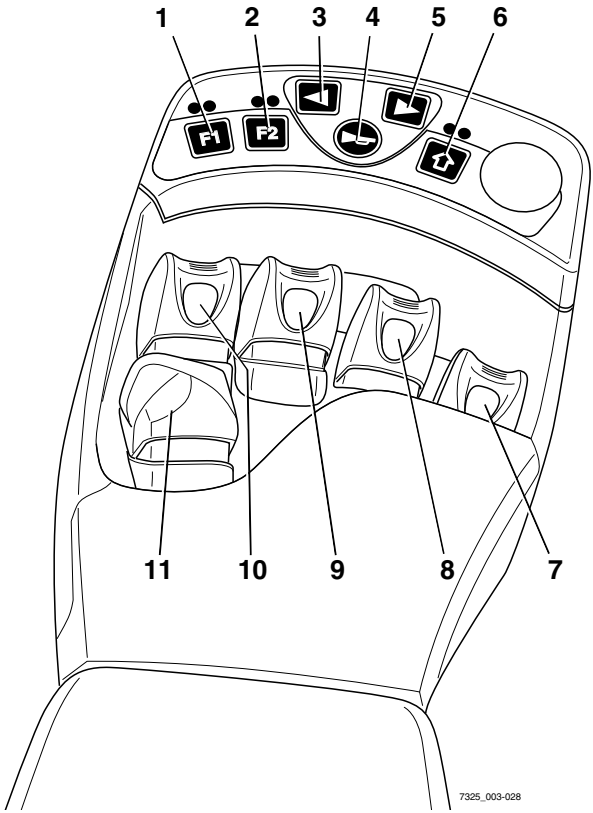

1 Tasta funcțională „F1“
2 Tasta funcțională „F2“
3 Buton indicator de direcție stânga
4 Butonul pentru claxon
5 Buton indicator de direcție dreapta
6 Tastă funcțională pentru „funcția 5“
7 Manetă de operare pentru „dispozitive atașabile“
8 Manetă de operare pentru „dispozitive atașabile“
9 Manetă de operare pentru „înclinare“
10 Manetă de operare pentru „ridicare/coborâre“
11 Comutator de direcție

INDICAȚIE

În funcție de echipamentul montat, prin intermediul tastelor funcționale (1) și (2) pot fi controlate diverse componente ale dispozitivelor atașabile electrice.

- *Pentru modificări, contactați centrul de service autorizat.*

Mini-consola

Mini-consola se află pe coloana de direcție, sub volan.

▷

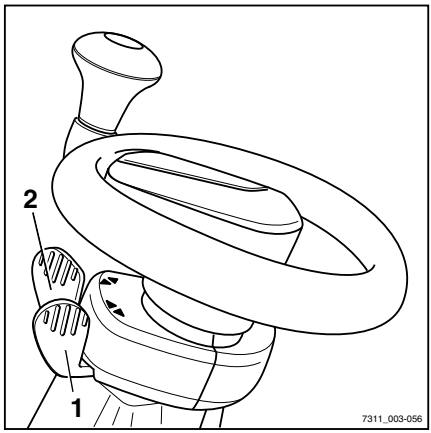

1 Comutator pentru direcţia de deplasare
2 Comutator semnalizator de direcţie

4

Funcționare

Verificări şi sarcini înainte de utilizarea zilnică

Inspecţii vizuale şi verificare funcţională

⚠ ATENŢIE

Risc de vătămare prin căderea stivuitorului!

Atunci când urcaţi în stivuitor, există un risc de împotmolire sau alunecare şi cădere. Utilizaţi echipament adecvat pentru a ajunge în punctele mai înalte ale stivuitorului.

– Pentru a vă urca în stivuitor, utilizaţi numai treptele destinate în acest scop.
– Pentru a ajunge în zonele inaccesibile, utilizaţi echipamente cum ar fi scări mobile sau platforme.

Deteriorarea stivuitorului sau a dispozitivului ataşabil (variantă), a comutatoarelor non-funcţionale sau a sistemelor de siguranţă şi modificarea valorilor predefinite setate poate conduce la situaţii imprevizibile şi periculoase.
Următoarele verificări şi operaţiuni ajută la identificarea în timp util a unor astfel de cauze. Este important să se efectueze toate verificările şi operaţiunile enumerate în tabelul de mai jos, de sus în jos, înainte de utilizarea zilnică a stivuitorului.
Dacă sunt identificate semne de deteriorare sau alte defecte pe stivuitor sau pe dispozitivul ataşabil (variantă), stivuitorul nu trebuie utilizat înainte de a fi reparat în mod corespunzător.

Asiguraţi-vă că stivuitorul poate fi operat în condiţii de siguranţă în fiecare zi înainte de a fi folosit:

Element	Plan de acţiune
Braţele furcii, accesorii generale de ridicare	Efectuaţi o inspecţie vizuală pentru a verifica urme de deformare şi de uzură (de exemplu, pentru a verifica dacă acestea sunt îndoite, rupte sau prezintă o uzură semnificativă). Verificaţi starea şi funcţionarea dispozitivelor de blocare a furcii pentru a preveni ridicarea şi deplasarea.
Şinele rolelor catargului de ridicare	Asiguraţi-vă că există un strat de vaselină.

Element	Plan de acțiune
Lanțuri de încărcare	Efectuați o inspecție vizuală pentru a vă asigura că lanțurile sunt intacte și prezintă o tensionare adecvată și uniformă.
Dispozitive atașabile (variantă)	Asigurați-vă că dispozitivele atașabile sunt montate corect în conformitate cu instrucțiunile de operare ale producătorului. Efectuați o inspecție vizuală pentru a vă asigura că dispozitivele atașabile sunt intacte și nu prezintă scurgeri. Efectuați verificări pentru a vă asigura că dispozitivele atașabile funcționează corect.
Partea inferioară	Verificați dacă zona de sub stivuitor prezintă urme de scurgeri de consumabile.
Ramă de protecție pentru cabină, grilaj de protecție (variantă)	Efectuați o inspecție vizuală pentru integritate. Verificați fixarea sigură.
Trepte	Asigurați-vă că acestea sunt curate (fără gheață, nu sunt alunecoase).
Panouri de sticlă (variantă)	Efectuați o inspecție vizuală pentru integritate. Asigurați-vă că acestea sunt curate (de asemenea fără gheață).
Mânere	Verificați fixarea sigură.
Capace de întreținere	Verificați funcția de închidere și închideți capacul.
Sistemul de alimentare cu combustibil, rezervor de combustibil	Efectuați o inspecție vizuală pentru deteriorări și scurgeri. Înlocuiți componentele deteriorate numai la un centru de service autorizat.
Bateria	Efectuați o inspecție vizuală pentru integritate și deformare.
Capota motorului și flapsul lateral	Efectuați o inspecție vizuală pentru integritate și deformare. Verificați dacă mecanismul de interblocare este în stare bună și funcționează corect. Verificați funcția de închidere și închideți capacul.
Axul de cuplare, cuplarea remorcii (variantă)	Efectuați o inspecție vizuală pentru uzură și deformare (de exemplu: îndoituri, rupturi, defecțiuni). Verificați fișa de siguranță din contragreutate pentru integritate și pentru a asigura funcționarea corectă a acesteia. Verificați dacă cuiul de osie este prezent și funcționează corect (lanț, coardă, șplint).
Etichetare, etichete adezive	Verificați prezența, integritatea și lizibilitatea. Înlocuiți etichetele adezive deteriorate sau lipsă în conformitate cu secțiunea intitulată „Puncte de etichetare“.
Scaunul șoferului, centura de siguranță	Verificați integritatea și funcționarea.

Verificări și sarcini înainte de utilizarea zilnică

Element	Plan de acțiune
Iluminare, unități de avertizare	Verificați integritatea și funcționarea.
Sistemul hidraulic de lucru	Pentru a activa toate funcțiile hidraulice disponibile o dată, acționați toate dispozitivele de operare hidraulice o dată. Ca regulă generală: Dacă supapele hidraulice nu au fost acționate o perioadă lungă de timp, funcționarea acestora poate fi afectată. Acest lucru se aplică indiferent de tipul și de designul supapelor hidraulice. Acest lucru este valabil în special pentru funcțiile hidraulice pentru dispozitivele atașabile care nu sunt utilizate frecvent. Chiar dacă dispozitivul atașat nu este montat în prezent, operați și aceste funcții hidraulice.
Curea antistatică	Efectuați o inspecție vizuală pentru integritate. Păstrați curățenia. Cureaua antistatică trebuie să fie suficient de lungă pentru a atinge solul în mod adecvat.
Cilindrii de ridicare și de înclinare, rezervorul, blocul de supape, furtunuri, conducte, racorduri	Efectuați o inspecție vizuală pentru deteriorări și scurgeri. Verificați dacă zona de sub stivuitor prezintă urme de scurgeri de consumabile. Înlocuiți componentele deteriorate numai la un centru de service autorizat.
Roți, pneuri	Efectuați o inspecție vizuală pentru uzură și deteriorare. Asigurați-vă că sunt montate numai jante de același tip, de la același producător. În caz de uzură inegală a pneurilor, înlocuiți ambele pneuri. Respectați reglementările de siguranță din capitolul intitulat „Pneuri“.
Punte	Asigurați-vă că nu sunt evacuate consumabile la punte.
Motor	Verificați nivelul uleiului de motor. Completați dacă este necesar. Verificați nivelul lichidului de răcire. Completați dacă este necesar.
Sistemul de frânare	Verificați funcționarea corectă a stivuitorului. Consultați secțiunea „Verificarea funcționării corecte a sistemului de frânare”.

– Nu folosiți stivuitorul dacă există deteriorări sau defecte.

– Contactați centrul de service autorizat.

Verificarea blocării capacului lateral

– Asiguraţi-vă de blocarea capacului lateral; consultaţi ⇒ Capitolul „Închiderea clapetei laterale de service“, Pagina 351 .

Urcarea şi coborârea din stivuitor

⚠ ATENŢIE

Risc de vătămare la urcarea şi coborârea din stivuitor prin alunecare, lovirea de anumite părţi ale acestuia sau prin blocare!

În cazul în care covoraşul din zona picioarelor este foarte murdar sau pătat de ulei, există riscul de alunecare. Există riscul de a vă lovi capul de montantul ramei de protecţie a cabinei sau de a vă agăţa hainele atunci când coborâţi din stivuitor.

– Verificaţi covoraşul din zona picioarelor pentru a vă asigura că nu este alunecos.
– Nu săriţi în sau din stivuitor.
– Asiguraţi-vă că aveţi o priză bună pe stivuitor.

⚠ ATENŢIE

Sărind din stivuitor, vă expuneţi riscului de vătămare!

Dacă hainele sau bijuteriile (de exemplu, un ceas, inel etc.) se agaţă de o componentă atunci când săriţi din stivuitor, puteţi suferi vătămări grave (de exemplu, prin cădere, pierderea degetelor etc.). Este interzis să săriţi din stivuitor.

– Nu săriţi din stivuitor.
– Nu purtaţi bijuterii în timpul lucrului.
– Nu purtaţi haine de lucru largi.

⚠ ATENŢIE

Utilizarea incorectă poate cauza deteriorarea componentelor!

Componentele stivuitorului, cum ar fi scaunul şoferului, volanul, maneta frânei de parcare etc. nu sunt concepute pentru a fi utilizate ca sprijin la urcarea şi coborârea din stivuitor şi pot fi deteriorate în cazul utilizării incorecte.

– Folosiţi numai dotările special concepute pentru urcarea şi coborârea din stivuitor.

Pentru a facilita urcarea și coborârea din stivuitor, spațiul pentru picioare trebuie folosit ca treaptă (5), iar mânerul (1) trebuie utilizat pentru sprijin. Și montantul ramei de protecție a cabinei (2) poate fi utilizat pentru sprijin.

Urcați întotdeauna cu fața la stivuitor:

– Prindeți mânerul (1) cu mâna stângă și mențineți priza.
– Așezați piciorul stâng pe treapta (4).
– Urcați în stivuitor mai întâi cu piciorul drept și așezați-vă pe scaunul șoferului (3).

Coborâți întotdeauna din stivuitor cu spatele înainte:

– Prindeți mânerul (1) cu mâna stângă și mențineți priza.
– Ridicați-vă în picioare din scaunul șoferului și puneți piciorul stâng pe treapta (4).
– Coborâți din stivuitor cu piciorul drept înainte.

▷

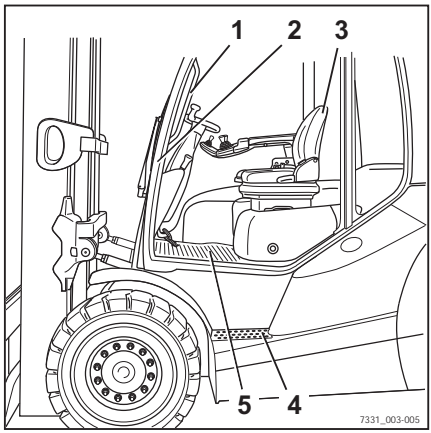

Urcarea și coborârea dintr-un stivuitor cu cabina șoferului ridicată

⚠ ATENȚIE

Risc de vătămare la urcarea și coborârea din stivuitor prin alunecare, lovirea de anumite părți ale acestuia sau prin blocare!

În cazul în care covorașul din zona picioarelor este foarte murdar sau pătat de ulei, există riscul de alunecare. Există riscul de a vă lovi capul de montantul ramei de protecție a cabinei sau de a vă agăța hainele atunci când coborâți din stivuitor.

– Verificați covorașul din zona picioarelor pentru a vă asigura că nu este alunecos.
– Nu săriți în sau din stivuitor.
– Asigurați-vă că aveți o priză bună pe stivuitor.

⚠ ATENŢIE

Sărind din stivuitor, vă expuneţi riscului de vătămare!

Dacă hainele sau bijuteriile (de exemplu, ceas, inel etc.) se agaţă de o componentă atunci când săriţi din stivuitor, puteţi suferi vătămări grave (de exemplu, prin cădere, pierderea degetelor etc.). Este interzis să săriţi din stivuitor.

– Nu săriţi din stivuitor.
– Nu purtaţi bijuterii în timpul lucrului.
– Nu purtaţi haine de lucru largi.

⚠ ATENŢIE

Utilizarea incorectă poate cauza deteriorarea componentelor!

Componentele stivuitorului, cum ar fi scaunul şoferului, volanul, maneta frânei de parcare etc. nu sunt concepute pentru a fi utilizate ca sprijin la urcarea şi coborârea din stivuitor şi pot fi deteriorate în cazul utilizării incorecte.

– Folosiţi numai dotările special concepute pentru urcarea şi coborârea din stivuitor.

Dacă stivuitorul este echipat cu o cabină ridicată a şoferului, compartimentul şoferului este semnificativ mai înalt decât la un stivuitor standard.

Din acest motiv, trebuie acordată o atenţie specială la urcarea şi coborârea din stivuitor. Următoarea secţiune descrie cea mai bună procedură ce poate fi adoptată.

INDICAŢIE

Pentru derularea acestei operaţii în condiţii de siguranţă, este foarte important piciorul cu care şoferul începe urcarea şi coborârea din stivuitor. Aceasta va depinde de numărul de trepte.

Pentru ajutor la urcarea şi coborârea din stivuitor, utilizaţi mânerele (2) şi (4) pentru sprijin. Şi montantul ramei de protecţie a cabinei (1) poate fi utilizat pentru sprijin.

Urcaţi întotdeauna cu faţa la stivuitor.

– Prindeți mânerul (2) cu mâna stângă și nu îi dați drumul. ▷

– Prindeți mânerul (4) cu mâna dreaptă și nu îi dați drumul.

– Puneți piciorul drept pe treapta de jos (5).

– Puneți piciorul stâng pe treapta de sus (6).

– Puneți piciorul drept în zona picioarelor (7).

– Intrați în stivuitor și așezați-vă pe scaunul șoferului (3).

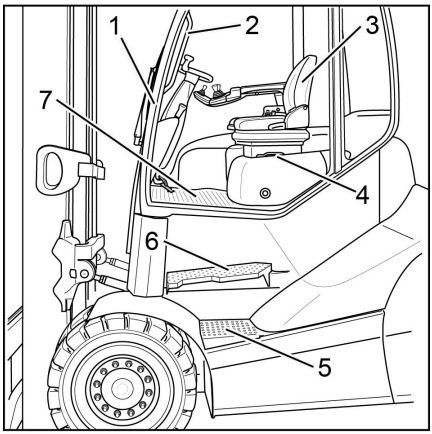

Coborâți întotdeauna din stivuitor cu spatele.

– Prindeți mânerul (2) cu mâna stângă și nu îi dați drumul.

– Ridicați-vă din scaunul șoferului și puneți piciorul stâng pe treapta de sus (6).

– Prindeți mânerul (4) cu mâna dreaptă și nu îi dați drumul.

– Puneți piciorul drept pe treapta de jos (5).

– Puneți piciorul stâng pe sol și coborâți din stivuitor.

Rafturile și suporturile de pahare ▷

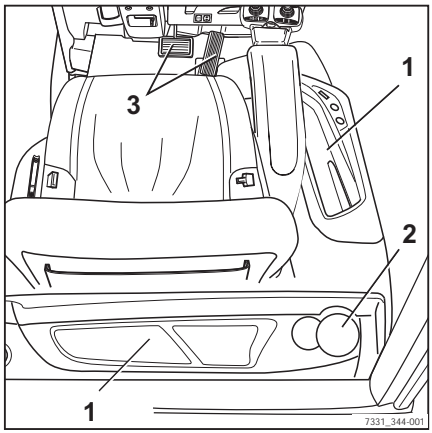

⚠ ATENȚIE

Obiectele pot cădea în spațiul pentru picioare și obstrucționa pedalele, provocând astfel riscuri de accident!

Obiectele depozitate trebuie să aibă dimensiunile corecte, astfel încât să nu cadă de pe rafturi (1) sau din suportul pentru pahare (2). Obiectele care cad în spațiul pentru picioare în timpul deplasării ca rezultat al virării sau frânării pot ajunge între pedalele (3), împiedicând funcționarea corectă a acestora. În consecință, este posibil ca frânarea stivuitorului în caz de necesitate să nu se poată realiza.

– Sticle de maxim 1,5 l pot fi depozitate în suportul de pahare.

– Asigurați-vă că obiectele depozitate nu pot cădea de pe rafturi la pornirea, virarea sau frânarea stivuitorului.

Reglarea scaunului şoferului MSG 65/MSG 75

⚠ PERICOL

Există riscul de accident dacă scaunul sau spătarul acestuia se deplasează brusc, ceea de poate cauza mişcarea necontrolată a şoferului. Aceasta poate determina acţionarea neintenţionată a direcţiei sau a dispozitivelor de operare, cauzând mişcări necontrolate ale stivuitorului sau ale încărcăturii.

– Nu reglaţi scaunul sau spătarul acestuia în timpul conducerii stivuitorului.
– Reglaţi scaunul şi spătarul astfel încât toate dispozitivele de operare să poată fi acţionate în siguranţă.
– Asiguraţi-vă că scaunul şi spătarul acestuia sunt fixate corespunzător.

⚠ ATENŢIE

Pentru anumite variante de echipament, spaţiul pe verticală din interiorul stivuitorului poate fi limitat.

La aceste variante de echipare specifice, distanţa dintre creştetul şoferului şi marginea inferioară a pavilionului trebuie să fie de cel puţin 40 mm.

INDICAŢIE

Dacă există instrucţiuni de operare separate pentru scaun, acestea trebuie respectate.

⚠ ATENŢIE

Pentru a obţine un confort maxim de şedere, suspensia scaunului trebuie reglată în funcţie de greutatea dvs. corporală. Această acţiune este recomandată pentru coloana dvs. vertebrală şi vă protejează sănătatea.

– Pentru a preveni vătămarea corporală, asiguraţi-vă că nu există obiecte în zona de rabatare a scaunului.

Deplasarea scaunului șoferului

▷

– Ridicați maneta (1) și mențineți-o în poziție.
– Împingeți scaunul șoferului în poziția dorită.
– Eliberați maneta.
– Asigurați-vă că scaunul șoferului este fixat în siguranță.

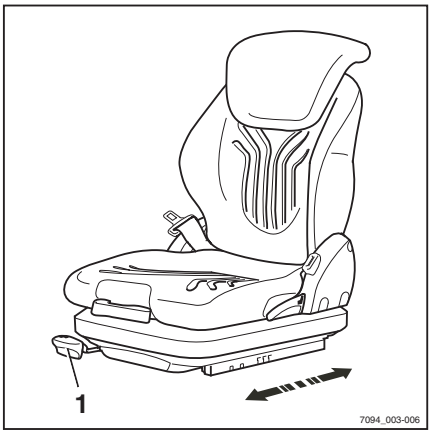

Reglarea spătarului scaunului

▷

Nu exercitați presiune asupra spătarului în timpul decuplării acestuia.

– Ridicați maneta (2) și mențineți-o în poziție.
– Împingeți spătarul scaunului în poziția dorită.
– Eliberați maneta.
– Asigurați-vă că spătarul scaunului este fixat în siguranță.

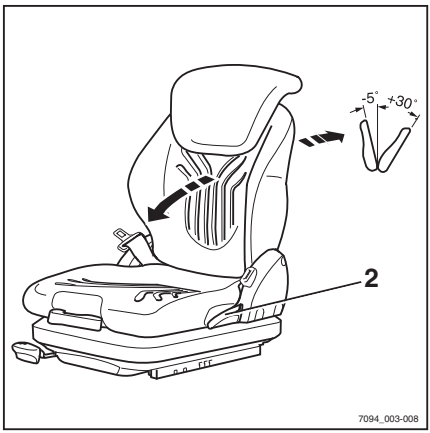

INDICAȚIE

Unghiul de înclinare în spate al spătarului scaunului poate fi limitat de starea structurală a stivuitorului.

Reglarea suspensiei scaunului ▷

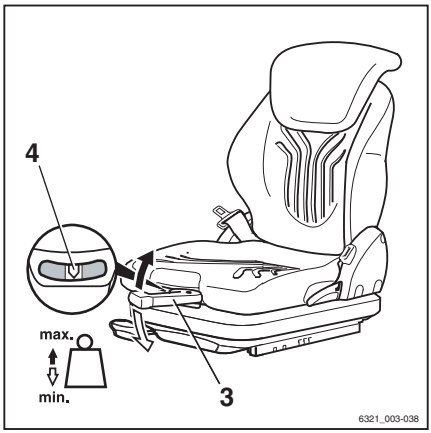

INDICAŢIE

Scaunul şoferului poate fi reglat pentru a corespunde greutăţii şoferului respectiv. Pentru a obţine setări optime pentru suspensia scaunului, şoferul trebuie să efectueze reglajul atunci când este aşezat pe scaun.

INDICAŢIE

Scaunul şoferului MSG 65/MSG 75 este proiectat pentru persoane cu greutatea între 45 kg şi 170 kg.

INDICAŢIE

Scaunul MSG 75 este echipat cu suspensie pneumatică cu comandă electrică, activată de un comutator electric în locul manetei (3).

– Deschideţi complet maneta de reglare a greutăţii (3).
– Acţionaţi-o în sus sau în jos pentru a seta greutatea şoferului.
– Readuceţi maneta de reglare a greutăţii în poziţia centrală iniţială înainte de fiecare ridicare nouă (se poate auzi un declic).
– Odată finalizat reglajul, pliaţi complet maneta de reglare a greutăţii.

INDICAŢIE

Greutatea şoferului a fost corect selectată când săgeata (4) se află în centrul ferestrei de vizualizare. Dacă există o cursă în gol sesizabilă atunci când acţionaţi maneta de reglare a greutăţii, aţi atins setarea de greutate minimă sau maximă.

Reglarea suspensiei orizontale longitudinale ▷

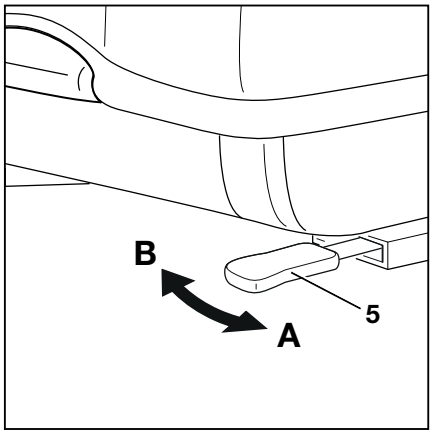

Dacă este necesar, suspensia orizontală longitudinală poate fi blocată utilizând maneta de blocare (5) din partea stângă a scaunului şoferului.

A Suspensia orizontală longitudinală activată

B Suspensia orizontală longitudinală blocată

– Pentru a activa suspensia orizontală longitudinală, împingeţi maneta de blocare (5) spre stânga (A).

– Pentru a bloca suspensia orizontală longitudinală, împingeţi maneta de blocare (5) spre dreapta (B).

INDICAŢIE

Dacă suspensia orizontală longitudinală este blocată, confortul suspensiei este semnificativ mai mic. Impacturile sunt mult mai vizibile.

Reglarea suportului lombar (variantă) ▷

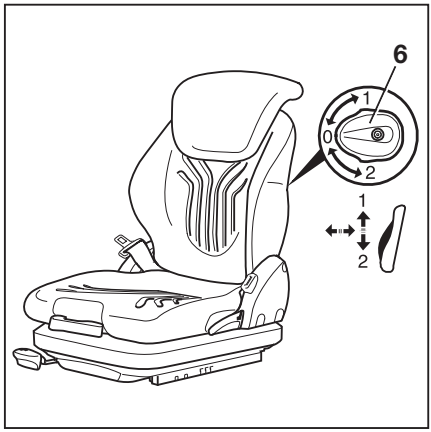

INDICAŢIE

Suportul lombar poate fi reglat pentru a corespunde conturului coloanei vertebrale a şoferului respectiv. Reglarea suportului lombar deplasează o pernă convexă de sprijin în partea superioară sau inferioară a spătarului.

– Rotiţi butonul rotativ (6) în sus sau în jos până când suportul lombar se află în poziţia dorită.

Reglarea extensiei spătarului (variantă) ▷

– Reglaţi extensia spătarului (7) deplasând-o în sus sau în jos, în poziţia dorită.

Pentru a îndepărta extensia spătarului, deplasaţi-o dincolo de opritorul de capăt, trăgând-o ferm în sus.

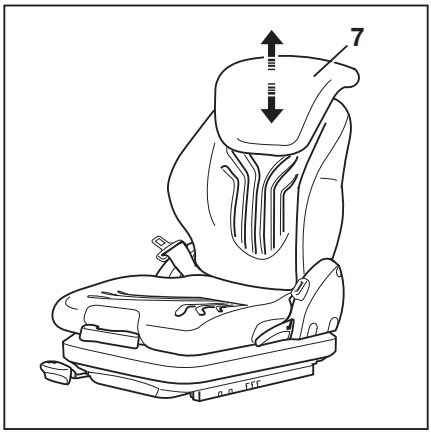

Pornirea şi oprirea încălzirii scaunului (variantă) ▷

INDICAŢIE

Încălzirea scaunelor funcţionează doar dacă operatorul se află pe scaunul operatorului.

– Porniţi şi opriţi încălzirea scaunelor (8) utilizând comutatorul.

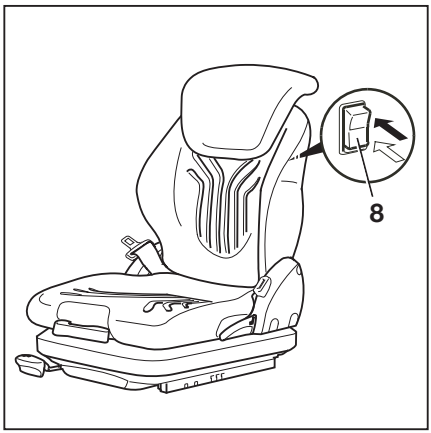

Reglarea cotierei

⚠ PERICOL

Există riscul de accident în cazul în care cotiera coboară brusc, cauzând mişcarea necontrolată a operatorului. Aceasta poate determina acţionarea neintenţionată a direcţiei sau a dispozitivelor operaţionale, cauzând mişcări necontrolate ale stivuitorului sau încărcăturii.

– Nu reglaţi cotiera în timpul deplasării.
– Reglaţi cotiera astfel încât toate dispozitivele de operare să poată fi acţionate în siguranţă.
– Asiguraţi-vă de fixarea corespunzătoare a cotierei.

Reglarea lungimi cotierei

▷

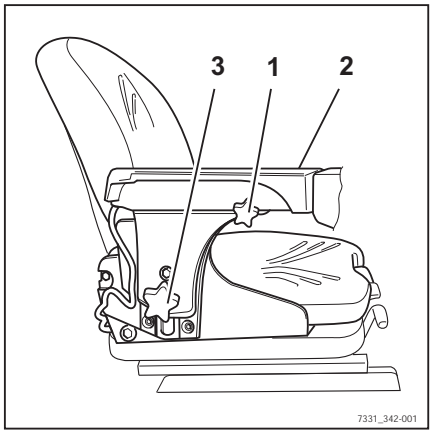

– Eliberaţi mânerul în formă de stea (1) prin rotirea acestuia în sens antiorar.
– Înclinaţi cotiera (2) în poziţia dorită.
– Strângeţi mânerul în formă de stea prin rotirea acestuia în sens orar.
– Verificaţi dacă cotiera este ataşată ferm.

Reglarea înălţimii cotierei

– Eliberaţi roata de mână (3) rotind-o în sens antiorar.
– Înclinaţi cotiera (2) în poziţia dorită.
– Strângeţi roata de mână prin rotire în sens orar.
– Verificaţi dacă cotiera este ataşată ferm.

Reglarea coloanei de direcţie ▷

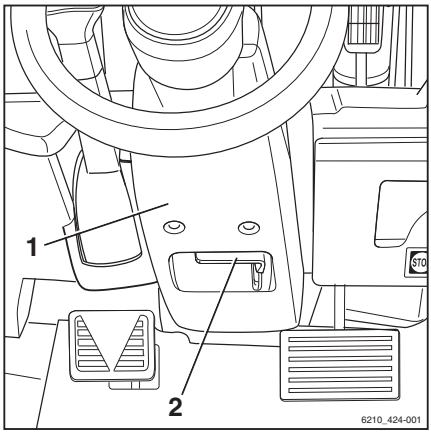

⚠ PERICOL

Risc de accidente!

Reglarea coloanei de direcţie în timpul deplasării poate cauza scăparea de sub control a stivuitorului.

– Reglaţi coloana de direcţie doar când stivuitorul este staţionar.
– Asiguraţi-vă că a fost cuplată coloana de direcţie.

– Pentru a regla coloana de direcţie, apăsaţi şi menţineţi apăsată maneta(2).
– Aduceţi coloana de direcţie în poziţia dorită (1) şi eliberaţi maneta.

Când coloana de direcţie se cuplează, maneta revine în poziţia iniţială.

– Împingeţi şi trageţi uşor de coloana de direcţie pentru a vă asigura că este cuplată.

Deblocarea comutatorului de oprire de urgenţă

INDICAŢIE

Numai stivuitoarele cu joystick 4Plus (variantă) dispun de comutator de oprire de urgenţă.

– Trageţi comutatorul de oprire de urgenţă (1) ▷ până când se deblochează.

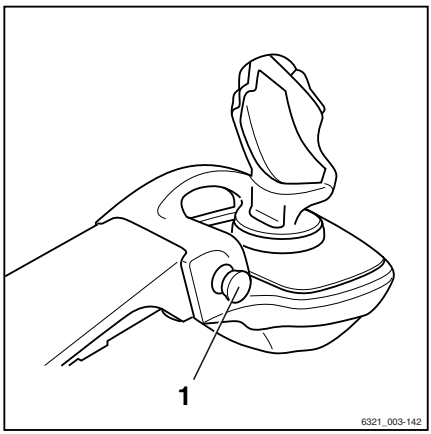

Autorizarea accesului cu cod PIN (variantă)

Descriere

Stivuitoarele cu varianta de echipare „Autorizarea accesului cu cod PIN“ sunt protejate împotriva utilizării neautorizate printr-un cod PIN din cinci cifre pentru șofer. Pot fi definite până la cincizeci de coduri PIN diferite, astfel încât același stivuitor să poată fi utilizat de șoferi diferiți, fiecare cu propriul cod PIN.

INDICAȚIE

Codurile PIN ale șoferului sunt definite într-un meniu al unității de control al stivuitorului, care poate fi accesat numai de către persoane cu autorizație de acces corespunzătoare, cum ar fi administratorii flotei de vehicule.

După ce cheia de contact este rotită în poziția pornit, pe ecranul unității de afișare și operare apare meniul de introducere a PIN-ului șoferului. Toate funcțiile stivuitorului (de conducere, hidraulice, pentru instalații electrice suplimentare și afișajele unității de afișare și operare) sunt blocate. Funcționarea sistemului de avertizare în caz de pericol (variantă) este garantată. Pentru a activa funcțiile blocate, introduceți codul PIN din cinci cifre al șoferului (valorile posibile sunt între 00000 și 99999). După introducerea codului PIN corect al șoferului, sunt prezentate afișajele standard. Toate funcțiile stivuitorului sunt disponibile.

Autorizarea accesului poate fi configurată astfel încât șoferul să fie nevoit să reintroducă PIN-ul de fiecare dată când părăsește stivuitorul pentru a-l putea opera din nou.

– Contactați centrul de service autorizat în acest sens.

Codul PIN pentru primul șofer este presetat din fabrică la „11111“. Toate celelalte coduri sunt presetate la „0xFFF“, dar nu au nicio funcție, deoarece cel mai mare cod PIN valabil pentru șofer este „99999“. Persoanele cu autorizație de acces corespunzătoare, cum ar fi administratorii flotei de vehicule, pot schimba codurile PIN ale șoferilor în meniul corespunzător.

INDICAŢIE

Atunci când stivuitorul este pus pentru prima dată în funcţiune, se recomandă schimbarea codului de acces setat din fabrică. Acesta este singurul mod de a garanta că doar persoanele cu autorizaţie de acces corespunzătoare cunosc codul PIN al şoferului.

Codurile PIN ale şoferilor sunt stocate în unitatea de control al stivuitorului. Aceste coduri sunt disponibile şi dacă unitatea de afişare şi operare a fost schimbată. Centrul de service autorizat poate să folosească un dispozitiv de diagnosticare pentru a citi PIN-ul şoferului şi pentru a restabili codul PIN implicit din fabrică, dacă este cazul.

Meniul de introducere ACCESS CODE (COD DE ACCES) ▷

Şoferul tastează codul PIN din cinci cifre (de la 00000 la 99999) în acest meniu de introducere.

Codul PIN al şoferului poate fi introdus utilizând butoanele sau Softkeys (1). Cifrele introduse pentru codul PIN al şoferului (2) nu sunt vizibile, ci sunt reprezentate prin cerculeţe. Dacă este introdus codul PIN corect al şoferului, apare afişajul standard familiar şi toate funcţiile stivuitorului devin disponibile.

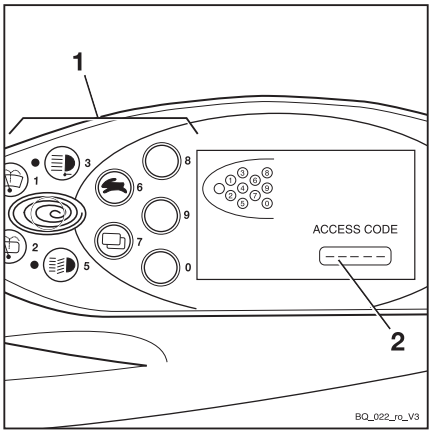

Dacă este introdus un cod PIN incorect al şoferului, mesajul INVALID apare pentru scurt timp. Când mesajul dispare, codul PIN al şoferului poate fi reintrodus. ▷

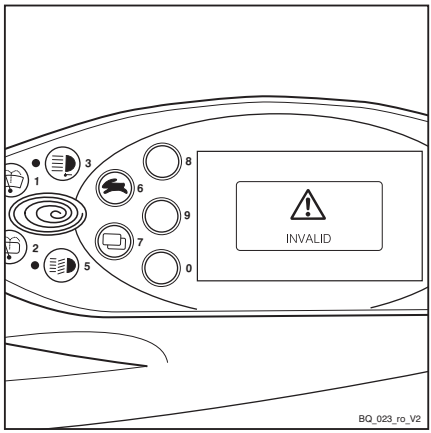

După trei încercări de introducere nereuşite, este afişat mesajul COD RESPINS. Introducerea datelor este apoi blocată timp de cinci minute înainte de a fi posibilă o altă încercare. ▷

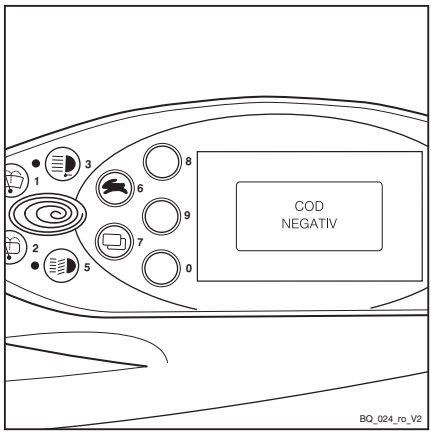

Definirea codului PIN al şoferului

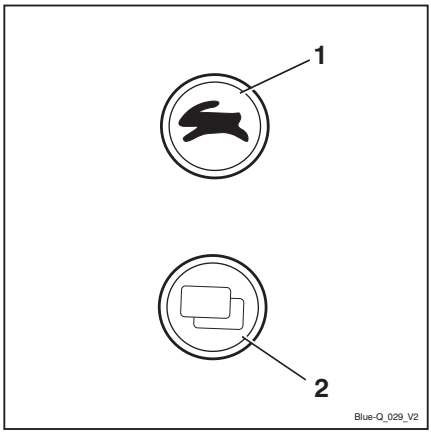

INDICAŢIE

Codurile PIN ale şoferilor pot fi definite numai de persoane cu autorizaţie de acces corespunzătoare, de ex. administratorii flotei de vehicule. Pentru a seta codul PIN al şoferului, administratorul flotei de vehicule trebuie să acceseze meniul de configurare. Meniul de configurare este protejat prin parolă. După introducerea parolei, administratorul flotei de vehicule poate configura setările generale ale stivuitorului. Pentru a schimba parola, consultaţi capitolul intitulat „Schimbarea parolei".

– Apăsaţi în acelaşi timp butonul de selectare a programului de tracţiune (1) şi butonul de schimbare a meniului (2).

Pe afişaj apare indicaţia PAROLĂ.

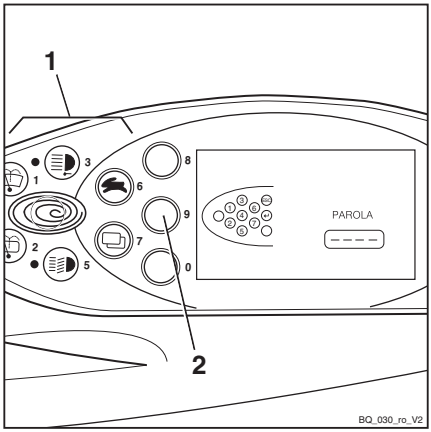

– Introduceţi parola din patru cifre (setarea implicită din fabrică: 2777) utilizând butoanele (1).

– Confirmaţi introducerea cu ajutorul Softkey ↵ (2).

Pe afișaj apare opțiunea CONFIGURARE.

– Utilizați butonul de selectare a programului de tracțiune (1) și butonul de schimbare a meniului (3) pentru a selecta meniul ACCESS CODE (COD DE ACCES).

– Confirmați selecția cu ajutorul Softkey ↵ (2).

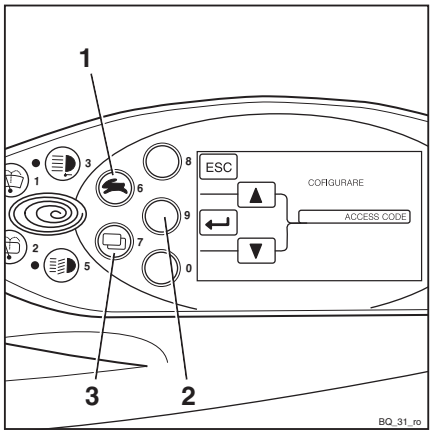

Selectarea codului PIN al șoferului

În meniul ACCESS CODE (COD DE ACCES) puteți alege din cincizeci de coduri PIN posibile pentru șoferi.

Secvențele numerice pot fi setate sau schimbate în submeniul COD NOU.

După ce meniul ACCESS CODE (COD DE ACCES) a fost accesat, câmpul de selectare COD (2) conține cifra 1. Primul dintre cele cincizeci de coduri PIN pentru șoferi poate fi acum definit.

– Utilizați butonul de selectare a programului de tracțiune (1) și butonul de schimbare a meniului (4) pentru a selecta codul PIN dorit al șoferului (de la 1 la 50).

– Confirmați selecția cu ajutorul Softkey ↵ (3).

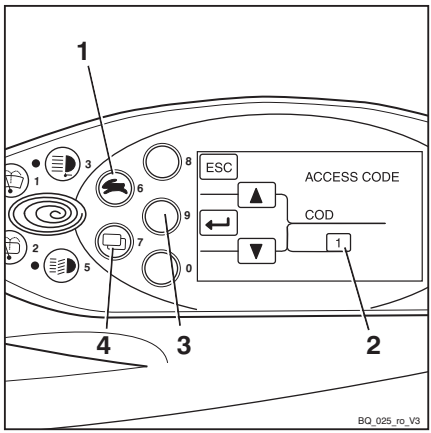

Pe afişaj apare indicaţia COD NOU. ▷

– Introduceţi codul PIN dorit pentru şofer cu ajutorul butoanelor Softkeys (5).

Cifrele introduse nu apar pe afişaj. În schimb, acestea sunt reprezentate de cerculeţe în câmpul COD NOU (6).

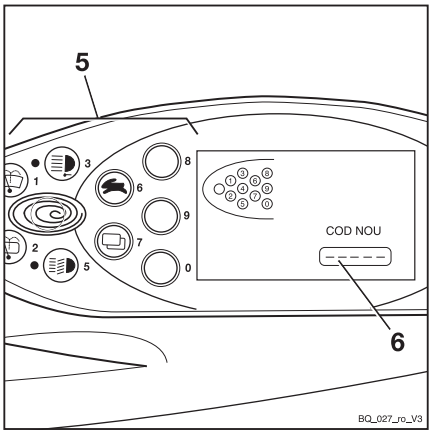

Pe afişaj apare opţiunea CONFIRMARE. ▷

Submeniul CONFIRMARE este utilizat pentru a confirma noul cod PIN pentru şofer.

– Introduceţi a doua oară noul cod PIN în câmpul CONFIRMARE (8), utilizând butoanele sau Softkeys (7).

Dacă valoarea introdusă este identică cu noul cod PIN introdus anterior, sistemul va accepta noul cod PIN pentru şofer după introducerea ultimei cifre. Afişajul comută înapoi la meniul ACCESS CODE (COD DE ACCES).

Poate fi definit un nou cod PIN pentru alt şofer.

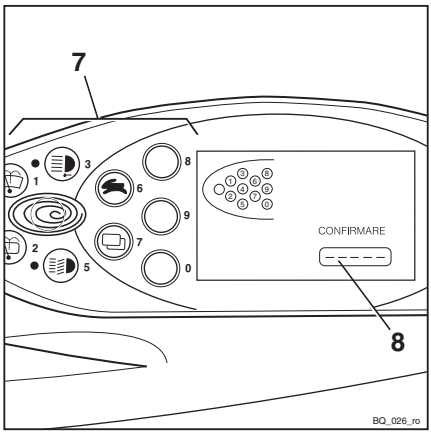

Dacă PIN-ul pentru şofer introdus în submeniul CONFIRMARE nu este identic cu PIN-ul introdus anterior în submeniul COD NOU, va apărea mesajul INVALID.

Mesajul va dispărea după scurt timp. Noul cod PIN pentru şofer poate fi introdus în submeniul CONFIRMARE pentru reconfirmare.

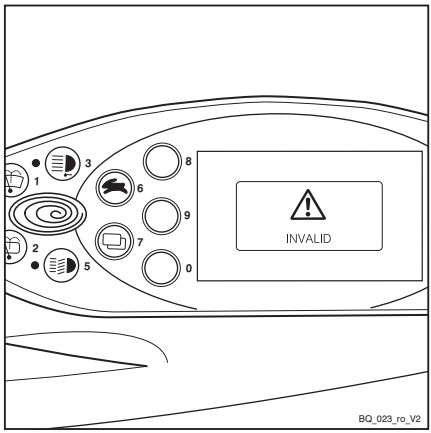

După trei introduceri incorecte, apare mesajul COD RESPINS.

Afişajul comută înapoi la meniul ACCESS CODE (COD DE ACCES). Codul PIN dorit pentru şofer trebuie redefinit.

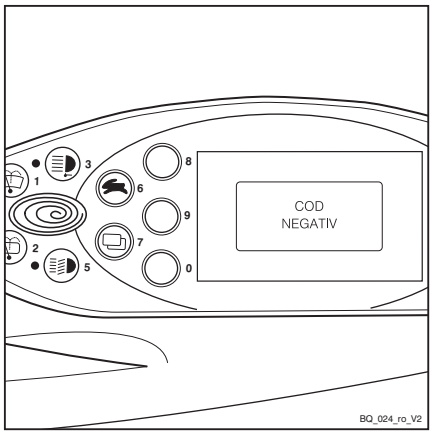

Schimbarea parolei

Este recomandat să schimbați parola implicită din fabrică.

INDICAŢIE

Parola poate fi schimbată numai dacă frâna de parcare este aplicată.

– Apăsați în același timp butonul de selectare a programului de tracțiune (1) și butonul de schimbare a meniului (2).

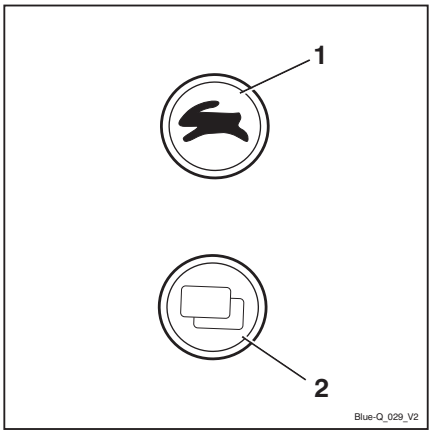

Pe afișaj apare indicația PAROLĂ.

– Introduceți parola curentă utilizând butoanele (1).

– Confirmați introducerea cu ajutorul Soft-key ↵ (2).

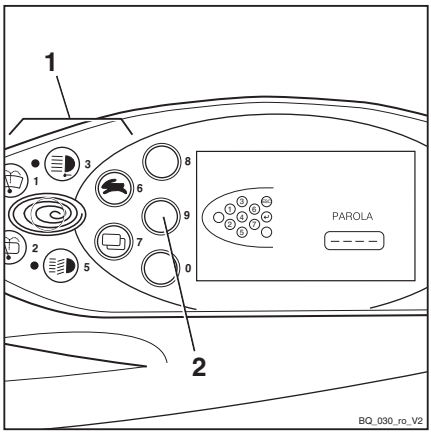

Pe afișaj apare opțiunea CONFIGURARE. ▷

– Utilizați butonul de selectare a programului de tracțiune (1) și butonul de schimbare a meniului (3) pentru a selecta meniul PAROLĂ.

– Confirmați selecția cu ajutorul Soft-key ↵ (2).

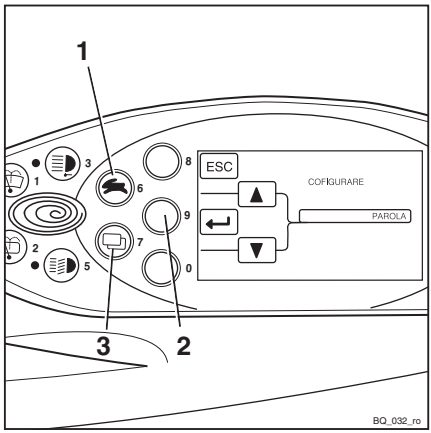

Pe afișaj apare opțiunea PAROLĂ/PAROLĂ NIVEL. ▷

– Utilizați butonul de selectare a programului de tracțiune (1) și butonul de schimbare a meniului (4) pentru a selecta PAROLA NIVEL dorită (2).

– Confirmați selecția cu ajutorul Soft-key ↵ (3).

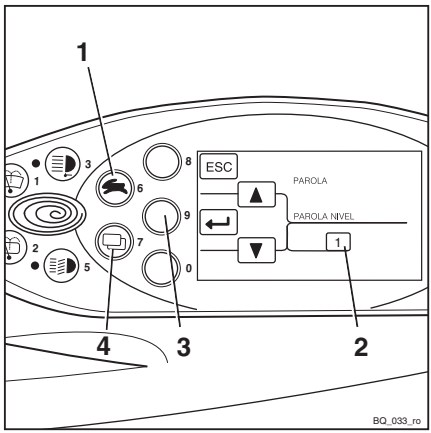

Pe afişaj apare indicaţia COD NOU. ▷

Parola din patru cifre poate fi introdusă utilizând butoanele (1).

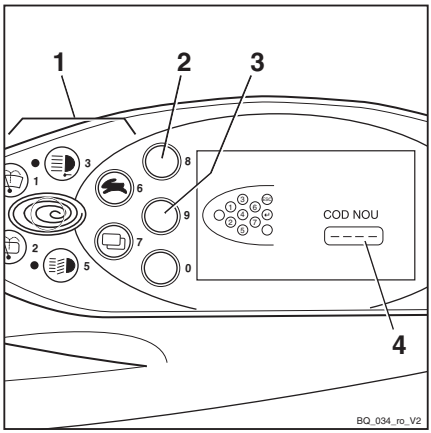

⚠ ATENŢIE

Nu introduceţi parola 1777!

Dacă este introdusă această parolă, opţiunile de configurare pentru administratorul de flotă sunt limitate la autorizări pentru şoferi şi nu este posibilă resetarea separată.

Autorizările pot fi resetate doar la centrul de service autorizat!

– Introduceţi parola nouă dorită utilizând butoanele (1).

Cifrele introduse sunt afişate în format text simplu în câmpul COD NOU (4).

– Confirmaţi selecţia cu ajutorul Softkey ↵ (3).

În câmpul COD NOU apare pentru scurt timp indicaţia -??-. Parola nouă este confirmată.

– Apăsaţi pe Softkey ESC (2) pentru a corecta parola nouă.

Afişajul comută înapoi la meniul PAROLĂ/PAROLĂ NIVEL.

– Repetaţi paşii de la procesul PAROLĂ/PAROLĂ NIVEL.

– Pentru a ieşi din meniul de configurare, apăsaţi pe Softkey ESC (2) în mod repetat până când apare afişajul standard.

Operarea claxonului

– Apăsați butonul claxonului (1).

Claxonul emite semnale sonore.

INDICAȚIE

Claxonul este utilizat pentru avertizarea persoanelor asupra unui pericol iminent sau pentru a vă anunța intenția de depășire.

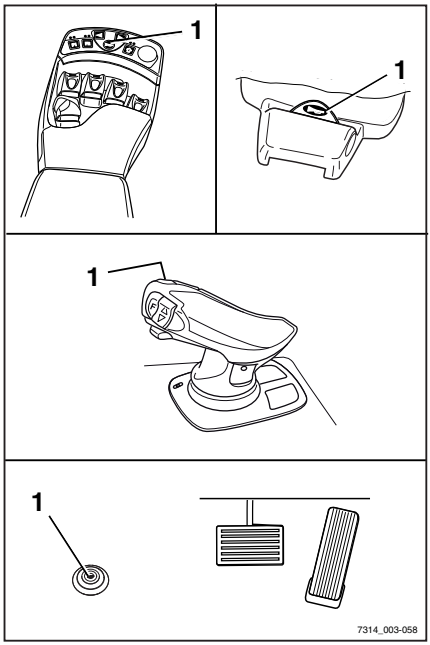

Centură de siguranță

PERICOL

Chiar și la utilizarea unui sistem de reținere aprobat, există un risc remanent ca șoferul să fie accidentat dacă stivuitorul se răstoarnă.

Riscul de vătămare corporală poate fi redus prin utilizarea combinată a sistemului de reținere și a centurii de siguranță.

În plus, centura de siguranță oferă protecție în cazul coliziunilor din spate și al căderii de pe o rampă.

– Recomandare: Când operați stivuitorul pe o rampă, fixați centura de siguranță pe lângă utilizarea cabinei șoferului, a ușii cu închizătoare sau a suportului de reținere.

⚠ PERICOL

Numai uşile cu închizătoare (variantă), suportul de reţinere (variantă) sau cabina şoferului (variantă) cu uşi închise şi fixe constituie un sistem de reţinere pentru şofer. Uşile din plastic (protecţie la intemperii) nu constituie un sistem de reţinere!

Dacă uşile sunt deschise sau au fost demontate, trebuie să utilizaţi un sistem de reţinere alternativ potrivit (de ex. o centură de siguranţă)!

Fixarea centurii de siguranţă

▷

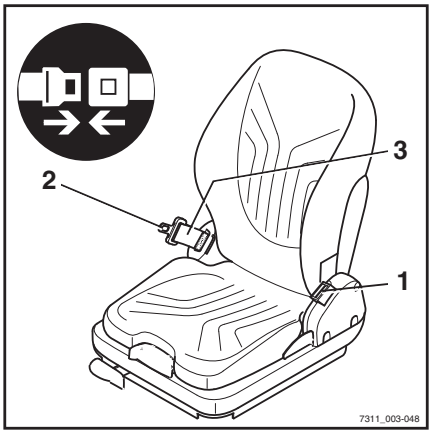

⚠ PERICOL

Pericol de deces în cazul deplasării fără centură de siguranţă!

Dacă stivuitorul se răstoarnă sau se ciocneşte de un obstacol, iar şoferul nu poartă centura de siguranţă, acesta poate fi aruncat din stivuitor. Şoferul ar putea aluneca sub stivuitor sau s-ar putea izbi de un obstacol.

Risc de vătămare corporală letală!

- Fixaţi centura de siguranţă înainte de fiecare cursă.
- Nu răsuciţi centura de siguranţă când o fixaţi.
- Utilizaţi centura de siguranţă pentru a asigura o singură persoană.
- Solicitaţi repararea tuturor defecţiunilor la centrul de service autorizat.

INDICAŢIE

Catarama dispune de un comutator (variantă). În cazul unei erori de operare sau unei defecţiuni, la unitatea de afişare şi de operare apare mesajul `CENTURA DE SIG`*; consultaţi capitolul intitulat „Mesajele de pe afişaj“.*

- Trageţi uşor centura de siguranţă (3) din retractorul centurii şi fixaţi-o strâns în jurul corpului, deasupra coapselor.

INDICAŢIE

Aşezaţi-vă cât mai în spate posibil, astfel încât spatele să se sprijine pe spătarul scaunului. Mecanismul de blocare automată permite o libertate suficientă de mişcare pe scaun.

- Fixaţi încuietoarea centurii (2) în cataramă (1).

– Verificați tensiunea centurii de siguranță. Centura trebuie să stea strâns pe corp.

Fixare a centurii pe o pantă abruptă

Mecanismul de blocare automată împiedică extinderea centurii ori de câte ori stivuitorul se află pe o pantă cu înclinație mare. Nu mai este posibil să trageți centura de siguranță afară din retractor.

– Deplasați-vă cu grijă de pe pantă.

– Fixați centura de siguranță.

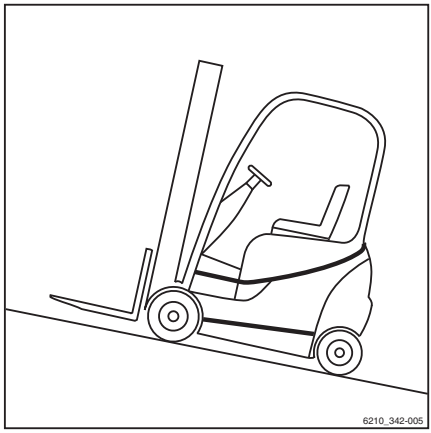

Eliberarea centurii de siguranță

– Apăsați butonul roșu (4) de pe cataramă (1).

– Ghidați ușor cu mâna încuietoarea centurii înapoi în retractor.

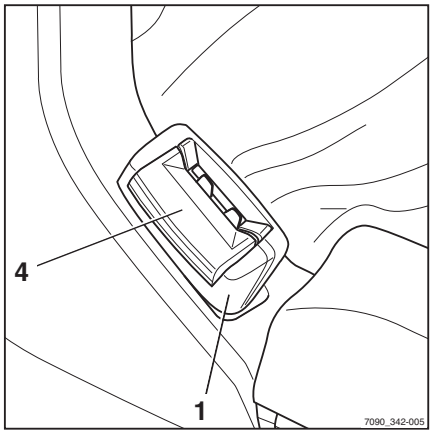

INDICAȚIE

Nu permiteți retragerea prea rapidă a centurii de siguranță. Mecanismul de blocare automată poate fi declanșat dacă încuietoarea centurii lovește carcasa. Centura de siguranță nu va mai putea fi scoasă ulterior aplicând forța obișnuită.

– Folosind o forță crescută, trageți centura în jur de 10-15 mm din retractor pentru a dezactiva mecanismul de blocare.

– Permiteți retragerea lentă a centurii de siguranță.

– Feriți centura de siguranță de murdărie (de ex., acoperind-o).

Funcţionare defectuoasă din cauza condiţiilor de vreme rece

– În cazul în care catarama sau retractorul centurii îngheață, dezgheți-le și uscați-le bine, pentru a împiedica repetarea situației.

⚠ ATENŢIE

Centura de siguranță poate fi deteriorată de căldură!

Nu expuneți catarama sau retractorul centurii la căldură excesivă în timpul dezghețării.

– Nu utilizați aer mai cald de 60 °C când dezgheți.

Utilizarea cabinei şoferului

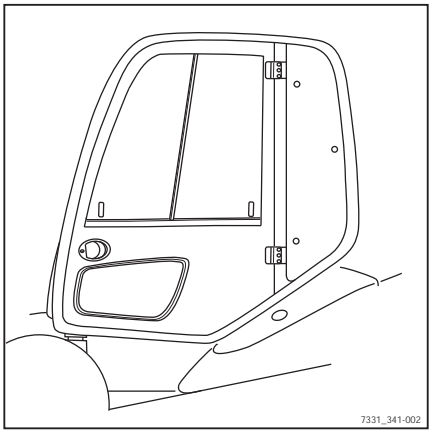

⚠ PERICOL

Pericol mortal în eventualitatea căderii din stivuitor dacă acesta se răstoarnă!

Pentru a împiedica alunecarea şoferului sub stivuitor şi strivirea acestuia în cazul răsturnării stivuitorului, trebuie implementat şi utilizat un sistem de reţinere. Acesta va împiedica şoferul să cadă din stivuitor dacă acesta se răstoarnă. Cabina şoferului constituie un sistem de reţinere pentru şofer numai în cazul în care uşa cabinei este robustă şi închisă. Cabinele acoperite cu pânză (variantă) cu uşi confecţionate din plastic sau din prelată nu constituie un sistem de reţinere pentru şofer şi nu oferă protecţie împotriva consecinţelor răsturnării stivuitorului!

– Închideţi uşa cabinei înainte de operare.

– Dacă uşa este deschisă sau a fost demontată, utilizaţi un sistem de reţinere cu o siguranţă comparabilă.

– Vă recomandăm să utilizaţi întotdeauna centura de siguranţă.

Verificarea funcţionării sistemului de frânare

⚠ PERICOL

Risc de accident din cauza defectării sistemului de frânare!

Dacă sistemul de frânare se defectează, stivuitorul va fi frânat insuficient sau nu va fi frânat deloc.

– Nu utilizaţi motostivuitorul dacă sistemul de frânare este defect.

Verificarea frânei de serviciu

▷

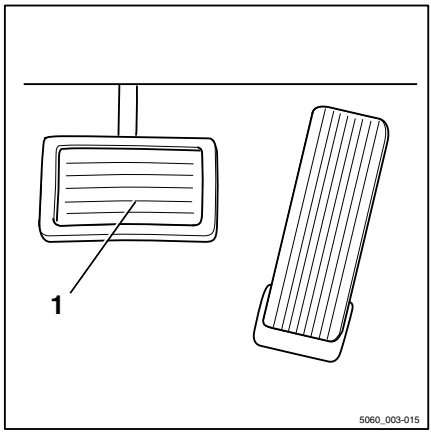

– Eliberați frâna de parcare.

– Apăsați pedala de frână (1).

Trebuie să existe un ușor joc al pedalei și apoi un punct perceptibil al presiunii frânei.

– Accelerați stivuitorul neîncărcat într-o zonă liberă.

– Apăsați ferm pedala de frână.

Stivuitorul trebuie să decelereze semnificativ.

Verificarea frânei de mână

Pe o pantă sau în rampă:

⚠ PERICOL

Pericol de moarte dacă stivuitorul se deplasează în mod accidental!

Stivuitorul poate călca persoane dacă frâna de parcare nu este aplicată.

– Nu părăsiți stivuitorul în timpul următoarei verificări.

– Opriți stivuitorul pe o pantă cu înclinație mare (de ex., o rampă) și acționați frâna de parcare.

Frâna de parcare trebuie să țină stivuitorul în pantă.

Dacă stivuitorul se deplasează înapoi, chiar dacă frâna de parcare este aplicată:

– Asigurați stivuitorul cu frâna de serviciu.

– Asigurați stivuitorul cu pene, astfel încât stivuitorul să nu se deplaseze.

– Contactați centrul de service autorizat.

La nivelul solului:

⚠ ATENȚIE

Risc de accident!

Stivuitorul poate decelera brusc.

– Fixați centura de siguranță.

– Activați sistemele de reținere disponibile.

⚠ ATENŢIE

Nu există asistenţă la frânarea electrică când cheia de contact este decuplată!

Decuplarea cheii de contact va deconecta întregul sistem electric de la circuitul de alimentare. Frâna regenerativă nu va fi disponibilă.

⚠ ATENŢIE

Nu există servodirecţie când cheia de contact este decuplată!

Stivuitorul este echipat cu sistem de servodirecţie hidraulic. Decuplarea cheii de contact opreşte sistemul hidraulic complet. Forţele de direcţie sunt crescute prin funcţia de direcţionare de urgenţă rămasă.

– Acţionaţi direcţia cu o forţă mai mare.

– Găsiţi o zonă deschisă, suficient de mare, în care nimeni să nu fie blocat.
– Accelerați stivuitorul la viteza mersului pe jos.
– Utilizaţi cheia de contact pentru a opri motorul.
– Aplicaţi frâna de parcare.

Stivuitorul trebuie să decelereze şi să rămână staţionar.

Dacă stivuitorul continuă să meargă din inerţie şi nu decelerează sau decelerează doar uşor:

– Asiguraţi stivuitorul cu frâna de serviciu.
– Asiguraţi stivuitorul cu pene, astfel încât stivuitorul să nu se deplaseze.
– Contactaţi centrul de service autorizat.

Verificarea frânei regenerative

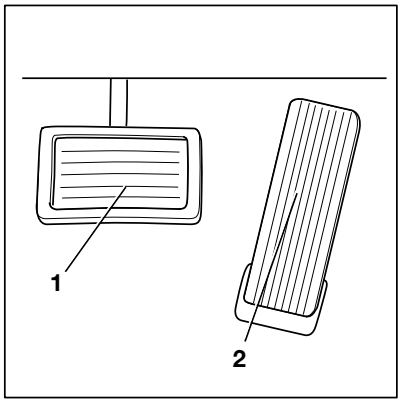

⚠ PERICOL

Risc de accident din cauza reducerii forţei de frânare!

Este posibil ca frâna regenerativă să nu fie suficientă la frânarea în caz de urgenţă.

– Acţionaţi întotdeauna pedala de frână (1) pentru frânarea în caz de urgenţă.

Dacă viteza de deplasare este restricţionată sau dacă se selectează direcţia opusă de deplasare, stivuitorul frânează electric.

– Eliberaţi pedala de acceleraţie (2).

– Stivuitorul trebuie să frâneze până la oprire completă.

Verificarea funcţionării corecte a sistemului de direcţie

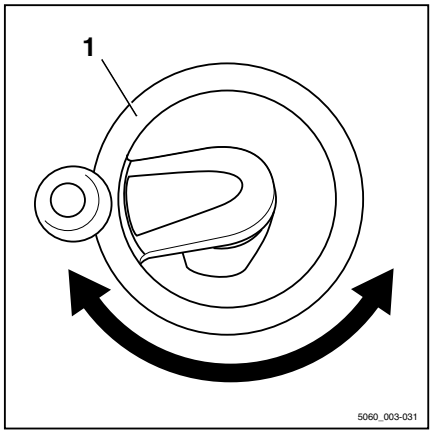

⚠ PERICOL

Dacă sistemul hidraulic se defectează, există riscul de accident din cauza modificării caracteristicilor de direcţionare.

– Nu operaţi stivuitorul dacă acesta are sistemul de direcţie defect.

– Acţionaţi volanul (1). Jocul volanului în timpul staţionării nu trebuie să fie mai mare de două degete în lăţime.

INDICAŢIE

Dacă stivuitorul este pornit cu volanul rotit, viteza maximă de rulare este limitată. Limitarea vitezei de deplasare este anulată imediat ce volanul este rotit dintr-o poziţie de virare în poziţia drept înainte. Aceasta necesită o modificare a unghiului de direcţie de circa jumătate de rotaţie.

Verificarea funcției de oprire de urgență ▷

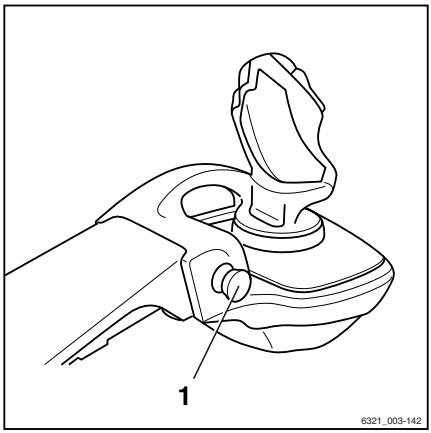

⚠ ATENȚIE

Asistența la frânarea electrică nu este disponibilă atunci când comutatorul de oprire de urgență este acționat!

Acționarea comutatorului de oprire de urgență va întrerupe alimentarea întregului sistem electric.

– Pentru a frâna, acționați frâna de serviciu.

INDICAȚIE

Numai stivuitoarele cu joystick 4Plus (variantă) dispun de comutator de oprire de urgență.

– Conduceți stivuitorul înainte la viteză redusă.

– Apăsați comutatorul de oprire de urgență (1).

Stivuitorul va avansa din inerție.

– Frânați stivuitorul până când se oprește prin acționarea pedalei de frână.

INDICAȚIE

La stivuitoarele cu frână de parcare electrică, aceasta este aplicată de îndată ce stivuitorul se oprește.

– Trageți comutatorul de oprire de urgență (1).

Butonul se deblochează și este proiectat în afară. Stivuitorul efectuează o autotestare internă, după care este pregătit din nou de operare.

Reglarea la zero a măsurării încărcăturii (variantă)

INDICAȚIE

Reglarea la zero trebuie efectuată pentru a garanta precizia măsurării încărcăturii (variantă) în orice situație. Reglarea la zero este necesară.

- *Înainte de utilizarea zilnică*
- *După schimbarea brațelor furcii*
- *După montarea sau schimbarea dispozitivelor atașabile*

INDICAȚIE

O reglare la zero corectă este posibilă doar dacă furca nu suportă nicio încărcătură. Nu preluați deocamdată încărcătura

INDICAȚIE

O reglare la zero corectă este posibilă doar în limitele primei etape de funcționare a catargului de ridicare. Atunci când efectuați reglarea la zero, nu ridicați furca cu mai mult de 800 mm deasupra solului.

INDICAȚIE

Modul în care este acționat sistemul de ridicare depinde de dispozitivele de operare incluse în echipamentele stivuitorului; consultați capitolul intitulat „Dispozitivele de operare ale sistemului de ridicare“.

– Plasați catargul de ridicare pe verticală.

– Ridicați furca la o înălțime de 300–800 mm.

– Menţineţi apăsat butonul Softkey pentru „reglarea la zero“(1) timp de cel puţin patru secunde.

Reglarea la zero a măsurării încărcăturii este pornită. Este afişat simbolul (2) .

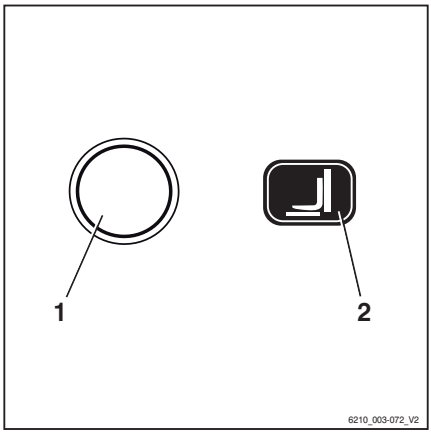

INDICAŢIE

În timpul următorului proces, căruciorul cu furcă trebuie coborât uşor şi apoi oprit brusc. În acest timp, furca nu trebuie să atingă solul; în caz contrar, reglarea la zero nu va fi efectuată corect. Pentru a opri rapid procedura de coborâre şi a determina deplasarea dispozitivului de operare la reglarea la zero, eliberaţi dispozitivul de operare pentru coborâre.

– Coborâţi puţin căruciorul cu furcă şi eliberaţi dispozitivul de operare.

După efectuarea corectă a reglării la zero, pe afişaj apare valoarea „0 kg“.

– Reglarea la zero a măsurării încărcăturii este finalizată.

Verificarea funcţionării corecte a opţiunii Poziţia verticală a catargului de ridicare (variantă)

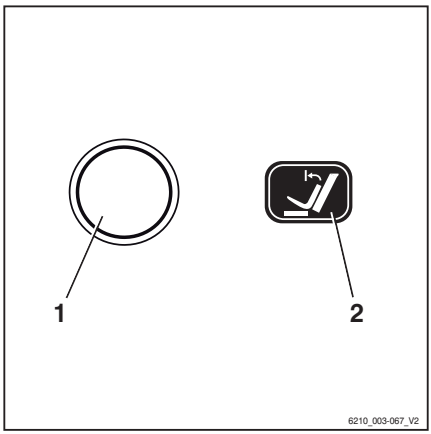

INDICAŢIE

Verificarea funcţionării corecte a opţiunii Poziţia verticală a catargului de ridicare (variantă) trebuie efectuată la fiecare dare în exploatare a unui stivuitor.

– Apăsaţi pe Softkey (1).

Funcţia de confort „poziţie verticală a catargului de ridicare“ este pornită. Este afişat simbolul (2) .

– Înclinaţi catargul de ridicare înapoi.

Catargul de ridicare trebuie să se încline complet către înapoi şi să se mişte cu lejeritate până în momentul opririi, în poziţia de înclinare maximă.

– Înclinaţi catargul de ridicare în faţă.

Catargul de ridicare trebuie să se încline către înainte şi să se oprească în poziţia verticală.

– Eliberați dispozitivul operațional pentru a înclina, după care acționați-l din nou.

Catargul de ridicare trebuie să se încline complet către înainte și să se miște cu lejeritate până în momentul opririi, în poziția de înclinare maximă.

Umplerea sistemului de spălare

⚠ ATENȚIE

Componentele se pot deteriora din cauza efectelor înghețului!

Apa crește în volum când îngheață. Dacă nu există antigel în sistemul de spălare, sistemul se poate deteriora din cauza acumulării de gheață în condiții de temperatură scăzută.

– Utilizați întotdeauna lichid de spălare care conține antigel.

Rezervorul de lichid de spălare a parbrizului se află sub compartimentul din spatele scaunului șoferului. Dispozitivul de picurare (1) afișează nivelul de umplere.

– Deschideți bușonul de alimentare (2) al rezervorului de lichid de spălare a parbrizului.

– Umpleți rezervorul sistemului de spălare a parbrizului cu lichid de spălare și antigel, conform tabelului de întreținere; consultați ⇒ Capitolul „Tabel cu date de întreținere“, Pagina 347 .

– Închideți capacul.

– Acționați sistemul de spălare până când din duzele de stropire iese lichid de spălare.

▷

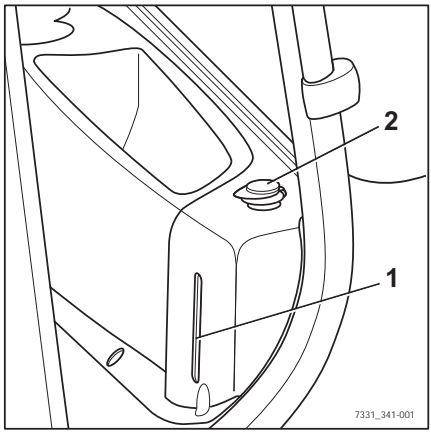

Curăţarea supapei de praf ▷

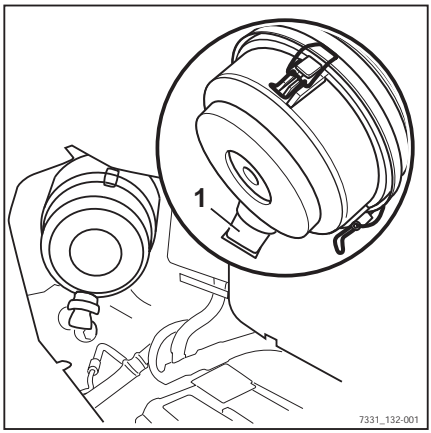

– Deschideţi clapeta de service din partea dreaptă, de sub cabina şoferului; consultaţi ⇒Capitolul „Deschiderea clapetei laterale de service“, Pagina 350 .

– Strângeţi supapa de praf (1) de pe carcasa filtrului de aer între degete până când nu mai iese praf.

– Închideţi la loc clapeta de service din partea dreaptă, de sub cabina şoferului; consultaţi ⇒Capitolul „Închiderea clapetei laterale de service“, Pagina 351 .

Utilizarea unităţii de afişare şi operare

Afişaje

Elementele de afişare standard

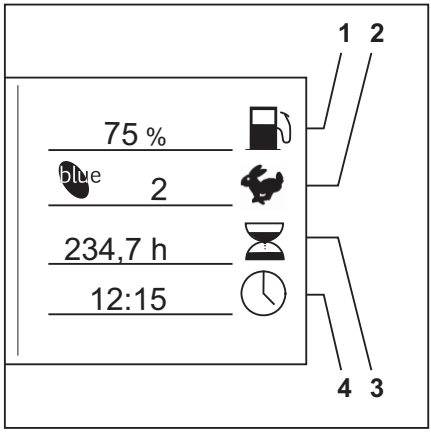

La setarea din fabrică, pe unitatea de afişare şi operare apar următoarele indicatoare:

1 **Nivelul combustibilului**
Indică nivelul combustibilului din rezervorul de combustibil, în %.

2 **Program de tracţiune**
Afişează programul de tracţiune curent ca număr (1-5). Programul de tracţiune poate fi schimbat; consultaţi capitolul intitulat „Setarea programului de tracţiune“.

3 **Ore de funcţionare**
Afişează orele totale de funcţionare ale stivuitorului. Contorul de utilizare începe să funcţioneze imediat ce motorul este pornit.

4 **Oră**
Afişează ora curentă în format digital, în ore şi în minute. Ora poate fi reglată; consultaţi capitolul intitulat „Setarea orei“.

Indicatoarele suplimentare

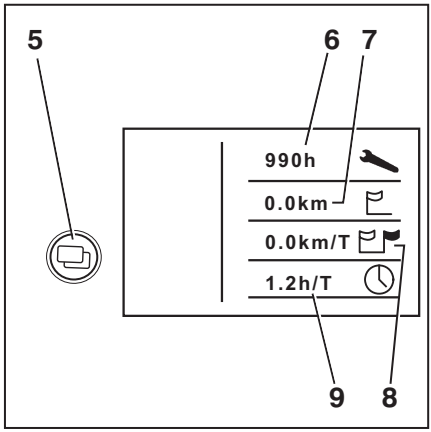

- **Butonul de schimbare a meniului**
  Dacă se apasă butonul de schimbare a meniului, apar următoarele indicatoare suplimentare:
- **Indicatorul „Revizie în“**
  Afişează timpul rămas, în ore, până la următoarea lucrare de service, conform planului de întreţinere din instrucţiunile de întreţinere. Contactaţi în timp util centrul de service autorizat.
- **Distanţa totală**
  Afişează distanţa totală parcursă, în kilometri.
- **Kilometri pe zi**
  Afişează distanţa parcursă în ziua curentă.
- **Timpul zilnic de conducere**
  Afişează numărul de ore de conducere din ziua curentă.

Reglarea afişajelor

INDICAŢIE

Atunci când reglaţi afişajele, frâna de parcare trebuie să fie cuplată întotdeauna. Afişajele nu pot fi reglate dacă frâna de parcare nu este cuplată.

INDICAŢIE

Atunci când reglaţi afişajele, nu acţionaţi dispozitivele de operare a sistemului hidraulic. Dacă acestea sunt acţionate, introducerea datelor este întreruptă şi se revine la afişajul de operare.

Afişajele sunt reglate în meniul `CONFIGURARE`.

– Întoarceţi cheia la poziţia „I“.

– Apăsaţi butonul programului de tracţiune (1) ▷ şi butonul de schimbare a meniului (2) în acelaşi timp.

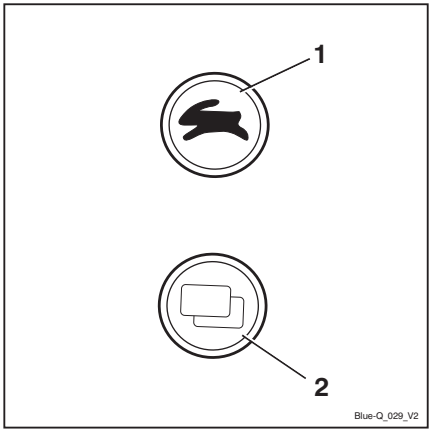

Afișajul comută la meniul PAROLĂ. ▷

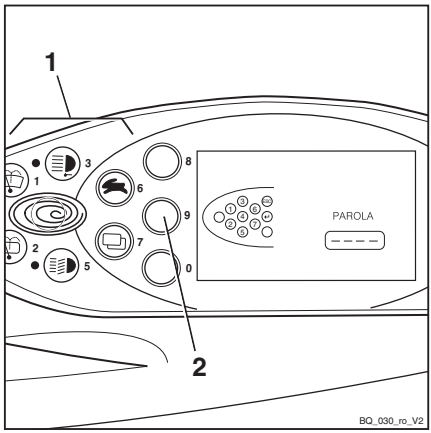

INDICAȚIE

S-ar putea să fie necesar să introduceți o parolă pentru a putea configura afișajele. Acest lucru depinde de configurația unității de afișare și de operare.

- *Pentru configurarea unității de afișare și operare, contactați centrul de service autorizat*

– Apăsați pe Softkey (3). ▷

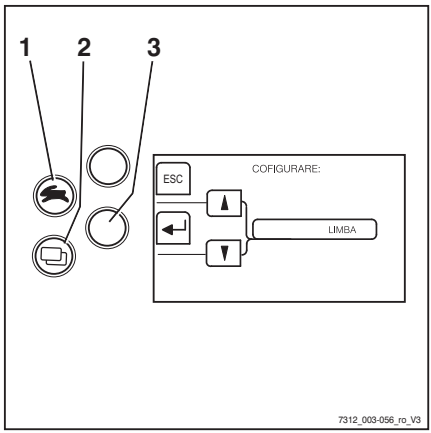

Afișajul comută la meniul CONFIGURARE.

Sunt posibile următoarele setări, care pot fi găsite în capitolul corespunzător:

- Setarea datei și orei
- Resetarea kilometrajului zilnic și a orelor de operare zilnică
- Setarea limbii
- Configurarea Blue-Q

Simbolurile de pe afișaj

Mesaje

Pentru a afișa mesaje legate de funcționare, mesaje de avertizare sau de eroare, sunt folosite mesaje text și simboluri.

Simboluri pentru mesajele legate de funcționare

Descriere	Simbol
Câmp gol	Niciun mesaj
Așteptați	
Service necesar	
Limitare a ridicării	
Ciclu de referință	
Încărcarea bateriei	
Program de tracțiune	
Contor de utilizare	
Contor kilometric	
Contor de utilizare zilnică	
Contor kilometric zilnic	
Viteză	
Unghi de bracaj	
Încărcătură	
Oră	
Sistem hidraulic	
Filtru de eșapament	
Temperatură lichid de răcire	
Nivelul combustibilului	
Blue-Q	
Putere nominală (medie)	
Putere nominală (tendință)	

Simboluri pentru mesajele de avertizare

Descriere	Simbol
Frână de parcare	
Acționați comutatorul scaunului	
Centură de siguranță	
Nivelul acidului bateriei	
Mesaj de avertizare neutru	
Sunteți sigur?	?
Presiune ulei	

Simboluri pentru mesajele de eroare

Descriere	Simbol
Defecțiune sistem de frânare	
Supraîncălzire a motorului	
Supraîncălzire	
Defecțiune la sistemul electric	
Defecțiune generală	

Simboluri pentru funcțiile tastelor programabile ale echipamentului auxiliar

Următoarele simboluri pentru funcțiile tastelor programabile sunt folosite în partea stângă a afișajului pentru echipamentul auxiliar:

Descriere	Simbol
Câmp gol	Niciun mesaj
Funcție generală OPRIT	F1 F2 F3
Funcție generală **PORNIT**	F1 F2 F3
Spot de lucru spate STINS	
Spot de lucru spate **APRINS**	
Spot de lucru față STINS	
Spot de lucru față **APRINS**	
Încălzire parbriz DEZACTIVATĂ	
Încălzire parbriz **ACTIVATĂ**	
Încălzire lunetă DEZACTIVATĂ	
Încălzire lunetă **ACTIVATĂ**	
Iluminat interior DEZACTIVAT	
Iluminat interior **ACTIVAT**	
Ștergător/spălător de acoperiș DEZACTIVAT	
Ștergător/spălător de acoperiș **ACTIVAT**	
Suflantă radiator OPRITĂ	
Suflantă radiator **PORNITĂ**	
Girofar DEZACTIVAT	
Girofar **ACTIVAT**	
Radiator scaun DEZACTIVAT	
Radiator scaun **ACTIVAT**	
Claxon de semnalizare DEZACTIVAT	
Claxon de semnalizare **ACTIVAT**	
Tempomat OPRIT	
Tempomat **PORNIT**	
Poziționare verticală automată a catargului OPRITĂ	

Descriere	Simbol
Poziţionare verticală automată a catargului **PORNITĂ**	
Reglare la zero a măsurării încărcăturii OPRITĂ	
Reglare la zero a măsurării încărcăturii **PORNITĂ**	
Măsurarea încărcăturii OPRITĂ	
Măsurarea încărcăturii **PORNITĂ**	

Simboluri pentru funcţiile tastelor programabile pentru navigarea în meniu şi pentru confirmarea mesajelor

Se folosesc următoarele simboluri pentru funcţiile tastelor programabile în partea stângă a afişajului pentru meniul de navigare şi pentru confirmarea mesajelor:

Descriere	Simbol
Câmp gol	Niciun mesaj
Anulare intrare	ESC
Confirmare intrare	
Confirmare informaţii	
Resetare	RES
Înapoi cu un nivel de meniu	
Înapoi la câmpul de editare anterior	
Derulare în sus	
Derulare în jos	
Numărătoarea până la	+
Numărătoare inversă	−

LED-urile de stare ale tastelor funcţionale pentru instalaţii electrice suplimentare

Starea curentă de comutare a unui buton este indicată prin LED-uri în dreptul tastei funcţionale relevante pentru instalaţia electrică suplimentară.

Descriere	LED
Funcţie dezactivată	LED **DEZACTIVAT**
Funcţie activată	LED **ACTIVAT**

Simboluri pentru tastatura numerică

Pe afişaj sunt afişate butoanele şi Softkeys care pot fi utilizate pentru introducerea nume-

relor şi pentru a anula sau confirma valorile de intrare.

Ecran pentru introducerea parolei administratorului flotei de vehicule: ▷

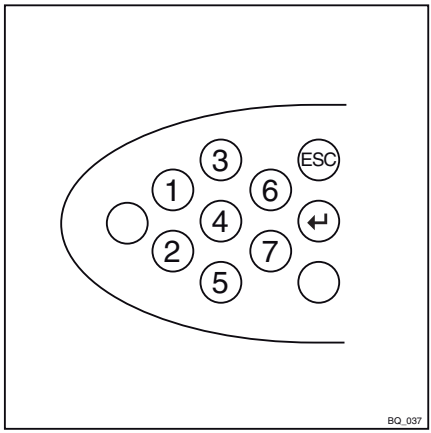

Ecranul pentru introducerea codului PIN al şoferului (cod de acces): ▷

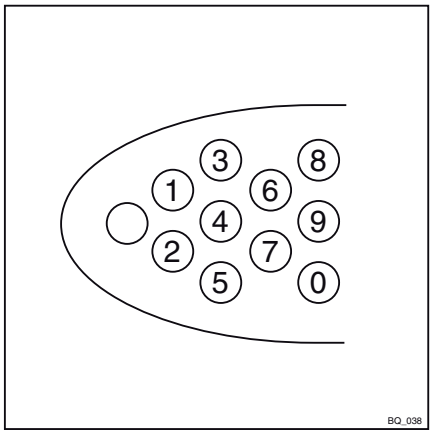

Setarea datei sau a orei

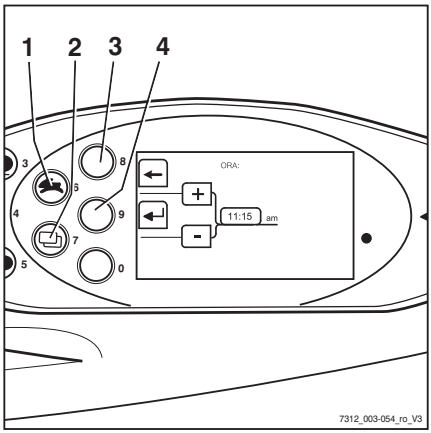

– Comutați la meniul CONFIGURAȚIE; consultați capitolul intitulat „Reglarea afișajelor“.

– Apăsați repetat butonul pentru programul de tracțiune (1) sau pe butonul pentru selectarea meniului (2) până când este afișată opțiunea ORA.

– Confirmați selecția cu ajutorul . Softkey↵(4)

Este afișat meniul ORA.

– Apăsați și mențineți apăsat butonul pentru programul de tracțiune sau butonul de selectare a meniului (1)(2) până când apare ora dorită pe afișaj.

Pe măsură ce crește durata de apăsare a tastelor, crește viteza de derulare, în trei trepte.

– Confirmați setarea orei utilizând Softkey↵(4).

– Utilizați Softkey←(3) pentru a ieși din meniu și a reveni la nivelul următor.

INDICAȚIE

Data se setează în mod similar.

Resetarea numărului de kilometri zilnici și a orelor de operare zilnică

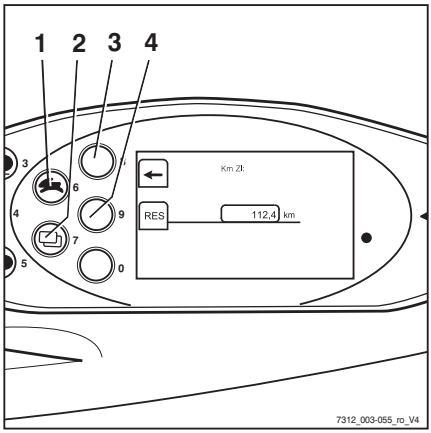

Afișajele pentru numărul zilnic de kilometri și orelor de operare zilnică pot fi resetate la zero:

– Comutați la meniul CONFIGURAȚIE; consultați capitolul intitulat „Reglarea afișajelor“.

– Apăsați repetat butonul pentru programul de tracțiune (1) sau butonul de selectare a meniului (2) până când este afișată opțiunea KM ZI.

– Confirmați selecția cu ajutorul Softkey↵(4).

Va apărea meniul KM ZI.

– Resetați kilometrajul afișat cu ajutorul Softkey RES (4).

– Utilizați Softkey ← (3) pentru a ieși din meniu și a reveni la nivelul următor.

INDICAȚIE

Orele de funcționare zilnică sunt resetate în același mod.

Setarea limbii

Afișajele pot fi indicate și în alte limbi:

– Comutați la meniul CONFIGURAȚIE; consultați capitolul intitulat „Reglarea afișajelor“.

– Apăsați repetat butonul pentru programul de tracțiune (1) sau butonul de selectare a meniului (2) până când este afișată opțiunea LIMBĂ

– Confirmați selecția cu ajutorul Softkey ↵ (4).

Va apărea meniul LIMBĂ.

– Apăsați butonul pentru programul de tracțiune (1) sau butonul de schimbare a meniului (2) până când limba dorită este afișată pe ecran.

– Confirmați selecția cu ajutorul Softkey ↵ (4).

– Utilizați Softkey ← (3) pentru a ieși din meniu și a reveni la nivelul următor.

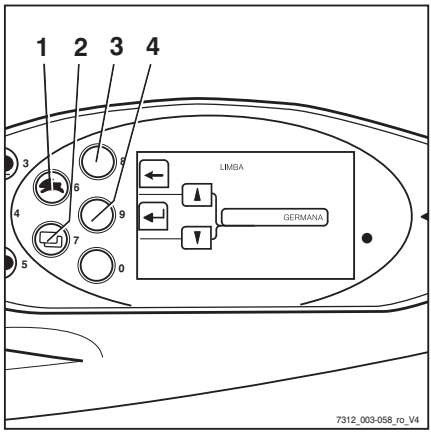

Softkeys pentru operarea diferitelor variante de echipament

Pot fi afișate funcții suplimentare pe unitatea de afișare și operare. Aceste funcții suplimentare, de ex. girofarul, pot fi activate și dezactivate cu ajutorul Softkeys.

Schimbarea funcțiilor Softkey: ▷

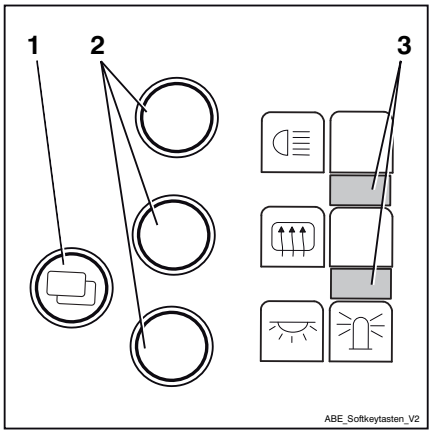

Bara gri (3) evidențiază coloana Softkey. Aceasta este coloana din dreapta în exemplul prezentat aici. Aceste funcții suplimentare pot fi acum activate și dezactivate cu ajutorul Softkeys(2) corespunzătoare. Coloana din dreapta conține funcții suplimentare numai în cazul în care stivuitorul are mai mult de trei variante de echipare care pot fi pornite și oprite cu ajutorul Softkeys.

În acest caz, procedați după cum urmează pentru a comuta între cele două coloane:

– Apăsați scurt pe tasta de selectare a meniului (1).

Bara gri trece la coloana din stânga. Aceste funcții suplimentare pot fi acum activate și dezactivate cu ajutorul Softkeys(2) corespunzătoare.

INDICAȚIE

Apăsați pe butonul de schimbare a meniului (1) timp de aprox. 1 secundă pentru a comuta între meniurile individuale de pe unitatea de afișare și operare.

INDICAȚIE

Funcțiile suplimentare depind de echipamentul individual al stivuitorului și pot fi diferite de cele prezentate aici.

Configurarea modului eficient Blue-Q

Următoarele moduri de operare pot fi selectate pentru a activa modul eficient Blue-Q:

STANDARD

- Blue-Q este oprit ori de câte ori stivuitorul este pus în funcțiune. Conducătorul poate utiliza butonul Blue-Q pentru a porni sau opri modul eficient în orice moment în timpul utilizării stivuitorului.

FIX

- Blue-Q este pornit permanent ori de câte ori stivuitorul este pus în funcțiune și în timpul funcționării. Conducătorul nu poate opri modul eficient.

FIX-FLEX

- Blue-Q este pornit ori de câte ori stivuitorul este pus în funcțiune. Conducătorul poate utiliza butonul Blue-Q pentru a porni sau opri modul eficient în orice moment în timpul utilizării stivuitorului.

– Comutați la meniul CONFIGURAȚIE; consultați capitolul intitulat „Reglarea afișajelor“.

– Mențineți apăsat butonul pentru programul de tracțiune (1) sau butonul de schimbare a meniului (2) până când apare opțiunea CONFIGURARE BLUE Q.

– Confirmați selecția cuSoftkey(↵)(4).

Apare meniul CONFIGURARE BLUE-Q.

– Apăsați butonul pentru programul de tracțiune (1) sau butonul de schimbare a meniului (2) până când modul eficient dorit este afișat pe ecran.

– Confirmați modul eficient setat utilizând Softkey(↵)(4).

– Utilizați Softkey(←)(3) pentru a ieși din meniu și a reveni la nivelul următor.

▷

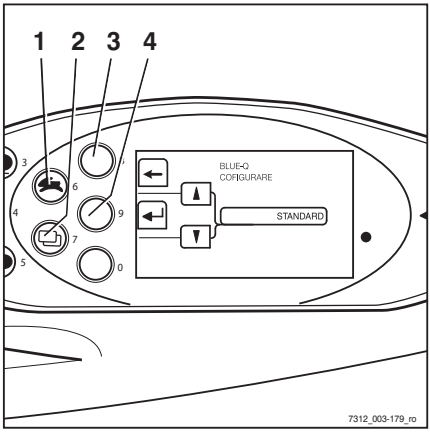

Recunoașterea șocurilor (variantă)

Sistemul de recunoaștere a șocurilor este o variantă de echipare a FleetManager (variantă), pentru stivuitorul echipat cu un senzor de accelerație. Senzorul de accelerație înregistrează datele care provin din accelerări sau decelerări rapide ale stivuitorului, de exemplu, în caz de accident. Aceste date pot fi citite electronic și evaluate.

– Dacă aveți întrebări, contactați centrul de service autorizat.

Setări suplimentare

Prin introducerea parolei, este posibil să setați sau să găsiți valori diferite. Valorile trebuie schimbate doar de centrul de service autorizat.

Cuplarea și pornirea

Deschiderea supapei cilindrului GPL

⚠ PERICOL

Există un risc de explozie dacă apar scăpări de GPL.

Scurgerile de GPL pot duce la explozii dacă sunt expuse la surse de aprindere și pot cauza accidente grave.

- Nu fumați și nu utilizați flăcări deschise/brichete.
- Nu porniți motorul.
- Închideți ventilul cilindrului.
- Informați centrul de service autorizat.
- Cilindrii GPL se vor deschide în spații bine ventilate, la distanță de orice cavități în sol.

⚠ PERICOL

Risc de explozie de la scântei!

- Nu utilizați scule cu impact a deschidere și închidere.

⚠ ATENȚIE

GPL poate provoca degerături ale pielii.

- Purtați mănuși de protecție.

⚠ ATENȚIE

Deschiderea supapei cilindrului prea repede poate conduce la înghețarea suprafeței sistemului.

- Deschideți încet supapa cilindrului.

– Deschideţi supapa cilindrului (1), rotind încet mânerul în formă de stea în sens antiorar.
– Verificaţi dacă se simte miros de gaz.
– Verificaţi dacă furtunul (2) este conectat în siguranţă la cilindrul de gaz.
– Verificaţi dacă furtunul şi racordurile filetate au îngheţat.

▷

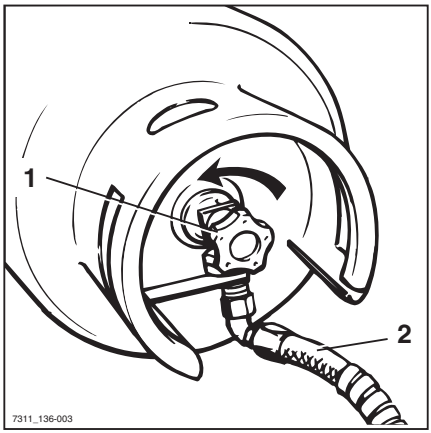

Deschiderea supapei cilindrului GPL pentru un suport pentru doi cilindri

⚠ PERICOL

Există un risc de explozie în cazul pierderilor de GPL.

Scurgerile de GPL pot duce la explozii dacă sunt expuse la surse de aprindere şi pot cauza accidente grave.

– Nu fumaţi şi nu utilizaţi flăcări deschise/brichete.
– Nu porniţi motorul.
– Închideţi ventilul cilindrului.
– Informaţi centrul de service autorizat.
– Cilindrii GPL se vor deschide în spaţii bine ventilate, la distanţă de orice cavităţi în sol.

⚠ PERICOL

Risc de explozie de la scânteie!

– Nu utilizaţi scule cu impact a deschidere şi închidere.

⚠ ATENŢIE

GPL poate provoca degerături ale pielii!

– Purtaţi mănuşi de protecţie.

⚠ ATENȚIE

Deschiderea supapei cilindrului prea repede poate conduce la înghețarea suprafeței sistemului.

– Deschideți încet supapa cilindrului.

– Pentru a deschide cilindrul de gaz superior (1), împingeți maneta (2) în jos.

– Deschideți supapa (3) cilindrul de gaz superior, rotind încet mânerul în formă de stea în sens antiorar.

– Verificați supapa (4) cilindrului de gaz inferior.

Supapa trebuie să fie închisă.

– Dacă este necesar, închideți supapa cilindrului de gaz inferior prin rotire în sens orar.

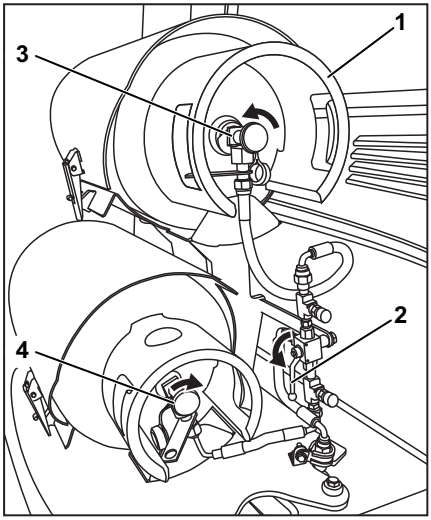

– Pentru a deschide cilindrul de gaz inferior (1), împingeți maneta (2) în sus.

– Deschideți supapa (3) cilindrului de gaz inferior, rotind încet mânerul în formă de stea în sens antiorar.

– Verificați supapa (4) cilindrului de gaz superior.

Supapa trebuie să fie închisă.

– Dacă este necesar, închideți supapa cilindrului de gaz superior prin rotire în sens orar.

– Verificați dacă se simte miros de gaz.

– Verificați dacă furtunul este conectat corespunzător la cilindrul de gaz.

– Verificați dacă furtunul și racordurile filetate au înghețat.

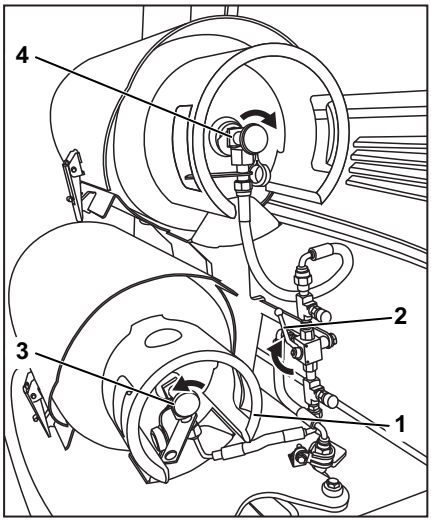

Deschiderea supapei de închidere a rezervorului de GPL

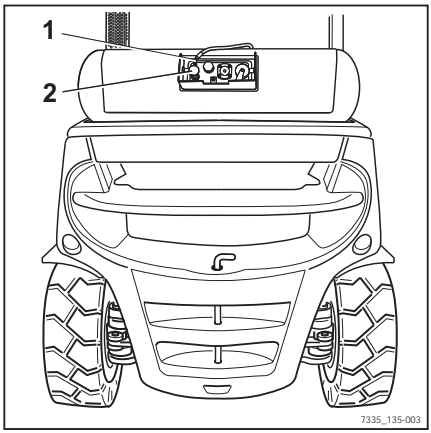

⚠ PERICOL

Risc de explozie din cauza scurgerilor de GPL!

Scurgerile de GPL pot duce la explozii dacă sunt expuse la surse de aprindere şi pot cauza accidente grave.

– Nu fumaţi şi nu utilizaţi flăcări deschise/brichete.
– Supapele de închidere ale rezervorului de GPL (variantă) trebuie deschise numai în încăperi bine ventilate şi nu în apropierea deschiderilor din podea.
– Respectaţi reglementările de siguranţă când lucraţi cu GPL; consultaţi ⇒Capitolul „GPL“, Pagina 49 .

– Verificaţi dacă se simte miros de gaz.

⚠ PERICOL

Risc de explozie din cauza scurgerilor de GPL!

Nu porniţi motorul dacă observaţi scurgeri sau miros de gaz sau alte astfel de indicii. Nu porniţi motorul.

– Contactaţi centrul de service STILL.

– Verificaţi dacă furtunul (1) este conectat în siguranţă la rezervorul de GPL.

⚠ PERICOL

Risc de explozie de la scântei!

Nu trebuie utilizate scule cu impact pentru deschidere sau închidere.

⚠ ATENŢIE

GPL poate provoca degerături ale pielii!

– Purtaţi întotdeauna mănuşi de protecţie.

⚠ ATENŢIE

Deschiderea rapidă poate conduce la îngheţarea suprafeţei sistemului.

– Deschideţi supapa (2) rotind-o încet în poziţia „DESCHIS“.

– Verificați dacă furtunul și racordurile filetate au înghețat.

Dacă detectați o scurgere:

- Nu porniți motorul.
- Închideți supapa de închidere (2).
- Contactați supraveghetorul și/sau centrul se service STILL.

Afișajul nivelului de combustibil (3) (variantă) ▷ vă informează cât GPL mai este disponibil.

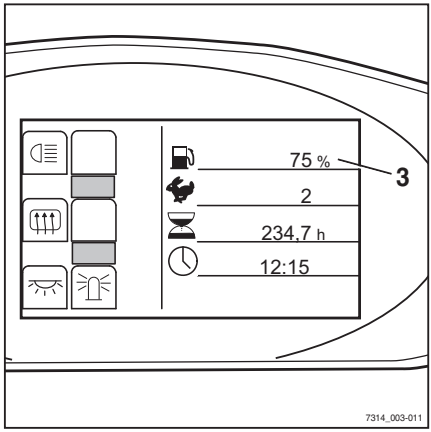

Cuplarea contactului

⚠ ATENȚIE

Înainte de cuplarea contactului, trebuie efectuate toate verificările anterioare dării în exploatare, fără a detecta defecțiuni.

– Efectuați verificările și operațiunile care trebuie efectuate înainte de utilizarea zilnică.

– Nu operați stivuitorul dacă au fost identificate defecte.

– Informați centrul de service autorizat.

Cuplarea şi pornirea

– Introduceţi cheia (1) în contact şi rotiţi-o în poziţia „I“. ▷

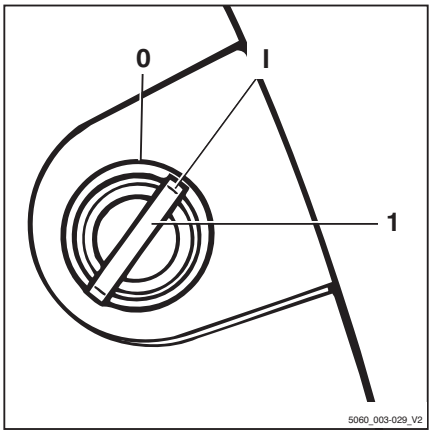

Aceasta porneşte un autotest. Toate lămpile de pe afişajele pentru direcţia de deplasare şi semnalizatoarele de direcţie se aprind scurt. ▷

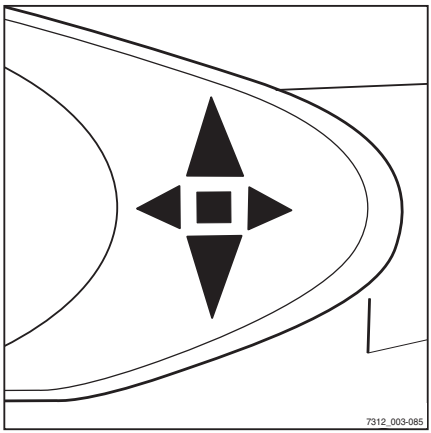

Când contactul este cuplat, afișajul prezintă ecranul de întâmpinare. ▷

Controlerul stivuitorului este acum complet pornit.

Dacă stivuitorul este echipat cu varianta cu „autorizarea accesului cu cod PIN“, afișajul comută inițial la meniul de introducere pentru autorizarea accesului.

După ce stivuitorul este pregătit pentru funcționare, sunt afișate ecranele standard.

Afișaje standard ▷

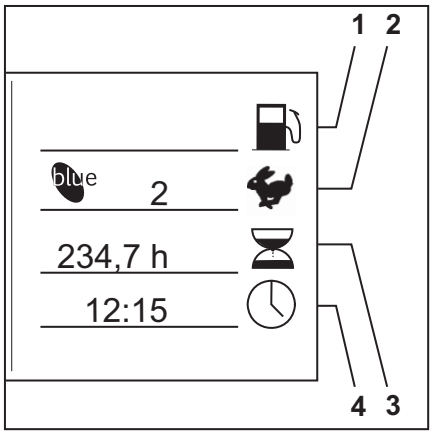

La setarea din fabrică, pe unitatea de afișare și operare apar următoarele indicatoare:

1 **Nivelul combustibilului**
Dacă este disponibilă o cantitate suficientă de gaz, indicatorul nu este vizibil în câmpul de afișare.
Mesajul `GOL` va apărea (intermitent) în câmpul de afișare doar cu puțin înainte de epuizarea gazului.

2 **Program de deplasare**
Afișează programul de deplasare curent ca număr (1-5). Programul de tracțiune poate fi schimbat; consultați capitolul intitulat „Setarea programului de tracțiune“.

3 **Ore de funcționare**
Afișează numărul total de ore de funcționare a stivuitorului. Contorul de utilizare începe să funcționeze imediat ce motorul este pornit.

4 **Oră**
Afișează ora curentă în format digital, în ore și în minute. Ora poate fi reglată; consultați capitolul intitulat „Reglarea orei“.

INDICAȚIE

Efectuați toate lucrările de reparație și de întreținere la un centru de service autorizat. Acesta este singurul mod în care puteți remedia permanent defecțiunile.

– Informați centrul de service autorizat când se ajunge la intervalul de întreținere.

INDICAȚIE

Pe afișaj pot să apară informații suplimentare.

– Consultați informațiile din capitolul intitulat „Mesajele de pe afișaj“.

Pornirea motorului

▷

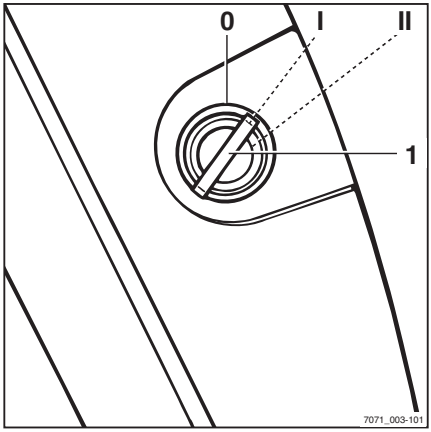

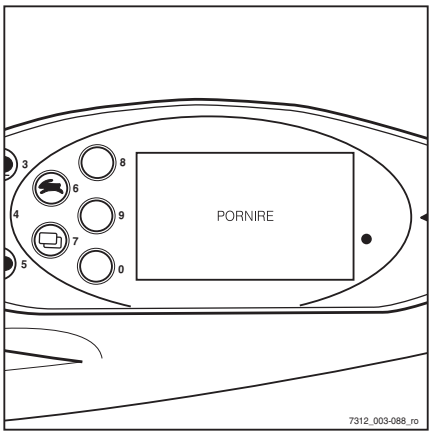

PERICOL

Risc de îmbolnăvire din cauza gazelor de eșapament!

Este periculos să lăsați motorul pornit în spații închise. Motorul consumă oxigen și emite dioxid de carbon, monoxid de carbon și alte gaze otrăvitoare.

– Respectați normele și legile naționale la utilizarea stivuitoarelor cu motor cu combustie internă în zone de lucru complet sau parțial închise.
– Asigurați-vă întotdeauna că există o ventilație suficientă disponibilă.

– Aplicați frâna de parcare.
– Introduceți cheia (1) în contact și rotiți-o în poziția „I“.
– Dacă afișajul START se aprinde, rotiți cheia în poziția „II“ și țineți-o în această poziție până când motorul pornește.

Dacă motorul pornește:

– Eliberați cheia de contact.

Dacă motorul nu pornește:

– Opriți procedura de pornire, așteptați puțin, apoi repetați procedura de pornire.

Dacă motorul nu pornește după 20 de secunde, opriți procedura de pornire și reluați-o după un minut.

Pentru a proteja bateria demarorului, așteptați cel puțin un minut între fiecare procedură de pornire. Dacă motorul nu pornește după a treia încercare de pornire, notificați centrul de service autorizat.

⚠ PERICOL

Există risc de explozie în caz de scurgere necontrolată de GPL!

În cazul unor defecțiuni sau probleme la pornirea motorului, solicitați verificarea sistemului cu gaz de către o persoană competentă.

⚠ ATENȚIE

Risc de deteriorare a motorului!

Dacă, după pornirea motorului, pe afișaj apare mesajul `PRES ULEI`, este posibil ca motorul să nu fie lubrifiat suficient. Lubrifierea insuficientă poate conduce la deteriorarea motorului.

– Opriți imediat motorul.
– Verificați nivelul uleiului de motor și completați-l dacă este necesar.
– Dacă mesajul continuă să apară, notificați centrul de service autorizat.

– Observați informațiile din capitolul intitulat „Defecțiuni“.

INDICAȚIE

Dacă motorul nu pornește deoarece bateria este descărcată, acesta poate fi pornit asistat.

Iluminare

Pornirea şi oprirea iluminării

INDICAŢIE

Toate luminile descrise mai jos pot fi echipate ulterior de centrul de service autorizat.

Lumini de rulare

– Pentru a porni lumina de staționare, apăsați butonul (1). ▷

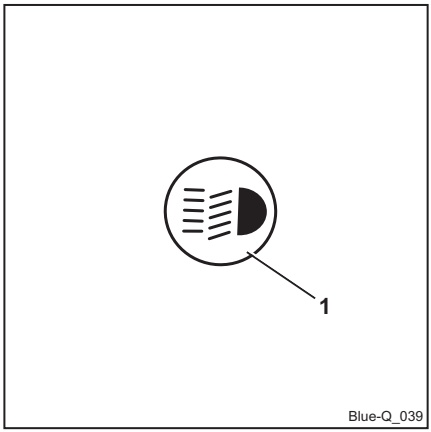

Se aprind luminile de poziție față și farurile spate. În varianta cu StVZO (Normativul german privind avizarea circulației vehiculelor pe drumurile publice), se aprinde și lampa plăcuței de înmatriculare.

– Pentru a porni farurile, apăsați butonul (1) din nou.

Farurile se aprind în plus față de lumina de staționare.

– Pentru a opri luminile de rulare, apăsați butonul (1) din nou.

Luminile de rulare se sting.

Spot de lucru

– Pentru a porni spoturile de lucru (față și spate), apăsați butonul (1). ▷

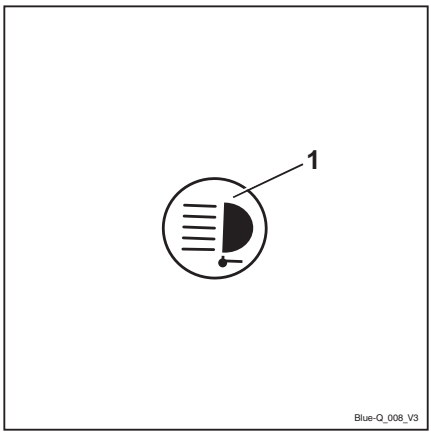

Spoturile de lucru se aprind.

– Pentru a opri spoturile de lucru, apăsați butonul (1) din nou.

Spoturile de lucru se sting.

INDICAŢIE

La stivuitoarele cu StVZO (Normativul german privind avizarea circulației vehiculelor pe drumurile publice) (variantă), următoarele elemente de iluminare de pe stivuitor sunt, de asemenea, activate atunci când spoturile de lucru sunt aprinse:

- *Lumini spate*
- *Lumină plăcuță de înmatriculare*
- *Luminile laterale*

Pornirea și oprirea spotului de lucru pentru deplasarea în marșarier

Spotul de lucru pentru deplasarea în marșarier este atașat la rama de protecție pentru cabină în partea din spate. Acesta asigură iluminarea optimă a suprafeței de rulare dacă stivuitorul se deplasează în marșarier.

– Apăsați softkey (1). ▷

Este afișat simbolul (2). Spotul de lucru din spate încă nu se aprinde.

– Setați direcția de deplasare în „marșarier“.

Spotul de lucru din spate se aprinde.

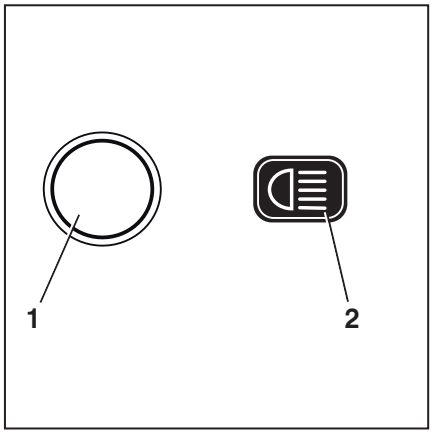

INDICAȚIE

În cazul în care direcția de deplasare este setată pentru „înainte“, spotul de lucru din spate se stinge.

Pornirea și oprirea semnalizatoarelor de direcție

Versiune cu minimanetă ▷

– Porniți semnalizatoarele de direcție prin deplasarea manetei pentru direcția de deplasare/semnalizatorul de direcție (1) la dreapta sau la stânga.

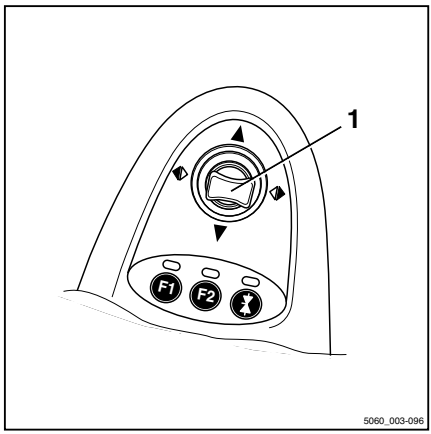

Semnalizatoarele de direcție și afișajul corespunzător al semnalizatoarelor de direcție (2) sau (3) luminează intermitent.

– Opriți semnalizatoarele de direcție deplasând maneta în poziția centrală.

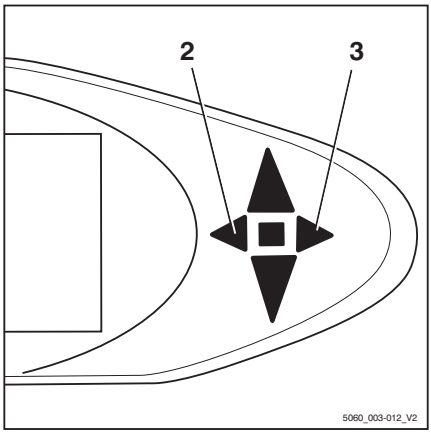

Versiunea Fingertip

– Porniți semnalizatoarele de direcție prin acționarea corespunzătoare a butonului semnalizatorului de direcție din partea stângă sau dreaptă (1).

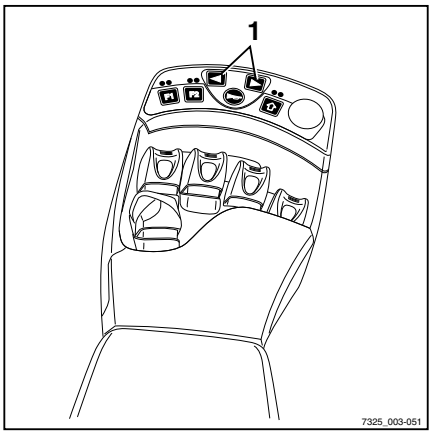

Semnalizatoarele de direcție și afișajul corespunzător al semnalizatoarelor de direcție (2) sau (3) luminează intermitent.

– Opriți semnalizatoarele de direcție acționând celălalt buton al semnalizatoarelor de direcție.

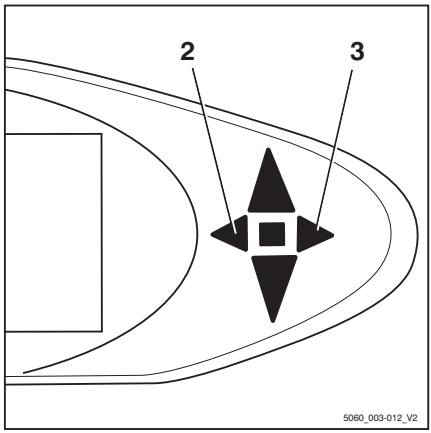

Versiune cu miniconsolă

– Porniți semnalizatoarele de direcție prin deplasarea comutatorului semnalizatoarelor de direcție (1) la stânga sau la dreapta.

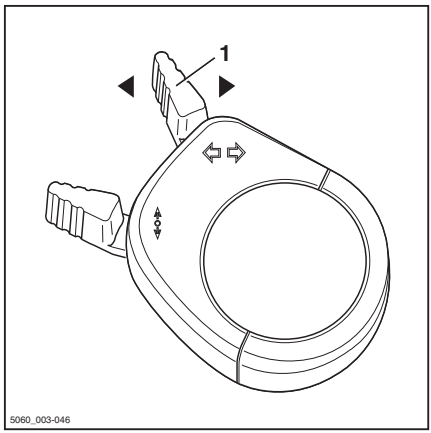

Semnalizatoarele de direcție și afișajul corespunzător al semnalizatoarelor de direcție (2) sau (3) luminează intermitent.

– Opriți semnalizatoarele de direcție deplasând comutatorul semnalizatoarelor de direcție în poziție centrală.

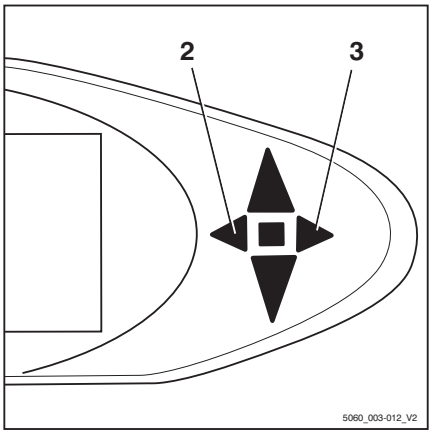

Activarea și dezactivarea sistemului de avertizare în caz de pericol

– Pentru a porni sistemul de avertizare în caz de pericol, apăsați pe butonul (1).

Toate semnalizatoarele de direcție și semnalizatoarele (2) clipesc.

– Pentru a opri sistemul de avertizare în caz de pericol, apăsați pe butonul (1) din nou.

Sistemul de avertizare în caz de pericol se oprește.

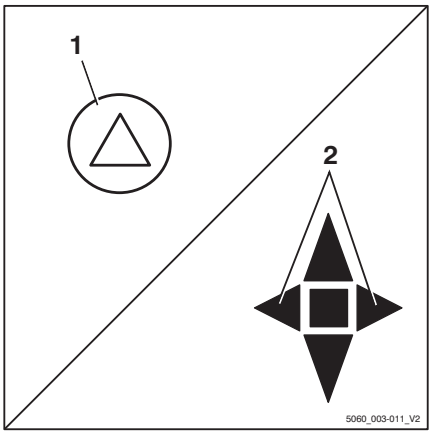

INDICAȚIE

Pentru a porni sistemul de avertizare în caz de pericol fără acționarea cheii în contact, apăsați și mențineți apăsat butonul timp de trei secunde.

Pornirea/Oprirea girofarului

– Apăsați pe Softkey (1) pentru a porni girofarul.

Girofarul este pornit. Este afișat simbolul .

– Pentru a opri girofarul, apăsați pe Softkey .

Girofarul se oprește. Este afișat simbolul (2) .

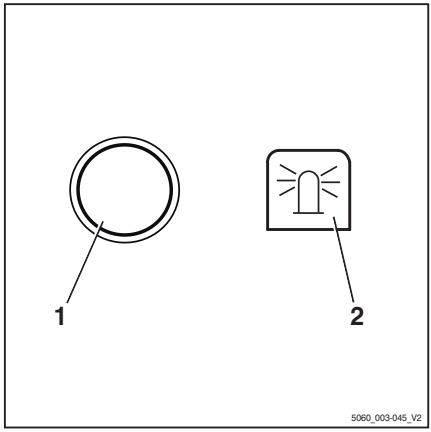

Pornirea/Oprirea proiectoarelor de lucru duble

Proiectoarele de lucru duble sunt montate în față în dreapta și în stânga ramei de protecție a cabinei. Fiecare proiector de lucru dublu este alcătuit dintr-un proiector de lucru superior (2) și un proiector de lucru inferior (3). Proiectorul de lucru superior iluminează zona de lucru la ridicarea încărcăturii la înălțimi mari, proiectorul de lucru inferior iluminează zona de lucru aflată direct în fața stivuitorului.

În funcție de echipament, proiectoarele de lucru superioare pot fi pornite/oprite automat sau manual.

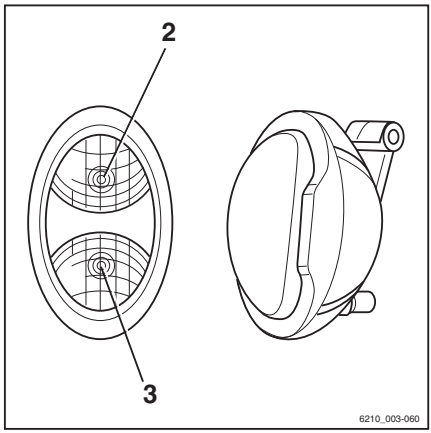

Pornirea/oprirea manuală a proiectoarelor de lucru superioare

INDICAȚIE

Spoturile de lucru superioare pot fi aprinse/stinse independent de proiectoarele de lucru inferioare. Pentru informații despre aprinderea spoturilor de lucru inferioare, consultați secțiunea intitulată „Pornirea și oprirea iluminării“.

INDICAȚIE

Această funcție nu este disponibilă dacă stivuitorul este echipat cu sistem de încălzire a lunetei.

– Întoarceți cheia la poziția „I“.

– Apăsați pe Softkey (1) pentru a porni spoturile de lucru.

Spoturile de lucru sunt pornite. Este afișat simbolul .

– Apăsați pe Softkey pentru a opri spoturile de lucru.

Spoturile de lucru sunt oprite. Este afișat simbolul .

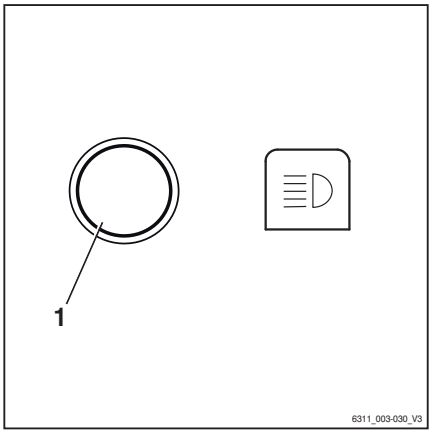

Pornirea/oprirea automată a proiectoarelor de lucru superioare

– Întoarceți cheia la poziția „I“.

– Pentru informații despre pornirea spoturilor de lucru, consultați capitolul intitulat „Pornirea și oprirea iluminării“.

Proiectoarele de lucru inferioare se aprind.

Proiectoarele de lucru superioare sunt pornite automat când catargul de ridicare este ridicat timp de cel puțin două secunde.

INDICAȚIE

În aceste două secunde, pot avea loc maximum două ridicări pentru a împiedica pornirea spoturilor de lucru de fiecare dată când are loc o ajustare de precizie. Dacă în acest timp au loc mai multe ridicări, spoturile de lucru superioare rămân închise.

INDICAȚIE

Spoturile de lucru superioare sunt oprite automat când stivuitorul este condus mai mult de o secundă la o viteză mai mare de 2,1 km/h.

Pornirea/oprirea proiectoarelor de lucru superioare în funcţie de înălţimea la care se află liftul

INDICAŢIE

Acest echipament este disponibil numai dacă pe catargul de ridicare este montat un comutator de proximitate care înregistrează înălţimea la care se află căruciorul cu furcă pe catargul de ridicare.

– Întoarceţi cheia la poziţia „I“.

– Porniţi proiectoarele de lucru.

Proiectoarele de lucru inferioare se aprind.

Proiectoarele de lucru superioare sunt aprinse de comutatorul de proximitate atunci când căruciorul cu furcă atinge sau depăşeşte înălţimea de ridicare prestabilită.

Proiectoarele de lucru superioare sunt stinse de comutatorul de proximitate atunci când căruciorul cu furcă coboară sub înălţimea de ridicare prestabilită.

⚠ ATENŢIE

Pericol de deteriorare a componentelor în urma coliziunii dacă comutatorul de proximitate este setat incorect.

– Comutatorul de proximitate poate fi reglat de către personal instruit.

– Dacă este necesar, informaţi centrul de service autorizat.

STILL SafetyLight (variantă) ▷

ATENŢIE

Pericol de leziuni oculare atunci când priviţi în STILL SafetyLight.

Nu vă uitaţi în STILL SafetyLight.

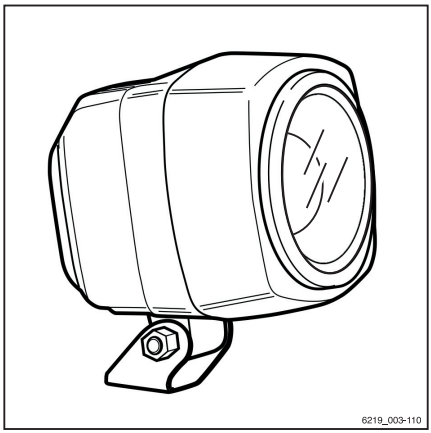

STILL SafetyLight este o unitate de avertizare vizuală care permite detectarea din timp a stivuitoarelor în zonele de conducere cu vizibilitate scăzută (precum culoarele de acces, rafturile înalte) şi în intersecţiile fără vizibilitate. STILL SafetyLight este montată pe un suport pe rama de protecţie pentru cabină, care nu este afectat de mişcări bruşte şi vibraţii. STILL SafetyLight proiectează unul sau mai multe spoturi luminoase de culoare albastru deschis în faţa sau în spatele stivuitorului şi avertizează, astfel, persoanele din jur de apropierea stivuitorului. Mai multe spoturi luminoase sunt proiectate ca o lumină de mişcare continuă. Lumina de mişcare continuă indică locaţia stivuitorului cu direcţia sa de deplasare.

În funcţie de configuraţia stivuitorului, STILL SafetyLight porneşte automat când stivuitorul este în mişcare. De asemenea, STILL SafetyLight poate fi pornit şi oprit de la unitatea de afişare şi de operare.

– În acest scop, apăsaţi butonul corespunzător.

INDICAŢIE

Dacă stivuitorul urmează să se deplaseze pe drumuri publice, sistemul STILL SafetyLight trebuie oprit.

Modul de eficiență Blue-Q

Descrierea funcției

Modul eficient Blue-Q afectează atât unitatea de acționare, cât și activarea consumatorilor suplimentari și reduce consumul de energie al stivuitorului.

În cazul activării modului eficient, comportamentul la accelerație al stivuitorului se modifică în vederea moderării acesteia.

În timpul deplasării la viteze reduse — utilizate, de regulă, la manevre — nicio reducere nu este remarcată, deși modul eficient este activat. Pentru viteze moderate de cel puțin aprox. 7 km/h, accelerația este mai lentă. Prin urmare, pe distanțe de până la aprox. 40 m, se ating viteze mai mici decât dacă modul eficient nu ar fi activat.

Blue-Q nu are nicio influență asupra:

- Vitezei maxime
- Capacității de urcare
- Tracțiunii
- Caracteristicilor de frânare

INDICAȚIE

Modul eficient Blue-Q poate fi pornit și oprit în modurile de operare `STANDARD` *și* `FIX-FLEX`*. Dacă modul de operare* `FIX` *este configurat în unitatea de afișare și operare, butonul Blue-Q nu are nicio funcție, iar modul eficient Blue-Q este pornit permanent; consultați, de asemenea, capitolul „Configurarea modului eficient Blue-Q“.*

Întreruperea consumatorilor suplimentari

În cazul în care este activat modul eficient Blue-Q, în anumite condiții, controlerul oprește diverși consumatori suplimentari după câteva secunde. Consumatorii suplimentari disponibili depind de echiparea stivuitorului. Tabelul următor prezintă condițiile care pot cauza întreruperea consumatorilor suplimentari. Numai una din condițiile enumerate trebuie să fie îndeplinită.

Consumatori suplimentari	Stare		
	Comutatorul de scaun nu este acționat	Stivuitor oprit	Stivuitorul este în mișcare
Spoturi de lucru față	X	X	Înapoi > 3 km/h
Spoturi de lucru spate	X	X	Înainte
Proiector de lucru dublu sus	X	X	> 3 km/h
Faruri	X	X	-
Ștergător de parbriz	X	X	Înapoi > 3 km/h
Ștergător de lunetă	X	X	Înainte
Radiator scaun	X	-	-
Sistem de încălzire a cabinei	X	-	-

INDICAȚIE

Pe versiunea cu StVZO (Normativul german privind avizarea circulației vehiculelor pe drumurile publice), modul eficient Blue-Q nu oprește dispozitivele de iluminare, farurile și proiectoarele de lucru, luminile de poziție, lămpile spate și lămpile plăcuței de înmatriculare.

Pornirea și oprirea modului eficient Blue-Q

INDICAȚIE

Modul eficient Blue-Q poate fi pornit și oprit în modurile de operare `STANDARD` *și* `FIXFLEX`*. Dacă modul de operare* `FIX` *este configurat în unitatea de afișare și operare, butonul Blue-Q este dezactivat, iar modul eficient Blue-Q este pornit permanent. Pentru informații privind configurarea modurilor de operare Blue-Q, consultați secțiunea „Configurarea modului eficient Blue Q“.*

– Apăsaţi pe butonul Blue-Q (2) pentru a porni Blue-Q. ▷

Este afişat simbolul Blue-Q(1) . LED-ul (3) luminează cu albastru. Modul eficient Blue-Q este pornit.

– Pentru a-l opri, apăsaţi din nou pe butonul Blue-Q(2).

Simbolul Blue-Q(1) şi LED-urile (3) se sting. Modul eficient Blue-Q este oprit.

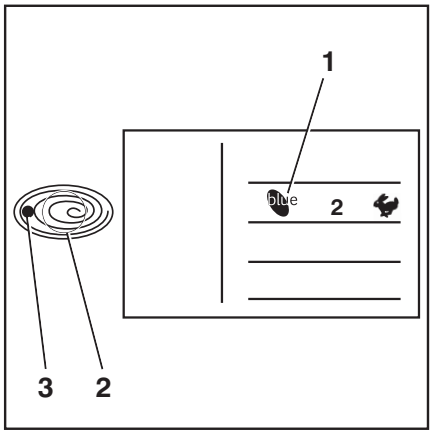

Conducerea

Reglementări de siguranță pentru condus

Comportament în timpul condusului

Șoferul trebuie să respecte regulile publice de circulație pentru condusul în trafic.

Viteza trebuie să fie adaptată la condițiile locale.

De exemplu, șoferul trebuie să se deplaseze încet în apropierea curbelor, în pasajele strâmte, la trecerea prin porți batante,în locurile cu vizibilitate redusă sau pe suprafețele denivelate.

Șoferul trebuie să păstreze întotdeauna o distanță care să permită frânarea în siguranță, față de vehiculele și persoanele din față și trebuie să mențină în permanență vehiculul sub control. Oprirea bruscă, virarea rapidă și depășirea în locuri periculoase sau cu vizibilitate redusă trebuie evitate.

– Când un șofer conduce stivuitorul pentru prima dată, trebuie să facă acest lucru în spațiu deschis sau pe un drum gol.

Următoarele acțiuni sunt interzise în timpul condusului:

- Atârnarea brațelor și a picioarelor în afara vehiculului
- Înclinarea corpului peste marginea exterioară a stivuitorului
- Ieșirea din stivuitor prin partea de sus
- mutarea scaunului șoferului,
- Reglarea coloanei de direcție
- Eliberarea centurii de siguranță
- Dezactivarea sistemului de reținere
- Ridicarea încărcăturii cu mai mult de 300 mm deasupra solului (cu excepția manevrelor din timpul introducerii / scoaterii din depozitare a încărcăturilor)
- Utilizarea dispozitivelor electronice, de exemplu radiouri, telefoane mobile etc.

⚠ ATENȚIE

Utilizarea echipamentului multimedia și de comunicație, precum și redarea de pe aceste dispozitive la volum excesiv în timpul deplasării sau când manipulați încărcături poate afecta atenția operatorului. Există riscul de accidentare!

– Nu utilizați dispozitivele în timpul deplasării sau în timpul manipulării încărcăturilor.
– Setați volumul astfel încât semnalele de avertizare să poată fi auzite în continuare.

⚠ ATENȚIE

În zonele în care utilizarea telefoanelor mobile este interzisă, nu este permisă folosirea unui telefon mobil sau a unui radiotelefon.

– Închideți aceste echipamente.

Vizibilitatea în timpul condusului

Șoferul trebuie să privească în direcția de deplasare și să aibă o vizibilitate bună asupra benzii de mers.

În special în cazul deplasării în marșarier, șoferul trebuie să se asigure că banda de mers este liberă.

La transportul mărfurilor care împiedică vizibilitatea, șoferul trebuie să conducă stivuitorul în marșarier.

Dacă acest lucru nu este posibil, o a doua persoană trebuie să meargă în fața stivuitorului, pentru a oferi indicații.

În acest caz, șoferul trebuie să se deplaseze doar în pas de mers și cu grijă suplimentară. Stivuitorul trebuie oprit imediat în cazul pierderii contactului vizual cu persoana care oferă indicații.

Oglinzile retrovizoare vor fi utilizate numai pentru a observa zona din spatele stivuitorului și nu pentru deplasarea în marșarier. Dacă sunt necesare elemente ajutătoare vizuale (oglindă, monitor) pentru a obține vizibilitate suficientă, este necesară exersarea utilizării acestora. Trebuie acordată atenție suplimentară la deplasarea în marșarier utilizând elemente ajutătoare vizuale.

În cazul utilizării dispozitivelor ataşabile, se aplică o serie de condiţii speciale; consultaţi capitolul „Montarea dispozitivelor ataşabile“.

Toate geamurile (variantă, de ex. parbrizul) şi oglinzile trebuie să fie întotdeauna curate şi neacoperite de gheaţă.

Drumurile

Dimensiunile căilor de acces şi lăţimile culoarelor ▷

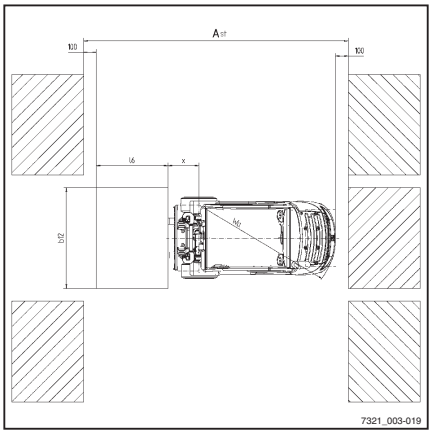

Următoarele cerinţe pentru dimensiunile şi lăţimile culoarelor se aplică în condiţiile specificate pentru a asigura manevrarea în condiţii de siguranţă. În fiecare caz, trebuie verificat dacă este nevoie de o lăţime mai mare a culoarului, de ex. în cazul unor dimensiuni diferite ale încărcăturii.

În Uniunea Europeană, trebuie respectată Directiva 89/654/CEE (cerinţe minime privind sănătatea şi securitatea la locul de muncă). În ţările din afara UE se vor respecta normele naţionale în vigoare.

Lăţimile necesare ale culoarului (Ast) depind de dimensiunile încărcăturii. Pentru paleţi, acestea sunt după cum urmează:

Lăţimea culoarului (mm)	cu palet 1000 x 1200 transversal	cu palet 800 x 1200 pe lungime
RX70-40	3912	4112
RX70-45	3942	4142
RX70-50	4037	4237

Stivuitorul poate fi utilizat doar pe drumuri care nu au curbe foarte strânse, pante extrem de abrupte sau intrări excesiv de înguste sau de joase.

Deplasarea în pantă

⚠ ATENŢIE

Urcarea şi coborârea pe pante mai lungi poate determina supraîncălzirea şi dezactivarea unităţii de propulsie.

Nu este permisă urcarea şi coborârea pe pante cu o înclinaţie mai mare de 15 % din cauza valorilor minime de frânare specificate. Valorile capacităţii de urcare oferite mai jos se aplică doar obstacolelor mici de pe căile de rulare şi diferenţelor mici de nivel, de ex. rampe.

⚠ ATENŢIE

Pentru a asigura utilizarea în siguranţă a stivuitorului cu sau fără încărcătură, deplasarea pe pante cu o înclinaţie mai mare de 15 % nu este permisă.

Dacă aveţi nelămuriri, contactaţi centrul de service autorizat.

INDICAŢIE

Valorile specificate în tabelul următor pot fi utilizate doar pentru compararea performanţelor stivuitoarelor din aceeaşi categorie. Valorile pantelor nu reprezintă în niciun caz condiţiile de operare zilnice obişnuite.

Pantă max. în %	cu încărcătură	fără încărcătură
RX70-40	29	26
RX70-45	29	26
RX70-50	25	23

Pantele ascendente şi descendente nu trebuie să depăşească înclinaţiile enumerate mai sus şi trebuie să aibă o suprafaţă aspră.

Pentru a evita căderea încărcăturii pe sol sau deteriorarea stivuitorului, vârful şi baza pantei trebuie să asigure treceri line şi treptate.

Avertizare în cazul în care componentele sunt proiectate peste conturul stivuitorului

Stivuitoarele trebuie să se deplaseze în mod frecvent prin spaţii foarte înguste sau foarte joase, cum ar fi culoare sau containere. Dimensiunile stivuitorului sunt proiectate în acest scop. Totuşi, părţile mobile pot ieşi în afara conturului stivuitorului şi pot fi

deteriorate sau rupte. Exemple de aceste componente sunt:

- Un panou al pavilionului pliabil în cabina șoferului
- Ușile cabinei
- Plierea cilindrilor GPL

Starea drumurilor

Căile de acces trebuie să fie suficient de solide, netede și fără murdărie și obiecte căzute.

Canalele de scurgere, trecerile la nivel cu calea ferată și elementele asemănătoare trebuie să fie la același nivel astfel încât stivuitoarele să le poată traversa cu cât mai puține șocuri posibil. Dacă este necesar, trebuie prevăzute rampe pentru aceste obstacole.

Verificați capacele căminelor, capacele rigolelor etc. pentru a vă asigura că oferă o capacitate portantă suficientă.

Trebuie să existe o distanță suficientă între cele mai înalte puncte ale stivuitorului sau ale încărcăturii și elementele fixe din zona înconjurătoare. Înălțimea este bazată pe înălțimea totală a catargului de ridicare și pe dimensiunile încărcăturii. Respectați datele tehnice (consultați ⇒Capitolul „Date tehnice“, Pagina 381).

Reguli pentru drumuri și zona de lucru

Conducerea este permisă numai pe rutele autorizate pentru trafic de către compania operatoare (consultați ⇒Capitolul „Definiția termenilor utilizați pentru persoane responsabile“, Pagina 22) sau reprezentanții acesteia. Rutele de trafic nu trebuie să aibă obstacole. Încărcătura poate fi așezată și depozitată numai în locuri special destinate. Compania operatoare și reprezentanții acesteia trebuie să se asigure că în zona de lucru nu există persoane terțe neautorizate.

Zone periculoase

Zonele periculoase de pe drumuri trebuie semnalate prin marcaje rutiere standard sau, dacă este necesar, prin semne de avertizare suplimentare.

Setarea programelor de tracțiune ▷

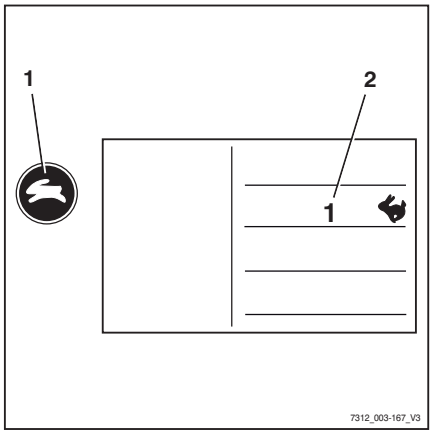

Caracteristicile de conducere și de frânare ale sistemului de propulsie pot fi setate pe unitatea de afișare și operare.

– Apăsați în mod repetat butonul pentru programul de tracțiune (1) până când numărul programului de tracțiune dorit apare pe afișajul (2).

Sunt disponibile programele de tracțiune 1-5.

Principiul de bază este: cu cât numărul programului de tracțiune este mai mare, cu atât dinamica tracțiunii este mai mare.

INDICAȚIE

La unele stivuitoare, viteza (înainte/în marșarier) este restricționată ca variantă.

Sunt posibile următoarele setări:

Program de tracțiune	1	2	3	4	5
Viteză (km/h)	21	21	21	21	21
Accelerare (%) (înainte/înapoi)	50	100	120	140	160
Decelerare (%) (înainte/înapoi)	50	100	120	140	160
Deplasare în marșarier (%) (înainte/înapoi)	50	100	120	140	160
Întârziere frână (%) (servomotor electric frână)	80	90	100	100	100

Apăsarea comutatorului basculant vertical pentru „direcția de deplasare“, versiunea Joystick 4Plus ▷

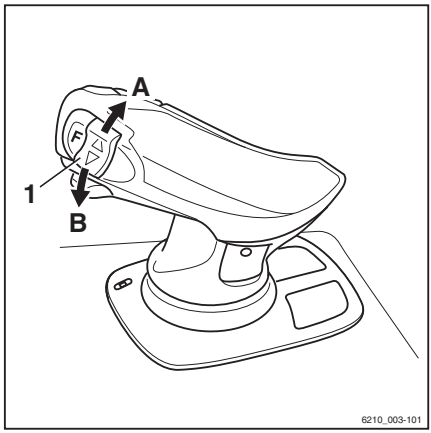

– Pentru direcția de deplasare „înainte“, apăsați comutatorul basculant vertical pentru „direcția de deplasare“ (1) în sus (A).

– Pentru direcția de deplasare „în marșarier“, apăsați comutatorul basculant vertical pentru „direcția de deplasare“ (1) în jos (B).

INDICAŢIE

Dacă comutatorul pentru direcția de deplasare(1) este defect și stivuitorul se oprește într-o zonă periculoasă, pentru deplasarea de urgență se poate utiliza maneta de selectare a direcției de deplasare de pe modulul de semnalizare a direcției de deplasare (variantă). Consultați secțiunea intitulată „Deplasare în caz de urgență cu ajutorul comutatorului pentru direcția de deplasare/manetei de selectare a direcției de deplasare“ din capitolul „Procedura în situații de urgență“.

Acţionarea comutatorului pentru direcţia de deplasare cu versiunea cu minimanetă ▷

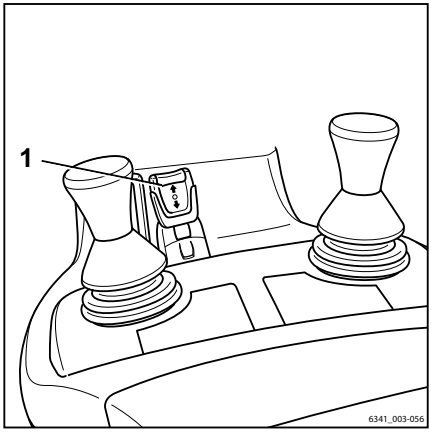

- Pentru direcția de deplasare „înainte“, acționați comutatorul de direcție (1) spre înainte.
- Pentru direcția de deplasare „înapoi“, trageți comutatorul pentru direcția de deplasare (1) înapoi.

INDICAŢIE

Dacă comutatorul pentru direcția de deplasare (1) este defect și stivuitorul se oprește într-o zonă periculoasă, pentru deplasarea de urgență se poate utiliza maneta de selectare a direcției de deplasare de pe modulul de semnalizare a direcției de deplasare (variantă). Consultați secțiunea intitulată „Deplasare în caz de urgență cu ajutorul comutatorului pentru direcția de deplasare/manetei de selectare a direcției de deplasare“ din capitolul „Procedura în situații de urgență“.

Acționarea comutatorului pentru direcția de deplasare, versiunea cu Fingertip ▷

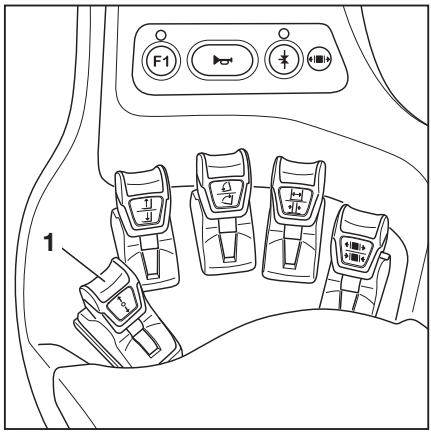

– Pentru direcția de deplasare „înainte“, acționați comutatorul de direcție (1) spre înainte.

– Pentru direcția de deplasare „înapoi“, trageți înapoi comutatorul pentru direcția de deplasare (1).

INDICAȚIE

Dacă comutatorul pentru direcția de deplasare(1) este defect și stivuitorul se oprește într-o zonă periculoasă, pentru deplasarea de urgență se poate utiliza maneta de selectare a direcției de deplasare de pe modulul de semnalizare a direcției de deplasare (variantă). Consultați secțiunea intitulată „Deplasare în caz de urgență cu ajutorul comutatorului pentru direcția de deplasare/manetei de selectare a direcției de deplasare“ din capitolul „Procedura în situații de urgență“.

Apăsarea comutatorului basculant vertical pentru „direcția de deplasare“, versiunea Joystick 4Plus ▷

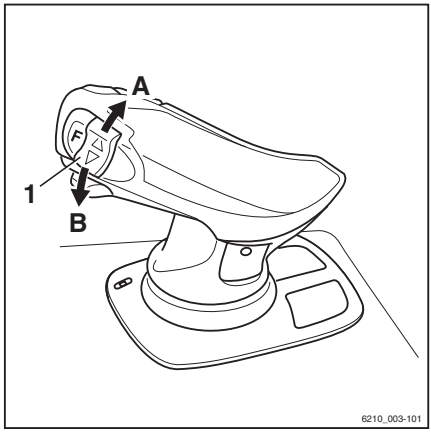

– Pentru direcția de deplasare „înainte“, apăsați comutatorul basculant vertical pentru „direcția de deplasare“ (1) în sus (A).

– Pentru direcția de deplasare „în marșarier“, apăsați comutatorul basculant vertical pentru „direcția de deplasare“ (1) în jos (B).

INDICAȚIE

Dacă comutatorul pentru direcția de deplasare(1) este defect și stivuitorul se oprește într-o zonă periculoasă, pentru deplasarea de urgență se poate utiliza maneta de selectare a direcției de deplasare de pe modulul de semnalizare a direcției de deplasare (variantă). Consultați secțiunea intitulată „Deplasare în caz de urgență cu ajutorul comutatorului pentru direcția de deplasare/manetei de selectare a direcției de deplasare“ din capitolul „Procedura în situații de urgență“.

Acționarea manetei de selectare a direcției de deplasare cu versiunea modulului de selectare și semnalizare a direcției de deplasare ▷

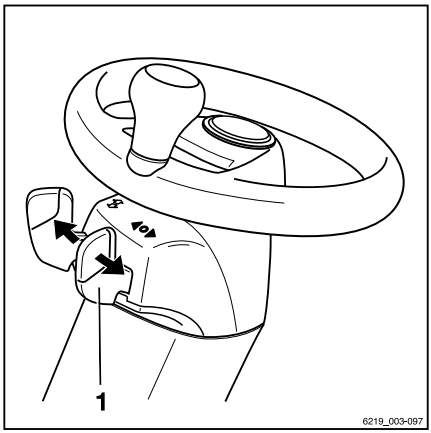

– Pentru direcția de deplasare „înainte“, acționați maneta de selectare a direcției de deplasare (1) înainte.

– Pentru direcția de deplasare „înapoi“, acționați maneta de selectare a direcției de deplasare (1) înapoi.

Alternativ, direcția de deplasare poate fi selectată, de asemenea, utilizând comutatoarele pentru direcția de deplasare de pe dispozitivele de operare pentru funcțiile hidraulice.

INDICAȚIE

Dacă maneta pentru de selectare a direcției de deplasare (1) este defectă și stivuitorul se oprește într-o zonă periculoasă, comutatorul pentru direcția de deplasare de pe dispozitivul de operare pentru funcții hidraulice poate fi utilizat pentru deplasarea de urgență. Consultați secțiunea intitulată „Deplasare de urgență prin comutatorul pentru direcția de deplasare/maneta de selectare a direcției de deplasare“ din capitolul „Proceduri în caz de urgență“.

Conducerea

⚠ PERICOL

Pericol de moarte dacă stivuitorul începe să se deplaseze sau se răstoarnă!

– Așezați-vă pe scaunul șoferului.

– Fixați centura de siguranță.

– Activați sistemele de reținere disponibile.

Respectați informațiile din capitolul intitulat Reglementări de siguranță pentru condus.

Scaunul șoferului este echipat cu un comutator pentru scaun care verifică dacă scaunul șoferului este ocupat. Stivuitorul nu poate fi deplasat dacă scaunul șoferului nu este ocupat sau în cazul în care comutatorul scaunului funcționează defectuos. Toate funcțiile

de ridicare sunt dezactivate. Mesajul COM SCAUN ÎNCHIS apare pe unitatea de afișare și de operare.

– Ridicați căruciorul cu furcă până când se atinge garda la sol necesară.
– Înclinați catargul de ridicare înapoi.
– Eliberați frâna de parcare.
– Selectați direcția de deplasare dorită.

Semnalizatorul pentru direcția de deplasare selectată („înainte“ (2) sau „înapoi“ (1)) se aprinde pe unitatea de afișare și operare.

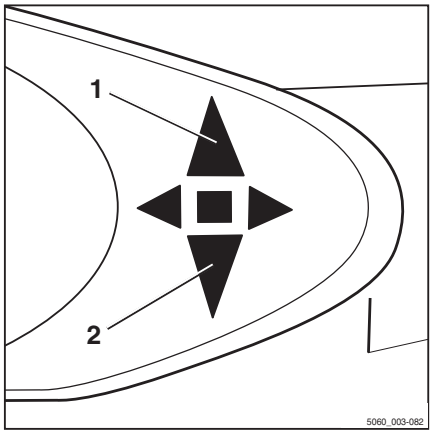

INDICAȚIE

În funcție de echipament, la deplasarea în marșarier poate fi emis un semnal sonor (variantă), se poate aprinde lumina de avertizare (variantă) sau sistemul de avertizare în caz de pericol (variantă) se poate aprinde intermitent.

– Apăsați pe pedala de accelerație (3).

Stivuitorul se va deplasa în direcția selectată. Poziția pedalei de accelerație controlează viteza. Atunci când pedala de accelerație este eliberată, stivuitorul frânează automat prin intermediul frânei regenerative.

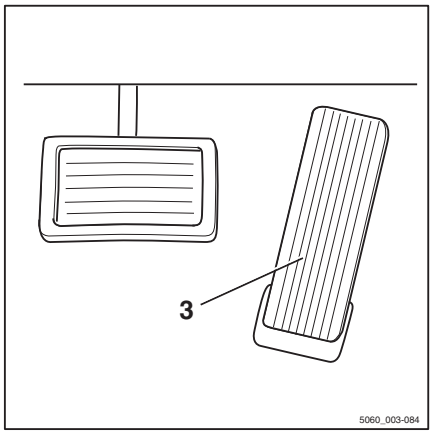

INDICAȚIE

Frâna regenerativă ține stivuitorul pentru scurt timp, chiar și în pante ascendente sau descendente, fără frâna de parcare acționată. Stivuitorul va începe apoi să alunece ușor la vale.

⚠ PERICOL

Risc de accident din cauza defectării frânei!

Frâna electrică funcționează numai când contactul este cuplat, comutatorul de oprire de urgență (variantă) nu a fost activat, iar frâna de parcare este eliberată.

– Utilizați pedala de frână dacă frâna electrică funcționează defectuos.
– Ieșiți din stivuitor numai dacă frâna de parcare este acționată.

Inversarea direcției de deplasare

– Luați piciorul de pe pedala de accelerație.
– Selectați direcția de deplasare dorită.
– Apăsați pe pedala de accelerație.

Stivuitorul se va deplasa în direcția selectată.

INDICAȚIE

Puteți, de asemenea, schimba direcția de deplasare în timp ce stivuitorul este în mișcare. Piciorul poate rămâne pe pedala de accelerație în acest timp. Stivuitorul va frâna și apoi accelerează în direcția opusă (inversă).

INDICAȚIE

Dacă survine o defecțiune electrică la pedala de accelerație, unitatea de propulsie este oprită. Stivuitorul este frânat prin frâna regenerativă. După ce defecțiunea electrică este remediată, va fi posibil să conduceți stivuitorul din nou prin eliberarea pedalei de accelerație și apoi acționarea pedalei de accelerație din nou. Dacă stivuitorul tot nu poate fi operat, parcați-l în siguranță și contactați centrul de service autorizat.

Inițierea modului de deplasare, versiunea cu două pedale (variantă)

⚠ PERICOL

Pericol de moarte dacă stivuitorul începe să se deplaseze sau se răstoarnă!

– Așezați-vă pe scaunul șoferului.
– Fixați centura de siguranță.
– Activați sistemele de reținere disponibile.

Respectați informațiile din capitolul intitulat Reglementări de siguranță pentru condus.

Scaunul șoferului este echipat cu un comutator pentru scaun care verifică dacă scaunul șoferului este ocupat. Stivuitorul nu poate fi deplasat dacă scaunul șoferului nu este ocupat sau în cazul în care comutatorul scaunului funcționează defectuos. Toate funcțiile de ridicare sunt dezactivate. Mesajul `COM SCAUN ÎNCHIS` apare pe unitatea de afișare și de operare.

– Ridicați căruciorul cu furcă până când se atinge garda la sol necesară.
– Înclinați catargul de ridicare înapoi.
– Eliberați frâna de parcare.
– Apăsați pedala de accelerație din dreapta (1) pentru a vă deplasa „înainte“ și pe cea din stânga (2) pentru a vă deplasa „înapoi“.

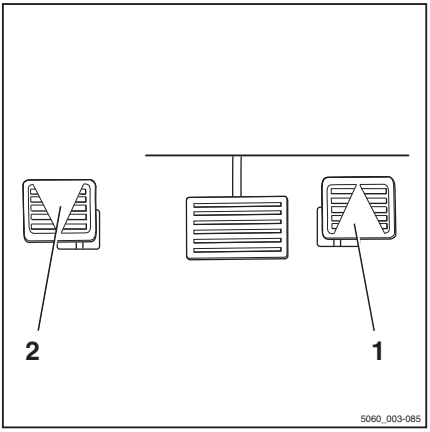

INDICAȚIE

La versiunea cu două pedale, comutatoarele de direcție de pe dispozitivele de operare nu funcționează.

Semnalizatorul pentru direcția de deplasare selectată („înainte“ (4) sau „înapoi“ (3)) se aprinde pe unitatea de afișare și operare.

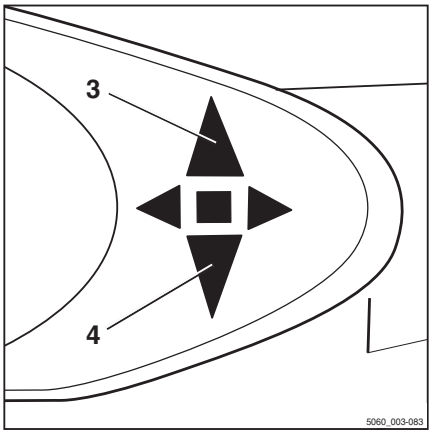

INDICAȚIE

În funcție de echipament, la deplasarea în marșarier poate fi emis un semnal sonor (variantă), se poate aprinde lumina de avertizare (variantă) sau sistemul de avertizare în caz de pericol (variantă) se poate aprinde intermitent.

Stivuitorul se va deplasa în direcția selectată. Poziția pedalei de accelerație controlează viteza. Atunci când pedala de accelerație este eliberată, stivuitorul frânează automat prin intermediul frânei regenerative.

INDICAȚIE

Frâna regenerativă ține stivuitorul pentru scurt timp, chiar și în pante ascendente sau descendente, fără frâna de parcare acționată. Stivuitorul va începe apoi să alunece ușor la vale.

PERICOL

Risc de accident din cauza defectării frânei!

Frâna electrică funcționează numai când contactul este cuplat, comutatorul de oprire de urgență (variantă) nu a fost activat, iar frâna de parcare este eliberată.

- Utilizați pedala de frână dacă frâna electrică funcționează defectuos.
- Ieșiți din stivuitor numai dacă frâna de parcare este acționată.

Inversarea direcției de deplasare

- Ridicați piciorul de pe pedala de accelerație.
- Acționați pedala de accelerație pentru cealaltă direcție.

Stivuitorul se va deplasa în direcția selectată.

INDICAȚIE

Dacă survine o defecțiune electrică la pedala de accelerație, unitatea de propulsie este oprită. Stivuitorul este frânat prin frâna regenerativă. După ce defecțiunea electrică este remediată, va fi posibil să conduceți stivuitorul din nou prin eliberarea pedalei de accelerație și apoi acționarea pedalei de accelerație din nou. Dacă stivuitorul tot nu poate fi operat, parcați-l în siguranță și contactați centrul de service autorizat.

Operarea frânei de serviciu

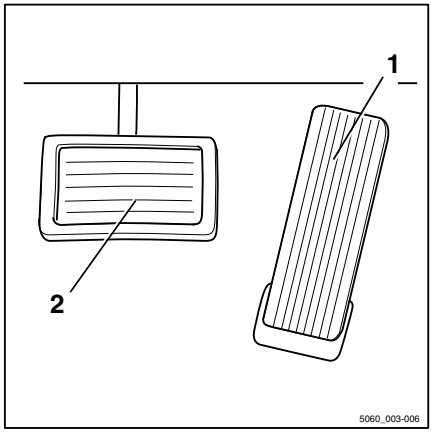

Frâna electrică convertește energia accelerației motostivuitorului în energie electrică. Aceasta determină încetinirea stivuitorului.

În plus, stivuitorul poate fi frânat utilizând frâna de serviciu:

– Acționați pedala de frână (2).

În prima parte a cursei pedalei de frână, se acționează doar frânarea regenerativă. Pe măsură ce pedala este apăsată în continuare, frâna de serviciu este, de asemenea, activată și acționează asupra roților motoare.

PERICOL

Risc de accident!

Dacă frâna de serviciu cedează, stivuitorul nu poate frâna suficient.

– Opriți stivuitorul acționând frâna de parcare.
– Nu operați stivuitorul înainte de a repara frâna de serviciu.

PERICOL

Risc de răsturnare sau de alunecare!

Distanța de frânare a stivuitorului depinde de condițiile meteorologice și de gradul de contaminare a căii de rulare. Distanța de frânare crește cu pătratul vitezei. Există pericolul ca stivuitorul să alunece sau să se răstoarne.

– Adaptați stilul de condus și de frânare conform condițiilor meteorologice și gradului de contaminare a căii de rulare.
– Alegeți întotdeauna o viteză de rulare care să ofere o distanță de oprire suficientă.

– Frânați stivuitorul eliberând pedala de accelerație (1).
– Dacă efectul de frânare este necorespunzător, frânați utilizând și frâna de serviciu (2).

Frânarea zero (variantă)

⚠ PERICOL

Risc de accident!

Stivuitoarele cu frânare zero (variantă) nu sunt frânate la eliberarea pedalei de accelerație.

– Aduceți stivuitorul în stare staționară prin acționarea pedalei de frână.

Dacă stivuitorul prezintă varianta de echipare frânare zero, funcția frânei electrice este dezactivată. Luarea piciorului de pe pedala de accelerație nu frânează stivuitorul.

În acest caz, stivuitorul poate fi încetinit doar prin aplicarea frânei de serviciu prin intermediul pedalei de frână.

Acționarea frânei de parcare mecanice

⚠ PERICOL

Există riscul de a fi călcat, și în consecință, de periclitare a vieții dacă stivuitorul se deplasează necontrolat.

– Stivuitorul nu trebuie parcat în pantă.
– În caz de urgență, asigurați-l cu penele laterale orientate în jos.
– Ieșiți din stivuitor doar dacă frâna de parcare este acționată.

INDICAȚIE

Odată eliberată frâna de parcare, se reține direcția de deplasare selectată anterior și aceasta este semnalată de indicatorul direcției de deplasare.

INDICAȚIE

Dacă acționați pedala de accelerație când frâna de parcare este aplicată și este selectată o direcție de deplasare, pe afișaj apare mesajul FRÂNĂ DE PARCARE.

Acţionaţi frâna de mână

▷

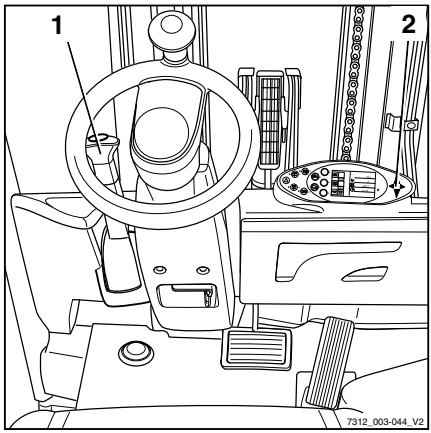

– Trageţi maneta frânei de parcare (1) complet în jos şi eliberaţi.

Maneta frânei de parcare pivotează automat înapoi jumătate din cursă, în poziţia de mijloc.

Frâna de parcare este cuplată şi roţile sunt blocate. Deplasarea nu mai este posibilă. Semnalizatorul pentru direcţia de deplasare (2) de pe unitatea de afişare şi operare se stinge.

Eliberarea frânei de parcare

▷

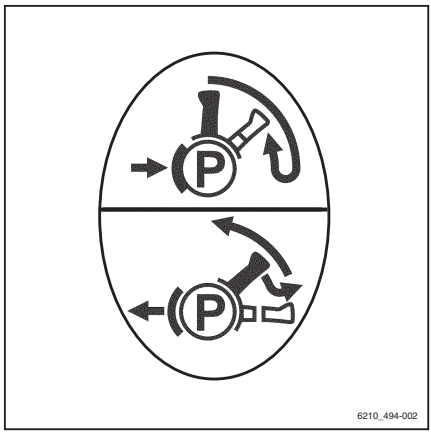

– Trageţi maneta frânei de parcare (1) complet în jos, deplasând-o din poziţia de mijloc.

– În poziţia inferioară a manetei, trageţi butonul manetei, apoi ghidaţi maneta frânei de parcare complet în sus.

INDICAŢIE

Maneta frânei de parcare pivotează automat în poziţia superioară datorită forţei elastice şi trebuie ghidată doar puţin cu ajutorul mâinii. Dacă reglarea este rigidă, anunţaţi centrul de service autorizat.

Direcţia

PERICOL

Dacă sistemul hidraulic se defectează, există riscul de accident din cauza modificării caracteristicilor de direcţionare.

– Nu operaţi stivuitorul dacă acesta are sistemul de direcţie defect.

– Direcţionaţi vehiculul prin rotirea adecvată a volanului(1).

Rotirea volanului în direcţia săgeţii (A) virează vehiculul în direcţia de conducere (A).

Rotirea volanului în direcţia săgeţii (B) virează vehiculul în direcţia de conducere (B).

Pentru informaţii despre raza de bracare, consultaţi ⇒Capitolul „Date tehnice“, Pagina 381 .

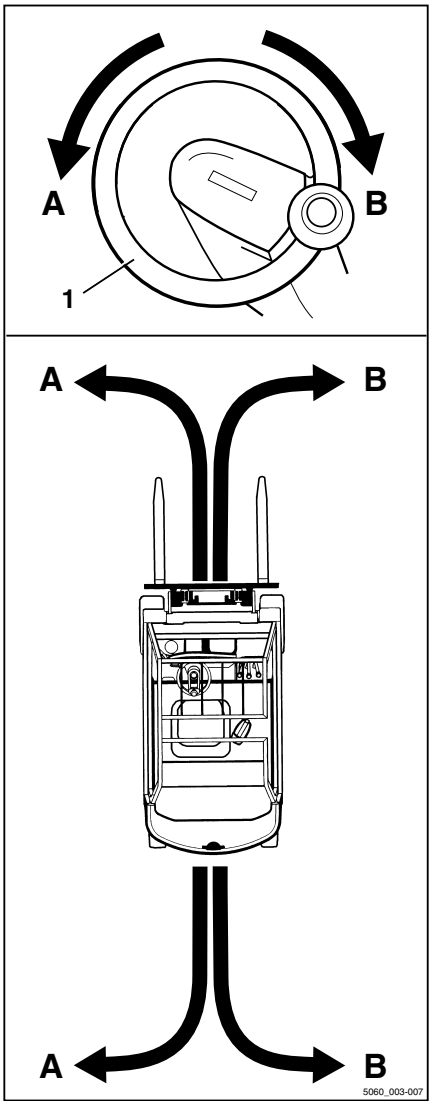

Deplasarea pe pante ascendente și descendente

PERICOL

Pericol de moarte!

Deplasarea pe pante ascendente și descendente implică riscuri speciale!

– Urmați întotdeauna instrucțiunile de mai jos.

– Pe pante ascendente sau descendente, încărcătura trebuie transportată cu fața către vârful pantei.

– Deplasarea pe pante ascendente și descendente este permisă numai dacă acestea sunt marcate ca rute de trafic și pot fi utilizate în siguranță.

– Asigurați-vă că solul care urmează a fi traversat este curat și oferă o bună aderență.

– Nu luați curbe pe pante ascendente și descendente.

– Nu conduceți pe pante ascendente și descendente oblic.

– Nu parcați stivuitorul pe pante ascendente sau descendente.

– În caz de urgență, asigurați roțile stivuitorului cu pene, astfel încât stivuitorul să nu se deplaseze.

– Reduceți viteza de deplasare pe pante descendente.

Nu este permisă rularea ascendentă și descendentă pe pante lungi mai mari de 15 % din cauza distanței de frânare minime specificate și a valorilor de stabilitate.

– Înainte de a conduce pe pante ascendente și descendente cu o înclinație mai mare de 15 %, consultați centrul de service autorizat.

Nu este permisă plasarea încărcăturilor în stoc și preluarea acestora din stoc pe o pantă ascendentă sau descendentă!

– Așezați întotdeauna încărcăturile în stoc și preluați-le din stoc pe un plan orizontal.

Deplasarea pe pante ascendente și descendente

⚠ PERICOL

Pericol de moarte!

Deplasarea pe pante ascendente și descendente implică riscuri speciale!

– Urmați întotdeauna instrucțiunile de mai jos.

– Pe pante ascendente sau descendente, încărcătura trebuie transportată cu fața către vârful pantei.

– Deplasarea pe pante ascendente și descendente este permisă numai dacă acestea sunt marcate ca rute de trafic și pot fi utilizate în siguranță.

– Asigurați-vă că solul care urmează a fi traversat este curat și oferă o bună aderență.

– Nu luați curbe pe pante ascendente și descendente.

– Nu conduceți pe pante ascendente și descendente oblic.

– Nu parcați stivuitorul pe pante ascendente sau descendente.

– În caz de urgență, asigurați roțile stivuitorului cu pene, astfel încât stivuitorul să nu se deplaseze.

– Reduceți viteza de deplasare pe pante descendente.

Nu este permisă rularea ascendentă și descendentă pe pante lungi mai mari de 15 % din cauza distanței de frânare minime specificate și a valorilor de stabilitate.

– Înainte de a conduce pe pante ascendente și descendente cu o înclinație mai mare de 15 %, consultați centrul de service autorizat.

Nu este permisă plasarea încărcăturilor în stoc și preluarea acestora din stoc pe o pantă ascendentă sau descendentă!

– Așezați întotdeauna încărcăturile în stoc și preluați-le din stoc pe un plan orizontal.

Reducerea vitezei cu încărcătura ridicată (variantă) ▷

Această funcție (variantă) reduce viteza stivuitorului atunci când încărcătura este ridicată.

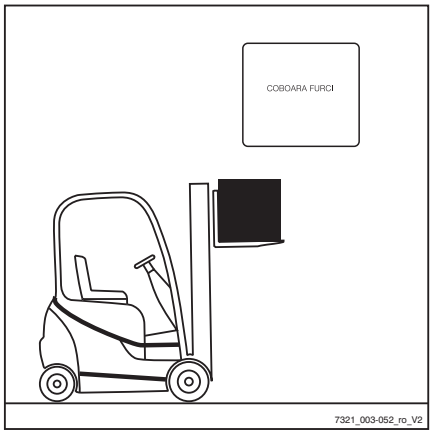

Oprire automată a motorului cu combustie internă (variantă) ▷

Stivuitorul este echipat cu o funcție de oprire automată care întrerupe funcționarea motorului cu combustie internă atunci când anumite condiții se aplică simultan, după scurgerea unui timp de așteptare prestabilit.

Mesajul `INCH MOD BAT` apare pe afișaj.

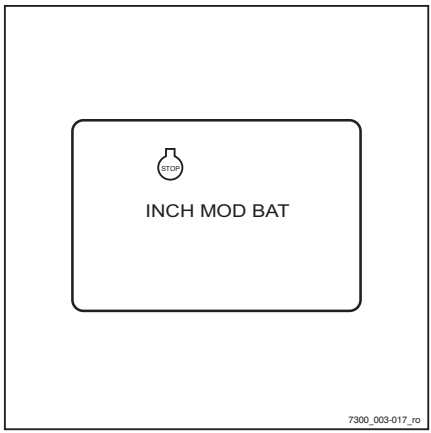

Condițiile care se aplică simultan:

- Stivuitorul este staționar.
- Frâna de parcare este acționată.
- Scaunul șoferului nu este ocupat.
- Regenerarea filtrului de particule nu este în curs de desfășurare.
- Nu există consumatori activi care necesită o cantitate semnificativă de energie, cum ar fi aerul condiționat.

Timpul de așteptare începe numai când toate condițiile se aplică simultan. Dacă una dintre condiții nu mai este îndeplinită, timpul de așteptare se oprește și este resetat la valoarea presetată.

INDICAȚIE

Timpul de așteptare este setat la 120 de secunde din fabrică, dar poate fi modificat ulterior.

- *Contactați centrul de service autorizat.*

Parcare

Parcarea în siguranţă şi oprirea stivuitorului ▷

⚠ PERICOL

Există riscul de a fi călcat, şi în consecinţă, de periclitare a vieţii, dacă stivuitorul se deplasează accidental.

- Stivuitorul nu trebuie parcat în pantă.
- În caz de urgenţă, asiguraţi-l cu penele laterale orientate în jos.
- Ieşiţi din stivuitor doar dacă frâna de parcare este acţionată.

⚠ PERICOL

Încărcăturile în cădere sau componentele stivuitorului care sunt coborâte pot reprezenta un pericol letal!

- Înainte de a părăsi stivuitorul, coborâţi complet încărcătura.

⚠ ATENŢIE

GPL se poate acumula şi aprinde. Există riscul de explozie!

GPL este mai greu decât aerul. Se colectează la sol, unde poate produce amestecuri explozive periculoase de gaz şi aer.

- Nu parcaţi stivuitorul în apropierea gropilor, a pivniţelor, a scărilor, a sistemelor de încălzire sau a altor surse de căldură.
- Nu parcaţi stivuitorul sub nivelul solului.
- Protejaţi cilindrii cu gaz împotriva căldurii.
- Respectaţi reglementările de siguranţă când lucraţi cu GPL.

- Aplicaţi frâna de parcare.
- Coborâţi furca la sol.
- Înclinaţi catargul de ridicare înainte, până când vârfurile braţelor de furcă se sprijină pe sol.
- Dacă sunt montate dispozitive ataşabile (variantă), retrageţi cilindrii de lucru.

– Întoarceți cheia de contact la stânga și scoateți-o. Electrovalva sistemului GPL se va închide. Motorul va continua să funcționeze câteva secunde pentru a arde gazul rămas în sistemul GPL. Acest proces poate dura între 2 și 20 de secunde, în funcție de temperatura GPL.

INDICAȚIE

S-a produs o eroare dacă motorul nu se oprește după circa 60 de secunde și mesajul de eroare „SUPAPĂ AUTO. GPL“ apare pe unitatea de afișare și operare. Stivuitorul poate fi operat în continuare, dar centrul de service autorizat trebuie înștiințat imediat cu privire la eroare. Mesajul de eroare rămâne pe unitatea de afișare și operare până la remedierea erorii la centrul de service autorizat.

INDICAȚIE

Nu înmânați altor persoane cheia de contact, cipul transponder FleetManager (variantă) sau codul PIN pentru FleetManager (variantă) în absența unor instrucțiuni explicite în acest sens.

– Pentru stivuitoarele cu rezervor de GPL (variantă), închideți supapa de închidere (6). ▷

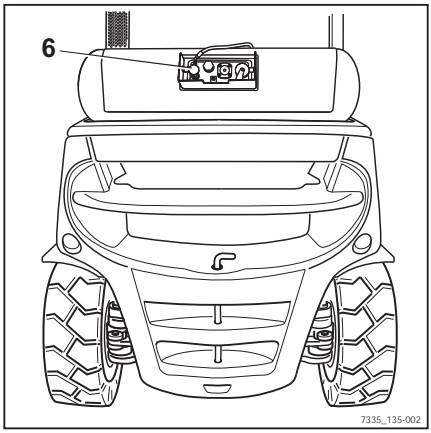

– Pentru stivuitoarele cu butelii de GPL, închideți supapa buteliei (7). ▷

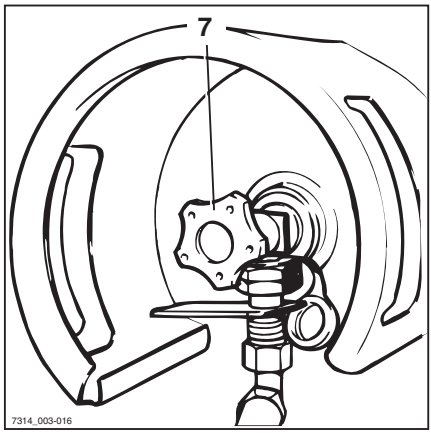

Cala de roată (variantă) ▷

Cala de roată (variantă) se folosește pentru a împiedica deplasarea accidentală a stivuitorului în pantă.

– Ridicați mânerul (2) de pe suportul de montare.

– Scoateți cala pentru roată (1) de pe prinderea suportului.

– Împingeți cala pentru roată sub o roată a punții față pe partea dinspre vale.

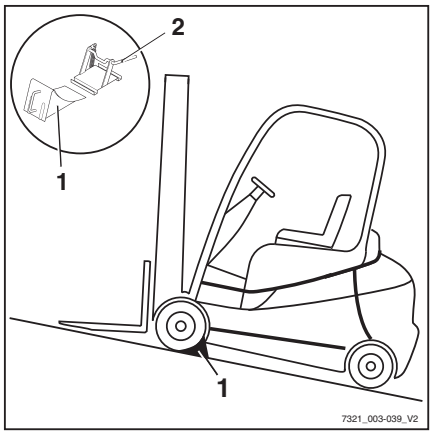

INDICAȚIE

După utilizare, puneți la loc cala de roată în suportul de montare și apăsați din nou mânerul (2) în jos.

Ridicarea

Variante sistem de ridicare

Deplasarea saniei furcii și a catargului de ridicare depinde într-o foarte mare măsură de echipamentele următoare:

- Catargul de ridicare cu care este echipat stivuitorul; consultați ⇒Capitolul „Tipuri de piloni de ridicare“, Pagina 169
- Dispozitivul de operare cu care sunt controlate funcțiile hidraulice; consultați ⇒Capitolul „Dispozitivele de operare a sistemului de ridicare“, Pagina 173

Indiferent de variantele de echipare ale stivuitorului, specificațiile și procedurile de bază trebuie respectate; consultați ⇒Capitolul „Norme de siguranță la manipularea încărcăturilor“, Pagina 190 .

Întreruperea automată a ridicării (variantă)

Descriere:

Întreruperea automată a ridicării (variantă) înseamnă că sarcina nu poate fi ridicată peste o înălțime prestabilită. Această funcție folosește un senzor care este sudat din fabrică la limita de înălțime dorită pe catargul de ridicare. Odată atașat acest senzor, înălțimea nu poate fi modificată ușor.

Aplicație:

- Dacă plafonul clădirii este mai jos decât înălțimea maximă de ridicare a stivuitorului, această variantă poate preîntâmpina atingerea accidentală a plafonului cu catargul de ridicare și pagubele aferente.
- Dacă stivuitorul este folosit frecvent la o anumită înălțime, operarea este simplificată limitând automat înălțimea la această valoare.

INDICAŢIE

Dacă o încărcătură este ridicată foarte repede, căruciorul cu furcă şi sarcina sunt ridicate aproximativ 15 cm deasupra poziţiei senzorului datorită inerţiei. Această abatere este deja luată în considerare la fabricaţie atunci când este stabilită poziţia senzorului.

Evitarea şi reactivarea limitatorului automat al liftului

Dacă o sarcină trebuie ridicată peste înălţimea maximă a stivuitorului şi funcţia de limitare automată a înălţimii nu este necesară, aceasta poate fi evitată. Ea va fi reactivată automat când stivuitorul este oprit şi pornit din nou.

Pentru a evita limitarea automată a liftului:

– Apăsaţi pe Softkey F1 (1).

Întreruperea automată a ridicării este oprită. Este afişat simbolul F1. Încărcăturile pot fi ridicate până la înălţimea maximă de ridicare a stivuitorului.

Pentru a activa la loc limitarea automată a liftului:

– Apăsaţi pe Softkey F1 (1).

Întreruperea automată a ridicării este pornită. Este afişat simbolul F1. Încărcăturile pot fi ridicate numai la înălţimea de ridicare setată a stivuitorului.

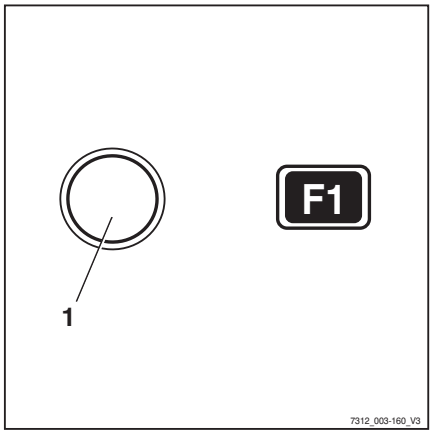

Poziţionarea verticală automată a catargului (variantă)

Descriere

Dacă stivuitorul este prevăzut cu funcţia de confort „poziţionare verticală automată a catargului“ (variantă), şoferul poate coborî cu precizie pe verticală bunuri precum role de hârtie, evitând astfel producerea de daune în timpul descărcării. Cilindrii de înclinare intră lin în contact cu opritoarele de capăt, pentru a preveni vibraţiile şi şocurile puternice.

Mișcările oscilatorii ale stivuitorului sunt redu-se la minimum, mărind astfel siguranța în exploatare. Poziționarea verticală automată a catargului reduce uzura diverselor componente, reducând astfel costurile de reparație.

⚠ ATENȚIE

Risc de pagube materiale atunci când catargul de ridicare se lovește de rafturi sau alte obiecte!

– Înainte de utilizarea funcției de confort „poziționarea verticală automată a catargului“, poziționați stivuitorul la o distanță suficientă de rafturi și alte obiecte.

Caracteristica de confort „poziționarea verticală automată a catargului“ cuprinde următoarele funcții individuale:

- Afișarea „poziționării verticale automate a catargului“
- Deplasarea automată în „poziția verticală automată a catargului“
- Opritoarele de capăt sunt apropiate ușor

Funcția de confort „poziționarea verticală automată a catargului“ este disponibilă ca variantă numai dacă stivuitorul este echipat cu unul dintre următoarele dispozitive de operare:

- Mini-manetă dublă
- Mini-manetă triplă
- Mini-manetă cvadruplă
- Fingertip
- Joystick 4Plus

Afișarea „poziționării verticale automate a catargului“ ▷

Șoferul poate vedea înclinarea catargului pe ecranul unității de afișare și operare. Bara de pe afișaj indică înclinarea curentă a catargului în raport cu „poziția verticală automată a catargului“. Săgeata de deasupra barei marchează poziția verticală a catargului de ridicare.

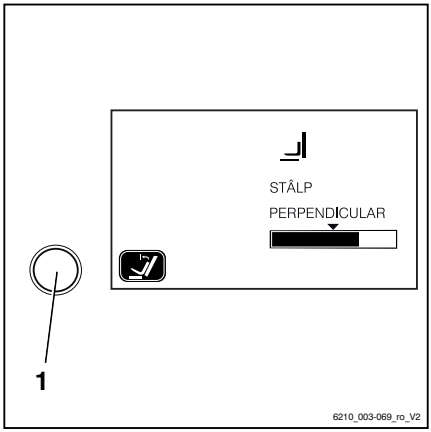

Deplasarea automată în „poziția verticală automată a catargului“

– Apăsați pe Softkey (1).

Funcția de confort „poziționarea verticală automată a catargului“ este pornită. Este afișat simbolul (2).

– Înclinați catargul de ridicare spre față.

Catargul de ridicare se oprește automat imediat ce este atinsă valoarea prestabilită pentru „poziționarea verticală automată a catargului“.

Dacă funcția de confort este dezactivată, catargul de ridicare se înclină înainte până dincolo de „poziționarea verticală automată a catargului“, fără a se opri.

În cazul în care catargul de ridicare este înclinat înapoi, acesta va trece de „poziția verticală automată a catargului“ fără a se opri, indiferent dacă funcția de confort este activată sau nu.

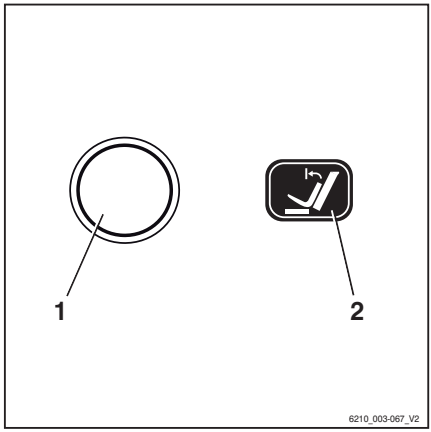

Contactul lin cu opritoarele de capăt

Catargul de ridicare este frânat lin la capătul intervalului de înclinare. Acest lucru previne oprirea bruscă a catargului de ridicare în poziția de capăt și reduce mișcările oscilatorii puternice ale stivuitorului.

Înclinarea înapoi a catargului de ridicare cu „poziționarea verticală automată a catargului“

– Apăsați pe Softkey (1). ▷

Funcția de confort „poziționarea verticală automată a catargului“ este pornită. Este afișat simbolul (2).

– Înclinați catargul de ridicare spre față.

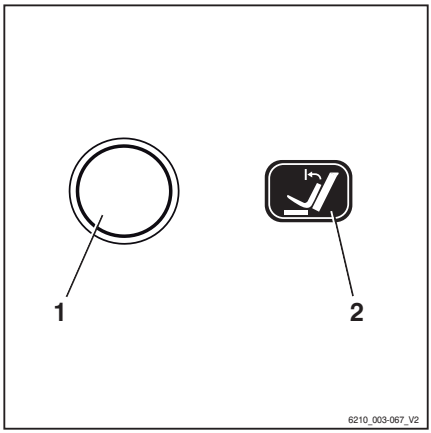

INDICAȚIE

Modul în care este acționat sistemul de ridicare depinde de dispozitivele de operare incluse în echipamentele stivuitorului; consultați capitolul intitulat „Dispozitivele de operare ale sistemului de ridicare“.

Catargul de ridicare este înclinat înainte și se oprește imediat ce ajunge în poziția verticală. Săgeata de deasupra barei de pe ecranul unității de afișare și operare reprezintă „poziția verticală automată a catargului“. ▷

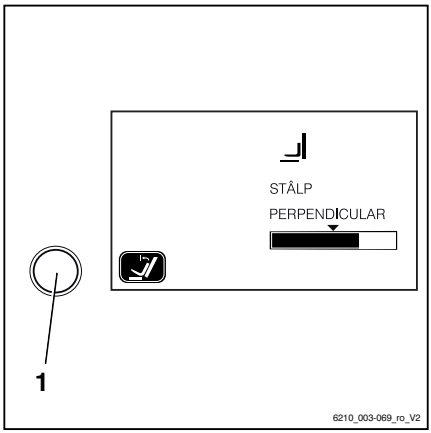

Pentru a înclina catargul de ridicare înainte după poziția verticală:

– Eliberați dispozitivul de operare utilizat pentru înclinare, apoi acționați din nou dispozitivul de operare.

Catargul de ridicare este înclinat dincolo de poziția verticală, până la opritorul de capăt. Înclinarea curentă a catargului de ridicare este indicată pe unitatea de afișare și operare.

– Pentru a opri „poziționarea verticală automată a catargului“, apăsați pe Softkey (1).

Funcția de confort „poziționarea verticală automată a catargului“ este oprită. Este afișat simbolul .

Înclinarea înapoi a catargului de ridicare cu „poziționarea verticală automată a catargului“

– Înclinați catargul de ridicare înapoi.

Catargul de ridicare este înclinat înapoi, fără a se opri în poziția verticală.

Restricții posibile pentru „poziționarea verticală automată a catargului“

În anumite situații, catargul de ridicare nu se poate așeza exact în poziția verticală prestabilită. Cauzele posibile includ:

- Teren denivelat
- Furcă îndoită
- Dispozitiv atașabil îndoit
- Pneuri uzate
- Catarg de ridicare puternic deformat

Poziția verticală poate fi corectată prin înclinarea catargului de ridicare cu ajutorul dispozitivului de operare relevant. Dacă este necesară corectarea frecventă a poziției verticale, „poziția verticală automată a catargului“ trebuie calibrată.

Calibrarea „poziționării verticale automate a catargului“ ▷

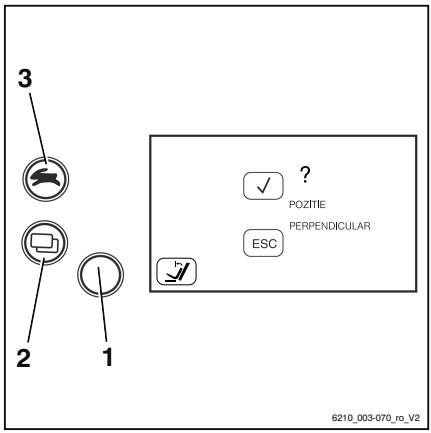

– Aduceți catargul de ridicare în poziția necesară.

– Apăsați și țineți apăsată Softkey (1) timp de cel puțin cinci secunde.

Pe afișaj va apărea mesajul ? Pe afișaj apare POZIȚIE VERTICALĂ.

Memorarea poziției catargului:

– Apăsați pe butonul de selectare a programului de tracțiune (3) pentru a confirma ✓.

Poziția curentă a catargului este memorată.

Anularea calibrării:

– Apăsați pe butonul de modificare a meniului (2) pentru a anula introducerea ESC.

Calibrarea este abandonată.

Tipuri de piloni de ridicare

Unul dintre următorii piloni de ridicare poate fi instalat pe stivuitor:

Pilon telescopic

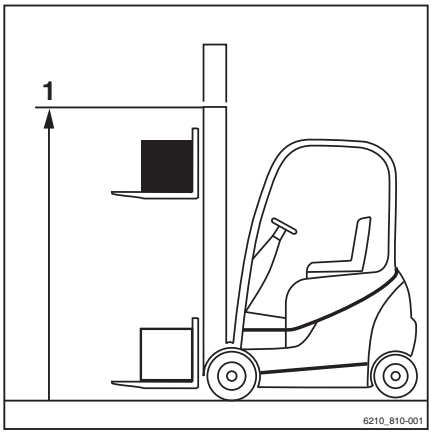

În timpul ridicării, pilonul de ridicare se ridică deasupra cilindrilor de ridicare exteriori, antrenând căruciorul cu furcă prin intermediul lanțurilor (căruciorul cu furcă se ridică de două ori mai repede decât pilonul de ridicare interior). Marginea superioară (1) a pilonului de ridicare interior poate fi, prin urmare, mai înaltă decât căruciorul cu furcă.

⚠ PERICOL

Risc de accident din cauza coliziunii pilonului de ridicare sau a încărcăturii cu tavanele și căile de acces aflate la înălțimi joase.

- Rețineți, pilonul de ridicare interior și încărcătura pot fi mai înalte decât căruciorul cu furcă.
- Notați înălțimea tavanelor și a căilor de acces.

Catarg triplu de ridicare (variantă)

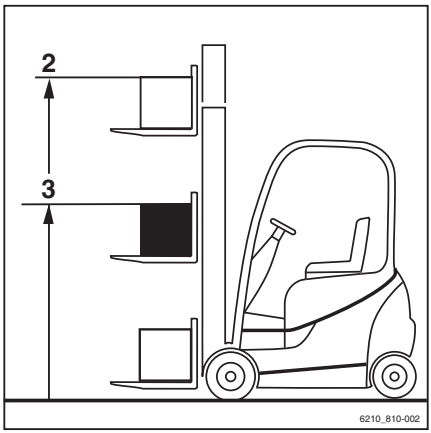

În timpul ridicării, cilindrul de ridicare interior se deplasează în sus în ridicare liberă (3), apoi cilindrii de ridicare exteriori ridică pilonul de ridicare interior la înălțimea maximă (2).

⚠ PERICOL

Risc de accident din cauza coliziunii pilonului de ridicare sau a încărcăturii cu tavanele și căile de acces aflate la înălțimi joase.

- Rețineți, pilonul de ridicare interior și încărcătura pot fi mai înalte decât căruciorul cu furcă.
- Notați înălțimea tavanelor și a căilor de acces.

Funcţionarea defectuoasă în timpul modului de ridicare

Secvenţă de extensie incorectă

⚠ PERICOL

Risc de accidente!

Cu catargele triple (variantă), este posibil să apară o secvenţă de extensie incorectă, respectiv este posibil să se extindă catargul de ridicare interior înainte să se termine ridicarea liberă. Drept urmare, greutatea totală este depăşită şi pot surveni deteriorări pe culoare sau în încăperi cu tavane joase.

O secvenţă de extensie incorectă poate rezulta, de exemplu, din:

- Temperatura uleiului hidraulic este prea scăzută.
- Blocarea saniei furcii în catargul de ridicare interior.
- Blocarea cilindrului de elevare liberă.
- Blocarea rolelor de ghidare a lanţului pentru cilindrul de ridicare liberă.

– Dacă temperatura uleiului hidraulic este prea scăzută, acţionaţi încet funcţiile catargului de ridicare de mai multe ori pentru a creşte temperatura uleiului.

În cazul blocării saniei furcii în catargul de ridicare interior sau al blocării cilindrului de ridicare liberă sau a rolelor de ghidare a lanţului, cauza blocajului trebuie eliminată înainte de reluarea lucrului.

– Anunţaţi centrul de service

Lanţurile de încărcare nu sunt întinse

⚠ PERICOL

Pericol provocat de o încărcătură în cădere!

– Asiguraţi-vă că lanţul(rile) nu se slăbesc la coborârea încărcăturii.

De exemplu, lanţurile se pot slăbi din următoarele cauze:

- Sprijinirea de raft a căruciorului cu furcă sau a încărcăturii.
- Blocarea rolelor saniei furcii în catargul de ridicare din cauza contaminării.

– Dacă sania furcii sau încărcătura se opreşte neaşteptat, ridicaţi sania furcii până când

lanțurile sunt întinse din nou și coborâți încărcătura la altă locație corespunzătoare.

– Dacă rolele saniei furcii din catargul de ridicare se blochează din cauza murdăriei, ridicați sania furcii până când lanțurile sunt întinse din nou. Îndepărtați murdăria înainte de a relua lucrul.

⚠ ATENȚIE

Risc de rănire!

– Țineți cont de normele de lucru pentru operarea catargelor de ridicare; consultați ⇒Capitolul „Lucru în fața stivuitorului“, Pagina 334 .

Funcția de blocare hidraulică

Funcția de blocare hidraulică asigură că toate funcțiile hidraulice sunt dezactivate cât timp comutatorul de la scaunul șoferului nu este acționat. Acest lucru se întâmplă când șoferul se ridică de pe scaun sau iese din stivuitor. În această situație, toate funcțiile hidraulice sunt dezactivate:

- Ridicarea sarcinii
- Coborârea sarcinii
- Înclinarea catargului de ridicare
- Funcții hidraulice auxiliare

Imediat ce șoferul se așează, toate funcțiile hidraulice sunt din nou disponibile.

Coborârea de urgență a încărcăturii după declanșarea funcției de blocare hidraulică

Dacă sistemele hidraulice ale stivuitorului sunt dezactivate de supapa de evacuare a funcției de blocare hidraulică, fie permanent sau din cauza unei defecțiuni tehnice, o eventuală încărcătură ridicată poate fi coborâtă de urgență de la blocul de supape; consultați ⇒Capitolul „Coborârea de urgență“, Pagina 310 .

Dispozitivele de operare a sistemului de ridicare

Modul de utilizare a sistemului de ridicare depinde de dispozitivele de operare incluse în echiparea stivuitorului.

Variantele de echipare posibile includ:

- **Mini-manetă dublă**
- **Mini-manetă triplă**
- **Mini-manetă cvadruplă**
- **Joystick 4Plus**
- **Fingertip**

– Trebuie luate în considerare următoarele informații, indiferent de varianta de echipare.

⚠ PERICOL

Pătrunderea sau urcarea între piesele în mişcare ale stivuitorului (de ex., catargul de ridicare, sistemele de mişcare laterală a braţului, echipamentul de lucru, sistemele portante etc.) poate cauza accidentarea gravă sau fatală şi este aşadar interzisă.

– Respectaţi normele de siguranţă pentru manipularea încărcăturilor.

– Operaţi sistemul de ridicare numai de pe scaunul şoferului.

⚠ ATENŢIE

Dacă sunt utilizate mai multe funcţii hidraulice simultan, aceste funcţii se pot influenţa reciproc.

De exemplu, dacă sania furcilor este ridicată şi un dispozitiv ataşabil este acţionat în acelaşi timp, acest lucru poate modifica viteza de ridicare sau viteza de operare a dispozitivului ataşabil.

Controlul sistemului de ridicare utilizând o mini-manetă dublă ▷

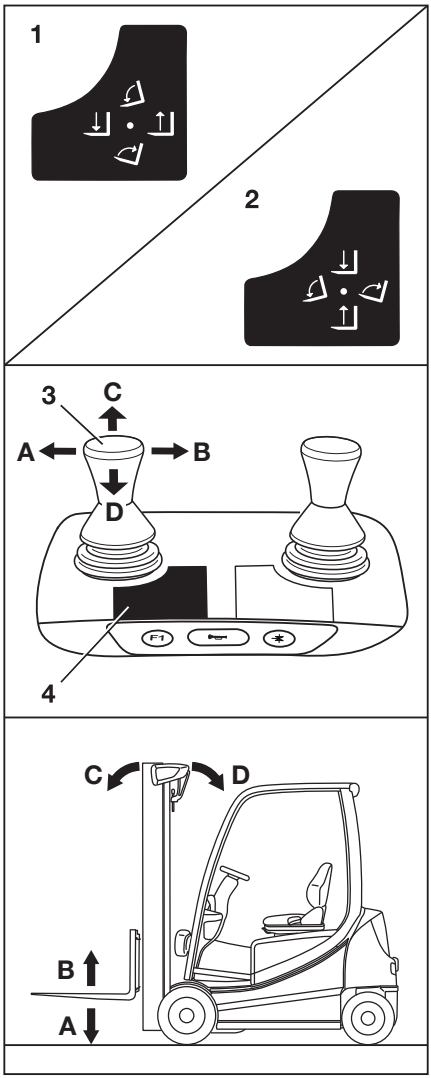

⚠ PERICOL

Pătrunderea sau urcarea între piesele în mişcare ale stivuitorului (de ex., catargul de ridicare, sistemele de mişcare laterală a braţului, echipamentul de lucru, sistemele portante etc.) poate cauza accidentarea gravă sau fatală şi este aşadar interzisă.

– Respectaţi normele de siguranţă pentru manipularea încărcăturilor.

– Operaţi sistemul de ridicare numai de pe scaunul şoferului.

⚠ ATENŢIE

Risc de accident ca urmare a unei erori de operare!

Aceste instrucţiuni de operare descriu modul de operare a sistemului de ridicare în configuraţia din fabrică.

În cazul n care centrul de service autorizat a furnizat o configuraţie diferită, pictogramele nou aplicate trebuie respectate pentru a asigura operarea în siguranţă. Compania operatoare trebuie să aducă la cunoştinţa tuturor şoferilor faptul că a fost furnizată o configuraţie diferită.

– Respectaţi pictogramele de pe manetele de operare.

– Înainte de utilizare, verificaţi dacă funcţiile hidraulice funcţionează corect.

Mişcările de ridicare, coborâre şi înclinare a catargului de ridicare sunt controlate utilizând maneta la 360° (3) pentru „catargul de ridicare“. Eticheta adezivă pe care sunt indicate pictogramele pentru funcţiile hidraulice (1) sau (2) este dispusă în punctul desemnat (4).

Pictogramele sunt dispuse în funcţie de direcţia de deplasare a manetei la 360° (3) pentru „catargul de ridicare“.

INDICAŢIE

- *Stivuitorul este configurat din fabrică în conformitate cu eticheta adezivă (1). Următorii paşi pentru deplasarea saniei furcii şi catargul de ridicare au la bază această configuraţie.*
- *Configuraţia în funcţie de eticheta adezivă (2) cu axe funcţionale inversate poate fi comandată ca variantă.*

Ridicarea/coborârea saniei furcilor

Pentru a ridica sania furcilor:

– Mișcați maneta la 360° (3) pentru „catargul de ridicare“ în direcția săgeții (B).

Pentru a coborî sania furcilor:

– Mișcați maneta la 360° (3) pentru „catargul de ridicare“ în direcția săgeții (A).

Înclinarea catargului de ridicare

Pentru a înclina catargul de ridicare înainte:

– Mișcați maneta la 360° (4) pentru „catargul de ridicare“ în direcția săgeții (C).

Pentru a înclina catargul de ridicare înapoi:

– Mișcați maneta la 360° (4) pentru „catargul de ridicare“ în direcția săgeții (D).

Mișcările sistemului de ridicare și semnificațiile pictogramelor

A Coborârea
B Ridicarea
C Înclinare spre înainte
D Înclinare spre înapoi

Controlul sistemului de ridicare utilizând o mini-manetă triplă ▷

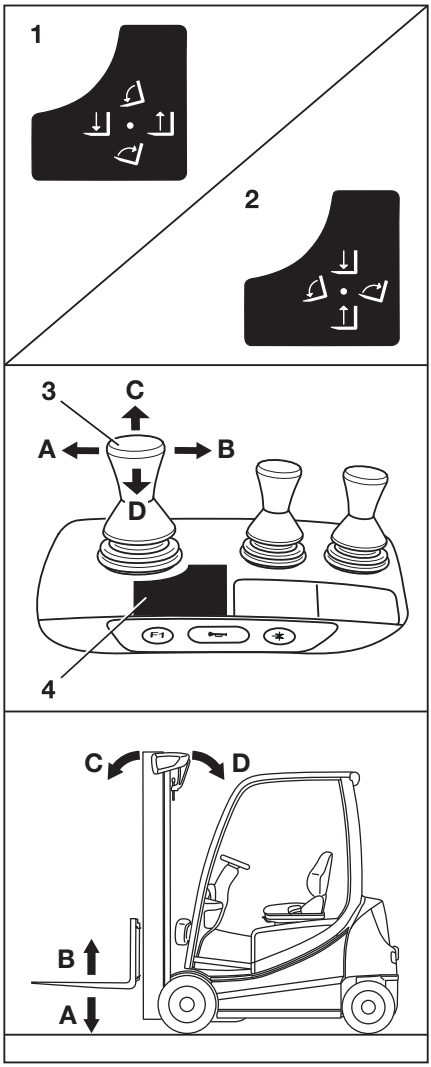

⚠ PERICOL

Pătrunderea sau urcarea între piesele în mişcare ale stivuitorului (de ex., catargul de ridicare, sistemele de mişcare laterală a braţului, echipamentul de lucru, sistemele portante etc.) poate cauza accidentarea gravă sau fatală şi este aşadar interzisă.

– Respectaţi normele de siguranţă pentru manipularea încărcăturilor.
– Operaţi sistemul de ridicare numai de pe scaunul şoferului.

⚠ ATENŢIE

Risc de accident ca urmare a unei erori de operare!

Aceste instrucţiuni de operare descriu modul de operare a sistemului de ridicare în configuraţia din fabrică.

În cazul n care centrul de service autorizat a furnizat o configuraţie diferită, pictogramele nou aplicate trebuie respectate pentru a asigura operarea în siguranţă. Compania operatoare trebuie să aducă la cunoştinţa tuturor şoferilor faptul că a fost furnizată o configuraţie diferită.

– Respectaţi pictogramele de pe manetele de operare.
– Înainte de utilizare, verificaţi dacă funcţiile hidraulice funcţionează corect.

Mişcările de ridicare, coborâre şi înclinare a catargului de ridicare sunt controlate utilizând maneta 360° pentru „catargul de ridicare“ (3). Eticheta adezivă pe care sunt indicate pictogramele pentru funcţiile hidraulice (1) sau (2) este dispusă în punctul desemnat (4).

Pictogramele sunt dispuse în funcţie de direcţia de deplasare a manetei 360° pentru „catargul de ridicare“ (3).

INDICAŢIE

Stivuitorul este configurat din fabrică în conformitate cu eticheta adezivă (1). Următorii paşi pentru deplasarea saniei furcii şi catargul de ridicare au la bază această configuraţie.

Ridicarea/coborârea saniei furcilor

Pentru a ridica sania furcilor:

– Mișcați maneta la 360° pentru „catargul de ridicare“ (3) în direcția săgeții (B).

Pentru a coborî sania furcilor:

– Mișcați maneta la 360° pentru „catargul de ridicare“ (3) în direcția săgeții (A).

Înclinarea catargului de ridicare

Pentru a înclina catargul de ridicare înainte:

– Mișcați maneta la 360° pentru „catargul de ridicare“ (4) în direcția săgeții (C).

Pentru a înclina catargul de ridicare înapoi:

– Mișcați maneta la 360° pentru „catargul de ridicare“ (4) în direcția săgeții (D).

Mișcările sistemului de ridicare și semnificațiile pictogramelor

A Coborârea
B Ridicarea
C Înclinare spre înainte
D Înclinare spre înapoi

Controlul sistemului de ridicare utilizând o mini-manetă cvadruplă ▷

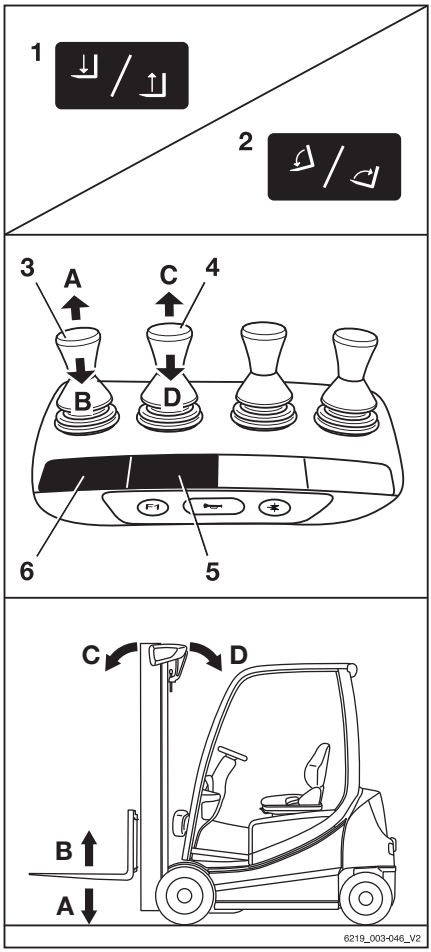

⚠ PERICOL

Pătrunderea sau urcarea între piesele în mişcare ale stivuitorului (de ex., catargul de ridicare, sistemele de mişcare laterală a braţului, echipamentul de lucru, sistemele portante etc.) poate cauza accidentarea gravă sau fatală şi este aşadar interzisă.

– Respectaţi normele de siguranţă pentru manipularea încărcăturilor.
– Operaţi sistemul de ridicare numai de pe scaunul şoferului.

⚠ ATENŢIE

Risc de accident ca urmare a unei erori de operare!

Aceste instrucţiuni de operare descriu modul de operare a sistemului de ridicare în configuraţia din fabrică.

În cazul n care centrul de service autorizat a furnizat o configuraţie diferită, pictogramele nou aplicate trebuie respectate pentru a asigura operarea în siguranţă. Compania operatoare trebuie să aducă la cunoştinţa tuturor şoferilor faptul că a fost furnizată o configuraţie diferită.

– Respectaţi pictogramele de pe manetele de operare.
– Înainte de utilizare, verificaţi dacă funcţiile hidraulice funcţionează corect.

Mişcările de ridicare şi coborâre a catargului de ridicare sunt controlate utilizând maneta de operare „ridicare-coborâre“ (3). Eticheta adezivă pe care sunt indicate pictogramele corespunzătoare (1) este aplicată în punctul desemnat (6).

Mişcarea de înclinare a catargului de ridicare este controlată cu ajutorul manetei de operare „înclinare“ (4). Eticheta adezivă pe care sunt indicate pictogramele corespunzătoare (2) este aplicată în punctul desemnat (5).

Pictogramele sunt dispuse conform direcţiei de deplasare a manetei de operare (3) sau (4).

Ridicarea/coborârea saniei furcilor

Pentru a ridica sania furcilor:

– Mișcați maneta de operare „ridicare/coborâre“ (3) în direcția săgeții (B).

Pentru a coborî sania furcilor:

– Mișcați maneta de operare „ridicare/coborâre“ (3) în direcția săgeții (A).

Înclinare a catargului de ridicare

Pentru a înclina catargul de ridicare înainte:

– Mișcați maneta de operare „catarg de ridicare“ (4) în direcția săgeții (C).

Pentru a înclina catargul de ridicare înapoi:

– Mișcați maneta de operare „catarg de ridicare“ (4) în direcția săgeții (D).

Mișcările sistemului de ridicare și semnificațiile pictogramelor

A Coborârea
B Ridicarea
C Înclinare spre înainte
D Înclinare spre înapoi

Controlul sistemului de ridicare utilizând Joystick 4Plus

⚠ PERICOL

Pătrunderea sau urcarea între piesele în mișcare ale stivuitorului (de ex., catargul de ridicare, sistemele de mișcare laterală a brațului, echipamentul de lucru, sistemele portante etc.) poate cauza accidentarea gravă sau fatală și este așadar interzisă.

– Respectați normele de siguranță pentru manipularea încărcăturilor.

– Operați sistemul de ridicare numai de pe scaunul șoferului.

Ridicarea/coborârea saniei furcilor

Pentru a ridica sania furcilor:

– Trageţi Joystick 4Plus (1) spre înapoi (B).

Pentru a coborî sania furcilor:

– Împingeţi Joystick 4Plus (1) spre înainte (A).

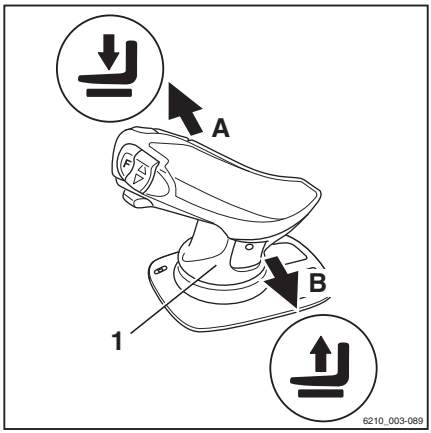

Înclinare a catargului de ridicare

Pentru a înclina catargul de ridicare înainte:

– Înclinaţi comutatorul basculant orizontal (2) spre stânga (C).

Pentru a înclina catargul de ridicare înapoi:

– Înclinaţi comutatorul basculant orizontal (2) spre dreapta (D).

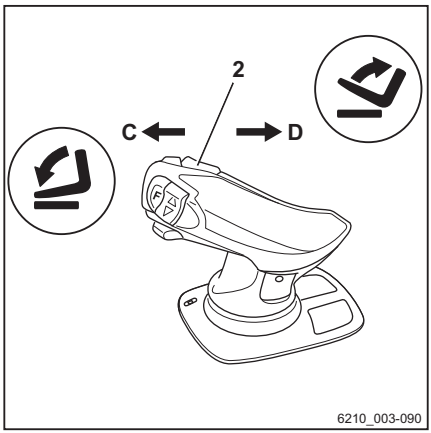

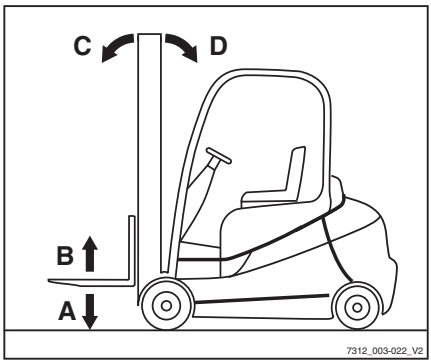

Deplasarea laterală a saniei furcii

Pentru a deplasa sania furcii spre stânga:

– Împingeți Joystick 4Plus (1) spre stânga (E).

Pentru a deplasa sania furcii spre dreapta:

– Împingeți Joystick 4Plus (1) spre dreapta (F).

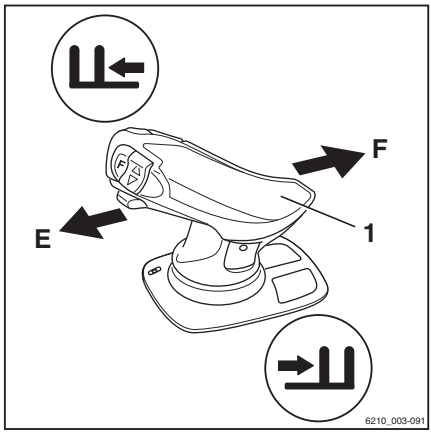

INDICAȚIE

Simbolurile de pe Joystick 4Plus indică direcția de deplasare a catargului de ridicare sau a saniei furcii.

Controlul sistemului de ridicare utilizând Fingertip ▷

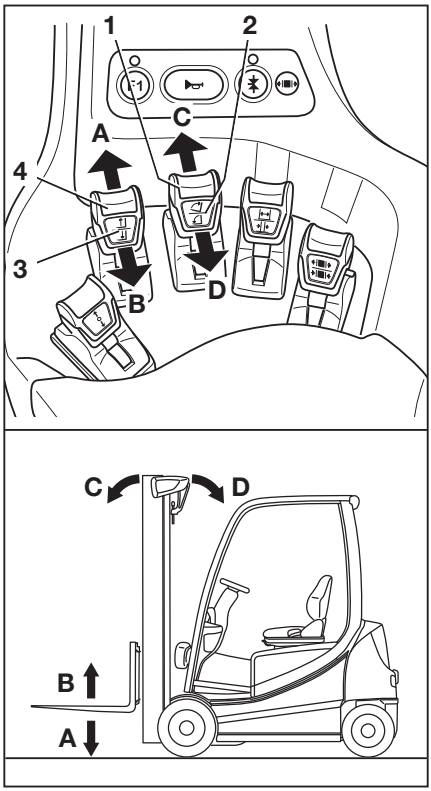

⚠ PERICOL

Pătrunderea sau urcarea între piesele în mișcare ale stivuitorului (de ex., catargul de ridicare, sistemele de mișcare laterală a brațului, echipamentul de lucru, sistemele portante etc.) poate cauza accidentarea gravă sau fatală și este așadar interzisă.

– Respectați normele de siguranță pentru manipularea încărcăturilor.

– Operați sistemul de ridicare numai de pe scaunul șoferului.

⚠ ATENȚIE

Risc de accident ca urmare a unei erori de operare!

Aceste instrucțiuni de operare descriu modul de operare a sistemului de ridicare în configurația din fabrică.

În cazul n care centrul de service autorizat a furnizat o configurație diferită, pictogramele nou aplicate trebuie respectate pentru a asigura operarea în siguranță. Compania operatoare trebuie să aducă la cunoștința tuturor șoferilor faptul că a fost furnizată o configurație diferită.

– Respectați pictogramele de pe manetele de operare.

– Înainte de utilizare, verificați dacă funcțiile hidraulice funcționează corect.

Mișcările de ridicare și coborâre a catargului de ridicare sunt controlate utilizând maneta de operare „ridicare-coborâre“ (4). Eticheta adezivă cu pictograma corespunzătoare (3) se află pe maneta de operare.

Mișcarea de înclinare a catargului de ridicare este controlată cu ajutorul manetei de operare „înclinare“ (1). Eticheta adezivă cu pictograma corespunzătoare (2) se află pe maneta de operare.

Pictogramele sunt dispuse conform direcției de deplasare a manetei de operare (4) sau (1).

Ridicarea/coborârea saniei furcilor

Pentru a ridica sania furcilor:

– Mișcați maneta de operare „ridicare/coborâre“ (4) în direcția săgeții (B).

Pentru a coborî sania furcilor:

– Mișcați maneta de operare „ridicare/coborâre“ (4) în direcția săgeții (A).

Înclinarea catargului de ridicare

Pentru a înclina catargul de ridicare înainte:

– Deplasați maneta de operare „înclinare“ (1) în direcția săgeții (C).

Pentru a înclina catargul de ridicare înapoi:

– Deplasați maneta de operare „înclinare“ (1) în direcția săgeții (D).

Mișcările sistemului de ridicare și semnificațiile pictogramelor

A Coborârea
B Ridicarea
C Înclinare spre înainte
D Înclinare spre înapoi

Protecție la uzură a furcii (variantă)

Varianta de „protecție la uzură a furcii“ asigură faptul că brațele furcii nu ating solul. Brațele furcii sunt protejate împotriva uzurii și podeaua clădirii este protejată împotriva deteriorării.

Există două tipuri de protecție la uzură a furcii:

- Protecție la uzură a furcii (mecanică)
  Această variantă este descrisă aici.
- Protecție la uzură a furcii electrice
  Această variantă poate fi configurată de coordonatorul de flotă. Consultați secțiunea „Protecție la uzură a furcii electrice (variantă)“ din capitolul intitulat „Sisteme de asistență în funcție de înălțimea de ridicare“.

Cilindrii de ridicare dispun de opritoare fixe încorporate pentru a preveni impactul brațelor furcii cu solul. Opritorul inferior facilitează introducerea furcilor în palet.

Șoferul nu poate ajusta manual protecția la uzură a furcii. Totuși, protecția la uzură a furcii trebuie ajustată în mod continuu, pe măsură ce crește uzura pneurilor frontale.

– Contactați centrul de service autorizat în acest sens.

Schimbarea brațelor furcii

⚠ PERICOL

Risc de vătămări corporale fatale în urma impactului cu un stivuitor dacă acesta se deplasează în mod accidental!

– Nu parcați stivuitorul în pantă.
– Aplicați frâna de parcare.
– Schimbați brațele furcii într-un loc separat și sigur, pe o suprafață plană.

⚠ ATENȚIE

Există riscul de vătămare la schimbarea brațelor furcilor; greutatea brațelor furcilor poate cauza căderea acestora pe picioare. Spațiul din stânga și din dreapta furcii reprezintă o zonă periculoasă.

– Purtați întotdeauna mănuși de protecție și încălțăminte adecvată la schimbarea brațelor furcii.
– Asigurați-vă că nu există persoane în zona de pericol!
– Nu trageți de brațele furcii.
– Brațele furcii trebuie transportate întotdeauna de două persoane; dacă este necesar, utilizați un mecanism de ridicare.

INDICAȚIE

- *Pentru instalare și demontare, se recomandă utilizarea unui palet de transport pentru susținerea brațelor furcii. Dimensiunea paletului depinde de dimensiunea brațului furcii utilizat și aceasta trebuie adaptată astfel încât brațele furcii să nu iasă în afară după ce sunt așezate pe palet. Aceasta înseamnă că brațele furcii pot fi puse jos și transportate în siguranță.*
- *Ambele brațe ale furcii pot fi împinse pe aceeași parte. Puteți alege partea pe care să demontați furcile*

Scoaterea

- Selectați un palet care corespunde dimensiunii brațelor furcii.
- Coborâți paletul lângă sania furcii pe partea aleasă pentru demontare.
- Ridicați sania furcii până când brațele furcii se află la aprox. 3 cm deasupra paletului.
- Aplicați frâna de parcare.
- Scoateți cheia de contact.
- Deșurubați șurubul de blocare (2) de pe partea aleasă pentru demontare.
- Trageți maneta de blocare (1) în sus și împingeți brațele furcii pe palet, unul după altul.

Instalarea

- Asigurați-vă că șurubul de blocare este deșurubat pe partea aleasă pentru instalare.
- Puneți brațele furcii pe un palet lângă sania furcii, pe partea aleasă pentru instalare.
- Trageți maneta de blocare (1) în sus și împingeți brațele furcii pe sania furcii, unul după altul.
- Puneți brațele furcii în poziția dorită și apăsați în jos maneta de blocare. Asigurați-vă că maneta de blocare se fixează în poziție.
- Înșurubați și strângeți șurubul de blocare (2).

⚠ PERICOL

Există riscul de vătămări corporale fatale provocate de o sarcină în cădere sau de furcă!

- Strângeți șurubul de blocare la fiecare schimbare a furcii.
- Conducerea și deplasarea încărcăturilor fără șurubul de blocare este interzisă.

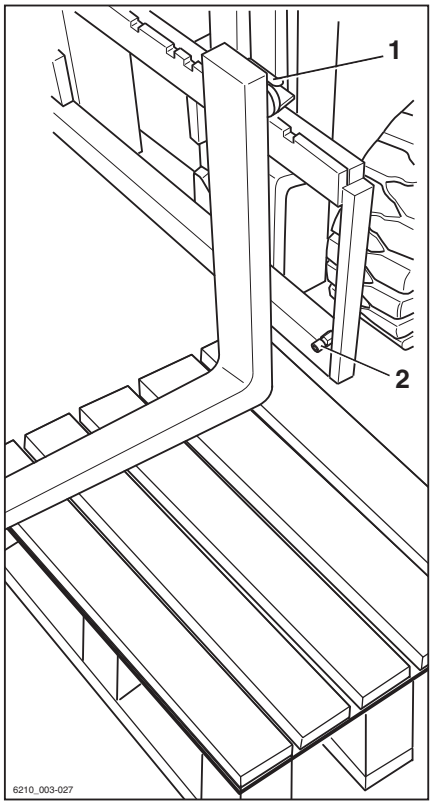

INDICAȚIE

Dacă stivuitorul este echipat cu funcția de confort „măsurarea încărcăturii“, atunci „reglarea la zero a măsurării încărcăturii“ este obligatorie după ce brațele de furcă reversibile au fost schimbate. În caz contrar, măsurarea corectă a încărcăturii nu poate fi garantată.

Extensia furcii (variantă)

PERICOL

Există riscul de vătămări corporale fatale prin călcare dacă stivuitorul se pune în mișcare.

– Nu parcați stivuitorul în pantă.
– Aplicați frâna de parcare.
– Schimbați brațele furcii într-un loc împrejmuit și sigur, pe o suprafață plană.

ATENȚIE

Există riscul de strivire!

Greutatea extensiei furcii poate cauza zdrobire și există risc de tăieturi cauzate de muchii ascuțite sau bavuri.

– Purtați întotdeauna mănuși de protecție și încălțăminte de protecție.

ATENȚIE

Există riscul de răsturnare!

Greutatea și dimensiunile extensiei furcii afectează stabilitatea stivuitorului. Greutățile admise, specificate pe plăcuța cu capacitatea nominală, trebuie redus proporțional cu distanța efectivă până la sarcină.

Stivuitorul este echipat cu o extensie a furcii la ieșirea din fabrică, plăcuța cu capacitatea nominală este deja reglată corespunzător.

– Respectați capacitatea portantă; consultați secțiunea intitulată „Plăcuța cu capacitatea nominală“ din capitolul intitulat „Manipularea încărcăturilor“.

INDICAȚIE

Dacă stivuitorul este echipat cu funcția de confort „măsurarea încărcăturii“, atunci „reglarea la zero a măsurării încărcăturii“ este obligatorie după schimbarea extensiilor furcii. În caz contrar, nu se poate garanta măsurarea corectă a încărcăturii.

Montare

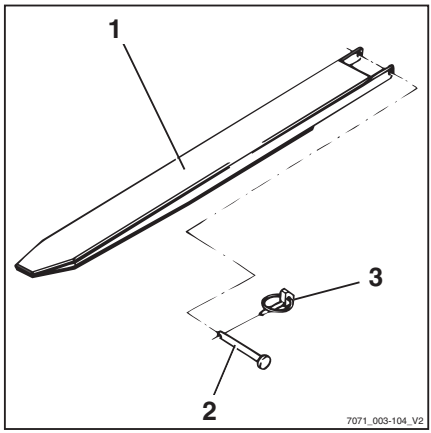

⚠ PERICOL

Risc de vătămare fatală din cauza căderii încărcăturii!

Cel puțin 60 % din lungimea extensiei furcii trebuie să se afle pe brațul furcii. Cel mult 40% din lungimea extensiei furcii are voie să depășească extremitatea brațelului furcii. În plus, extensia furcii trebuie asigurată împotriva alunecării de pe brațul furcii.

Dacă extensia furcii (1) nu este fixată cu ajutorul unui șurub de fixare (2) și al unui bolț de prindere (3), încărcătura precum și extensia furcii pot cădea.

- Împingeți extensia furcii complet în partea din spate a furcii.
- Asigurați-vă că 60 % din lungimea extensiei furcii se află pe brațul furcii.
- Asigurați întotdeauna extensia furcii cu ajutorul unui șurub de fixare.
- Asigurați întotdeauna șurubul de fixare cu ajutorul unui bolț de prindere.

- Scoateți bolțul de prindere (3) din șurubul de fixare (2).
- Demontați șurubul de fixare de pe extensia furcii (1).
- Împingeți extensia furcii pe brațele furcii până când este aliniată cu partea din spate a furcii.
- Reintroduceți complet în extensia furcii șurubul de fixare aflat în partea din spate a furcii.
- Introduceți bolțul de prindere în șurubul de fixare și asigurați-l.

Demontare

- Scoateți bolțul de prindere (3) din șurubul de fixare (2).
- Demontați șurubul de fixare de pe extensia furcii (1).
- Trageți extensia furcii de pe brațele furcii.
- Introduceți complet șurubul de fixare în extensia furcii.
- Introduceți bolțul de prindere în șurubul de fixare și asigurați-l.

Operarea cu braţe de furcă reversibile (variantă) ▷

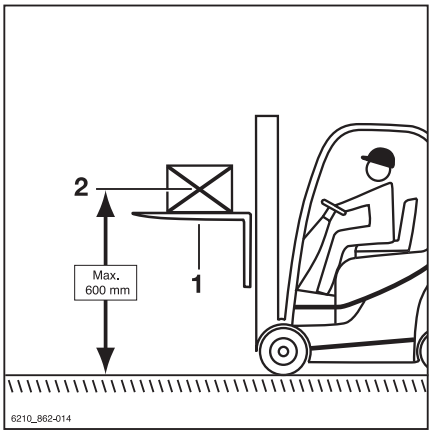

⚠ PERICOL

Pericol de deces cauzat de căderea încărcăturii!

Braţele standard ale furcii nu sunt proiectate structural pentru operarea în marşarier. Dacă nu se ţine cont de acest lucru, echipamentul se poate defecta, provocând căderea încărcăturii.

– Lucraţi în marşarier numai cu braţele de furcă reversibile(1)

⚠ ATENŢIE

Pericol de accident din cauza alunecării încărcăturii!

Încărcătura poate aluneca de pe braţele furcii reversibile dacă nu este folosit un suport pentru încărcătură. Extensia furcii (variantă) nu poate fi asigurată împotriva alunecării.

– Nu folosiţi extensia furcii (variantă)

⚠ ATENŢIE

Pericol de accident prin răsturnarea stivuitorului.

În timpul deplasării, centrul de greutate al încărcăturii (2) nu trebuie să se afle mai sus de 600 mm deasupra solului. Stivuitorul se poate răsturna în faţă în timpul deplasării sau frânării.

– Conduceţi numai cu centrul de greutate al încărcăturii aflat la max. 600 mm deasupra solului

INDICAŢIE

Dacă stivuitorul este echipat cu funcţia de confort „măsurarea încărcăturii“, atunci „reglarea la zero a măsurării încărcăturii“ este obligatorie după ce braţele de furcă reversibile au fost schimbate. În caz contrar, măsurarea corectă a încărcăturii nu poate fi garantată.

Brațele de furcă reversibile (1) pot fi utilizate pentru a atinge o înălțime de ridicare suplimentară. Brațele de furcă reversibile sunt instalate pe sania furcii în același fel ca brațele furcii standard. Încărcăturile pot fi ridicate pe și sub brațele de furcă reversibile. Catargul este ridicat și înclinat în același mod.

- Lucrați în marșarier numai cu brațele de furcă reversibile
- Nu folosiți extensia furcii (variantă)
- Dacă stivuitorul este echipat cu funcția de confort „măsurarea încărcăturii“, atunci „reglați la zero măsurarea încărcăturii“
- Pentru a conduce, coborâți centrul de greutate al încărcăturii (2) la max. 600 mm deasupra solului
- Respectați informațiile din secțiunea „Transportul încărcăturilor suspendate“

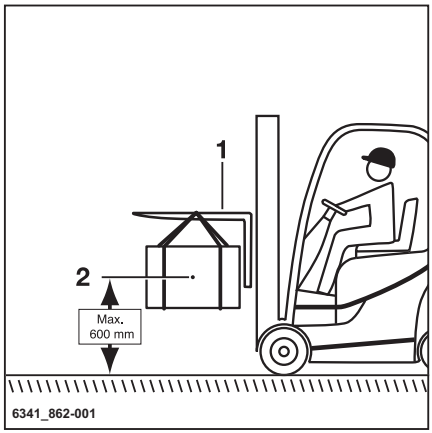

Manipularea încărcăturilor

Norme de siguranţă la manipularea încărcăturilor ▷

Normele de siguranță pentru manipularea încărcăturilor sunt descrise în secțiunile următoare.

⚠ PERICOL

Sarcinile în cădere sau componentele stivuitorului care sunt coborâte pot reprezenta un pericol mortal.

– Nu treceţi şi nu staţionaţi niciodată sub încărcături suspendate sau sub braţele ridicate ale furcii.
– Nu depăşiţi niciodată masele şi sarcinile maxime indicate pe plăcuţa cu caracteristicile tehnice. În caz contrar, nu se poate garanta stabilitatea!

⚠ PERICOL

Risc de accidentare prin cădere sau strivire!

– Nu călcaţi pe furci.
– Nu ridicaţi persoane.
– Nu apucaţi şi nu vă căţăraţi niciodată pe părţile mobile ale stivuitorului.

⚠ PERICOL

Pericol de accident cauzat de căderea încărcăturii!

– La transportul obiectelor mici, ataşaţi încărcăturii un dispozitiv de siguranţă (variantă) pentru a preveni căderea încărcăturii peste şofer.
– În plus, folosiţi un pavilion închis.

Plăcuţa cu capacitatea nominală

Capacitatea portantă indicată pentru stivuitor pe plăcuţa cu capacitatea nominală nu trebuie depăşită. Capacitatea portantă este influenţată de centrul de greutate al încărcăturii, de înălţimea de ridicare, de dispozitivul ataşabil sau braţele furcii utilizate şi de pneuri.

– Poziţia plăcuţei cu capacitatea nominală poate fi aflată din secţiunea „Puncte de etichetare“.

⚠ PERICOL

Risc de vătămare fatală din cauza pierderii stabilităţii stivuitorului!

Nu depăşiţi niciodată capacitatea portantă indicată pe plăcuţa cu capacitatea nominală. Acest lucru se aplică încărcăturilor omogene şi compacte. Dacă aceste valori sunt depăşite, stabilitatea şi rigiditatea braţelor furcii şi a catargului de ridicare nu pot fi garantate.

Este interzisă utilizarea incorectă sau necorespunzătoare ori amplasarea persoanelor pentru creşterea capacităţii portante.

Ataşarea de greutăţi suplimentare pentru creşterea capacităţii portante este interzisă.

⚠ PERICOL

Pericol de moarte din cauza interpretării greşite a plăcuţei cu capacitatea nominală!

Sunt valabile numai plăcuţele cu capacitatea nominală de pe stivuitor.

Cifrele sunt oferite doar în scop ilustrativ.

– Respectaţi doar plăcuţele cu capacitatea nominală de pe stivuitor.

⚠ PERICOL

Risc de vătămare fatală din cauza pierderii stabilităţii stivuitorului!

Dacă se depăşeşte încărcarea permisă a dispozitivelor ataşabile (variantă) şi capacitatea portantă redusă a ansamblului stivuitor şi dispozitiv ataşabil, există riscul de pierdere a stabilităţii.

– Încărcarea permisă a dispozitivelor ataşabile (variantă) şi capacitatea portantă redusă a ansamblului stivuitor - dispozitiv ataşabil nu trebuie depăşite.

– Respectaţi informaţiile oferite pe plăcuţele cu capacitatea nominală speciale de pe stivuitor şi dispozitivul ataşabil.

Plăcuţa cu capacitatea nominală de bază

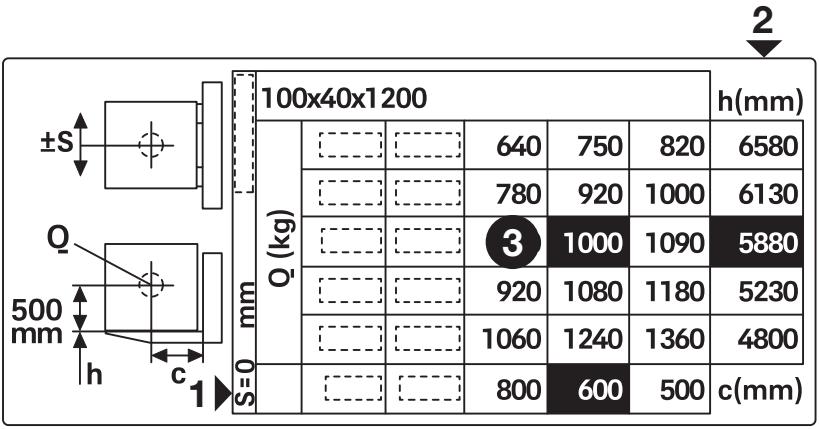

Plăcuţa cu capacitatea nominală de bază

1 Distanţa dintre centrul de greutate al încărcăturii şi spatele furcii

2 Înălţimea de ridicare permisă

3 Greutatea încărcăturii de ridicat

Pe stivuitor există întotdeauna cel puţin o plăcuţă cu capacitatea nominală: plăcuţa cu capacitatea nominală de bază. Aceasta indică capacitatea portantă numai pentru braţele furcii fără dispozitiv ataşabil. Dacă este ataşat un dispozitiv ataşabil, este montată o a doua plăcuţă cu capacitatea nominală: plăcuţa cu capacitatea portantă reziduală. Această plăcuţă ilustrează capacitatea portantă, ţinând cont de dispozitivul ataşabil. În cazul dispozitivelor ataşabile integrate, este creată numai o plăcuţă cu capacitatea nominală de bază, deoarece dispozitivele integrate nu pot fi îndepărtate cu uşurinţă din stivuitor.

Exemplele de valori utilizate aici sunt **marcate cu negru**.

– Pentru a determina capacitatea portantă efectivă, respectaţi plăcuţa cu capacitatea nominală de bază de pe stivuitor.

Exemplu de citire a plăcuței cu capacitatea nominală: ▷

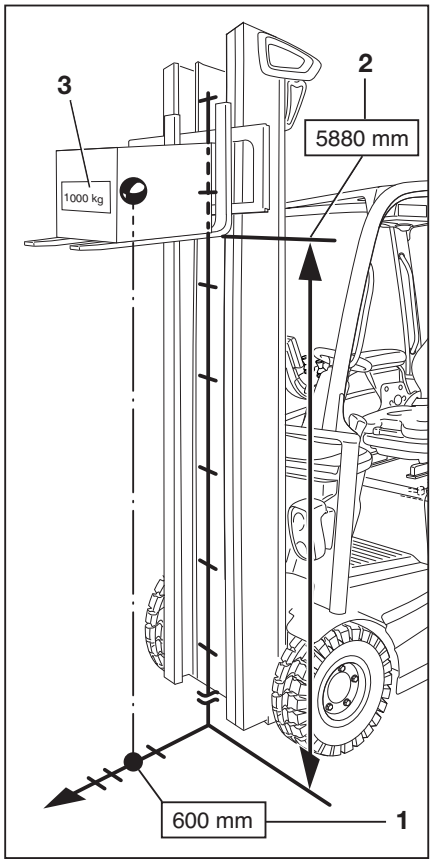

Numerele de poziție din graficul alăturat corespund numerelor de poziție de pe plăcuța cu capacitatea nominală de bază.

1 Distanța dintre centrul de greutate al încărcăturii și spatele furcii: 600 mm
2 Înălțimea de ridicare permisă: 5880 mm
3 Greutatea încărcăturii de ridicat: 1000 kg

Distanța dintre centrul de greutate al încărcăturii și spatele furcii este 600 mm (1). Înălțimea de ridicare trebuie să fie de 5880 mm (2).

Aceasta înseamnă că încărcătura nu trebuie să depășească 1000 kg (3) (capacitate portantă).

Implicit, înseamnă că, în acest exemplu, cu distanța dintre centrul de greutate al încărcăturii și spatele furcii fiind de 600 mm, o încărcătură de 1000 kg nu trebuie ridicată mai sus de 5880 mm.

Capacitatea portantă specificată pentru anumite ridicări nominale se aplică până la această ridicare nominală. Dacă valoarea de ridicare a primei linii este depășită, capacitatea portantă de la a doua linie se aplică până la ridicarea celei de-a doua linii.

Plăcuță cu capacitatea portantă reziduală pentru echipamentele și dispozitivele detașabile încorporate

INDICAȚIE

Plăcuța cu capacitatea portantă reziduală pentru dispozitivele atașabile este citită conform aceleiași diagrame ca în exemplul pentru plăcuța cu capacitatea nominală de bază.

Unele dispozitive atașabile au un sistem de mișcare laterală a brațului standard sau un sistem de mișcare laterală a brațului mare. De regulă, sistemul de mișcare laterală a brațului standard este de ±100 mm, iar sistemul de mișcare laterală a brațului mare este de 230 mm.

Spre deosebire de sistemul de mișcare laterală a brațului mare, sistemul de mișcare laterală a brațului standard oferă o capacitate

portantă mai mare, dar numai în limitele sistemului de mişcare laterală a braţului standard specificat.

Un sistem de mişcare laterală a braţului mare permite o poziţie de încărcare foarte descentrată. O deviere mare a centrului încărcăturii are ca rezultat o reducere semnificativă a capacităţii portante a stivuitorului.

Deoarece dispozitivele ataşabile neintegrate pot fi înlocuite, pot exista mai multe plăcuţe cu capacitatea portantă reziduală pentru dispozitivele ataşabile ale unui stivuitor. Plăcuţa cu capacitatea portantă reziduale se referă în acest caz dispozitivului ataşabil montat. În cazul dispozitivelor ataşabile integrate, numai plăcuţa cu capacitatea nominală în cauză este montată pe stivuitor.

– Dacă există un dispozitiv încorporat sau un dispozitiv ataşabil cu un sistem de mişcare laterală a braţului mare pe stivuitor, luaţi în considerare deplasarea laterală maximă posibilă de pe plăcuţa cu capacitatea nominală.

O a doua plăcuţă cu capacitatea portantă reziduală pentru acelaşi dispozitiv ataşabil, dar cu sistem de mişcare laterală a braţului standard (de obicei ±100 mm) poate fi, de asemenea, montată pe stivuitor. Această plăcuţă cu capacitatea portantă reziduală oferă o capacitate portantă mai mare, dar numai în cadrul mişcării laterale a braţului standard specificat. Dacă mişcarea laterală a braţului standard este depăşită, plăcuţa cu capacitatea portantă reziduală se aplică mişcării laterale a braţului maxime posibile. Şoferul este responsabil pentru respectarea

informaţiilor privind capacitatea portantă şi deplasarea laterală a braţului de pe plăcuţa cu capacitatea portantă reziduală. Dacă aveţi dubii, utilizaţi capacitatea portantă pentru deplasarea laterală maximă posibilă.

Plăcuţă cu capacitatea nominală specială pentru încărcături descentrate

Dacă în mod regulat se transportă încărcături neechilibrate, este necesară o plăcuţă cu capacitatea nominală specială pentru încărcăturile descentrate. Dacă această plăcuţă este

S=230mm	XZP150+100x40x1200					h(mm)
Q (kg)	[ ]	[ ]	220	260	290	6580
	[ ]	[ ]	430	510	560	5870
	[ ]	[ ]	500	590	650	5230
	[ ]	[ ]	570	670	740	4750
	[ ]	[ ]	780	920	1000	4100
	[ ]	[ ]	800	600	500	c(mm)

Plăcuţă cu capacitatea portantă reziduală pentru sistemul de mişcare laterală a braţului mare, S = 230 mm

S=100mm	XZP150+100x40x1200					h(mm)
Q (kg)	[ ]	[ ]	430	510	560	6580
	[ ]	[ ]	570	670	740	6130
	[ ]	[ ]	640	750	820	5880
	[ ]	[ ]	710	840	880	5230
	[ ]	[ ]	850	1000	1090	4800
	[ ]	[ ]	800	600	500	c(mm)

Plăcuţă cu capacitatea portantă reziduală pentru sistemul de mişcare laterală a braţului standard, S = 100 mm

necesară la o dată ulterioară, contactați centrul de service autorizat. Acesta va avea nevoie de informații despre tipul și aspectul încărcăturii.

Măsurarea sarcinii (variantă)

Descriere

Cunoașterea greutății încărcăturii care va fi transportată oferă șoferului mai multă securitate. Dacă stivuitorul este echipat cu funcția de confort „măsurarea încărcăturii“ (variantă), greutatea încărcăturii ridicate poate fi măsurată și indicată pe afișaj și pe unitatea de operare.

Măsurarea încărcăturii este posibilă doar când stivuitorul este oprit. Înainte de a efectua o măsurare a încărcăturii, aceasta trebuie ridicată la o înălțime de 300-800 mm deasupra solului.

Măsurarea încărcăturii are o precizie de +/- 3% din capacitatea nominală a stivuitorului.

INDICAȚIE

Pentru a asigura în permanență precizia, trebuie efectuată reglarea la zero a măsurării încărcăturii. Reglarea la zero este necesară.

- *ca parte a punerii zilnice în funcțiune*
- *După schimbarea brațelor furcii*
- *După montarea sau schimbarea dispozitivelor atașabile*

Efectuarea măsurării încărcăturii

PERICOL

Pericol de accident cauzat de căderea încărcăturii!

Încărcătura poate cădea dacă centrul de greutate al acesteia nu a fost luat în calcul sau încărcătura nu a fost prinsă de stivuitor într-o manieră sigură.

– Preluați încărcătura în siguranță; consultați capitolul intitulat „Preluarea încărcăturilor“.

⚠ ATENŢIE

Dacă greutatea determinată de o măsurare a sarcinii depăşeşte capacitatea de încărcare reziduală permisă a stivuitorului, stivuitorul nu poate fi operat în siguranță.

– Coborâți și reduceți imediat încărcătura.
– Dacă este necesar, utilizați alt stivuitor cu capacitate portantă suficientă.

INDICAŢIE

Măsurarea cu precizie a încărcăturii este posibilă doar în următoarele condiții:

- *Uleiul hidraulic este la temperatură de funcționare normală*
- *Încărcătura este nemișcată la începutul măsurării încărcăturii*
- *Încărcătura corespunde cu cel puțin 10% din capacitatea portantă nominală la stivuitoarele cu o capacitate portantă de până la 2,5 t*
- *Încărcătura corespunde cu cel puțin 5% din capacitatea portantă nominală la stivuitoarele cu o capacitate portantă de peste 3 t*
- *Catargul de ridicare este în poziție verticală*
- *Furca nu este ridicată la peste 800 mm deasupra solului*

INDICAŢIE

Modul de utilizare a sistemului de ridicare depinde de dispozitivele de operare incluse în echiparea stivuitorului.

– Asigurați-vă că stivuitorul a fost în funcțiune pentru o perioadă de timp înainte de efectuarea măsurării încărcăturii.
– Plasați catargul de ridicare pe verticală.
– Ridicați furca la o înălțime de 300–800 mm.
– Asigurați-vă că încărcătura este nemișcată.

– Apăsați pe Softkey (1).

Măsurarea încărcăturii este pornită. Este afișat simbolul (2).

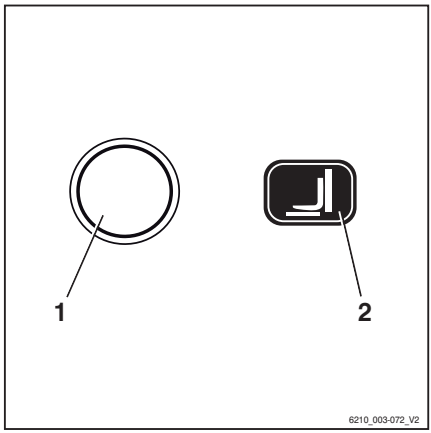

INDICAȚIE

Dacă stivuitorul este echipat cu dispozitivele de operare tip mini-manete sau cu Fingertip, atunci butonul F1 poate fi apăsat, de asemenea, ca alternativă.

INDICAȚIE

În timpul următorului proces, căruciorul cu furcă trebuie coborât ușor și apoi oprit brusc. În acest timp, furca nu trebuie să atingă solul, altfel măsurarea încărcăturii nu va fi precisă. Pentru a finaliza procedura de coborâre rapid, eliberați dispozitivul de operare a coborârii, astfel încât să revină la poziția zero.

– Coborâți puțin căruciorul cu furcă și eliberați dispozitivul de operare.

INDICAȚIE

Când opriți procesul de coborâre, încărcătura trebuie să fie amortizată pentru a crea un impuls măsurabil.

Când măsurarea încărcăturii este efectuată corect, greutatea determinată a încărcăturii (3) este indicată pe afișaj.

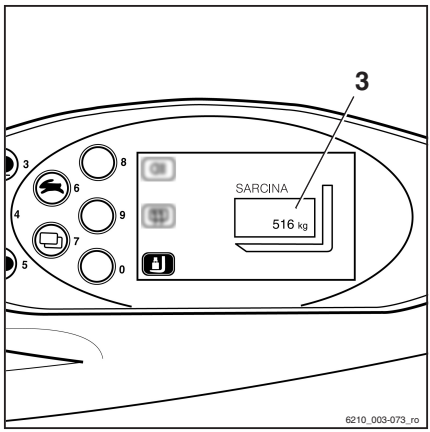

INDICAȚIE

Dacă măsurarea încărcăturii este incorectă, valoarea „-9999 kg“ este afișată pe unitatea de afișare și operare.

Ridicarea încărcăturilor

Pentru a vă asigura că încărcătura este susţinută în condiţii de siguranţă, trebuie asigurată distanţarea suficientă a braţelor furcii şi poziţionarea lor la o distanţă cât mai mare sub încărcătură.

Pe cât posibil, încărcătura trebuie să se sprijine de spatele furcii.

Încărcătura nu trebuie să depăşească prea mult vârfurile furcii, nici vârfurile furcii nu trebuie să iasă prea mult de sub încărcătură.

Încărcăturile trebuie ridicate şi transportate cât mai aproape de mijloc.

⚠ PERICOL

Pericol de accident cauzat de căderea încărcăturii!

La transportul obiectelor mici, ataşaţi încărcăturii un dispozitiv de siguranţă (variantă) pentru a preveni căderea încărcăturii peste şofer.

Este recomandată utilizarea unui pavilion închis (variantă).

Este interzisă scoaterea ferestrelor demontabile ale acoperişului.

Reglarea furcii

▷

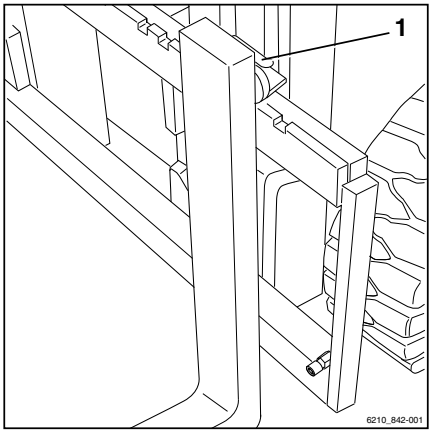

– Ridicaţi maneta de blocare (1) şi deplasaţi braţele furcii în poziţia dorită.

– Permiteţi refixarea cu un declic sonor a manetei de blocare în locaşul său.

Centrul de greutate al încărcăturii trebuie să fie între braţele furcii, la mijloc.

– Acţionaţi dispozitivul de poziţionare a braţelor furcii (variantă) numai atunci când furca nu este încărcată.

Zona de pericol

Zona periculoasă este zona în care persoanele sunt expuse riscurilor din cauza deplasării stivuitorului, a echipamentului de lucru, a echipamentului de transport al încărcăturii (de ex. dispozitivele auxiliare) sau a încărcăturii. Aici sunt incluse şi zonele în care sarcinile pot să cadă sau în care echipamentul de lucru poate să cadă sau să fie coborât.

⚠ PERICOL

Risc de vătămare!

– Nu călcaţi pe furcă.

⚠ PERICOL

Risc de vătămare!

– Nu vă deplasaţi pe sub furcile ridicate.

⚠ PERICOL

Persoanele pot fi rănite în zona periculoasă a stivuitorului.

În zona periculoasă a stivuitorului nu trebuie să fie prezentă nicio persoană, cu excepţia şoferului aflat în poziţia de operare normală. Dacă, în ciuda avertismentelor, persoanele nu părăsesc zona periculoasă:

– Încetaţi imediat lucrul cu stivuitorul.
– Asiguraţi stivuitorul împotriva utilizării de către persoane neautorizate.

⚠ PERICOL

Pericol de moarte prin căderea încărcăturii!

– Nu mergeţi şi nu staţionaţi niciodată pe sub încărcături suspendate.

Transportarea paleților

De regulă, încărcăturile (de ex., paleții) trebuie transportate individual. Transportarea mai multor încărcături în același timp este permisă numai:

- când există astfel de instrucțiuni de la o persoană care supraveghează
- când cerințele tehnice au fost întrunite.

Șoferul trebuie să asigure starea adecvată a încărcăturii. Numai încărcăturile poziționate sigur și atent pot fi transportate.

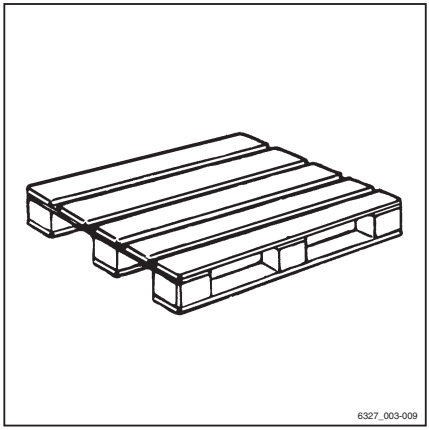

Transportul încărcăturilor suspendate

Înainte de a transporta încărcături suspendate, consultați autoritățile de reglementare naționale (în Germania, Asociația Profesională Germană).

Reglementările naționale pot avea limitări pentru aceste operații, de exemplu în Italia. Contactați autoritățile de resort.

Dacă în țara de utilizare nu există reglementări specifice țării pentru încărcăturile suspendate, trebuie respectate următoarele instrucțiuni pentru manipularea în siguranță.

⚠ PERICOL

Încărcăturile suspendate care încep să se balanseze pot conduce la următoarele riscuri:

- Frânare și comenzi de direcție blocate
- Basculare peste roțile portante sau motoare
- Înclinarea stivuitorului în unghi drept față de direcția de deplasare
- Risc de accidentare a persoanelor care ghidează
- Vizibilitate redusă

⚠ PERICOL

Pierderea stabilității!

Alunecarea sau balansarea încărcăturilor suspendate poate conduce la pierderea stabilității și la răsturnarea stivuitorului.

– Când transportați încărcături suspendate, respectați următoarele instrucțiuni.

Instrucțiuni pentru a transporta încărcături suspendate:

- Balansarea încărcăturii trebuie împiedicată prin utilizarea corectă a vitezei de deplasare și a stilului de conducere (virare și frânare cu atenție).
- Încărcăturile suspendate trebuie cuplate la stivuitor de așa manieră încât hamul să nu se poată mișca sau elibera accidental și să nu se poată deteriora.
- Când transportați încărcături suspendate, dispozitivele auxiliare corespunzătoare (de ex. sfori sau stâlpi de susținere) trebuie să fie disponibile pentru ca persoanele însoțitoare să poată ghida încărcăturile suspendate și să prevină balansarea încărcăturilor.
- Procedați cu grijă deosebită pentru a vă asigura că nu există nicio persoană pe direcția de deplasare pe banda de circulație.
- Dacă, în ciuda acestor măsuri încărcătura începe să se balanseze, asigurați-vă că nu există nicio persoană expusă riscului.

⚠ PERICOL

Risc de accident!

La transportul încărcăturilor suspendate, nu efectuați și nu încheiați niciodată brusc manevre de deplasase și de încărcare.

Nu conduceți pe suprafețe înclinate cu o încărcătură suspendată.

Transportul recipientelor cu lichide ca încărcături suspendate nu este permis.

Preluarea încărcăturilor

⚠ PERICOL

Sarcinile în cădere sau componentele stivuitorului care sunt coborâte pot reprezenta un pericol de deces.

- Nu treceţi şi nu staţionaţi niciodată sub greutăţi suspendate sau sub braţele de furcă ridicate.
- Nu depăşiţi niciodată valorile încărcăturii maxime indicate pe plăcuţa cu capacitatea nominală. În caz contrar, nu se poate garanta stabilitatea.

- Nu depozitaţi decât paleţi ale căror dimensiuni nu depăşesc dimensiunea maximă specificată. Echipamentul de încărcare deteriorat şi încărcăturile cu formă incorectă nu trebuie depozitate.
- Ataşaţi sau fixaţi încărcătura de echipamentul de transport al încărcăturii astfel încât să nu poată se deplaseze sau să cadă.
- Depozitaţi încărcătura astfel încât lăţimea specificată a culoarelor să nu fie redusă de eventualele părţi proeminente ale acesteia.
- Apropiaţi-vă de rafturi cu precauţie, frânaţi uşor şi opriţi imediat în faţa rafturilor. ▷

– Poziționați furcile.
– Plasați catargul de ridicare pe verticală.
– Ridicați căruciorul cu furcă la înălțimea raftului.

⚠ ATENȚIE

Risc de deteriorare a componentelor!

Când introduceți furca în rafturi, asigurați-vă că rafturile și încărcătura nu se deteriorează.

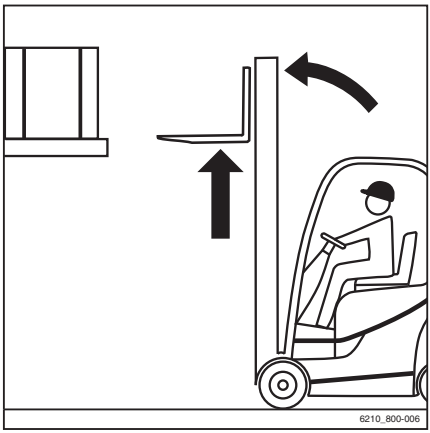

– Introduceți furca cât mai adânc sub încărcătură. Opriți stivuitorul imediat după ce spatele furcii este lipit de încărcătură. Centrul de greutate al încărcăturii trebuie să fie între brațele furcă, la mijloc.

– Ridicaţi căruciorul cu furcă până când încărcătura se sprijină numai pe furci. ▷

⚠ PERICOL

Risc de accidente!

– Aveţi grijă la persoanele aflate în zona periculoasă.
– Verificaţi ca în spate să fie drum liber.

⚠ PERICOL

Nu înclinaţi niciodată catargul de ridicare cu o încărcătură ridicată deoarece există riscul de răsturnare!

– Coborâţi încărcătura înainte de a înclina catargul de ridicare.

– Deplasaţi-vă înapoi cu precauţie şi încet, până când încărcătura depăşeşte rafturile. Frânaţi uşor.
– Coborâţi încărcătura menţinând degajarea solului. ▷

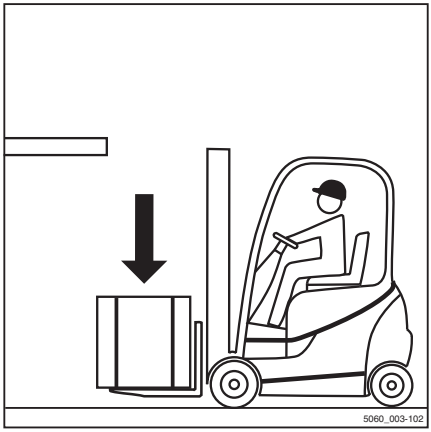

– Înclinați catargul de ridicare înapoi. ▷

Sarcina poate fi transportată.

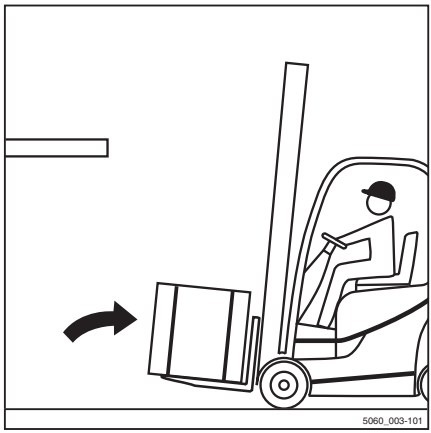

Transportarea încărcăturilor ▷

INDICAȚIE

Respectați informațiile din capitolul intitulat „Reglementări de siguranță pentru condus“.

PERICOL

Cu cât este ridicată mai sus o încărcătură, cu atât aceasta devine mai instabilă. Stivuitorul se poate răsturna sau încărcătura poate cădea, sporind riscul de accidente!

Conducerea cu o încărcătură ridicată și cu catargul de ridicare înclinat în față nu este permisă.

– Conduceți numai cu încărcătura coborâtă.
– Coborâți încărcătura până când atingeți garda la sol (nu mai mult de 300 mm).
– Conduceți numai cu catargul de ridicare înclinat spre spate.

– Conduceți lent și cu atenție la efectuarea virajelor! ▷

INDICAȚIE

Respectați informațiile din capitolul intitulat „Direcția“.

– Accelerați și frânați întotdeauna ușor!

INDICAȚIE

Respectați informațiile din capitolul intitulat „Operarea frânei de serviciu“.

– Nu conduceți niciodată cu o încărcătură care iese în afară (de exemplu, cu transportorul)! ▷

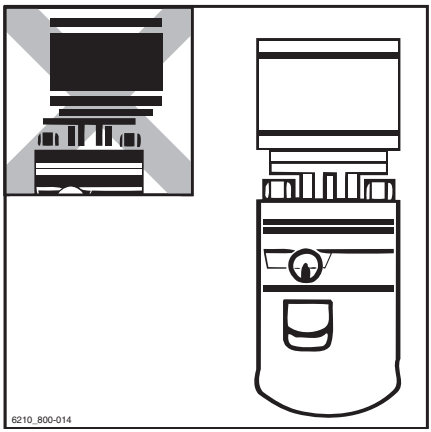

Determinarea condițiilor de vizibilitate în timpul deplasării cu o încărcătură

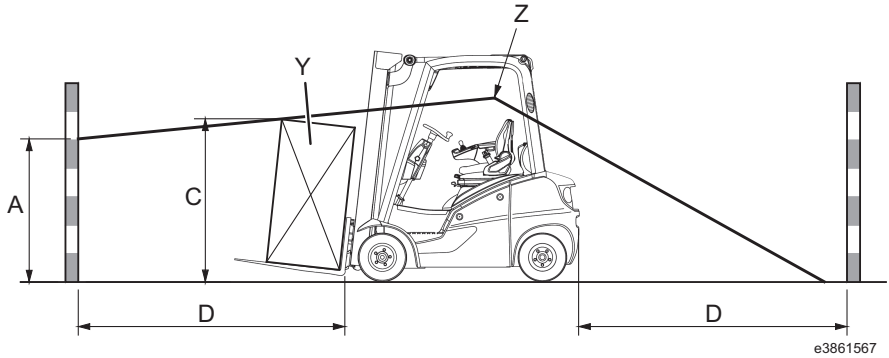

A Zona care nu este vizibilă (max. 1085 mm)
C Înălțimea încărcăturii (în poziția de conducere)
D 4000 mm (distanța de la colțul din spate al încărcăturii până în față atunci când aceasta este poziționată pe sania furcii în poziția de conducere)
Y Încărcătură (variază în funcție de operator)
Z Nivelul ochilor șoferului

Câmpul vizual al șoferului poate fi limitat serios la deplasarea cu o încărcătură mai mare sau cu dispozitivele atașabile montate. În acest caz, nu mai este garantată operarea în condiții de siguranță.

Condițiile de vizibilitate pot fi evaluate prin determinarea dimensiunii zonei care nu este vizibilă (A).

Procedură:

- Șoferul se deplasează în poziție în scaunul său.
- Zona care nu este vizibilă (A) este stabilită pe baza încărcăturii (Y) și a lungimii traseului (D).
- Dacă zona care nu este vizibilă depășește 1085 mm (EN16842-2/A3), condițiile de vizibilitate sunt inadecvate.

În caz de condiții de vizibilitate inadecvate, sunt posibile următoarele măsuri:

- Deplasare în marșarier (consultați ilustrația)
- Separarea încărcăturilor
- Optimizarea rutelor de transport
- Utilizarea personalului de asistență, de exemplu ca ghid

Compania operatoare trebuie să efectueze o analiză a riscurilor pentru a evalua obstacolele pentru vizibilitate care pot fi întâlnite în timpul funcționării.

Riscurile de vizibilitate scăzută din cauza încărcăturii trebuie cântărite în funcție de riscul de consecințe asupra sănătății, din cauza răsucirii părții superioare a corpului în timpul deplasării în marșarier.

Un scaun rotativ poate fi utilizat pentru a asista șoferul la deplasarea în marșarier.

Contactați partenerul de service.

INDICAŢIE

Trebuie respectate orice reglementări în vigoare la nivel național.

Coborârea încărcăturilor

PERICOL

Pericol de accident din cauza schimbării momentului de înclinare!

Centrul de greutate al încărcăturii şi momentul de înclinare se deplasează din cauza înclinării catargului de ridicare înainte cu o încărcătură ridicată sau din cauza alunecării acesteia. Stivuitorul se poate răsturna în față.

– Înclinați înainte catargul de ridicare numai cu un accesoriu de ridicare ridicat atunci când se află direct deasupra stivei.
– Atunci când catargul de ridicare este înclinat înainte, procedați cu grijă deosebită, pentru a vă asigura că stivuitorul nu se înclină înainte și că încărcătura nu alunecă.

ATENŢIE

Pericol de accident cauzat de căderea încărcăturii!

Dacă furca sau încărcătura rămâne suspendată în timpul coborârii, încărcătura poate să cadă.

– Atunci când preluați o încărcătură din stivă, deplasați stivuitorul în marșarier suficient astfel încât furca să poată fi coborâtă liber.

– Deplasați-vă până la stivă, cu încărcătura coborâtă, conform reglementărilor.
– Plasați catargul de ridicare pe verticală.
– Ridicați încărcătura la înălțimea stivei.
– Conduceți stivuitorul cu atenție spre stivă.

– Coborâți încărcătura până când aceasta se sprijină în siguranță pe șina suport.

⚠ PERICOL

Risc de accident!

– Aveți grijă la persoanele aflate în zona periculoasă.
– Asigurați-vă că drumul din spatele dumneavoastră este liber.

– Deplasați stivuitorul în marșarier până când puteți coborî brațele furcii fără a atinge stiva.
– Coborâți furcile menținând garda la sol.
– Înclinați catargul de ridicare înapoi și deplasați-vă în continuare.

Conducerea în ascensoare

Şoferul poate utiliza acest stivuitor numai în ascensoare cu o capacitate nominală suficientă şi pentru care compania operatoare a obţinut autorizaţie.

⚠ PERICOL

Există un pericol mortal să fiţi zdrobit sau călcat de stivuitor.

– În ascensor nu trebuie să existe alte persoane când stivuitorul este condus în ascensor.

– Personalul poate să intre în ascensor după ce stivuitorul este asigurat şi trebuie să părăsească ascensorul înaintea ieşirii stivuitorului.

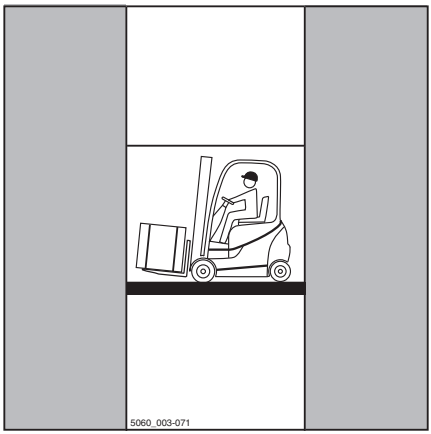

Determinarea greutăţii totale reale

– Parcaţi stivuitorul în condiţii de siguranţă.

– Determinaţi greutăţile unitare citind plăcuţa cu numele stivuitorului şi, dacă este necesar, plăcuţa cu numele dispozitivului ataşabil (variantă) şi, dacă este necesar, cântărind încărcătura care va fi ridicată.

– Adunaţi greutăţile unitare constatate pentru a stabili greutatea totală reală a stivuitorului:

Greutatea la gol (1)

\+ Greutatea balastului (variantă) (2)

\+ Greutatea netă a dispozitivului ataşabil (variantă)

\+ Greutatea încărcăturii de ridicat

\+ Greutatea şoferului calculată la 100 kg

= Greutatea totală reală

– Conduceţi stivuitorul cu furcile înainte în ascensor, fără a atinge pereţii puţului.

– Parcaţi stivuitorul în siguranţă în ascensor pentru a preveni mişcări necontrolate ale încărcăturii sau stivuitorului.

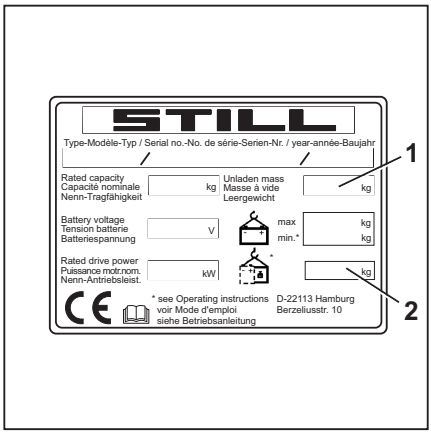

Deplasarea pe podurile de încărcare ▷

⚠ PERICOL

Risc de accident dacă stivuitorul cade!

Schimbările de direcție pot cauza virarea părții posterioare spre marginea podului de încărcare. Aceasta poate cauza căderea stivuitorului.

Șoferul camionului și șoferul stivuitorului trebuie să stabilească momentul plecării camionului.

- Înainte de a vă deplasa pe un pod de încărcare, asigurați-vă că acesta este atașat și fixat în mod corespunzător și că are capacitate portantă adecvată (platformă, pod etc.).
- Conduceți încet și cu precauție pe podul de încărcare.
- Asigurați-vă că vehiculul pe care veți conduce stivuitorul este asigurat pentru a preveni oscilarea acestuia și poate suporta greutatea stivuitorului.

Determinarea greutății totale reale ▷

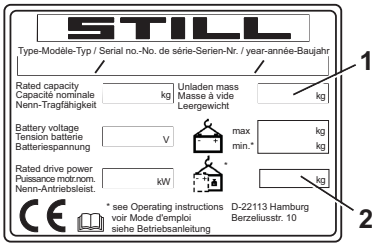

- Parcați stivuitorul în condiții de siguranță.
- Determinați greutățile unitare citind plăcuța cu numele stivuitorului și, dacă este necesar, plăcuța cu numele dispozitivului atașabil (variantă) și, dacă este necesar, cântărind încărcătura care va fi ridicată.
- Adunați greutățile unitare constatate pentru a stabili greutatea totală reală a stivuitorului:

  Greutatea la gol (1)

  \+ Greutatea balastului (variantă) (2)

  \+ Greutatea netă a dispozitivului atașabil (variantă)

  \+ Greutatea încărcăturii de ridicat

  \+ Greutatea șoferului calculată la 100 kg

  = Greutatea totală reală

Dispozitive atașabile

Montare dispozitive atașabile

Dacă stivuitorul este echipat cu dispozitiv atașabil integrat (variantă) din fabrică, trebuie respectate specificațiile din instrucțiunile de operare STILL pentru dispozitivele atașabile integrate.

Dacă dispozitivele atașabile sunt montate la locul de utilizare, trebuie respectate specificațiile din instrucțiunile de operare ale producătorului dispozitivului atașabil.

Dacă un dispozitiv atașabil nu este livrat cu stivuitorul, trebuie respectate specificațiile și instrucțiunile de operare furnizate de producătorul acestuia și instrucțiunile de operare ale producătorului dispozitivului atașabil.

Înainte de darea în exploatare inițială, funcția dispozitivului atașabil și vizibilitatea din poziția șoferului, cu și fără sarcină, trebuie verificate de către o persoană competentă. Dacă vizibilitatea este considerată insuficientă, trebuie utilizate elemente vizuale ajutătoare, cum ar fi oglinzi, cameră/sistem de monitorizare etc.

Respectați următoarele indicații de avertizare.

⚠ PERICOL

Risc de vătămare fatală din cauza căderii încărcăturii!

Dacă dispozitivele atașabile care susțin încărcătura prin fixarea acesteia sau exercitând presiune asupra acesteia nu au o metodă suplimentară de operare a funcției (blocare), încărcătura poate desprinde și cădea.

– La montarea ulterioară a acestor dispozitive atașabile, montați și o funcție secundară de operare (blocare) care urmează să fie activată.
– Asigurați-vă că este disponibilă o metodă de operare suplimentară a funcției (blocare).

⚠ PERICOL

Risc de vătămare fatală din cauza căderii încărcăturii!

Dacă este instalat un dispozitiv atașabil de prindere cu funcție integrată de deplasare laterală, acesta nu trebuie să se deschidă când este operat sistemul de mișcare laterală a brațului.

– Anunțați centrul de service autorizat înainte de instalare.
– Nu apucați și nu vă cățărați niciodată pe părțile mobile ale stivuitorului.
– Asigurați-vă că dispozitivul de prindere nu se deschide când este acționat sistemul de mișcare laterală a brațului.

⚠ ATENȚIE

Risc de accident din cauza etichetării incorecte!

Utilizarea dispozitivelor atașabile poate provoca accidente dacă etichetarea este incorectă sau lipsește. Dacă nu există o plăcuță cu capacitatea portantă reziduală nominală specifică dispozitivului atașabil pe stivuitor și nu toate dispozitivele de operare sunt marcate cu pictograme corespunzătoare, este posibilă operarea incorectă. Stivuitorul nu trebuie utilizat cu o identificare incorectă sau lipsă.

– Utilizați numai dispozitive atașabile certificate CE care includ instrucțiuni de operare și identificarea necesară.
– Atunci când sunt utilizate în Marea Britanie, asigurați-vă că dispozitivele atașabile sunt certificate UKCA și au identificarea necesară.
– Au o plăcuță cu capacitatea portantă reziduală nominală specifică dispozitivului atașabil și pictogramele pentru dispozitivele de operare atașate la stivuitor.
– Planificați cu centrul de service autorizat ajustarea sistemului hidraulic la cerințele dispozitivului atașabil (de ex., turația motorului pompei).

INDICAȚIE

Dacă dispozitivul atașabil nu prezintă etichetele necesare, contactați imediat centrul de service autorizat.

Conectarea la sistemul hidraulic

▷

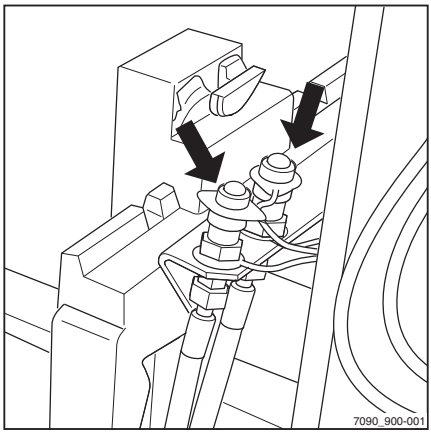

– Înainte de montarea dispozitivului ataşabil, depresurizaţi sistemul hidraulic.

⚠ ATENŢIE

Risc de deteriorare a componentelor!

Conexiunile deschise ale conectorilor cu dop se pot murdări. Conectorii cu dop se pot înţepeni, iar murdăria poate pătrunde în sistemul hidraulic.

– După dezasamblarea dispozitivului ataşabil, ataşaţi capacele de protecţie la conectorii cu dop.

⚠ ATENŢIE

Posibilă pierdere de ulei dacă dispozitivele ataşabile sunt schimbate frecvent!

Este posibil să se piardă ulei hidraulic de fiecare dată când sunt schimbate dispozitivele ataşabile.

– Dacă dispozitivele ataşabile sunt schimbate frecvent, verificaţi regulat nivelul uleiului hidraulic; dacă este necesar, completaţi cu ulei hidraulic.

Fixarea dispozitivelor ataşabile

Montarea unui dispozitiv ataşabil şi conectarea sursei de energie a unui dispozitiv ataşabil trebuie efectuate numai de către persoane competente, în conformitate cu informaţiile furnizate de către producătorul şi furnizorul dispozitivului ataşabil. După fiecare instalare, trebuie verificată funcţionarea corectă a dispozitivului ataşabil înainte de darea în exploatare iniţială.

INDICAŢIE

Vă rugăm să ţineţi cont de definiţia următoarei persoane responsabile: „persoană competentă“.

Capacitatea de ridicare cu dispozitiv ataşabil

Capacitatea portantă permisă a dispozitivului ataşabil şi sarcina permisă (capacitatea portantă şi momentul sarcinii) a stivuitorului nu pot fi depăşite de combinaţia dintre dispozitivul ataşabil şi sarcina utilă. Trebuie respectate specificaţiile producătorului şi furnizorului dispozitivului ataşabil.

– Respectați specificațiile de pe plăcuța cu specificații privind capacitatea portantă reziduală, consultați capitolul intitulat „Ridicarea unei sarcini utilizând dispozitive atașabile“.

Eliberarea presiunii din sistemul hidraulic ▷

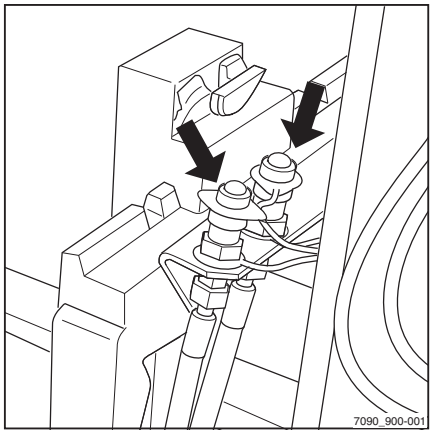

Înainte de asamblarea dispozitivelor atașabile, trebuie eliberată presiunea din conectorii cu dop (săgeți).

Dispozitivele atașabile trebuie instalate numai de către persoane competente, în conformitate cu informațiile furnizate de producătorul și furnizorul acestora. După fiecare operațiune de instalare, trebuie testată funcționarea dispozitivelor atașabile înainte de prima punere în funcțiune.

INDICAȚIE

Procedura de depresurizare depinde de dispozitivele de operare pentru controlul funcțiilor hidraulice; consultați capitolul „Dispozitivele de operare a sistemului de ridicare“.

Depresurizarea ▷

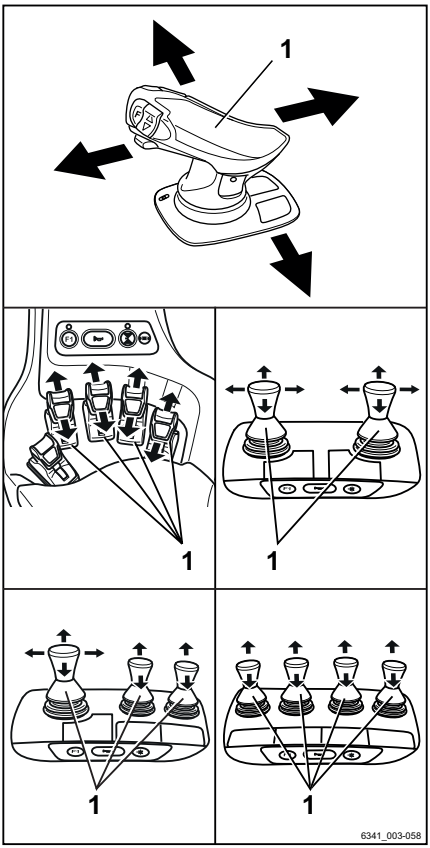

INDICAŢIE

La stivuitoarele cu variante de echipare „Fleet-Manager“ sau „drept de acces cu cod PIN“, dreptul de acces trebuie activat.

– Cuplaţi contactul. **Nu** porniţi motorul.

– Aşteptaţi două - trei secunde.

– Coborâţi complet sania furcii.

– Înclinaţi catargul de ridicare înapoi până la opritor.

– Porniţi sistemul de avertizare în caz de pericol (variantă).

INDICAŢIE

Apăsaţi pe butonul pentru activarea sistemului de avertizare în caz de pericol, chiar dacă stivuitorul nu este echipat cu un astfel de sistem. Pornirea sistemului de avertizare în caz de pericol previne dezactivarea sistemului electric, chiar dacă ulterior comutatorul cu cheie este decuplat.

– Acţionaţi în mod repetat manetele de operare (1) pentru controlul funcţiilor hidraulice în direcţiile săgeţilor, până la poziţiile de capăt.

Supapele se deschid, iar sistemul hidraulic este depresurizat.

– Decuplaţi cheia de contact.

Instrucţiuni generale pentru controlul dispozitivelor ataşabile

Modul în care sunt controlate dispozitivele ataşabile (variante) depinde de dispozitivele de operare incluse în echiparea stivuitorului.

În esenţă, se face o diferenţă între:

- **Mini-manetă dublă**
- **Mini-manetă dublă cu a 5-a funcţie** (variantă)
- **Mini-manetă triplă**
- **Mini-manetă triplă cu a 5-a funcţie** (variantă)
- **Mini-manetă cvadruplă**
- **Mini-manetă cvadruplă cu a 5-a funcţie** (variantă)
- **Joystick 4Plus**
- **Joystick 4Plus cu a 5-a funcţie** (variantă)
- **Fingertip**
- **Fingertip cu a 5-a funcţie** (variantă)

– Pentru informaţii despre controlul dispozitivelor ataşabile utilizând dispozitivele de operare respective, consultaţi secţiunile relevante din acest capitol.

⚠ ATENŢIE

Utilizarea dispozitivelor ataşabile poate crea pericole suplimentare, precum schimbarea centrului de greutate, zone periculoase suplimentare etc.

Dispozitivele ataşabile trebuie utilizate exclusiv în scopul pentru care au fost concepute, conform descrierii din instrucţiunile de operare relevante. Şoferii trebuie instruiţi cu privire la manipularea dispozitivelor ataşabile.

Sarcinile pot fi ridicate şi transportate cu ajutorul dispozitivelor ataşabile numai dacă sunt fixate şi ataşate în condiţii de siguranţă. De asemenea, dacă este necesar, sarcinile trebuie asigurate împotriva alunecării, rostogolirii, căderii, balansării sau răsturnării. Reţineţi că orice modificare a poziţiei centrului de greutate al sarcinii va afecta stabilitatea stivuitorului.

– Respectaţi plăcuţa cu capacitatea nominală pentru dispozitivele ataşabile utilizate.

⚠ ATENȚIE

Dacă sunt utilizate mai multe funcții hidraulice simultan, aceste funcții se pot influența reciproc.

De exemplu, dacă sania furcilor este ridicată și un dispozitiv atașabil este acționat în același timp, acest lucru poate modifica viteza de ridicare sau viteza de operare a dispozitivului atașabil.

INDICAȚIE

Pe lângă funcțiile descrise mai jos, sunt disponibile variante și funcții suplimentare. Direcțiile de deplasare sunt vizibile pe pictogramele de pe dispozitivele de operare.

INDICAȚIE

Toate dispozitivele atașabile descrise intră în categoria variantelor de echipare. Consultați instrucțiunile de operare respective pentru o descriere exactă a mișcărilor/acțiunilor respective ale dispozitivului atașabil montat.

Cu dreptul de acces (variantă) al managerului de flotă, acesta poate ajusta viteza sistemului hidraulic suplimentar pentru dispozitivele atașabile.

– Consultați și secțiunea „Reglarea vitezei sistemelor hidraulice pentru dispozitivele atașabile“ din acest capitol.

Controlarea dispozitivelor atașabile utilizând o mini-manetă dublă ▷

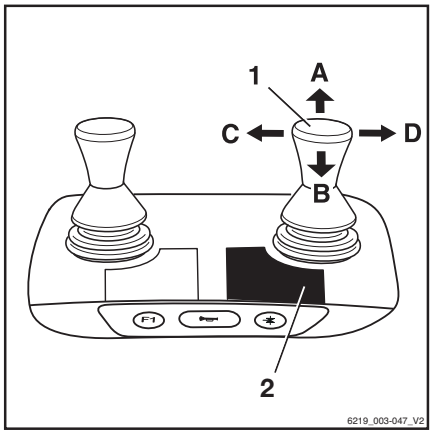

În această versiune, dispozitivele atașabile (variantă) sunt controlate cu ajutorul manetei transversale pentru „dispozitive atașabile“ (1). Eticheta adezivă cu pictogramele funcțiilor hidraulice (2) este lipită în punctul indicat.

– Dacă eticheta adezivă devine ilizibilă sau nu este prezentă, contactați centrul de service autorizat.

– Respectați pictogramele pentru funcțiile dispozitivului atașabil de pe eticheta adezivă (2).

Pictogramele de pe maneta transversală (1) pentru „dispozitive atașabile“ indică funcțiile activate de această manetă.

Pictogramele sunt aranjate în funcție de direcția de deplasare a manetei transversale pentru „dispozitive atașabile“ (1).

Se aplică următoarele:

– Deplasați maneta transversală pentru „dispozitive atașabile“ (1) în direcția săgeții (A), (B), (C) sau (D).

Dispozitivul atașabil se deplasează în consecință, în direcțiile (A), (B), (C) sau (D) indicate în pictogramă.

Pictogramă	Funcționarea dispozitivului atașabil
	Acționarea spre înainte a cadrului de deplasare laterală sau a furcilor
	Acționarea spre înapoi a cadrului de deplasare laterală sau a furcilor
	Acționarea spre stânga a cadrului de deplasare laterală
	Acționarea spre dreapta a cadrului de deplasare laterală
	Reglarea brațelor furcii: deschis
	Reglarea brațelor furcii: închis
	Eliberarea opritorului încărcăturii
	Fixarea opritorului încărcăturii
	Deschiderea fixatorului

Picto-gra-mă	Funcţionarea dispozitivului ataşabil
	Închiderea fixatorului
	Rotire către stânga
	Rotire către dreapta
	Răsturnarea cupei
	Basculare cupei în spate

INDICAŢIE

Pictogramele sunt dispuse în funcţie de dispozitivul ataşabil montat din fabrică. Dacă un dispozitiv ataşabil este echipat cu diferite funcţii, un centru de service autorizat trebuie să verificaţi că pictogramele suporta o reprezentare corectă şi trebuie să schimbaţi-le dacă este necesar.

Mecanism de blocare a fixatorului ▷

– Pentru a elibera mecanismul de blocare a fixatorului, împingeţi înainte maneta de operare (2).

Mecanismul de blocare a fixatorului este eliberat. LED-ul pentru „eliberarea fixatorului“ (1) se aprinde şi rămâne aprins în timp ce este eliberat mecanismul de blocare a fixatorului.

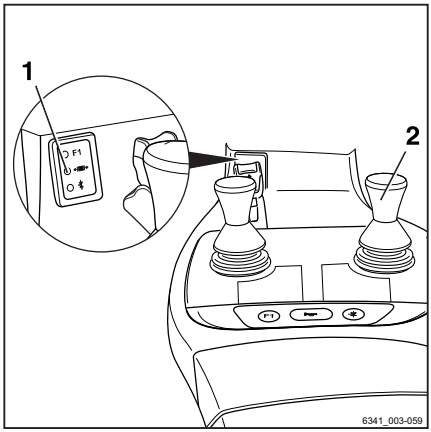

INDICAŢIE

Funcţia hidraulică de deschidere a fixatorului este disponibilă timp de o secundă după eliberarea mecanismului de blocare a fixatorului. După o secundă, mecanismul de blocare a fixatorului este reactivat automat.

– Pentru a deschide fixatorul, împingeţi din nou înainte maneta de operare (2).

Pentru a închide fixatorul, nu este necesară eliberarea mecanismului acestuia de blocare.

– Pentru a închide fixatorul, trageţi înapoi maneta de operare (2).

Controlarea dispozitivelor atașabile utilizând mini-maneta dublă și funcția 5

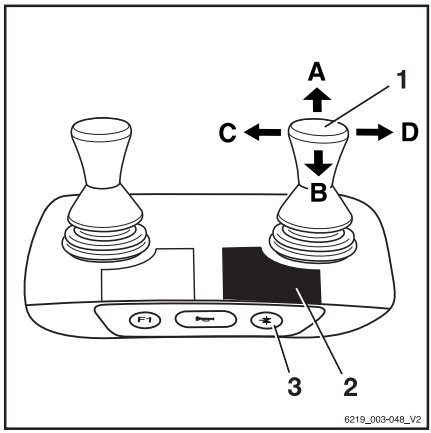

INDICAȚIE

*Din motive tehnice, dispozitivele atașabile de prindere **nu trebuie** să fie controlate cu „funcția 5“.*

Tasta funcțională pentru „a 5-a funcție“ (3) și maneta transversală (1) sunt utilizate pentru a controla „a 5-a funcție“.

Eticheta adezivă cu pictogramele funcțiilor hidraulice (2) este lipită în punctul indicat.

– Dacă eticheta adezivă devine ilizibilă sau lipsește, contactați centrul de service autorizat.

– Respectați pictogramele pentru funcțiile dispozitivului atașabil de pe eticheta adezivă (2).

Pictogramele de pe maneta transversală pentru „dispozitivele atașabile“ indică funcțiile activate de această manetă.

Se aplică următoarele:

– Acționați tasta funcțională pentru „a 5-a funcție“ (3).

LED-ul pentru „a 5-a funcție“ luminează.

– Deplasați maneta transversală pentru „dispozitive atașabile“ (1) în direcția săgeții (A), (B), (C) sau (D).

Dispozitivul atașabil se deplasează în consecință, în direcțiile (A), (B), (C) sau (D) indicate în pictogramă.

Exemplu de utilizare a pictogramelor pentru configurarea (1):

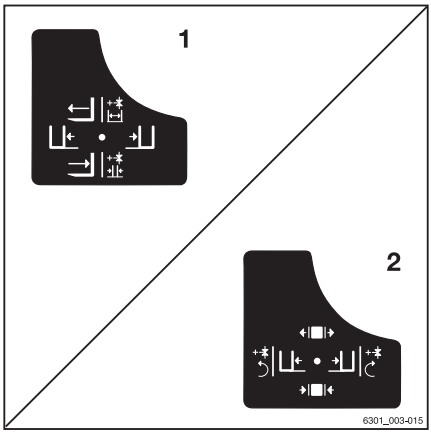

Dacă maneta transversală pentru „dispozitive atașabile“ (1) este deplasată în direcția săgeții (A), furca se deschide.

Dacă tasta funcțională pentru „a 5-a funcție“ (3) este acționată și maneta transversală pentru „dispozitive atașabile“ (1) este deplasată în direcția săgeții (A), brațele furcii se deschid.

Pictogramă	Funcționarea dispozitivului atașabil
	Sistem hidraulic auxiliar „a 5-a funcție“
	Deplasați înainte cadrul de mișcare laterală a brațului sau furca
	Deplasați înapoi cadrul de mișcare laterală a brațului sau furca
	Deplasați sistemul de mișcare laterală a brațului la stânga
	Deplasarea spre dreapta a sistemului de mișcare laterală a brațului
	Reglarea brațelor furcii: deschis
	Reglarea brațelor furcii: închis
	Rotire către stânga
	Rotire către dreapta

INDICAȚIE

Pictogramele sunt dispuse în funcție de dispozitivul atașabil montat din fabrică. Dacă un dispozitiv atașabil este echipat cu diferite funcții, un centru de service autorizat trebuie să verificați că pictogramele suporta o reprezentare corectă și trebuie să schimbați-le dacă este necesar.

Controlul dispozitivelor atașabile folosind o minimanetă triplă ▷

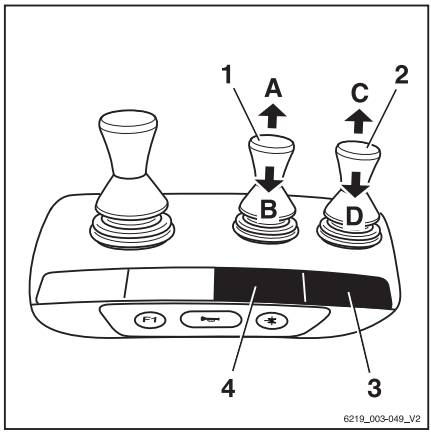

În această versiune, dispozitivele atașabile (variantă) sunt controlate cu ajutorul manetelor de operare (1, 2). Eticheta adezivă cu pictogramele pentru funcțiile hidraulice (3) pentru maneta de operare (2), respectiv eticheta adezivă (4) pentru maneta de operare (1) sunt lipite în punctele specificate.

– Dacă etichetele adezive devin ilizibile sau nu sunt prezente, contactați centrul de service autorizat.

– Respectați pictogramele pentru funcțiile dispozitivului atașabil pe de etichetele adezive (3, 4).

Pictogramele de pe manetele de operare arată funcțiile activate de aceste manete.

Se aplică următoarele:

– Deplasați maneta de operare (1) în direcția săgeții (A) sau (B).

Dispozitivul atașabil se deplasează în direcția (A) sau (B) astfel cum este indicat în pictogramă.

– Deplasați maneta de operare (2) în direcția săgeții (C) sau (D).

Dispozitivul atașabil se deplasează în direcția (C) sau (D) astfel cum este indicat în pictogramă.

Pictogramă	Funcționarea dispozitivului atașabil
	Acționarea spre înainte a cadrului de deplasare laterală sau a furcilor
	Acționarea spre înapoi a cadrului de deplasare laterală sau a furcilor
	Acționarea spre stânga a cadrului de deplasare laterală
	Acționarea spre dreapta a cadrului de deplasare laterală
	Reglarea brațelor furcii: deschis
	Reglarea brațelor furcii: închis
	Eliberarea opritorului încărcăturii
	Fixarea opritorului încărcăturii

Picto-gra-mă	Funcţionarea dispozitivului ataşabil
	Deschiderea fixatorului
	Închiderea fixatorului
	Rotire către stânga
	Rotire către dreapta
	Răsturnarea cupei
	Basculare a cupei în spate

INDICAŢIE

Pictogramele sunt dispuse în funcţie de dispozitivul ataşabil montat din fabrică. Dacă un dispozitiv ataşabil este echipat cu diferite funcţii, un centru de service autorizat trebuie să verificaţi că pictogramele suporta o reprezentare corectă şi trebuie să schimbaţi-le dacă este necesar.

Mecanism de blocare a fixatorului

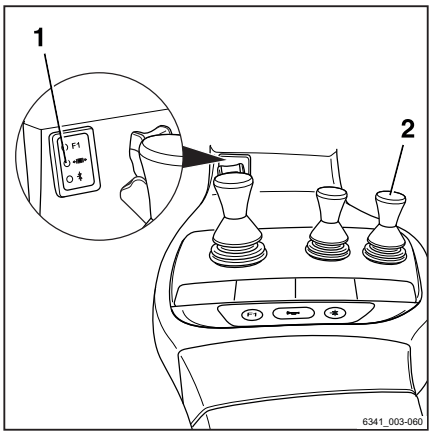

– Pentru a elibera mecanismul de blocare a fixatorului, împingeţi înainte maneta de operare (2).

Mecanismul de blocare a fixatorului este eliberat. LED-ul pentru „eliberarea fixatorului“ (1) se aprinde şi rămâne aprins în timp ce este eliberat mecanismul de blocare a fixatorului.

INDICAŢIE

Funcţia hidraulică de deschidere a fixatorului este disponibilă timp de o secundă după eliberarea mecanismului de blocare a fixatorului. După o secundă, mecanismul de blocare a fixatorului este reactivat automat.

– Pentru a deschide fixatorul, împingeţi din nou înainte maneta de operare (2).

Pentru a închide fixatorul, nu este necesară eliberarea mecanismului acestuia de blocare.

– Pentru a închide fixatorul, trageţi înapoi maneta de operare (2).

Controlarea dispozitivelor atașabile utilizând mini-maneta triplă și funcția 5 ▷

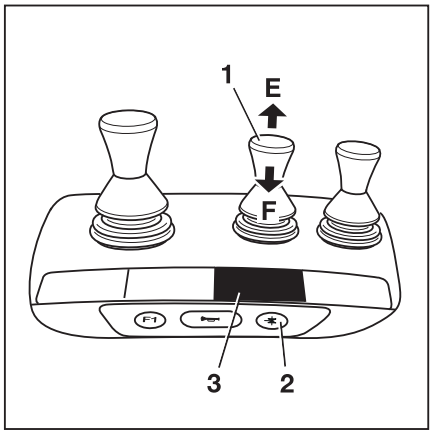

INDICAȚIE

*Din motive tehnice, dispozitivele atașabile de prindere **nu trebuie** să fie controlate cu „funcția 5“.*

Tasta funcțională pentru „a 5-a funcție“ (2) și maneta de operare (1) sunt utilizate pentru a controla „a 5-a funcție“.

Eticheta adezivă cu pictogramele funcțiilor hidraulice (3) este lipită în punctul indicat.

– Dacă eticheta adezivă devine ilizibilă sau lipsește, contactați centrul de service autorizat.

– Respectați pictogramele pentru funcțiile dispozitivului atașabil de pe eticheta adezivă (3).

Pictogramele de pe maneta de operare arată funcțiile activate de această manetă.

Se aplică următoarele:

– Acționați tasta funcțională pentru „a 5-a funcție“ (2).

LED-ul pentru „a 5-a funcție“ luminează.

– Deplasați maneta de operare (1) în direcția (E) sau (F).

Dispozitivul atașabil se deplasează în direcția (E) sau (F) astfel cum este indicat în pictogramă.

Exemplu de utilizare a pictogramelor pentru configurarea (1): ▷

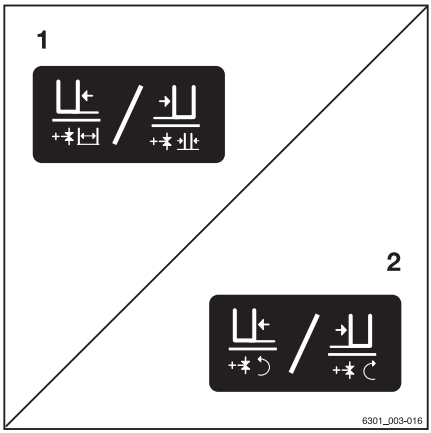

Dacă maneta de operare (1) este deplasată în direcția săgeții (E), sistemul de mișcare laterală a brațului se deplasează spre stânga.

Dacă tasta funcțională pentru „a 5-a funcție“ (2) este acționată și maneta de operare (1) este deplasată în direcția săgeții (E), brațele furcii se deschid.

Pictogramă	Funcționarea dispozitivului atașabil
	Sistem hidraulic auxiliar „a 5-a funcție“
	Deplasați sistemul de mișcare laterală a brațului la stânga
	Deplasarea spre dreapta a sistemului de mișcare laterală a brațului
	Reglarea brațelor furcii: deschis
	Reglarea brațelor furcii: închis
	Rotire către stânga
	Rotire către dreapta

INDICAȚIE

Pictogramele sunt dispuse în funcție de dispozitivul atașabil montat din fabrică. Dacă un dispozitiv atașabil este echipat cu diferite funcții, un centru de service autorizat trebuie să verificați că pictogramele suporta o reprezentare corectă și trebuie să schimbați-le dacă este necesar.

Controlul dispozitivelor atașabile folosind o minimanetă cvadruplă ▷

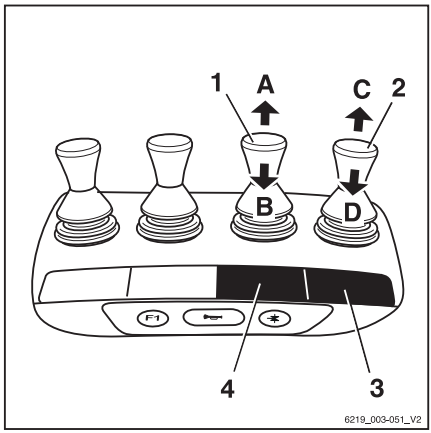

În această versiune, dispozitivele atașabile (variantă) sunt controlate cu ajutorul manetelor de operare (1, 2). Eticheta adezivă cu pictogramele pentru funcțiile hidraulice (3) pentru maneta de operare (2), respectiv eticheta adezivă (4) pentru maneta de operare (1) sunt lipite în punctele specificate.

– Dacă etichetele adezive devin ilizibile sau nu sunt prezente, contactați centrul de service autorizat.

– Respectați pictogramele pentru funcțiile dispozitivului atașabil pe de etichetele adezive (3, 4).

Pictogramele de pe manetele de operare arată funcțiile activate de aceste manete.

Se aplică următoarele:

– Deplasați maneta de operare (1) în direcția săgeții (A) sau (B).

Dispozitivul atașabil se deplasează în direcția (A) sau (B) astfel cum este indicat în pictogramă.

– Deplasați maneta de operare (2) în direcția săgeții (C) sau (D).

Dispozitivul atașabil se deplasează în direcția (C) sau (D) astfel cum este indicat în pictogramă.

Pictogramă	Funcționarea dispozitivului atașabil
	Acționarea spre înainte a cadrului de deplasare laterală sau a furcilor
	Acționarea spre înapoi a cadrului de deplasare laterală sau a furcilor
	Acționarea spre stânga a cadrului de deplasare laterală
	Acționarea spre dreapta a cadrului de deplasare laterală
	Reglarea brațelor furcii: deschis
	Reglarea brațelor furcii: închis
	Eliberarea opritorului încărcăturii
	Fixarea opritorului încărcăturii

Picto-gra-mă	Funcţionarea dispozitivului ataşabil
	Deschiderea fixatorului
	Închiderea fixatorului
	Rotire către stânga
	Rotire către dreapta
	Răsturnarea cupei
	Basculare a cupei în spate

INDICAŢIE

Pictogramele sunt dispuse în funcţie de dispozitivul ataşabil montat din fabrică. Dacă un dispozitiv ataşabil este echipat cu diferite funcţii, un centru de service autorizat trebuie să verificaţi că pictogramele suporta o reprezentare corectă şi trebuie să schimbaţi-le dacă este necesar.

Mecanism de blocare a fixatorului ▷

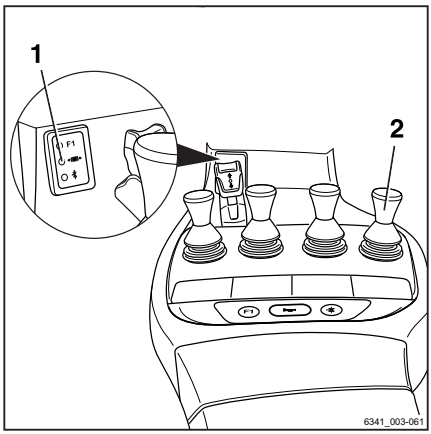

– Pentru a elibera mecanismul de blocare a fixatorului, împingeţi înainte maneta de operare (2).

Mecanismul de blocare a fixatorului este eliberat. LED-ul pentru „eliberarea fixatorului“ (1) se aprinde şi rămâne aprins în timp ce este eliberat mecanismul de blocare a fixatorului.

INDICAŢIE

Funcţia hidraulică de deschidere a fixatorului este disponibilă timp de o secundă după eliberarea mecanismului de blocare a fixatorului. După o secundă, mecanismul de blocare a fixatorului este reactivat automat.

– Pentru a deschide fixatorul, împingeţi din nou înainte maneta de operare (2).

Pentru a închide fixatorul, nu este necesară eliberarea mecanismului acestuia de blocare.

– Pentru a închide fixatorul, trageţi înapoi maneta de operare (2).

Controlarea dispozitivelor ataşabile utilizând mini-maneta cvadruplă şi funcţia 5 ▷

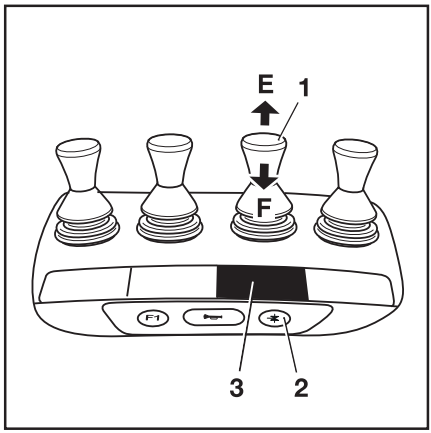

INDICAŢIE

*Din motive tehnice, dispozitivele ataşabile de prindere **nu trebuie** să fie controlate cu „funcţia 5“.*

Tasta funcţională pentru „a 5-a funcţie“ (2) şi maneta de operare (1) sunt utilizate pentru a controla „a 5-a funcţie“.

Eticheta adezivă cu pictogramele funcţiilor hidraulice (3) este lipită în punctul indicat.

– Dacă eticheta adezivă devine ilizibilă sau lipseşte, contactaţi centrul de service autorizat.

– Respectaţi pictogramele pentru funcţiile dispozitivului ataşabil de pe eticheta adezivă (3).

Pe scurt, aceasta implică următoarele:

– Acţionaţi tasta funcţională pentru „a 5-a funcţie“ (2).

LED-ul pentru „a 5-a funcţie“ luminează.

– Deplasaţi maneta de operare (1) în direcţia (E) sau (F).

Dispozitivul ataşabil se deplasează în direcţia (E) sau (F) astfel cum este indicat în pictogramă.

Exemplu de utilizare a pictogramelor pentru configurarea (1):

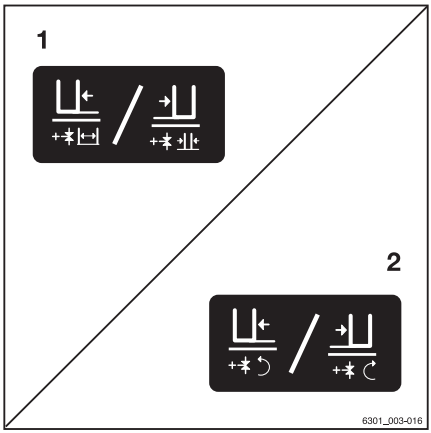

Dacă maneta de operare (1) este deplasată în direcția săgeții (E), sistemul de mișcare laterală a brațului se deplasează spre stânga.

Dacă tasta funcțională pentru „a 5-a funcție“ (2) este acționată și maneta de operare (1) este deplasată în direcția săgeții (E), brațele furcii se deschid.

Pictogramă	Funcționarea dispozitivului ataşabil
	Sistem hidraulic auxiliar „a 5-a funcție“
	Deplasați sistemul de mișcare laterală a brațului la stânga
	Deplasarea spre dreapta a sistemului de mișcare laterală a brațului
	Reglarea brațelor furcii: deschis
	Reglarea brațelor furcii: închis
	Rotire către stânga
	Rotire către dreapta

INDICAȚIE

Pictogramele sunt dispuse în funcție de dispozitivul ataşabil montat din fabrică. Dacă un dispozitiv ataşabil este echipat cu diferite funcții, un centru de service autorizat trebuie să verificați că pictogramele suporta o reprezentare corectă și trebuie să schimbați-le dacă este necesar.

Controlul dispozitivelor ataşabile prin utilizarea Joystick 4Plus ▷

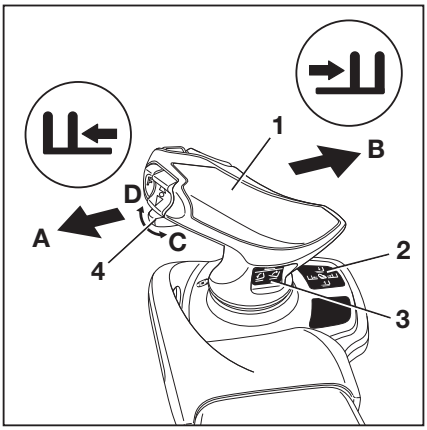

La această versiune, dispozitivele ataşabile (variantă) sunt controlate prin Joystick 4Plus (1) şi glisorul (4). Eticheta adezivă cu pictogramele pentru funcţiile hidraulice (2) pentru Joystick 4Plus (1) şi eticheta adezivă (3) pentru glisorul (4) sunt lipite în punctele specificate.

– Dacă etichetele adezive devin ilizibile sau nu sunt prezente, contactaţi centrul de service autorizat.

– Respectaţi pictogramele pentru funcţiile dispozitivului ataşabil pe de etichetele adezive (2, 3).

Pictogramele din informaţiile grafice referitoare la operarea Joystick 4Plus afişează funcţiile respective care sunt activate de către dispozitivele de operare individuală ale Joystick 4Plus.

Se aplică următoarele:

– Deplasaţi maneta de operare Joystick 4Plus (1) în direcţia săgeţii (A) sau (B).

Dispozitivul ataşabil se deplasează în direcţia indicată în pictograma (A) sau (B).

– Deplasaţi maneta de operare (4) în direcţia săgeţii (C) sau (D).

Dispozitivul ataşabil se deplasează în direcţia indicată în pictograma (D).

Pictogramă	Funcţionarea dispozitivului ataşabil
	Deplasaţi înainte cadrul de mişcare laterală a braţului sau furca
	Deplasaţi înapoi cadrul de mişcare laterală a braţului sau furca
	Deplasaţi sistemul de mişcare laterală a braţului la stânga
	Deplasarea spre dreapta a sistemului de mişcare laterală a braţului
	Reglarea braţelor furcii: deschis
	Reglarea braţelor furcii: închis
	Eliberarea opritorului încărcăturii

Pictogramă	Funcţionarea dispozitivului ataşabil
	Fixarea opritorului încărcăturii
	Deschiderea fixatorului
	Închiderea fixatorului
	Rotire către stânga
	Rotire către dreapta
	Răsturnarea cupei
	Basculare cupei în spate

INDICAŢIE

Pictogramele sunt dispuse în funcție de dispozitivul ataşabil montat din fabrică. Dacă un dispozitiv ataşabil este echipat cu diferite funcții, un centru de service autorizat trebuie să verificaţi că pictogramele suporta o reprezentare corectă şi trebuie să schimbaţi-le dacă este necesar.

Mecanism de blocare a fixatorului

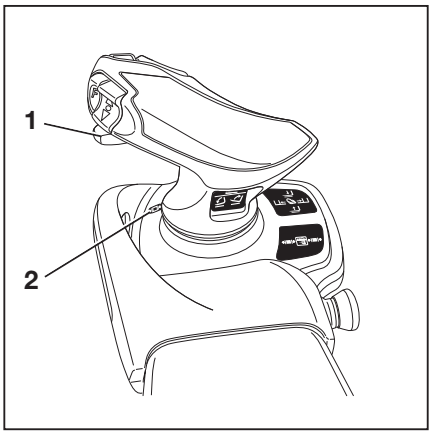

– Pentru a elibera mecanismul de blocare a fixatorului, împingeţi la stânga glisorul (1).

Mecanismul de blocare a fixatorului este eliberat. LED-ul pentru „eliberarea fixatorului“ (2) se aprinde şi rămâne aprins în timp ce este eliberat mecanismul de blocare a fixatorului.

– Pentru a deschide fixatorul, împingeţi din nou glisorul (1) la stânga.

INDICAŢIE

Funcția hidraulică de deschidere a fixatorului este disponibilă timp de o secundă după eliberarea mecanismului de blocare a fixatorului. După o secundă, mecanismul de blocare a fixatorului este reactivat automat.

Pentru a închide fixatorul, nu este necesară eliberarea mecanismului acestuia de blocare.

– Pentru a închide fixatorul, împingeţi din nou glisorul (1) la dreapta.

Controlul dispozitivelor atașabile utilizând Joystick 4Plus și a 5-a funcție ▷

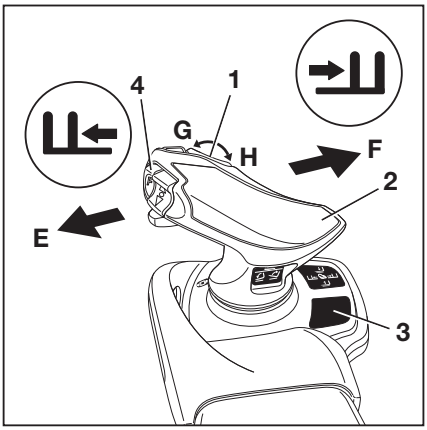

INDICAȚIE

*Din motive tehnice, dispozitivele atașabile de prindere **nu trebuie** să fie controlate cu funcția 5.*

Utilizați tasta Shift„F“(4) și Joystick 4Plus(2) orizontală și butonul basculant(1) pentru a controla „funcția 5“.

Eticheta adezivă cu pictogramele pentru funcțiile de hidraulice (3) pentru Joystick 4Plus (2) și comutatorul basculant orizontal (1) este aplicat în locul desemnat.

– Dacă eticheta adezivă devine ilizibilă sau lipsește, contactați centrul de service autorizat.

Pictogramele din informațiile grafice referitoare la operarea Joystick 4Plus afișează funcțiile respective care sunt activate de către dispozitivele de operare individuală ale Joystick 4Plus.

– Rețineți următoarele funcții și pictograme ale dispozitivelor atașabile. ▷

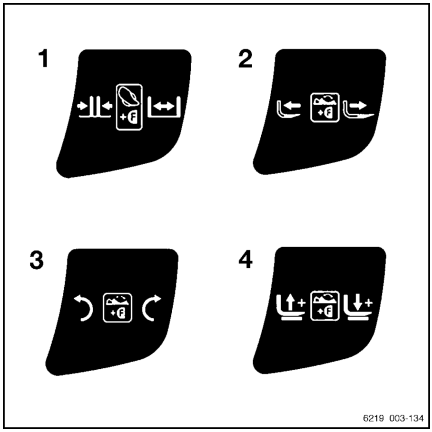

	Dispozitiv de operare	Funcția dispozitivului atașabil
1	Tasta Shift „F“ și Joystick 4Plus	Reglarea brațelor furcii: închis/deschis
2	Tasta Shift „F“ și comutatorul basculant orizontal	Reglați furca: înapoi/înainte
3	Tasta Shift „F“ și comutatorul basculant orizontal	Pivotarea catargului de ridicare sau a furcii: stânga/dreapta
4	Tasta Shift „F“ și comutatorul basculant orizontal	Sanie de furcă suplimentară: ridicare/coborâre

Se aplică următoarele:

– Apăsați și țineți apăsat butonul de extindere „F“ de pe .

– Mișcați Joystick 4Plus(2) în direcția(E) sau . (F)

Dispozitivul atașabil se deplasează în direcția indicată în pictograma (D).

– Apăsați comutatorul basculant orizontal (1) în direcția (G) sau (H).

Dispozitivul atașabil se deplasează în direcția (G) sau (H) astfel cum este indicat în pictogramă.

– și buton de extindere „F“

INDICAȚIE

Pictogramele sunt dispuse în funcție de dispozitivul atașabil montat din fabrică. Dacă un dispozitiv atașabil este echipat cu diferite funcții, un centru de service autorizat trebuie să verificați că pictogramele suporta o reprezentare corectă și trebuie să schimbați-le dacă este necesar.

Controlul dispozitivelor atașabile prin utilizarea Fingertip ▷

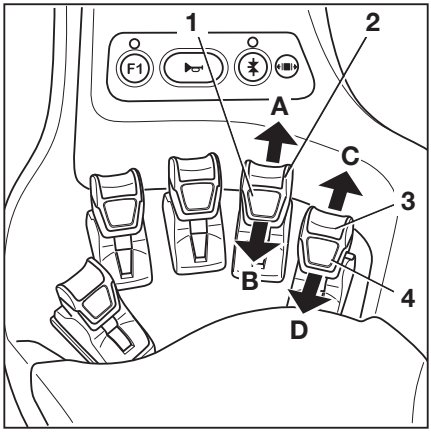

În această versiune, dispozitivele atașabile (variantă) sunt controlate cu ajutorul manetelor de operare (1) și (2). Eticheta adezivă cu pictogramele pentru funcțiile hidraulice (3) pentru maneta de operare (2), respectiv eticheta adezivă (4) pentru maneta de operare (1) sunt lipite în punctele specificate.

– Dacă etichetele adezive devin ilizibile sau lipsesc, contactați centrul de service autorizat.

– Respectați pictogramele pentru funcțiile dispozitivului atașabil pe de etichetele adezive (3, 4).

Pictogramele de pe manetele de operare arată funcțiile activate de aceste manete.

Se aplică următoarele:

– Deplasați maneta de operare (1) în direcția săgeții (A) sau (B).

Dispozitivul atașabil se deplasează în direcția (A) sau (B) astfel cum este indicat în pictogramă.

– Deplasați maneta de operare (2) în direcția săgeții (C) sau (D).

Dispozitivul atașabil se deplasează în direcția (C) sau (D) astfel cum este indicat în pictogramă.

Pictogramă	Funcționarea dispozitivului atașabil
	Deplasați înainte cadrul de mișcare laterală a brațului sau furca
	Deplasați înapoi cadrul de mișcare laterală a brațului sau furca
	Deplasați sistemul de mișcare laterală a brațului la stânga
	Deplasarea spre dreapta a sistemului de mișcare laterală a brațului
	Reglarea brațelor furcii: deschis
	Reglarea brațelor furcii: închis
	Eliberarea opritorului încărcăturii
	Fixarea opritorului încărcăturii
	Deschiderea fixatorului
	Închiderea fixatorului
	Rotire către stânga
	Rotire către dreapta
	Răsturnarea cupei
	Basculare a cupei în spate

INDICAȚIE

Pictogramele sunt dispuse în funcție de dispozitivul atașabil montat din fabrică. Dacă un dispozitiv atașabil este echipat cu diferite funcții, un centru de service autorizat trebuie să verificați că pictogramele suporta o reprezentare corectă și trebuie să schimbați-le dacă este necesar.

Mecanism de blocare a fixatorului ▷

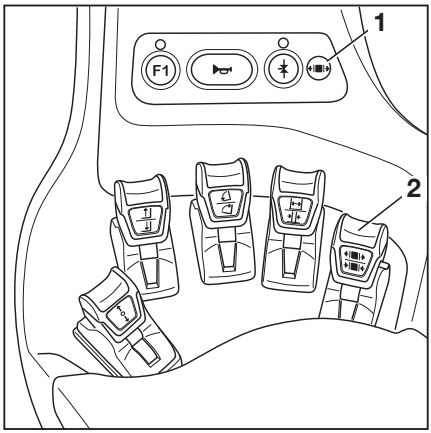

– Pentru a elibera mecanismul de blocare a fixatorului, împingeți înainte maneta de operare (2).

Mecanismul de blocare a fixatorului este eliberat. LED-ul pentru „eliberarea fixatorului“ (1) se aprinde și rămâne aprins în timp ce este eliberat mecanismul de blocare a fixatorului.

INDICAȚIE

Funcția hidraulică de deschidere a fixatorului este disponibilă timp de o secundă după eliberarea mecanismului de blocare a fixatorului. După o secundă, mecanismul de blocare a fixatorului este reactivat automat.

– Pentru a deschide fixatorul, împingeți din nou înainte maneta de operare (2).

Pentru a închide fixatorul, nu este necesară eliberarea mecanismului acestuia de blocare.

– Pentru a închide fixatorul, trageți înapoi maneta de operare (2).

Controlul dispozitivelor atașabile utilizând Fingertip și a 5-a funcție ▷

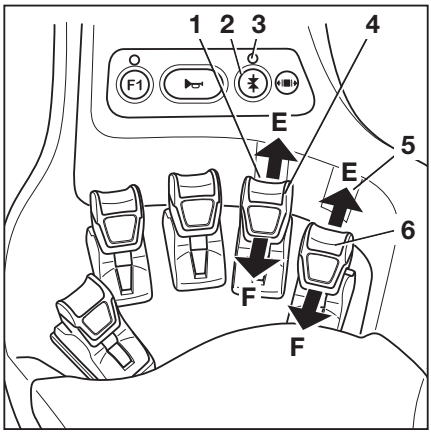

INDICAȚIE

*Din motive tehnice, dispozitivele atașabile de prindere **nu trebuie** să fie controlate cu funcția 5.*

Tasta funcțională pentru „a 5-a funcție“ (2) și manetele de operare (1, 6) sunt utilizate pentru a controla „a 5-a funcție“.

Pictogramele (1, 5) din spatele manetelor de operare indică funcțiile activate de manetele respective.

– Dacă etichetele adezive devin ilizibile sau lipsesc, contactați centrul de service autorizat.

Se aplică următoarele:

– Acționați tasta funcțională pentru „a 5-a funcție“ (2).

LED-ul pentru „a 5-a funcție“ (3) luminează.

– Deplasați maneta de operare (4) sau (6) în direcția săgeții (E) sau (F).

Dispozitivul atașabil se deplasează în direcția (E) sau (F) astfel cum este indicat în pictogramă.

INDICAȚIE

Locul în care este lipită eticheta adezivă cu pictogramele (1) sau (5) indică maneta de operare proiectată pentru a acționa „a 5-a funcție“. Pictogramele indică funcțiile activate prin pornire cu tasta funcțională (2).

Pictogramă	Funcționarea dispozitivului atașabil
	Sistem hidraulic auxiliar „a 5-a funcție“
	Deplasați sistemul de mișcare laterală a brațului la stânga
	Deplasarea spre dreapta a sistemului de mișcare laterală a brațului
	Reglarea brațelor furcii: deschis
	Reglarea brațelor furcii: închis
	Rotire către stânga
	Rotire către dreapta

INDICAȚIE

Pictogramele sunt dispuse în funcție de dispozitivul atașabil montat din fabrică. Dacă un dispozitiv atașabil este echipat cu diferite funcții, un centru de service autorizat trebuie să verificați că pictogramele suporta o reprezentare corectă și trebuie să schimbați-le dacă este necesar.

Mecanismul de blocare a fixatorului (variantă)

Acest stivuitor poate fi prevăzut cu un mecanism de blocare a fixatorului pentru dispozitivele atașabile de prindere. Mecanismul de blocare a fixatorului poate preveni deschiderea accidentală a fixatorului în cazul declanșării accidentale a funcției operaționale.

⚠ PERICOL

Dacă nu este garantată funcţionarea corectă a mecanismului de blocare a fixatorului, există riscul de deces în urma căderii încărcăturii!

Dacă la acest stivuitor se utilizează şi alte dispozitive ataşabile pe lângă fixator, funcţia mecanismului de blocare a fixatorului trebuie reatribuită dispozitivului de operare corespunzător după fiecare reasamblare a fixatorului.

– Centrul de service autorizat trebuie să reatribuie dispozitivului corespunzător funcţia mecanismului de blocare a fixatorului.
– Asiguraţi-vă că funcţia suplimentară pentru mecanismul de blocare a fixatorului este disponibilă.
– Respectaţi prevederile din secţiunea intitulată „Montarea dispozitivelor ataşabile“.

INDICAŢIE

*Din motive tehnice, dispozitivele ataşabile de prindere **nu trebuie** să fie controlate cu „funcţia 5“.*

Secţiunile intitulate „Controlarea dispozitivelor ataşabile utilizând ...“ descriu modul în care este acţionat mecanismul de blocare a fixatorului.

– Consultaţi secţiunea referitoare la dispozitivul de operare relevant.

Preluarea unei sarcini utilizând dispozitive ataşabile ▷

⚠ ATENŢIE

Risc de accident!

Dispozitivele ataşabile trebuie utilizate exclusiv în scopul pentru care au fost concepute, conform descrierii din instrucţiunile de operare relevante.

Şoferii trebuie instruiţi cu privire la manipularea dispozitivelor ataşabile.

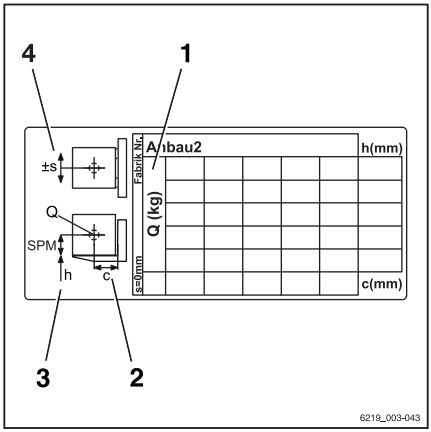

⚠ ATENŢIE

Risc de accident!

Sarcinile pot fi ridicate şi transportate cu ajutorul dispozitivelor ataşabile numai dacă sunt fixate şi ataşate în condiţii de siguranţă. De asemenea, dacă este necesar, sarcinile trebuie asigurate împotriva alunecării, a rostogolirii, a căderii, a balansării sau a răsturnării. Dacă centrul de greutate al încărcăturii este deplasat, stabilitatea se modifică.

– Controlaţi stabilitatea la deplasarea centrului de greutate al încărcăturii.
– Verificaţi plăcuţele cu capacitatea nominală pentru dispozitivele ataşabile sau combinaţia de dispozitive ataşabile.

– Citiţi valorile permise pe plăcuţa cu capacitatea nominală.

1 Capacitate portantă „Q“ (kg)
2 Distanţă de la încărcătură „C“ (mm)
3 Înălţime de ridicare „h“ (mm)
4 Deplasare laterală permisă „s“ (mm)

Echipament auxiliar

Operarea ştergătorului/spălătorului de parbriz

– Apăsaţi butonul (1) pentru a activa ştergătorul/spălătorul de parbriz (variantă) şi ştergătorul panoului de pe acoperiş (variantă).

– Apăsaţi butonul (2) pentru a acţiona ştergătorul/spălătorul de lunetă (variantă).

Apăsarea repetată a butonului respectiv comută între modurile de operare, în secvenţa indicată mai jos.

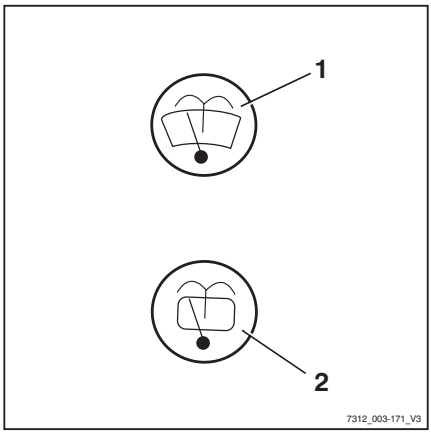

Acţionarea butonului	Mod de operare
	Oprit
Prima oară	Pornit
A doua oară	Funcţionare intermitentă
A treia oară + menţinere apăsat	Spălător
A patra oară	Oprit

Umplerea sistemului de spălare

⚠ ATENŢIE

Componentele se pot deteriora din cauza efectelor îngheţului!

Apa creşte în volum când îngheaţă. Dacă nu există antigel în sistemul de spălare, sistemul se poate deteriora din cauza acumulării de gheaţă în condiţii de temperatură scăzută.

– Utilizaţi întotdeauna lichid de spălare care conţine antigel.

Rezervorul de lichid de spălare a parbrizului se află sub compartimentul din spatele scaunului şoferului. Dispozitivul de picurare (1) afişează nivelul de umplere.

– Deschideți bușonul de alimentare (2) al rezervorului de lichid de spălare a parbrizului.

– Umpleți rezervorul sistemului de spălare a parbrizului cu lichid de spălare și antigel, conform tabelului de întreținere; consultați ⇒ Capitolul „Tabel cu date de întreținere“, Pagina 347 .

– Închideți capacul.

– Acționați sistemul de spălare până când din duzele de stropire iese lichid de spălare.

▷

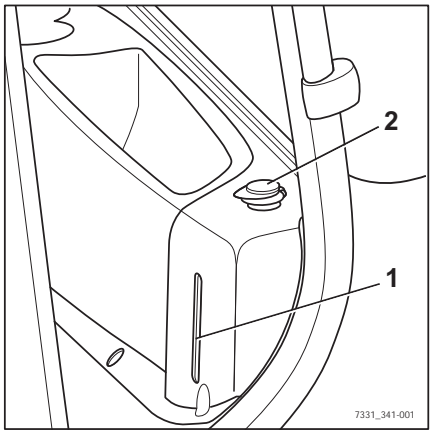

FleetManager (variantă)

FleetManager este o variantă de echipare care poate fi montată pe stivuitor în diferite versiuni. Descrierea și informații de operare pot fi găsite în instrucțiunile de operare separate pentru versiunile FleetManager corespunzătoare.

Recunoașterea șocurilor (variantă)

Sistemul de recunoaștere a șocurilor este o variantă de echipare a FleetManager (variantă), pentru stivuitorul echipat cu un senzor de accelerație. Senzorul de accelerație înregistrează datele care provin din accelerări sau decelerări rapide ale stivuitorului, de exemplu, în caz de accident. Aceste date pot fi citite electronic și evaluate.

– Dacă aveți întrebări, contactați centrul de service autorizat.

Tempomatul (variantă)

Utilizând funcția tempomat, șoferul poate memora viteza de deplasare înainte, dacă viteza este mai mare de 6,0 km/h, prin apăsarea

unui buton și poate continua deplasarea fără acționarea pedalei de accelerație.

INDICAŢIE

Funcția tempomat nu poate fi utilizată pentru deplasarea în marșarier sau la deplasarea cu viteze mai mici de 6,0 km/h.

În funcție de echiparea stivuitorului, tempomatul poate fi activat și dezactivat cu ajutorul comutatorului de direcție sau al unității de afișare și operare.

Activarea și dezactivarea cu ajutorul comutatorului de direcție (1). ▷

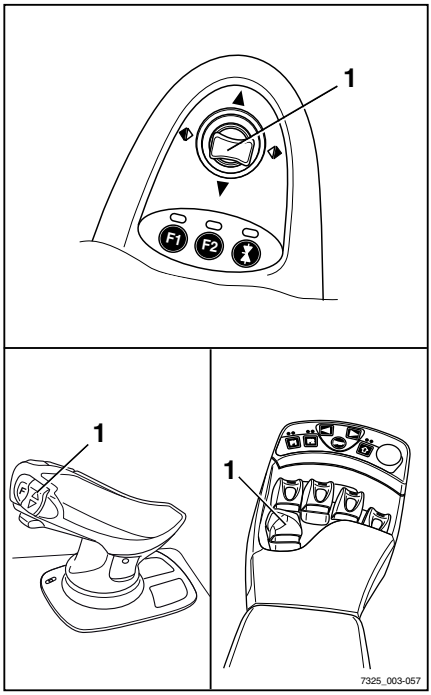

Pornirea și oprirea cu ajutorul Softkeys de pe unitatea de afișare și operare. ▷

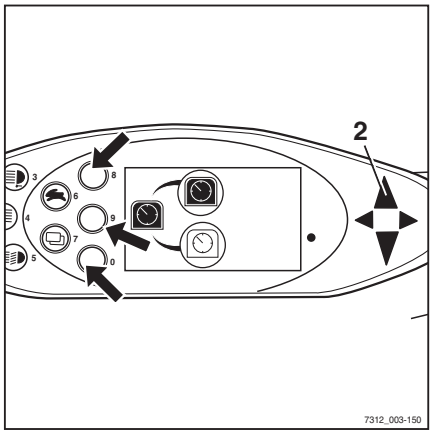

Activarea tempomatului

⚠ ATENȚIE

Risc de accident în cazul neadaptării vitezei!

Deplasarea cu viteze excesive poate provoca accidente, de exemplu, stivuitorul s-ar putea răsturna în timpul virării.

- Adaptați viteza pe întreaga distanță parcursă
- Acordați atenție în special vitezei de virare
- Respectați normele de siguranță la volan
- Luați în considerare comportamentul special al funcției tempomat și pericolele asociate cu aceasta

- Porniți modul de conducere.
- Accelerați stivuitorul până la viteza necesară (cel puțin 6,0 km/h)
- Apăsați din nou timp de cel puțin o secundă pe comutatorul de direcție (1) pentru deplasarea înainte sau apăsați pe Softkey corespunzătoare de pe unitatea de afișare și operare. ▷

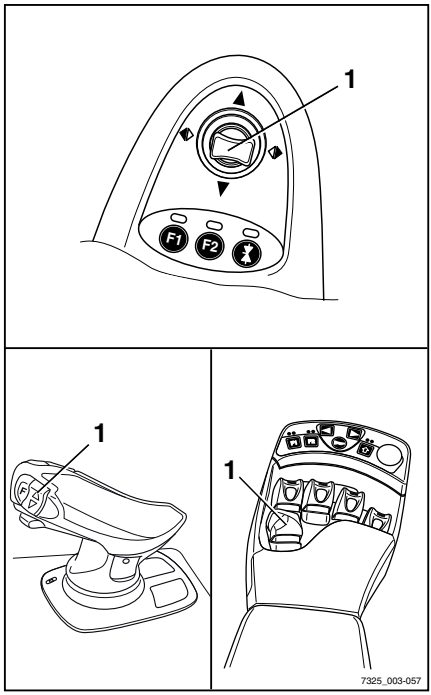

Viteza curentă este memorată. Indicatorul de deplasare înainte(2) este afişat intermitent.

Tempomatul este pornit. Este afişat simbolul .

– Ridicaţi piciorul de pe pedala de accelerație.

Stivuitorul continuă să se deplaseze la viteza selectată până când funcția tempomat este dezactivată din nou.

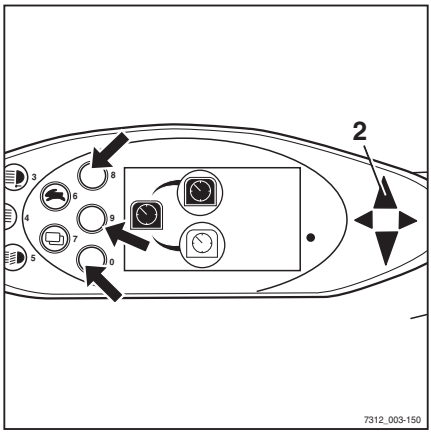

Oprirea tempomatului

Funcția tempomat este dezactivată prin intermediul uneia din următoarele acțiuni:

- Acționarea frânei de picior
- Acționarea frânei de parcare
- Apăsarea pedalei de accelerație
- Deplasarea comutatorului pentru direcția de deplasare (1) în poziția neutră sau în marșarier
- Acționați Softkey corespunzătoare (consultați săgețile, imaginea precedentă) de pe unitatea de afișare și operare

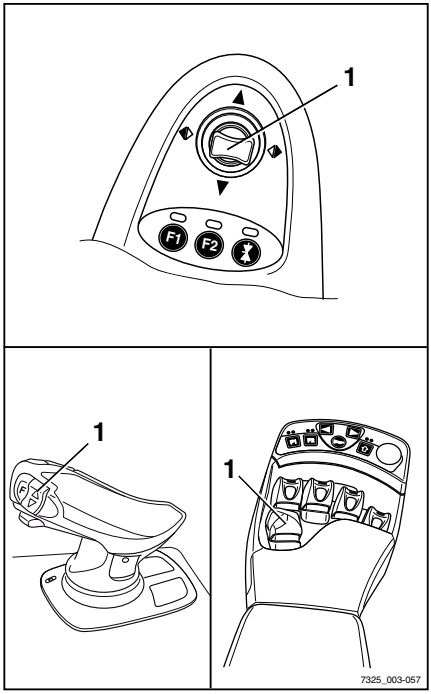

INDICAŢIE

În cazul în care comutatorul scaunului nu este acționat, funcția tempomat și cea de tracțiune ale stivuitorului sunt oprite.

Pedala de accelerație poate fi utilizată pentru a opri funcția tempomat, în raport cu tipul de funcție programată:

- Tipul 1:

  Apăsarea ușoară a pedalei de accelerație va opri funcția tempomat
- Tipul 2:

  Pentru a opri funcția tempomat, pedala de accelerație trebuie să fie apăsată cel puțin tot atât cât era când viteza a fost memorată

– Opriți tempomatul.

Indicatorul de deplasare înainte (2) se aprinde. ▷

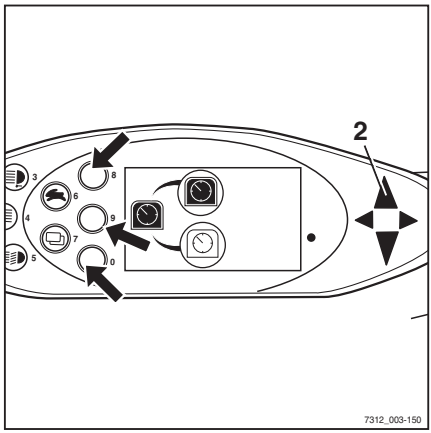

Tempomatul este oprit. Este afișat simbolul .

INDICAȚIE

Dacă stivuitorul este configurat cu funcții de reducere automată a vitezei de deplasare la 6 km/h sau mai puțin în anumite situații, aceste funcții vor dezactiva de asemenea automat tempomatul.

Sistemele de reținere a șoferului (variante)

Sunt disponibile mai multe sisteme de reținere pentru șofer ca variante pentru acest stivuitor. Descrierea și operarea acestor sisteme pot fi găsite în cadrul instrucțiunilor de operare separate „Sistemele de reținere a șoferului“.

Senzorul de plafon (variantă)

Descriere

Senzorul de plafon (1) de pe rama de protecție pentru cabină este un sistem de asistență care reduce automat viteza de rulare a stivuitorului în hale. Totuși, acest sistem de asistență nu eliberează șoferul de responsabilitatea de a respecta limitele de viteză pe proprietatea companiei. ▷

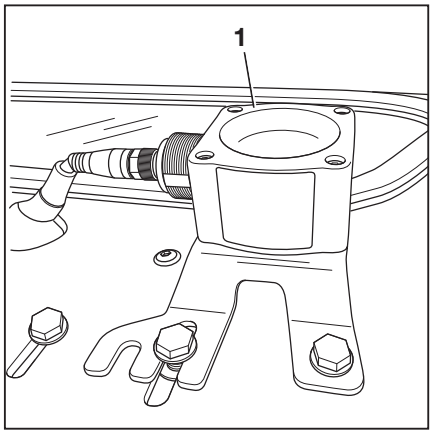

În funcție de setarea sistemului, senzorul de plafon poate detecta structurile aflate deasupra stivuitorului la o înălțime de la 2 m la 24 m deasupra senzorului.

Dacă stivuitorul este echipat cu un senzor de plafon, acest sistem de asistență este listat în meniul „Sisteme de asistență“ din unitatea de afișare și operare.

Funcționarea sistemului cu senzor de plafon

Șoferii trebuie instruiți de către compania operatoare cu privire la utilizarea sistemului cu senzor de plafon.

Atunci când șoferul intră într-o hală pentru prima dată după începerea lucrului, acesta trebuie să se asigure că sistemul cu senzor de plafon funcționează corect. Deși sistemul cu senzor de plafon este instalat, șoferul trebuie să verifice în mod regulat și indicatorul de viteză de pe unitatea de afișare și de operare pentru a se asigura că nu depășește viteza maximă permisă pentru condițiile date.

- **Intrarea într-o hală**
  Sistemul cu senzor de plafon detectează automat dacă stivuitorul intră în hale. Apoi, sistemul încetinește automat stivuitorul la viteza maximă care este setată pentru hală. Pe afișaj apare simbolul „Limitarea vitezei“ .
- **Ieșirea dintr-o hală**
  Dacă stivuitorul iese din hală, sistemul cu senzor de plafon permite viteza maximă setată pentru zonele din afara halei. Din cauza intervalului acoperit de senzor, este posibil ca trecerea la această viteză să se întâmple abia după ce stivuitorul a parcurs câțiva metri de la ieșirea din hală. Pentru ca stivuitorul să poată accelera la viteza maximă permisă pentru zone exterioare, limitarea vitezei trebuie întâi deblocată. În acest scop, eliberați pedala de accelerație scurt și apoi apăsați din nou pe aceasta.
- **Pornirea stivuitorului într-o hală**
  Dacă stivuitorul este pornit din interiorul unei hale, sistemul cu senzor de plafon detectează plafonul halei și reduce viteza de rulare la viteza maximă setată pentru hale.

Limitări posibile pentru identificarea obiectelor

- Dacă stivuitorul se deplasează sub structuri mai mari în aer liber, de exemplu, un pod pietonal, sistemul cu senzor de plafon poate interpreta această structură drept un plafon de hală și va reduce viteza maximă.
- În cazuri rare, se poate întâmpla ca sistemul cu senzor de plafon să nu recunoască un plafon și să nu reducă viteza. Acest

fenomen poate avea loc dacă semnalele de la senzorul de plafon sunt reflectate insuficient din cauza geometriei plafonului; de exemplu, dacă există zone cu geamuri mari cu un unghi de 45 °.

În aceste cazuri, sensibilitatea și intervalul sistemului cu senzor de plafon trebuie reglate. Consultați secțiunea următoare.

Schimbarea setărilor pentru senzor

INDICAȚIE

Sistemul cu senzor de plafon este furnizat de STILL cu următoarele setări din fabrică:

- *Sensibilitate: Ridicată*
- *Înălțime a plafonului: 24 m*

– Parcați stivuitorul în siguranță și opriți-l.

– Rotiți piulița olandeză (4) în sens antiorar pentru a o slăbi. Deconectați ansamblul de conectare electrică scoțând ștecărul.

– Pe partea inferioară a plăcii de bază a ansamblului de pe rama de protecție pentru cabină, țineți în poziție cele patru piulițe (3).

– Deșurubați cele patru șuruburi cu cap hexagonal (2).

▷

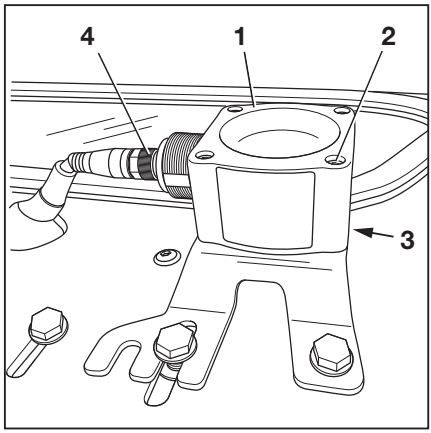

Cheia (5) este fixată cu o piuliță sub ansamblu. ▷

– Scoateți cu grijă senzorul de plafon (1).

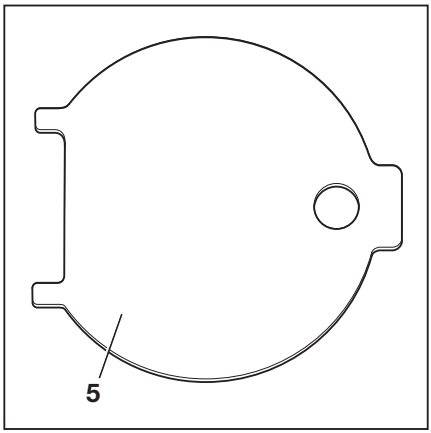

Senzorul este reglat utilizând comutatoarele DIP (6). ▷

– Pentru a accesa comutatoarele DIP, deschideți capacul de pe partea inferioară a carcasei senzorului cu ajutorul cheii (5).

În timpul acestui proces, cele două lamele ale cheii (5) intră în cavitățile capacului.

– Utilizând comutatoarele DIP „1-5“ (6), ajustați câmpul și sensibilitatea senzorului. Comutatoarele DIP pot fi ajustate cu ajutorul unei șurubelnițe mici.

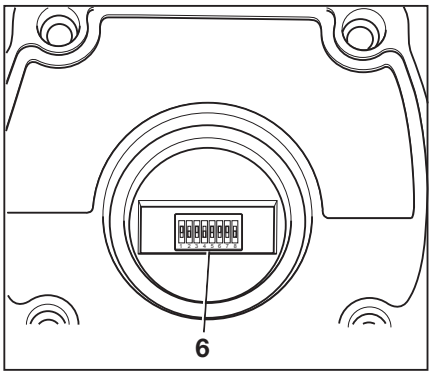

⚠ ATENȚIE

Setările pentru comutatoarele DIP „6-8“ sunt setările din fabrică ale producătorului.

Nu schimbați setările din fabrică ale producătorului!

Setările din fabrică ale producătorului

Comutatorul DIP		
6	7	8
1	1	0

Setările posibile pentru comutatoarele DIP „1-5“ sunt prezentate în tabelele următoare:

Comutatorul DIP			
1	2	3	Interval
0	0	0	2 m
0	0	1	3 m
0	1	0	4 m
0	1	1	6 m
1	0	0	8 m
1	0	1	12 m
1	1	0	16 m
1	1	1	24 m

4	5	Sensibilitate
0	0	Foarte ridicat
0	1	Ridicat
1	0	Mediu
1	1	Scăzut

Reprezentarea unghiului de acoperire în funcție de sensibilitatea setată a senzorului, de la (1)„mic“ la (4)„foarte mare“. ▷

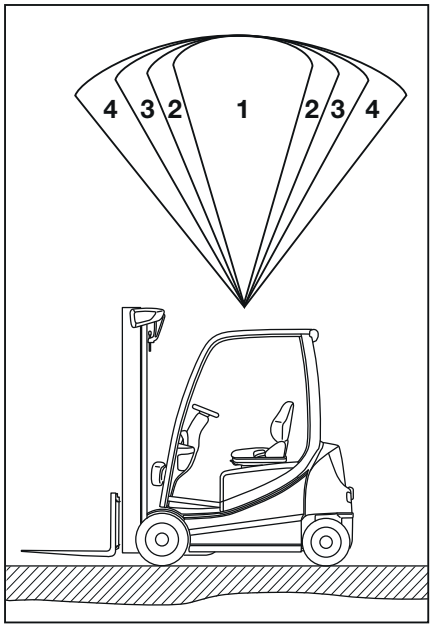

Senzorul are diferite unghiuri de acoperire, în funcție de combinația de interval și sensibilitate care a fost setată. Consultați tabelul următor:

Sensibilitate	Interval	Unghi de acoperire
Mic (1)	2 m	22,5°
	4 m	22,5°
	8 m	20 °
	16 m	15 °
	24 m	5 °
Mediu (2)	2 m	35 °
	4 m	30°
	8 m	25 °
	16 m	22,5°
	24 m	10 °

Sensibilitate	Interval	Unghi de acoperire
Mare (3)	2 m	42 °
	4 m	33 °
	8 m	22,5°
	16 m	20 °
	24 m	15 °
Foarte mare (4)	2 m	45 °
	4 m	43 °
	8 m	30°
	16 m	22,5°
	24 m	18 °

– După reglare, montați la loc capacul.

– Montați la loc senzorul de plafon și conectați-l.

– Verificați dacă funcționează corect.

Cabină

Deschiderea uşii cabinei ▷

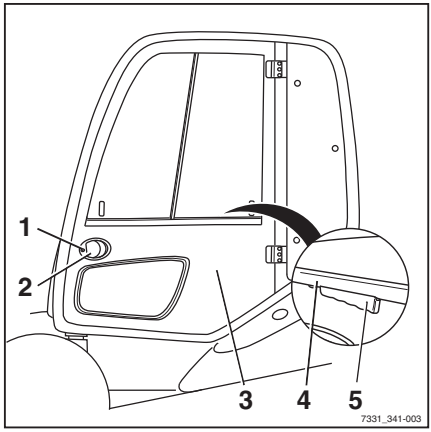

⚠ PERICOL

Există un risc de deteriorare prin coliziune în cazul în care uşa cabinei se deschide în timpul mersului.

– Uşa cabinei trebuie încuiată corespunzător.

Deschiderea uşii cabinei din exterior:

– Introduceţi cheia în încuietoarea uşii (1), descuiaţi şi scoateţi cheia.

– Trageţi mânerul uşii (2) şi deblocaţi încuietoarea.

– Deschideţi uşa cabinei (3) trăgând-o în afară.

Deschiderea uşii cabinei din interior:

– Prindeţi mânerul (4) şi încuietoarea (5).

– Apăsaţi încuietoarea şi împingeţi uşa cabinei în afară.

Deschiderea geamurilor laterale ▷

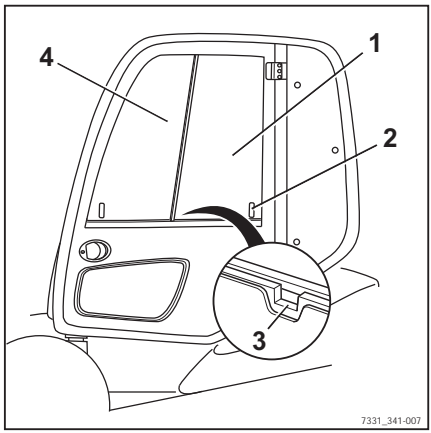

⚠ ATENŢIE

Există riscul de strivire între rama geamului şi geamul lateral în cazul în care geamurile laterale alunecă accidental în timpul deplasării.

– Asiguraţi-vă că mânerul se cuplează corect în fanta de oprire corespunzătoare.

Deschiderea geamului lateral din spate:

– Apăsaţi mânerul (2) la loc şi glisaţi geamul lateral din spate (1) înainte.

– Asiguraţi-vă că mânerul se cuplează în fanta de oprire (3).

Deschiderea geamului lateral din faţă:

Geamul lateral din faţă (4) poate fi deschis la fel ca geamul lateral din spate.

Închiderea uşii cabinei

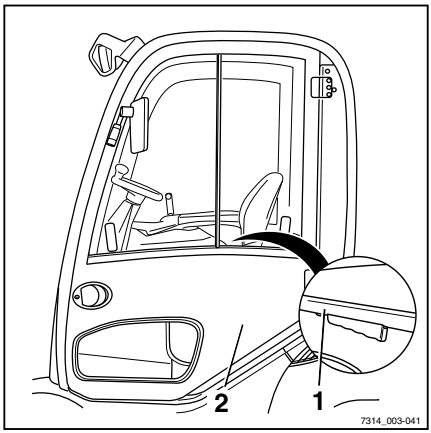

⚠ PERICOL

Există un risc de avarie provocată de coliziune în cazul în care uşa cabinei se deschide în timpul conducerii.

– Uşa cabinei trebuie fixată bine în poziţia de limitare.

Închiderea uşii cabinei din afară:

– Împingeţi uşa cabinei (2) spre interior până când încuietoarea uşii se cuplează.

– Asiguraţi-vă că uşa cabinei este închisă complet.

Închiderea uşii cabinei din interior:

– Apucaţi mânerul (1).

– Trageţi uşa cabinei spre interior până când încuietoarea uşii se cuplează.

– Asiguraţi-vă că uşa cabinei este închisă complet.

Deschiderea geamurilor laterale

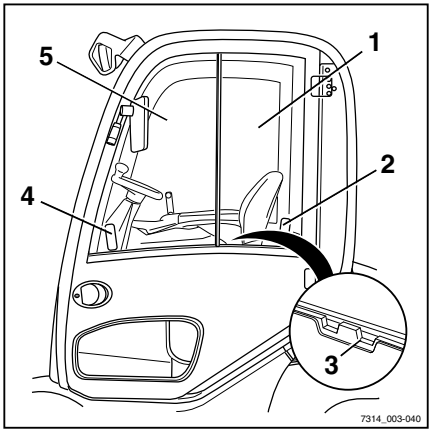

⚠ ATENŢIE

Există riscul de strivire între rama ferestrei şi fereastra laterală în cazul în care ferestrele laterale alunecă neintenţionat în timpul deplasării.

– Asiguraţi-vă că mânerul se cuplează în siguranţă în fanta de oprire corespunzătoare.

Deschiderea ferestrei laterale din spate:

– Apăsaţi mânerul (2) la loc şi glisaţi geamul lateral din spate (1) înspre înainte.

– Asiguraţi-vă că mânerul se cuplează în fanta de oprire (3).

Deschiderea ferestrei laterale din faţă:

– Apăsaţi mânerul (4) la loc şi trageţi fereastra laterală din faţă (5) înspre spate.

– Asiguraţi-vă că mânerul se cuplează în fanta de oprire (3).

Închiderea geamurilor laterale ▷

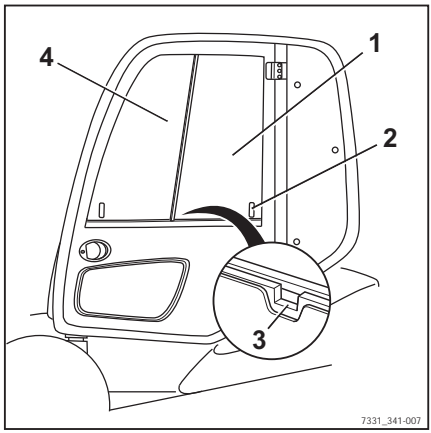

⚠ ATENȚIE

Există riscul de strivire între rama geamului și geamul lateral în cazul în care geamurile laterale alunecă accidental în timpul deplasării.

– Asigurați-vă că mânerul se cuplează corect în fanta de oprire corespunzătoare.

Închiderea geamului lateral din spate:

– Apăsați mânerul (2) la loc și trageți geamul lateral din spate (1) înspre spate.

– Asigurați-vă că mânerul se cuplează în fanta de oprire (3).

Închiderea geamului lateral din față:

Geamul lateral din față (4) poate fi închis la fel ca geamul lateral din spate.

Operarea iluminatului interior

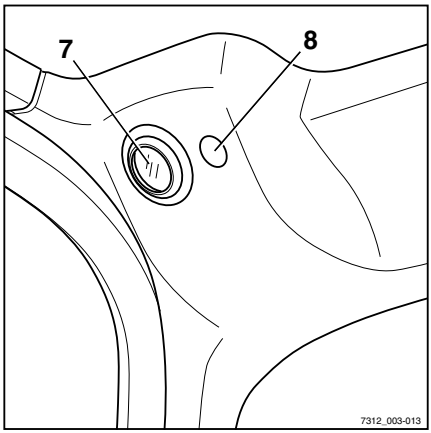

– Porniţi sau opriţi iluminatul interior (7) utilizând comutatorul (8) sau butonul (1).

Simbolul „iluminatului interior“ (2) apare pe afişaj.

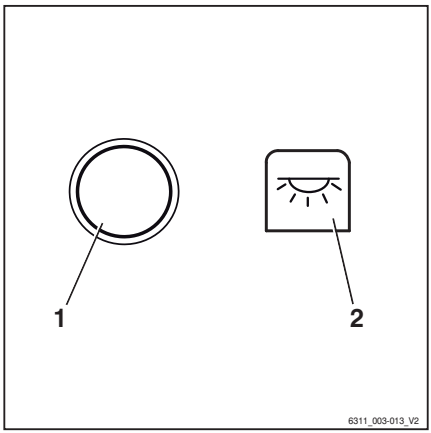

Operarea încălzirii lunetei

– Apăsați pe Softkey (1) pentru a porni încălzirea lunetei.

Încălzirea lunetei este pornită. Este afișat simbolul .

– Apăsați pe Softkey (1) pentru a opri încălzirea lunetei.

Încălzirea lunetei este oprită. Este afișat simbolul (2) .

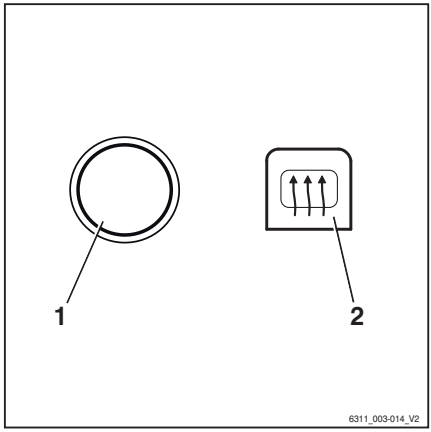

INDICAȚIE

Încălzirea lunetei se va opri automat după aproximativ 10 minute.

Radioul (variantă)

Radioul (1) și boxele (2) sunt o variantă de echipare. Dacă stivuitorul este echipat cu radio și boxe, acestea sunt integrate în căptușeala plafonului.

Descrierea și operarea pot fi găsite în instrucțiunile de operare separate pentru radio.

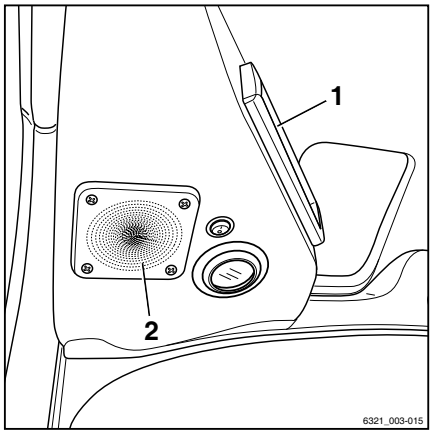

ATENȚIE

Atenția șoferului este afectată de operarea radioului sau de ascultarea la volum excesiv în timpul conducerii sau a manipulării încărcăturilor. Există riscul de accidentare!

– Nu utilizați radioul când conduceți sau când manipulați încărcături.

– Setați volumul radioului astfel încât să puteți auzi semnalele acustice de avertizare.

Sistemul de încălzire (variantă)

⚠ PERICOL

Risc de explozie!

Nu expuneţi flacoanele de spray sau cartuşele de gaz la fluxul de aer fierbinte.

Sistemul de încălzire nu trebuie operat în preajma camerelor de depozitare sau a amenajărilor similare, unde se pot acumula vapori de motorină sau particule de cărbune, aşchii de lemn sau pulbere de cereale.

Pornirea suflantei

– Pentru a porni suflanta, acţionaţi comutatorul suflantei (1) în poziţia pornit.

Suflanta funcţionează la nivelul de turaţie setat de comutator.

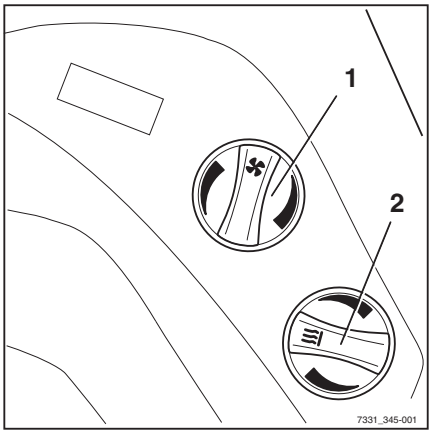

Pornirea sistemului de încălzire

⚠ PERICOL

Risc de incendiu!

Nu acoperiţi sistemul de încălzire!

⚠ PERICOL

Risc de arsuri!

Nu atingeţi carcasa în timpul funcţionării!

INDICAŢIE

Porniţi încălzirea numai atunci când suflanta funcţionează.

– Pentru a porni sistemul de încălzire, acţionaţi comutatorul pentru încălzire (2).

Sistemul de încălzire este funcţional. Aerul este încălzit până la puterea de încălzire setată de la comutatorul de reglare a încălzirii (2).

Reglarea debitului de aer

– Reglați debitul de aer de la orificiile de ventilare față (3) și orificiul de ventilare din zona picioarelor (4). ▷

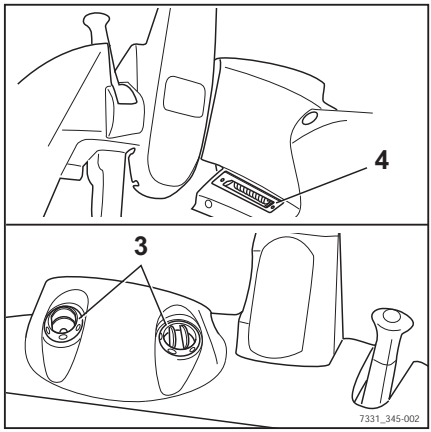

Sistemul de aer condiționat (variantă)

Pornirea sistemului de aer condiționat

– Activați comutatorul suflantei(1). ▷
– Setați criostatul (2) la nivelul dorit.
– Porniți sistemul de aer condiționat prin apăsarea comutatorului (3).

Oprirea sistemului de aer condiționat

– Opriți sistemul de aer condiționat prin apăsarea comutatorului (3).
– Dezactivați comutatorul suflantei (1).

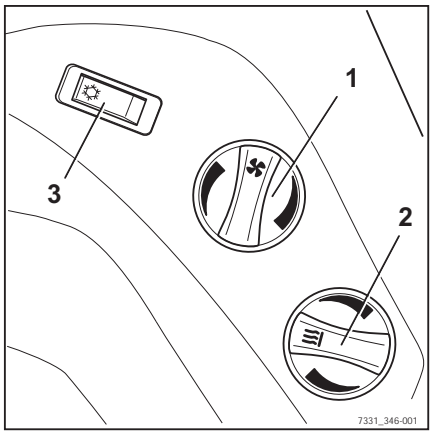

Funcţionarea remorcii

Încărcătura remorcată

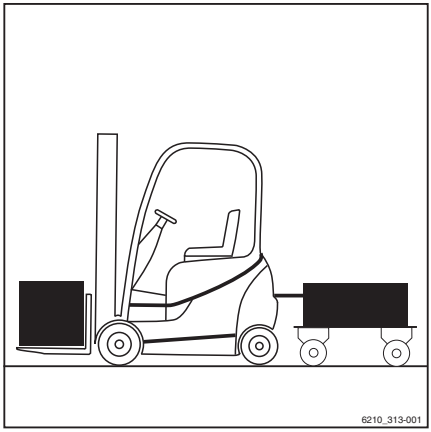

PERICOL

Atunci când utilizaţi o remorcă există un risc crescut de accidente.

Utilizarea unei remorci schimbă caracteristicile de manevrare a stivuitorului. La remorcare, acţionaţi stivuitorul astfel încât trenul de remorci să poată fi condus şi frânat oricând în siguranţă. Viteza maximă permisă la remorcare este de 5 km/h.

- Nu depăşiţi viteza permisă de 5 km/h.
- Nu cuplaţi stivuitorul în faţa vehiculelor pe şine.
- Este interzisă utilizarea stivuitorului pentru împingerea de cărucioare de orice tip.
- Acesta trebuie să poată fi condus şi frânat oricând.

ATENŢIE

Risc de deteriorare a componentelor!

Sarcina remorcată maximă pentru remorcarea ocazională este capacitatea nominală specificată pe plăcuţa cu numele. Suprasarcina poate conduce la deteriorarea componentelor stivuitorului. Suma dintre sarcina remorcată efectivă şi sarcina reală pe furci nu trebuie să depăşească valoarea capacităţii nominale. În cazul în care sarcina remorcată existentă corespunde capacităţii nominale a stivuitorului, nicio altă sarcină nu poate fi transportată simultan pe furci. Încărcătura poate fi distribuită între furci şi remorcă.

- Verificaţi distribuţia încărcăturii şi modificaţi-o în conformitate cu capacitatea nominală.
- Respectaţi valoarea permisă a rigidităţii pentru cuplajul de remorcare.

ATENŢIE

Risc de deteriorare a componentelor!

Sarcina remorcată maximă se aplică numai la tractarea remorcilor fără frâne pe o suprafaţă orizontală (deviaţie maximă +/- 1%) şi pe teren solid. Sarcina remorcată trebuie redusă dacă se remorchează în pantă. Dacă este necesar, anunţaţi centrul de service autorizat asupra condiţiilor de operare. Centrul de service va furniza datele necesare.

- Informaţi centrul de service autorizat.

⚠ ATENŢIE

Risc de deteriorare a componentelor!

Nu este permisă nicio încărcătură de susţinere.

– Nu utilizaţi remorci cu cârme susţinute de cuplarea remorcii.

Acest stivuitor este adecvat pentru tractarea ocazională a remorcilor. Dacă stivuitorul este dotat cu un dispozitiv de tractare, tractarea ocazională nu trebuie să depăşească 2 % din timpul de funcţionare zilnic. Dacă stivuitorul urmează să fie utilizat pentru tractare mai periodic, trebuie consultat producătorul.

Bolţul de cuplare din contragreutate

Cuplarea remorcii

⚠ PERICOL

Dacă părăsiţi pentru scurt timp stivuitorul pentru cuplarea sau decuplarea remorcii, există pericolul de a fi călcat în eventualitatea deplasării accidentale a stivuitorului.

– Aplicaţi frâna de parcare.
– Coborâţi furca la sol.
– Întrerupeţi contactul şi scoateţi cheia.

– Luaţi măsurile corespunzătoare pentru a preveni deplasarea nedorită a remorcii, de exemplu, utilizaţi cale pentru roţi (1).

▷

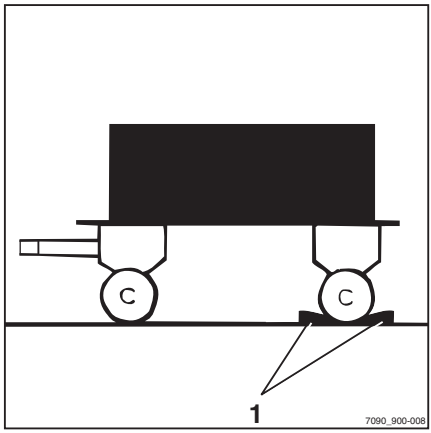

– Apăsați în jos bolțul de cuplare (2), rotiți-l la 90° și trageți-l afară. ▷

– Reglați înălțimea cârmei.

⚠ PERICOL

Există riscul ca oamenii să rămână blocați între stivuitor și remorcă.

Atunci când prindeți cârligul, asigurați-vă că între stivuitor și remorcă nu se află nicio persoană.

– Deplasați stivuitorul încet înapoi.

– Deplasând stivuitorul înapoi, introduceți cârma în fanta (3) a contragreutății.

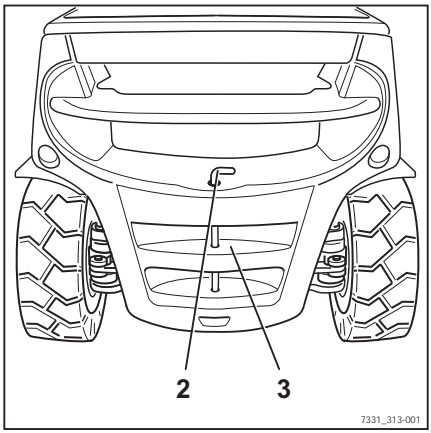

⚠ PERICOL

În cazul pierderii sau distrugerii bolțului de cuplare sau a fișei de asigurare în timpul remorcării, remorca se detașează și devine de necontrolat, ceea ce înseamnă că există risc de accident!

– Utilizați doar bolțuri de cuplare originale a căror stare a fost verificată.

– Asigurați-vă că bolțul de cuplare este introdus și fixat corect.

– Introduceți bolțul de cuplare în contragreutate, apăsați-l în jos împotriva forței arcului și rotiți-l la 90° (bolțul de cuplare este blocat în această poziție).

– Îndepărtați toate obiectele utilizate pentru a preveni deplasarea nedorită a remorcii.

Decuplarea remorcii

– Luați măsurile corespunzătoare pentru a preveni deplasarea nedorită a remorcii, de exemplu, utilizați cale pentru roți.

– Apăsați în jos bolțul de cuplare (2), rotiți-l la 90° și trageți-l afară.

– Conduceți încet stivuitorul înainte și ghidați ochiul cârligului de remorcare complet afară din contragreutate.

– Introduceți bolțul de cuplare în contragreutate, apăsați-l în jos împotriva forței arcului și rotiți-l la 90° (bolțul de cuplare este blocat în această poziție).

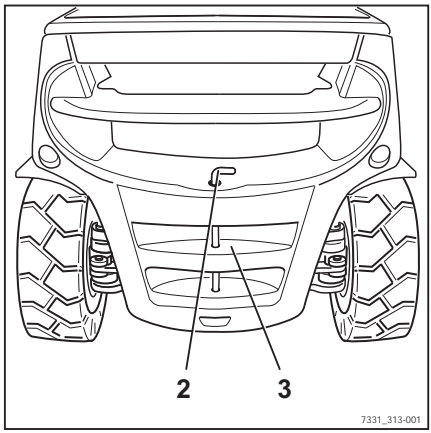

Cuplarea automată a remorcii

⚠ PERICOL

Există riscul ca oamenii să rămână blocați între stivuitor și remorcă.

Atunci când prindeți cârligul, asigurați-vă că între stivuitor și remorcă nu se află nicio persoană.

⚠ PERICOL

Nu ridicați niciodată stivuitorul de la dispozitivul de remorcare și nu îl utilizați pentru încărcare cu macara. Cuplarea remorcii nu este concepută în acest scop, putând fi deformată sau deteriorată. Acest lucru poate cauza răsturnarea stivuitorului, cu consecințe potențial fatale!

– Utilizați cuplajul remorcii doar în vederea remorcării.

– Pentru ridicarea pe cric și încărcarea cu macaraua, utilizați numai punctele de ridicare specificate.

⚠ PERICOL

Cuplajul remorcii nu este conceput pentru a susține încărcături, putând fi deformat sau distrus. Acest lucru poate cauza răsturnarea încărcăturii, cu consecințe potențial fatale!

– Cuplajul remorcii trebuie supus numai unor sarcini orizontale, mai precis, cârma trebuie să fie orizontală.

⚠ PERICOL

Dacă părăsiţi stivuitorul, chiar şi pentru puţin timp, pentru a cupla sau decupla remorca, există un risc de pierdere a vieţii din cauza posibilităţii deplasării stivuitorului.

– Acţionaţi frâna de mână.
– Coborâţi furcile pe sol.
– Răsuciţi cheia în contact şi scoateţi-o.

⚠ ATENŢIE

Nu încercaţi niciodată să întindeţi mâna între bolţurile de cuplare şi ghearele de remorcare. Există riscul de rănire în cazul în care componenta se mişcă brusc!

– Pentru a elibera bolţul de cuplare, acţionaţi maneta corespunzătoare sau utilizaţi un dispozitiv adecvat (de ex. pârghie de asamblare).
– Închideţi cuplajul automat al remorcii atunci când nu este utilizat.

⚠ ATENŢIE

Pericol de pagube materiale în urma coliziunii componentelor.

Un stivuitor cu cuplaj de remorcare are nevoie de un spaţiu de manevră mai mare ca urmare a proeminenţelor sale. Cuplajul de remorcare poate deteriora rafturile sau chiar cuplajul în sine se poate deteriora în timpul manevrării. În cazul în care cuplajul de remorcare este lovit, testaţi-l pentru semne de deteriorare, cum ar fi fisuri. Un cuplaj de remorcare deteriorat nu mai trebuie utilizat.

– Efectuaţi întotdeauna manevrele cu atenţie, cu un spaţiu suficient.
– În cazul unei coliziuni, testaţi cuplajul de remorcare în vederea identificării deteriorărilor.
– Înlocuiţi cuplajul de remorcare în caz de deteriorări şi contactaţi centrul de service autorizat, dacă este necesar.

⚠ ATENŢIE

Risc de deteriorare a ochiului cârligului de remorcare sau a cârmei!

Direcţia fiind pe roţile spate, unghiul de întoarcere laterală al cârmei poate fi necorespunzător. Cuplajul sau cârma se poate deteriora! Ochiul cârligului de remorcare al cârmei trebuie să se potrivească cuplajului de remorcare în privinţa formei şi a dimensiunii.

– Asiguraţi-vă că ochiul cârligului de remorcare şi cârma se potrivesc corespunzător.
– Evitaţi virajele strânse.
– Atenţie la deplasarea şi manevrarea în marşarier.

⚠ ATENŢIE

Risc de deteriorare a componentelor în cazul în care cârma din cuplajul de remorcare este înclinată!

Cârma trebuie menţinută cât mai orizontal posibil în timpul remorcării. Acest lucru asigură ca raza de rotaţie să fie suficientă în partea de sus şi în partea de jos. Dacă este necesar, centrul de service autorizat poate regla înălţimea de asamblare a cuplării remorcii la înălţimea cârmei.

– Cârma trebuie să fie orizontală.
– Pentru a modifica înălţimea de cuplare, contactaţi centrul de service autorizat.

Cuplarea modelului RO*243

▷

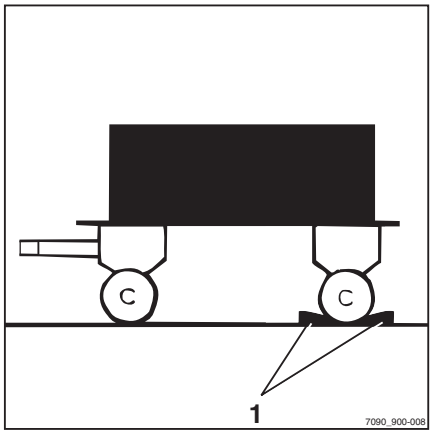

INDICAŢIE

Cuplarea pentru remorcare RO 243 este proiectată pentru un ochi al barei de remorcare în conformitate cu standardul DIN 74054 (diametrul alezajului: 40 mm).

– Luaţi măsuri pentru a preveni deplasarea nedorită a remorcii, de ex. utilizaţi cale pentru roţi (1).
– Reglaţi ochiul barei de remorcare a cârmei astfel încât acesta să fie în centrul gheerelor de remorcare.

– Acţionaţi mânerul de siguranţă (3).
– Ridicaţi maneta (2).

▷

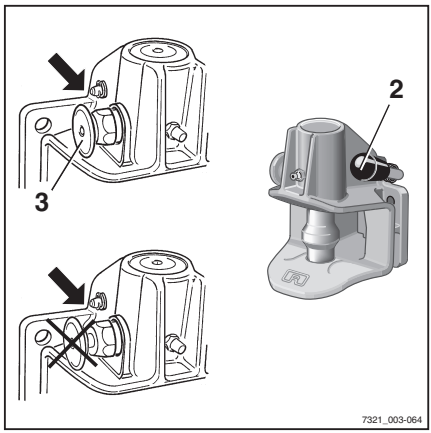

⚠ PERICOL

Există riscul ca oamenii să rămână blocaţi între stivuitor şi remorcă.

Atunci când prindeţi cârligul, asiguraţi-vă că între stivuitor şi remorcă nu se află nicio persoană.

⚠ ATENŢIE

Atunci când este cuplat, cârligul barei de remorcare trebuie să ajungă în mijlocul cârligului de cuplare. Nerespectarea acestor instrucţiuni poate duce la deteriorarea cârligului de cuplare sau cârligului barei de remorcare!

– Asiguraţi-vă că ochiul cârligului pătrunde central în gheara de cuplare.

– Deplasați stivuitorul încet înapoi.

⚠ PERICOL

Dacă bolțul de cuplare cade în timpul remorcării, remorca va fi eliberată și nu va mai putea fi controlată. Există risc de accident!

Dacă mânerul de siguranță iese în afară, ochiul cârligului de remorcare nu a fost cuplat corect. Remorca nu trebuie să fie deplasată în această stare.

– Asigurați-vă că mânerul de siguranță este aliniat cu fișa de asigurare.
– Dacă mânerul de siguranță nu este aliniat, repetați procesul de cuplare.

– Îndepărtați toate obiectele utilizate pentru a preveni deplasarea nedorită a remorcii.
– Remorcați remorca.

Închiderea manuală a modelului RO*243

⚠ PERICOL

Risc de vătămare în cazul prinderii mâinii!

Nu întindeți mâna în zona bolțului de cuplare. Dacă, spre exemplu, la cuplarea remorcii trebuie fixat un cablu de remorcare, utilizați numai un dispozitiv corespunzător pentru a închide cuplarea remorcii (de ex. pârghie de asamblare).

– Utilizați un dispozitiv corespunzător (de ex. pârghie de asamblare) pentru a împinge în sus bolțul de cuplare.

Bolțul de cuplare este eliberat din încuietoare, iar cuplarea remorcii se închide automat.

Decuplarea modelului RO*243

▷

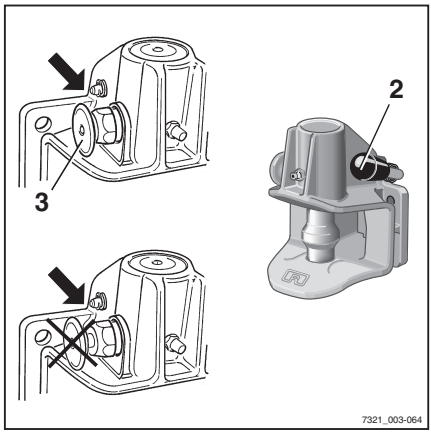

- Luaţi măsuri pentru a preveni deplasarea nedorită a remorcii, de ex. utilizaţi cale pentru roţi.
- Acţionaţi mânerul de siguranţă (3).
- Ridicaţi maneta (2).
- Deplasaţi încet stivuitorul înainte până când ochiul cârligului de remorcare şi ghearele de remorcare se deconectează.
- Închideţi manual cuplarea remorcii.

Modelul de cuplaj RO*244 A

▷

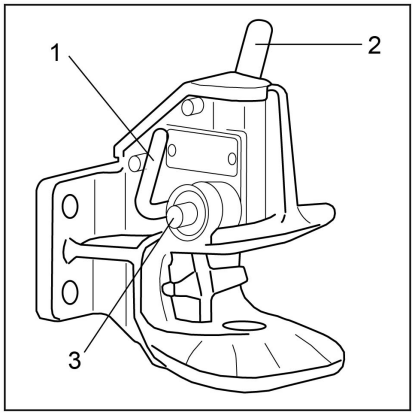

INDICAŢIE

Cuplajul de remorcare RO 244 este proiectat pentru un ochi al cârligului de remorcare conform standardului DIN 74054 (diametrul alezajului de 40 mm) sau DIN 8454 (diametrul alezajului de 35 mm).

- Luaţi măsuri pentru a preveni deplasarea nedorită a remorcii, de ex. utilizaţi cale pentru roţi.
- Reglaţi ochiul barei de remorcare a cârmei astfel încât acesta să fie în centrul ghearelor de remorcare.
- Împingeţi în sus maneta de mână (2) până când se fixează în poziţie cu un declic.

Cuplarea remorcii este deschisă.

⚠ PERICOL

Există riscul ca oamenii să rămână blocaţi între stivuitor şi remorcă!

Atunci când prindeţi cârligul, asiguraţi-vă că între stivuitor şi remorcă nu se află nicio persoană.

⚠ ATENŢIE

Atunci când este cuplat, cârligul barei de remorcare trebuie să ajungă în mijlocul cârligului de cuplare. Nerespectarea acestor instrucţiuni poate duce la deteriorarea cârligului de cuplare sau cârligului barei de remorcare!

– Asiguraţi-vă că ochiul cârligului pătrunde central în gheara de cuplare.

– Deplasaţi stivuitorul încet înapoi până când ochiul barei de remorcare este introdus central în gheara de cuplare a cuplării remorcii, iar bolţul de cuplare se cuplează.

INDICAŢIE

Bolţul de cuplare este cuplat corect dacă bolţul de verificare (3)nu iese din ghidajul său.

⚠ PERICOL

Dacă bolţul de cuplare cade în timpul remorcării, remorca va fi eliberată şi nu va mai putea fi controlată. Există risc de accident!

Bolţul de verificare (3) nu trebuie să iasă din ghidajul său.

– Asiguraţi-vă de prinderea corectă a bolţului de cuplare.

În cazul în care bolţul de cuplare nu cuplează corect:

– Îndepărtaţi toate obiectele utilizate pentru a preveni deplasarea nedorită a remorcii.

– Deplasaţi stivuitorul cu remorca înainte pe o distanţă de aprox. 1 m şi apoi deplasaţi-l uşor înapoi.

– La bolţul de cuplare, verificaţi din nou dacă bolţul de verificare nu iese din ghidajul său.

– Îndepărtaţi toate obiectele utilizate pentru a preveni deplasarea nedorită a remorcii.

– Remorcaţi remorca.

Închiderea manuală a modelului RO*244 A

▷

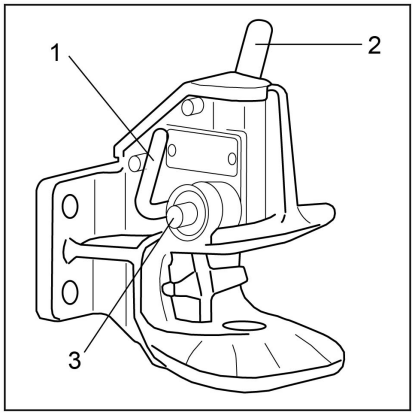

⚠ PERICOL

Risc de vătămare în cazul prinderii mâinii!

Nu întindeţi mâna în zona bolţului de cuplare. Dacă, spre exemplu, la cuplarea remorcii trebuie fixată o bară de remorcare, acţionaţi cuplajul de remorcare numai prin maneta de închidere (1).

– Apăsaţi maneta de închidere (1) până la capătul de jos.

Cuplajul de remorcare este închis.

Decuplarea modelului RO*244 A

– Luaţi măsuri pentru a preveni deplasarea nedorită a remorcii, de ex. utilizaţi cale pentru roţi.

– Împingeţi în sus maneta de mână (2) până când se fixează în poziţie cu un declic.

Cuplarea remorcii este deschisă.

– Deplasaţi încet stivuitorul înainte până când ochiul cârligului de remorcare şi ghearele de remorcare se deconectează.

– Închideţi cuplarea remorcii prin acţionarea manetei de închidere (1).

INDICAŢIE

Pentru a proteja fişa inferioară a bolţului de cuplare împotriva contaminării, menţineţi întotdeauna cuplarea remorcii închisă.

Cuplarea modelului RO*245

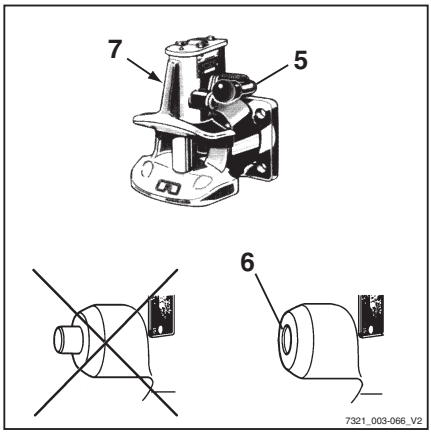

INDICAŢIE

Dispozitivul de remorcare RO 245 este proiectat pentru un ochi al barei de remorcare conform standardului DIN 74054 (diametrul alezajului de 40 mm) sau DIN 8454 (diametrul alezajului de 35 mm).

– Luaţi măsuri pentru a preveni deplasarea nedorită a remorcii, de ex. utilizaţi cale pentru roţi.

– Reglaţi ochiul barei de remorcare a cârmei astfel încât acesta să fie în centrul ghearelor de remorcare.

– Ridicaţi maneta (5).

– Cuplarea remorcii este deschisă.

⚠ PERICOL

Există riscul ca oamenii să rămână blocaţi între stivuitor şi remorcă!

Atunci când prindeţi cârligul, asiguraţi-vă că între stivuitor şi remorcă nu se află nicio persoană.

– Deplasaţi stivuitorul încet înapoi.

⚠ PERICOL

Dacă bolţul de cuplare cade în timpul remorcării, remorca va fi eliberată şi nu va mai putea fi controlată. Există risc de accident!

Dacă mânerul de siguranţă iese în afară, ochiul cârligului de remorcare nu a fost cuplat corect. Remorca nu trebuie să fie deplasată în această stare.

– Asiguraţi-vă că bolţul de verificare nu iese din fişa de control.

– Dacă este necesar, repetaţi procesul de cuplare.

– Îndepărtaţi toate obiectele utilizate pentru a preveni deplasarea nedorită a remorcii.

– Remorcaţi remorca.

Decuplarea modelului RO*245 ▷

– Luaţi măsuri pentru a preveni deplasarea nedorită a remorcii, de ex. utilizaţi cale pentru roţi.

– Ridicaţi maneta (5).

– Deplasaţi încet stivuitorul înainte până când ochiul cârligului de remorcare şi ghearele de remorcare se deconectează.

– Împingeţi maneta de închidere (7) în partea stângă a cuplării remorcii până la capăt.

Cuplajul de remorcare este închis.

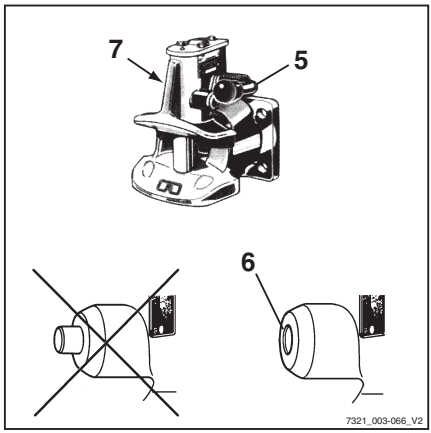

Cuplarea modelului RO*841 ▷

INDICAŢIE

Cuplajul de remorcare RO 841 este proiectat pentru un ochi al barei de remorcare în conformitate cu standardul DIN 74054 (diametrul alezajului: 40 mm).

– Luaţi măsuri pentru a preveni deplasarea nedorită a remorcii, de ex. utilizaţi cale pentru roţi.

– Ridicaţi maneta (7) până când se fixează în poziţie cu un declic.

⚠ PERICOL

Există riscul ca oamenii să rămână blocaţi între stivuitor şi remorcă.

Atunci când prindeţi cârligul, asiguraţi-vă că între stivuitor şi remorcă nu se află nicio persoană.

⚠ ATENŢIE

Atunci când este cuplat, cârligul barei de remorcare trebuie să ajungă în mijlocul cârligului de cuplare. Nerespectarea acestor instrucţiuni poate duce la deteriorarea cârligului de cuplare sau cârligului barei de remorcare!

– Asiguraţi-vă că ochiul cârligului pătrunde central în gheara de cuplare.

– Deplasaţi stivuitorul încet înapoi.

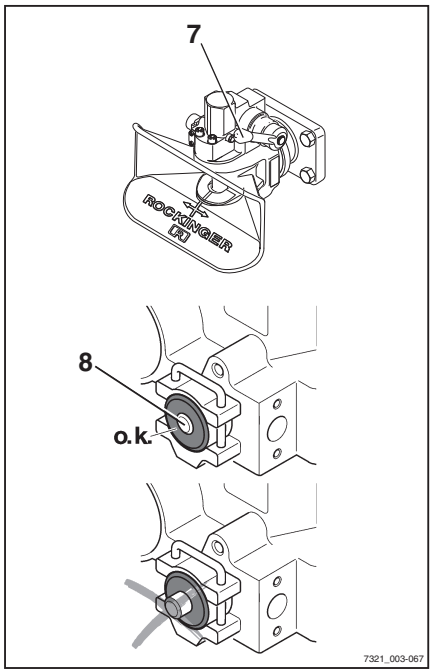

⚠ PERICOL

Dacă bolțul de cuplare cade în timpul remorcării, remorca va fi eliberată și nu va mai putea fi controlată. Există risc de accident!

Dacă mânerul de siguranță iese în afară, ochiul cârligului de remorcare nu a fost cuplat corect. Remorca nu trebuie să fie deplasată în această stare.

– Asigurați-vă că bolțul de verificare nu iese din fișa de control.
– Dacă este necesar, repetați procesul de cuplare.

– Îndepărtați toate obiectele utilizate pentru a preveni deplasarea nedorită a remorcii.
– Remorcați remorca.

Decuplarea modelului RO*841

– Luați măsuri pentru a preveni deplasarea nedorită a remorcii, de ex. utilizați cale pentru roți.
– Ridicați maneta (7).
– Deplasați încet stivuitorul înainte până când ochiul cârligului de remorcare și ghearele de remorcare se deconectează.
– Închideți cuplajul de remorcare.

Tractarea remorcilor

– Șoferii care tractează o remorcă pentru prima dată trebuie să exerseze deplasarea cu o remorcă într-o zonă adecvată.
– Atunci când treceți prin zone cu drum îngust (intrări, porți etc.), respectați dimensiunile remorcii și ale sarcinii.
– Când tractați mai multe remorci, asigurați o distanță minimă suficientă față de instalațiile fixe, la întoarceri și viraje.

Lungimea permisă a trenurilor de remorci depinde de drumurile care urmează să fie parcurse și este posibil să fie necesară stabilirea acesteia în timpul unui test de conducere.

Este responsabilitatea companiei operatoare să instruiască șoferii cu privire la numărul admis de remorci și, dacă este necesar, orice reduceri de viteză suplimentare pe anumite secțiuni ale traseului.

▷

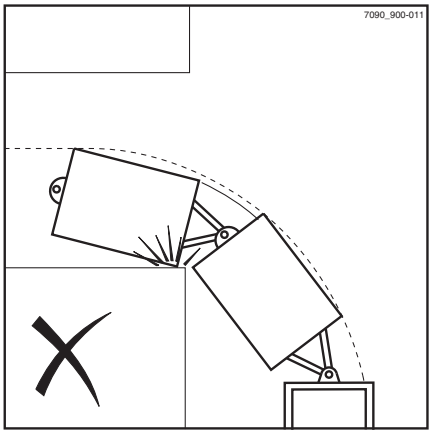

INDICAȚIE

Vă rugăm să țineți cont de definiția următoarelor persoane responsabile: „companie operatoare“ și „șofer“.

Mesaje de pe afișaj

Conținutul de pe afișaj

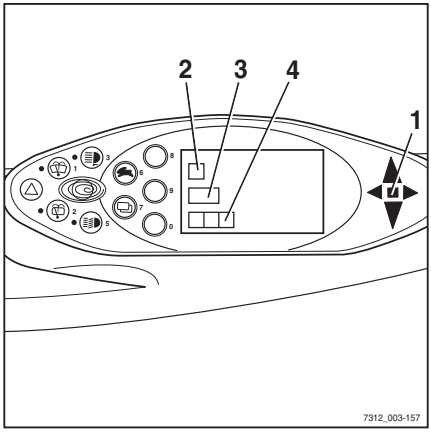

Pe afișajul unității de afișare și operare, mesaje cu privire la eveniment pot fi afișate pentru anumite condiții ale stivuitorului.

Următoarele tipuri de mesaj pot apărea individual sau în combinație:

- Un simbol grafic (2)
- Mesajul (3)
- Un cod de eroare (4), care conține o literă și un număr din patru cifre

INDICAȚIE

De fiecare dată când apare un mesaj, se aprinde și afișajul „Defecțiune“ (1).

Mesajele sunt afișate întotdeauna în mod repetat și pentru o anumită perioadă de timp, în funcție de eveniment.

În cazul unor evenimente succesive, mesajele respective sunt afișate unul după altul pe display.

După câteva secunde, afișajul va alterna între ultimul afișaj de operare și mesaj.

Frecvența alternării depinde de tipul de eveniment.

– Dacă apare un mesaj, urmați instrucțiunile de operare.

După ce remediați evenimentul, mesajul va dispărea.

Dacă o defecțiune apare din nou, mesajul va continua să apară.

– Parcați stivuitorul în condiții de siguranță.

– Informați centrul de service autorizat.

Tabelul codurilor de erori

Tabelul oferă o vedere de ansamblu a afișajelor posibile. În coloana „Comentarii “veți găsi informații despre modul de a continua după apariția acestor mesaje.

Text mesaj/ Cod de eroare	Comentariu
DRIVE (ANTRENARE) A5041	Eroare a senzorului de temperatură Informaţi centrul de service autorizat.
BRAKE SENSOR (SENZOR FRÂNĂ) A3016 A3017	Eroare a senzorului; stivuitorul poate fi deplasat numai la viteza modului de urgenţă. Informaţi centrul de service autorizat.
BRAKE SENSOR (SENZOR FRÂNĂ) A3035	Nivelul lichidului de frână este prea redus sau comutatorul este defect; stivuitorul poate fi condus numai la viteza modului de urgenţă. Informaţi centrul de service autorizat.
ACCELERATOR (ACCELERAŢIE) A3002 A3003 A3004 A3005 A3006 A3007 A3505	Eroare a senzorului, stivuitorul nu poate fi condus. Informaţi centrul de service autorizat.
ACCELERATOR (ACCELERAŢIE) A3008	Tensiunile acceleratorului (pentru pedală dublă) nu se potrivesc; stivuitorul nu poate fi condus. Informaţi centrul de service autorizat.
ACCELERATOR (ACCELERAŢIE) A3811	Configuraţia accelerației este incorectă. Stivuitorul nu poate fi condus. Informaţi centrul de service autorizat.
DRIVE DIRECTION (DIRECŢIE DEPLASARE) A3020	Eroare de comutare; funcţie absentă sau limitată a unităţii de propulsie. Informaţi centrul de service autorizat.
VERTICAL MAST ERROR (EROARE CATARG VERTICAL) A3135	Fără funcţii hidraulice. Dezactivaţi „poziţia verticală a catargului de ridicare“. Informaţi centrul de service autorizat.
RIDIC. A3102 A3103	Eroare a senzorului; funcţie absentă sau limitată a transmisiei hidraulice. Informaţi centrul de service autorizat.
CONFIGURATION (CONFIGURARE) A2111	Eroare de parametrizare sau placă de circuite imprimate defectă; unitatea de propulsie şi acţionarea hidraulică nu funcţionează. Informaţi centrul de service autorizat.
CONFIGURATION (CONFIGURARE) A3801	Eroare de parametrizare; unitatea de propulsie şi acţionarea hidraulică nu funcţionează. Informaţi centrul de service autorizat.

Text mesaj/ Cod de eroare	Comentariu
CONFIGURATION (CONFIGURARE) A3812	Parametrii programului de tracțiune sunt în afara intervalului permis. Parametrii programului de tracțiune sunt limitați intern. Informați centrul de service autorizat.
COOLANT LEVEL (NIVEL LICHID RĂCIRE) A5611	Ventilatorul nu funcționează. Nivelul lichidului de răcire este prea scăzut; verificați nivelul lichidului de răcire și completați-l dacă este necesar. Dacă problema nu este rezolvată astfel, contactați centrul de service autorizat.
DIRECȚIE A3215	Eroare a senzorului; stivuitorul se deplasează la viteza modului de urgență. Informați centrul de service autorizat.
ALTERNATOR A5811	Bateria demarorului nu este încărcată. Informați centrul de service autorizat.
LPG AUTO. VALVE (SUPAPĂ AUTOMATĂ GPL) A5670	Supapa de închidere automată nu se închide. Închideți manual supapa de închidere de pe cilindrul/rezervorul de GPL. Informați centrul de service autorizat.
AIR FILTER (FILTRU AER) A5651	În funcție de designul filtrului de aer, înlocuiți inserția filtrului sau cartușele filtrului. Dacă problema nu este rezolvată astfel, contactați centrul de service autorizat.
VERTICAL MAST (CATARG VERTICAL) A3130 A3131 A3132	Fără funcții hidraulice. Dezactivați „poziția verticală a catargului de ridicare“. Informați centrul de service autorizat.
TILTING (ÎNCLINARE) A3107 A3108	Eroare a senzorului; funcție absentă sau limitată a transmisiei hidraulice. Informați centrul de service autorizat.
OIL PRESSURE (PRESIUNE ULEI) A5631	Defecțiune a motorului (nu există presiune a uleiului) sau a senzorului. Motorul este oprit pentru protecție. Informați centrul de service autorizat.
SEAT SWITCH (COMUTATOR SCAUN) A302	Comutatorul de scaun nu a fost acționat timp de aprox. 8 ore. Este posibil ca stivuitorul să poată fi condus încă la viteză redusă și cu o capacitate de ridicare redusă. Ridicați-vă puțin de pe scaun și apoi așezați-vă din nou. Dacă problema nu este rezolvată astfel, contactați centrul de service autorizat.
CONTROL UNIT (UNITATE CONTROL) A3305	CIO nu funcționează. Informați centrul de service autorizat.

Text mesaj/ Cod de eroare	Comentariu
OVERHEATING (SUPRAÎN-CĂLZIRE) A5022	Motorul(oarele) de tracțiune este/sunt prea fierbinte(ți). Faza 1: reglarea accelerării și a vitezei. Faza 2: limitarea curentului de fază în convertor (funcția de rulare de urgență este menținută). Eroarea dispare automat, imediat după scăderea temperaturii sub limită. Dacă eroarea se produce frecvent, anunțați centrul de service autorizat
SURVEILLANCE (SUPRAVE-GHERE) A2801 A2802 A2808 A2809 A2810 A2815	Unitatea de propulsie nu funcționează. Eliberați pedala de accelerație. Dacă apare sporadic, această eroare poate fi tolerată. În cazul în care capacitatea de funcționare este afectată, anunțați centrul de service autorizat.
SURVEILLANCE (SUPRAVE-GHERE) A2803 A2806	Direcția de deplasare este setată la poziția neutră. Reselectați direcția de deplasare. Dacă apare sporadic, această eroare poate fi tolerată. În cazul în care capacitatea de funcționare este afectată, anunțați centrul de service autorizat.
SURVEILLANCE (SUPRAVE-GHERE) A2817	Stivuitorul nu este pregătit de funcționare. Rotiți cheia de contact în poziția zero și reporniți. Dacă apare sporadic, această eroare poate fi tolerată. În cazul în care capacitatea de funcționare este afectată, anunțați centrul de service autorizat.
POWER SUPPLY (ALIMENTA-RE ELECTRICĂ) A2242 A2257	Scurtcircuit la alimentarea transmițătorului. Stivuitorul nu poate fi condus. Informați centrul de service autorizat.
EXT1 (AUX. 1) A3112 A3113	Eroare a senzorului; funcție absentă sau limitată a transmisiei hidraulice. Informați centrul de service autorizat.
EXT2 (AUX. 2) A3117 A3118	Eroare a senzorului; funcție absentă sau limitată a transmisiei hidraulice. Informați centrul de service autorizat.

Mesaje generale

INDICAȚIE

Unele dintre următoarele mesaje sunt specifice echipamentelor și pot să nu apară pe unitatea de afișare și operare a fiecărui stivuitor. Prin urmare, următoarele mesaje sunt numai de referință.

Mesajul FRÂNĂ SERVICIU

Dacă pe afișaj apare mesajul `FRÂNĂ SERVICIU`, luați legătura cu centrul de service autorizat.

– Parcați în siguranță stivuitorul pentru a fi verificat de către centrul de service autorizat.

– Dacă frânele multidisc din ansamblurile roților motrice sunt blocate, remorcați stivuitorul.

Mesajul APLICĂ FR AJUTOR

PERICOL

Risc de vătămări corporale fatale în urma impactului cu un stivuitor dacă acesta se deplasează în mod accidental!

Parcarea stivuitorului fără aplicarea frânei de parcare este periculoasă și nu este permisă.

– Stivuitorul nu trebuie parcat în pantă.

– Părăsiți stivuitorul numai când frâna de parcare a fost aplicată.

– În cazuri de urgență, asigurați stivuitorul utilizând pene pe partea din josul pantei.

INDICAȚIE

Stivuitorul este echipat cu frână cu arc cu acționare negativă. La câteva minute după oprirea stivuitorului, frânele multidisc se blochează în ansamblurile roților motoare. Însă, stivuitorul poate fi deplasat în continuare, până când ansamblurile roților motoare sunt blocate. Din acest motiv, frâna de parcare trebuie întotdeauna aplicată înainte de a părăsi stivuitorul!

Dacă parcați stivuitorul fără să acționați frâna de parcare și părăsiți scaunul șoferului, pe afișaj (variantă) apare mesajul `APLICĂ FR`

AJUTOR. Opțional, este emis un semnal sonor.

– Aplicați frâna de mână.

Mesajul APLICĂ FR AJUTOR dispare.

Dacă stivuitorul se deplasează deși frâna de parcare este aplicată:

– Conduceți stivuitorul pe un teren plan și parcați-l în siguranță. Asigurați-l cu ajutorul penelor, dacă este necesar.

– Informați centrul de service autorizat.

Mesajul SENZOR FRÂNĂ

Dacă pe afișaj apare mesajul SENZOR FRÂNĂ, viteza de deplasare maximă va fi redusă. Trebuie verificat senzorul de frână din pedala de frână.

– Informați centrul de service autorizat.

Mesajul COD RESPINS

Dacă pe afișaj apare mesajul COD RESPINS, codul PIN al șoferului a fost introdus incorect de trei ori. Introducerea datelor este apoi blocată timp de cinci minute înainte de a fi posibilă o altă încercare.

– Introduceți codul PIN al șoferului din nou, după cinci minute.

Mesajul ACCELERAȚIE

Dacă pe afișaj apare mesajul ACCELERAȚIE, stivuitorul va rămâne staționar. Trebuie verificată pedala de accelerație.

– Informați centrul de service autorizat.

mesaj OPRIȚI UTILAJUL?

Dacă mesajul OPRIȚI UTILAJUL? apare pe afișaj, se verifică oprirea stivuitorului.

– Apăsați tasta soft corespunzătoare de pe unitatea de afișare și operare pentru a opri stivuitorul sau pentru a anula operația.

Mesajul FRÂNĂ DE PARC. ACTIVĂ

Dacă frâna de parcare electrică este acționată, mesajul FRÂNĂ DE PARC. ACTIVĂ apare pe afișaj timp de 5 secunde.

– Eliberați frâna de parcare pentru a activa modul de conducere.

Mesajul ELIBERAȚI FRÂNA DE PARC.

Dacă pe afișaj apare mesajul ELIBERAȚI FRÂNA DE PARC., modul de conducere nu poate fi activat până când frâna de parcare nu este eliberată prin apăsarea butonului.

– Eliberați frâna de parcare apăsând butonul.

mesaj FRÂNA DE PARC.: APLICĂ FR MÂNĂ!

Dacă mesajul FRÂNĂ DE PARC.:APLICĂ FR MÂNĂ! apare pe afișaj, frâna de parcare electrică este defectă.

– Eliberați frâna de parcare apăsând butonul.

Mesajul COBORÂȚI FURCILE

⚠ PERICOL

Există riscul de vătămare corporală fatală provocată de o încărcătură în cădere sau de piesele stivuitorului aflate în coborâre!

Parcarea stivuitorului cu încărcătura ridicată este periculoasă și nu este permisă în nicio circumstanță! Nu trebuie abuzat de siguranța sporită oferită de această funcție pentru asumarea de riscuri în ceea ce privește siguranța.

– Coborâți complet încărcătura înainte de a părăsi stivuitorul.

Furca nu este coborâtă.

Dacă furca se află deasupra senzorului de înălțime, contactul este oprit, iar operatorul nu este așezat pe scaun, pe afișaj va apărea mesajul COBORÂȚI FURCILE (variantă). Opțional, este emis un semnal sonor.

– Coborâți furcile la sol.

Mesajul COBORÂȚI FURCILE dispare.

mesajele ÎNCLINAȚI MANETA, COBORÂȚI MANETA, MANETA AXA SUPLIMENTARĂ 1, MANETA AXA SUPLIMENTARĂ 2

Dacă un dispozitiv de operare este acționat continuu pentru o perioadă îndelungată, apare mesajul `ÎNCLINAȚI MANETA`, `COBORÂȚI MANETA`, `MANETA AXA SUPLIMENTARĂ 1` sau `MANETA AXA SUPLIMENTARĂ 2`. Mesajele indică dispozitivul de operare afectat. Mesajul va dispărea dacă dispozitivul de operare este eliberat imediat.

Dacă acționarea dispozitivului de operare continuă, funcția hidraulică afectată este dezactivată și apare un alt mesaj cu codul de eroare A4601 …4604 pentru dispozitivul de operare afectat.

Dacă dispozitivul de operare este eliberat în acest moment, mesajul de eroare dispare și funcția hidraulică este activată din nou.

Mesajul DIRECȚIE

Dacă pe afișaj apare mesajul `DIRECȚIE`, stivuitorul se deplasează numai cu viteza modului de urgență. Trebuie verificat senzorul de unghi de bracaj.

– Informați centrul de service autorizat.

Mesajul VITEZA DE ÎNCLIN.

Dacă pe afișaj apare mesajul `VITEZA DE ÎNCLIN.`, după ecranul de întâmpinare, viteza de înclinare a catargului de ridicare pe acest stivuitor este semnificativ mai mare decât pe stivuitoarele anterioare din această familie.

Mesaj COMTUTATOR OPRIRE DE URGENȚĂ

⚠ ATENȚIE

Asistența la frânarea electrică nu este disponibilă atunci când comutatorul de oprire de urgență este acționat!

Acționarea comutatorului de oprire de urgență va deconecta transmisiile de la sursa de alimentare.

– Pentru a frâna, acționați frâna de serviciu.

Stivuitorul este echipat cu un switch de urgență. Când acest switch este acționat, funcțiile de conducere și funcțiile sistemului hidraulic de lucru sunt blocate.

Mesajul COMUTATOR OPRIRE DE URGENȚĂ este afișat periodic atunci când sunt îndeplinite următoarele criterii:

- Contactul este setat la poziția „I“
- Este acționat switch-ul de urgență.
- Este acționat un dispozitiv de operare

Mesaj OPERARE DE URGENȚĂ DIRECȚIE DE DEPLASARE

Dacă apare mesajul OPERARE DE URGENȚĂ DIRECȚIE DE DEPLASARE, comutatorul pentru direcția de deplasare de pe dispozitivul de operare hidraulic sau maneta de selectare a direcției de deplasare de pe selectorul pentru direcția de deplasare și modulul indicator s-au defectat.

Conducerea de urgență este posibilă. În funcție de defecțiunea comutatorului de direcție sau a manetei de selectare a direcției de deplasare, poate fi utilizat în continuare celălalt dispozitiv de operare.

– Setați maneta de selectare a direcției de deplasare care funcționează în continuare pe selectorul direcției de deplasare și pe modulul de indicare sau pe comutatorul pentru direcția de deplasare de pe dispozitivul de operare hidraulic în direcția de deplasare dorită și mențineți-o în poziție.

– Conduceți stivuitorul spre o zonă sigură și parcați-l în siguranță.

– Informați centrul de service autorizat.

Mesaj ? POZIȚIE VERTICALĂ

Dacă pe afișaj apare mesajul ? Pe afișaj apare mesajul POZIȚIE VERTICALĂ, calibrarea „Poziț. vertic. autom. catarg“ a fost activată.

– Salvați poziția catargului de ridicare sau anulați calibrarea.

Mesajul CICLU REFERINȚĂ

Dacă furca a fost coborâtă după ce stivuitorul a fost oprit, electronica de control nu cunoaște poziția furcii atunci când stivuitorul este pornit din nou. Stivuitorul se va deplasa acum numai cu viteză redusă. În funcție de poziția furcii, pe afișaj poate să apară mesajul `CICLU REFERINȚĂ` (variantă). Pentru a alinia poziția cu electronica de control, furca trebuie ridicată.

– Cuplați contactul.

Stivuitorul se va deplasa acum numai cu viteză redusă. Pe afișaj poate să apară mesajul `CICLU REFERINȚĂ`.

– Ridicați furca.

Mesajul `CICLU REFERINȚĂ` fie dispare, fie apare pe afișaj acum pentru prima oară, după care dispare.

– Pentru a vă deplasa din nou, coborâți furca la maximum 300 mm deasupra solului.

Acum stivuitorul poate fi iar deplasat fără limită de viteză.

Mesajul CENTURA DE SIG

⚠ PERICOL

Pericol de moarte în eventualitatea căderii din stivuitor dacă acesta se răstoarnă!

Dacă stivuitorul se răstoarnă, șoferul este expus unui risc de vătămare, chiar dacă se folosește un sistem de reținere. Riscul de vătămare poate fi redus prin utilizarea unei combinații de sistem de reținere și centură de siguranță. În plus, centura de siguranță oferă protecție împotriva consecințelor în cazul coliziunilor din spate și al căderii de pe rampă.

– Vă recomandăm să utilizați întotdeauna centura de siguranță.

Acest dispozitiv (variantă) asigură faptul că, în cazul în care centura de siguranță nu este utilizată sau este utilizată incorect, stivuitorul va putea fi condus doar la viteză mică sau nu va putea fi condus deloc.

În funcție de configurație, funcțiile sistemului hidraulic de lucru (ridicare, înclinare) sunt posibile după cum urmează:

- pot fi executate normal
- pot fi executate lent
- pot fi blocate

Mesajul `CENTURA DE SIG` cu funcțiile de conducere și ridicare limitate este declanșat în următoarele împrejurări:

- Nu se poartă centura, iar scaunul conducătorului este ocupat
- Centura de siguranță este constant fixată, însă scaunul conducătorului este ocupat numai după aceea
- Centura nu este fixată decât după aducere cheii în contact în poziția de pornire
- Centura de siguranță este nefixată în timpul deplasării

– Așezați-vă pe scaunul șoferului și fixați-vă centura de siguranță.

Dacă apare mesajul `CENTURA DE SIG`, centura de siguranță nu este fixată corespunzător. Procesul trebuie repetat.

Stivuitorul poate fi operat din nou fără restricții.

În cazul eliberării centurii de siguranță în timpul deplasării, stivuitorul va fi limitat la viteze de deplasare reduse sau va fi frânat până la oprire.

⚠ PERICOL

Risc de accident!

– Viteza trebuie să fie adaptată condițiilor de deplasare!

Nu trebuie abuzat de siguranța sporită oferită de această funcție pentru asumarea de riscuri în ceea ce privește siguranța.

Mesaj ASIGURAȚI AUTOVEHICULUL CONTRA ROSTOG.

Dacă unitatea de control a stivuitorului detectează o mișcare a stivuitorului fără acționarea pedalei de accelerație, este afișat acest mesaj.

– Aplicați frâna de parcare.

– Dacă este necesar, asigurați stivuitorul cu pene, astfel încât să nu se poată deplasa.

Sarcina de pe scaunul șoferului este eliberată, dar frâna de mână nu se poate cupla din cauza unei defecțiuni.

– Asigurați stivuitorul cu pene, astfel încât stivuitorul să nu se deplaseze.

Mesajul SW SCAUN ÎNCHIS

Stivuitorul este echipat cu un comutator pentru scaun.

Dacă apare mesajul `SW SCAUN ÎNCHIS`, funcțiile de conducere și sistemul hidraulic sunt blocate.

Mesajul `SW SCAUN ÎNCHIS` este declanșat de următoarele situații:

- Comutatorul scaunului nu este acționat, dar pedala de accelerație sau volanul este acționat
- Comutatorul scaunului nu este acționat, dar dispozitivul de operare al sistemului hidraulic este acționat
- Durata turei de lucru a fost depășită
- Timpul de funcționare a fost depășit

Comutatorul scaunului nu este acționat, dar pedala de accelerație sau volanul este acționat

Pedala de accelerație sau volanul este acționat, chiar dacă scaunul șoferului nu este ocupat. Mesajul `SW SCAUN ÎNCHIS` apare pe afișaj. Stivuitorul nu se va deplasa. Această funcție este destinată să asigure faptul că nimeni nu poate acționa funcțiile hidraulice sau pedala de accelerație din afara stivuitorului dacă nu este nimeni așezat pe scaunul șoferului.

– Așezați-vă pe scaunul șoferului și fixați-vă centura de siguranță.

Stivuitorul poate fi condus din nou fără restricții.

Comutatorul scaunului nu este acționat, dar dispozitivul de operare al sistemului hidraulic este acționat

Un dispozitiv de operare pentru sistemul hidraulic este acționat, chiar dacă scaunul șoferului nu este ocupat. Mesajul `SW SCAUN ÎNCHIS` apare pe afișaj. Funcțiile sistemului hidraulic nu pot fi executate. Această funcție

este destinată să asigure faptul că nimeni nu poate acționa funcțiile hidraulice din afara stivuitorului dacă nu este nimeni așezat pe scaunul șoferului.

– Așezați-vă pe scaunul șoferului și fixați-vă centura de siguranță.

Funcțiile sistemului hidraulic sunt din nou operaționale.

Durata turei de lucru a fost depășită

INDICAȚIE

Durata turei de lucru poate fi ajustată.

În cazul în care comutatorul cu cheie este cuplat și șoferul nu părăsește scaunul înainte de expirarea duratei setate a turei de lucru, pe afișaj apare mesajul `SW SCAUN ÎNCHIS`. Mesajul este afișat și dacă se acționează un dispozitiv de operare pentru sistemul hidraulic sau pedala de accelerație. În funcție de configurație, funcțiile sistemului hidraulic pot fi executate normal, numai lent sau deloc.

– Ridicați-vă puțin de pe scaun, apoi așezați-vă la loc și fixați-vă centura de siguranță.

Stivuitorul poate fi operat din nou fără restricții.

Timpul de funcționare a fost depășit

INDICAȚIE

Timpul de funcționare poate fi ajustat.

În cazul în care comutatorul cu cheie este cuplat, frâna de parcare este eliberată și șoferul nu părăsește scaunul înainte de expirarea timpului de funcționare setat, iar în acest interval nu se acționează nici dispozitivele de operare pentru sistemul hidraulic de lucru și nici pedala de accelerație, pe afișaj apare mesajul `SW SCAUN ÎNCHIS`. Stivuitorul nu se va deplasa. În funcție de configurație, funcțiile sistemului hidraulic pot fi executate normal, numai lent sau deloc.

– Ridicați-vă puțin de pe scaun, apoi așezați-vă la loc și fixați-vă centura de siguranță.

Stivuitorul poate fi operat din nou fără restricții.

Mesajul SUPRAÎNCĂLZIT

Dacă pe afișaj apare mesajul `SUPRAÎNCĂLZIT`, motoarele de tracțiune sunt supraîncălzite. Accelerația și viteza stivuitorului sunt reduse.

– Permiteți răcirea stivuitorului.

– Dacă eroarea persistă, contactați centrul de service autorizat.

Mesajul SUPRAVEGHERE

Dacă pe afișaj apare mesajul `SUPRAVEGHERE`, există o defecțiune în monitorizarea proceselor.

Aceasta închide unitatea de propulsie.

– Rotiți cheia în poziția „0“ și apoi iar în poziția „I“.

– Porniți motorul.

– Eliberați pedala de accelerație.

– Selectați din nou direcția de deplasare.

INDICAȚIE

Dacă apare sporadic, această eroare poate fi tolerată. În cazul în care capacitatea de funcționare este afectată, anunțați centrul de service autorizat.

Mesajul INVALID

Dacă pe afișaj apare mesajul `INVALID`, la introducerea codului PIN de acces al șoferului a fost utilizat un cod incorect.

– Când mesajul dispare, introduceți din nou codul PIN al șoferului.

Mesaje specifice propulsiilor

INDICAȚIE

Unele dintre următoarele mesaje sunt specifice echipamentelor și pot să nu apară pe unitatea de afișare și operare a fiecărui stivuitor. Prin urmare, următoarele mesaje sunt numai de referință.

Mesajul SERVICE FILTRU

Dacă pe afișaj apare mesajul `SERVICE FILTRU`, filtrul de particule este plin.

– Regenerați filtrul de particule.

INDICAȚIE

Dacă pe afișaj apare mesajul `SERVICE FILTRU` *în timpul regenerării, a apărut o eroare.*

- *Informați centrul de service autorizat*

Mesajul SERVICE FILTRU AȘTEPTAȚI

Dacă pe afișaj apare mesajul `SERVICE FILTRU AȘTEPTAȚI`, filtrul de particule este în curs de regenerare.

– Așteptați regenerarea filtrului de particule.

SERVICE FILTRU ESAPAMENT! ! ! mesaj

Dacă mesajul `SERVICE FILTRU EȘAPAMENT! ! !` apare pe afișaj, filtrul de particule nu a fost regenerat la timp. Sistemul filtrului de particule trebuie reparat de centrul de service autorizat.

– Pentru a evita deteriorarea, nu utilizați stivuitorul până când nu este reparat.

– Informați centrul de service autorizat.

Mesajul INCH MOD BAT

Când oprirea automată este activată, mesajul `INCH MOD BAT` apare pe afișaj; consultați secțiunea „Oprirea automată a motorului cu combustie internă (variantă)“.

– Așezați-vă pe scaunul șoferului.

Mesajul se stinge și stivuitorul poate fi operat din nou.

URGENȚĂ ADBLUE! mesaj

Dacă nivelul de umplere cu AdBlue® scade sub 2 litri, viteza de rulare este limitată la 2 km/h.

– Mențineți calitatea AdBlue® ; consultați secțiunea „Tabelul cu date de întreținere“.

– Completați cu AdBlue®.

Mesajul NIVEL DE UMPLERE ADBLUE

Dacă nivelul de umplere a rezervorului AdBlue® scade semnificativ, pe unitatea de afișaj și operare apare mesajul `NIVEL DE UMPLERE ADBLUE`.

Dacă se atinge un nivel de umplere cu AdBlue® de 2 litri, viteza de rulare este limitată la 5 km/h.

– Mențineți calitatea AdBlue® ; consultați secțiunea „Tabelul cu date de întreținere“.

– Completați cu AdBlue®.

Mesajul ADBLUE REFILL 5l

Dacă apare mesajul `ADBLUE REFILL 5l` trebuie adăugați cel mult 5 litri de AdBlue®.

– Mențineți calitatea AdBlue® ; consultați secțiunea „Tabelul cu date de întreținere“.

– Completați cu AdBlue®.

Mesajul CALITATE ADBLUE

Acest stivuitor este echipat cu un senzor care măsoară calitatea gazelor de eșapament curățate cu ajutorul AdBlue®.

În cazul în care calitatea gazelor de eșapament scade, pe unitatea de afișaj și operare apare mesajul `CALITATE ADBLUE`.

În cazul în care calitatea gazelor de eșapament scade și mai mult, viteza de rulare este limitată la 5 km/h.

– Mențineți calitatea AdBlue® ; consultați secțiunea „Tabelul cu date de întreținere“.

– Completați cu AdBlue®.

URGENȚĂ CALITATE ADBLUE! mesaj

În cazul în care senzorul de calitate detectează o deteriorare a calității gazelor de eșapament curățate cu AdBlue®, se afișează mesajul `CALITATE ADBLUE URGENT!` pe unitatea de afișare și operare.

Viteza de rulare este limitată la 2 km/h.

– Mențineți calitatea AdBlue® ; consultați secțiunea „Tabelul cu date de întreținere“.

– Completați cu AdBlue®.

Mesajul FILTRU EȘAPAMENT

Dacă pe afișaj apare mesajul `FILTRU EȘAPAMENT`, filtrul de particule s-a înfundat cu funingine. Reparația trebuie efectuată de centrul de service autorizat.

– Informați centrul de service autorizat.

Mesajul BUJII

Dacă pe afișaj apare mesajul `BUJII`, motorul este în curs de preîncălzire.

Preîncălzirea poate dura până la 22 de secunde. Dacă motorul se află deja la temperatura de funcționare, preîncălzirea nu este efectuată.

– Odată ce mesajul se stinge, porniți motorul.

Mesajul SISTEM HIBRID

Dacă mesajul `SISTEM HIBRID` este indicat pe afișaj, sistemul de stocare a energiei a fost dezactivat din cauza unei erori.

Stivuitorul rămâne operațional. Totuși, consumul de combustibil va crește puțin.

– Contactați centrul de service autorizat pentru a remedia eroarea.

Mesajul POMPĂ HIDRAULICĂ

Dacă pe afișaj apare mesajul `POMPĂ HIDRAULICĂ`, există o eroare la controlul volumului pompei hidraulice.

Motorul poate fi suprasolicitat și se poate cala ca urmare a suprasarcinii. Aceasta determină defecțiuni la direcția asistată și la frânarea regenerativă. Prin urmare, operarea ulterioară a stivuitorului nu mai este permisă. Viteza de rulare este limitată la 5 km/h.

– Contactați centrul de service autorizat pentru a remedia eroarea.

Mesajul FILTRU COMBUST.

Filtrul de combustibil este echipat cu un indicator de nivel care raportează acumularea apei în filtru pe unitatea de afişare şi operare. Dacă pe afişaj apare mesajul `FILTRU COMBUST.`, atunci filtrul de combustibil este saturat cu apă. Această apă trebuie drenată.

– Goliţi apa din filtrul de combustibil.

Mesajul NIVEL LICHID RĂC

Dacă pe afişaj apare mesajul `NIVEL LICHID RĂC`, nivelul lichidului de răcire este prea scăzut.

– Verificaţi nivelul lichidului de răcire şi adăugaţi lichid de răcire, dacă este necesar.

⚠ ATENŢIE

Risc de deteriorare a motorului!

Dacă nivelul lichidului de răcire este scăzut, aceasta indică o scurgere în sistemul de răcire.

– Verificaţi sistemul de răcire pentru scurgeri; consultaţi capitolul intitulat „Curăţarea radiatorului, verificarea etanşeităţii“.

Mesajul GOL

Dacă mesajul `GOL` luminează intermitent pe afişaj, alimentarea cu gaz este aproape epuizată.

– Schimbaţi cilindrul de GPL sau umpleţi rezervorul DE GPL.

Mesajul ÎNCĂRCARE BAT

Dacă pe afişaj apare mesajul `ÎNCĂRCARE BAT`, aceasta înseamnă că alternatorul nu mai încarcă bateria demarorului.

Acest fenomen poate avea următoarele cauze:

- Curea de transmisie slăbită sau deteriorată
- Circuitele electrice către sau dinspre alternator sunt defecte
- Alternatorul este defect

INDICAȚIE

Dacă defecțiunea nu este remediată în scurt timp, bateria demarorului se va descărca și nu va mai fi posibilă operarea stivuitorului.

– Informați centrul de service autorizat.

Mesajul SUPAPĂ AUTO. GPL

Dacă pe afișaj apare mesajul `SUPAPĂ AUTO. GPL` când motorul cu GPL este oprit, iar motorul nu se oprește timp de aproximativ 60 de secunde, există o eroare.

Inițial, stivuitorul poate fi operat în continuare. Mesajul de eroare rămâne pe unitatea de afișare și operare până la remedierea erorii la centrul de service autorizat.

– Informați centrul de service autorizat.

Mesajul FILTRU AER

Dacă mesajul `FILTRU AER` apare pe afișaj, inserția filtrului sau cartușul filtrului trebuie înlocuit.

– Înlocuiți inserția filtrului sau cartușul filtrului.

Mesajul PRES ULEI

⚠ ATENȚIE

Risc de deteriorare a motorului!

Dacă pe afișaj apare mesajul `PRES ULEI`, presiunea uleiului din motor este prea scăzută.

– Opriți imediat motorul.

Mesajul poate avea diferite cauze:

- Motorul este supraîncălzit
- Uleiul este insuficient
- Uleiul nu este suficient de vâscos
- Deteriorarea motorului

– Verificați nivelul uleiului de motor.

– Schimbați uleiului de motor, dacă este necesar.

– Informați centrul de service autorizat.

Mesajul REGENERARE ÎNCHEIATĂ

Dacă pe afișaj apare mesajul `REGENERARE ÎNCHEIATĂ`, regenerarea în staționare este completă. Stivuitorul poate fi operat din nou.

Mesajul SERVICE SCR-SYSTEM

Dacă pe afișaj apare mesajul `SERVICE SCR-SYSTEM`, există o defecțiune în sistemul SCR de tratare a gazelor de eșapament.

– Informați centrul de service autorizat.

Mesajul DEFECȚIUNE SCR-SYSTEM

Dacă pe afișaj apare mesajul `DEFECȚIUNE SCR-SYSTEM`, există o defecțiune în sistemul SCR de tratare a gazelor de eșapament.

– Informați centrul de service autorizat.

REGEN. STATION. URGENT! ! ! mesaj

Dacă mesajul `REGEN. STAȚION. URGENTĂ! ! !` apare pe afișaj, este necesară regenerarea de urgență în staționare a filtrului de particule.

– Efectuați regenerarea în staționare.

Până la efectuarea regenerării în staționare, viteza maximă permisă a stivuitorului este redusă la 2 km/h. Viteza de ridicare este limitată.

EROARE REGEN. STATION. mesaj

Dacă mesajul `EROARE REGEN. STAȚION.` apare pe afișaj, regenerarea în staționare a fost întreruptă prin aplicarea frânei de parcare sau de o defecțiune a motorului cu combustie internă.

– Aplicați frâna de parcare.

– Reporniți regenerarea în staționare.

– Dacă frâna de parcare nu a fost acționată și mesajul `EROARE REGEN. STAȚION.` apare oricum, anunțați centrul de service autorizat.

PORNITI REGEN. STATION.? mesaj

Dacă pe afişaj apare mesajul `ÎNCEPEŢI REGEN. STAŢION.?` apare pe afişaj, stivuitorul este pregătit pentru regenerarea în staţionare.

– Efectuaţi regenerarea în staţionare.

Mesajul PORNIŢI MOTORUL CI

Dacă pe afişaj apare mesajul `PORNIŢI MOTORUL CI`, motorul cu combustie internă al stivuitorului poate fi pornit.

– Porniţi motorul.

Realimentarea cu combustibil

Schimbarea cilindrului de GPL

⚠ PERICOL

Există un risc de explozie în cazul pierderilor de GPL!

Nu se vor utiliza cilindri de GPL a căror dată de inspecție a expirat.

Intervalele de inspecție prevăzute în codul privind recipientele sub presiune trebuie respectate în toate situațiile. Data celei mai recente inspecții marcată pe cilindrul de GPL este data în vigoare. Respectați normele în vigoare în țara respectivă!

– Opriți motorul.
– Nu fumați și nu utilizați flăcări deschise/brichete.
– Asigurați-vă că sunt utilizați cilindrii GPL permiși.
– Schimbați cilindrii de GPL numai în spații bine ventilate, la distanță de orice cavități în sol.
– Respectați reglementările de siguranță când lucrați cu GPL.

⚠ PERICOL

Risc de explozie de la scântei!

Nu trebuie utilizate unelte de lovire pentru a ajuta la deschidere și închidere.

⚠ PERICOL

Flăcările deschise, obiectele incandescente etc. pot provoca explozii.

Componentele înghețate ale sistemului pot fi dezghețate numai cu apă caldă, saci calzi cu nisip sau ceva asemănător.

Respectați următoarele reglementări de siguranță în toate situațiile:

- Respectați îndrumările privind siguranța pentru stivuitoarele pe GPL
- Cilindrii trebuie înlocuiți numai de către personal instruit
- Înainte de a desface racordurile țevilor sau ale furtunurilor, supapele cilindrilor și supapele principale de închidere trebuie închise
- Piulițele de asamblare ale cilindrilor trebuie eliberate lent și, la început, foarte puțin; în

caz contrar, gazul aflat pe conductă va țâșni la exterior

- Conductele și accesoriile corespunzătoare pentru gaz lichefiat și recipientele de GPL nu trebuie expuse la un nivel nepermis de căldură
- Containerele GPL demontabile (cilindri GPL) trebuie poziționate pe stivuitor astfel încât deschiderea gulerului să fie orientată în jos
- La instalare și îndepărtare, racordul de evacuare a gazului de la supapa cilindrului trebuie etanșat cu o contrapiuliță strânsă bine cu o cheie
- Înainte de conectarea cilindrilor GPL, trebuie verificate racordurile țevii, pentru a vă asigura că sunt în stare bună
- După îndepărtare, capacul cilindrului trebuie înșurubat imediat pe cilindrii prevăzuți cu o contrapiuliță
- Supapele trebuie deschise încet
- Cilindrii care prezintă scurgeri de gaz nu trebuie să fie reutilizați. Luând în considerare toate măsurile de precauție, cilindrii cu scurgeri de gaz trebuie imediat descărcați în mediul exterior și marcați ca neetanși
- Dacă sunt livrați cilindri de gaz deteriorați, furnizorul sau un reprezentant al acestuia (operator stație service etc.) trebuie înștiințat imediat despre defectul constatat, dacă este posibil în scris
- Chiar dacă în urma acestui lucru nu a avut loc niciun accident, exploziile provocate de cilindrii de gaz sau de sistemele GPL trebuie să fie imediat raportate companiei de asigurări a angajatorului și inspectoratului industrial responsabil (aplicabil în Germania). Piesele deteriorate trebuie păstrate cu grijă până la finalizarea investigațiilor. Respectați normele în vigoare în țara respectivă
- Containerele de GPL demontabile pot fi înlocuite în camere de depozitare numai dacă nu există nicio posibilitate de producere a unei atmosfere explozive periculoase

⚠ ATENȚIE

GPL poate cauza leziuni oculare și degerături ale pielii!

– Purtați ochelari și mănuși de protecție.

– Opriți motorul și, dacă este instalat, sistemul de încălzire bazat pe combustie.
– Purtați ochelari de protecție și mănuși de protecție.
– Închideți supapa cilindrului (1).
– Prindeți bine niplul de legătură cu ajutorul mânerului (3) și slăbiți cu grijă piulița olandeză (2) (filet pe stânga).

▷

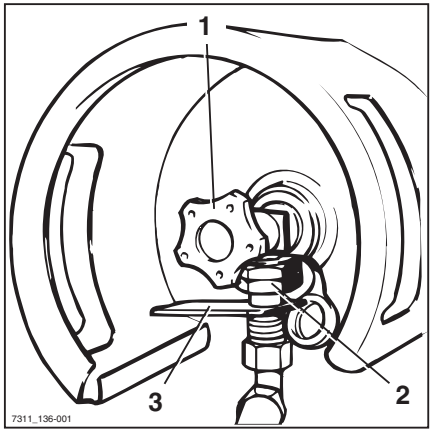

– Rabatați mânerul dispozitivului de tensionare (4) în sus și scoateți cârligul (6) din suportul de montare.
– Îndepărtați partea superioară a suportului cilindrului (5).
– Înlocuiți cilindrul de gaz gol cu unul plin.
– La instalarea cilindrului de gaz, asigurați-vă că racordurile cu șuruburi ale ventilului de închidere al cilindrului sunt orientate vertical în jos.
– Asigurați corespunzător cilindrul de gaz în suportul pentru cilindru.
– Deschideți supapa cilindrului (1) rotind încet mânerul în formă de stea în sens antiorar.
– Verificați dacă nu s-a depus gheață peste furtun sau racordurile filetate.

▷

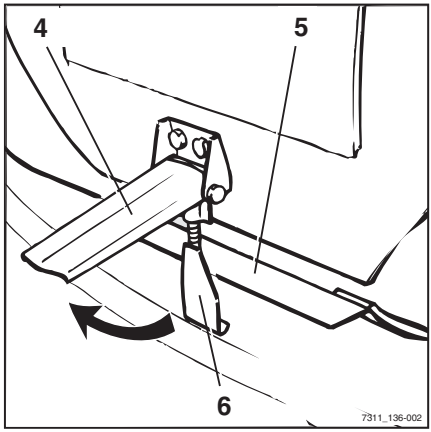

⚠ PERICOL

Există un risc de explozie în cazul pierderilor de GPL!

Nu porniţi motorul în caz de scurgeri, miros de gaz etc.

– Închideţi din nou supapa cilindrului.
– Informaţi supraveghetorul sau centrul de service autorizat.

Schimbarea cilindrului GPL într-un suport pentru doi cilindri

⚠ PERICOL

Există un risc de explozie în cazul pierderilor de GPL!

Scurgerile de GPL pot duce la explozii dacă sunt expuse la surse de aprindere și pot cauza accidente grave.

– Nu folosiţi cilindri GPL cu o dată de inspecţie expirată.
– Respectaţi intervalele de inspecţie stipulate în codul privind vasele sub presiune. Data celei mai recente inspecţii marcată pe cilindrul de GPL este data în vigoare. Respectaţi normele în vigoare în ţara respectivă!
– Opriţi motorul.
– Nu fumaţi și nu utilizaţi flăcări deschise/brichete.
– Asiguraţi-vă că sunt utilizaţi cilindrii GPL permiși.
– Schimbaţi cilindrii de GPL numai în spaţii bine ventilate, la distanţă de orice cavităţi în sol.
– Dezgheţaţi piesele înghețate ale sistemului cu apă fierbinte, saci de nisip fierbinţi sau alte mijloace asemănătoare.

⚠ PERICOL

Risc de explozie dacă sunt utilizaţi cilindri de GPL dubli.

Cilindrii de schimb din aluminiu sau din material compozit pot fi utilizaţi numai dacă sunt echipaţi cu o supapă de siguranţă suplimentară.

– Unde este cazul, folosiţi ilindri de schimb fabricaţi din oţel și care respectă specificaţiile standardului EN 1442.

⚠ PERICOL

Risc de explozie de la scântei!

– Nu utilizați scule cu impact a deschidere și închidere.

⚠ ATENȚIE

GPL poate cauza leziuni oculare și degerături ale pielii!

– Purtați ochelari și mănuși de protecție.

Sunt disponibile două versiuni ale suportului pentru doi cilindri. Cilindrii de GPL sunt fie aranjați unul lângă celălalt, fie unul deasupra celuilalt.

Procedura de schimbare a cilindrilor de GPL este aceeași pentru ambele versiuni ale suportului pentru doi cilindri. Procedura este aceeași și pentru ambii cilindri de GPL.

– Opriți motorul și, dacă este instalat, sistemul de încălzire bazat pe combustie.

– Purtați ochelari de protecție și mănuși de protecție.

– Închideți ferm supapele cilindrilor (1) de pe ambii cilindri de GPL. ▷

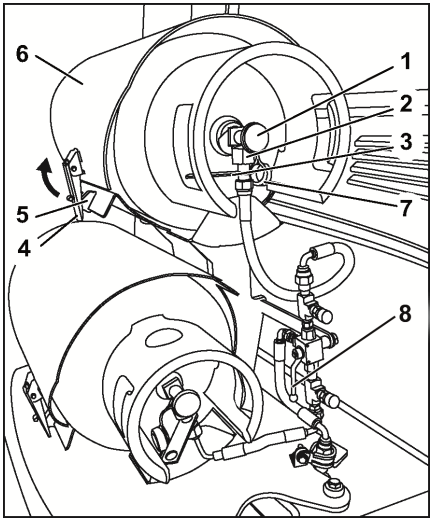

– Prindeți bine niplul de legătură cu ajutorul mânerului (3) și slăbiți cu grijă piulița olandeză (2) (filet pe stânga).

– Rabatați mânerul dispozitivului de tensionare (4) în sus și scoateți cârligul (5) din suportul de montare.

– Îndepărtați partea superioară a suportului cilindrului (6).

– Scoateți cilindrul de GPL gol și înșurubați capacul cilindrului (7).

– Instalați cilindrul de GPL plin.

– La instalarea cilindrului de GPL, asigurați-vă că racordurile cu șuruburi ale ventilului de închidere al cilindrului sunt orientate vertical în jos.

– Introduceți partea superioară a suportului cilindrului.

– Montați cârligul în suportul de montare și rotiți mânerul dispozitivului de tensionare în jos.
– Prindeți bine niplul de legătură, utilizând mânerul și înșurubați piulița olandeză.
– Deschideți supapa cilindrului, rotind încet mânerul în formă de stea în sens antiorar.
– Verificați dacă furtunul și racordurile filetate au înghețat.
– Verificați dacă cilindrul de GPL necesar a fost selectat pentru utilizare cu supapa selectorului de cilindru (8). Pentru mai multe informații, consultați următoarea secțiune.

Selectarea cilindrului de GPL pentru utilizare

Suportul pentru doi cilindri are o supapă de selector a cilindrului care selectează unul dintre cei doi cilindri GPL pentru utilizare.

– Poziționați maneta de reglare (1) a supapei de selector a cilindrului astfel încât să fie orientată în sens opus cilindrului selectat pentru utilizare (2).

Cilindri de GPL aranjați unul lângă altul: ▷

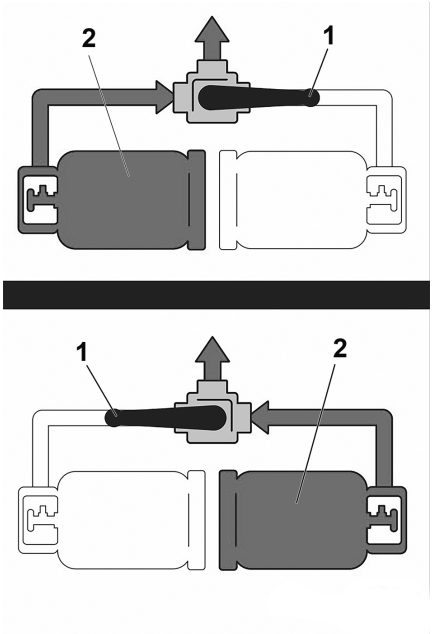

Cilindrii de GPL aranjați unul deasupra celui-lalt: ▷

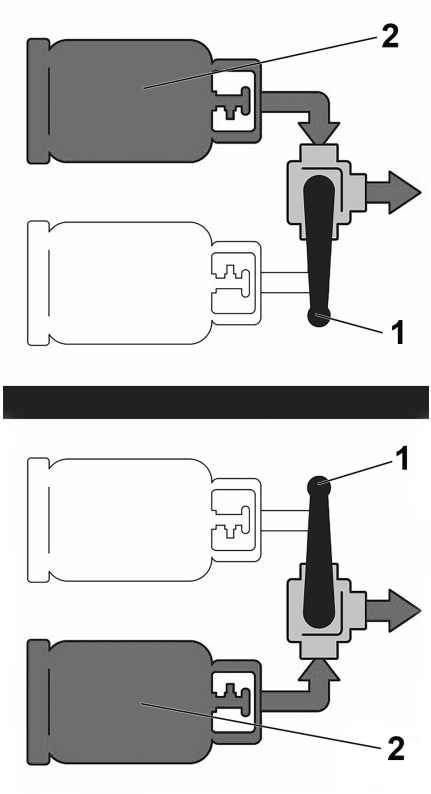

Umplerea rezervorului de GPL

Informaţii privind siguranţa

⚠ PERICOL

Risc de incendiu şi de explozie!

– Verificaţi frecvent rezervoarele de GPL. Respectaţi normele naţionale în vigoare în ţara dumneavoastră.

– Înainte de a conecta duza de tip pistol, verificaţi dacă rezervorul de GPL şi racordurile prezintă defecţiuni.

Dacă sunt găsite defecţiuni:

– Nu umpleţi rezervorul de GPL.

– Nu continuaţi utilizarea stivuitorului.

– Parcaţi stivuitorul în condiţii de siguranţă.

– Informaţi centrul de service autorizat.

⚠ PERICOL

Există un risc de explozie în cazul pierderilor de GPL!

Dacă există scurgeri de GPL la umplerea rezervorului de GPL, expunerea la surse de aprindere poate provoca explozia GPL-ului.

– Opriţi motorul.

– Nu fumaţi şi nu utilizaţi flăcări deschise/brichete.

– Respectaţi reglementările de siguranţă când lucraţi cu GPL.

– Respectaţi informaţiile privind siguranţa pentru staţia de alimentare.

⚠ PERICOL

Risc de explozie de la scântei!

Uneltele de lovire pot produce scântei.

– Deschideţi sau închideţi supapa de închidere sau capacul de blocare fără a utiliza unelte de lovire.

⚠ PERICOL

Risc de explozie la dezgheţarea sistemului pe gaz!

Gazul se poate aprinde şi poate exploda atunci când este expus la căldură excesivă, flăcări deschise, obiecte incandescente sau care produc scântei. Componentele înghețate ale sistemului pot fi dezgheţate numai cu aer cald, apă caldă, saci cu nisip cald sau altceva similar. Temperatura căldurii aplicate nu trebuie să depăşească 50 °C. Nu aplicaţi aerul cald direct cu ajutorul unui aparat de încălzire, cum ar fi o suflantă de aer cald. Gazul se poate aprinde atunci când intră în contact cu bobina de încălzire din acest tip de dispozitive. Totuşi, este acceptabilă furnizarea de aer cald prin intermediul unui furtun de aer cald.

– Dezgheţaţi componentele înghețate ale sistemului la o temperatură < 50 °C.
– Amplasaţi echipamentele de încălzire la o distanţă suficient de sigură faţă de stivuitor.

Respectaţi următoarele reglementări de siguranţă în toate situaţiile: ▷

- Respectaţi îndrumările privind siguranţa pentru stivuitoarele pe GPL.
- Permiteţi doar personalului instruit să umple rezervorul de GPL.
- Umpleţi rezervorul de GPL numai la staţiile de alimentare în care gazele comprimate în recipiente de gaz sub presiune sunt umplute exclusiv pentru uzul dvs.(„staţiile de alimentare care nu necesită autorizare prealabilă“).
- Înainte de a conecta duza de tip pistol, verificaţi dacă rezervorul de GPL (1) sau garnitura (2) prezintă defecţiuni.
- Respectaţi întotdeauna intervalele de inspecţie din codul privind recipientele sub presiune. Data celei mai recente inspecţii marcată pe container este data în vigoare. Nu folosiţi recipiente cu o dată de inspecţie expirată.
- Dacă sunt detectate deficienţe sau dacă termenul de inspecţie a trecut, nu umpleţi rezervorul de GPL.
- Conductele şi accesoriile corespunzătoare pentru gaz lichefiat şi recipientele de GPL nu trebuie expuse la un nivel nepermis de căldură.

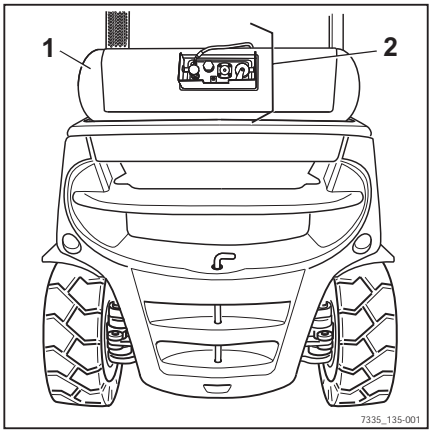

- Exploziile ce implică butelii de gaz sau un sistem GPL trebuie raportate întotdeauna imediat (în Germania, la compania de asigurări a angajatorului și inspectoratul industrial responsabil). Păstrați piesele deteriorate până la finalizarea investigației.
- Înlocuiți recipientele detașabile de GPL doar în camere de depozitare unde nu există riscul producerii unei atmosfere explozive.
- Respectați reglementările naționale din țara în care se utilizează stivuitorul.

Componentele rezervorului de GPL

- **Supapa de oprire alimentare**: asigură umplerea rezervorului de gaz până la limita maximă.
- **Senzorul de nivel**: monitorizează nivelul de umplere din rezervorul de gaz.
- **Supapa de închidere**: deschide și închide conducta de GPL la motor.
- **Supapa de siguranță**: limitează creșterea presiunii în rezervorul de gaz. În cazul unui scenariu de suprapresiune, gazul este evacuat în mediul înconjurător.

Umplerea rezervorului de GPL

INDICAȚIE

Vă recomandăm să realimentați stivuitorul înainte de începerea lucrului și când motorul este rece. Dacă este o diferență mare de temperatură între rezervorul de depozitare din mediul exterior și rezervorul de GPL din stivuitor, este posibil ca presiunea pompei să nu mai fie suficientă pentru a asigura o alimentare corespunzătoare.

⚠ ATENȚIE

GPL poate cauza leziuni oculare și degerături ale pielii!

– Purtați ochelari de protecție industriali și mănuși de protecție.

– Opriți motorul și sistemul de încălzire.

– Închideţi supapa de închidere (3).
– Deşurubaţi şi demontaţi capacul de blocare (5) de pe supapa de alimentare.
– Filetul de conectare al duzei de tip pistol trebuie să fie curat.
– Conectaţi corespunzător duza de tip pistol la supapa de alimentare.
– Deschideţi supapa de închidere principală pentru sistemul de alimentare.
– Porniţi motorul pompei şi acţionaţi duza de tip pistol până când supapa rezervorului opreşte procesul de alimentare.

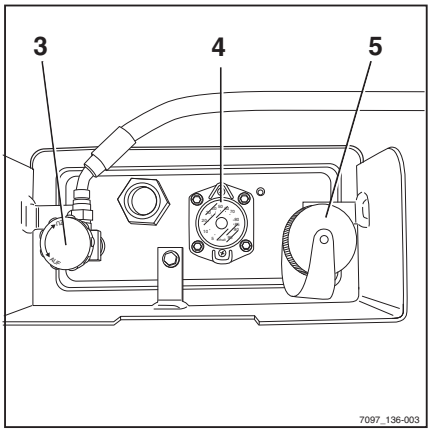

⚠ ATENŢIE

Este posibil să umpleţi insuficient sau excesiv rezervorul de GPL!

– Umpleţi rezervorul de GPL numai până când supapa rezervorului se închide automat.

– Nu umpleţi conform afişajului pentru nivel (4).
– Eliberaţi maneta de acţionare a duzei de tip pistol imediat după ce supapa rezervorului se închide şi opriţi procesul de alimentare.
– Opriţi motorul pompei şi închideţi supapa de închidere principală de la staţia de alimentare.
– Deşurubaţi cu grijă duza de tip pistol din supapa de alimentare.
– Înşurubaţi capacul de blocare (5) la loc pe supapa de alimentare.

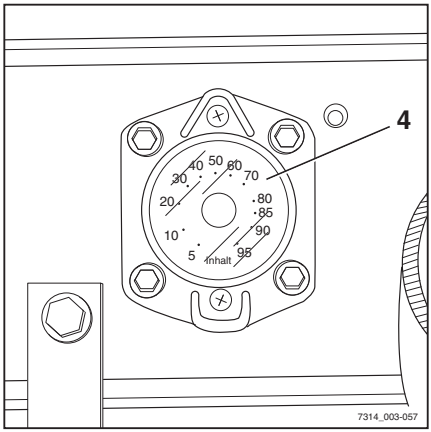

⚠ PERICOL

Risc de explozie în caz de nereguli!

Dacă în timpul alimentării apar nereguli sau incidente semnificative care nu sunt acoperite de aceste instrucţiuni de operare, există riscul unor accidente grave în anumite circumstanţe.

– Luaţi imediat următoarele măsuri.

Acţiune în caz de nereguli:

– Încetaţi imediat umplerea rezervorului.
– Dacă este posibil, scoateţi duza de tip pistol şi înşurubaţi capacul de blocare.

- În cazul unor defecțiuni la sistemul cu gaz, nu puneți stivuitorul în funcțiune până când defecțiunea nu este rezolvată.
- Contactați supraveghetorul, coordonatorul flotei sau centrul de service autorizat.

Procedura în situaţii de urgenţă

Oprirea de urgenţă ▷

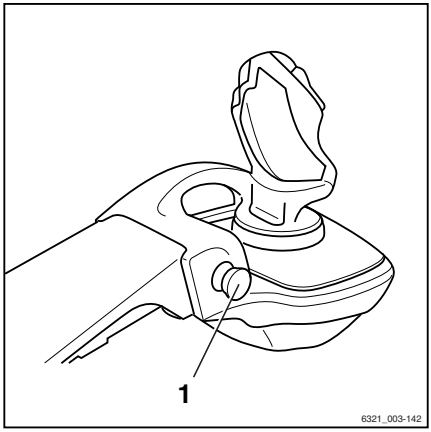

⚠ ATENŢIE

Asistenţa la frânarea electrică nu este disponibilă atunci când comutatorul de oprire de urgenţă este acţionat!

Acţionarea comutatorului de oprire de urgenţă va întrerupe alimentarea unităţii de propulsie. Stivuitorul nu va fi ţinut în pante de frâna electrică.

– Utilizaţi comutatorul de oprire de urgenţă numai în caz de urgenţă sau pentru a efectua un test funcţional.
– Pentru a frâna, acţionaţi frâna de serviciu.

⚠ ATENŢIE

Servodirecţia nu este disponibilă atunci când este acţionat comutatorul de oprire de urgenţă!

Stivuitorul este echipat cu sistem de servodirecţie hidraulic. Atunci când este acţionat comutatorul de oprire de urgenţă, sistemul hidraulic este oprit complet. Forţele de direcţie sunt crescute prin funcţia de direcţionare de urgenţă rămasă.

– Utilizaţi comutatorul de oprire de urgenţă numai în caz de urgenţă sau pentru a efectua un test funcţional.
– Acţionaţi direcţia cu o forţă mai mare.

INDICAŢIE

Numai stivuitoarele GPL cu joystick 4Plus (variantă) dispun de comutator de oprire de urgenţă.

Activarea comutatorului de oprire de urgenţă în modul de conducere opreşte frâna regenerativă, sistemul hidraulic şi unitatea de propulsie. Această acţiune are următorul efect:

- Viteza stivuitorului nu este redusă la eliberarea pedalei de acceleraţie, conform programului de tracţiune selectat. Stivuitorul va avansa din inerţie
- Frâna electrică nu funcţionează în prima parte a cursei pedalei de frână. Pentru a frâna stivuitorul utilizând frâna mecanică, pedala de frână trebuie apăsată mai mult
- Stivuitorul poate fi menţinut pe o pantă doar utilizând frâna mecanică, nu cea electrică

- Nu există efect de servodirecție. Forțele de direcție sunt crescute prin funcția de direcționare de urgență rămasă.
- Nu sunt disponibile funcții hidraulice

Procedură pentru situaţia în care stivuitorul se răstoarnă ▷

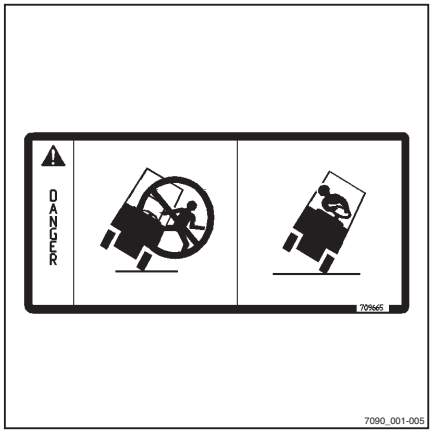

⚠ PERICOL

Dacă stivuitorul se răstoarnă, şoferul poate să cadă şi să alunece sub stivuitor, cu consecinţe potenţial fatale. Pericol fatal.

Neconformarea cu limitările specificate în aceste instrucțiuni, de ex. condusul în pantă nepermis de mare sau eșecul în ajustarea vitezei la viraje, poate duce la răsturnarea stivuitorului. Dacă stivuitorul este pe cale să se răstoarne, este strict interzis să ieșiți din stivuitor. Aceasta crește pericolul de a fi lovit de stivuitor.

– Nu decuplați centura de siguranță.
– Nu săriți niciodată din stivuitor.
– Trebuie să respectați întotdeauna regulile de comportament dacă stivuitorul se răstoarnă.

Reguli de comportament dacă stivuitorul se răstoarnă:

– Țineți volanul cu ambele mâini.
– Împingeți picioarele în podea.
– Aplecați-vă trunchiul peste volan.
– Aplecați corpul în direcția căderii.

Deplasarea de urgenţă prin comutatorul de direcţie de deplasare/maneta de selectare a direcţiei de deplasare

Dacă stivuitorul este echipat cu două dispozitive de operare independente pentru direcția de deplasare și unul dintre aceste dispozitive de operare se defectează, stivuitorul poate fi condus în mod de urgență pentru a părăsi o zonă periculoasă utilizând dispozitivul de operare.

Deoarece stivuitorul poate fi deplasat doar într-o măsură limitată, acest lucru prezintă un risc de accident.

Procedura în situații de urgență

Acestea sunt comenzile posibile pentru direcția de deplasare:

- Comutatorul pentru direcția de deplasare de pe dispozitivul de operare pentru funcțiile hidraulice
- Maneta de selectare a direcției de deplasare de pe modulul de semnalizare a direcției de deplasare (variantă)

Această operare de urgență este posibilă în următoarele situații:

- Comutatorul pentru direcția de deplasare de pe dispozitivul de operare pentru funcțiile hidraulice s-a defectat.

  Apare mesajul `Direcție de urgență prin levier direcție` ⚠.
- Maneta de selectare a direcției de deplasare de pe modulul de semnalizare a direcției de deplasare (variantă) s-a defectat.

  Apare mesajul `Direcție de urgență prin comut. direcție` ⚠.
- Temperatura unității de afișare și de operare este prea mică.

  Această stare apare pe afișaj după cum urmează:

  STILL ❄
- Unitatea de afișare și de operare s-a defectat.

Pentru a efectua o deplasare de urgență, procedați în felul următor:

– Așezați-vă pe scaunul șoferului.

– Fixați centura de siguranță.

– Eliberați frâna de parcare.

– Apăsați comutatorul pentru direcția de deplasare/maneta de selectare a direcției de deplasare în direcția de deplasare dorită.

– Apăsați pe pedala de accelerație.

– Conduceți stivuitorul spre o zonă sigură și parcați-l în siguranță.

– Dacă eroarea se produce frecvent, contactați centrul de service autorizat.

Ciocan de urgență

Ciocanul de urgență este utilizat pentru a salva șoferul dacă este blocat în cabină, într-o situație periculoasă, de exemplu dacă stivuitorul s-a răsturnat și ușa cabinei nu poate fi deschisă.

Geamul de siguranță cu un singur strat poate fi lovit relativ în siguranță utilizând ciocanul de urgență pentru ca șoferul să iasă sau să fie salvat din zona de pericol.

Utilizarea ciocanului de urgență

⚠ ATENȚIE

Când sticla este spartă, există pericol de vătămare cauzată de cioburile de sticlă!

Când geamul cabinei este spart, cioburile de sticlă pot fi proiectate în față și pot cauza răni pe piele și la ochi prin tăieturi. Când este spart un geam, fața trebuie îndepărtată și acoperită cu brațul liber.

– Protejați fața când spargeți un geam.

– Trageți ciocanul de urgență din suportul mânerului.

– Utilizând unul dintre cele două vârfuri metalice ale ciocanului de urgență, loviți geamul cu forță, până se sparge.

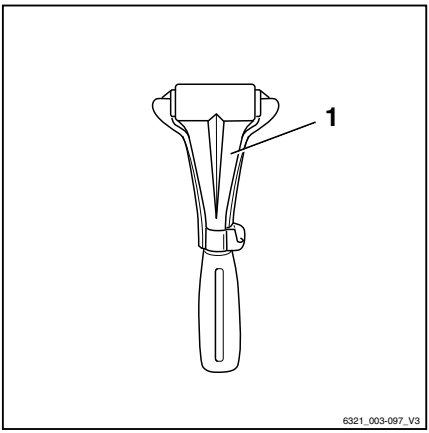

Coborârea de urgenţă

În cazul în care controlerul hidraulic se defectează în timpul ridicării unei sarcini, se poate efectua coborârea de urgenţă. În acest scop, pe blocul de control al sistemului hidraulic este prevăzut un şurub de coborâre de urgenţă.

⚠ PERICOL

Există riscul de vătămare corporală fatală prin căderea sarcinii sau coborârea unor părţi ale stivuitorului.

– Nu mergeţi pe sub sarcina ridicată.
– Respectaţi paşii de mai jos.

⚠ ATENŢIE

Încărcătura este coborâtă!

Viteza de coborâre se reglează deşurubând şurubul de coborâre de urgenţă.

– Ţineţi cont de lista de puncte de mai jos.

Reţineţi următoarele:

- Cuplu de strângere:
  max. 2,5 Nm
- Când este puţin deşurubat:
  Încărcătura coboară lent
- Când este deşurubat mai mult:
  Încărcătura coboară rapid

Blocul de supape (1) se află sub cadrul de susținere. O cheie hexagonală (2) este atașat în apropiere de unitatea de control al motorului. Ambele aceste componente pot fi accesate prin deschiderea capotei motorului. Cheia hexagonală trebuie să rămână întotdeauna în stivuitor.

– Deschideți capota; consultați „Deschiderea capotei motorului“.

– Scoateți cheia hexagonală (2) din suport.

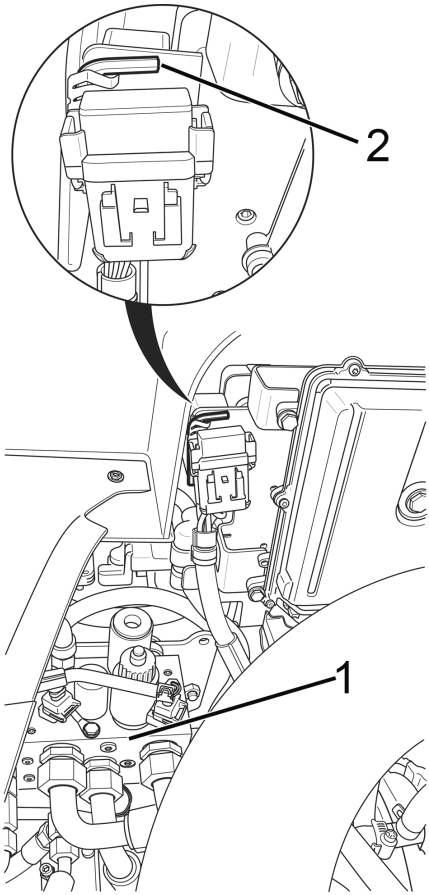

– Cu ajutorul cheii hexagonale, rotiţi şurubul de coborâre de urgenţă (3) de pe blocul de supape maximum 1,5 ture pentru a-l slăbi.

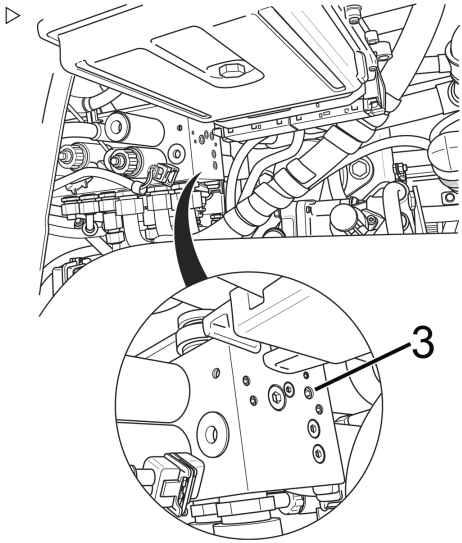

PERICOL

Sarcinile în cădere sau componentele stivuitorului care sunt coborâte pot reprezenta un pericol mortal.

Viteza poate fi controlată prin gradul de deşurubare a şurubului:

– Deşurubat la minimum: încărcătura este coborâtă lent.

– Deşurubat la maximum: încărcătura este coborâtă rapid.

– Înşurubaţi la loc şurubul de coborâre de urgenţă (3) după coborârea încărcăturii.

Cuplu de strângere: max. 2,5 Nm

– Aşezaţi la loc cheia hexagonală în suportul prevăzut.

– Închideţi capota; consultaţi „Închiderea capotei motorului“.

PERICOL

Dacă stivuitorul este operat cu controlerul hidraulic blocat, există risc crescut de accident!

– După efectuarea procedurii de coborâre de urgenţă, solicitaţi repararea defecţiunii la centrul de service autorizat.

Tractarea

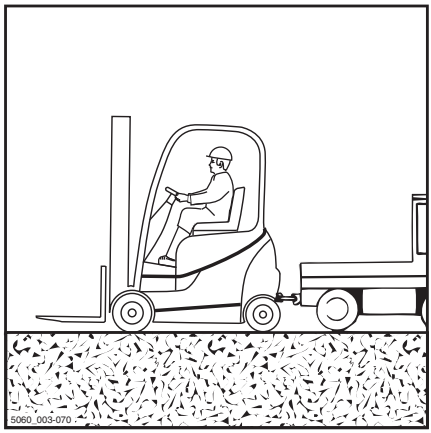

PERICOL

Risc de accident din cauza defectării sistemului de frânare al vehiculului de tractare!

Dacă sistemul de frânare al vehiculului de tractare nu este dimensionat corespunzător, vehiculul nu poate frâna în siguranţă sau frânele pot ceda. Vehiculul de tractare trebuie să fie proiectat astfel încât să poată absorbi forţele de tracţiune şi de frânare ale încărcăturii tractate fără frână (greutatea totală efectivă a stivuitorului).

– Verificaţi forţa de tracţiune şi de frânare a vehiculului de tractare.

PERICOL

Dacă vehiculul de tractare frânează, există riscul ca stivuitorul să intre în vehiculul de tractare!

Dacă nu s-a utilizat o conexiune rigidă în timpul tractării pentru transmisia electrică în două direcţii, stivuitorul poate intra în vehiculul de tractare atunci când acesta din urmă frânează. Din motive de siguranţă, utilizaţi o bară de remorcare testată.

– Utilizaţi o bară de remorcare testată.

ATENŢIE

Dacă transmisia stivuitorului între motorul de tracţiune şi puntea motoare nu este întreruptă, transmisia poate fi deteriorată.

– Plasaţi comutatorul de direcţie în poziţia neutră.

PERICOL

În timpul manevrării, există risc de vătămare fatală în zona dintre stivuitor şi vehiculul de tractare!

Informaţi şoferul vehiculului de tractare şi mecanicul care ataşează bara de remorcare despre riscuri. Când montaţi bara de remorcare, utilizaţi întotdeauna o a doua persoană pentru a ghida manevrele vehiculului de tractare.

– Manevraţi cu o a doua persoană pentru ghidare.

ATENŢIE

Direcţia este rigidă! Servodirecţia nu este activă dacă sistemul hidraulic nu funcţionează!

– Selectaţi o viteză de tractare redusă pentru a vă asigura că stivuitorul şi vehiculul de tractare pot fi frânate şi controlate eficient în permanenţă.

Procedura în situații de urgență

⚠ ATENȚIE

Dacă stivuitorul nu este direcționat în timp ce este tractat, acesta poate vira în mod necontrolat!

- Stivuitorul care este tractat trebuie direcționat, de asemenea, de către un șofer.
- Șoferul stivuitorului care este tractat trebuie să stea pe scaunul șoferului și să cupleze centura de siguranță înainte de tractare.
- Dacă este posibil, activați sistemele de reținere prevăzute.

- Coborâți încărcătura și brațele furcilor aproape de sol.
- Treceți comutatorul de direcție în poziție neutră.
- Aplicați frâna de parcare.
- Decuplați cheia de contact.
- Verificați forța de tracțiune și de frânare a vehiculului de tractare.
- Cu o a doua persoană ca ghid, manevrați vehiculul de tractare către stivuitor.
- Fixați bara de remorcare la cuplajul de remorcare de la vehiculul de tractare și la stivuitor.
- Așezați-vă pe scaunul șoferului în stivuitorul care urmează să fie tractat și fixați centura de siguranță.
- Dacă este posibil, activați sistemele de reținere prevăzute.
- Eliberați frâna de parcare.
- Selectați o viteză de tractare redusă.
- Remorcați stivuitorul.
- După remorcare, asigurați stivuitorul împotriva deplasării (de ex., prin aplicarea frânei de parcare sau prin utilizarea penelor).
- Detașați bara de tractare.

Pornirea asistată

PERICOL

Risc de explozie de la scântei!

Dacă sistemul electric al stivuitorului este pornit sau un cablu sub tensiune atinge o componentă metalică a stivuitorului, se pot produce scântei. În consecinţă, orice scurgeri de gaz pot cauza o explozie.

– Dacă stivuitorul nu a fost utilizat o perioadă de timp îndelungată, înainte de începerea lucrului, asiguraţi-vă că încăperea închisă este bine ventilată înainte de a opera stivuitorul.

– Părţile metalice ale stivuitorului nu trebuie să atingă bornele de conectare.

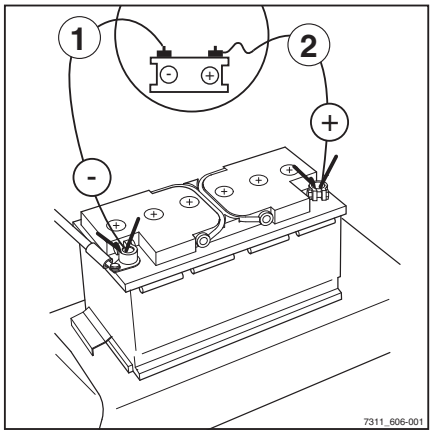

INDICAŢIE

Trebuie să fie disponibilă o sursă de alimentare de 12 V (de exemplu, un alt stivuitor de acelaşi tip).

ATENŢIE

Risc de scurtcircuit în cazul în care cablurile pentru pornire asistată sunt conectate sau deconectate în ordinea incorectă!

Dacă bornele negative ale bateriei sunt conectate la cablul negativ, ambele corpuri sunt, de asemenea, conectate conductiv unul la celălalt. În cazul în care cablul pozitiv atinge unul dintre cele două corpuri deoarece sunt conectate cabluri suplimentare, poate apărea un scurtcircuit.

– Asiguraţi-vă de respectarea ordinii corecte la conectarea şi deconectarea cablurilor pentru pornire asistată.

– Deschideţi capacul lateral; consultaţi ⇒Capitolul „Deschiderea clapetei laterale de service“, Pagina 350 .

– Lăsaţi motorul stivuitorului care furnizează curent în funcţiune.

Conectarea cablurilor pentru pornire asistată:

– Conectaţi cablul pozitiv (2) la borna pozitivă a bateriei descărcate.

– Conectaţi cablul pozitiv la borna pozitivă a bateriei furnizoare de curent.

– Conectaţi cablul negativ (1) la borna negativă a bateriei furnizoare de curent.

– Conectaţi cablul negativ la borna negativă a bateriei descărcate.

⚠ ATENŢIE

Vibraţiile produse la pornirea motorului pot provoca desprinderea cablurilor pentru pornire asistată. Există riscul de scurtcircuit!

– Înainte de pornirea motorului, verificaţi conectarea sigură a cablurilor pentru pornire asistată.

– Porniţi motorul; consultaţi ⇒Capitolul „Pornirea motorului“, Pagina 126 .

Deconectarea cablurilor pentru pornire asistată:

– Deconectaţi cablul negativ (1) de la borna negativă a bateriei descărcate.

– Deconectaţi cablul negativ de la borna negativă a bateriei furnizoare de curent.

– Deconectaţi cablul pozitiv (2) de la borna pozitivă a bateriei descărcate.

– Deconectaţi cablul pozitiv de la borna pozitivă a bateriei furnizoare de curent.

INDICAŢIE

Lăsaţi motorul în funcţiune, deoarece bateria nu este încărcată încă suficient.

– Închideţi capacul lateral; consultaţi ⇒Capitolul „Închiderea clapetei laterale de service“, Pagina 351 .

Deconectarea bateriei

În cazul unei situaţii periculoase (spre exemplu, arderea cablului sau o defecţiune electrică), clema bornei bateriei trebuie îndepărtată de pe borna negativă.

Procedaţi după cum urmează pentru deconectarea bateriei:

– Deschideţi capacul lateral; consultaţi ⇒Capitolul „Deschiderea clapetei laterale de service“, Pagina 350 .

– Decuplați clema bornei bateriei de la borna negativă. ▷
– Ridicați clema bornei bateriei de pe borna negativă a bateriei și puneți-o deoparte.

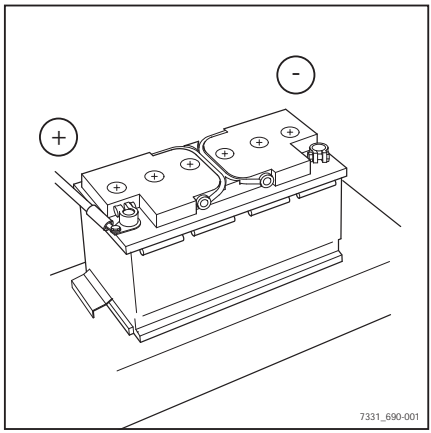

Transportul stivuitorului

Transportul

⚠ ATENŢIE

Risc de pagube materiale prin supraîncărcare!

Dacă stivuitorul este condus pe un mijloc de transport, capacitatea portantă a mijlocului de transport, a rampelor şi a podurilor de încărcare trebuie să fie mai mare decât greutatea totală efectivă a stivuitorului. Componentele se pot deforma permanent sau pot fi avariate prin supraîncărcare.

– Stabiliţi greutatea totală efectivă a stivuitorului.
– Încărcaţi stivuitorul numai în cazul în care capacitatea de încărcare a mijlocului de transport, a rampelor şi a podurilor de încărcare este mai mare decât greutatea totală efectivă a stivuitorului.

Determinarea greutăţii totale efective

▷

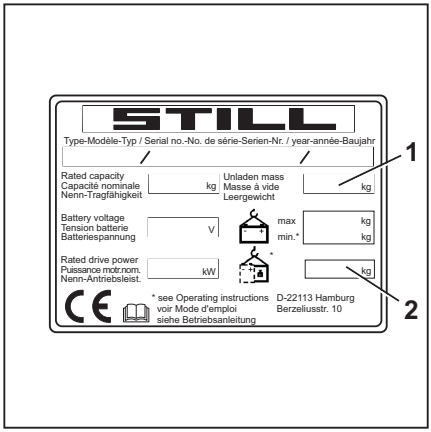

– Parcaţi stivuitorul în siguranţă; consultaţi ⇒ Capitolul „Parcarea în siguranţă şi oprirea stivuitorului“, Pagina 161 .
– Determinaţi greutăţile unitare citind plăcuţa de identificare a stivuitorului şi, dacă este necesar, plăcuţa de identificare a dispozitivului ataşabil (variantă).
– Adunaţi greutăţile unitare constatate pentru a stabili greutatea totală efectivă a stivuitorului:

	Greutatea proprie (1)
+	Greutatea balastului (variantă) (2)
+	Greutatea netă a dispozitivului ataşabil (variantă)
+	Greutatea şoferului calculată la 100 kg
=	Greutatea totală efectivă

⚠ PERICOL

Risc de accident dacă stivuitorul cade!

Acționarea direcției poate cauza virarea părții posterioare spre marginea podului de încărcare. Aceasta poate cauza căderea stivuitorului.

– Înainte de a vă deplasa pe un pod de încărcare, asigurați-vă că acesta este instalat și fixat în mod corespunzător.
– Asigurați-vă că vehiculul de transport pe care va fi condus stivuitorul a fost asigurat corespunzător împotriva deplasării nedorite.
– Păstrați o distanță sigură față de margini, poduri de încărcare, rampe, platforme de lucru etc.
– Conduceți cu viteză mică și cu grijă pe vehiculul de transport.

Introducerea penelor

– Utilizați două pene pentru a asigura fiecare dintre roțile față și spate împotriva deplasării nedorite.

Ancorarea

⚠ ATENȚIE

Chingile de fixare abrazive se pot freca de suprafața stivuitorului și pot cauza deteriorări.

– Poziționați plăcuțe rezistente la alunecare sub punctele de ridicare (de exemplu, covorașe de cauciuc sau spumă).

▷

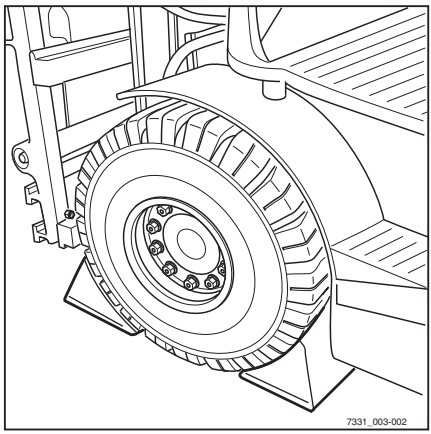

– Atașați chingile de fixare (1) de ambele părți ▷ ale stivuitorului și asigurați stivuitorul în partea din spate.

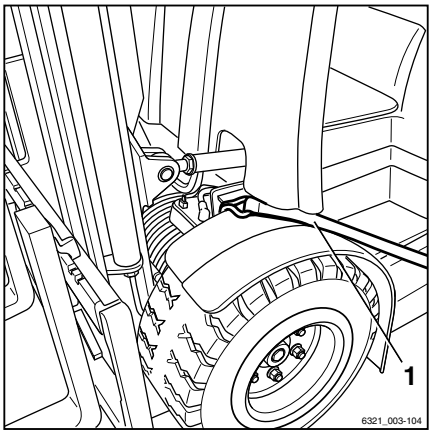

– Legați chingile de fixare (1) de bolțul de remorcare (2) sau înfășurați-le în jurul bolțului ▷ de remorcare și ancorați stivuitorul pe ambele părți.

⚠ PERICOL

Desprinderea chingilor de fixare poate cauza alunecarea încărcăturii!

Stivuitorul trebuie fixat strâns pentru a nu se putea deplasa în timpul transportului.

– Chingile de fixare trebuie să fie strânse bine și plăcuțele nu trebuie să alunece.

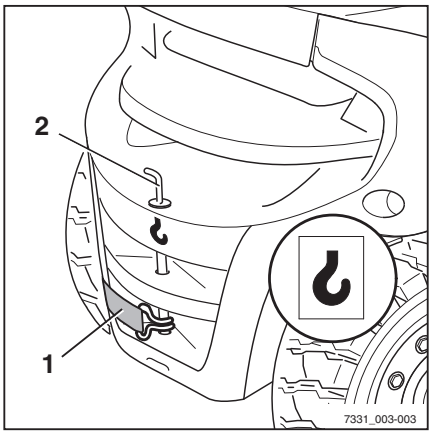

Încărcarea cu macaraua

Ridicarea cu macaraua se efectuează numai în scopul transportării întregului stivuitor, inclusiv a catargului de ridicare, pentru a fi dat în exploatare. Pentru condițiile de operare care necesită încărcare frecventă sau care nu sunt prezentate aici, contactați producătorul pentru a solicita variante de echipare speciale.

Numai persoanele cu suficientă experiență în dispozitive și mecanisme de ridicare pot ridica stivuitoare.

Determinarea greutății de încărcare

▷

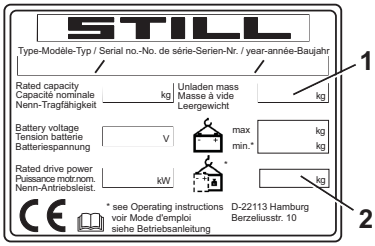

– Parcați stivuitorul în siguranță; consultați ⇒Capitolul „Parcarea în siguranță și oprirea stivuitorului“, Pagina 161 .

– Determinați greutățile unitare citindu-le pe plăcuța cu numele a stivuitorului și, dacă este necesar, pe plăcuța cu numele a dispozitivului atașabil (variantă).

– Adunați greutățile unitare constatate pentru a stabili greutatea de încărcare a stivuitorului:

	Greutatea la gol (1)
+	Greutatea balastului (variantă) (2)
+	Greutatea netă a dispozitivului atașabil (variantă)
=	Greutatea de încărcare

Agățarea în chingile de ridicare

⚠ ATENȚIE

Dispozitivele de ridicare pot deteriora stratul de vopsea al stivuitorului!

Dispozitivele de ridicare pot deteriora stratul de vopsea prin frecare și apăsare pe suprafața stivuitorului. Dispozitivele de ridicare dure sau cu muchii ascuțite, precum sârmele sau lanțurile, pot deteriora rapid suprafețele.

– Utilizați dispozitive de ridicare din materiale textile, precum chingi de ridicare, cu apărători pentru muchii sau dispozitive de protecție similare, dacă este necesar.

⚠ PERICOL

Există riscul de accidentare în cazul în care mecanismele și dispozitivele de ridicare cedează, cauzând căderea stivuitorului, cu consecințe potențial fatale!

– Utilizați numai mecanisme și dispozitive de ridicare cu o capacitate portantă suficientă pentru greutatea de încărcare determinată.

– Utilizați numai punctele de ridicare desemnate de pe stivuitor.

– Asigurați-vă că dispozitivele de ridicare precum cârligele, inelele, curelele etc. sunt utilizate numai în direcția de încărcare indicată.

– Dispozitivele de ridicare nu trebuie să fie deteriorate de componentele stivuitorului.

INDICAŢIE

Punctele de ridicare sunt indicate prin simbolul unui cârlig.

– Răsuciţi chingile de ridicare în jurul traversei principale (3) de pe stâlpul exterior al catargului de ridicare. ▷

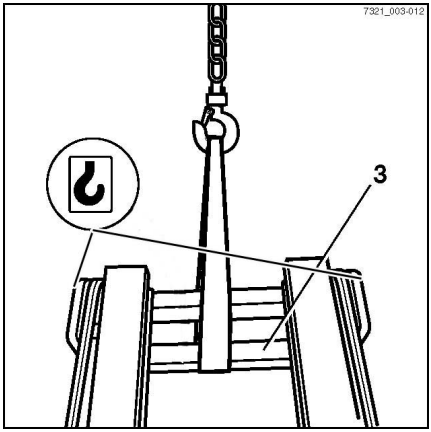

– Agăţaţi cârligele de macara de punctele de ridicare (4) destinate greutăţii din spate a stivuitorului. Punctele de ridicare sunt marcate cu simbolul „cârlig de macara“. ▷

– Fixaţi bolţul de remorcare.

– Localizaţi centrul de greutate al stivuitorului

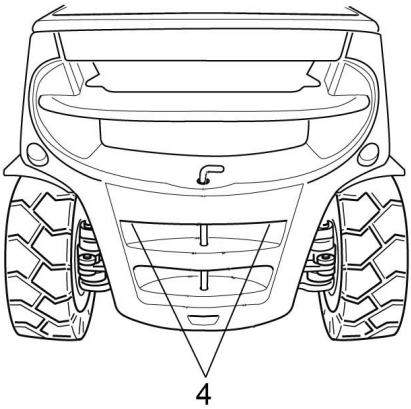

– Reglați lungimea dispozitivelor de ridicare astfel încât ochiul de ridicare (6) să fie situat vertical deasupra centrului de greutate al stivuitorului.

Această măsură asigură ridicarea în poziție orizontală a stivuitorului.

– Atașați chingile de ridicare la ochiul de ridicare și introduceți dispozitivul de siguranță (5).

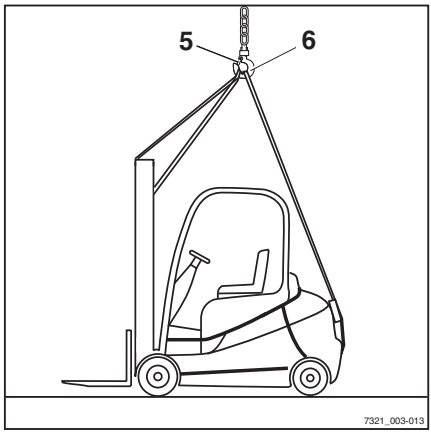

⚠ ATENȚIE

Dispozitivele de ridicare montate incorect pot deteriora sau distruge componentele dispozitivelor atașabile!

Presiunea exercitată de dispozitivele de ridicare poate deteriora sau distruge componentele dispozitivelor atașabile la ridicarea stivuitorului. Procedați cu deosebită atenție pentru a preveni deteriorarea sau distrugerea sistemului rezervorului de GPL. Pot apărea scurgeri de GPL dacă sistemul GPL este deteriorat.

– Fixați dispozitivele de ridicare astfel încât să nu atingă componentele dispozitivelor atașabile.
– Dacă este necesar, apelați la personal instruit pentru dezasamblarea cilindrului sau a rezervorului de GPL.

– Asigurați-vă că dispozitivele de ridicare nu se pot lovi de componentele dispozitivelor atașabile.

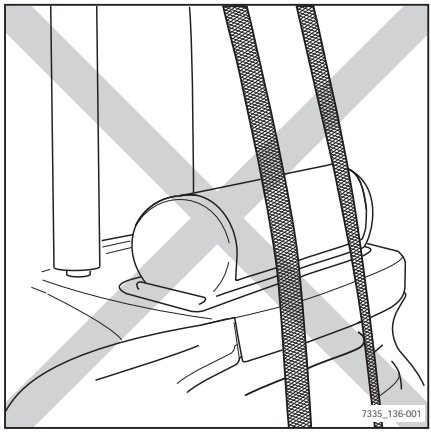

Ridicarea stivuitorului

⚠ PERICOL

Dacă stivuitorul ridicat oscilează într-un mod necontrolat, există pericol de strivire a persoanelor. Pericol letal!

– Nu mergeți și nu staționați niciodată pe sub încărcături suspendate.
– Nu scuturați stivuitorul cât timp este ridicat și nu permiteți să fie mișcat în mod necontrolat.
– Dacă este necesar, țineți stivuitorul utilizând frânghii de ghidare.

– Ridicați cu grijă stivuitorul și așezați-l în locația dorită.

Curăţarea

Curăţaţi stivuitorul

⚠ ATENŢIE

Risc de vătămare prin căderea stivuitorului!

Atunci când urcaţi în stivuitor, există un risc de împotmolire sau alunecare şi cădere. Utilizaţi echipament adecvat pentru a ajunge în punctele mai înalte ale stivuitorului.

– Pentru a vă urca în stivuitor, utilizaţi numai treptele destinate în acest scop.
– Pentru a ajunge în zonele inaccesibile, utilizaţi echipamente cum ar fi scări mobile sau platforme.

⚠ ATENŢIE

Risc de incendiu din cauza materialelor de curăţare inflamabile!

Materialele de curăţare inflamabile pot fi aprinse de componente fierbinţi.

– Nu utilizaţi materiale de curăţare inflamabile.

⚠ ATENŢIE

Risc de incendiu din cauza materialelor inflamabile!

Depunerile şi substanţele solide pot fi aprinse de componente fierbinţi, de exemplu de unităţile de propulsie.

– Îndepărtaţi depunerile şi substanţele solide.

⚠ ATENŢIE

Dacă apa pătrunde în sistemul electric, există riscul de scurtcircuit!

Trebuie să opriţi motorul când spălaţi stivuitorul.

Nu utilizaţi apă pentru curăţarea zonei din apropierea sistemului electric central; în schimb curăţaţi numai cu o lavetă uscată sau cu aer comprimat curat.

– Respectaţi cu stricteţe următoarele etape.

⚠ ATENŢIE

Apa sub presiune excesivă sau apa şi aburul prea fierbinţi pot deteriora componentele stivuitorului.

– Respectaţi cu stricteţe următoarele etape.

⚠ ATENŢIE

Materialele de curăţare agresive pot deteriora suprafeţele componentelor!

Utilizarea de materiale de curăţare agresive, care nu sunt adecvate pentru materiale plastice, poate cauza dizolvarea pieselor din plastic sau le poate face casante. Ecranul de pe unitatea de afişare şi operare se poate înceţoşa.

– Respectaţi cu stricteţe următoarele etape.

– Parcaţi stivuitorul în condiţii de siguranţă.

– Decuplaţi cheia de contact.

– Nu pulverizaţi direct apă asupra motoarelor şi a altor componente electrice sau asupra capacelor acestora.

– Utilizaţi numai dispozitive de curăţare cu înaltă presiune cu o putere maximă de ieşire de până la 60 bar şi 85°C.

– Dacă este utilizat un dispozitiv de curăţare cu înaltă presiune, păstraţi o distanţă de cel puţin 1 m între duză şi obiectul de curăţat.

– Nu îndreptaţi jetul de curăţare direct spre etichetele adezive sau spre informaţiile de pe autocolante.

– Îndepărtaţi toate depunerile şi acumulările de materiale străine din apropierea componentelor fierbinţi.

– Utilizaţi numai fluide neinflamabile pentru curăţare.

– Respectaţi instrucţiunile producătorului pentru lucrul cu materiale de curăţare.

– Curăţaţi materialele plastice numai cu materiale de curăţare destinate materialelor plastice.

– Respectaţi instrucţiunile producătorului pentru lucrul cu materiale de curăţare.

– Curăţaţi exteriorul stivuitorului cu materiale de curăţare solubile în apă şi cu apă. Se re-

comandă curățarea cu jet de apă, un burete sau cu o cârpă.

– Curățați toate zonele accesibile.

– Înainte de lubrifiere, curățați orificiile de alimentare cu ulei și zona din jurul orificiilor de umplere cu ulei, precum și niplurile de lubrifiere.

Curățarea sistemului electric ▷

⚠ ATENȚIE

Curățarea pieselor sistemului electric cu apă poate deteriora sistemul electric.

– Este interzisă curățarea pieselor sistemului electric cu apă!

– Utilizați materiale de curățare uscate, în conformitate cu specificațiile producătorului.

– Nu scoateți capacele etc.

⚠ ATENȚIE

Potențială deteriorare a componentelor din cauza aerului comprimat.

– Dacă componentele sunt curățate cu aer comprimat, aerul trebuie să aibă o presiune maximă de 0,15 bar.

Astfel, este prevenită pătrunderea forțată a lichidelor sau a particulelor solide mici prin fantele sau deschizăturile din interiorul componentelor și cauzarea de daune.

– Curățați piesele sistemului electric cu o perie nemetalică și îndepărtați praful cu aer comprimat la presiune redusă.

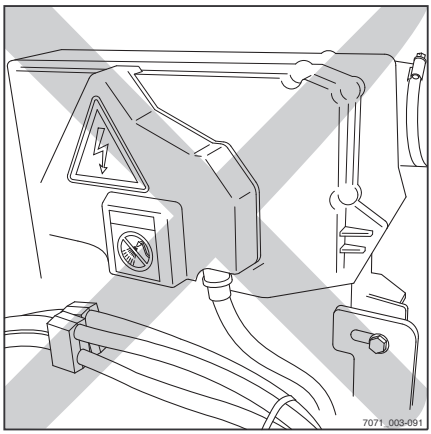

Curățarea lanțurilor de încărcare ▷

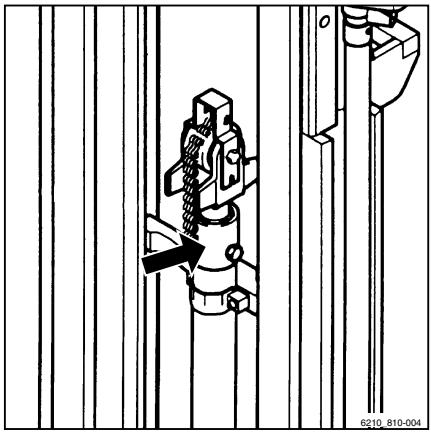

⚠ ATENȚIE

Risc de accident!

Lanțurile de încărcare sunt elemente de siguranță.

Utilizarea de lichide sau agenți de curățare la rece/chimici care sunt corozivi sau care conțin acid sau clor poate deteriora lanțurile și este interzisă!

– Respectați instrucțiunile producătorului pentru lucrul cu agenți de curățare.

– Plasați un vas de colectare sub catargul de ridicare.

– Curățați doar cu derivați de parafină, precum benzenul.

– Dacă utilizați jet de aburi, nu utilizați agenți de curățare suplimentari.

– Îndepărtați apa din legăturile lanțurilor cu aer comprimat imediat după curățare. Mișcați lanțul de câteva ori în cursul acestui proces.

– După uscarea lanțului, pulverizați-l cu spray pentru lanțuri. Mișcați lanțul de câteva ori în cursul acestui proces.

Pentru specificațiile spray-ului de lanțuri, consultați capitolul „Tabelul de întreținere“.

INDICAȚIE DE MEDIU

Eliminați în mod ecologic orice lichid vărsat sau colectat în vasul de colectare. Respectați reglementările legale.

Curățarea geamurilor

Toate panourile de sticlă, ca de exemplu geamurile cabinei (variantă), trebuie păstrate în permanență curate și fără gheață. Acesta este singurul mijloc de a garanta o vizibilitate bună.

⚠ ATENȚIE

Nu deteriorați sistemul de încălzire al lunetei (interior)!

– Când curățați luneta, aveți o deosebită grijă și nu utilizați obiecte cu margini ascuțite.

– Curăţaţi geamurile utilizând o substanţă de curăţare disponibilă în comerţ.

După spălare

– Uscaţi motostivuitorul cu grijă (de ex., cu aer comprimat).

– Aşezaţi-vă în scaunul şoferului şi porniţi stivuitorul conform normelor.

⚠ ATENŢIE

Risc de scurtcircuit!

– Dacă, în ciuda măsurilor de precauţie luate, a pătruns umezeală în motor, acesta trebuie întâi uscat cu aer comprimat.

– Stivuitorul trebuie pornit apoi, pentru a evita orice posibilă deteriorare prin coroziune.

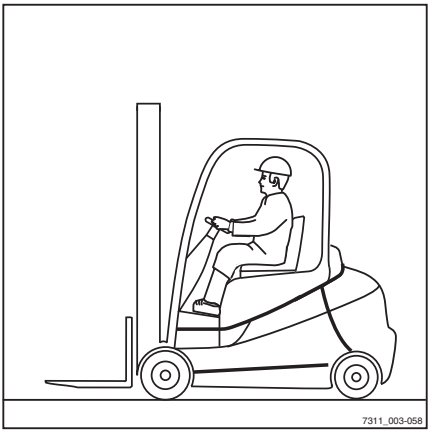

În staţionare

Oprirea şi depozitarea stivuitorului

⚠ ATENŢIE

În cazul depozitării incorecte sau a opririi pentru mai mult de două luni, stivuitorul poate suferi daune cauzate de coroziune!

– Depozitaţi stivuitorul într-un loc uscat, curat, ferit de îngheţ şi bine ventilat.
– Luaţi următoarele măsuri înainte de oprire.

Măsuri de implementat înainte de oprire

– Curăţaţi temeinic stivuitorul; consultaţi ⇒Capitolul „Curăţaţi stivuitorul“, Pagina 324 .
– Ridicaţi de mai multe ori sania furcilor până la opritor.
– Înclinaţi catargul de ridicare înainte şi înapoi de câteva ori şi, dacă este cazul, mişcaţi în mod repetat dispozitivul ataşabil.
– Pentru a detensiona lanţurile de încărcare, coborâţi furca pe o suprafaţă de susţinere adecvată, de ex., un palet.
– Verificaţi nivelul uleiului hidraulic şi completaţi-l, dacă este necesar.
– Aplicaţi un strat subţire de ulei sau vaselină pe toate piesele mobile netratate.
– Ungeţi stivuitorul.
– Lubrifiaţi articulaţiile şi comenzile.
– Demontaţi butelia de GPL.
– Scoateţi bateria demarorului şi depozitaţi-o într-o locaţie caldă şi uscată.
– Verificaţi cu regularitate starea de încărcare şi reîncărcaţi bateria demarorului, dacă este necesar.

INDICAŢIE

Depozitaţi doar baterii complet încărcate.

– Aplicaţi pe toate contactele electrice expuse un spray de contact corespunzător.
– Păstraţi motorul conform specificaţiilor producătorului.

⚠ ATENŢIE

Risc de deformare a pneului prin încărcarea continuă pe o parte!

Ridicaţi stivuitorul pe cric, astfel încât nicio roată să nu mai atingă solul. Aceasta împiedică deformarea permanentă a pneurilor.

– Ridicaţi şi aşezaţi pe cric stivuitorul.

⚠ ATENŢIE

Risc de coroziune din cauza condensului de pe stivuitor!

Multe folii din plastic şi materiale sintetice sunt etanşe. Condensul de pe stivuitor nu poate ieşi prin aceste învelitori.

– Nu utilizaţi folie din plastic, deoarece aceasta favorizează formarea condensului.
– Acoperiţi cu material permeabil la vapori, de ex., bumbac.

– Acoperiţi stivuitorul pentru a-l proteja împotriva prafului.

Dacă stivuitorul nu va fi utilizat perioade şi mai lungi, contactaţi centrul de service pentru a vă informa despre măsurile suplimentare.

Repunerea în funcţiune după oprire

Dacă stivuitorul a fost oprit pentru o perioadă mai mare de şase luni, trebuie verificat cu atenţie înainte de a fi repus în funcţiune. Ca şi în cazul inspecţiei anuale, această verificare trebuie să includă şi toate elementele de siguranţă ale stivuitorului.

– Curățați temeinic stivuitorul; consultați ⇒Capitolul „Curățați stivuitorul“, Pagina 324 .

– Ungeți articulațiile și comenzile.

– Verificați starea bateriei și densitatea acidului din aceasta; reîncărcați-o, dacă este necesar.

– Aduceți motorul în starea normală de funcționare, conform reglementărilor producătorului acestuia.

– Verificați dacă uleiul de motor prezintă condens și schimbați-l dacă este necesar.

– Verificați dacă uleiul hidraulic prezintă condens și schimbați-l dacă este necesar.

– Efectuați aceleași operații de întreținere ca înainte de punerea inițială în funcțiune.

– Conectați butelia de GPL; consultați ⇒Capitolul „Schimbarea cilindrului de GPL“, Pagina 293 .

– Verificați etanșeitatea sistemului GPL cu spray pentru scurgeri.

– Verificați dacă îmbinările cu șurub ale sistemului GPL sunt strânse.

– Schimbați lichidul de frână.

⚠ PERICOL

Risc de explozie!

După ce stivuitorul a fost depozitat într-o încăpere închisă pentru o perioadă lungă de timp, aerisiți temeinic înainte de a porni sistemul electric.

– Repuneți în funcțiune stivuitorul.

La pornire, verificați în special:

- Etanșeitatea și funcționarea sistemului GPL
- Rularea, controlul, direcția
- Frânele (frâna de serviciu, frâna de parcare)
- Sistemul de ridicare (echipamentele de ridicare, lanțurile de încărcare, dispozitivele de fixare)

5

Întreținerea

Norme de siguranţă pentru întreţinere

Informaţii generale

⚠ PERICOL

Risc de otrăvire letală!

Este periculos să lăsaţi motorul pornit în spaţii închise. Motorul consumă oxigen şi emite dioxid de carbon, monoxid de carbon şi alte gaze otrăvitoare. Există riscul de otrăvire letală!

– Stivuitorul trebuie să funcţioneze doar în zone bine ventilate.

Pentru prevenirea accidentelor în timpul lucrărilor de întreţinere şi de reparaţie, luaţi toate măsurile de siguranţă necesare, de ex.:

– Aplicaţi frâna de parcare.

– Răsuciţi şi scoateţi cheia din contact.

– Asiguraţi-vă că stivuitorul nu se poate deplasa şi nu poate porni accidental.

– Dacă este necesar, solicitaţi ridicarea stivuitorului pe cric la un centru de service autorizat.

– Solicitaţi centrului de service autorizat să asigure sania ridicată a furcilor sau catargul de ridicare extins împotriva coborârii accidentale.

– Introduceţi o grindă de lemn de dimensiune adecvată pe post de sprijin între catargul de ridicare şi cabină, şi fixaţi catargul de ridicare pentru a preveni înclinarea accidentală a acestuia în spate.

– Respectaţi înălţimea maximă de ridicare a catargului de ridicare şi comparaţi dimensiunile din datele tehnice cu dimensiunile halei în care va fi condus stivuitorul. Aceste măsuri sunt luate pentru a preveni o coliziune cu tavanul halei şi pentru a evita orice daune.

Lucrul la echipamentul hidraulic

Sistemul hidraulic trebuie depresurizat înainte de efectua orice lucrări asupra acestuia.

Lucrul la echipamentul electric

Lucrările asupra echipamentelor electrice ale stivuitorului pot fi efectuate numai când acesta nu se află sub tensiune. Verificările funcționale, inspecțiile și reglajele la componentele aflate sub tensiune vor fi efectuate numai de către persoane instruite și autorizate, care iau în considerare măsurile de precauție necesare. Nu purtați inele, brățări și alte accesorii din metal când lucrați la componentele electrice.

Pentru a preveni deteriorarea sistemelor electronice care înglobează componente electronice, precum controlul electronic al deplasării sau controlul ridicării, aceste componente trebuie demontate de la stivuitor înainte de a începe operația de sudare electrică.

Lucrările la sistemul electric (de ex. conectarea unui radio, faruri suplimentare etc.) sunt permise numai cu aprobarea centrului de service autorizat.

Lucrul cu sistemul de aprindere

Pentru a preveni vătămările corporale și/sau distrugerea sistemului de aprindere, vă rugăm să respectați următoarele:

- Conectați și deconectați cablurile sistemului de aprindere, inclusiv cablurile de înaltă tensiune și cablurile dispozitivului de măsurare, numai cu contactul decuplat.
- Dacă motorul urmează să fie utilizat la turația de pornire, dar fără a fi pornit efectiv (de ex., pentru un test al presiunii de compresie), deconectați ansamblul de conectare de la bobina de aprindere.
- Utilizarea unui încărcător rapid pentru pornirea motorului este permisă timp de maximum 1 minut, la maximum 16,5 volți.
- Motorul poate fi spălat numai când aprinderea este oprită.
- La efectuarea lucrărilor de sudură electrică sau în puncte, deconectați complet bateria.
- Stivuitoarele care prezintă defecțiuni la sistemul de aprindere sau sunt suspectate de asemenea defecțiuni pot fi remorcate numai dacă fișa este deconectată de la bobina de aprindere.

Dispozitive de siguranţă

După efectuarea operaţiilor de întreţinere şi reparare, toate dispozitivele de siguranţă trebuie reinstalate şi testate pentru verificarea fiabilităţii operaţionale.

Valori setate

Valorile setate dependente de dispozitiv trebuie respectate la efectuarea reparaţiilor şi înlocuirea componentelor hidraulice şi electrice. Aceste valori sunt prezentate în secţiunile corespunzătoare.

Ridicarea şi aşezarea pe cric

⚠ PERICOL

Pericol de deces în cazul răsturnării stivuitorului!

Dacă nu este ridicat şi pus pe cric corespunzător, stivuitorul se poate răsturna şi prăbuşi. Sunt permise numai vinciurile specificate în manualul pentru atelier al acestui stivuitor. Acestea sunt testate în privinţa siguranţei şi capacităţii portante necesare.

– Ridicarea şi aşezarea stivuitorului pe cric trebuie efectuate doar la centrul de service autorizat.
– Aşezaţi stivuitorul pe cric doar în punctele prezentate în manualul pentru atelier.

Stivuitorul trebuie ridicat pe cric pentru diferite tipuri de lucrări de întreţinere. Trebuie informat centrul de service autorizat cu privire la aceste operaţii. Manipularea în siguranţă a stivuitorului şi a mecanismelor de ridicare corespunzătoare este descrisă în manualul de atelier al stivuitorului.

Lucru în faţa stivuitorului

⚠ PERICOL

Risc de accident!

În cazul în care catargul de ridicare sau sania furcilor este ridicată, nu se va executa nicio lucrare pe catargul de ridicare sau în partea din faţă a stivuitorului fără a respecta următoarele măsuri de siguranţă.

– Când asiguraţi, utilizaţi numai lanţuri cu o capacitate portantă suficientă.
– Contactaţi centrul de service autorizat.

⚠ ATENŢIE

Posibilitate de deteriorare a plafonului!

– Reţineţi înălţimea maximă de ridicare a catargului de ridicare.

Asigurarea catargului de ridicare împotriva înclinării înapoi

Este necesară o grindă din lemn de esenţă tare cu o secţiune transversală de 120 x 120 mm. Lungimea grinzii de lemn de esenţă tare trebuie să corespundă, aproximativ, lăţimii saniei furcii (b3). Pentru a evita vătămări de impact, grinda de lemn de esenţă tare nu trebuie să treacă peste conturul exterior al stivuitorului. Este recomandată o lungime maximă corelată cu lăţimea totală (b1) a stivuitorului.

– Obţineţi dimensiunile (b1) şi (b3) din fişa tehnică VDI corespunzătoare.

– Prindeţi grinda de lemn de esenţă tare (1) ▷ între structura de protecţie a şoferului (2) şi catargul de ridicare (3).

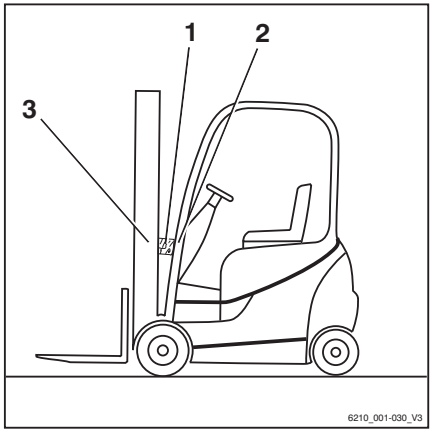

Demontarea catargului de ridicare

⚠ PERICOL

Risc de accident!

Această lucrare trebuie executată numai de către un tehnician de service autorizat.

– Apelaţi la un tehnician de service autorizat pentru a demonta catargul de ridicare.

Asigurarea catargului de ridicare împotriva căderii

⚠ PERICOL

Risc de accident!

Această lucrare trebuie executată numai de către un tehnician de service autorizat.

– Apelaţi la un tehnician de service autorizat pentru a fixa catargul de ridicare.

Informaţii generale despre întreţinere

Calificările personalului

Lucrările de întreţinere pot fi efectuate numai de către personal calificat şi autorizat. Verificările de siguranţă periodice şi verificările după incidente neobişnuite trebuie efectuate de către o persoană competentă. Persoana competentă trebuie să efectueze evaluarea şi estimarea acestora pe baza consideraţiilor de siguranţă, indiferent de condiţiile de operare sau economice. Persoana competentă trebuie să aibă suficiente cunoştinţe şi experienţă pentru a putea evalua starea unui stivuitor şi eficienţa dispozitivelor de protecţie în conformitate cu convenţiile tehnice şi cu principiile de testare a stivuitoarelor.

Lucrări de întreţinere fără calificări speciale

Lucrările de întreţinere simple, precum verificarea nivelului uleiului hidraulic, pot fi efectuate de personal necalificat. O calificare precum cea deţinută de o persoană competentă nu este necesară pentru a efectua această lucrare. Sarcinile necesare sunt descrise în capitolul intitulat „Menţinerea stării pregătit de funcţionare“.

Informaţii privind efectuarea lucrărilor de întreţinere

Această secţiune conţine toate informaţiile de care aveţi nevoie pentru a stabili când stivuitorul necesită întreţinere. Efectuaţi lucrările de întreţinere la intervalele de timp specificate, conform contorului de utilizare şi folosind următoarele liste de verificare pentru întreţinere. Acesta este singurul mod de a garanta că stivuitorul rămâne pregătit de funcţionare şi are o durată de viaţă şi performanţe optime. Este, de asemenea, o condiţie preliminară pentru orice revendicare a garanţiei.

Intervalele de întreţinere

– Efectuaţi lucrările de întreţinere a stivuitorului în conformitate cu afişajul „Revizie în“(1).

– Listele de verificare pentru întreţinere indică ce lucrare de întreţinere urmează să fie efectuată.

Intervalele sunt concepute pentru utilizarea standard. Se pot specifica intervale mai reduse de întreţinere după consultarea cu compania operatoare, în funcţie de condiţiile de utilizare a stivuitorului.

Următorii factori pot necesita intervale mai reduse de întreţinere:

- Drumuri contaminate, în stare proastă
- Aer cu mult praf sau sărat
- Niveluri ridicate de umiditate a aerului
- Temperaturi ambiante extrem de ridicate sau de scăzute sau variaţii mari ale temperaturii
- Operare în mai multe schimburi cu un ciclu de lucru ridicat
- Reglementări naţionale specifice pentru stivuitor sau componente individuale

⚠ ATENŢIE

Risc de deteriorare a componentelor!

În caz de divergenţă, datele tehnice din aceste instrucţiuni de operare au prioritate faţă de cele oferite în instrucţiunile de operare originale ale motorului.

– Dacă aveţi întrebări, contactaţi centrul de service autorizat.

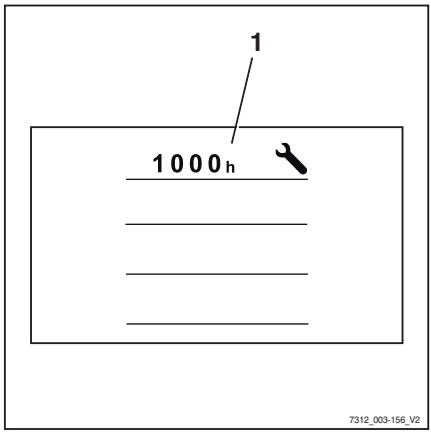

Întreţinerea — la 1000 de ore/anuală

În timpul orelor de operare										Realizat	
1000		2000		4000		5000		7000			
8000		10000		11000		13000		14000		✓	✗
Şasiul, caroseria şi dotările											
Verificaţi dacă şasiul prezintă fisuri											
Verificaţi dacă rama de protecţie pentru cabină/cabina şi geamurile de sticlă prezintă deteriorări											
Verificaţi comenzile, comutatoarele şi îmbinările cu privire la semne de deteriorare şi aplicaţi vaselină şi ulei											
Verificaţi dacă scaunul şoferului funcţionează corect şi nu este deteriorat											
Verificaţi dacă sistemul de reţinere a şoferului funcţionează corect şi nu este deteriorat şi curăţaţi-l.											
Verificaţi claxonul											
Variantă: Verificaţi funcţionarea corectă a pedalei duble, asiguraţi-vă că nu este deteriorată şi lubrifiaţi-o											
Pneurile şi roţile											
Verificaţi dacă pneurile prezintă semne de uzură şi verificaţi presiunea pneumatică, dacă este necesar											
Verificaţi dacă roţile nu sunt deteriorate şi verificaţi cuplurile de strângere											
Unitatea de propulsie											
Verificaţi racordurile filetate şi dacă există scurgeri pe puntea motoare şi curăţaţi nervurile de răcire											
Verificaţi nivelul uleiului din ansamblul roţii motoare şi frâna multidisc											
Motorul cu combustie internă											
Verificaţi starea motorului cu combustie internă (inspecţie vizuală)											
Schimbaţi uleiul de motor şi înlocuiţi filtrul de ulei											
Verificaţi cureaua dinţată, roţile dinţate şi cureaua trapezoidală											
Înlocuiţi filtrul de aer (cartuşul principal)											
Verificaţi funcţionarea corectă şi etanşeitatea sistemului de răcire											
Verificaţi lichidul de răcire; completaţi dacă este necesar											
Verificaţi sistemul de evacuare											
DEUTZ: verificaţi răcitoarele intermediare şi eliminaţi uleiul de lubrifiere şi condensul											
VW: înlocuiţi bujiile											
Efectuaţi întreţinerea filtrului de particule											
Sistemul de combustibil											

În timpul orelor de operare											
1000		2000		4000		5000		7000		Realizat	
8000		10000		11000		13000		14000		✓	✖
Verificaţi funcţionarea corectă şi etanşeitatea sistemului de combustibil											
Verificaţi prefiltrul de combustibil (separatorul de apă) şi goliţi apa dacă este necesar											
Înlocuiţi prefiltrul de combustibil (anual)											
Înlocuiţi filtrul de combustibil (filtrul principal)											
Sistemul GPL											
Verificaţi dacă sistemul GPL prezintă deteriorări											
Verificaţi electrovalva de închidere şi, dacă este necesar, verificaţi supapa de eliberare a presiunii înalte (1,7 bari)											
Verificaţi dacă robinetul buteliei de gaz este curat şi funcţionează corect, verificaţi dispozitivul de siguranţă la suprapresiune (30 bar)											
Schimbaţi filtrul GPL											
Efectuaţi revizia generală a evaporatorului (MD/Cobra) Înlocuiţi autocolantul											
Verificaţi ca îmbinările cu şurub să fie bine fixate şi efectuaţi un test de scurgeri											
Verificaţi conţinutul de CO din gazele de eşapament											
Verificaţi dacă durata funcţionării continue a motorului înainte de oprire este acceptabilă											
Direcţia											
Verificaţi funcţionarea corectă şi etanşeitatea sistemului de direcţie											
Verificaţi poziţionarea fermă a volanului şi dacă mânerul rotativ nu prezintă deteriorări											
Puntea directoare: verificaţi dacă este ataşată ferm, dacă prezintă scurgeri şi aplicaţi vaselină											
Verificaţi capătul cursei de direcţie											
Frânele											
Verificaţi starea şi funcţionarea corectă a tuturor pieselor mecanice ale frânelor											
Verificaţi funcţionarea frânei de serviciu											
Verificaţi funcţionarea frânei de parcare											
Sistemul electric											
Verificaţi toate conexiunile cablurilor electrice											
Verificaţi funcţionarea corectă a comutatoarelor, transmiţătoarelor şi senzorilor											
Verificaţi iluminarea şi luminile indicatoare											
Bateria demarorului											

În timpul orelor de operare										Realizat	
1000		2000		4000		5000		7000			
8000		10000		11000		13000		14000		✓	✗
Măsurați curentul de pornire la rece; reîncărcați sau înlocuiți bateria, dacă este necesar											
Sistemul hidraulic											
Verificați starea, funcționarea corectă și etanșeitatea sistemului hidraulic											
Verificați funcția de blocare hidraulică (supapă ISO)											
Verificați nivelul uleiului											
Catargul de ridicare											
Verificați dacă rulmenții catargului prezintă deteriorări și lubrifiați-i. Verificați cuplul de strângere											
Verificați dacă profilurile catargului prezintă semne de deteriorare și de uzură și lubrifiați-le											
Verificați ghidajul de la profilul inferior al catargului (inversare sarcină) pentru semne de deteriorare și de uzură											
Verificați dacă lanțurile de încărcare prezintă semne de uzură și de deteriorare, reglați-le și lubrifiați-le											
Verificați cilindrii de ridicare și racordurile cu privire la semne de deteriorare și scurgeri											
Verificați dacă roțile de ghidare prezintă semne de deteriorare și de uzură											
Verificați dacă rolele de suport și rolele lanțurilor prezintă semne de deteriorare și de uzură											
Verificați jocul dintre opritorul saniei furcilor și opritorul de capăt de cursă											
Verificați cilindrii de înclinare și racordurile cu privire la semne de deteriorare și scurgeri											
Verificați dacă sania furcilor prezintă semne de deteriorare și de uzură											
Verificați dacă mecanismul de interblocare a brațelor de furcă prezintă semne de deteriorare și funcționează corect											
Verificați dacă brațele de furcă prezintă semne de uzură și deformare											
Verificați dacă există un șurub de siguranță pe sania furcilor sau pe dispozitivul atașabil											
Echipament special variantă											
Verificați filtrul de aer proaspăt din sistemul de încălzire și eliminați reziduurile din filtru prin lovirea ușoară a acestuia, dacă este necesar											
Sistemul de încălzire: verificați dacă există deteriorări și urmați instrucțiunile de întreținere ale producătorului											

În timpul orelor de operare											
1000		**2000**		**4000**		**5000**		**7000**		**Realizat**	
8000		**10000**		**11000**		**13000**		**14000**		✓	✖
Verificaţi filtrul de aer proaspăt şi filtrul de aer recirculat din aerul condiţionat şi eliminaţi reziduurile din filtre prin lovirea uşoară a acestora, dacă este necesar											
Sistemul de aer condiţionat: verificare funcţională											
Verificaţi dispozitivele ataşabile pentru semne de uzură şi deteriorare; urmaţi instrucţiunile de întreţinere ale producătorului											
Verificaţi cuplajul de remorcare pentru semne de uzură şi deteriorare; urmaţi instrucţiunile de întreţinere ale producătorului											
Generalităţi											
Citiţi numerele de eroare şi ştergeţi lista											
Resetaţi intervalul de întreţinere											
Verificaţi dacă etichetele sunt complete											
Efectuaţi un test de conducere cu stivuitorul											

Întreţinere — la 3.000 de ore/doi ani

În timpul orelor de operare										Realizat	
3000		6000		9000		12000		15000		✓	✗
Note											
Efectuaţi toate lucrările de întreţinere la 1.000 de ore											
Unitatea de propulsie											
Uleiul pentru cutia de viteze şi frâna multidisc: schimbaţi uleiului pentru cutia de viteze											
Înlocuiţi şuruburile de aerisire de pe ansamblurile roţilor motoare											
Motorul cu combustie internă											
Înlocuiţi cureaua dinţată, roţile dinţate şi cureaua trapezoidală											
Înlocuiţi pompa de apă (recomandare: consultaţi compania operatoare)											
Înlocuiţi cartuşul de siguranţă din filtrul de aer											
Înlocuiţi lichidul de răcire. DEUTZ: la fiecare 6000 de ore sau 4 ani; VW: la fiecare 9000 de ore sau la fiecare 5 ani											
DEUTZ: înlocuiţi elementul de filtrare din filtrul de particule diesel (la fiecare 6000 de ore)											
Sistemul GPL											
Înlocuiţi toate furtunurile sistemului GPL											
Sistemul hidraulic											
Schimbaţi uleiul hidraulic											
Înlocuiţi filtrul din conducta de retur şi filtrul de aer											
Înlocuiţi filtrul de înaltă presiune											
Exclusiv pentru RX70-50/600 (7334, 7338): înlocuiţi acumulatorul											
Echipamente speciale											
Înlocuiţi filtrul de aer proaspăt şi filtrul de aer recirculat din sistemul de aer condiţionat											
Înlocuiţi uscătorul acumulatorului din sistemul de aer condiţionat şi reumpleţi cu agent de refrigerare nou											

Instrucţiuni de întreţinere

Operaţiile de întreţinere trebuie efectuate cu respectarea următoarelor intervale de întreţinere. Intervalele sunt concepute pentru utilizarea standard. În funcţie de aplicaţiile stivuitorului, pot fi stabilite intervale de întreţinere mai scurte, în acord cu compania operatoare.

Următorii factori pot face necesare intervale de întreţinere mai scurte:

- Drumuri contaminate, în stare proastă
- Aer cu mult praf sau sărat
- Umiditate ridicată a aerului
- Temperaturi ambiante extrem de ridicate sau de scăzute sau variaţii mari ale temperaturii
- Operare în mai multe schimburi cu un ciclu de lucru ridicat
- Reglementări naţionale specifice pentru stivuitor sau componente individuale

Pentru activităţile de întreţinere, folosiţi exclusiv piese de schimb originale şi consumabilele recomandate în prezentarea generală a consumabilelor.

Comandarea pieselor de schimb şi a consumabilelor

Piesele de schimb sunt livrate de departamentul nostru de service pentru piese de schimb. Informaţiile necesare pentru comanda pieselor se găsesc în lista de piese de schimb.

Utilizaţi piesele de schimb doar conform instrucţiunilor producătorului. Utilizarea pieselor de schimb neaprobate poate avea drept urmare creşterea riscului de accidentări din cauza calităţii reduse sau a alocării incorecte. Oricine utilizează piese de schimb neaprobate îşi va asuma răspunderea nelimitată în cazul producerii de daune sau vătămări.

Calitatea şi cantitatea materialelor de operare necesare

Este permisă numai utilizarea materialelor de operare specificate în tabelul de întreţinere.

– Consumabilele şi lubrifianţii necesari pot fi găsiţi în tabelul de întreţinere.

Nu trebuie amestecate tipuri de ulei şi de vaselină de calitate diferită. Aceasta afectează în mod negativ puterea de lubrifiere. Dacă nu poate fi evitată o schimbare între diferiţi producători, goliţi tot uleiul vechi.

Înainte de efectuarea lucrărilor de lubrifiere, a schimbărilor de filtre sau a oricăror lucrări la sistemul hidraulic, curăţaţi cu grijă zona din jurul piesei în cauză.

La completarea materialelor de lucru, utilizaţi numai containere curate!

Plan de lubrifiere

▷

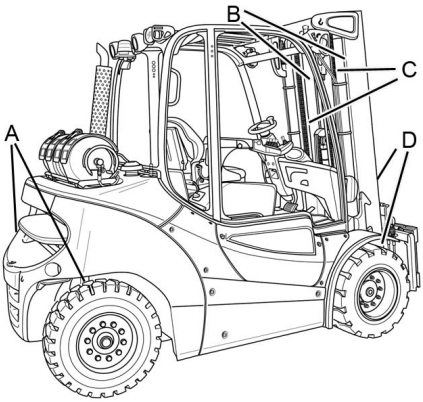

Code[1]	Punct de lubrifiere
(A)	Cele patru nipluri de lubrifiere de pe fiecare parte a punţii directoare pentru rulmentul fuzetei şi braţul barei de conexiune
(B)	Suprafeţe glisante pe catargul de ridicare
(C)	Lanţuri de încărcare
(D)	Un niplu de lubrifiere pe ambii rulmenţi ai catargului de ridicare

[1]Consultaţi capitolul următor, „Tabelul de întreţinere“, sub acest Code.
pentru specificaţiile lubrifiantului respectiv. Acest plan de lubrifiere descrie stivuitorul din producţia de serie cu echipament standard. Pentru punctele de întreţinere de pe stivuitoare cu variantă, consultaţi capitolele relevante şi/sau instrucţiunile oferite de producător.

Tabel cu date de întreţinere

Puncte de lubrifiere generale

Code	Unitate	Material de lucru	Specificaţii	Cantitate
	Lubrifiere	Vaselină de înaltă presiune	Nr. ID 0147873	În funcție de necesi-tăți

Bateria

Code	Unitate	Material de lucru	Specificaţii	Cantitate
	Umplerea sistemului	Apă distilată		În funcție de necesi-tăți
	Rezistența izolației		DIN 43539 VDE 0510	Min. 1000 Ω/V față de masă

Mecanisme de acţionare / articulaţii

Code	Unitate	Material de lucru	Specificaţii	Cantitate
	Lubrifiere	Vaselină de înaltă presiune	Nr. ID 0147873	În funcție de necesi-tăți
		Ulei	SAE 80 MIL-L2105 API GL-4	În funcție de necesi-tăți

Sistemul electric

Code	Unitate	Material de lucru	Specificaţii	Cantitate
	Rezistența izolației		DIN EN 1175 VDE 0117	Min. 1000 Ω/V față de masă

Sistemul hidraulic

Code	Unitate	Material de lucru	Specificaţii	Cantitate
	Umplerea sistemului	Ulei hidraulic	HVLP 68 DIN 51524, Partea a 3-a	Max. 48 l
		Ulei hidraulic pentru industria alimentară (variantă)	USDA H1 DIN 51524	

Pneuri

Code	Unitate	Material de lucru	Specificaţii	Cantitate
	Pneuri superelastice	Limită de uzură		Până la marcajul de uzură
	Pneuri din cauciuc solid	Limită de uzură		Până la marcajul de uzură
	Pneuri pneumatice	Adâncime minimă a profilului		1,6 mm
		Presiunea aerului		Consultaţi informaţiile despre stivuitor

Punte directoare

Code	Unitate	Material de lucru	Specificaţii	Cantitate
(A)	Rulment de fuzetă, rulment sferic	Vaselină universală	DIN 51825 KPF2	În funcţie de necesităţi
	Piulițe/șuruburi de roată	Cheie dinamometrică		Pentru informații suplimentare, consultați manualul de atelier pentru stivuitorul respectiv

Puntea motoare

Code	Unitate	Material de lucru	Specificaţii	Cantitate
	Piulițele roților de pe puntea motoare	Cheie dinamometrică		Pentru informații suplimentare, consultați manualul de atelier pentru stivuitorul respectiv
	Angrenaj de roată	Ulei mineral	FUCHS TITAN GEAR HYP LD 80W-90	Pentru informații suplimentare, consultați manualul de atelier pentru stivuitorul respectiv

Catarg de ridicare

Code	Unitate	Material de lucru	Specificaţii	Cantitate
(B)	Lubrifiere	Vaselină de înaltă presiune	Nr. ID 0147873	În funcţie de necesităţi
	Oprirea	Joc		Minim 2 mm
(D)	Rulmentul catargului de ridicare	Vaselină	Aralub 4320 DIN 51825-KPF2N20 Nr. ID 0148659	Umpleţi cu vaselină până când iese o cantitate mică de vaselină proaspătă

Lanţuri de încărcare

Code	Unitate	Material de lucru	Specificaţii	Cantitate
(C)	Lubrifiere	Spray pentru lanţuri de sarcină mare	Complet sintetic Interval de temperatură: de la -35 °C la +250 °C Nr. ID 0156428	În funcţie de necesităţi

Sistem de răcire

Code	Unitate	Material de lucru	Specificaţii	Cantitate
	Umplerea sistemului	Inhibitor de coroziune şi agent de protecţie/apă pentru sistemul de răcire	G12 plus (violet) TL-VW 774 F	Aprox. 12 l 40% agent de protecţie pentru sistemul de răcire / 60% apă pentru protecţia contra îngheţului până la -25 °C

Sistem de aer condiţionat

Code	Unitate	Material de lucru	Specificaţii	Cantitate
	Umplerea sistemului	Refrigerent	ID nr. 7449600005	Cabină standard: 1400 g
				Cabină versiune pentru băuturi: 1485 g

Rezervor de combustibil

Code	Unitate	Material de lucru	Specificaţii	Cantitate
	Cilindru GPL/Rezervor GPL	GPL	DIN 51622 EN 589	Aprox. 11 kg

Motor

Code	Unitate	Material de lucru	Specificaţii	Cantitate
	Umplerea sistemului	Ulei de motor	SAE 5W-30 în conformitate cu VW 50700	Cu schimbarea filtrului: 6,9 litri
	Filtru de aer	Cartuş filtru şi cartuş de siguranţă		În funcţie de necesităţi

Sistem de spălare

Code	Unitate	Material de lucru	Specificaţii	Cantitate
	Umplerea sistemului	Soluţie de spălare geamuri	De iarnă, nr. ID 172566	În funcţie de necesităţi

Asigurarea accesului la punctele de întreţinere

Deschiderea clapetei laterale de service ▷

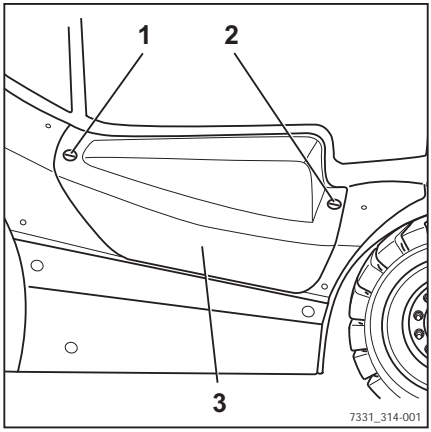

– Rotiţi clema de eliberare rapidă din partea stângă (1) în sens orar.

– Rotiţi clema de eliberare rapidă din partea dreaptă (2) în sens antiorar.

INDICAŢIE

Clapeta laterală de service (3) este fixată pe şasiu printr-o şaibă de blocare (4).

– Rabataţi în jos cu grijă clapeta laterală de service. ▷

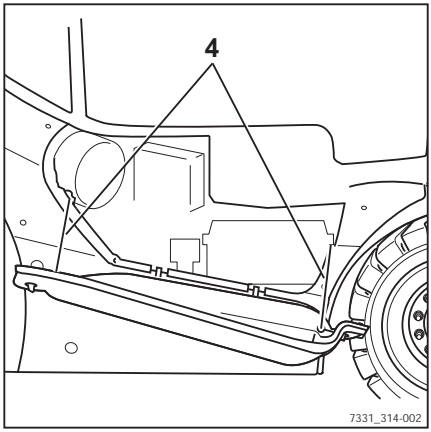

– Ridicați clapeta laterală de service în afara conturului stivuitorului și lăsați-o să atârne din stivuitor.

▷

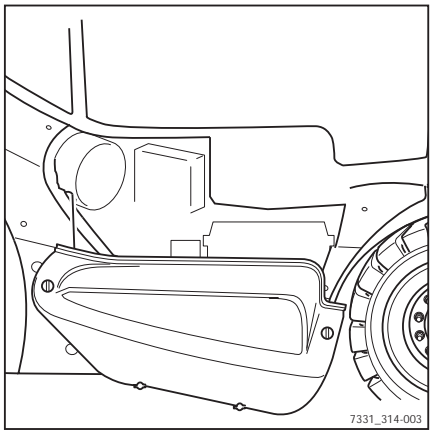

Închiderea clapetei laterale de service

▷

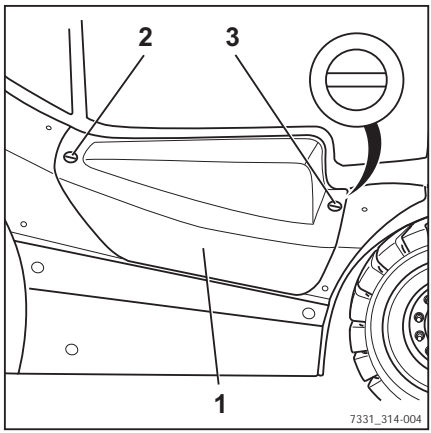

– Așezați cu grijă clapeta laterală de service (1) pe nișa din șasiu.
– Rotiți clema de eliberare rapidă din partea stângă (2) în sens antiorar.
– Rotiți clema de eliberare rapidă din partea dreaptă (3) în sens orar.
– Asigurați-vă că acest capac lateral se află în interiorul conturului stivuitorului și este blocat corespunzător.

Deschiderea capotei motorului

⚠ ATENȚIE

Risc de vătămare!

– Opriți motorul înainte să deschideți capota motorului!

Asigurarea accesului la punctele de întreţinere

⚠ ATENŢIE

La deschiderea capotei, scaunul şoferului poate fi deteriorat dacă nu se află în poziţia cea mai avansată.

– Împingeţi scaunul şoferului complet în faţă.

⚠ ATENŢIE

În cazul în care fereastra din dreapta cabinei (variantă) este deschisă, este posibil ca mânerul ferestrei să sufere daune la deschiderea capotei.

– Asiguraţi-vă că fereastra din partea dreaptă a cabinei este închisă.

– Pentru stivuitoarele echipate cu cabină (variantă), închideţi fereastra din dreapta cabinei.

– Îndepărtaţi toate obiectele nefixate de pe raftul din dreapta.

– Mutaţi coloana de direcţie (1) cât mai în faţă posibil şi fixaţi-o; consultaţi secţiunea „Reglarea coloanei de direcţie“.

– Rulaţi scaunul şoferului (2) complet în faţă; consultaţi secţiunea „Reglarea scaunului şoferului, modelul MSG 65/MSG 75“.

– La stivuitoarele echipate cu lunetă (variantă), împingeţi înainte spătarul scaunului; consultaţi secţiunea „Reglarea scaunului şoferului, modelul MSG 65/MSG 75“.

▷

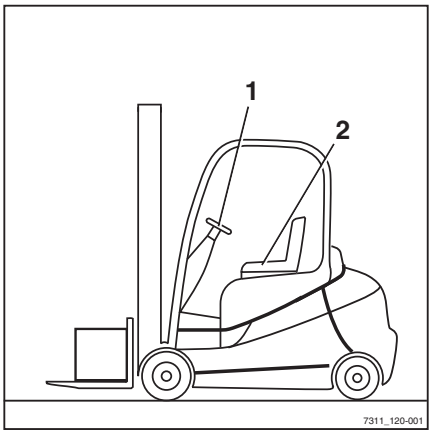

– Introduceți ferm o șurubelniță îngustă în fanta (4) de deschidere a capotei până când se deschide mecanismul de interblocare.

– Utilizați mânerul pentru a deschide complet capota.

▷

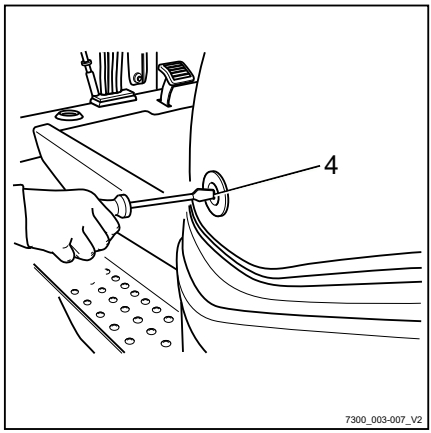

– Dacă arcul pneumatic este echipat cu dispozitivul de blocare în poziție (variantă), deschideți capota până când încuietoarea (1) arcului pneumatic (2) se fixează în poziție.

▷

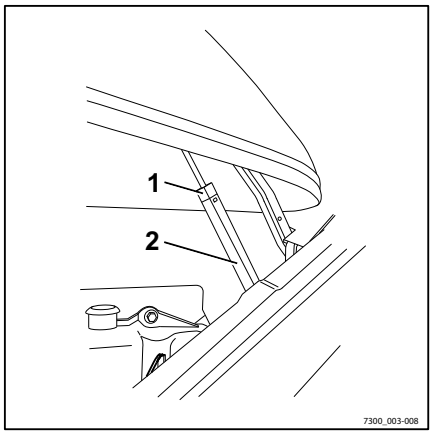

⚠ ATENȚIE

Risc de vătămare la coborârea capotei motorului!

Capota motorului este echipată cu un arc pneumatic care o menține în poziția deschisă. Când este prezentă o încărcătură suplimentară, de exemplu obiecte grele, vânt puternic sau alte persoane, capota motorului poate coborî brusc. Vremea rece și îmbătrânirea pot reduce, de asemenea, performanța arcurilor pneumatice, putând cauza coborârea capotei motorului.

– În cazul în care forța arcului pneumatic se deteriorează, înlocuiți arcul pneumatic.

– Dacă arcul pneumatic dispune de un dispozitiv de blocare în poziție (variantă), asigurați-vă că încuietoarea este cuplată.

– Pentru a înlocui arcul pneumatic, contactați centrul de service autorizat.

Închiderea capotei ▷

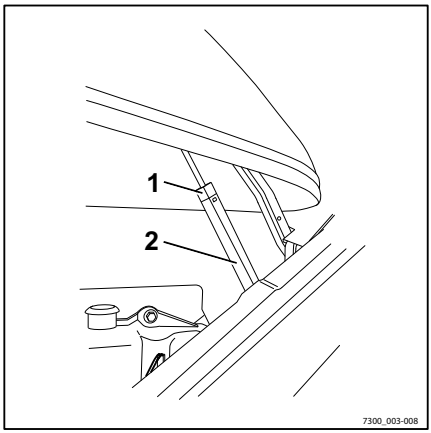

⚠ ATENŢIE

La închiderea capotei motorului, există riscul de zdrobire!

Când închideţi capota motorului, niciun obiect nu trebuie să se afle între capotă şi marginea şasiului.

– Nu apucaţi marginile. Închideţi întotdeauna capota punând ambele mâini pe mânere.

⚠ ATENŢIE

Risc de deteriorare!

Capota poate fi echipată cu un arc pneumatic (2) cu un dispozitiv de blocare pe poziţie (variantă). Acest lucru previne comprimarea arcului pneumatic. Aplicarea unei forţe puternice la închiderea capotei motorului va deteriora arcul pneumatic sau suspensia capotei motorului.

– Înainte de a închide capota, verificaţi dacă arcul pneumatic este echipat cu dispozitivul de blocare pe poziţie (variantă).

– Dacă arcul pneumatic este echipat cu dispozitivul de blocare pe poziţie (variantă), eliberaţi dispozitivul de blocare(1) înainte de a închide capota.

Eliberarea dispozitivului de blocare (variantă) ▷

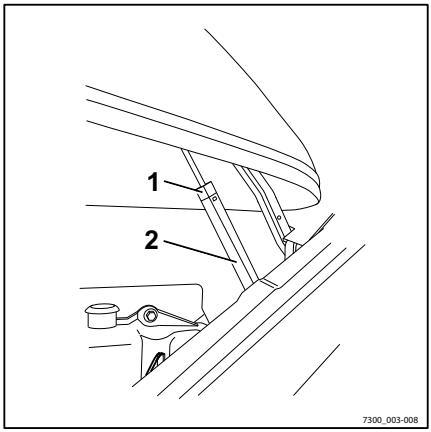

– Apăsaţi zăvorul (1) la marcajul PRESS şi coborâţi uşor capota motorului.

– Eliberaţi zăvorul.

Închiderea capotei motorului

– Coborâţi capota ţinând-o de mâner până la cuplarea mecanismului de blocare cu un sunet specific.

– Reglaţi scaunul (2); consultaţi secţiunea „Reglarea scaunului şoferului, modelul MSG 65/MSG 75“.

– Reglaţi coloana de direcţie (1); consultaţi secţiunea „Reglarea coloanei de direcţie“.

▷

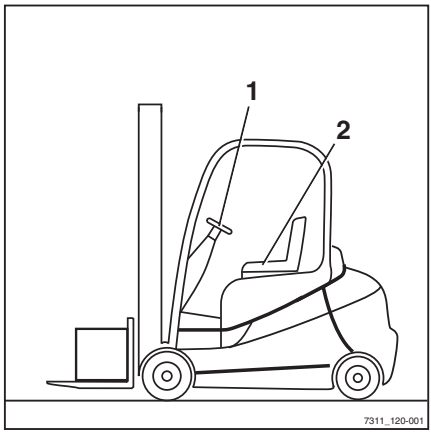

Instalarea şi scoaterea cadrului de susţinere

Demontarea cadrului de susţinere

⚠ ATENŢIE

Pericol de scurtcircuit în caz de deteriorare a cablurilor!

– Verificaţi cablurile de conectare pentru a vedea dacă prezintă deteriorări.

– Atunci când îndepărtaţi sau instalaţi cadrul de susţinere, verificaţi cablurile de conectare pentru a vă asigura că nu sunt deteriorate.

INDICAŢIE

Cadrul de susţinere include o nişă în care operatorul îşi poate introduce degetele pentru a o ridica. Nişa este amplasată sub covoraşul de cauciuc.

INDICAŢIE

Pedala de accelerație este fixată pe cadrul de susținere și va fi demontată odată cu acesta. Fișa de conectare a pedalei de accelerație este amplasată sub cadrul de susținere.

– Deschideţi capota motorului.

– Îndepărtaţi covoraşul de cauciuc.

– Apucaţi nişa (1) din cadrul de susţinere.

– Ridicaţi puţin cadrul de susţinere.

– Scoateţi cadrul de susţinere de sub pedala de frână şi aşezaţi-l vertical. ▷

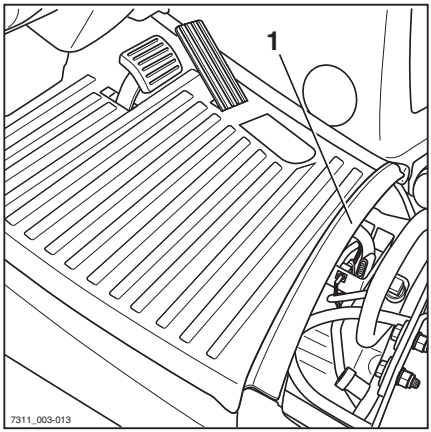

– Deconectaţi mufa de la pedala de accelerație (2). ▷

– Scoateţi placa de sol şi depozitaţi-o într-o locaţie sigură.

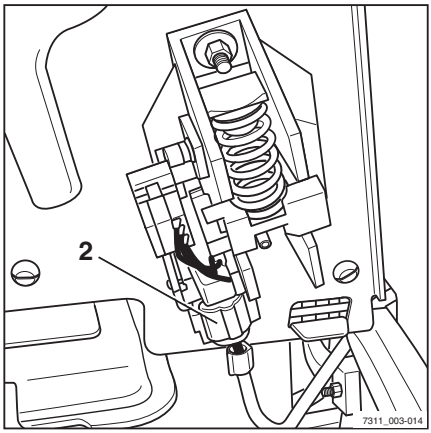

Instalarea cadrului de susţinere

⚠ ATENŢIE

Risc de zdrobire între cadrul de susţinere şi muchia şasiului!

Dacă membre ale corpului sau obiecte se află între cadrul de susţinere şi muchia şasiului la închiderea cadrului de susţinere, există pericolul de strivire.

– La închiderea cadrului de susţinere, asiguraţi-vă că nu se află nimic între acesta şi muchia şasiului.

– Coborâţi cadrul de susţinere poziţie verticală în spaţiul pentru picioare.

– Cuplaţi ansamblul de conectare la pedala de accelerație.

– Poziţionaţi cadrul de susţinere în faţă.

– Ghidaţi cu atenţie în jos cadrul de susţinere şi închideţi-l.

– Introduceţi covoraşul de cauciuc.

– Închideţi capota motorului.

Păstrarea disponibilităţii operaţionale

Dejivrarea evaporatorului ▷

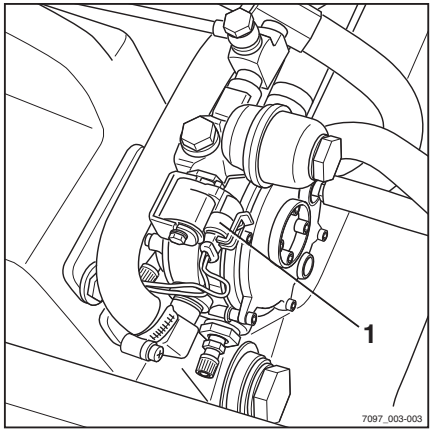

INDICAŢIE

Gazul se răceşte semnificativ la evaporare. Dacă evaporatorul nu este încălzit suficient de circulaţia lichidului de răcire prin motor, poate îngheţa. Dacă evaporatorul îngheaţă, alimentarea cu gaz poate fi întreruptă. Aceasta provoacă oprirea motorului.

– Deschideţi capota; consultaţi [Querverweisfehler: Ziel mit ID='Motorhaube_oeffnen' nicht gefunden!].

– Verificaţi dacă evaporatorul a îngheţat.

Dacă evaporatorul a îngheţat:

– Decuplaţi ansamblul de conectare (1).

Supapa de închidere a gazului este închisă. Fluxul de gaz către evaporator este blocat.

– Încercaţi să porniţi din nou motorul.

Dacă motorul porneşte, lăsaţi-l în funcţiune până când se opreşte din nou din cauza lipsei de gaz. Aceasta va descărca gazul rămas în evaporator.

⚠ ATENŢIE

Risc de deteriorare a componentelor!

Dacă motorul este oprit în mod prematur de la cheia de contact, în evaporator pot rămâne gaze reziduale. Gazul rece rămas în evaporator se dilată dacă este încălzit. Aceasta poate produce suprapresiune în evaporator şi poate cauza deteriorarea componentelor.

– Dacă evaporatorul îngheaţă, nu opriţi motorul de la cheia de contact.

– În primul rând, permiteţi calarea motorului din cauza lipsei de gaz.

– Asiguraţi-vă că motorul s-a oprit.

– După ce motorul s-a oprit, decuplaţi contactul.

– Decuplaţi contactul.

⚠ PERICOL

Risc de explozie la dejivrarea sistemului de gaz!

Gazul se poate aprinde şi exploda atunci când este expus la căldură excesivă, flăcări deschise, obiecte incandescente şi obiecte care produc scântei. Componentele înghețate ale sistemului pot fi dezghețate numai cu aer cald, apă caldă, saci cu nisip cald sau ceva similar. Temperatura căldurii aplicate nu trebuie să depășească 50 °C. Aerul cald nu trebuie aplicat direct cu un echipament de încălzire, cum ar fi o suflantă de aer cald. Gazul se poate aprinde de la bobina de încălzire din acest tip de dispozitive. Aplicarea de aer cald cu un furtun de aer cald este permisă.

– Dejivraţi componentele înghețate ale sistemului la o temperatură < 50 °C.
– Echipamentele de încălzire trebuie montate la o distanță suficient de sigură de stivuitor.

– Dejivraţi evaporatorul.
– Cuplaţi ansamblul de conectare (1).

Supapa de închidere a gazului este deschisă. Fluxul de gaz către evaporator este disponibil din nou.

– Cuplaţi contactul.
– Porniţi motorul.
– Dacă problema persistă, repetaţi procedura sau, dacă este necesar, contactaţi centrul de service autorizat.

Verificarea nivelului uleiului de motor

INDICAŢIE

Pentru efectuarea acestor verificări, stivuitorul trebuie poziţionat pe o suprafaţă plană.

– Deschideţi capota; consultaţi capitolul intitulat „Deschiderea capotei motorului“.

– Scoateţi joja (1) şi ştergeţi-o.

– Introduceţi joja până la opritor şi trageţi-o din nou afară.

Nivelul uleiului trebuie să se afle între marcaje (săgeţi).

– Dacă nivelul uleiului ajunge până la marcajul inferior, deşurubaţi buşonul de alimentare (2) şi completaţi cu ulei. Când efectuaţi aceste operaţii, ţineţi cont de informaţiile privind cantitatea şi specificaţiile din capitolul intitulat „Tabel cu date de întreţinere“.

– Apoi înşurubaţi la loc strâns buşonul de alimentare (2).

– Introduceţi joja de ulei până la opritor.

– Închideţi capota; consultaţi capitolul intitulat „Închiderea capotei motorului“.

▷

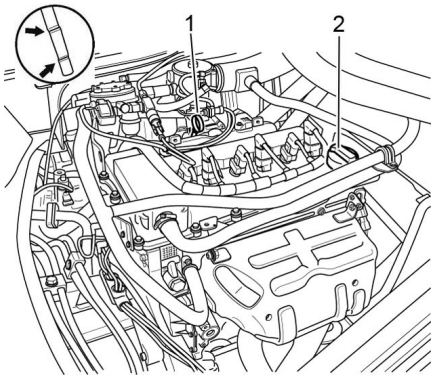

Completarea cu lichid de răcire şi verificarea concentraţiei lichidului de răcire

⚠ ATENŢIE

Risc de deteriorare a motorului!

Dacă nivelul lichidului de răcire este scăzut, acest lucru indică o scurgere în sistemul de răcire.

– Verificaţi sistemul de răcire pentru eventuale scurgeri; consultaţi ⇒ Capitolul „Curăţarea radiatorului, verificarea etanşeităţii“, Pagina 376 .

⚠ ATENŢIE

Lichidul de răcire şi aditivii pentru lichidul de răcire sunt periculoşi pentru sănătate.

Respectaţi reglementările de siguranţă la manipularea lichidului de răcire; consultaţi ⇒ Capitolul „Lichidul de răcire şi antigelul“, Pagina 53 .

Buşonul de alimentare al rezervorului de lichid de răcire (1) poate fi găsit în partea superioară a greutăţii din spate, între cabina şoferului şi cilindrii GPL.

Un senzor monitorizează nivelul lichidului de răcire. Imediat ce pe unitatea de afişare şi de operare apare mesajul `NIVEL LICHID RĂC`, procedaţi după cum urmează.

⚠ ATENŢIE

Pericol de ardere!

Deschideţi buşonul de alimentare al rezervorului de lichid de răcire doar după ce motorul s-a răcit.

– Deschideţi încet buşonul de alimentare al rezervorului de lichid de răcire (1) şi eliberaţi suprapresiunea.
– Deşurubaţi în continuare şi scoateţi buşonul de alimentare.
– Dacă este necesar, completaţi cu lichid de răcire până la marcajul din rezervorul de lichid de răcire. Pentru informaţii referitoare la capacitatea de umplere în sistemul de răcire, consultaţi „tabelul cu date de întreţinere“.
– Pentru informaţii referitoare la concentraţia corectă a lichidului de răcire, consultaţi capitolul următor.
– Înşurubaţi din nou, strâns, buşonul de alimentare al rezervorului de lichid de răcire (1).

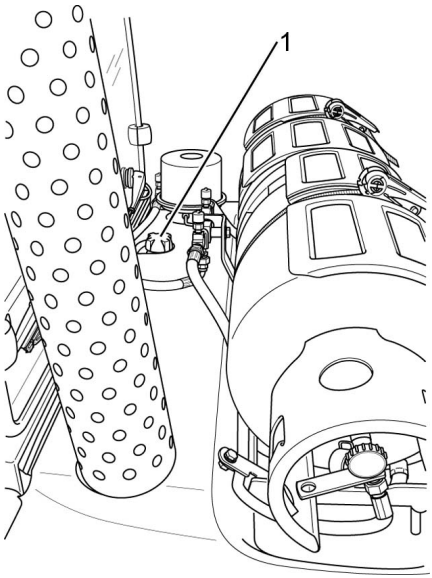

Concentraţia aditivului pentru lichidul de răcire

⚠ ATENŢIE

Risc de coroziune!

Procentul de aditiv de lichid de răcire trebuie să fie întotdeauna de cel puţin 40 %, chiar dacă nu este necesară protecţie contra îngheţului în zonele cu climă mai caldă.

Dacă este necesar un nivel sporit de protecţie contra îngheţului, din motive de climă, procentajul lichidului de răcire poate creşte până la 60 %.

Procentajul aditivului pentru lichidul de răcire nu trebuie să depăşească 60 %; în caz contrar, protecţia contra îngheţului este redusă. În plus, este redus şi efectul de răcire.

Utilizaţi numai apă curată, dedurizată.

Protecţie contra îngheţului până la °C	Procentaj de apă %	Procentajul aditivului pentru lichidul de răcire %
-25	60	40
-30	55	45

Protecţie contra îngheţului până la °C	Procentaj de apă %	Procentajul aditivului pentru lichidul de răcire %
-35	50	50
-40	40	60

⚠ ATENŢIE

Nu este permisă adăugarea de aditivi cu specificaţii diferite pentru lichidul de răcire!

– Completaţi cu aditiv pentru lichid de răcire şi agent anticoroziune conform tabelului de întreţinere.

Utilizaţi aditiv pentru lichidul de răcire numai în conformitate cu instrucţiunile producătorului.

Înlocuirea cartuşelor filtrului de aer ▷

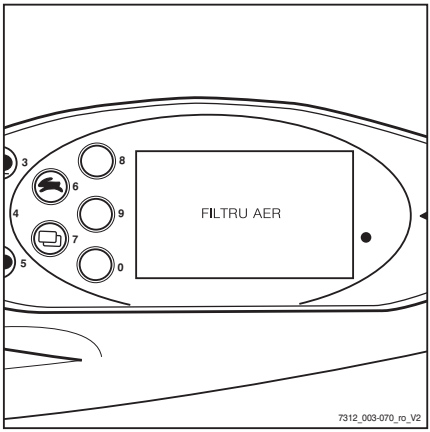

INDICAŢIE

Cartuşul filtrului de aer trebuie înlocuit atunci când pe unitatea de afişare şi operare apare mesajul `FILTRU DE AER` *sau o dată la doi ani.*

– Deschideţi clapeta laterală de service; consultaţi capitolul intitulat „Deschiderea clapetei laterale de service“

– Eliberaţi cele trei cleme (1) ale filtrului de aer şi scoateţi capacul filtrului de aer (2).

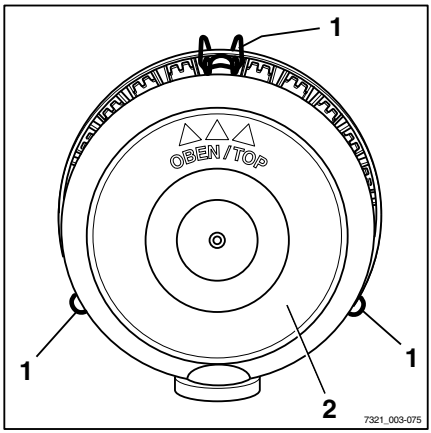

– Scoateţi cartuşul principal (3).

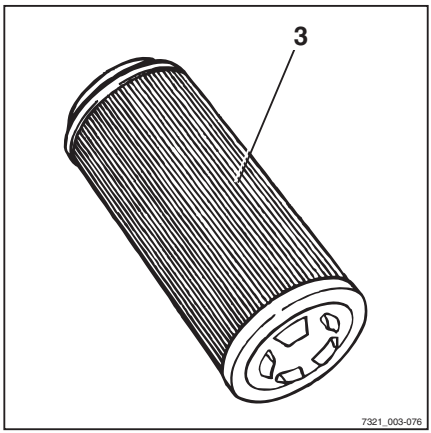

⚠ ATENŢIE

Risc de deteriorare a motorului!

Cartuşul de siguranţă trebuie să rămână în carcasa filtrului de aer până când este eliminată toată mizeria din carcasă, astfel încât nu mai intră mizerie în sistemul de inducţie!

– Ştergeţi carcasa filtrului de aer cu o lavetă umedă.

– Înlăturaţi cartuşul de siguranţă (4), verificaţi pentru eventuala contaminare şi înlocuiţi-l dacă este necesar. ▷
– Remontaţi cartuşul de siguranţă.
– Introduceţi un nou cartuş principal (3).

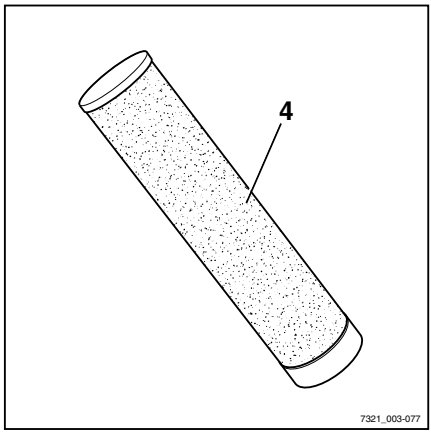

– Fixaţi capacul filtrului de aer (5) cu marcajul (6) îndreptat în sus. ▷
– Fixaţi cele trei cleme (7) pe filtrul de aer.
– Închideţi clapeta laterală de service.

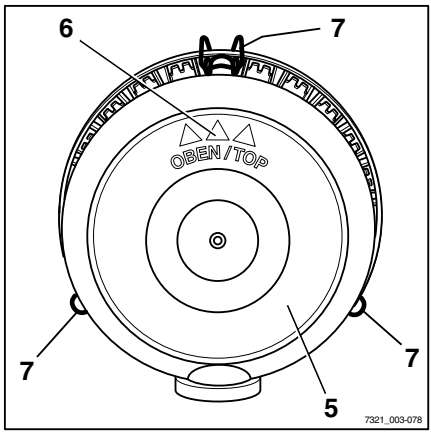

Lubrifierea racordurilor şi a comenzilor

– Ungeţi sau lubrifiaţi celelalte puncte de sprijin şi racorduri conform tabelului de întreţinere; consultaţi⇒Capitolul „Tabel cu date de întreţinere“, Pagina 347 .

- Ghidajul scaunului şoferului
- Lubrifiaţi balamalele capotei motorului prin niplul de lubrifiere
- Controlaţi racordurile supapelor pentru scurgeri

- În cabină, lubrifiaţi balamalele uşii prin niplul de lubrifiere (variantă)
- Lubrifiaţi arborii şi racordurile în operarea cu două pedale (variantă)

Verificarea închizătorii uşii

– Inspectaţi starea bolţului de blocare şi verificaţi uzura.

– Verificaţi mecanismul de blocare pentru operare facilă.

Întreţinerea centurii de siguranţă

⚠ PERICOL

Pericol de deces în cazul în care centura de siguranţă cedează în timpul unui accident!

În cazul în care centura de siguranţă este defectă, aceasta se poate rupe sau deschide în timpul unui accident şi nu mai poate reţine şoferul pe scaun. Prin urmare, şoferul poate fi izbit de componentele stivuitorului sau poate fi proiectat afară din acesta.

– Asiguraţi fiabilitatea operaţională prin testarea continuă.

– Nu utilizaţi un stivuitor cu o centură de siguranţă defectă.

– Centurile de siguranţă defecte trebuie înlocuite de centrul de service autorizat.

– Utilizaţi numai piese de schimb originale.

– Nu efectuaţi modificări la centura de siguranţă.

INDICAŢIE

Verificările de mai jos trebuie efectuate în mod regulat (lunar). În cazul solicitării semnificative, este necesară verificarea zilnică.

Verificarea centurii de siguranţă

– Trageţi complet centura de siguranţă (3) şi verificaţi dacă există semne de uzură. ▷

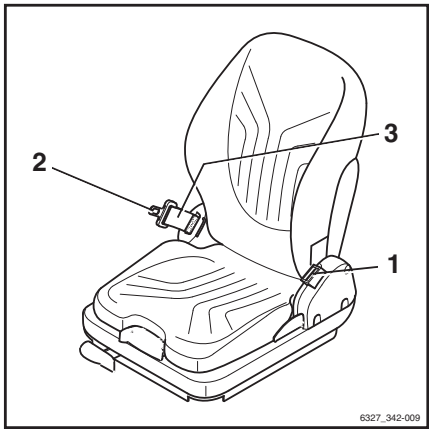

Centura de siguranţă nu trebuie să fie uzată sau secţionată. Cusătura nu trebuie să fie slăbită.

– Centura de siguranţă nu trebuie să fie murdară.

– Verificaţi dacă piesele sunt uzate sau deteriorate (inclusiv punctele de fixare).

– Controlaţi blocarea corespunzătoare a cataramei (1). ▷

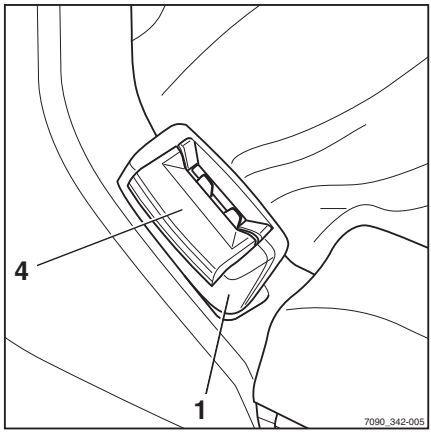

Când încuietoarea centurii (2) este introdusă, centura trebuie să fie fixată în siguranţă. Încuietoarea centurii (2) trebuie să se deblocheze la apăsarea butonului roşu (4).

– Mecanismul de blocare automată trebuie testat cel puţin o dată pe an:

– Parcaţi stivuitorul pe teren plan.

– Trageţi afară centura de siguranţă printr-o mişcare bruscă.

Mecanismul de blocare automată trebuie să blocheze extinderea centurii.

– Înclinaţi scaunul la cel puţin 30° (dacă este cazul, scoateţi scaunul).

– Trageţi uşor centura de siguranţă.

Mecanismul de blocare automată trebuie să blocheze extinderea centurii.

Curăţarea centurii de siguranţă

– În cazul în care centura de siguranţă este murdară, curăţaţi-o, dar fără a utiliza substanţe de curăţare chimică (o perie este suficientă).

Înlocuirea după un accident

După un accident, centura de siguranţă trebuie întotdeauna înlocuită la un centru de service autorizat.

Verificarea scaunului şoferului ▷

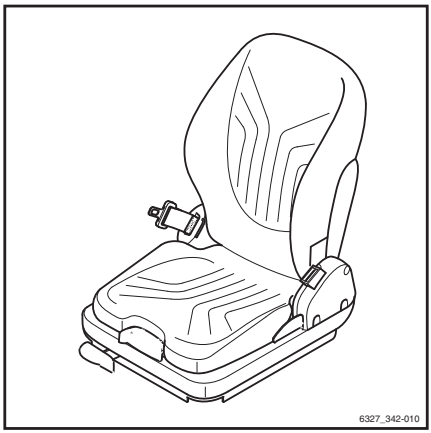

⚠ ATENŢIE

Risc de rănire!

– După un accident, verificaţi scaunul şoferului, cu centura de siguranţă şi dispozitivul de fixare ataşate.

– Verificaţi controalele pentru operare corectă.

– Verificaţi starea scaunului (de ex. uzura tapiţeriei) şi asiguraţi centura de siguranţă de capotă.

⚠ ATENŢIE

Risc de rănire!

– Solicitaţi repararea scaunului de către centrul de service, dacă la verificăriconstataţi deteriorări.

Lubrifierea cuplajului de remorcare automat

INDICAŢIE

Uzura pieselor mobile poate fi redusă semnificativ prin întreţinerea corespunzătoare şi prin lubrifierea regulată a cuplajului.

– Evitaţi supralubrifierea!

INDICAŢIE

Închideţi cuplajul înainte de a curăţare cu un dispozitiv de înaltă presiune. După curăţare, lubrifiaţi din nou bolţul de cuplare, ochiul cârligului de remorcare şi suprafaţa de susţinere a acestuia.

Model RO*243

▷

– Acţionaţi mânerul de siguranţă (3).

– Ridicaţi maneta (2).

– Lubrifiaţi utilizând niplul de lubrifiere (1), conform tabelului de întreţinere; consultaţi ⇒ Capitolul „Tabel cu date de întreţinere“, Pagina 347 .

– Închideţi cuplajul ridicând bolţul de cuplare cu o unealtă adecvată.

– Pentru deplasări cu o remorcă cu bară de remorcare rigidă, lubrifiaţi partea de dedesubt a ochiului cârligului de remorcare şi suprafaţa de sprijin a cuplajului.

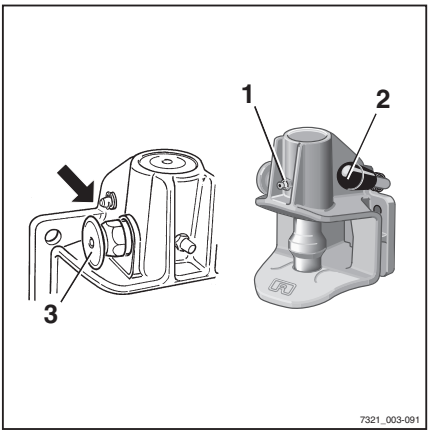

– Determinaţi uzura bolţului de cuplare.

▷

Diametrul părţii sferice nu trebuie să fie mai mic de 36,5 mm.

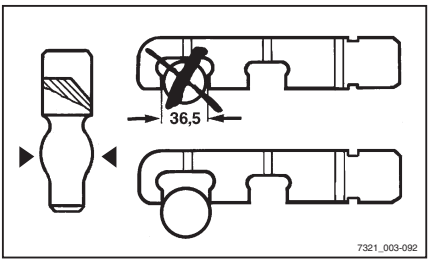

Modelul RO*244 A

– Deschideţi cuplajul.

– Lubrifiaţi utilizând niplul de lubrifiere (1), conform tabelului de întreţinere; consultaţi ⇒ Capitolul „Tabel cu date de întreţinere“, Pagina 347 .

– Lubrifiaţi bolţul de cuplare, ochiul cârligului de remorcare şi suprafaţa acestuia de sprijin.

▷

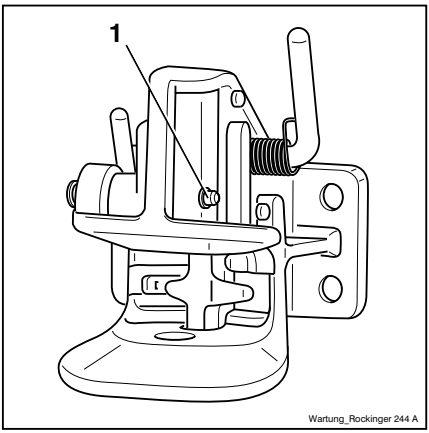

Model RO*245

▷

– Lubrifiaţi prin punctele destinate acestui scop (niplu de lubrifiere, cuplaj deschis), conform tabelului de întreţinere; consultaţi ⇒ Capitolul „Tabel cu date de întreţinere“, Pagina 347 .

– Ungeţi suprafaţa ochiului cârligului.

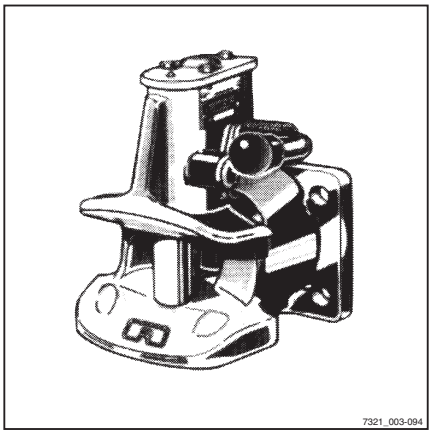

Model RO*841

▷

– Lubrifiaţi prin punctele destinate acestui scop (niplu de lubrifiere, cuplaj deschis), conform tabelului de întreţinere; consultaţi ⇒ Capitolul „Tabel cu date de întreţinere“, Pagina 347 .

– Ungeţi suprafaţa ochiului cârligului.

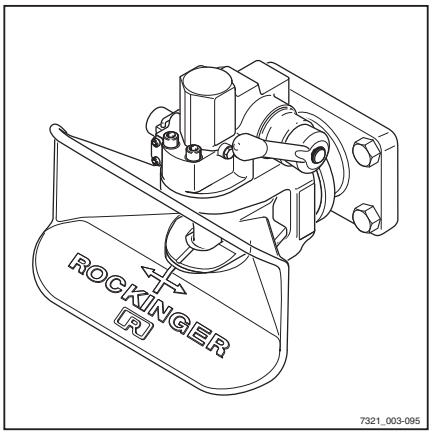

Întreţinerea roţilor şi a pneurilor

⚠ ATENŢIE

Risc de accident!

Uzura inegală determină scăderea stabilităţii stivuitorului şi creşterea distanţei de frânare. Nivelul de uzură în pneurile de pe aceeaşi punte trebuie să fie aproximativ acelaşi.

– Înlocuiţi imediat pneurile uzate şi deteriorate pe stânga şi dreapta.
– La schimbarea roţilor sau a pneurilor, asiguraţi-vă că aceasta nu provoacă înclinarea stivuitorului într-o parte (de ex., înlocuiţi întotdeauna simultan roţile de pe partea dreaptă, respectiv de pe partea stângă).
– Se pot efectua modificări numai în urma consultării cu producătorul.

⚠ ATENŢIE

Risc pentru stabilitate!

Calitatea pneurilor influenţează stabilitatea stivuitorului. Există riscul de răsturnare!

Când utilizaţi pneuri pneumatice sau din cauciuc plin, piesele roţii cu jantă nu trebuie modificate niciodată şi nu trebuie combinate piesele roţii cu jantă de la diferiţi producători.

– Obţineţi aprobarea producătorului stivuitorului înainte de utilizarea unui alt tip de pneu sau a unui alt fabricant de pneuri.

Verificarea stării şi uzurii pneurilor

Pneuri superelastice (variantă)

– Verificaţi distanţa rămasă între profilul pneurilor şi semnul de uzură (60 J).

Pneurile superelastice (variantă) se pot uza până la semnul de uzură (60 J).

– Îndepărtaţi orice corp străin înglobat în pneu.

▷

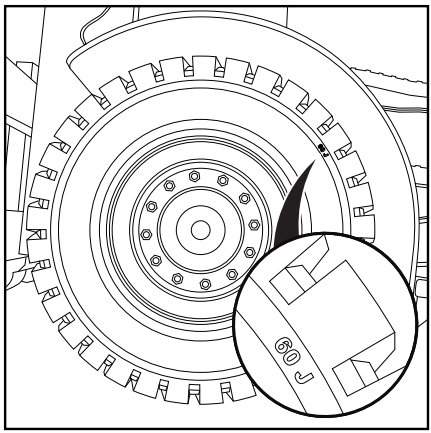

Pneuri pneumatice (variantă)

▷

– Verificaţi adâncimea profilului la toate cele patru roţi.

Adâncimea profilului pentru pneurile pneumatice (variantă) trebuie să fie de **cel puţin 1,6 mm** în fiecare punct al profilului. În cazul în care profilul este uzat până la marcajul de uzură(2) în orice punct al pneului, înlocuiţi pneurile de pe o punte.

– Îndepărtaţi orice corp străin înglobat în pneu.

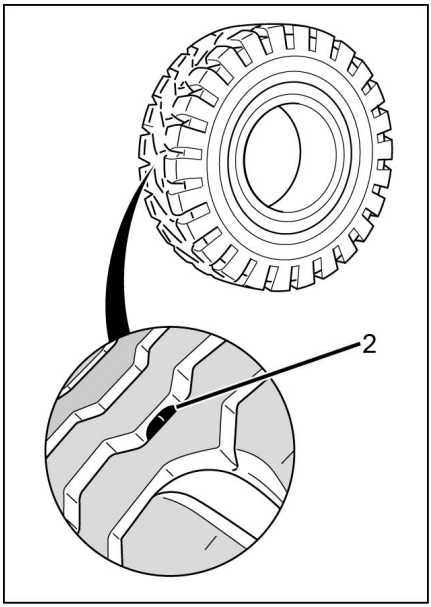

Verificarea presiunii aerului

▷

INDICAŢIE

Presiunea corectă în pneurile pneumatice (variantă) este determinată în funcţie de tipul de pneuri utilizate. Presiunea aerului măsurată trebuie să corespundă cu datele constructorului.

– Respectaţi valoarea presiunii aerului indicată pe eticheta adezivă (1) de pe stivuitor.

– Verificaţi presiunea aerului din toate cele patru pneuri şi comparaţi cu valorile de presiune ale aerului menţionate pe etichetele adezive.

– Adăugaţi sau eliberaţi aer după cum este necesar dacă presiunea aerului se abate de la valorile indicate.

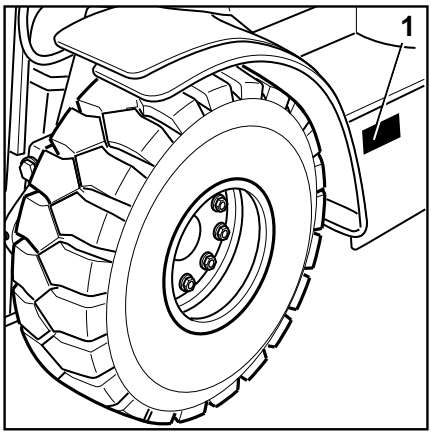

Verificarea fixării roţilor

▷

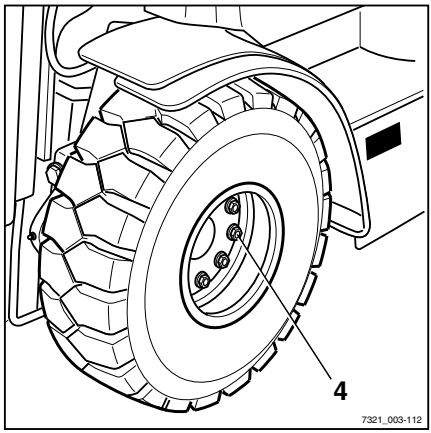

– Verificaţi dacă toate elementele de fixare a roţii (4) sunt fixate şi strângeţi din nou, dacă este necesar.

– Acordaţi atenţia cuvenită cuplurilor relevante; consultaţi secţiunea „Tabel cu date de întreţinere“.

Întreţinerea bateriei

INDICAŢIE

Întreţinerea bateriei se efectuează în conformitate cu instrucţiunile de operare ale producătorului bateriei.

ATENŢIE

Există riscul de deteriorări, scurtcircuit sau explozie.

Nu aşezaţi obiecte sau scule metalice pe baterie. Ţineţi bateria departe de foc şi flăcări deschise. Fumatul este interzis.

Verificarea stării de încărcare a bateriei

– Îndepărtaţi capacul lateral.

– În cazul bateriilor care nu au nevoie de întreţinere, verificaţi starea încărcării prin fereastra de vizitare (1):

- **Verde:** bateria este încărcată la nivel optim.
- **Negru:** starea de încărcare a bateriei nu se mai află la nivelul optim. Bateria trebuie reîncărcată. După reîncărcare, indicatorul devine din nou verde
- **Transparent (culoare deschisă):** starea de încărcare nu mai este adecvată pentru o pornire sigură a stivuitorului. Bateria trebuie înlocuită.

▷

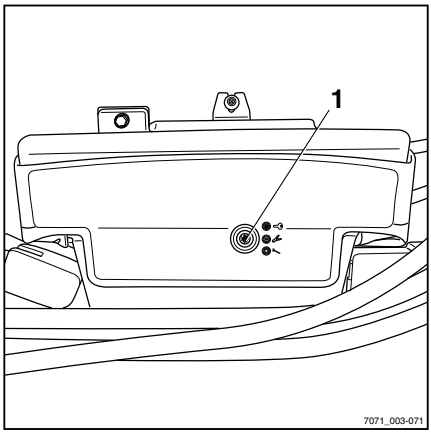

Încărcarea bateriei

– În cazul bateriilor care necesită întreţinere, verificaţi nivelul acidului bateriei.

⚠ ATENŢIE

Electrolitul (acid sulfuric diluat) este toxic şi caustic.

– Respectaţi normele de siguranţă pentru manipularea acidului de baterie ⇒Capitolul „Acidul de baterie“, Pagina 48 .

– Verificaţi nivelul acidului bateriei.

Acidul bateriei trebuie să ajungă până la marginea inferioară a inserţiei din carcasa bateriei sau să depăşească cu 5 mm marginea superioară a plăcuţelor. Ţineţi cont de indicaţiile producătorului!

⚠ ATENŢIE

Bateria poate fi deteriorată!

– Completaţi lichidul lipsă numai cu apă distilată.

– Deșurubați capacul celulelor bateriei și verificați densitatea acidului utilizând un sifon pentru acizi.

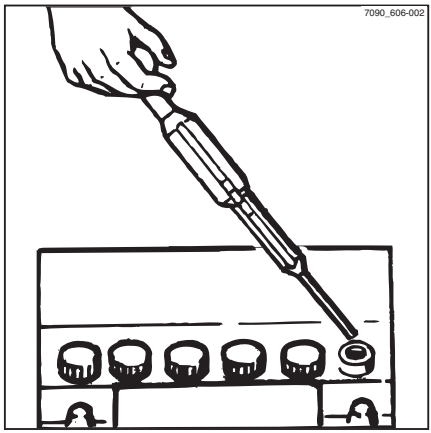

Densitatea acidului trebuie să se încadreze în valorile din tabel. Densitățile listate ale acidului se referă la o temperatură a acidului de 27 °C.

Densitate acid	Gol	Plin
Normal	1,13	1,28
Tropice	1,08	1,23

⚠ ATENŢIE

Risc de explozie! Încărcarea eliberează gaze explozive.

În timpul încărcării, suprafața celulelor bateriei trebuie să fie descoperită pentru a asigura o ventilație corespunzătoare.

Zona în care se efectuează încărcarea trebuie ventilată corespunzător.

Țineți capota deschisă în timpul încărcării; evitați formarea de scântei în preajma bateriei.

– Încărcați imediat bateriile descărcate până la o încărcare completă.

Curentul de încărcare nu trebuie să depășească 1/10 din capacitate.

Capacele celulelor bateriilor trebuie păstrate uscate și curate.

Acidul scurs din baterie trebuie neutralizat imediat.

Bornele și papucii de cablu trebuie să fie curați, acoperiți cu o peliculă subțire de vaselină pentru baterii și înșurubați strâns.

– După ce procesul de încărcare se încheie, înșurubați la loc capacele celulelor bateriilor.

– Remontați capacul din spate.

Înlocuirea siguranţelor

⚠ PERICOL

Risc de incendiu!

Utilizarea unor siguranţe incorecte poate conduce la scurtcircuite.

– Utilizaţi numai siguranţe având curentul nominal indicat; consultaţi secţiunea intitulată „Alocarea siguranţelor“.

– Scoateţi capacul din spate.

– Desfaceţi elementele de fixare ale capacului (1) şi scoateţi capacul. ▷

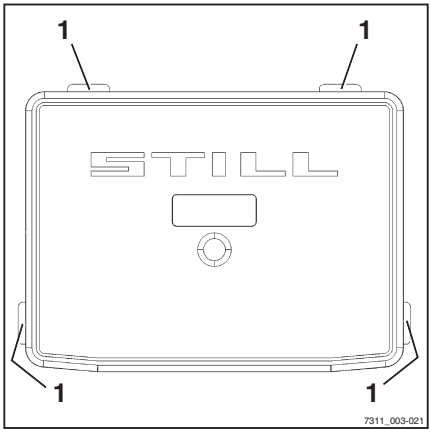

– Înlocuiţi siguranţa defectă cu una care are curentul nominal conform secţiunii „Alocarea siguranţelor“.

– Închideţi capacul pentru a fixa cutia de siguranţe.

– Instalaţi capacele.

– Efectuaţi o verificare funcţională. Dacă eroarea persistă sau dacă siguranţa este în continuare defectă, anunţaţi centrul de service autorizat.

Lubrifierea catargului de ridicare şi a şinei cu rulmenţi ▷

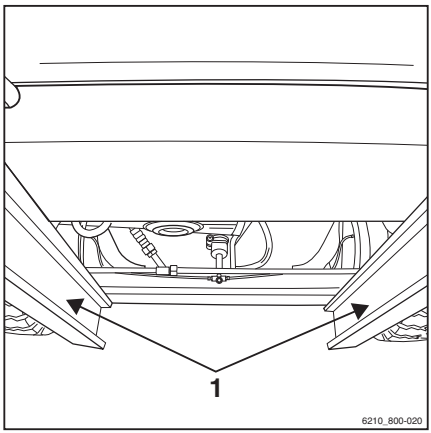

– Îndepărtaţi murdăria şi resturile de lubrifiant de pe şina cu rulmenţi.

– Lubrifiaţi şinele cu rulmenţi (1) din exteriorul, mijlocul şi interiorul catargului, cu un lubrifiant adeziv pentru supra-presiune, pentru a reduce uzura. Consultaţi ⇒ Capitolul „Tabel cu date de întreţinere“, Pagina 347 .

INDICAŢIE

Pulverizaţi şina cu rulmenţi uniform, de la o distanţă de aprox. 15-20 cm. Aşteptaţi aprox. 15 minute până când echipamentul este gata de utilizare din nou.

Alte lucrări care trebuie efectuate

– Efectuaţi toate lucrările necesare pentru a menţine operabilitatea maximă; consultaţi capitolul intitulat „Menţinerea stării pregătit de funcţionare“.

Întreţinerea după 1000 de ore/întreţinerea anuală

Curăţarea radiatorului, verificarea etanşeităţii

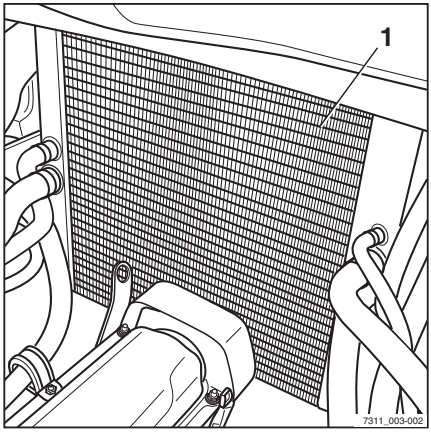

– Parcaţi stivuitorul în condiţii de siguranţă.
– Deschideţi capota motorului.
– Curăţaţi radiatorul (1).
– Curăţaţi nervurile radiatorului cu o perie adecvată şi suflaţi-le cu aer comprimat (max. 2 bar).
– Verificaţi dacă radiatorul şi furtunurile de lichid de răcire prezintă scurgeri şi strângeţi din nou clemele, dacă este necesar.

⚠ ATENŢIE

Risc de deteriorare a motorului!

Dacă nivelul lichidului de răcire este scăzut, aceasta indică o scurgere în sistemul de răcire.

– Verificaţi dacă scurgerile au fost îndepărtate.
– În caz contrar, luaţi legătura cu centrul de service autorizat.

– Închideţi capota motorului.

Verificarea braţelor reversibile ale furcii

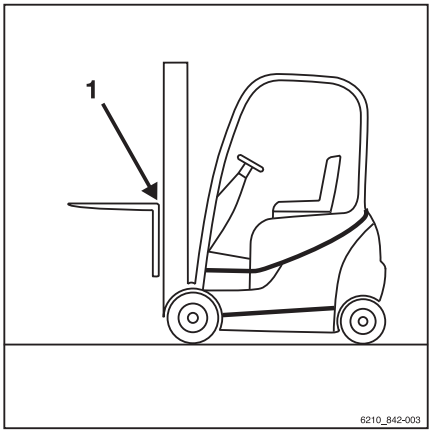

INDICAŢIE

Această verificare este valabilă numai pentru braţele reversibile ale furcii (variantă).

– Verificaţi partea exterioară a cotului furcii (1) pentru a identifica eventualele crăpături. Contactaţi centrul de service.

Verificarea braţelor de furcă

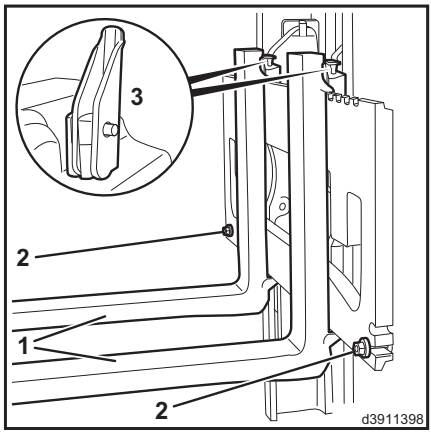

⚠ ATENŢIE

Braţele furcilor trebuie să fie uniforme!

– Întotdeauna înlocuiţi ambele braţe de furcă.

– Verificaţi braţele de furcă (1) pentru deformare vizibilă şi uzură excesivă.

Nu trebuie să existe fisuri sau deformări vizibile pe braţele furcii în zona din jurul cotului furcii. Uzura nu trebuie să depăşească 10 % din grosimea iniţială.

– Verificaţi dacă şuruburile de blocare (2) sunt în poziţie şi dacă sunt fixate în siguranţă.

– Înlocuiţi braţele de furcă uzate sau deformate.

Verificaţi starea şi funcţionarea corespunzătoare a zăvorului furcii:

– Deplasaţi maneta de blocare (3) în poziţie verticală.

Braţul furcii trebuie să poată fi deplasat.

– Deplasaţi maneta de blocare în poziţie orizontală.

Zăvorul trebuie să se închidă într-o nişă de pe sania furcii. Braţul furcii nu trebuie să poată fi deplasat.

– Înlocuiţi zăvoarele de furcă defecte.

Verificarea nivelului uleiului hidraulic

⚠ ATENŢIE

Uleiurile hidraulice sunt periculoase pentru sănătate şi se află sub presiune în timpul funcţionării.

– Respectaţi reglementările de siguranţă pentru lucrul cu uleiuri hidraulice; consultaţi ⇒ Capitolul „Lichidul hidraulic“, Pagina 47 .

– Parcaţi stivuitorul în siguranţă; consultaţi ⇒ Capitolul „Parcarea în siguranţă şi oprirea stivuitorului“, Pagina 161 .

– Deschideţi capacul lateral. Consultaţi capitolul intitulat „Deschiderea capacului lateral“.

– Deşurubaţi şi scoateţi filtrul de aerisire cu joja de ulei (1) din gâtul de umplere.

▷

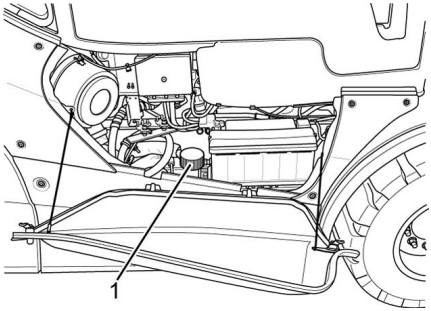

– Verificaţi nivelul uleiului. Nivelul uleiului trebuie să fie cel puţin până la marcajul (2) de pe jojă.

– Dacă uleiul nu atinge nivelul de umplere specificat, completaţi cu ulei hidraulic cu specificaţia corespunzătoare (consultaţi ⇒Capitolul „Tabel cu date de întreţinere“, Pagina 347) prin gâtul de umplere, până când ajunge maxim la marcajul superior.

▷

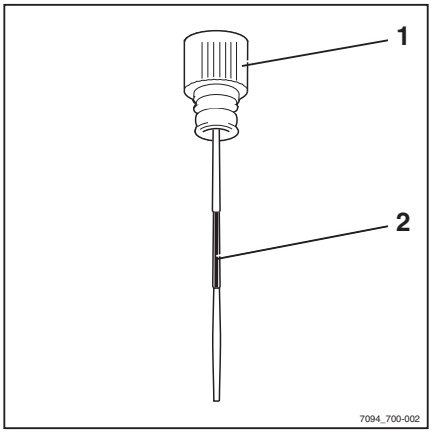

INDICAŢIE

Utilizaţi o pâlnie.

– Introduceţi filtrul de aerisire cu joja de ulei înapoi pe gâtul de umplere şi înşurubaţi-l strâns.

– Închideţi din nou capacul lateral; consultaţi capitolul intitulat „Închiderea capacului lateral“.

INDICAŢIE DE MEDIU

Colectaţi cu atenţie uleiul scurs şi eliminaţi-l într-o manieră ecologică.

Verificarea cilindrilor de ridicare şi a racordurilor pentru depistarea scurgerilor

▷

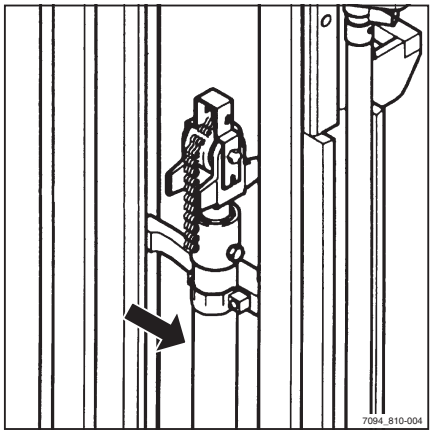

⚠ ATENŢIE

Risc de rănire

Respectaţi reglementările de siguranţă pentru lucrul la catargul de ridicare, consultaţi capitolul „Lucrul în faţa stivuitorului“.

– Verificaţi racordurile hidraulice şi cilindrii de ridicare pentru depistarea scurgerilor (inspecţie vizuală).
– Solicitaţi centrului de service autorizat remedierea racordurilor cu şurub cu scurgeri sau a cilindrilor hidraulici cu scurgeri.

Verificarea etanşeităţii la scurgeri a sistemului hidraulic

⚠ ATENŢIE

Risc de vătămare cauzat de uleiul hidraulic sub presiune!

Uleiul hidraulic sub presiune se poate scurge din furtunurile şi conductele neetanşe şi poate provoca vătămări corporale.

– Înainte de verificare, eliberaţi presiunea din sistemul hidraulic.
– Purtaţi mănuşi şi ochelari de protecţie corespunzători etc.

⚠ ATENŢIE

Furtunurile hidraulice devin friabile în timp!

– Nu păstraţi furtunurile hidraulice mai mult doi ani.
– Nu utilizaţi furtunurile hidraulice mai mult de doi ani dacă sunt supuse unui nivel ridicat de uzură.
– Respectaţi specificaţiile din „Regulamentul DGUV 113-020“ din Germania.
– În afara Germaniei, se respectă reglementările naţionale din ţara de utilizare.

– Verificaţi dacă racordurile cu şurub ale conductelor şi ale furtunurilor nu prezintă scurgeri (urme de ulei).

Întreţinerea după 1000 de ore/întreţinerea anuală

Înlocuiţi furtunurile dacă prezintă următoarele anomalii:

- Stratul exterior a fost deteriorat sau este friabil sau crăpat
- Scurgeri
- Deformare (de ex., cu umflături sau îndoituri)
- O garnitură s-a slăbit
- O garnitură este grav deteriorată sau corodată

Înlocuiţi conductele dacă prezintă următoarele anomalii:

- Abraziune
- Deformare şi încovoiere
- Scurgeri

6

Date tehnice

Dimensiuni

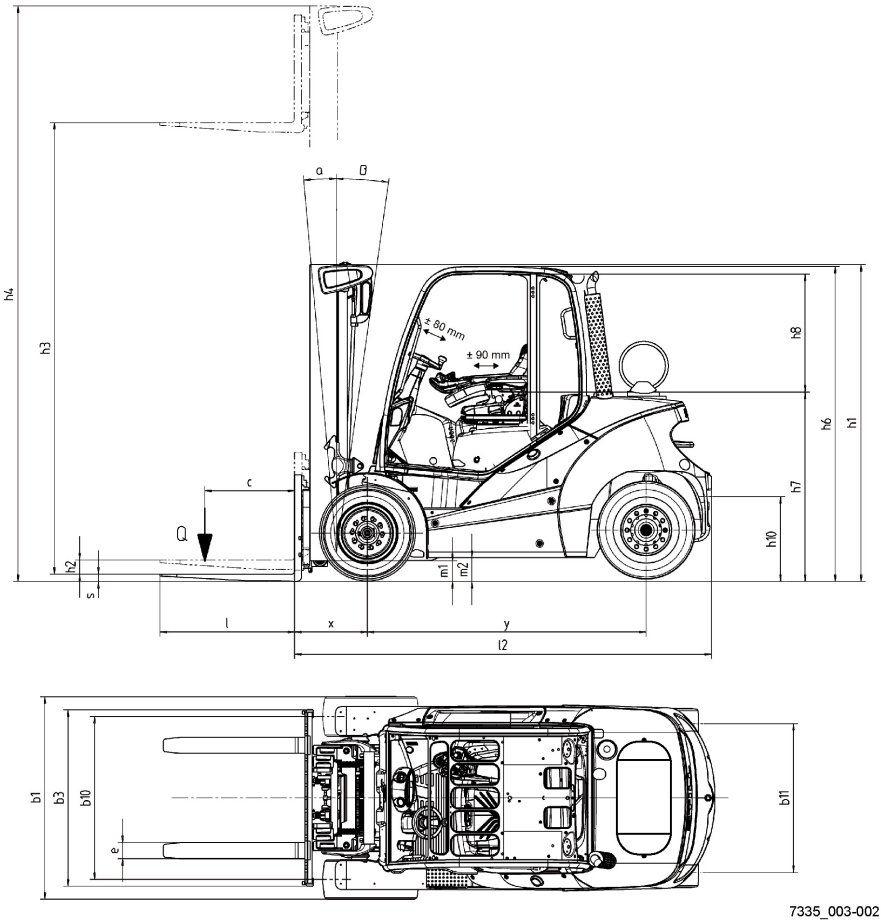

7335_003-002

- Coloana de direcție este reglabilă ± 80 mm
- Scaunul este reglabil ± 90 mm
- Deschiderea furcilor este reglabilă

INDICAȚIE

Valorile h_1, h_3, h_4, h_6 și b_1 sunt personalizate și pot fi luate din confirmarea comenzii.

Centrul de greutate „S“ (distanța măsurată de la puntea față)

INDICAȚIE

Centrul de greutate „S“ depinde de echipamentul individual al stivuitorului, de exemplu, de tipul catargului de ridicare, de dispozitivele ataşabile sau de structura de protecție a șoferului. Aceasta poate varia de la un stivuitor la altul. Dacă este necesar, centrul de greutate „S“ trebuie stabilit în mod individual pentru fiecare stivuitor. Vă rugăm să contactați centrul de service calificat în legătură cu acest subiect.

Fişă tehnică VDI

INDICAŢIE

Această fişă tehnică VDI specifică numai valorile tehnice pentru stivuitoarele cu echipament standard. Tipuri diferite de pneuri, catarge de ridicare, unităţi suplimentare etc. pot oferi valori diferite.

Date cheie

		RX70-40	RX70-45	RX70-50	RX70 50/600
Producător		STILL	STILL	STILL	STILL
Propulsie:		GPL-electric	GPL-electric	GPL-electric	GPL-electric
Operare:		Scaun	Scaun	Scaun	Scaun
Capacitate portantă/încărcătură	Q (kg)	4000	4500	4999	5000
Centru de greutate al încărcăturii	c (mm)	500	500	500	600
Distanţă de la încărcătură	x (mm)	540	540	540	550
Ampatament	y (mm)	2005	2005	2070	2125

Greutate

		RX70-40	RX70-45	RX70-50	RX70 50/600
Greutate netă	kg	6075	6279	6590	7174
Sarcină pe puntea faţă/spate cu încărcătură	kg	8896/1180	9632/1146	10468/1122	11014/1160
Sarcină punte faţă/spate fără încărcătură	kg	2821/3255	2798/3480	2956/3635	3308/3866

Roţi, cadrul şasiului

		RX70-40	RX70-45	RX70-50	RX70 50/600
Pneuri: superelastice (SE), din cauciuc plin (V), pneumatice (L)		SE	SE	SE	SE
Dimensiunea roţilor faţă		250-15	355/45-15	355/45-15	355/45-15
Dimensiunea roţilor spate		250-15	250-15	250-15	250-15
Număr de roţi faţă/spate (x = motoare)		2x/2	2x/2	2x/2	2x/2

		RX70-40	RX70-45	RX70-50	RX70 50/600
Ecartament: pneu simplu față	b 10 (mm)	1136	1210	1210	-
Ecartament: pneuri duble față	b 10 (mm)	1364	1364	1364	1364
Ecartament: spate	b 11 (mm)	1120	1120	1120	1120

Dimensiuni de bază

		RX70-40	RX70-45	RX70-50	RX70 50/600
Înclinare catarg de ridicare/sanie furci, în față/în spate	Grade	3/7	3/7	3/7	3/7
Înălțime cu catargul de ridicare retractat	h1 (mm)	2400	2400	2400	2400
Ridicare liberă	h2 (mm)	160	160	160	160
Înălțime de ridicare	h3 (mm)	3180	3180	3180	2980
Înălțime cu catargul de ridicare extins	h4 (mm)	4187	4187	4187	4137
Înălțime deasupra ramei de protecție pentru cabină	h6 (mm)	2300	2300	2300	2300
Înălțime scaun	h7 (mm)	1298	1298	1298	1298
Înălțime de cuplare	h10 (mm)	496	496	496	496
Lungime totală	l1 (mm)	4027	4071	4198	4368
Lungime de la spatele furcii	l2 (mm)	3027	3071	3098	3168
Lățime totală	b1	1380	1506	1506	1506
Dimensiuni braț furcă	s/e/l (mm)	50/120/1000	50/120/1000	50/120/1000	50/210/1200
Sania furcilor conform clasei ISO 2328/formă A, B		Categoria III/ formularul A	Categoria III/ formularul A	Categoria III/formularul A	Categoria III/ formularul A
Lățimea saniei furcii	b3 (mm)	1310	1310	1410	1310
Gardă la sol cu încărcătura sub catargul de ridicare	m1 (mm)	140	140	140	140
Gardă la sol la centrul ampatamentului	m2 (mm)	165	165	165	165
Lățimea culoarului pentru paleți de 1000 x 1200, amplasați transversal	Ast (mm)	4401	4441	4470	4539

		RX70-40	RX70-45	RX70-50	RX70 50/600
Lățimea culoarului pentru paleți de 800 x 1200, amplasați pe lungime	Ast (mm)	4601	4641	4670	4739
Rază de bracare	Wa (mm)	2661	2701	2730	2789
Cea mai mică distanță pentru punctul pivotal	b13 (mm)	737	737	746	754

Date privind performanța

		RX70-40	RX70-45	RX70-50	RX70 50/600
Viteză de rulare cu/fără încărcătură	km/h	21/21	21/21	20/20	20/20
Viteză de ridicare cu/fără încărcătură, valoare min. ventilator	m/s	0,59/0,59	0,50/0,53	0,50/0,53	0,50/0,53
Viteză de coborâre cu/fără încărcătură	m/s	0,50/0,50	0,50/0,50	0,50/0,50	0,50/0,50
Forță de tragere cu/fără încărcătură	N	22210/20010	22160/20130	22100/21830	22060/22150
Capacitate de urcare cu/fără încărcătură	%	/>30	/>30	/>30	/>30
Timp de accelerare cu/fără încărcătură	s	5,1/4,6	5,4/4,7	5,6/4,8	5,8/4,9
Frână de serviciu		Mecanică	Mecanică	Mecanică	Mecanică

Motor

		RX70-40	RX70-45	RX70-50	RX70 50/600
Producător/model motor		Linde MH/ CWT S1	Linde MH/ CWT S1	Linde MH/ CWT S1	Linde MH/ CWT S1
Putere nominală motor conform ISO 1585	kW	55	55	55	55
Turație nominală	rpm	1200	1200	1200	1200
Cuplu maxim	Nm	255	255	255	255
Număr de cilindri/cilindree	cm^3	6/3600	6/3600	6/3600	6/3600
Consum de combustibil conform ciclului VDI	kg/h	3.8	4.0	4.3	4.6

Altele

		RX70-40	RX70-45	RX70-50	RX70 50/600
Tipul controlerului de tracțiune		Stilltronic	Stilltronic	Stilltronic	Stilltronic
Presiune de lucru pentru dispozitivele atașabile	bar	250	250	250	250
Volum de ulei pentru dispozitivele atașabile	l/min	30	30	30	30
Nivel de presiune acustică în compartimentul șoferului[1]	dB(A)	< 76	< 76	< 76	< 76
Nivel de intensitate a zgomotului L_{WA} (ciclu de lucru)	dB(A)	103	103	103	103
Cuplarea remorcii, tip/model		Bolț	Bolț	Bolț	Bolț

Roțile și pneurile

Pneurile admise

⚠ PERICOL

Utilizarea de pneuri nepermise afectează stabilitatea stivuitorului. Risc de accident!

– Utilizați numai tipurile de pneuri indicate mai jos.

– Respectați principiile de bază pentru o operare sigură; consultați capitolul intitulat „Pneurile“.

⚠ ATENȚIE

Risc de răsturnare!

Calitatea pneurilor influențează stabilitatea stivuitorului.

Dacă doriți să utilizați alt tip de pneuri pe stivuitor, dintre pneurile aprobate de producătorul stivuitorului sau pneuri de la alt producător, trebuie să obțineți mai întâi aprobarea producătorului stivuitorului.

⚠ ATENȚIE

Risc pentru stabilitate!

Când utilizați pneuri pneumatice sau din cauciuc plin, piesele jantei nu trebuie modificate și nu trebuie combinate piese de la diferiți producători.

– Este recomandată consultarea centrului de service autorizat înainte de a trece la roți și

[1] Fără cabină. Valorile sunt diferite cu o cabină.

pneuri cu alte caracteristici decât cele specificate aici.

Pneuri RX70-40

Tip de pneuri	Dimensiune pneu		Ecartament (mm)		Catarg de ridicare (Înălţime totală în mm)	
	Faţă	Spate	Faţă	Spate	Telescopic	Triplu
Pneuri SIT superelastice						
SIT	250-15	250-15	1136	1120	Până la 3250	Până la 3200
SIT	7,00-15	250-15	1369	1120	Până la 3250	Până la 3200
SIT	7,00-15	250-15	1369	1120	Până la 3250	Până la 3200
SIT	250-15	250-15	1136	1120	Până la 3250	Până la 3200
SIT	355/50-15	250-15	1210	1120	Până la 3250	Până la 3200
SIT	28x12,5–15	250-15	1210	1120	Până la 3250	Până la 3200
SIT	355/50-15	250-15	1210	1120	Până la 3250	Până la 3200
SITn	250-15	250-15	1136	1120	Până la 3250	Până la 3200
SITn	355/50-15	250-15	1210	1120	Până la 3250	Până la 3200
SITa	250-15	250-15	1136	1120	Până la 3250	Până la 3200
SITa	28x12,5–15	250-15	1210	1120	Până la 3250	Până la 3200
SITa	7,00-15/5,5	250-15	1364	1120	Până la 3250	Până la 3200
Pneuri pneumatice						
1136 pneumatice	250-15/18PR	250-15	1136	1120	Până la 3250	Până la 3200
153 A5 XZM TL pneumatice	250/70R15	250-15	1136	1120	Până la 3250	Până la 3200
Pneuri duble 1364, pneumatice	7,00-15	250-15	1364	1120	Până la 3250	Până la 3200

Pneuri RX70-45

Tip de pneuri	Dimensiune pneu		Ecartament (mm)		Catarg de ridicare (Înălțime totală în mm)	
	Față	Spate	Față	Spate	Telescopic	Triplu
Pneuri SIT superelastice						
SIT	7,00-15	250-15	1369	1120	Până la 3250	Până la 3200
SIT	7,00-15	250-15	1369	1120	Până la 3250	Până la 3200
SIT	355/50-15	250-15	1210	1120	Până la 3250	Până la 3200
SIT	355/50-15	250-15	1210	1120	Până la 3250	Până la 3200
SIT	355/50-15	250-15	1210	1120	Până la 3250	Până la 3200
SITn	355/50-15	250-15	1210	1120	Până la 3250	Până la 3200
SITa	28x12,5–15	250-15	1210	1120	Până la 3250	Până la 3200
SITa	7,00-15/5,5	250-15	1364	1120	Până la 3250	Până la 3200
Pneuri pneumatice						
Pneuri du-ble 1364, pneumatice	7,00-15	250-15	1364	1120	Până la 3250	Până la 3200

Pneuri RX70-50

Tip de pneuri	Dimensiune pneu		Ecartament (mm)		Catarg de ridicare (Înălțime totală în mm)	
	Față	Spate	Față	Spate	Telescopic	Triplu
Pneuri SIT superelastice						
SIT	7,00-15	250-15	1369	1120	Până la 3250	Până la 3200
SIT	7,00-15	250-15	1369	1120	Până la 3250	Până la 3200
SIT	355/50-15	250-15	1210	1120	Până la 3250	Până la 3200
SIT	355/50-15	250-15	1210	1120	Până la 3250	Până la 3000
SIT	355/50-15	250-15	1210	1120	Până la 3250	Până la 3200

Tip de pneuri	Dimensiune pneu		Ecartament (mm)		Catarg de ridicare (Înălţime totală în mm)	
	Faţă	Spate	Faţă	Spate	Telescopic	Triplu
SITn	355/50-15	250-15	1210	1120	Până la 3250	Până la 3200
SITa	28x12,5–15	250-15	1210	1120	Până la 3250	Până la 3000
SITa	7,00-15/5,5	250-15	1364	1120	Până la 3250	Până la 3200
Pneuri pneumatice						
Pneuri duble 1364, pneumatice	7,00-15	250-15	1364	1120	Până la 3250	Până la 3200

Pneuri RX70-50 (LSP 600)

Tip de pneuri	Dimensiune pneu		Ecartament (mm)		Catarg de ridicare (Înălţime totală în mm)	
	Faţă	Spate	Faţă	Spate	Telescopic	Triplu
Pneuri SIT superelastice						
SIT	7,00-15	250-15	1369	1120	Până la 3250	Până la 3200
SIT	7,00-15	250-15	1369	1120	Până la 3250	Până la 3200
SIT	355/50-15	250-15	1210	1120	Până la 3250	Până la 3200
SIT	355/50-15	250-15	1210	1120	Până la 3250	-
SIT	355/50-15	250-15	1210	1120	Până la 3250	Până la 3200
SITn	355/50-15	250-15	1210	1120	Până la 3250	Până la 3200
SITa	28x12,5–15	250-15	1210	1120	Până la 3250	-
SITa	7,00-15/5,5	250-15	1364	1120	Până la 3250	Până la 3200
Pneuri pneumatice						
Pneuri duble 1364, pneumatice	7,00-15	250-15	1364	1120	Până la 3250	Până la 3200

Alocarea siguranțelor

▷

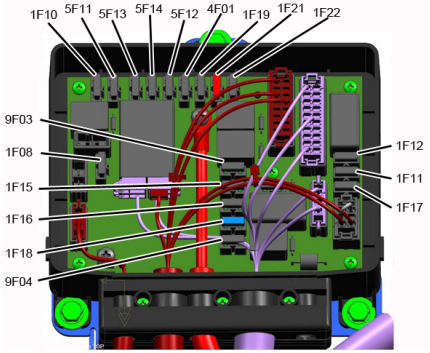

Siguranță		Conectare	Comentariu
1F08	10 A	Baterie de 12 volți (borna pozitivă constantă)	Rezervă
1F09	10 A	Comutator de blocare, borna 30	
1F10	10 A	Pompă de lichid de răcire	RX70-40-50 (GPL)
1F11	10 A	Convertor	
1F12	15 A		Rezervă
1F15	10 A	12 volți pentru TCU, unitatea de afișare și operare	
1F16	10 A	12 volți pentru echipamentul servohidraulic	
1F17	10 A	Releu de întârziere, borna 15	
1F18	15 A	Convertor pentru pompa de lichid de răcire, punte/convertor	
1F19	10 A	12 volți pentru ECU	ECU VW
	10 A	Controlerul de volum al gazelor de eșapament	RX70-40-50 (DOC, DPF)
1F21	10 A	Pompă de aer arzător, unitate de control pentru preîncălzire, recircularea gazelor de eșapament	RX70-60-80
	15 A	Sondă lambda, supapă impuls modul de aprindere 1-3	RX70-40-50 (GPL)
	10 A	Clapetă de accelerație controler gaze de eșapament	RX70-40-50 (DOC)
1F22	15 A	Unitate de control al aprinderii cu bujii	RX70-60-80
	15 A	Supapă impuls, modul de aprindere 4-6	RX70-40-50 (GPL)
4F01	10 A	Claxon de semnalizare	
5F11	30 A	CPP1 (plafon)	
5F12	20 A	CPP2b (iluminare)	
5F13	30 A	CPP3 (scaun)	
5F14	20 A	12 volți pentru ECU	ECU Deutz

Alocarea siguranţelor

Siguranţă		Conectare	Comentariu
9F03	10 A	12 volți pentru Option Board	
9F04	20 A	Demaror, borna 50	RX70-40-50 (GPL)
	30 A	Pompă de combustibil	RX70-40-50 (DOC, DPF)

INDICAŢIE

În funcție de echipament, nu toate siguranțele vor fi prezente pe stivuitorul dvs.

Egyéb karakterek

Șoferii. 23
Ștergător/spălător de parbriz. 240

A

Accesorii
Vedere de ansamblu. 5
Acid de baterie. 48
Acoperirea asigurării pe proprietățile companiei. 25
Acționarea comutatorului pentru direcția de deplasare
Versiunea cu butoane (Fingertip). . . . 147
Adaptări. 25
Adresa producătorului. I
Ambalarea. 20
Ancorare. 319
Apăsarea comutatorului pentru direcția de deplasare
Versiunea modul de selectare și semnalizare a direcției de deplasare. . . 148
Versiune cu minimanetă. 146
Versiune Joystick 4Plus. 145, 147
Arc pneumatic cu dispozitiv de blocare în poziție (variantă)
Eliberarea dispozitivului de blocare. . 354
Aruncare
Baterie. 20
Componente. 20
Așezare pe cric. 334
Autorizarea accesului
Definirea codului PIN al șoferului. 88
Introducerea codului de acces. 86
Schimbarea parolei. 92
Selectarea codului PIN al șoferului. . . . 89
Autorizarea accesului cu cod PIN. 85
Avertizare privind piesele care nu sunt originale. 27

B

Baterie
Aruncare. 20
Încărcare. 372
Întreținere. 371
Verificarea stării de încărcare. 371
Blue-Q
Configurarea. 116
Descrierea funcției. 137
Întreruperea consumatorilor suplimentari. 138
Oprirea. 138
Pornirea. 138
Bolțul de cuplare din contragreutate. . . . 259
Cuplare. 259
Decuplare. 260
Brațe furcă reversibile. 188
Brațe de furcă
Lungime. 29, 31
Brațe furcă reversibile
Verificare. 376

C

Cabină
Operarea iluminatului interior. 254
Operarea încălzirii lunetei. 255
Cabină șofer
Utilizare. 98
Cadru de susținere
Demontare. 355
Instalare. 356
Cală de roată. 163
Calificările personalului. 336
Caracterul de actualitate al instrucțiunilor de operare. 15
Catarg de ridicare
Asigurarea împotriva înclinării înapoi. 335
Asigurare împotriva căderii. 335
Demontare. 335
Lubrifierea șinei cu rulmenți. 374
Căi de acces
Dimensiuni ale căilor de acces. 142
Dimensiuni ale lățimii culoarelor. 142
Centură de siguranță. 95
Curățarea. 365
Eliberare. 97
Fixare. 96
Fixare a centurii pe o pantă abruptă. . . 97
Funcționare defectuoasă din cauza condițiilor de vreme rece. 98
Înlocuirea după un accident. 366
Întreținere. 364
Verificare. 365

Ciocan de urgență. 309
Clapetă laterală de service
Deschidere. 350
Închidere. 351
Coborâre de urgență. 310
Coborâre din stivuitor. 74
Comandarea pieselor de schimb și a consumabilelor. 345
Compania operatoare. 22
Conducere
Coborârea pantelor. 157, 158
Urcarea pantelor. 157, 158
Conducerea. 140, 148
Conducerea în ascensoare. 210
Considerente referitoare la mediu. 20
Consumabile. 45
Eliminare. 54
Informații privind siguranța pentru lichidul hidraulic. 47
Informații de siguranță pentru manipularea acidului de baterie. 48
Informații privind siguranța pentru GPL. 49
Informații de siguranță privind lichidul de răcire și antigelul. 53
Instrucțiuni de siguranță pentru manevrarea uleiurilor. 46
Cuplaj automat de remorcare
Cuplaj RO*244 A. 265
Decuplarea modelului RO*244 A. . . . 267
Cuplarea automată a remorcii. 261
Cuplaj RO*245. 268
Cuplaj RO*841. 269
Cuplarea RO*243. 263
Decuplarea RO*243. 265
Decuplarea RO*245. 269
Decuplarea RO*841. 270
Cuplarea contactului. 123
Curățarea supapei de praf. 106
Curățarea sistemului electric. 326
Curățarea geamurilor. 327

D

Data publicării instrucțiunilor de operare. . 15
Date tehnice. 0
Dimensiuni. 382
Deblocarea comutatorului de oprire de urgență. 84
Declarație de conformitate CE conform Directivei privind echipamentel tehnice. . . . 4
Declarație de conformitate. 4
Defecțiuni. 28
Definirea codului PIN al șoferului. 88
Definirea direcțiilor. 18
Definiția termenilor utilizați pentru persoane responsabile. 22
Dejivrarea evaporatorului. 357
Deplasarea în caz de urgență. 307
Deplasarea pe podurile de încărcare. . . . 211
Deplasare în pantă. 143
Depozitarea stivuitorului. 329
Deschiderea capotei motorului. 351
Deschiderea geamurilor laterale. . . 251, 252
Deschiderea supapei cilindrului GPL. . . . 119
Suport pentru doi cilindri. 120
Deschiderea supapei de închidere a rezervorului de GPL. 122
Deschiderea ușii cabinei. 251
Desene mostră. 19
Detaliile de contact. I
Deteriorare. 28
Determinarea condițiilor de vizibilitate în timpul deplasării cu o încărcătură. 207
Dimensiuni. 382
Direcția. 156
Direcție de deplasare în caz de urgență. 307
Dispozitive atașabile
Asamblare. 212
Comenzi generale. 217
Controlarea cu ajutorul mini-manetei cvadruple și a funcției 5. 229
Controlarea cu ajutorul mini-manetei duble și a celei de-a 5-a funcții. . . . 221
Controlarea cu ajutorul mini-manetei triple și a funcției 5. 225
Controlarea prin manetă. 234
Controlarea utilizând o mini-manetă dublă. 219
Controlul de la manetă și a 5-a funcție. 236
Controlul folosind o mini-manetă cvadruplă. 227
Controlul utilizând joystickul 4Plus. . . 231
Controlul utilizând o mini-manetă triplă. 223
Eliberarea presiunii din conexiuni. . . . 215
Instalare. 214

Preluarea încărcăturii. 238
Riscuri speciale. 35
Dispozitive de operare pentru funcțiile hidraulice și de tracțiune. 61
Dispozitive de siguranță. 334
Dispozitivele de operare și elementele de afișaj. 60
Dispozitivele medicale. 30
Drepturile de autor și drepturile asupra mărcilor comerciale. 15
Drepturile, obligațiile și regulile de comportament ale șoferilor. 23
Drumuri. 142
Deplasare în pantă. 143
Reguli pentru drumuri și zona de lucru. 144
Stare. 144
Zone periculoase. 144
După spălare. 328

E

Emisii. 55
Căldură. 56
Emisii de zgomot. 55
Gaze de eșapament. 56
Vibrații. 55
Este interzisă utilizarea de către persoane neautorizate. 24
Extensia furcii. 186

F

FleetManager. 241
Recunoașterea șocurilor. 117, 241
Frână de parcare
Frână de parcare mecanică. 154
Funcționare. 0
Funcționarea defectuoasă în timpul modului de ridicare. 171
Funcție de blocare hidraulică. 172
Funcționarea remorcii. 258

G

Generalități. 2
Girofar. 133
GPL. 49

I

Iluminare
Pornire și oprire. 128
STILL SafetyLight. 136
Iluminat interior. 254
Înainte de ridicarea unei încărcături
Plăcuța cu capacitatea nominală. . . . 190
Încălzirea lunetei. 255
Încărcare cu macaraua. 320
Agățare în chingile de ridicare. 321
Determinarea greutății de încărcare. . 321
Încărcătura
Coborârea. 208
Încărcătura remorcată. 258
Încărcătură
Transportarea. 205
Închiderea capotei. 354
Închiderea geamurilor laterale. 253
Închiderea ușii cabinei. 252
Informații StVZO (Normativ privind avizarea circulației vehiculelor pe drumurile publice). 9
Informații despre documentație. 13
Informații privind efectuarea lucrărilor de întreținere. 336
Intervale de întreținere. 337
Inițierea modului de deplasare
Versiunea cu două pedale. 151
Înlocuirea siguranțelor. 374
Inspecția de siguranță. 41
Inspecții vizuale. 70
Instrucțiuni de siguranță pentru lucrul la catargul de ridicare. 334
Întreruperea automată a ridicării. 164
Întreruperea ridicării
Automat. 164
Întreținerea. 0
Informații generale. 336
Norme de siguranță. 332
Introducerea codului de acces. 86
Introducerea penelor. 319
Inversarea direcției de deplasare. 150
Versiune cu pedală dublă. 152

J

Jante și pneuri
Verificarea fixării roților. 371
Verificarea stării și uzurii pneurilor. . . 369
Joystick 4Plus. 65
Deplasarea laterală a saniei furcii. . . 181
Înclinare a catargului de ridicare. 180
Ridicarea/coborârea saniei furcilor. . . 180

L

Lanțuri de încărcare
Curățare. 327
Lățimi ale culoarelor. 142
LED-uri de stare. 112
Lichid de răcire. 359
Completare. 359
Lichid de răcire și antigel. 53
Lichidul hidraulic. 47
Listă de abrevieri. 16
Listă de piese de schimb. I
Locația de utilizare. 11
Lubrifierea racordurilor și a comenzilor. . 363
Lucrări de întreținere fără calificări speciale. 336
Lucru cu sistemul de aprindere. 333
Lucru în fața stivuitorului. 334
Lucrul la echipamentul electric. 333
Lucrul la echipamentul hidraulic. 332
Lumini de rulare
Pornire și oprire. 128

M

Manetă. 66
Înclinarea catargului de ridicare. 183
Ridicarea/coborârea saniei furcilor. . . 182
Manipularea
preluare. 202
Manipularea arcurilor cu gaz și a acumulatorilor. 31
Manipularea încărcăturilor. 190
Marcajul de conformitate. 3
Material de lucru. 347
Materiale de operare
Calitate și cantitate. 345
Măsurarea rezistenței izolației sistemului electric. 44
Măsurarea sarcinii. 195
Descriere. 195
Procedură. 195
Reglarea la zero. 103
Mecanism de blocare a fixatorului. 237
Eliberarea mecanismului cu joystickul 4Plus. 232
Eliberarea mecanismului cu maneta. 236
Eliberarea mecanismului cu o mini-manetă cvadruplă. 228
Eliberarea mecanismului cu o mini-manetă dublă. 220
Eliberarea mecanismului cu o mini-manetă triplă. 224
Mesaj
ACCELERAȚIE. 277
ADBLUE REFILL 5l. 287
APLICĂ FR AJUTOR. 276
ASIGURAȚI AUTOVEHICULUL CONTRA ROSTOG.. 282
BUJII. 288
CALITATE ADBLUE. 287
CENTURA DE SIG. 281
CICLU REFERINȚĂ. 281
COBORÂȚI FURCILE. 278
COBORÂȚI MANETA. 279
COD RESPINS. 277
COMUTATOR OPRIRE DE URGENȚĂ. 279
DEFECȚIUNE SCR-SYSTEM. 291
DIRECȚIE. 279
ELIBERAȚI FRÂNA DE PARC.. 278
EROARE REGEN. STATION.. 291
FILTRU AER. 290
FILTRU COMBUST.. 289
FILTRU EȘAPAMENT. 288
FRÂNA DE PARC.: APLICĂ FR MÂNĂ!. 278
FRÂNĂ DE PARC. ACTIVĂ. 278
FRÂNĂ SERVICIU. 276
GOL. 289
ÎNCARCARE BAT. 289
INCH MOD BAT. 286
ÎNCLINAȚI MANETA. 279
INVALID. 285
MANETA AXA SUPLIMENTARĂ 1. . 279
MANETA AXA SUPLIMENTARĂ 2. . 279

Mesajul SUPAPĂ AUTO. GPL. 290
NIVEL DE UMPLERE ADBLUE. 287
NIVEL LICHID RĂC. 289
OPERARE DE URGENȚĂ DIRECȚIE DE DEPLASARE. 280
OPRIȚI UTILAJUL?. 277
POMPĂ HIDRAULICĂ. 288
PORNIȚI MOTORUL CI. 292
PORNITI REGEN. STATION.?. 292
PRES ULEI. 290
REGENERARE ÎNCHEIATĂ. 291
REGEN. STATION. URGENT! ! !. . . . 291
SENZOR FRÂNĂ. 277
SERVICE FILTRU. 286
SERVICE FILTRU AȘTEPTAȚI. 286
SERVICE FILTRU ESAPAMENT! ! !. 286
SERVICE SCR-SYSTEM. 291
SISTEM HIBRID. 288
SUPRAÎNCĂLZIT. 285
SUPRAVEGHERE. 285
SW SCAUN ÎNCHIS. 283
URGENȚĂ ADBLUE!. 286
URGENȚĂ CALITATE ADBLUE!. . . . 287
VITEZA DE ÎNCLIN.. 279
? POZIȚIE VERTICALĂ. 280
Mesaje
Generalități. 276
Specifice propulsiilor. 285
Mesaje de pe afișaj
Generalități. 276
Specifice propulsiilor. 285
Mesajele de pe afișaj
Conținutul de pe afișaj. 272
Mini-consola. 67
Mini-manetă cvadruplă
Înclinare a catargului de ridicare. 179
Ridicarea/coborârea saniei furcilor. . . 178
Mini-manetă dublă. 62
Înclinarea catargului de ridicare. 175
Înclinare a catargului de ridicare. 177
Ridicarea/coborârea saniei furcilor. . 175, 176
Minimanetă cu patru poziții. 64
Minimanetă cu trei poziții. 63
Modificări aduse stivuitorului. 25
Modul de eficiență Blue-Q. 137
Montare dispozitive atașabile. 212

N

Norme de siguranță la manipularea încărcăturilor. 190
Norme de siguranță
Consumabile. 45
Număr de serie. 8

O

Operarea claxonului. 95
Operarea frânei de serviciu. 153
Oprire. 329
Oprirea
sistemului de aer condiționat. 257
Oprirea stivuitorului. 329
Oprire de urgență. 306

P

Parcare în siguranță a stivuitorului. 161
Pericolele remanente. 33
Pericole și măsuri de prevenire. 36
Pericol pentru angajați. 39
Plăcuța cu numele. 7
Plăcuța cu capacitatea nominală. 190
Pneurile
Principii de siguranță. 29
Pornirea
sistemului de aer condiționat. 257
sistemului de încălzire. 256
Pornirea motorului. 126
Pornire asistată. 315
Poziționarea verticală automată a catargului. 165
Afișaj. 166
Apropiați-vă de opritoarele de capăt. . 167
Calibrare. 169
Deplasare automată. 167
Descriere. 165
Înclinarea înainte a catargului de ridicare. 168
Înclinarea înapoi a catargului de ridicare. 168
Restricții posibile. 169
Poziția verticală a catargului de ridicare
Verificarea funcționării. 104
Prefață. 0

Prezentare generală
Compartimentul șoferului. 59
Stivuitor. 58
Principii de bază pentru operarea sigură. . 25
Procedura în situații de urgență. 306
Procedură pentru situația în care stivuitorul se răstoarnă. 307
Proceduri de operare. 19
Proiectoare de lucru
Pornire/oprire automată. 134
Pornire/oprire în funcție de înălțimea la care se află liftul. 135
Pornire/oprire manuală. 133
Pornirea/Oprirea. 133
Protecție la uzură a furcii. 183
Puncte de etichetare
Vedere de ansamblu. 6

R

Radiator
Curățare. 376
Verificare a etanșeității. 376
Radioul. 255
Ramă de protecție pentru cabină
Găurire. 27
Încărcături pe plafon. 27
Sudare. 27
Realimentarea cu combustibil. 293
Recunoașterea șocurilor. 117, 241
Reducerea vitezei cu încărcătura ridicată. 159
Reglarea coloanei de direcție. 84
Reglarea cotierei. 83
Reglarea furcii. 198
Reglarea la zero a măsurării încărcăturii. 103
Reglementări de siguranță pentru condus. 140
Reglementări de siguranță pentru întreținere
Dispozitive de siguranță. 334
Informații generale. 332
Lucru cu sistemul de aprindere. 333
Lucrul la echipamentul electric. 333
Lucrul la echipamentul hidraulic. 332
Valori setate. 334
Remorci
Tractare. 270
Reprezentarea procedurilor de operare. . . 19
Repunere în funcțiune după oprire. 329
Resetarea numărului de kilometri zilnic. . 114
Resetarea orelor de operare zilnică. 114
Ridicare. 334
Ridicarea. 164
Ridicarea încărcăturilor. 198
Risc remanent. 33
Riscurile remanente. 33
Riscuri speciale. 35
Roți și pneuri
Date tehnice. 387
Întreținerea. 369
Verificarea presiunii aerului. 370

S

Scaun pentru șofer modelul MSG 65/ MSG 75
În deplasare. 79
Pornirea și oprirea încălzirii scaunelor. 82
Reglare. 78
Reglarea extensiei spătarului. 82
Reglarea spătarului scaunului. 79
Reglarea suportului lombar. 81
Reglarea suspensiei scaunului. 80
Schimbarea brațelor furcii. 184
Schimbarea cilindrului de GPL. 293
Suport pentru doi cilindri. 296
Schimbarea parolei. 92
Scopul documentației. 13
Selectarea codului PIN al șoferului. 89
Semnalizatoare de direcție. 129
Versiunea cu butoane (Fingertip). . . . 130
Versiune cu miniconsolă. 131
Versiune cu minimanetă. 129
Senzorul de plafon. 245
Setarea datei. 114
Setarea limbii. 115
Setarea orei. 114
Setarea programelor de tracțiune. 145
Sfera de cuprindere a documentației
Soluții CO. 14
Siguranță. 0
Simboluri pe afișaj. 109
Funcțiile tastelor programabile ale echipamentului auxiliar. 111
Funcțiile tastelor programabile pentru navigarea în meniu. 112
LED-uri de stare. 112

Mesaje de avertizare. 110
Mesaje de eroare. 111
Mesaje de funcționare. 110
Tastatură numerică. 112
Sistem de încălzire. 256
Pornirea suflantei. 256
Reglarea debitului de aer. 257
Sistem hidraulic
Verificarea nivelului de ulei. 377
Sistemul de avertizare în caz de pericol. 132
Sistemul de direcție
Verificarea funcționării. 101
Sistemul de ridicare
Controlarea prin manetă. 182
Controlarea utilizând o mini-manetă dublă. 174
Controlul folosind o mini-manetă cvadruplă. 178
Controlul utilizând joystickul 4Plus. . . 179
Controlul utilizând o mini-manetă triplă. 176
Dispozitive de operare. 173
Sistemul hidraulic
Verificarea etanșeității la scurgeri. . . . 379
Spot de lucru
Pornire și oprire. 128
Spot de lucru pentru deplasarea în marșarier
Pornire și oprire. 129
Stabilitatea. 34
Stivuitorul dumneavoastră. 2

T

Tabel cu date de întreținere. 347
Bateria. 347
Catarg de ridicare. 348
Lanțuri de încărcare. 349
Mecanisme de acționare / articulații. . 347
Motor. 349
Pneuri. 348
Puncte de lubrifiere generale. 347
Punte directoare. 348
Punte motoare. 348
Rezervor de combustibil. 349
Sistem de aer condiționat. 349
Sistem de răcire. 349
Sistem de spălare. 349
Sistemul electric. 347
Sistemul hidraulic. 347
Tabelul codurilor de erori. 272
Tempomat. 241
Termeni-simbol. 16
Testarea izolației. 43
Teste de siguranță. 41
Tipuri de catarge de ridicare
Catarg triplu de ridicare. 170
Tipuri de piloni de ridicare. 169
Pilon telescopic. 170
Tractarea. 313
Utilizare corectă. 10
Transport. 318
Transportarea paleților. 200
Transportul încărcăturilor suspendate. . . 200

U

Uleiuri. 46
Umplerea rezervorului de GPL. 301
Umplerea sistemului de spălare. . . 105, 240
Unitatea de afișare și de operare
Afișaje standard. 125
Unitatea de afișare și operare
Configurarea Blue Q. 116
Unitate de afișare și operare. 60
Elemente de afișare standard. 107
Indicatoare suplimentare. 107
Reglarea afișajelor. 108
Resetarea numărului de kilometri zilnic. 114
Setarea datei. 114
Setarea limbii. 115
Setarea orei. 114
Setări suplimentare. 118
Urcare în stivuitor. 74
Urgențe
Deconectarea bateriei. 316
Răsturnarea stivuitorului. 307
Utilizarea ciocanului de urgență. 309
Utilizarea necorespunzătoare a dispozitivelor de siguranță. 28
Utilizarea platformelor de lucru. 12
Utilizarea unității de afișare și operare. . . 107
Utilizare necorespunzătoare. 10
Utilizare prevăzută. 10

V

Valori setate. 334
Variantă
Senzorul de plafon. 245
Variante
Arc pneumatic cu dispozitiv de blocare în poziție. 354
Autorizarea accesului cu cod PIN. 85
Brațe furcă reversibile. 188
Cală de roată. 163
Catarg triplu de ridicare. 170
Extensia furcii. 186
FleetManager. 241
Frânare zero. 154
Întreruperea automată a ridicării. 164
Măsurarea sarcinii. 195
Mecanism de blocare a fixatorului. . . 237
Oprire automată a motorului cu combustie internă. 159
Poziționarea verticală automată a catargului. 165
Protecție la uzură a furcii. 183
Radioul. 255
Recunoașterea șocurilor. 117, 241
Reducerea vitezei cu încărcătura ridicată. 159
Ștergător/spălător de parbriz. 240
Sisteme de ridicare. 164
Tempomat. 241
Vedere a funcțiilor și a operațiilor. 19
Vederi ale unității de afișare și operare. . . 19
Vederi de ansamblu. 0
Verificarea blocării capacului lateral. 73
Verificarea brațelor de furcă. 377
Verificarea cilindrilor de ridicare și a racordurilor pentru depistarea scurgerilor. . . 379
Verificarea concentrației lichidului de răcire. 359
Verificarea fixării roților. 371
Verificarea funcțională. 70
Verificarea funcției de oprire de urgență. 102
Verificarea închizătorii ușii. 364
Verificarea nivelului uleiului de motor. . . 358
Verificarea scaunului șoferului. 366

Z

Zona de pericol. 199