RX 70 Datos Técnicos
Carretillas diésel y a gas

RX 70-40

RX 70-45

RX 70-50

RX 70-50/600

first in intralogistics

RX 70-40/50 Carretillas diésel y a gas
La referencia en eficiencia

Esta hoja de datos según la directiva VDI 2198 indica únicamente los valores técnicos del equipo de serie.
El uso de neumáticos diferentes, mástiles distintos, dispositivos adicionales, etc. puede modificar los valores.

Identificación	1.1	Fabricante				STILL	STILL	STILL	STILL	STILL	STILL	STILL	STILL
	1.2	Denominación de modelo del fabricante				**RX 70-40**	**RX 70-40 T**	**RX 70-45**	**RX 70-45 T**	**RX 70-50**	**RX 70-50 T**	**RX 70-50/600**	**RX 70-50/600 T**
	1.2.1	Denominación de tipo del fabricante				7331	7335	7332	7336	7333	7337	7334	7338
	1.3	Accionamiento				Diésel	Gas	Diésel	Gas	Diésel	Gas	Diésel	Gas
	1.4	Manejo				Sentado	Sentado	Sentado	Sentado	Sentado	Sentado	Sentado	Sentado
	1.5	Capacidad nominal		Q	kg	4000	4000	4500	4500	4999	4999	5000	5000
	1.6	Centro de gravedad de la carga		c	mm	500	500	500	500	500	500	600	600
	1.8	Distancia de la carga		x	mm	540	540	540	540	540	540	550	550
	1.9	Distancia entre ejes		y	mm	2005	2005	2005	2005	2070	2070	2125	2125
Pesos	2.1	Peso propio (incl. batería)			kg	6076	6076	6278	6278	6590	6590	7174	7174
	2.2	Carga sobre el eje con carga	delante/detrás		kg	8896/1180	8896/1180	9632/1146	9632/1146	10468/1122	10468/1122	11014/1160	11014/1160
	2.3	Carga sobre el eje sin carga	delante/detrás		kg	2821/3255	2821/3255	2798/3480	2798/3480	2955/3635	2955/3635	3308/3866	3308/3866
Ruedas/chasis	3.1	Ruedas				Súper elásticas	Súper elásticas	Súper elásticas	Súper elásticas	Súper elásticas	Súper elásticas	Súper elásticas	Súper elásticas
	3.2	Tamaño de ruedas	delante		mm	250-15	250-15	28 x 12,5-15	28 x 12,5-15	28 x 12,5-15	28 x 12,5-15	28 x 12,5-15	28 x 12,5-15
	3.2	Tamaño de ruedas	detrás		mm	250-15	250-15	250-15	250-15	250-15	250-15	250-15	250-15
	3.5	Número de ruedas (x = tracción)	delante/detrás			2x/2	2x/2	2x/2	2x/2	2x/2	2x/2	2x/2	2x/2
	3.6	Ancho de vías	delante/detrás	b_{10}/b_{11}	mm	1136/1120	1136/1120	1210/1120	1210/1120	1210/1120	1210/1120	1210/1120	1210/1120
Dimensiones básicas	4.1	Inclinación del mástil/porta horquillas	adelante/atrás	α/β	°	6/7	6/7	6/7	6/7	6/7	6/7	6/7	6/7
	4.2	Altura	mástil replegado	h_1	mm	2400	2400	2400	2400	2400	2400	2400	2400
	4.3	Elevación libre		h_2	mm	160	160	160	160	160	160	160	160
	4.4	Elevación		h_3	mm	3180	3180	3180	3180	3180	3180	2980	2980
	4.5	Altura	mástil desplegado	h_4	mm	4187	4187	4187	4187	4187	4187	4137	4137
	4.7	Altura sobre el tejadillo protector (cabina)		h_6	mm	2320	2320	2300	2300	2300	2300	2300	2300
	4.8	Altura del asiento rel. con SIP		h_7	mm	1298	1298	1298	1298	1298	1298	1298	1298
	4.12	Altura de gancho de remolcado		h_{10}	mm	496	496	496	496	496	496	496	496
	4.19	Longitud total		l_1	mm	4027	4027	4071	4071	4098	4098	4368	4368
	4.20	Longitud, incl. parte posterior de la horquilla		l_2	mm	3027	3027	3071	3071	3098	3098	3168	3168
	4.21	Anchura total		b_1	mm	1380	1380	1506/1380 [1]	1506/1380 [1]	1506/1380 [1]	1506/1380 [1]	1506/1380 [1]	1506/1380 [1]
	4.22	Dimensiones de las horquillas		s/e/l	mm	50/120/1000	50/120/1000	50/120/1000	50/120/1000	50/120/1000	50/120/1000	50/120/1000	50/120/1000
	4.23	Porta horquillas ISO 2328, clase/forma A, B				Cl. III, forma A	Cl. III, forma A	Cl. III, forma A	Cl. III, forma A	Cl. III, forma A	Cl. III, forma A	Cl. III, forma A	Cl. III, forma A
	4.24	Anchura del porta horquillas		b_3	mm	1310	1310	1310	1310	1310	1310	1310	1310
	4.31	Altura sobre el suelo con carga debajo del mástil		m_1	mm	140	140	140	140	140	140	140	140
	4.32	Altura sobre el suelo en el centro de la distancia entre ejes		m_2	mm	165	165	165	165	165	165	165	165
	4.34.1	Anchura del pasillo con paleta 1000 x 1200 transversal		A_{st}	mm	4401	4401	4441	4441	4470	4470	4539	4539
	4.34.2	Anchura del pasillo con paleta 800 x 1200 longitudinal		A_{st}	mm	4601	4601	4641	4641	4670	4670	4739	4739
	4.35	Radio de giro		W_a	mm	2661	2661	2701	2701	2730	2730	2789	2789
	4.36	Distancia mínima al punto de giro		b_{13}	mm	737	737	737	737	746	746	754	754
Datos de rendimiento	5.1	Velocidad de traslación	con/sin carga		km/h	21/21	21/21	21/21	21/21	21/21	21/21	21/21	21/21
	5.2	Velocidad de elevación	con/sin carga		m/s	0,59/0,59	0,59/0,59	0,50/0,54	0,50/0,54	0,50/0,54	0,50/0,54	0,50/0,54	0,50/0,54
	5.3	Velocidad de descenso	con/sin carga		m/s	0,50/0,50	0,50/0,50	0,50/0,50	0,50/0,50	0,50/0,50	0,50/0,50	0,50/0,50	0,50/0,50
	5.5	Tracción	con/sin carga		N	22210/20010	22210/20010	22160/20130	22160/20130	22100/21830	22100/21830	22060/22150	22060/22150
	5.7	Rampa superable	con/sin carga		%	22/35	22/33	21/34	21/32	20/33	20/31	19/32	19/30
	5.9	Tiempo de aceleración	con/sin carga		s	5,2/4,7	5,1/4,6	5,5/4,8	5,4/4,7	5,9/4,9	5,6/4,8	6,2/5,0	5,8/4,9
	5.10	Freno de servicio				Mecánico/ hidráulico	Mecánico/ hidráulico	Mecánico/ hidráulico	Mecánico/ hidráulico	Mecánico/ hidráulico	Mecánico/ hidráulico	Mecánico/ hidráulico	Mecánico/ hidráulico
Motor de combustión	7.1	Fabricante del motor				Deutz	Linde MH	Deutz	Linde MH	Deutz	Linde MH	Deutz	Linde MH
	7.1.1	Tipo				TCD 2,9 L4	CWT S1	TCD 2,9 L4	CWT S1	TCD 2,9 L4	CWT S1	TCD 2,9 L4	CWT S1
	7.2	Potencia nominal del motor según ISO 1585			kW	54	55	54	55	54	55	54	55
	7.3	Velocidad nominal			1/min	2200	2200	2200	2200	2200	2200	2200	2200
	7.4	Número de cilindros				4	6	4	6	4	6	4	6
	7.4.1	Volumen de barrido			cm³	2900	3600	2900	3600	2900	3600	2900	3600
	7.5	Consumo de combustible según ciclo VDI			l/h kg/h	4,1	3,8	4,3	4,0	4,6	4,3	4,8	4,6
	7.9	Tensión integrada		U	V	12	12	12	12	12	12	12	12
	8.1	Control de accionamiento				Diésel-eléctrico	Diésel-eléctrico	Diésel-eléctrico	Diésel-eléctrico	Diésel-eléctrico	Diésel-eléctrico	Diésel-eléctrico	Diésel-eléctrico
Otros	10.1	Presión de trabajo para fijaciones			bar	250	250	250	250	250	250	250	250
	10.2	Caudal de aceite para accesorios			l/min	30	30	30	30	30	30	30	30
	10.4	Volumen del depósito de carburante			l kg	56	22	56	22	56	22	56	22
	10.7	Nivel de presión acústica [2] L_{pAZ} (asiento del conductor)			dB(A)	<75	<76	<75	<76	<75	<76	<75	<76
	10.7.1	Nivel de potencia acústica LWAZ (ciclo de trabajo)			dB(A)	<98	<99	<98	<99	<98	<99	<98	<99
		Vibración en el cuerpo humano [3] según EN 13059			m/s²	0,47	0,47	0,47	0,47	0,47	0,47	0,47	0,47
	10.8	Gancho de remolque, tipo/modelo DIN				Pasador	Pasador	Pasador	Pasador	Pasador	Pasador	Pasador	Pasador

[1] Con capacidad de carga básica reducida y/o altura de elevación restringida
[2] Con cabina; nivel sonoro mayor sin cabina
[3] Con asiento de conductor estándar

					Mástil Telescópico							Mástil Triple							
RX 70-40 - RX 70-40 T	Elevación nominal		h_3	mm	2980	3180	3480	3680	4080	4480	4880	4030	4330	4630	5080	5380	5980	6580	7180
	Altura total		h_1	mm	2300	2400	2550	2650	2850	3050	3250	2150	2250	2350	2500	2600	2800	3000	3200
	Elevación libre		h_5	mm	160	160	160	160	160	160	160	1390	1490	1590	1740	1840	2040	2240	2440
	Altura máxima		h_4	mm	3762	3962	4262	4462	4862	5262	5662	4835	5135	5435	5885	6185	6785	7385	7985
	Inclinación del mástil/porta horquillas	adelante/atrás	α/β	°	6/7							6/7							
	Enclavamiento de la horquilla centro-centro			mm	191/368/572/673/978 (porta horquillas 1310/1410 mm)/1080 (porta horquillas 1410 mm)							191/368/572/673/978 (porta horquillas 1310/1410 mm)/1080 (porta horquillas 1410 mm)							
	Ruedas	delante/detrás			250-15 (7.00-15 ruedas dobles) / 250-15							250-15 (7.00-15 ruedas dobles) / 250-15							
	Ancho de vías	delante/detrás	b_{10}/b_{11}	mm	1136 (1364 ruedas dobles) / 1120							1136 (1364 ruedas dobles) / 1120							
	Anchura máxima		b_1	mm	1380 (1769 ruedas dobles)							1380 (1769 ruedas dobles)							

					Mástil Telescópico							Mástil Triple							
RX 70-45 - RX 70-50 - RX 70-50 T	Elevación nominal		h_3	mm	2980	3180	3480	3680	4080	4480	4880	4030	4330	4630	5080	5380	5980	6580	7180
	Altura total		h_1	mm	2300	2400	2550	2650	2850	3050	3250	2150	2250	2350	2500	2600	2800	3000	3200
	Elevación libre		h_5	mm	160	160	160	160	160	160	160	1238	1338	1590	1740	1840	2040	2240	2440
	Altura máxima		h_4	mm	3987	4187	4487	4687	5087	5487	5887	4987	5287	5587	6037	6337	6937	7537	8137
	Inclinación del mástil/porta horquillas	adelante/atrás	α/β	°	6/7							6/7							
	Enclavamiento de la horquilla centro-centro			mm	191/368/572/673/978 (porta horquillas 1310/1410 mm)/1080 (porta horquillas 1410 mm)							191/368/572/673/978 (porta horquillas 1310/1410 mm)/1080 (porta horquillas 1410 mm)							
	Ruedas	delante/detrás			28 x 12,5-15 (7.00-15 ruedas dobles) / 250-15							28 x 12,5-15 (7.00-15 ruedas dobles) / 250-15							
	Ancho de vías	delante/detrás	b_{10}/b_{11}	mm	1210 (1364 ruedas dobles) / 1120							1210 (1364 ruedas dobles) / 1120							
	Anchura máxima		b_1	mm	1506 (1769 ruedas dobles)							1506 (1769 ruedas dobles)							

					Mástil Telescópico							Mástil Triple						
RX 70-45 T	Elevación nominal		h_3	mm	2980	3180	3480	3680	4080	4480	4880	4030	4330	4630	5080	5380	5980	6580
	Altura total		h_1	mm	2300	2400	2550	2650	2850	3050	3250	2150	2250	2350	2500	2600	2800	3000
	Elevación libre		h_5	mm	160	160	160	160	160	160	160	1238	1338	1590	1740	1840	2040	2240
	Altura máxima		h_4	mm	3987	4187	4487	4687	5087	5487	5887	4987	5287	5587	6037	6337	6937	7537
	Inclinación del mástil/porta horquillas	adelante/atrás	α/β	°	6/7							6/7						
	Enclavamiento de la horquilla centro-centro			mm	191/368/572/673/978 (porta horquillas 1310/1410 mm)/1080 (porta horquillas 1410 mm)							191/368/572/673/978 (porta horquillas 1310/1410 mm)/1080 (porta horquillas 1410 mm)						
	Ruedas	delante/detrás			28 x 12,5-15 (7.00-15 ruedas dobles) / 250-15							28 x 12,5-15 (7.00-15 ruedas dobles) / 250-15						
	Ancho de vías	delante/detrás	b_{10}/b_{11}	mm	1210 (1364 ruedas dobles) / 1120							1210 (1364 ruedas dobles) / 1120						
	Anchura máxima		b_1	mm	1506 (1769 ruedas dobles)							1506 (1769 ruedas dobles)						

					Mástil Telescópico							Mástil Triple							
RX 70-50/600 - RX 70-50/600 T	Elevación nominal		h_3	mm	2780	2980	3280	3480	3880	4280	4680	3730	4030	4330	4730	5080	5680	6280	6880
	Altura total		h_1	mm	2300	2400	2550	2650	2850	3050	3250	2150	2250	2350	2500	2600	2800	3000	3200
	Elevación libre		h_5	mm	160	160	160	160	160	160	160	1130	1230	1330	1480	1580	1780	1980	2180
	Altura máxima		h_4	mm	3887	4087	4387	4587	4987	5387	5787	4795	5095	5395	5845	6145	6745	7345	7945
	Inclinación del mástil/porta horquillas	adelante/atrás	α/β	°	6/7							6/7							
	Enclavamiento de la horquilla centro-centro			mm	191/368/572/673/978 (porta horquillas 1310/1410 mm)/1080 (porta horquillas 1410 mm)							191/368/572/673/978 (porta horquillas 1310/1410 mm)/1080 (porta horquillas 1410 mm)							
	Ruedas	delante/detrás			28 x 12,5-15 (7.00-15 ruedas dobles) / 250-15							28 x 12,5-15 (7.00-15 ruedas dobles) / 250-15							
	Ancho de vías	delante/detrás	b_{10}/b_{11}	mm	1210 (1364 ruedas dobles) / 1120							1210 (1364 ruedas dobles) / 1120							
	Anchura máxima		b_1	mm	1506 (1769 ruedas dobles)							1506 (1769 ruedas dobles)							

Cotas

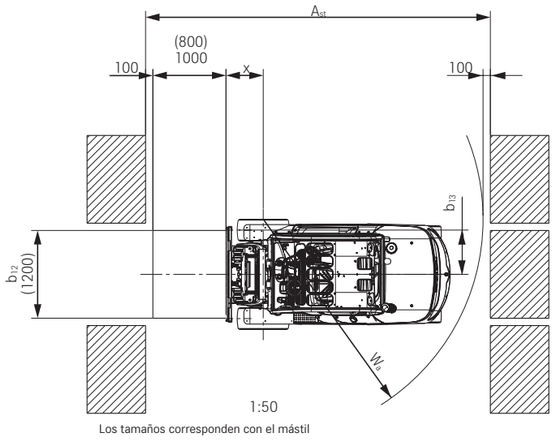

Los tamaños corresponden con el mástil alineado verticalmente

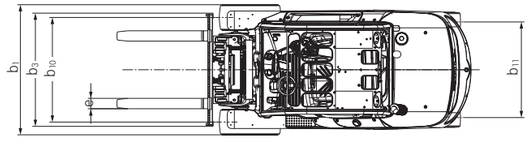

Vista superior

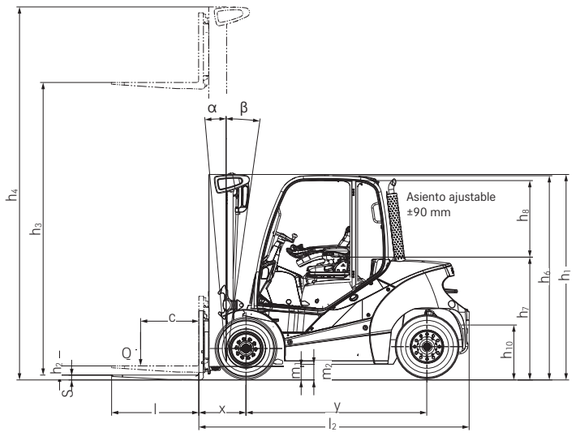

Vista lateral

RX 70-40/50 Carretillas diésel y a gas
Capacidades básicas

RX 70-40 Mástil Telescópico
Ruedas súper elásticas sencillas

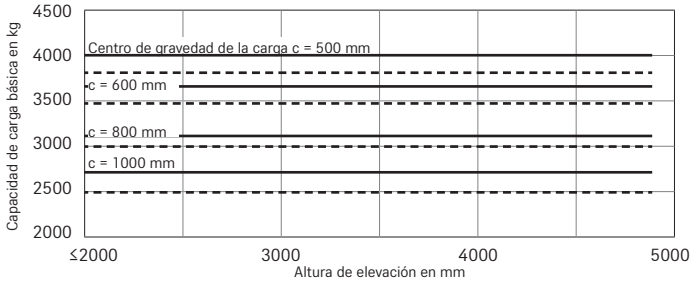

RX 70-40 Mástil Triple
Ruedas súper elásticas sencillas

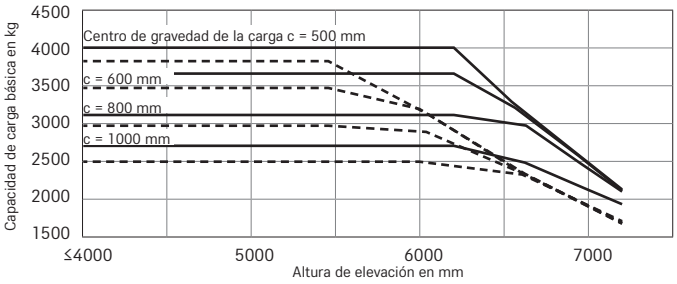

RX 70-45 Mástil Telescópico
Ruedas súper elásticas sencillas

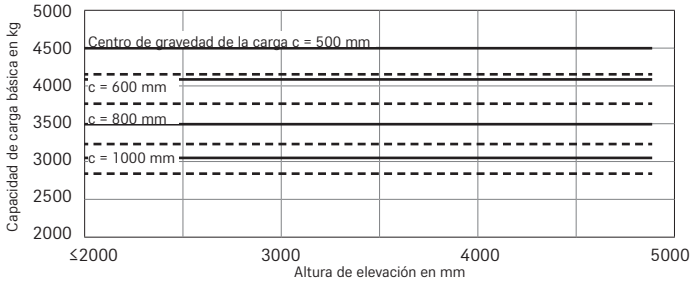

RX 70-45 Mástil Triple
Ruedas súper elásticas sencillas

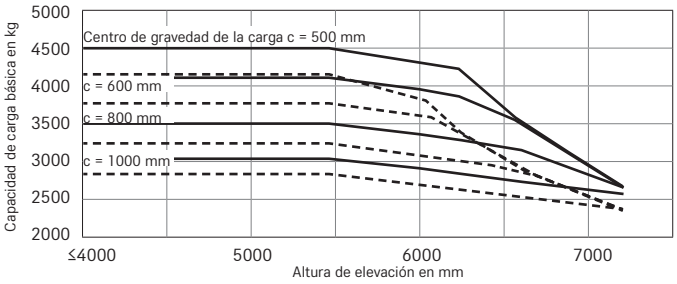

RX 70-50 Mástil Telescópico
Ruedas súper elásticas sencillas

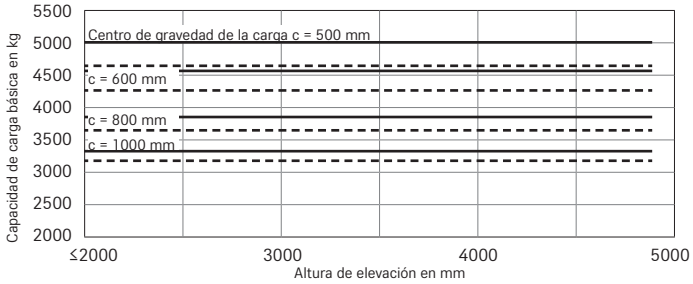

RX 70-50 Mástil Triple
Ruedas súper elásticas sencillas

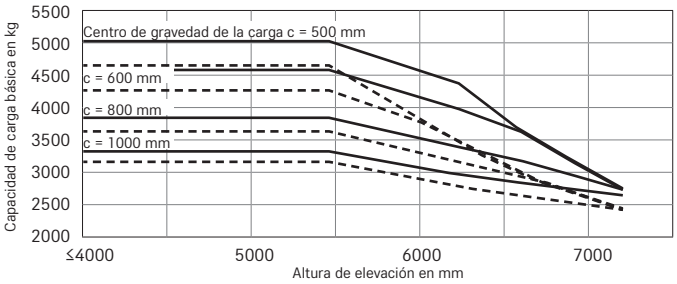

RX 70-50/600 Mástil Telescópico
Ruedas súper elásticas sencillas

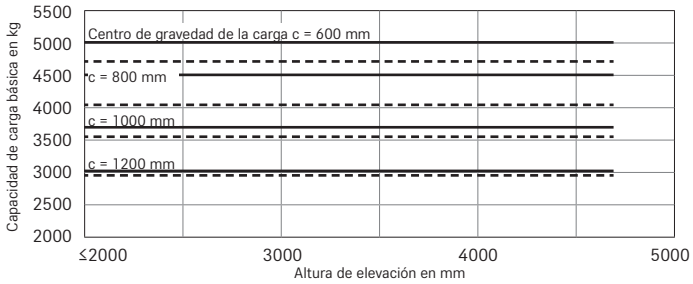

RX 70-50/600 Mástil Triple
Ruedas súper elásticas sencillas

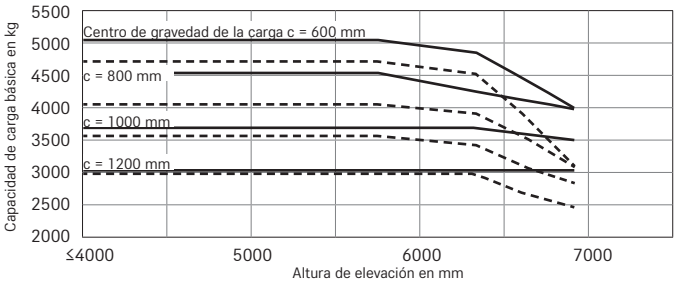

—— Con horquillas estándar - - - Con cambiador de lado integrado y horquillas estándar

Los valores indicados pueden variar dependiendo de la características de la carretilla

STILL
RX70-45
5

STILL

Máxima visibilidad gracias a las numerosas ventanas y los perfiles estrechos del tejadillo protector

Tejadillo con rejilla de protección adicional

Elevado confort gracias al asiento del conductor de alta calidad

Siempre la mejor visión de la carga y las horquillas gracias a perfiles de mástil estrechos

Trabajo de precisión y sin fatiga con el joystick 4Plus

Área de entrada y salida grande y sin restricciones

También disponible como variante de gas propulsor

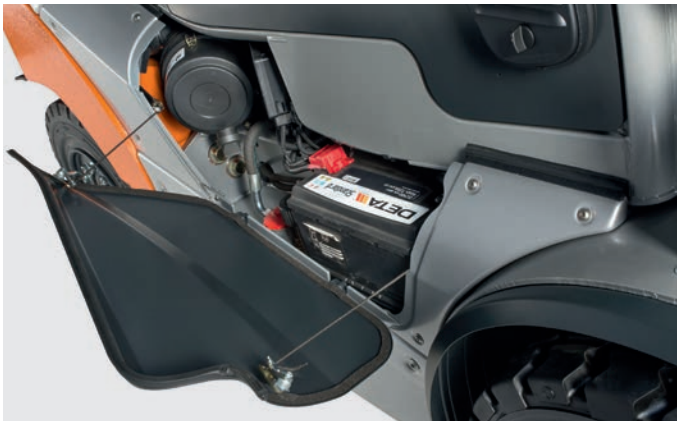

Buen acceso para servicio y mantenimiento

RX 70-40/50 Carretillas diésel y a gas
La referencia en eficiencia

Alta disponibilidad, mayor vida de servicio y bajos costes operativos gracias al accionamiento diésel-eléctrico

Ajustable individualmente: el comportamiento de traslación y elevación puede ajustarse a las circunstancias operativas y a las preferencias del conductor

Alto rendimiento: una conducción potente y eficiente se unen a un control preciso

Las carretillas de motor de combustión RX 70-40/50, con una capacidad de carga de hasta cinco toneladas tienen montado un accionamiento diésel-eléctrico. Combina las ventajas de un potente motor de combustión interna con la precisión de un accionamiento eléctrico, garantizando alta disponibilidad, una mayor vida de servicio y menores costes operativos. Con su diseño compacto y su alta maniobrabilidad junto con una transmisión sensitiva y el control de elevación, las carretillas de motor de combustión RX 70-40/50 permiten un rendimiento de manipulación máximo.
El comportamiento de traslación y elevación pueden ajustarse a las circunstancias operativas o las preferencias del conductor. Todos los componentes del accionamiento están encerrados para evitar la entrada de polvo y humedad. Como resultado, las carretillas son perfectas para una serie de aplicaciones entre las que se incluyen el uso interior y exterior en la industria de construcción, el sector de los materiales de construcción y procesamiento de madera, la industria metalúrgica y la industria de alimentos y bebidas. También se benefician los clientes de los sectores de la logística y el transporte. El mástil rígido a prueba de flexión y torsionalmente rígido permite un manejo seguro de la carga, incluso con cargas pesadas con una elevada capacidad de carga residual. La cómoda cabina del conductor incorpora los más recientes criterios de ergonomía para combatir la fatiga y mejorar la seguridad. Hay disponibles cinco programas de conducción. El modo de ahorro energético Blue-Q disminuye el consumo de energía en un 10 por ciento sin pérdida de rendimiento.

Los factores “Simply Efficient”: atributos de rendimiento como medida de la eficiencia económica

Simply easy

- Entrar, ponerse cómodo y empezar a trabajar, gracias a la cabina del operario espaciosa con columna de dirección ajustable y al asiento de primera clase
- Opciones de mando seleccionables individualmente: minipalanca, Fingertip o Joystick 4Plus
- Disfruta de una cabina del operario espaciosa y cómoda con posibilidad de equipamiento personalizado y numerosas bandejas portaobjetos

Simply powerful

- La combinación de accionamiento diésel-eléctrico y potentes motores industriales garantiza alta disponibilidad, larga vida de servicio y bajos costes operativos
- Capacidad de elevación de hasta cinco toneladas con un centro de gravedad de la carga de 600 mm
- Manipulación rápida de mercancías gracias a las velocidades de traslación de hasta 21 km/h

Simply safe

- Vista panorámica perfecta gracias al perfil estrecho del mástil y a las amplias ventanas en todos los lados
- El asiento del operario desplazado asimétricamente proporciona una excelente vista de la carga y del portahorquillas
- Seguridad y estabilidad óptimas gracias al bajo centro de gravedad de la carretilla elevadora
- Escalón antideslizante de gran tamaño y asideros para mayor seguridad del operario
- Máxima protección para el operario gracias al mástil robusto, rígido y resistente a la torsión
- Los controles hidráulicos sensibles garantizan una manipulación segura de la carga y evitan daños a las mercancías

Simply flexible

- Cinco programas de traslación garantizan la adaptación óptima a cualquier requisito, desde máxima capacidad de manipulación hasta eficiencia óptima
- Los ajustes de la carretilla pueden adaptarse al operario: la velocidad, la aceleración y el frenado pueden ajustarse individualmente
- Apta para el uso en toda Europa: la tecnología de regeneración de gas más avanzada garantiza que las emisiones cumplan con creces los estándares Euro 5
- Máximo rendimiento de manipulación gracias al diseño compacto, la excelente maniobrabilidad y los controles de traslación y elevación sensibles

Simply connected

- Mejora digital del rendimiento: interfaz opcional para la integración en el software de gestión de la flota, por ejemplo, STILL neXXt fleet
- Opciones de interconexión en red flexibles: la preparación para MMS permite integrar fácilmente la carretilla en cualquier sistema de gestión del flujo de materiales

Cabina del conductor	Asiento del conductor amortiguado para un confort óptimo en recorridos irregulares
	Tejadillo protector de acero (altura aprox. 2325 mm)
	Tejadillo protector bajo (altura aprox. 2215 mm)
	Tejadillo protector alto (altura aprox. 2725 mm)
	Diseño con protección contra la intemperie en diferentes variantes
	Cabina del conductor
	Cabina de lona
	Parabrisas delantero y ventanas trasera y delantera tintadas, dispositivo limpia parabrisas
	Control de transmisión con pedal simple
	Control de transmisión con pedal doble
	Bandejas porta objetos integradas y porta bebidas
	Pantalla y teclas de función protegidas contra salpicaduras
	Soporte para escribir con carpeta sujeta papeles (extraíble) y luz
	Asiento de conductor Grammer con revestimiento de cuero sintético
	Asiento de conductor cómodo con funda textil y soporte lumbar
	Asiento de conductor exclusivo con revestimiento de cuero sintético o textil, suspensión neumática o mecánica, almohadilla de asiento extra ancha, gran desplazamiento de suspensi prolongación del respaldo regulable en altura y calefacción de asiento
	Placa amortiguadora horizontal para el asiento del conductor, para reducir al mínimo las vibraciones en el cuerpo humano
	Bolsillo para documentos en el respaldo del asiento
	Tejadillo interior con iluminación interior
	Radio/reproductor de MP3 con conexión USB
	Ventana en el tejadillo inclinable
	Visera parasol y persiana
	Calentamiento de agua con boquilla sopladora y de descongelación para parabrisas delantero y cavidad de los pies
	Aire acondicionado
Mástil	Mástil con buena visibilidad en versión telescópica
	Mástil con buena visibilidad en versión Triple
	Protección contra el desgaste de la horquilla
	Diferentes anchuras del porta horquillas y cambiador de lado integrado
	Rejilla protectora para la carga
	Posición vertical de mástil automática
	Acumulador hidráulico en el cilindro de elevación para la amortiguación de asientos de presión en el sistema hidráulico
	Ángulo de inclinación 6/7°, inclinación delantera/trasera
	Protección de los cilindros de inclinación contra polvo y humedad por medio de fuelles
Ruedas	Ruedas súper elásticas, sistema SIT, simples o dobles
	Ruedas súper elásticas, sistema SIT, color natural o antiestáticas
	Ruedas neumáticas, simples o dobles
Sistema hidráulico	Tecnología de válvulas proporcionales para movimientos especialmente sensibles
	Joystick 4Plus o Fingertip
	Hasta tres circuitos hidráulicos para el control de los accesorios
	Posibilidades de parametrización de las funciones hidráulicas
	Minipalancas con reposabrazos, dos palancas
	Minipalancas con reposabrazos, tres o cuatro palancas
Unidades de accionamiento	Cinco programas de conducción para diferentes comportamientos de traslación y frenado
	Modo de ahorro energético Blue-Q
	Aceleración y marcha atrás suaves
	Unidades de accionamiento exentas de mantenimiento para traslación, dirección y elevación
	Componentes encapsulados para la protección contra el polvo y la humedad
	Filtro de aire seco con indicador de mantenimiento
	Filtro de aire adicional o preseparador ciclón
	Carretilla elevadora de gas con cilindros de gas propulsor
	Depósito de gas propulsor de 70 litros
	Parada automática del motor
	Precalentamiento del motor por medio de conexión de potencia externa
	Convertidor catalítico de 3 vías regulado
	Filtro de partículas diésel
Freno	Freno de láminas en baño de aceite, exento de desgaste
	Freno de aparcamiento electromecánico
	Freno de estacionamiento hidráulico
Seguridad	Centro de gravedad bajo de la carretilla y eje de dirección con cojinete oscilante elevado para la máxima estabilidad
	Rejilla protectora en el tejadillo
	Perfil estrecho del tejadillo protector para una óptima vista panorámica
	Sistema de retención Easybelt para la colocación y la retirada rápida del cinturón de seguridad
	Sistema de retención IWS con puerta con estribo a ambos lados
	Sistema de iluminación con diseño halógeno o LED, autorizado
	Luces de trabajo con diseño halógeno o LED
	Ventana en el tejadillo en el área de protección trasera, visibilidad mejorada en marcha atrás
	Luz intermitente de advertencia
	Dispositivo de advertencia STILL Safety Light, punto luminoso azul
	Control del cinturón de seguridad, la unidad de accionamiento se activa solo cuando el cinturón de seguridad está abrochado
	Limitador de velocidad ajustable por el conductor
	Control de velocidad de crucero Tempomat
	Medición de la carga con una precisión de ±5 por ciento
	FleetManager: derecho de acceso, detección de choque, informes

● Estándar ○ Opcional — No disponible

	RX 70-40	RX 70-40 T	RX 70-45	RX 70-45 T	RX 70-50	RX 70-50 T	RX 70-50/600	RX 70-50/600 T
	●	●	●	●	●	●	●	●
	●	●	●	●	●	●	●	●
	○	○	○	○	○	○	○	○
	○	○	—	○	—	○	—	○
	○	○	○	○	○	○	○	○
	○	○	○	○	○	○	○	○
	○	○	○	○	○	○	○	○
	○	○	○	○	○	○	○	○
	●	●	●	●	●	●	●	●
	○	○	○	○	○	○	○	○
	●	●	●	●	●	●	●	●
	●	●	●	●	●	●	●	●
	○	○	○	○	○	○	○	○
	●	●	●	●	●	●	●	●
	○	○	○	○	○	○	○	○
ón, apoyo lumbar,	○	○	○	○	○	○	○	○
	○	○	○	○	○	○	○	○
	○	○	○	○	○	○	○	○
	○	○	○	○	○	○	○	○
	○	○	○	○	○	○	○	○
	○	○	○	○	○	○	○	○
	○	○	○	○	○	○	○	○
	○	○	○	○	○	○	○	○
	○	○	○	○	○	○	○	○
	○	○	○	○	○	○	○	○
	○	○	○	○	○	○	○	○
	○	○	○	○	○	○	○	○
	○	○	○	○	○	○	○	○
	○	○	○	○	○	○	○	○
	○	○	○	○	○	○	○	○
	●	●	●	●	●	●	●	●
	○	○	○	○	○	○	○	○
	●	●	●	●	●	●	●	●
	○	○	○	○	○	○	○	○
	○	○	○	○	○	○	○	○
	●	●	●	●	●	●	●	●
	○	○	○	○	○	○	○	○
	○	○	○	○	○	○	○	○
	●	●	●	●	●	●	●	●
	●	●	●	●	●	●	●	●
	○	○	○	○	○	○	○	○
	●	●	●	●	●	●	●	●
	●	●	●	●	●	●	●	●
	●	●	●	●	●	●	●	●
	●	●	●	●	●	●	●	●
	●	●	●	●	●	●	●	●
	●	●	●	●	●	●	●	●
	●	●	●	●	●	●	●	●
	○	○	○	○	○	○	○	○
	—	●	—	●	—	●	—	●
	—	○	—	○	—	○	—	○
	○	○	○	○	○	○	○	○
	○	○	○	○	○	○	○	○
	—	○	—	○	—	○	—	—
	○	—	○	—	○	—	○	—
	●	●	●	●	●	●	●	●
	○	○	○	○	○	○	○	○
	●	●	●	●	●	●	●	●
	●	●	●	●	●	●	●	●
	○	○	○	○	○	○	○	○
	●	●	●	●	●	●	●	●
	○	○	○	○	○	○	○	○
	○	○	○	○	○	○	○	○
	○	○	○	○	○	○	○	○
	○	○	○	○	○	○	○	○
	●	●	●	●	●	●	●	●
	○	○	○	○	○	○	○	○
	○	○	○	○	○	○	○	○
	○	○	○	○	○	○	○	○
	○	○	○	○	○	○	○	○
	○	○	○	○	○	○	○	○
	○	○	○	○	○	○	○	○
	○	○	○	○	○	○	○	○

STILL, S.A.U.
Pol. Ind. Gran Via Sud
c/Primer de Maig, 38-48
08908 L'Hospitalet de Llobregat
Teléfono: +34 933 946 000
info@still.es

STILL, Madrid
c/Coto Doñana, 10
Área Empresarial Andalucía Sector, 1
28320 Pinto
Teléfono: +34 916 654 740
info@still.es

STILL, Sevilla
Ctra. Sevilla-Málaga, Km. 4
41500 Alcalá de Guadaira
Teléfono: +34 955 630 631
info@still.es

Para más información véase
www.still.es
Teléfono: +34 902 011 397

Se certifica a STILL en las siguientes áreas: Gestión de la calidad, seguridad ocupacional, protección medioambiental y utilización de la energía.

RX 70 40-50 E 04/23 Nos reservamos el derecho de modific. técnicas.

first in intralogistics