EXD-SF e EXD-S Dados técnicos
Porta-paletes com double deck e plataforma basculante de elevação do condutor

EXD-SF 20/Li-Ion

EXD-S 20/Li-Ion

Li-Ion INSIDE

first in intralogistics

Esta folha de especificações, está em conformidade com a diretriz VDI 2198, disponibiliza os valores técnicos apenas para o equipamento standard. Pneus diferentes, outros mastros, equipamento adicional, etc. podem produzir valores diferentes.

EXD-SF/EXD-S Porta-paletes com double decker e plataforma do condutor basculante
Duas vezes a carga - metade do tempo

Características	1.1	Fabricante				STILL	STILL
	1.2	Designação do fabricante				**EXD-SF 20/Li-Ion**	**EXD-S 20/Li-Ion**
		Tipo de plataforma				Desdobramento plataforma stand-on	Acesso por trás/ encosto/acesso lateral
	1.3	Propulsão				Elétrico	Elétrico
	1.4	Operação				Em pé/pedestre	Em pé
	1.5	Capacidade/carga		Q	kg	2000/1000 [7]	2000/1200 [7]
	1.5.1	Capacidade/carga	com decker duplo	Qi + Qm	kg	1000 + 1000	1000 + 1000
	1.6	Centro de gravidade de carga		c		600	600
	1.8	Distância de carga		x		922	952
	1.9	Distância entre os eixos		y		1679	1680
Pesos	2.1	Peso (incl. bateria)			kg	1424 [1]	1336
	2.2	Carga sobre o eixo com carga	à frente/atrás		kg	1276/1884 [1]	1373/1963
	2.3	Carga sobre o eixo sem carga	à frente/atrás		kg	889 [1]	1033/303
Rodas/chassis	3.1	Pneus				Poliuretano	Poliuretano
	3.2	Dimensão dos pneus	à frente			Ø 230 x 90	Ø 230 x 90
	3.3	Dimensão dos pneus	atrás			Ø 85 x 85 (Ø 85 x 60) [2]	Ø 85 x 85 (Ø 85 x 85) [2]
	3.4	Rodas de apoio	à frente		mm	2x Ø 125 x 60	2x Ø 125 x 60
	3.5	Número de rodas (x = motrizes)	à frente/atrás			1x +2/4 [2]	1x 2/2 (1+2/4)
	3.6	Distância entre rodas	à frente/atrás	b_{10}/b_{11}	mm	502/380	502/380
Dimensões	4.2	Altura maestro elevado		h_1	mm	ver tabela de mastros	ver tabela de mastros
	4.3	Elevação livre		h_2	mm	ver tabela de mastros	ver tabela de mastros
	4.4	Elevação		h_3	mm	ver tabela de mastros	ver tabela de mastros
	4.5	Altura do mastro quando elevado		h_4	mm	ver tabela de mastros	ver tabela de mastros
	4.6	Elevação inicial		h_5	mm	125	125
	4.9	Altura do timão em posição de condução	min./max.	h_{14}	mm	1210/1440	1030/1115
	4.10	Altura dos braços das rodas		h_8	mm	80	80
	4.15	Altura do garfo, recolhido		h_{13}	mm	86	86
	4.19	Comprimento total		l_1	mm	2185 [8]	2585
	4.20	Comprimento incluindo garfos		l_2	mm	995 [8]/1441	1395 [5]
	4.21	Largura total		b_1	mm	720	720
	4.22	Dimensões dos garfos		s/e/l	mm	50/180/1190	50/180/1190
	4.25	Largura global do garfo		b_5	mm	560	560
	4.32	Distância em relação ao solo a meio entre eixos		m_2	mm	20 (145) [4]	20 (145) [4]
	4.34	Largura do corridor com uma palete de 800x1200 comprimento (b_{12} x l_6)		A_{st}	mm	2660 [8]/3098	3034 [4, 5]
	4.35	Raio de viragem		W_a	mm	1972 [4, 8]/2410 [4]	2363 [5, 6]
Desempenho	5.1	Velocidade de marcha	com/sem carga		km/h	10/10	10/10
	5.2	Velocidade de elevação	com/sem carga		m/s	0,05/0,06	0,05/0,06
	5.21	Capacidade de elevação (elevação principal)	com/sem carga		m/s	0,14/0,22	0,14/0,22
	5.3	Velocidade de descida	com/sem carga		m/s	0,10/0,08	0,10/0,08
	5.3.1	Velocidade de descida (elevação principal)	com/sem carga		m/s	0,49/0,20	0,49/0,20
	5.8	Capacidade máxima subida	com/sem carga		%	12/20	12/20
	5.10	Travão de serviço				Eletromagnético	Eletromagnético
Motor	6.1	Motor da tração, potência S2 = 60 min			kW	2,3	2,3
	6.2	Motor de elevação, capacidade a S3 15 %			kW	2,2	2,2
	6.3	Tipo de bateria em conformidade com a norma DIN 43531/35/36 A, B, C, não				DIN 43535 3PzS	DIN 43535 3PzS
	6.4	Voltagem da bateria capacidade K_5			V/Ah	24/375	24/375
	6.5	Peso da bateria ±5 % (depende do fabricante)			kg	290	290
	6.6	Consumo energético segundo o ciclo VDI			kWh/h	0,82	0,82
Outros	8.1	Controle de transmissão				Controlo de CA	Controlo de CA
	8.4	Nível de ruído ao ouvido do condutor			dB(A)	62	62

[1] Com mastro telescópico, altura 2024 mm
[2] Com rolos de carga em tandem
[3] Acesso por trás/lateral
[4] Elevação inicial
[5] Com acesso por trás, para acesso lateral e encosto +75 mm
[6] Compartimento de bateria 3PzS, -75 mm para 2PzS, +75 mm para 4PzS
[7] Sobre o mastro
[8] Com plataforma basculante

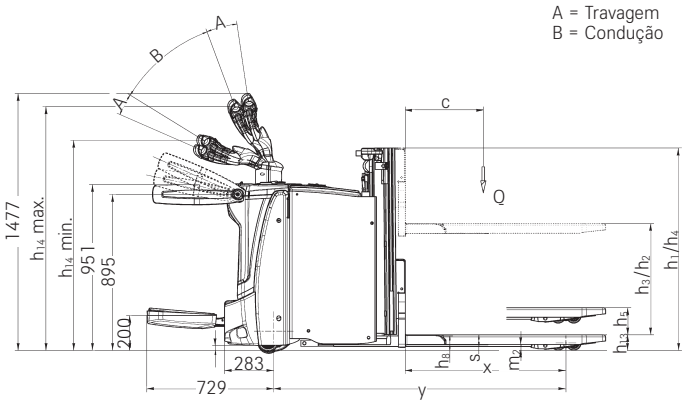

Vista lateral EXD-SF

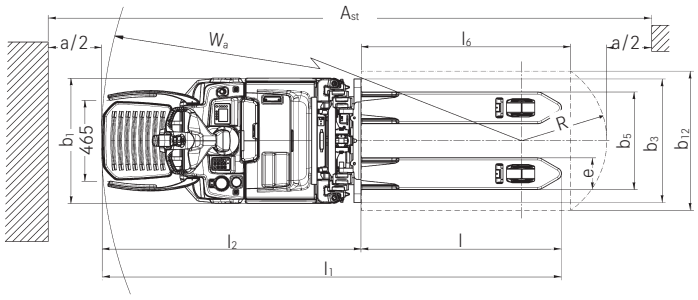

Vista de cima EXD-SF

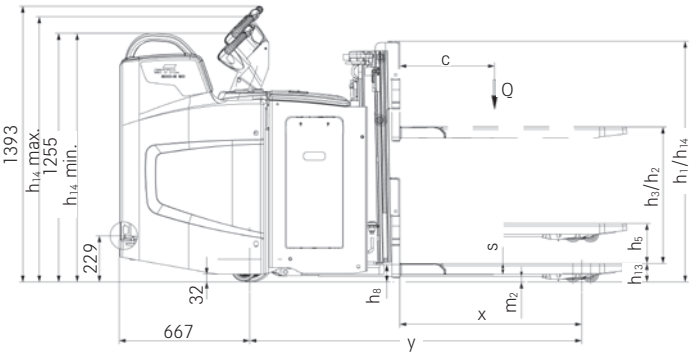

Acesso por trás com vista lateral EXD-S

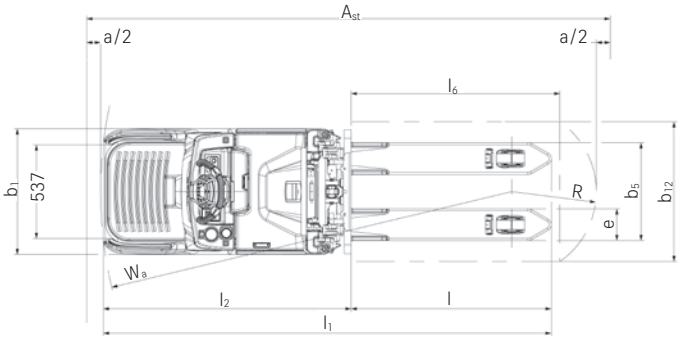

Vista de cima acesso atrás EXD-S

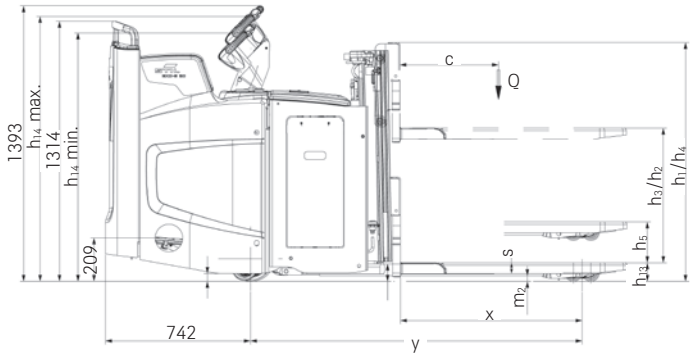

Acesso por trás com vista cima EXD-S

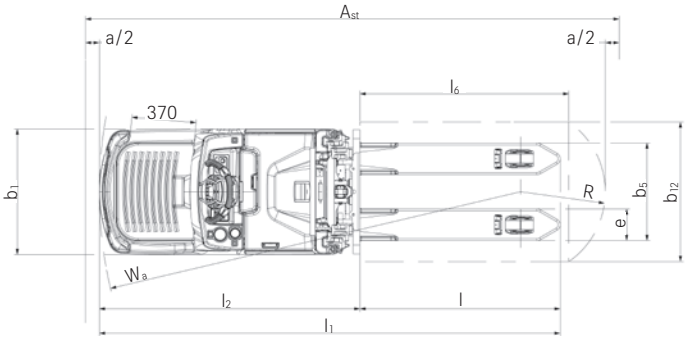

Vista de cima acesso lateral EXD-S

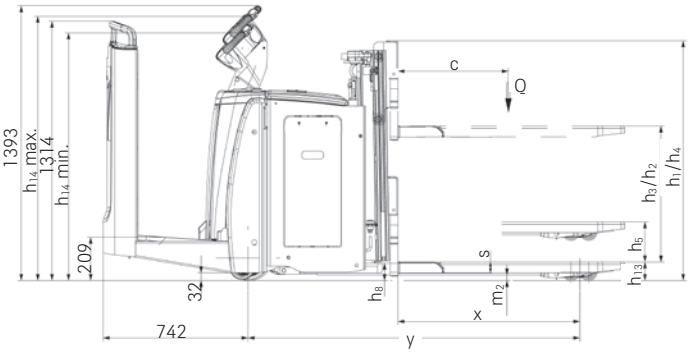

Encosto vista lateral EXD-S

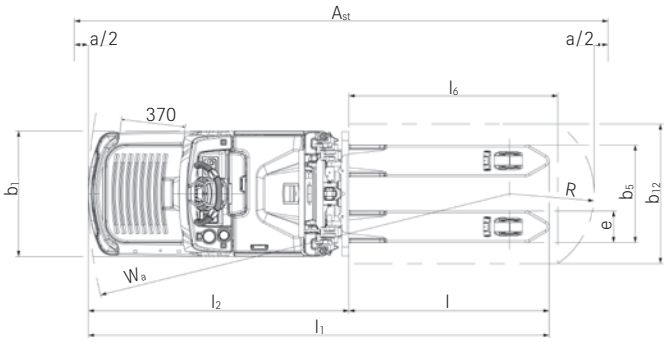

Vista de cima encosto EXD-S

EXD-SF/EXD-S Porta-paletes com double deck e plataforma basculante de elevação do condutor
Tabela de mastros

				Mastro telescópico				HiLo		Triplex
EXD-SF 20	Altura	h_1	mm	1240	1315	1465	1665	1665	1915	1165
	Altura total com elevação livre	h_1'	mm	1315	1390	1540	1740	-	-	-
	Elevação livre	h_2	mm	150	150	150	150	1145	1395	645
	Elevação	h_3	mm	1574	1724	2024	2424	2424	2924	2136
	Altura, mastro levantado	h_4	mm	2094	2244	2544	2944	2944	3444	2662

				Mastro telescópico			HiLo	Triplex
EXD-S 20	Altura	h_1	mm	1240	1315	1465	1665	1165
	Altura total com elevação livre	h_1'	mm	1315	1390	1540	-	-
	Elevação livre	h_2	mm	150	150	150	1145	645
	Elevação	h_3	mm	1574	1724	2024	2424	2136
	Altura, mastro levantado	h_4	mm	2094	2810	3110	3510	3222

Potente e rápido: até 2,000 kg de capacidade de elevação e uma velocidade máxima de 10 km/h

Tudo em vista: display a cores com símbolos independentes da língua mostra todas as funções importantes

Segurança integral: as protecções laterais ajustáveis em altura proporcionam protecção e estabilidade ideais

Em casa, em qualquer corredor: as dimensões particularmente compactas permitem manobrar mesmo nos espaços mais estreitos

Desempenho conveniente: manuseia rampas de accionamento intensivo com tracção ideal graças aos rolos de apoio amortecidos

Visualização optimizada dos garfos para capacidade elevada de manuseamento e colocação rápido em paletes

Back-friendly: a plataforma de suspensão pneumática stand-on pode ser ajustada ao peso individual do condutor

Fácil substituição da bateria: a substituição lateral da bateria opcional melhora a ergonomia e aumenta a disponibilidade

Desempenho de manuseamento elevado e excelente visibilidade da carga graças ao mastro de visão livre

Perfeito em espaços confinados e para cargas e descargas de camiões: desenho curto e estreito

A EXD-S manuseia rampas de accionamento de intensidade elevada graças ao seu contorno de chassis especialmente concebido

Controlo preciso em qualquer situação e direcção ergonomicamente segura graças ao volante STILL Easy Drive

Aumento das horas operacionais graças ao rápido carregamento provisório com tecnologia opcional STILL li-ion

Condução confortável: a plataforma do condutor em repouso amortecida pneumaticamente melhora os níveis de concentração e está opcionalmente disponível com um compressor de bordo para a regulação conveniente do efeito amortecedor

EXD-S Porta-paletes com double deck e plataforma basculante de elevação do condutor
Duas vezes mais forte. Simply safe.

EXD-SF Porta-paletes com double deck e plataforma basculante de elevação do condutor
Sempre duas cargas à frente

EXD-SF/EXD-S Porta-paletes com double deck e plataforma basculante de elevação do condutor
Duas vezes a carga - metade do tempo

Velocidade até 10 km/h e uma capacidade de elevação máxima até 2.000 kg permitem taxas de manuseamento elevadas

Trabalho sem cansaço e confortável graças a uma plataforma de suporte almofadada a ar com compressor integrado

Conveniente em rampas: rodas de apoio amortecidas hidraulicamente para uma tracção ideal

EXD-SF

Está à procura de uma opção ideal para o transporte horizontal em médias e longas distâncias com o dobro do desempenho? Não procure mais! Com a funcionalidade de plataforma dupla, pode transportar duas paletes até 1.000 kg cada - a solução perfeita para a manuseamento rápido de mercadorias sensíveis à pressão, tais como frutas ou legumes. Em alternativa, é possível transportar uma única palete com um peso até 2.000 kg. Para evitar que fique sem energia, mesmo em grandes extensões, a EXD-SF oferece uma plataforma dobrável e suspensa por ar. Os braços laterais dobráveis e ajustáveis em altura garantem também uma condução segura a uma velocidade até 10 km/h. STILL Dynamic Drive Control ajusta dinamicamente a velocidade de condução às condições actuais e garante taxas de manuseamento ideais e de confiança em todas as situações. Além disso, a EXD-SF pode ser operada com uma mão e impressiona graças às suas rodas de apoio amortecidas hidraulicamente com excelente tracção e comodidade de condução - mesmo em rampas e ao carregar/descarregar camiões.

Condução rápida e segura em rampas graças ao contorno estreito e estável do chassis com chassis de 5 rodas

Protecção ergonómica das costas graças à plataforma de condução autónoma regulável individualmente e com amortecedor pneumático

Capacidade de manuseamento elevada e flexível: função de dois níveis, até 2.000 kg de capacidade de elevação e até 2.424 mm de altura de elevação

Conceito de funcionamento intuitivo: volante STILL Easy Drive regulável em altura que permite um controlo de fácil acesso sem necessidade de mudar de pega

EXD-S

Apresentando o campeão de elevação: o porta-paletes de plataforma dupla EXD-S é simplesmente seguro e duas vezes mais forte: graças à opção de transportar duas paletes uma em cima da outra ao mesmo tempo, pode transportar a sua mercadoria em tempo recorde. Ao mesmo tempo, estará perfeitamente preparado para manusear mercadorias sensíveis à pressão, tais como produtos alimentares, uma vez que as paletes não se tocam uma à outra. Quer pretenda transportar até 2.000 kg no elevador inicial, até 1.200 kg no mastro a alturas até 2.424 mm, ou mover duas paletes até 1.000 kg no modo de dois níveis, o EXD-S conseguirá fazer o trabalho. Fiel ao seu nome, o conceito de operação intuitiva facilita o manuseamento de mercadorias em qualquer altura: o volante STILL Easy Drive regulável em altura com visor integrado e interruptores basculantes proporciona uma operação credível, intuitiva e conveniente de um nível inigualável nesta classe de equipamentos. Quer sejam canhotos ou destros, beneficiarão e não há absolutamente nenhuma necessidade de mudar de mão. A plataforma de suspensão pneumática, que pode ser ajustada individualmente ao peso do operador, tem a sensação de andar no ar. O contorno do chassis com chassis de 5 rodas e rodas de apoio, especialmente concebido para a condução em rampa, suporta facilmente tarefas que requerem subidas e descidas constantes. E, graças à bateria opcional de iões de lítio, basta uma curta carga intremédia durante as pausas para manter a EXD-S em movimento 24 horas por dia e assegurar que proporciona a máxima flexibilidade.

Simply easy

- Condução eléctrica suave e funcionamento intuitivo de todas as funções para operadores esquerdinos e destros com volante STILL Easy Drive
- Fácil acesso e protecção para as costas e articulações do operador: ponto de acesso baixo e plataforma de suporte almofadada a ar opcionalmente disponível com compressor integrado
- Versão de iões de lítio com carregador incorporado opcional para carregamento descentralizado em qualquer tomada de energia

Simply powerful

- Manuseamento rápido de mercadorias: até 2.000 kg de capacidade de elevação e uma velocidade máxima de 10 km/h
- Resiste até às aplicações mais exigentes: chassis robustos e resistentes feitos de aço sólido
- Movimento rápido e seguro em rampas: motor potente e motor de elevação e chassis de 5 rodas com rodas estabilizadoras de apoio
- Construído para funcionamento contínuo: de confiança, de baixa manutenção e potente motor

Simply safe

- Trabalhar com facilidade e precisão graças ao campo de visão desobstruído: mastro de visão livre e timão posicionado centralmente
- O sistema de assistência Dynamic Drive Control ajusta automaticamente a velocidade à altura e carga do elevador
- Deslocar-se sempre em segurança entre o equipamento e as prateleiras graças à placa de impacto posicionada de forma óptima
- Encurralamento rápido e seguro: o Curve Speed Control adapta automaticamente a velocidade ao ângulo de direcção em curva
- Óptima protecção para os pés graças à estrutura baixa
- Manuseamento seguro da carga em ambientes apertados graças às dimensões compactas
- Só se desloca quando o operador está de pé em segurança: o sensor opcional do pé detecta se os pés estão dentro do contorno do equipamento

Simply flexible

- Rotação de mercadorias elevada e flexível graças à função de dois niveis: movimentação até 2.000 kg no elevador inicial, até 1.200 kg no mastro ou duas cargas até 1.000 kg uma em cima da outra
- Vasta gama de opções de armazenamento e suporte de acessórios opcionais para fixar equipamento extra, tais como terminais ou luzes de segurança
- Cabina de condução flexível para várias aplicações chave, desde a condução frequente em rampa até longas distâncias de transporte: acesso traseiro, acesso lateral ou encosto
- Programas de condução adequados para qualquer aplicação, desde a máxima potência de manuseamento até à eficiência óptima: ECO, BOOST ou Blue-Q
- Carregamento descentralizado e flexível em qualquer tomada eléctrica com o carregador opcional incorporado

Simply connected

- Controlo de acesso versátil e flexível com FleetManager 4.x opcional
- Análise de serviço rápida e parametrização de configurações graças à interface CAN bus
- Fácil integração no sistema de gestão do fluxo de materiais graças ao fornecimento de MMS

EXD-SF/EXD-S Porta-paletes com double deck e plataforma basculante de elevação do condutor
Variantes de equipamento

		EXD-SF	EXD-S
Geral	Opções de armazenamento integradas	●	●
	Configuração de elementos de controlo adequados tanto para operadores destros como esquerdinos	●	●
	Indicador luminoso LED do nível de carga da bateria	○	○
	Unidade de visualização e funcionamento com visor a cores para selecção do programa de condução	●	●
	Variante de câmara frigorífica	○	○
	Motor de condução rotativa de alto desempenho para custos de manutenção ultra baixos	●	●
	Componentes totalmente fechados que são impermeáveis à sujidade e ao pó	●	●
	Unidade de direcção eléctrica	●	●
	Barras de protecção lateral	●	—
	Plataforma dobrável em pé	●	—
	Plataforma de suspensão pneumática	●	●
	Plataforma de suspensão pneumática com compressor para ajuste da suspensão	○	○
	Sistema de poupança de energia Blue-Q	●	●
	Vários programas de condução	●	●
	Suporte de acessórios e bloco	○	○
	Recolha suave dos garfos e paragem de viagem	○	○
	Controlo dinâmico de condução para um melhor desempenho	○	○
Mastro	Mastro telescópico	○	○
	Mastro HiLo	○	○
	Mastro triplex	○	○
	Grelha de protecção do mastro	●	●
	Tela protectora de mastro feita de policarbonato	○	○
	Elevação inicial	●	●
Pneus	Pneus, poliuretano	●	●
	Pneus, poliuretano, perfilados	○	○
	Pneus, borracha sólida	○	○
	Pneus, borracha sólida, perfilados	○	○
	Pneus para pisos e superfícies escorregadios	○	○
	Pneus de rolo de carga, poliuretano, simples	●	●
	Pneus de rolo de carga, poliuretano, tandem	○	○
	Pneus de rolo de carga, poliuretano, tandem, lubrificados	○	○
Segurança	Autorização de acesso (chave)	●	●
	Autorização de acesso (digicode)	○	○
	Autorização de acesso FleetManager (digicode)	○	○
	Autorização de acesso FleetManager (STILL chip/cartão de cliente/carta de cliente)	○	○
	FleetManager: deteção de impactos	○	○
	Controlo de velocidade em curva: redução da velocidade ao conduzir em curvas	●	●
	Redução da velocidade quando os garfos recolhidos	○	○
	Redução do bloqueio ao conduzir a velocidades superiores a 2,5 km/h	○	○
	Timão combinado: comprimento variável do timão para uma distância adequada entre o condutor e o equipamento	○	—
	Faróis	○	○
	Encosto de carga	○	○
Bateria	Compartimento de bateria 250 Ah para substituição da bateria por grua	○	—
	Compartimento de bateria 300–375 Ah para substituição da bateria por grua	●	●
	Compartimento de bateria 400–500 Ah para substituição da bateria por grua	○	○
	Compartimento de bateria até 250 Ah para substituição das baterias por rolos e bastidor de substituição	○	—
	Compartimento de bateria 300–375 Ah para a substituição das baterias por rolos e bastidor de substituição	○	○
	Compartimento de bateria 400–500 Ah para a substituição das baterias por rolos e bastidor de substituição	○	○
	Carregador integrado para a substituição de baterias por grua	○	○
	Bateria de iões de lítio STILL 205 Ah ou 410 Ah	○	○
	Carregador integrado para baterias li-ion	○	○

● Standard ○ Opcional — Indisponível

STILL S.A.U. - Sucursal em Portugal
R. São Sebastião, 6 – Cabra Figa
2635-448 Rio de Mouro
Tel.: +351 219 251 700
info@still.pt

Para mais informações visite
www.still.pt

A STILL está certificada nas seguintes área:
Gestão da qualidade, higiene e segurança no trabalho, proteção ambiental e gestão energética.

EXD-SF/EXD-S PRT 05/23 Sujeito a alterações técnicas.

first in intralogistics