EXD Műszaki adatok
Dupla raklapos magasemelésű targonca

EXD 18/Li-Ion

EXD 20/Li-Ion

Li-Ion INSIDE

first in intralogistics

EXD Dupla raklapos magasemelésű targonca
Dupla rakomány – Fele annyi idő alatt

Ez a VDI 2198 számú irányelvnek megfelelő műszaki specifikációs adatlap csak a széria kivitelű targonca műszaki adatait tartalmazza.
Az ettől eltérő abroncsok, más oszlopok, tartozékok stb. alkalmazása más értékeket eredményezhet.

Jellemzők	1.1	Gyártó				STILL	STILL	STILL
	1.2	Gyártó típusmegnevezése				**EXD 18 K**	**EXD 18 L/Li-Ion**	**EXD 20/Li-Ion**
	1.3	Meghajtás				Elektromos	Elektromos	Elektromos
	1.4	Kezelő típusa				Gyalogkíséretű targonca	Gyalogkíséretű targonca	Gyalogkíséretű targonca
	1.5	Teherbírás/teher		Q	kg	1800	1800	2000
	1.5.1	Teherbírás/teher	dupla raklapos felhasználás mellett	Qi + Qm	kg	1000 + 800	1000 + 800	1000 + 1000
	1.6	Teher súlypont távolság		c		600	600	600
	1.8	Teher távolság		x		862 [2, 3]	858 [2, 3]	950/865 [3]
	1.9	Tengelytávolság		y		1413 [2]	1463 [2]	1653
Tömeg	2.1	Saját tömeg (akkumulátorral együtt)			kg	854	948	1181
	2.2	Tengelyterhelés terhelt állapotban	hajtás oldal/teher oldal		kg	938/1716	949/1799	1276/1884
	2.3	Tengelyterhelés terheletlen állapotban	hajtás oldal/teher oldal		kg	615/239	674/274	889/292
Abroncsok/alváz	3.1	Abroncsok				Poliuretán	Poliuretán	Poliuretán
	3.2	Abroncs méret	hajtás oldal			ø 230 x 75	ø 230 x 75	ø 210 x 90
	3.3	Abroncs méret	teher oldal			ø 85 x 85	ø 85 x 60 [4]	ø 85 x 85 (2x 85 x 60) [4]
	3.4	Támasztó görgő mérete	hajtás oldal		mm	ø 125 x 40	ø 125 x 40	ø 125 x 60
	3.5	Kerekek száma (x = meghajtott)	hajtás oldal/teher oldal			1x2/2	1x2/4 [4]	1x2/4 [4]
	3.6	Nyomtáv	hajtás oldal/teher oldal	b_{10}/b_{11}	mm	482/380	482/380	502
Alapvető méretek	4.2	Építési magasság (emelőoszlop leengedett helyzetében)		h_1	mm	lásd az emelőoszlop táblázatban	lásd az emelőoszlop táblázatban	lásd az emelőoszlop táblázatban
	4.3	Szabademelés		h_2	mm	lásd az emelőoszlop táblázatban	lásd az emelőoszlop táblázatban	lásd az emelőoszlop táblázatban
	4.4	Emelési magasság		h_3	mm	lásd az emelőoszlop táblázatban	lásd az emelőoszlop táblázatban	lásd az emelőoszlop táblázatban
	4.5	Legnagyobb magasság (emelőoszlop kitolva)		h_4	mm	lásd az emelőoszlop táblázatban	lásd az emelőoszlop táblázatban	lásd az emelőoszlop táblázatban
	4.6	Bázisemelés		h_5	mm	125	125	125
	4.9	Magasság, vezetőkar menet állásban	min./max.	h_{14}	mm	740/1230	740/1230	740/1230
	4.10	Kerékkar magassága		h_8	mm	80	80	80
	4.15	Villa magassága leengedett állapotban		h_{13}	mm	86	86	86
	4.19	Teljes hossz		l_1	mm	1899	1954	2070
	4.20	Hossz a villatővel együtt		l_2	mm	709	764	880 [5]
	4.21	Teljes szélesség		b_1	mm	720	720	720
	4.22	Villa méretek		s/e/l	mm	52/180/1190	52/180/1190	50/180/1190
	4.24	Villakocsi szélessége		b_3	mm	711	711	710
	4.25	Külső villaszélesség		b_5	mm	560	560	560
	4.32	Szabad magasság a talajtól a tengelytávolság közepénél		m_2	mm	20/145	20/145	20
	4.34	Munkafolyosó szélesség 800 x 1200 mm méretű raklappal, hosszirányban (b_{12} x l_6)		A_{st}	mm	2179 [1]	2233 [1]	2637/2602 [3]
	4.35	Fordulási sugár		W_a	mm	1641 [2, 3]	1691 [2, 3]	1965/1880 [3]
Teljesítmény adatok	5.1	Menetsebesség	teherrel/teher nélkül		km/h	6,0/6,0	6,0/6,0	6,0/6,0
	5.2	Emelési sebesség (bázisemelés)	teherrel/teher nélkül		m/s	0,040/0,042	0,040/0,042	0,050/0,061
	5.21	Emelési sebesség (főemelés)	teherrel/teher nélkül		m/s	0,10/0,15	0,10/0,15	0,14/0,22
	5.3	Süllyesztési sebesség (bázisemelés)	teherrel/teher nélkül		m/s	0,062/0,031	0,062/0,031	0,102/0,082
	5.3.1	Süllyesztési sebesség (főemelés)	teherrel/teher nélkül		m/s	0,326/0,13	0,326/0,13	0,488/0,197
	5.8	Maximális kapaszkodóképesség	teherrel/teher nélkül		%	10/24	10/24	12/20
	5.9	Gyorsulási idő (10 m-en)	teherrel/teher nélkül		s	8,45/7,1	8,45/7,1	7,6/6,7
	5.10	Üzemi fék				Elektromágneses	Elektromágneses	Elektromágneses
Elektromos motor	6.1	Menetmotor, névleges teljesítmény S2 60 perc			kW	1,2	1,2	1,5
	6.2	Emelő motor, névleges teljesítmény S3 15%			kW	1,2	1,2	2,2
	6.3	Akkumulátor a DIN 43531/35/36 szerint A, B, C				DIN 43535 A	DIN 43535	2PzS
	6.4	Akkumulátor feszültség/névleges kapacitás K_5			V/Ah	24/150	24/250 Li-Ion: 24/82-164	24/200 Li-Ion: 24/205-410
	6.5	Akkumulátor tömege ±5% (gyártótól függően)			kg	157	212	290
	6.6	Energiafogyasztás VDI ciklus szerint			kWh/h	0,61	0,61	0,48
Egyéb	8.1	Hajtásvezérlés				AC vezérlés	AC vezérlés	AC vezérlés
	8.4	Zajszint (a vezető fülénél)			dB(A)	65	65	62

[1] FEM 4.005-2013 szerint a raklapszállító targoncákra; Diagonál VDI 2198-2012 alapján = +186 mm bázisemelés felemelve; +212 mm bázisemelés leengedve
[2] Bázisemelés leengedve: +66 mm az EXD 18 K és EXD 18L/Li-Ion targoncákhoz
[3] Bázisemelés felemelve
[4] Ikergörgők
[5] +75 mm 3PzS-nél; +150 mm 4PzS-nél

Emelőoszlop táblázatok

EXD 18 K - EXD 18 L				**Teleszkópos emelőoszlop**		
				EXD 18 K - EXD 18 L		
	Építési magasság	h_1	mm	1290	1365	1515
	Magasság szabademelés mellett (h_3 = 150 mm)	h_1'	mm	1365	1440	1590
	Szabademelés	h_2	mm	150	150	150
	Emelési magasság	h_3	mm	1574	1724	2024
	Legnagyobb magasság, az emelőoszlop kitolt helyzetében	h_4	mm	2202	2352	2652

EXD 20				**Teleszkópos emelőoszlop**			**NiHo emelőoszlop**
				EXD 20			
	Építési magasság	h_1	mm	1240	1465	1665	1915
	Magasság szabademelés mellett (h_3 = 150 mm)	h_1'	mm	1315	1540	1740	-
	Szabademelés	h_2	mm	150	150	150	1395
	Emelési magasság	h_3	mm	1574	2024	2424	2924
	Legnagyobb magasság, az emelőoszlop kitolt helyzetében	h_4	mm	2094	2544	2944	3444

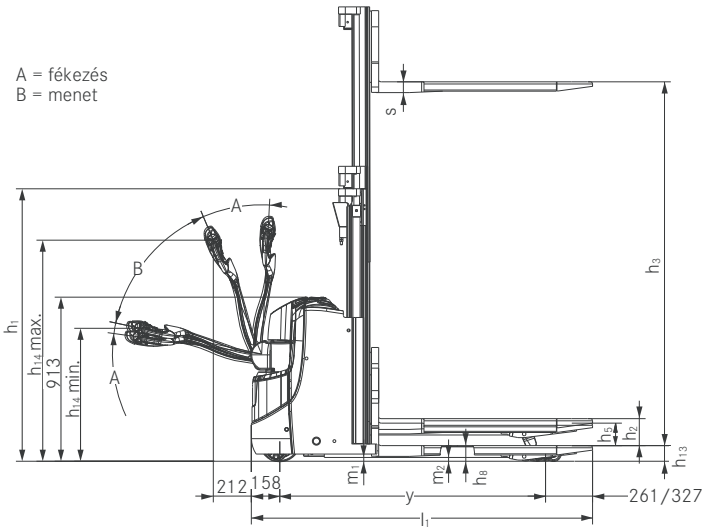

EXD 18 K/L oldalnézet

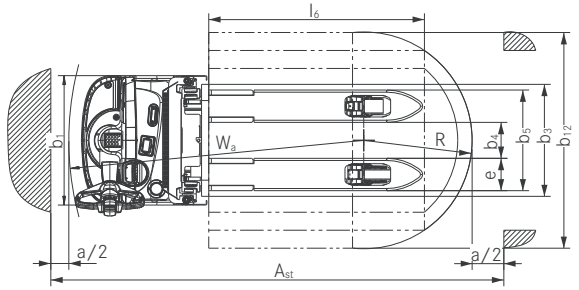

EXD 18 K/L felülnézet

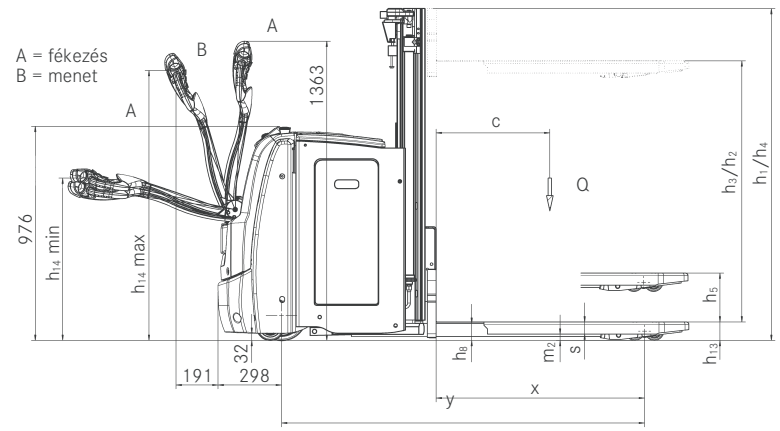

EXD 20 oldalnézet

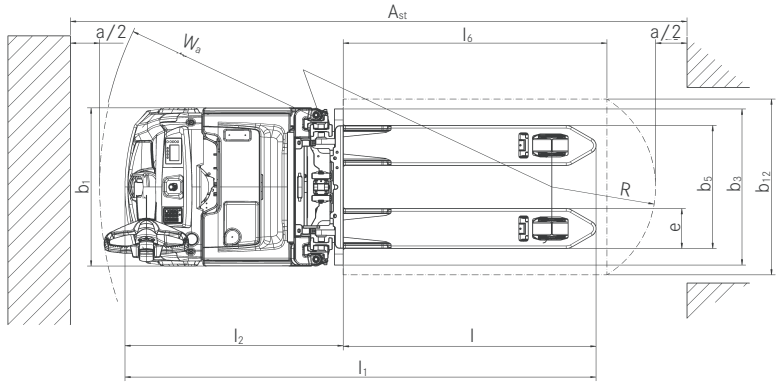

EXD 20 felülnézet

Nagy forgási sebesség és kitűnő rálátás a teherre a szabadkilátású emelőoszloppal

Pontos rakodás két szinten az EXD 18 egyedülálló raklap beigazítási megoldásának köszönhetően

Érzékelhető különbség: tapintással egyértelműen megkülönböztethető irányító gombok

Dinamikus mozgás a rámpákon: állandó optimális meghajtás a rugózott támasztó görgőkkel

Gyors és hatékony raklapfelvétel a lekerekített villaheggyel

Robusztus acél akkumulátor fedél beépített tároló rekeszekkel

Szériafelszereltségű pontosság: precíz manőverezés az elektromos kormányzás révén

Rámpán fel és le: a hidraulikus támasztókerék-felfüggesztésnek köszönhetően folyamatos meghajtás

Otthonosan mozog mindenhol: a kompakt méreteinek köszönhetően a legszűkebb helyeken is jól irányítható

Optimális rendelkezésre állás és kényelem: opcionális oldalsó akkumulátorcsere és Li-Ion technológia

Nagy árukezelési kapacitás egyszerre két, egymásra nem rakható rakat szállításával

Az összes fontos funkció gyors áttekintése nyelv-semleges szimbólumokkal a színes kijelzőn

STILL
EPAL

EXD Dupla raklapos magasemelésű targonca
Dupla rakomány – Fele annyi idő alatt

EXD Dupla raklapos magasemelésű targonca
Dupla rakomány – Fele annyi idő alatt

Pontos rakodás két szinten az egyedülálló raklap beigazítási megoldásnak köszönhetően

Mindig biztonságosan halad a STILL OPTISPEED kormánykarral

Megnövelt árukezelési kapacitás a különböző menetprogramokkal

EXD 18 K/L

Az EXD Dupla raklapos magasemelésű targonca kiváló képességű anyagmozgató eszköz. Raklapszállító targoncaként képes egyszerre akár 1.800 kg rakományt is kezelni. Dupla raklapos használat esetén a kompakt és fordulékony EXD 1.000 kg-ot mozgat bázisemeléssel, és 800 kg-ot a villával, így a teherautókat kétszer olyan gyorsan lehet ki- és berakodni, illetve a komissiózási feladatok is jól érezhetően felgyorsulnak. A lekerekített villahegyet rendkívül könnyen és biztonságosan lehet bevezetni a raklapba. Az OPTISPEED kormánykarnak köszönhetően a sebesség automatikusan igazodik a targoncától mért távolsághoz, így a kezelő mindig a legnagyobb biztonságban van. Minden funkciógomb könnyen, jobb vagy balkézzel is egyszerűen kezelhető. Az EXD 18 két változatban rendelhető: az EXD 18 K előnye a kompakt géphossz, míg az EXD L nagyobb akkumulátorával tűnik ki, amely akár 8 óra folyamatos használatot is lehetővé tesz.

Pontos árukezelés az elektromos kormányzás révén

Optimális rendelkezésre állás a nagy akkumulátor kapacitásnak és a Li-Ion technológiának köszönhetően

A rámpán is otthonosan mozog: a támasztó kerekek hidraulikus felfüggesztése optimális meghajtást biztosít

EXD 20

Az EXD 20 jelenleg az egyik legerősebb dupla raklapos gyalogkíséretű targonca a piacon. A nehéz rakományok szállításánál akár 2.000 kg, vagy dupla raklapos használat esetén kétszer 1.000 kg rakományt tud könnyedén megmozgatni. Minden funkció egyszerűen, akár jobb- vagy balkézzel is irányítható. Az emelés és süllyesztés gombok tapintással is teljesen egyértelműen megkülönböztethetőek egymástól, így a kezelő teljes mértékben a szállítandó árura koncentrálhat.

Az elektromos kormányzással az EXD 20 a legszűkebb helyeken is pontosan, könnyedén és simán irányítható. Az EXD 20 folyamatosan az Ön rendelkezésére áll, mert az akár 375 Ah akkumulátor kapacitással szünet nélkül használható. Opcionálisan elérhető az Ön számára az oldalsó akkumulátorcsere, valamint a Li-Ion technológia is.

EXD Dupla raklapos magasemelésű targonca
Sokoldalú berendezés

Teljesítmény

- Nagy szállítási kapacitás és dupla rakat: rugalmas felhasználás dupla raklaposként
- Nagy forgási sebesség: erős, megbízható és alacsony karbantartás igényű elektromos menet- és kormánymotor
- Akár 375 Ah akkumulátor kapacitás és oldalsó akkumulátorcsere, valamint Li-Ion akkumulátor, amely nagy energia mennyiség tárolására alkalmas és lehetővé teszi az egyszerű rátöltést
- Minden felhasználási helyzethez a megfelelő menetprogram: maximális árukezelési teljesítmény vagy maximális hatékonyság: ECO, BOOST vagy Blue-Q
- A rámpán is otthonosan mozog: az EXD 20 hidraulikus rugózású támasztó kerekei az optimális meghajtást és megfelelő erőt biztosítanak a rámpákon való közlekedéshez

Pontosság

- Legjobb rálátás a pontos munkához: a szabad kilátású emelőoszlop és a középen elhelyezett kormánykar akadálymentes rálátást biztosít a villahegyre
- Fáradtságmentes munkavégzés: az EXD 20 könnyen kezelhető és pontos elektromos kormányával
- A jobb- és balkezes felhasználók egyaránt intuitív módon kezelhetik az összes menet, emelő és süllyesztő funkciót
- Megbízható még a szűk helyeken is: kompakt méretek és nagyfokú manőverezési képesség
- Pontos működtetés még ott is, ahol kevés a hely: kifinomult proporcionális szelep vezérlés és lassú menet funkció opcióként

Ergonómia

- Ergonomikus és intuitív működtetés: a menet, emelés és kormányzás műveleteket a jobb- és balkezesek is egyszerre irányíthatják, akár egy kézzel is
- Az akkumulátor töltése egyszerű: az oldalsó akkumulátorcsere opció még hosszabb rendelkezésre állást biztosít
- Könnyebb munkavégzés: egyszerű működtetés, ergonomikus tervezésű STILL kormányszarv

Kompakt felépítés

- Nagy forgási sebesség: a kompakt méretek gyors és biztonságos kezelést tesznek lehetővé
- Több hely a raktárban az áruk tárolásához: a kompakt méreteknek köszönhetően keskenyebb folyosók létesíthetők
- Az opcionális beépített töltővel a targonca akkumulátora bárhol rugalmasan tölthető

Biztonság

- A targonca alacsonyan húzódó alvázkerete óvja a kezelő és a közelben lévők lábát
- Az emelési magasságtól függő sebesség szabályozás növeli a biztonságot
- Alap a biztonság: az OPTISPEED kormánykar automatikusan szabályozza a sebességet a kezelő és a targonca közötti távolságtól függően
- Biztonság a sarkokon is: a Curve Speed Control funkció automatikusan szabályozza a sebességet kanyarodáskor a kormányszög szerint

Felelősségteljes gondolkodás a környezettel kapcsolatban

- Alacsony üzemeltetési költségek: alacsony energiafogyasztás és hosszú karbantartási intervallumok
- A Blue-Q hatékonysági üzemmód akár 7% energia megtakarítást is lehetővé tesz egy gombnyomásra, a teljesítmény csökkenése nélkül
- Környezettudatos tervezés: az alkatrészek 95%-a újrahasznosítható
- Nagyon alacsony zajkibocsátás a rendkívül halk menet- és emelő motor révén
- ECO menetprogram: maximális energiahatékonyság egy gombnyomásra

EXD Dupla raklapos magasemelésű targonca
Felszereltségi változatok

		EXD 18 K	EXD 18 L	EXD 20
Általános adatok	Beépített tároló rekeszek	●	●	●
	DIN-A4 íróalátét	○	○	○
	Tartozékkengyel	○	○	○
	Előkészítés az anyagáramlás-irányítási rendszerhez (MMS)	—	—	○
	Az irányító gombok elhelyezése jobb- és balkezes felhasználóknak is megfelelő	●	●	●
	LED akkumulátor töltöttségi szint kijelző	●	●	—
	Kijelző és kezelőegység színes kijelzővel a menetprogramok kiválasztásához	—	—	●
	Különböző menetprogramok	●	●	●
	Blue-Q energia megtakarító rendszer	—	—	●
	Hűtőházi kivitel	○	○	○
	Nagy teljesítményű váltóáramú menetmotor alacsony karbantartási költségekkel	●	●	●
	Teljesen burkolt elemek, nem érzékenyek a porra és szennyeződésekre	●	●	●
	Elektromos kormányzás	—	—	●
	Lassú menet funkció, ha a kormánykar függőleges állásban van	○	○	○
	Proporcionális szelep technológia, rendkívül kifinomult mozgások	●	●	●
	2 tonna teher kapacitás a bázisemelésen, ha az emelőoszlop nincs használatban	—	—	●
Emelőoszlop	Teleszkópos emelőoszlop	○	○	○
	NiHo emelőoszlop	—	—	○
	Emelőoszlop védőrács	●	●	●
	Polikarbonát védőburkolat az emelőoszlopon	○	○	○
	Villakocsi védelem az áru megóvására szállítás közben	—	—	○
	Auto-lift funkció az ergonomikus munkavégzéshez	○	○	—
Abroncsok	Meghajtó kerék abroncs, poliuretán	●	●	●
	Meghajtó kerék abroncs, profilozott	○	○	○
	Meghajtó kerék abroncs, tömör gumi	○	○	○
	Meghajtó kerék abroncs, tömör gumi, natúr színű	○	○	○
	Meghajtó kerék abroncs, tömör gumi, natúr színű, profilozott	○	○	○
	Meghajtó kerék abroncs csúszós talajhoz és felületekhez	○	○	○
	Tehergörgő abroncs, poliuretán, szimpla	●	○	○
	Tehergörgő abroncs, poliuretán, iker	○	●	●
	Tehergörgő abroncs, poliuretán, iker, zsírozott	—	—	○
Biztonság	Villarács 800 mm	○	○	—
	Villarács 1000 mm	—	—	○
	Raklap beigazítási funkció	●	●	●
	Hozzáférés szabályozás, STILL kulcs	●	●	●
	Hozzáférés PIN-kódon keresztül	○	○	○
	FleetManager hozzáférés	○	○	○
	Automata sebesség csökkentés kanyarodáskor	—	—	●
	Teheroldali munkalámpák	—	—	○
	Szabadkilátású emelőoszlop a villahegyre történő optimális rálátáshoz	●	●	●
Akkumulátor	Akkumulátortér 134-150 Ah akkumulátorhoz, akkumulátorcsere daru segítségével	●	—	—
	Akkumulátortér 200-250 Ah akkumulátorhoz, akkumulátorcsere daru segítségével	—	●	●
	Akkumulátortér 200-250 Ah akkumulátorhoz, oldalsó akkumulátorcseréhez, cserepad segítségével	—	○	○
	Akkumulátortér 300-375 Ah akkumulátorhoz, oldalsó akkumulátorcseréhez, cserepad segítségével	—	—	○
	Akkumulátortér 300-375 Ah akkumulátorhoz, akkumulátorcsere daru segítségével	—	—	○
	STILL Li-Ion 82 Ah akkumulátor	—	○	—
	STILL Li-Ion 164 Ah akkumulátor	—	○	—
	STILL Li-Ion 205 Ah akkumulátor	—	—	○
	STILL Li-Ion 410 Ah akkumulátor	—	—	○
	Beépített töltő, a töltési folyamat alatti véletlenszerű elindítás elleni védelemmel ellátva	○	○	○

● Standard ○ Külön rendelhető — Nem elérhető

STILL Kft.

2851 Környe

Tópart u. 1.

Telefon: +36 (34)573-211

Fax: +36 (34)573-260

info@still.hu

További információt talál az alábbi címen:

www.still.hu

A STILL a következő területeken rendelkezik tanúsítványokkal: minőség menedzsment, munkahelyi biztonság, környezetvédelem és energiagazdálkodás.

MANAGEMENT SYSTEM CERTIFICATION
DNV·GL
ISM ■ ISO 9001 ■ ISO 14001
OHSAS 18001 ■ ISO 50001

EXD HU 02/19 A műszaki változtatás jogát fenntartjuk.

first in intralogistics