SXD, FXD N a FXD Technická Data
Vysokozdvižný vozík pro současnou práci ve dvou úrovních

SXD 20/Li-Ion

FXD 20 N/Li-Ion

FXD 20/Li-Ion

Li-Ion INSIDE

first in intralogistics

SXD, FXD N a FXD Vysokozdvižné vozíky pro současnou práci ve dvou úrovních
Snadná přeprava dvojnásobného nákladu

Tento typový list podle směrnice VDI 2198 uvádí pouze technické hodnoty standardního stroje.
Odlišné obutí, jiná zvedací zařízení, přídavná zařízení atd. mohou způsobit odchylky od těchto hodnot.

Označení	1.1	Výrobce				STILL	STILL	STILL
	1.2	Typové označení výrobce				**SXD 20/Li-Ion**	**FXD 20 N/Li-Ion**	**FXD 20/Li-Ion**
	1.3	Pohon				Elektro	Elektro	Elektro
	1.4	Ovládání				ve stoje	ze sedadla	ze sedadla
	1.5	Jmenovitá nosnost		Q	kg	2000	2000	2000
	1.5.1	Nosnost/břemeno	jako vozík pro práci ve dvou úrovních	Qi + Qm	kg	1000+800	1000+1000	1000+1000
	1.6	Vzdálenost těžiště břemene		c	mm	600	600	600
	1.8	Vzdálenost břemene		x	mm	860 [3]	950 [3]	950 [3]
	1.9	Rozvor kol		y	mm	1780 [3]	1824 [3]	1828 [3]
Hmotnosti	2.1	Vlastní hmotnost včetně baterie			kg	1348 [1]	1451 [1]	1561 [1]
	2.2	Zatížení osy s břemenem	na straně pohonu/břemene		kg	1273/2075 [1]	1318/2133 [1]	1390/2140 [1]
	2.3	Zatížení osy bez břemene	na straně pohonu/břemene		kg	943/405	992/459	1052/509
Kola/podvozek	3.1	Obutí				Polyuretan	Polyuretan	Polyuretan
	3.2	Velikost pneumatik	na straně pohonu	ø x l	mm	254 x 102	254 x 102	254 x 102
	3.3	Velikost pneumatik	na straně břemene	ø x l	mm	85 x 85 (2x 85x60) [2]	85 x 85 (2x 85x60) [2]	2x 85x60 [2]
	3.4	Velikost opěrných kol		ø x l	mm	2x 140x50	2x 140x50	2x 140x50
	3.5	Kola, počet (x = poháněná)	na straně pohonu/břemene			1x + 1/2 (1x + 1/4) [2]	1x + 1/2 (1x + 1/4) [2]	1x + 1/2 (1x + 1/4) [2]
	3.6	Rozchod kol	na straně pohonu/břemene	b_{10}/b_{11}	mm	484/380	viz tabulka zvedacích zařízení	viz tabulka zvedacích zařízení
Základní rozměry	4.2	Výška	zvedací zařízení spuštěné	h_1	mm	viz tabulka zvedacích zařízení	viz tabulka zvedacích zařízení	viz tabulka zvedacích zařízení
	4.3	Volný zdvih		h_2	mm	viz tabulka zvedacích zařízení	viz tabulka zvedacích zařízení	viz tabulka zvedacích zařízení
	4.4	Zdvih		h_3	mm	viz tabulka zvedacích zařízení	viz tabulka zvedacích zařízení	viz tabulka zvedacích zařízení
	4.5	Výška [4]	zvedací zařízení zdvižené	h_4	mm	viz tabulka zvedacích zařízení	viz tabulka zvedacích zařízení	viz tabulka zvedacích zařízení
	4.6	Iniciální zdvih		h_5	mm	125	125	125
	4.7	Výška sedadla vztažená k SIP		h_7	mm	–	1024	1166
	4.15	Výška spuštěných vidlic		h_{13}	mm	86	86	86
	4.19	Celková délka		l_1	mm	2170 [1]	2187 [1]	2187 [1]
	4.20	Délka včetně zadní části vidlic		l_2	mm	1020 [1]	1037 [1]	1037 [1]
	4.21	Celková šířka		b_1	mm	770	820	970
	4.22	Rozměry vidlic		s/e/l	mm	51/180/1150	50/180/1150	71/180/1150
	4.23	Rozměry kol		s/e/l	mm	76/150/1115	75/150/1115	75/150/1115
	4.24	Šířka nosiče vidlic		b_3	mm	710	780	780
	4.25	Vzdálenost vnějších hran vidlic		b_5	mm	560	560	560
	4.26	Šířka mezi opěrnými rameny		b_4	mm	196	255	255
	4.32	Světlost ve středu rozvoru kol		m_2	mm	20	20	20
	4.34	Šířka pracovní uličky s paletou 800 x 1200 podélně		A_{st}	mm	2640 [1]	2684 [1]	2693 [1]
	4.35	Poloměr otáčení		W_a	mm	1950 [1]	2012 [1]	2021 [1]
Výkony	5.1	Rychlost jízdy	s břemenem/bez břemene		km/h	10/10	10/10	10/12
	5.2	Rychlost zdvihu	s břemenem/bez břemene		m/s	0,013/0,023	0,107/0,174	0,107/0,174
	5.3	Rychlost zvedání iniciálního zdvihu	s břemenem/bez břemene		m/s	0,064/0,089	0,034/0,07	0,034/0,07
	5.3	Rychlost spouštění	s břemenem/bez břemene		m/s	0,045/0,032	0,377/0,394	0,377/0,394
		Rychlost spouštění iniciálního zdvihu	s břemenem/bez břemene		m/s	0,073/0,075	0,084/0,084	0,084/0,084
	5.8	Max. stoupavost	0 kg/1200 kg/2000 kg		%	20/15/13	20/15/10	20/17/16
	5.9	Provozní brzda				Elektromagnetická	Elektromagnetická	Elektromagnetická
Elektromotor	6.1	Pojezdový motor, výkon S2 = 60 min			kW	3,0	3,0	3,0
	6.2	Zdvihový motor, výkon S3 = 10%			kW	2,3	2,2	2,2
	6.3	Baterie dle DIN 43531/35/36 A, B, C, ne				3PzS	3PzS	3PzS
	6.4	Napětí baterie/jmenovitá kapacita K_5			V/Ah	24/300 Li-Ion: 23/205	24/300 Li-Ion: 23/205	24/300 Li-Ion: 23/205
	6.5	Hmotnost baterie ±5% (v závislosti na výrobci)			kg	290	290	290
	6.6	Spotřeba energie podle cyklu VDI			kWh/h	1,01	1,08	1,1
	6.7	Výkon překládky podle cyklu VDI			t/h	136	48	46
Ostatní	8.1	Způsob řízení pojezdu				AC-řízení	AC-řízení	AC-řízení
	10.7	Úroveň hluku (ucho řidiče)			dB(A)	67	69	68
		Vibrace působící na člověka: zrychlení dle EN 13059			m/s^2	0,74	0,56	0,4

[1] U baterie 3PzS; +75 mm baterie 4PzS SXD 20; +100 mm baterie 4PzS FXD 20 N/FXD 20
[2] S tandemovými kolečky
[3] Iniciální zdvih spuštěný
[4] S ochrannou mříží +566 mm

Tabulka zvedacích zařízení

				Teleskopické zvedací zařízení					Zvedací zařízení NiHo				
SXD 20	Stavební výška	h_1	mm	1240	1315	1415	1465	1515	1240	1315	1415	1465	1515
	Stavební výška při použitém volném zdvihu	h_1'	mm	1315	1390	1490	1540	1590	-	-	-	-	-
	Volný zdvih	h_2	mm	150	150	150	150	150	720	795	895	945	995
	Zdvih	h_3	mm	1574	1724	1924	2024	2124	1574	1724	1924	2024	2124
	Maximální výška [4]	h_4	mm	2094	2244	2444	2544	2644	2094	2244	2444	2544	2644

Tabulky zvedacích zařízení

				Teleskopické		NiHo	
FXD 20 N	Stavební výška	h_1	mm	1415	1665	1415	1665
	Stavební výška při použitém volném zdvihu	h_1'	mm	1490	1740	-	-
	Volný zdvih	h_2	mm	150	150	895	1145
	Zdvih	h_3	mm	1844	2344	1844	2344
	Maximální výška [4]	h_4	mm	2364	2864	2444	2864

				Teleskopické			NiHo		
FXD 20	Stavební výška	h_1	mm	1415	1665	1915	1415	1665	1915
	Stavební výška při použitém volném zdvihu	h_1'	mm	1490	1740	1990	-	-	-
	Volný zdvih	h_2	mm	150	150	150	895	1145	1395
	Zdvih	h_3	mm	1844	2344	2844	1844	2344	2844
	Maximální výška [4]	h_4	mm	2364	2864	3364	2364	2864	3364

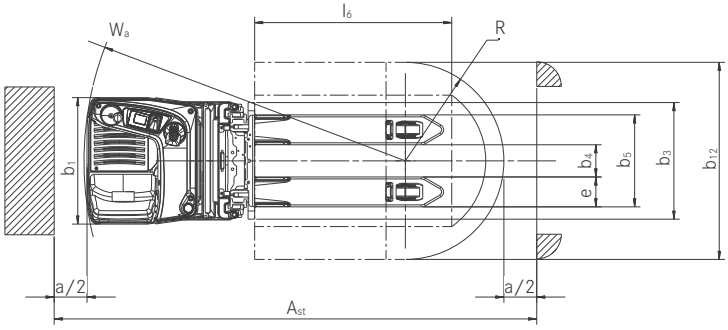

Pohled shora na SXD

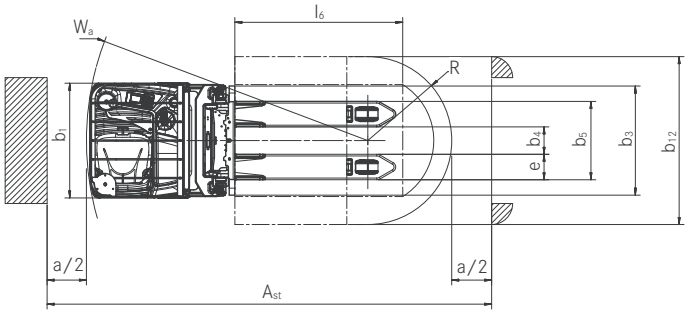

Pohled shora na FXD N

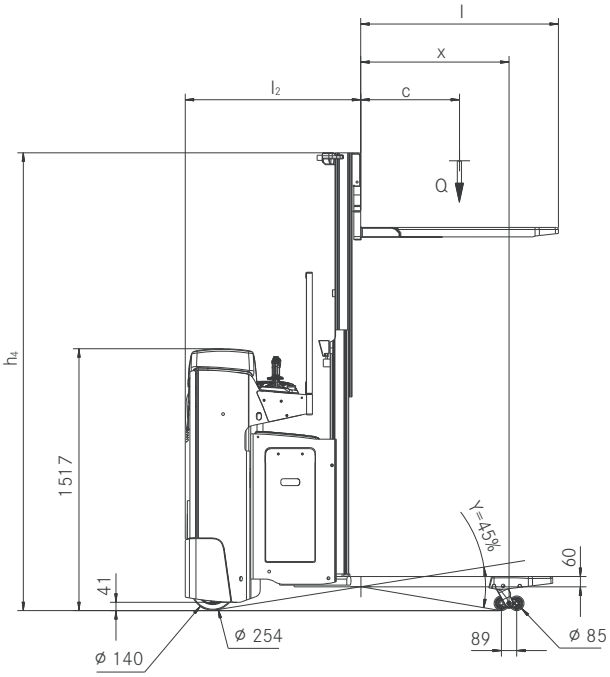

Boční pohled na SXD

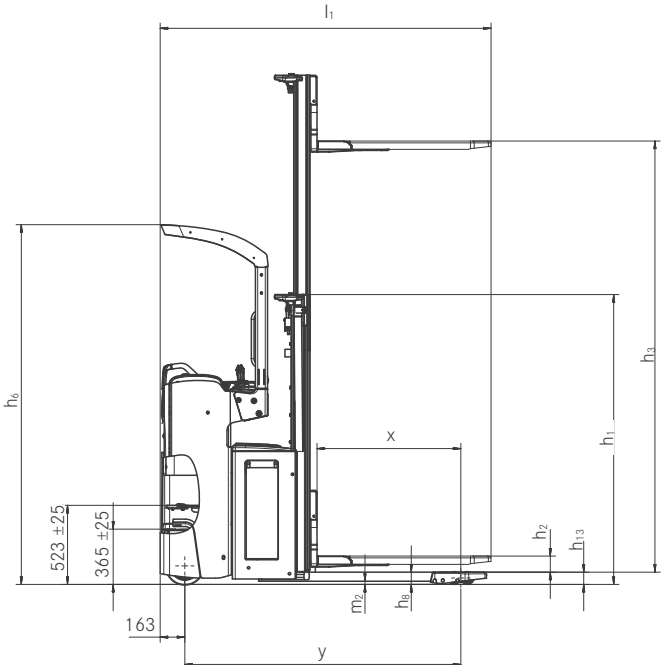

Boční pohled na FXD N

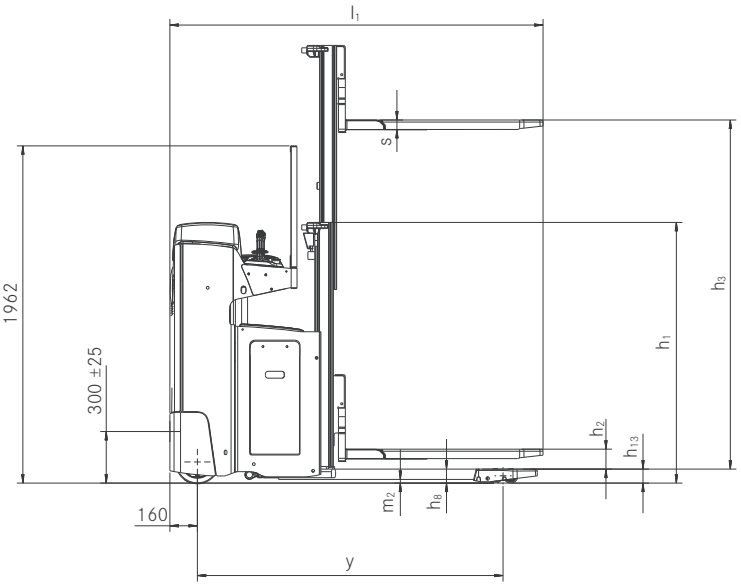

Boční pohled na SXD

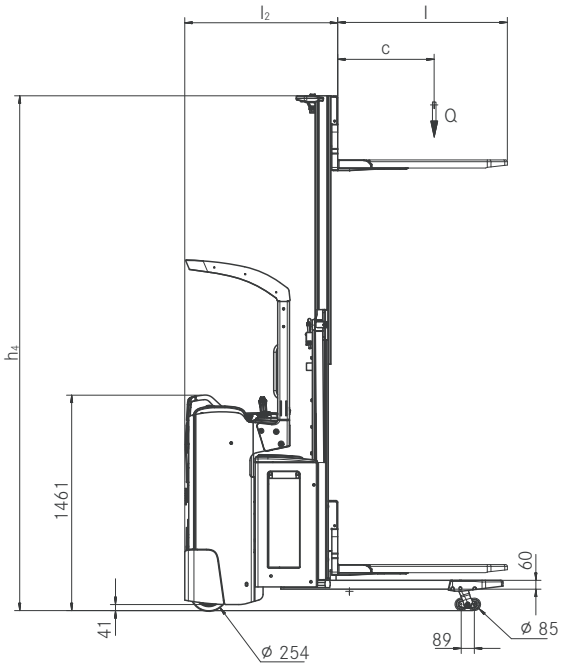

Boční pohled na FXD N

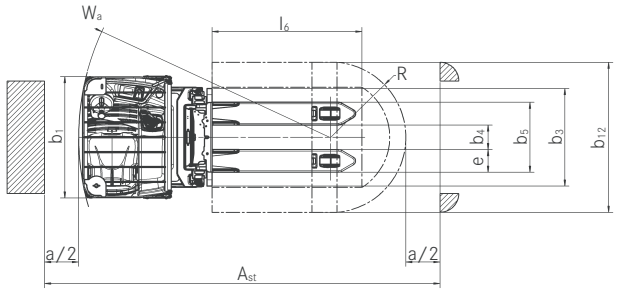

Pohled shora na FXD

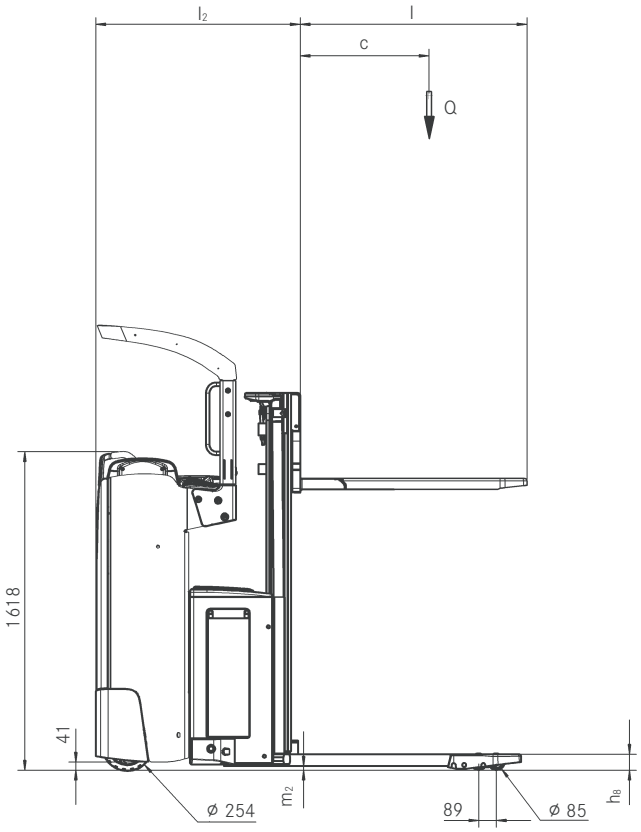

Boční pohled na FXD

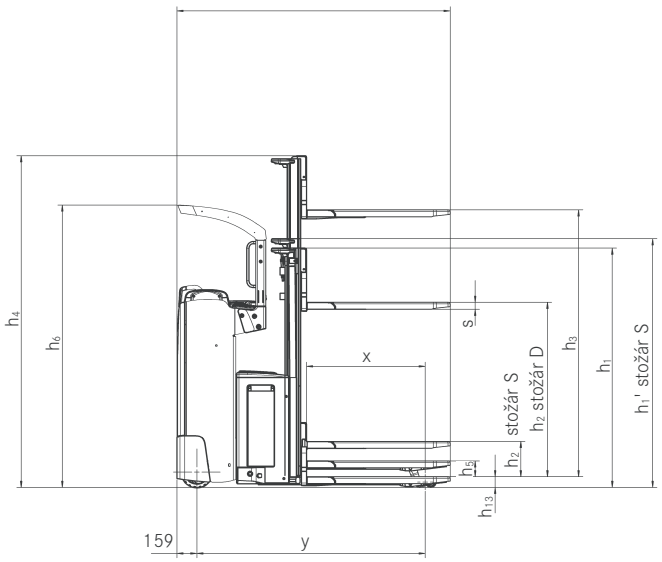

Boční pohled na FXD

Vynikající výhled na hroty vidlic zvyšuje výkon překládky a bezpečnost

Sériově dodávaný joystick umožňuje precizní ovládání pojezdu, zdvihu a spouštění bez přehmatávání a tím neunavující práci

Dvířka prostoru baterie mají pro práci ve stísněných prostorách kontury bez hran

Maximální komfort: volant může být pro přizpůsobení individuálním potřebám umístěn vlevo nebo vpravo

Odpružená podlahová deska chrání záda i na delších trasách

Sériově dodávaná boční výměna baterie zajišťuje maximální disponibilitu a ergonomii

Sériově dodávaná ochranná stříška řidiče zajišťuje vždy bezpečnou jízdu

Na přání dodávaný Joystick 4Plus umožňuje ovládání zdvihu, spouštění a pojezdu bez přehmatávání, což přináší neunavující práci

Automatické vyrovnávání výškové úrovně pro nerovné podlahy a vynikající jízdní vlastnosti

Úzké profily ochranné stříšky umožňují vynikající výhled při nakládání a vykládání

Flexibilní a silné díky maximální nosnosti na vidlicích až 1 200 kg

Vysoký výkon překládky: nosnost až 2 000 kg a rychlost jízdy 12 km/h

Technologie Li-Ion a možnost dobíjení přinášejí maximální disponibilitu

Precizní pedály umožňují rychlé změny směru jízdy

Velmi prostorné místo pro řidiče s integrovanými odkládacími přihrádkami a komfortním sedadlem

Na barevné zobrazovací a ovládací jednotce se zobrazují stav nabití baterie, směr jízdy a další informace

TATION 4
STATION 5
STILL

STILL

SXD, FXD N a FXD Vysokozdvižné vozíky pro současnou práci ve dvou úrovních
Snadná přeprava dvojnásobného nákladu

Silný a kompaktní: nosnost až 2 000 kg a úzký rám s šířkou pouhých 770 mm

Energické výjezdy na rampy pro zvýšení výkonu překládky a vysoká bezpečnost díky vyrovnávání výšky podvozku dodávanému na přání

Intuitivní ovládání zajišťované volitelným umístěním ovládací jednotky na levé nebo pravé straně obsluhy

SXD

Vozík SXD vyhovuje maximálním nárokům. SXD zvládá bezpečně a rychle nakládání ve dvou úrovních, nakládání a vykládání nákladních automobilů nebo i horizontální přepravu. Na požadované místo přepravuje současně dvě běžné palety, což šetří čas. Díky na přání dodávanému vyrovnávání výškové úrovně lze břemena velmi snadno přepravovat i na rampě. Síla vozíku SXD spočívá v jeho flexibilitě. Vozíkem SXD jako strojem pro současnou práci ve dvou úrovních, můžete přepravovat 800 kg na zdvihu stožáru a současně 1 200 kg na iniciálním zdvihu. Když se iniciální zdvih nepoužívá, lze SXD používat i jako vysokozdvižný vozík s nosností do 1 200 kg.

Jako nízkozdvižný vozík přepraví SXD na jedné paletě dokonce 2 000 kg. To znamená úsporu času a tím vyšší výkon překládky. A nejen to: vozík SXD se výborně hodí i k využití jako pracovní a zvedací stůl a k obsluze regálu. Jeho individualita se projevuje i v detailech. Místo pro stojícího řidiče lze vybavit volantem na levé nebo pravé straně a vyhovět tak preferencím obsluhy. Tato individualizace zvyšuje bezpečnost ve skladu, protože je k dispozici preferované ovládání. Paket završují kompaktní rozměry vozíku, které umožňují práci v těsných prostorách, a tlumená plošina pro řidiče, s nimiž je vozík SXD dokonalým pomocníkem ve skladu.

Výkonnost a komfort: rychlost jízdy až 10 km/h a ergonomické sedadlo řidiče

Vysoká přesnost: Joystick 4Plus a volný výhled na hroty vidlic

Ergonomie do posledního detailu: výškově nastavitelná podlahová deska a variabilní koncepce ovládání zajišťují neunavující práci

FXD 20 N

Dvojnásobně efektivní organizátor ve skladu: vysokozdvižný vozík pro současnou práci ve dvou úrovních FXD 20 N přepraví dvě palety současně. Celkem uveze břemena o hmotnosti až 2 000 kg – 1 000 kg na iniciálním zdvihu a 1 000 kg na vidlicích. Paletu na vidlicích dokáže zvednout do výšky více než 2,30 m. Vozík FXD 20 N se tak výborně hodí k dvojnásob rychlé přepravě zboží citlivého na tlak, například potravin. Tento vysokozdvižný vozík je nejen velmi rychlý, ale má také velmi dlouhou výdrž. Díky maximální kapacitě baterie 500 Ah zvládne logistický energetický paket bez problémů celou směnu.

Pokud se rozhodnete pro moderní technologii Li-Ion a budete využívat krátké přestávky k dobíjení, bude vozík k dispozici prakticky nepřetržitě. Sklad může být někdy dost těsný, ovšem nikdy pro obsluhu vozíku FXD 20 N, který se díky svém flexibilně nastavitelnému elektrickému řízení lehce a precizně pohybuje i ve velmi úzkých prostorách. Individuálně lze přitom nastavit počet otočení řízení potřebných pro 180stupňovou změnu směru. O bezpečnost se stará mimo jiné automatické snížení rychlosti při projíždění zatáček a sériově dodávaná ochranná stříška řidiče.

SXD, FXD N a FXD Vysokozdvižné vozíky pro současnou práci ve dvou úrovních
Snadná přeprava dvojnásobného nákladu

Vysoký výkon překládky: nosnost až 2 000 kg a vysoká rychlost jízdy až 12 km/h

Velmi prostorné místo pro řidiče s komfortním sedadlem zajišťuje vynikající pohodlí

Maximální disponibilita díky kapacitám baterie až 620 Ah a technologii Li-Ion

FXD 20

Vysokozdvižný vozík pro současnou práci ve dvou úrovních FXD 20 se vyznačuje vysokým výkonem překládky a vysokým komfortem. Dokáže přepravovat dvě nestohovatelné palety současně. Maximální nosnost až 2 000 kg spolu s rychlostí jízdy až 12 km/h zaručuje maximální výkon překládky. Díky výšce zdvihu více než 2,3 m a maximální nosnosti až 1 200 kg na zdvihu stožáru je vozík FXD 20 velmi silný a flexibilně využitelný. Vozík FXD 20 je vynikající zejména ve vícesměnném provozu, protože díky boční výměně baterie a kapacitám baterie až 620 Ah je stále připraven k provozu. Technologie Li-Ion dodávaná na přání nabízí možnost rychlého mezinabíjení a dobíjení vozíku bez demontáže baterie. Na přání dodávané pedály ovládání pojezdu umožňují precizní manévrování v pracovních uličkách. Funkce zdvihu se ovládají Joystick 4Plus. Ergonomický design joysticku přispívá k neunavující práci. Automatické snížení rychlosti při projíždění zatáček a přizpůsobení rychlosti v závislosti na výšce zdvihu přinášejí maximální bezpečnost.

Široké možnosti vybavení

Síla

- Efektivní výkon překládky: rychlost jízdy až 12 km/h
- Vysoký výkon překládky díky stohování ve dvou úrovních s nosností až 2 000 kg
- Dostatek energie pro vícesměnné provozy: k dispozici je vysoká kapacita baterie až 620 Ah a boční výměna baterie
- Vždy k dispozici: Li-Ion baterie koncentrují velké množství energie a lze je rychle nabíjet a bez problémů průběžně dobíjet
- Správný jízdní program pro každou situaci: ECO, BOOST nebo Blue-Q – od maximálního výkonu překládky po maximální efektivitu

Preciznost

- Precizní ovládání všech funkcí joystickem bez přehmatávání
- Neunavující práce: precizní elektrické řízení s lehkým chodem
- Jemné a intuitivní ovládání zvedání a spouštění díky proporcionálním ventilům
- Vše je stále pod kontrolou: na displeji se zobrazuje stav nabití baterie, datum a čas
- Dokonalé ovládání: pedály pro rychlou změnu směru jízdy u vozíku FXD 20

Ergonomie

- Tlumené místo řidiče redukuje rázy na nerovné podlaze
- Maximální komfort ovládání díky výškově nastavitelné podlahové desce u vozíků FXD 20 N a FXD 20
- Snadné ovládání všech funkcí bez přehmatávání pomocí Joystick 4Plus
- Ergonomické a intuitivní ovládání: volitelné vládání vozíku volantem nebo ovladačem řízení

Kompaktnost

- Ideální v těsném prostoru: kompaktní rozměry vozíku a vynikající obratnost umožňují optimální využití skladovacích ploch
- Vysoký výkon překládky: kompaktní rozměry umožňují flexibilní nasazení
- V každé pracovní uličce jako doma: na výběr jsou šířky vozíku 770 mm, 820 mm nebo 970 mm

Bezpečnost

- Vysoká bezpečnost v zatáčkách: systém Curve Speed Control automaticky přizpůsobí rychlost jízdy v zatáčkách podle úhlu natočení kol
- Snížení rychlosti v závislosti na výšce zdvihu zajišťuje vysokou bezpečnost jízdy
- Vysoká stabilita na nerovných podkladech díky automatickému vyrovnávání výškové úrovně
- Široká a nízká stupačka a madlo zajišťují bezpečné nastupování
- Rozmanitá a flexibilní kontrola oprávněnosti přístupu se systémem FleetManager 4.x
- Ochrana ze všech stran: ochranná stříška řidiče u vozíků FXD 20 N a FXD 20 zvyšuje bezpečnost práce

Ohleduplnost k životnímu prostředí

- Až sedmiprocentní úspora energie stiskem tlačítka bez negativního ovlivnění výkonnosti: režim zvýšení efektivity Blue-Q
- Nízké provozní náklady: nízká spotřeba energie a dlouhé intervaly údržby
- Nízké emise hluku díky velmi tichému pojezdovému a zdvihovému motoru

SXD, FXD N a FXD Vysokozdvižné vozíky pro současnou práci ve dvou úrovních
Varianty výbavy

		SXD 20	FXD 20 N	FXD 20
Všeobecně	Odpružené sedadlo řidiče	—	●	●
	Výškově nastavitelná podlahová deska	—	●	●
	Odpružená podlahová deska	●	—	—
	Výškově nastavitelné opěradlo	●	—	—
	Barevná zobrazovací a ovládací jednotka	●	●	●
	Integrované odkládací přihrádky	●	●	●
	Plně elektrické řízení	●	●	●
	Plně elektrické řízení s obrácenou funkčností	○	○	○
	Ovládání hydrauliky pevným joystickem	●	●	—
	Ovládání hydrauliky Joystick 4Plus	—	○	●
	Jednopedálové ovládání pojezdu	—	—	○
	Dvoupedálové ovládání pojezdu	—	—	○
	Řízení na pravé straně	○	—	—
	Ovladač řízení na levé straně	○	○	—
	Výkonný trojfázový pojezdový motor	●	●	●
	Mrazírenské provedení	○	○	○
	Držák příslušenství vlevo, vpravo nebo na obou stranách	○	○	○
	Podložka na psaní DIN A4	○	○	○
	Příprava pro datový terminál	○	○	○
	Přenos dat prostřednictvím Bluetooth nebo GPRS	○	○	○
	Nízká stupačka a madlo	●	●	●
	Iniciální zdvih	●	●	●
Zvedací zařízení	Teleskopické zvedací zařízení	○	○	○
	Zvedací zařízení NiHo	○	○	○
	Ochranná mříž na zvedacím zařízení	●	●	●
	Polykarbonátová ochranná deska na zvedacím zařízení	○	○	○
Obutí	Pojezdová kola z polyuretanu/jednoduchá	●	●	—
	Pojezdová kola z polyuretanu/tandem	○	○	●
	Pojezdová kola z polyuretanu/tandem, s možností mazání	○	○	○
	Hnací kolo z polyuretanu	●	●	●
	Hnací kolo z polyuretanu, profilované	○	○	○
	Hnací kolo z polyuretanu, soft	○	○	○
	Hnací kolo z plnopryže	○	○	○
	Hnací kolo z plnopryže, profilované	○	○	—
Bezpečnost	Automatické vyrovnávání výškové úrovně	○	○	○
	Kontrola oprávněnosti přístupu (klíč)	●	●	●
	Kontrola oprávněnosti přístupu (digicode)	○	○	○
	Kontrola oprávněnosti přístupu, FleetManager (digicode)	○	○	○
	Kontrola oprávněnosti přístupu, FleetManager (čip STILL/zákaznická karta/zákaznický čip)	○	○	○
	FleetManager: rozpoznání šokových událostí	○	○	○
	Curve Speed Control: omezení rychlosti při projíždění zatáčky	●	●	●
	Omezení rychlosti v závislosti na výšce zdvihu	●	●	●
	Omezení rychlosti na 8 km/h	○	○	○
	Ochranná mříž	○	○	○
	Ochranná stříška řidiče	—	●	●
Baterie	Boční výměna baterie pomocí válečkové dráhy	○	●	●
	Prostor pro baterii až 375 Ah	●	●	●
	Prostor pro baterii až 500 Ah	○	○	○
	Prostor pro baterii až 620 Ah	—	—	○
	Baterie Li-Ion 205 Ah	○	○	○
	Baterie Li-Ion 410 Ah	○	○	○

● Standard ○ Na přání — Není k dispozici

STILL ČR spol. s r.o.
Štěrboholská 102
102 19 Praha 10 - Hostivař
Telefon: +420 274 001 411
info@still.cz

Další informace naleznete na:

www.still.cz

Společnost STILL je certifikována v systémech řízení kvality, životního prostředí, bezpečnosti informací, sociální odpovědnosti a bezpečnosti a ochrany zdraví při práci.

MANAGEMENT SYSTEM CERTIFICATION
DNV·GL
ISM ■ ISO 9001 ■ ISO 14001
OHSAS 18001 ■ ISO 50001

FXD N/SXD CZ 02/19 Technické změny vyhrazeny.

first in intralogistics