Původní návod k používání

Paletový vozík pro manipulaci se dvěma břemeny

FXD 20 N

1540 2379

first in intralogistics

11648011666 CS - 02/2021 - 10

Adresa výrobce a kontaktní údaje ▷

STILL GmbH
Berzeliusstraße 10
22113 Hamburg, Německo
Tel.: +49 (0) 40 7339-0
Fax: +49 (0) 40 7339-1622
E-mail: info@still.de
Webová stránka: http://www.still.de

1 Úvod

Váš průmyslový vozík 2
Obecné informace 2
Označení CE 3
Autorská a ochranná práva 3
prohlášení o shodě ES, ... 4
Identifikační štítek 5
Pravidla pro provozovatele průmyslových vozíků 5
Požadavky na ekologickou konstrukci pro elektrické motory a pohony s proměnným převodovým poměrem 6
Seznam náhradních dílů 7
Správné používání 8
Popis použití a klimatických podmínek 8
Neoprávněné použití 9
Vysvětlení použitých symbolů 9
Likvidace součástí a baterií 9

2 Bezpečnost

Bezpečnostní předpisy 12
Bezpečnostní předpisy pro manipulaci s provozními látkami 13
Povolené provozní látky 13
Oleje 13
Hydraulická kapalina 14
Bateriová kyselina 14
Likvidace provozních látek 15
Emise 16
Hodnoty hlukových emisí 16
Vibrační charakteristiky pro vibrace, kterým je vystaveno tělo 16
Doprovodná nebezpečí, doprovodná rizika 17
Stabilita 17
Definice odpovědných osob 18
Provozovatel 18
Specialista 18
Řidič 18
Bezpečnostní kontroly 20
Pravidelná bezpečnostní prohlídka vozíku 20

3 Přehledy

Přehled 22
Celkový pohled 22
Celkový pohled na technický prostor 23

Ovládací a zobrazovací zařízení 24
Stanoviště řidiče 24
Elektronický klíč (doplňkové vybavení) 25
Indikační a řídicí jednotka 27

Označení 28
Umístění označení 28
Sériové číslo 29

4 Použití

Technický popis 32

Seznam kontrol před uvedením do provozu 34

Startování 35

Kontroly a kroky před uvedením do provozu 36
Kontrola spínače nouzového vypínání 36
Kontrola brzd 36
Kontrola klaksonu 37

Návod k obsluze vozíku 38

Nastupování a vystupování z vozíku 40

Funkce detekce přítomnosti obsluhy 41

Nastavení kabiny řidiče 43
Nastavení sedadla 43
Nastavení podlahy 43
Volitelné vyhřívání sedadla 44

Používání ovládací jednotky s displejem 45
Tlačítka volby 45
Zobrazení polohy hnacího kola 45
Ovládání indikační jednotky 45

Bezpečnostní pokyny pro řízení 51

Jízda 52
Definice směrů 52
Jízda 52
Brzdění 53
Klakson 54

Jízdní program . . . 55
Funkce joysticku (doplňkové vybavení) . . . 56
Doplňkové vybavení Steering Knob . . . 57
Použití vozíku na svahu . . . 59

Ovládání funkce FleetManager™ . . . 61
Popis doplňkového vybavení FleetManager . . . 61
Uvedení vozíku vybaveného doplňkovým vybavením FleetManager™ do provozu . . . 62
Doplňkové vybavení FleetManager™: Kódy barev kontrolek LED . . . 63
Odpojení vozíku vybaveného doplňkovým vybavením FleetManager™ . . . 65

Přeprava břemen . . . 67
Bezpečnostní předpisy pro manipulaci s břemeny . . . 67
Uchopení nákladové jednotky . . . 67
Přeprava palet nebo kontejnerů . . . 68
Ovládací prvky zvedání . . . 69
Údaje na štítku nosnosti . . . 71
Postupné zastavení zvedací desky vidlice v dolní poloze . . . 72
Manipulace s jedním břemenem . . . 73
Manipulace se dvěma paletami na sobě . . . 77

Pomocný systém řízení: dynamické řízení pojezdu . . . 80
Popis dynamického řízení pojezdu . . . 80

Použití v chladírnách (doplňkové vybavení) . . . 81

Parkování vozíku . . . 83

Manipulace s baterií . . . 84
Typ baterie . . . 84
Kompletování objednávek . . . 84
Otevření a zavření krytu baterie . . . 85
Nabíjení baterie pomocí externí nabíječky . . . 85
Výměna baterie s bočním přístupem . . . 87

Manipulace s vozíkem v nouzových situacích . . . 92
Nouzové spuštění stožáru . . . 92
Postup při odtahování vozíku . . . 93

Manipulace s vozíkem ve zvláštních situacích . . . 95
Zavěšování vozíku . . . 95
Zvedání vozíku . . . 96
Přeprava vozíku . . . 96
Přeprava vozíku ve výtahu . . . 97
Pojíždění po přejezdových můstcích . . . 97

5 Údržba

Obecné informace o údržbě 100
Obecné 100
Školení a kvalifikace zaměstnanců servisu a údržby 101
Pracovníci odpovědní za údržbu baterie 101
Údržbářské práce, které nevyžadují speciální školení 101
Objednávka náhradních dílů a spotřebního materiálu 101

Bezpečnostní pokyny pro údržbu 102
Opatření při servisních službách a údržbě 102
Práce na elektrickém vybavení 102
Bezpečnostní zařízení 102

Technická prohlídka a pokyny pro údržbu 103

Doporučená maziva 104

Přístup k technickému prostoru 105

Plán údržby po 1 000 hodinách 107

Plán údržby po 5 000 hodinách 107

Servisní plán po 10 000 hodinách 108

Nástavba vozidla 109
Čištění vozíku 109
Obecné informace o údržbě baterie 111
Kontrola stavu vidlice 112

Řízení a kola 113
Kontrola stavu kol 113

Elektrické vybavení 114
Čištění a profukování elektrických součástí. 114
Kontrola hladiny bateriové kyseliny a hustoty elektrolytu 114
Kontrola stavu kabelů, svorek a konektoru baterie 116

Hydraulické systémy 117
Kontrola těsnosti hydraulického systému 117
Kontrola hladiny hydraulického oleje 117

Zvedací stožár 119
Čištění a mazání řetězů. 119
Seřízení délky řetězů stožáru 119
Kontrola ochranného krytu 120

Skladování a odstavení z provozu 121
Skladování vozíku 121
Trvalé odstavení z provozu (likvidace) 122

6 Technické údaje

Datový list FXD 20N 124
Typy stožárů FXD 20N 128

1

Úvod

Váš průmyslový vozík

Obecné informace

Vozík popsaný v tomto návodu k obsluze je ve shodě s platnými normami a bezpečnostními předpisy.

Pokud bude vozík provozován na veřejných komunikacích, musí vyhovovat platným národním předpisům země, ve které je používán. Od příslušného orgánu musí být získáno řidičské oprávnění.

Vozík je vybaven nejnovějšími technologiemi. Dodržováním těchto pokynů k obsluze umožníte bezpečné ovládání vozíku. Zajištěním souladu se specifikacemi uvedenými v těchto pokynech k obsluze bude zachována funkčnost a schválené funkce vozíku.

Seznamte se s technologiemi, porozumějte jim a bezpečně je používejte. Tyto pokyny k obsluze poskytují potřebné informace a pomáhají předcházet nehodám a udržet vozík v provozuschopném stavu i po skončení záruky.

Z toho důvodu:

– Před uvedením vozíku do provozu si přečtěte pokyny k obsluze a řiďte se jimi.

– Vždy se řiďte všemi bezpečnostními informacemi uvedenými v pokynech k obsluze a na vozíku.

Označení CE

Výrobce používá označení CE, aby doložil, že vozík odpovídá normám a předpisům platným v době prodeje. To je potvrzeno dodaným prohlášením o shodě ES. Označení CE je uvedeno na továrním štítku.

Vlastní změna konstrukce nebo úprava tahače může ohrozit bezpečnost a povede tak ke zrušení platnosti prohlášení o shodě ES.

Prohlášení o shodě ES pečlivě uschovejte pro předložení odpovědným úřadům.

▷

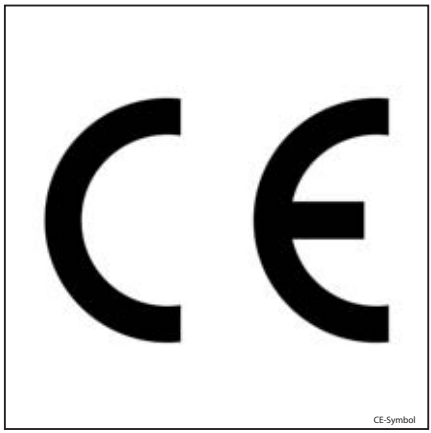

CE-Symbol

Autorská a ochranná práva

Tento návod i výňatky z něj lze rozmnožovat, překládat nebo dát k dispozici třetí straně jen na základě výslovného písemného souhlasu výrobce.

prohlášení o shodě ES,

Prohlášení

STILL GmbH
Berzeliusstrasse 10
22113 Hamburg

NĚMECKO

Prohlašujeme, že tento stroj

Průmyslový vozík	**dle tohoto návodu k obsluze**
Model	**dle tohoto návodu k obsluze**

splňuje požadavky nejnovější verze směrnice o strojních zařízeních 2006/42/ES.

Osoba pověřená sestavením technické dokumentace:

viz ES prohlášení o shodě

STILL S.A.S.

Výrobce prohlašuje, že vozík splňuje požadavky směrnic ES platných v době uvedení na trh. Výše uvedené je potvrzeno prohlášením ES o shodě a označením EC na továrním štítku.

Vlastní změna konstrukce nebo úprava vozíku může ohrozit bezpečnost a povede tak ke zrušení platnosti ES prohlášení o shodě.

ES prohlášení o shodě pečlivě uschovejte pro předložení příslušným úřadům.

Identifikační štítek

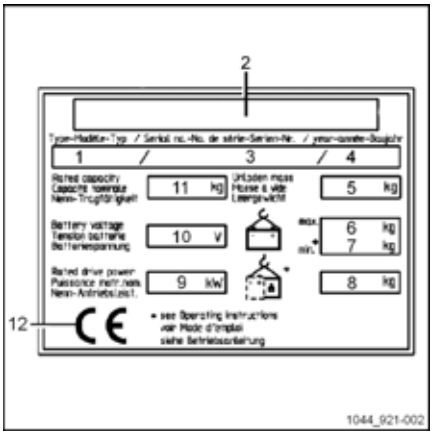

1 Model
2 Výrobce
3 Sériové číslo
4 Rok výroby
5 Hmotnost bez břemene (bez baterie) v kg
6 Maximální hmotnost baterie
7 Minimální hmotnost baterie (pro lithium-iontovou baterii, hmotnost zátěžové nádoby je zahrnuta)
8 Dodatečná hmotnost (dodatečná zátěž) v kg
9 Jmenovitý výkon motoru (kW)
10 Napětí baterie (V)
11 Jmenovitá kapacita v kg
12 Značka EC potvrzující shodu

UPOZORNĚNÍ

U všech technických dotazů uveďte sériové číslo.

Pravidla pro provozovatele průmyslových vozíků

Kromě tohoto návodu k obsluze je také k dispozici kodex obsahující dodatečné informace pro provozovatele průmyslových vozíků.

Tato příručka poskytuje informace pro provoz průmyslových vozíků:

- informace o výběru vhodného průmyslového vozíku pro určitou oblast použití,
- předpoklady pro bezpečný provoz průmyslových vozíků,
- informace týkající se použití průmyslových vozíků,
- údaje o přepravě, počátečním uvedení do provozu a skladování průmyslových vozíků,

internetové adresy a QR kód. ▷

Na informace se můžete kdykoli podívat po vložení odkazu **https://m.still.de/vdma** do webového prohlížeče nebo naskenováním kódu QR.

Požadavky na ekologickou konstrukci pro elektrické motory a pohony s proměnným převodovým poměrem

Všechny elektromotory v tomto průmyslovém vozíku jsou osvobozeny od nařízení (EU) 2019/1781, protože tyto elektromotory nevyhovují popisu uvedenému v článku 2 "Rozsah", položce (1) (a) a kvůli ustanovením v článku 2 (2) (h) "Elektromotory v bezdrátovém nebo bateriemi ovládaném vybavení" a v článku 2 (2) (o) "Elektromotory určené speciálně pro pohon elektrických vozidel".

Všechny pohony s proměnným převodovým poměrem v tomto průmyslovém vozíku jsou osvobozeny od nařízení (EU) 2019/1781, protože tyto pohony s proměnným převodovým poměrem nevyhovují popisu uvedenému v článku 2 "Rozsah", položce (1) (b).

Seznam náhradních dílů ▷

Seznam náhradních dílů lze stáhnout zadáním adresy **https://sparepartlist.still.eu** do webovéh prohlížeče nebo naskenováním kódu QR zobrazeného na straně.

Až se webová stránka otevře, zadejte heslo: **Spareparts24!**

Na další obrazovce zadejte e-mailovou adresu a sériové číslo vozíku a odkaz vám bude zaslán e-mailem. Potom si seznam náhradních dílů stáhněte.

2511

Správné používání

Vozík popsaný v tomto návodu k obsluze je určen pro zvedání, přepravu a stohování břemen.

Vozík by se měl používat pouze pro účely, pro které byl zkonstruován, jak je popsáno v tomto návodu.

Pokud je vozík potřeba používat pro jiné účely, než jaké jsou výslovně uvedeny v tomto návodu, musíte nejprve:

- Získat souhlas výrobce.
- Získat v případě nutnosti souhlas kompetentních orgánů.

Účelem získání těchto povolení předem je limitovat do maximální možné míry jakákoli nebezpečí.

Na štítku s označením nosnosti je uvedena maximální hmotnost břemene, které lze zvednout. Tento limit nesmí být překročen.

Popis použití a klimatických podmínek

Normální použití

– Použití uvnitř a venku.

– Teplota prostředí v tropických a severských oblastech v rozmezí -10 °C až 45 °C

– Schopnost startování od -10 °C do 45 °C.

– Maximální doba startování 20 sekund

– Použití do nadmořské výšky 2 000 metrů

Zvláštní použití (částečně se zvláštními opatřeními) pro vozíky vybavené gelovými nebo olověnými bateriemi

– Použití např. v prostředí s abrazivním prachem (např. AL203), prachem, kyselinami, louhem, solí a nehořlavými látkami.

– Okolní teplota v tropických oblastech až 55 °C.

– Schopnost startování při teplotě -25 °C.

– Použití do nadmořské výšky 3 500 metrů.

Neoprávněné použití

Zodpovědnost za jakékoliv nebezpečí vzniklé v důsledku neoprávněného používání nese obsluha nebo řidič, nikoliv výrobce.

Používání pro účely jiné než popsané v tomto návodu k obsluze je zakázáno.

Přeprava osob je zakázána.

Vozík by neměl být používán v místech, kde hrozí nebezpečí požáru, výbuchu či koroze ani v mimořádně prašném prostředí.

Stohování a odebírání ze stohu není dovoleno na nakloněném povrchu nebo rampách.

Vysvětlení použitých symbolů

⚠ NEBEZPEČÍ

Povinný postup, který je nutné dodržovat, aby nedošlo k ohrožení života nebo zranění.

⚠ VÝSTRAHA

Povinný postup, který je nutné dodržovat, aby nedošlo ke zranění.

⚠ POZOR

Povinný postup, který je nutné dodržovat, aby nedošlo k poškození a/nebo zničení vybavení.

UPOZORNĚNÍ

U technických požadavků vyžadujících zvláštní pozornost.

UPOZORNĚNÍ O ŽIVOTNÍM PROSTŘEDÍ

Pro prevenci ekologických škod.

Likvidace součástí a baterií

Vozík je vyroben z různých materiálů.

Pokud součásti nebo baterie vyžadují výměnu nebo likvidaci, musí být:

- zlikvidovány
- zpracovány nebo
- recyklovány v souladu s místními a národními předpisy

UPOZORNĚNÍ

Při likvidaci baterií je nutné postupovat podle dokumentace dodané jejich výrobcem.

UPOZORNĚNÍ O ŽIVOTNÍM PROSTŘEDÍ

Při likvidaci součástí a baterií doporučujeme spolupráci s odbornou firmou.

2

Bezpečnost

Bezpečnostní předpisy

Tento návod k obsluze, který se dodává s vozíkem, musí být znám všem příslušným osobám, zejména osobám odpovědným za údržbu a řízení vozíku. Zaměstnavatel musí zajistit, aby obsluha vysokozdvižného vozíku řádně porozuměla všem bezpečnostním informacím.

Dodržujte přiložené směrnice a bezpečnostní předpisy, zvláště:

- informace týkající se použití manipulačních vozíků pro materiály;
- předpisy týkající se dopravních pruhů a pracovních prostor;
- správné chování, práva a povinnosti řidiče;
- použití v konkrétních podmínkách;
- Informace o hmotnosti a rozměrech palet nebo jiných nádob
- informace týkající se rozjíždění, jízdy a brzdění;
- informace pro údržbu a opravy;
- pravidelné kontroly a technické prohlídky;
- recyklování maziv, olejů a baterií;
- předpisy pro jiná rizika.

Jak uživatel, tak odpovědná osoba (zaměstnavatel) by měli dbát na dodržování všech bezpečnostních předpisů týkajících se použití vozíků pro manipulaci s materiálem.

Při zaučování obsluhy vidlicového vozíku doporučujeme zdůraznit následující body:

- funkce vozíku;
- zvláštní příslušenství;
- specifika pracovního prostředí.

Školení uživatelů musí zahrnovat jízdu s vozíkem, dokud není vozík pod náležitou kontrolou.

Teprve potom, nikoli dříve, lze přistoupit k převozu palet.

Stabilita vidlicového vysokozdvižného vozíku je zaručena pouze při jeho správném používání.

Bezpečnostní předpisy pro manipulaci s provozními látkami

Povolené provozní látky

⚠ VÝSTRAHA

Provozní látky mohou být nebezpečné.

Při manipulaci s těmito látkami je nutné dodržovat bezpečnostní předpisy.

V tabulce s údaji o údržbě naleznete povolené látky potřebné pro provoz.

Oleje

⚠ NEBEZPEČÍ

Oleje jsou hořlavé!

- Řiďte se zákonnými předpisy.
- Zabraňte kontaktu oleje s horkými částmi motoru.
- Zákaz kouření a práce s ohněm nebo plamenem!

⚠ NEBEZPEČÍ

Oleje jsou toxické!

- Zabraňte kontaktu s pokožkou a požití.
- Při vdechnutí výparů nebo kouře se okamžitě nadechněte čerstvého vzduchu.
- Oči po kontaktu s naftou důkladně propláchněte vodou (nejméně 10 minut) a poté se obraťte na očního lékaře.
- Při spolknutí nevyvolávejte zvracení. Vyhledejte okamžitou lékařskou pomoc.

⚠ VÝSTRAHA

Delší intenzivní kontakt s pokožkou může způsobit vysušení a zhrubnutí pokožky.

- Zabraňte kontaktu s naftou a požití nafty.
- Noste ochranné rukavice!
- Pokožku potřísněnou olejem umyjte mýdlem a vodou a ošetřete vhodným kosmetickým přípravkem.
- Namočené šaty a boty ihned převlečte.

⚠ VÝSTRAHA

Nebezpečí uklouznutí na rozlitém oleji, zejména ve spojení s vodou!

- Rozlitý olej ihned absorbujte prostředkem, který váže olej, a zlikvidujte jej v souladu s předpisy.

UPOZORNĚNÍ O ŽIVOTNÍM PROSTŘEDÍ

Oleje znečišťují vodu!

Olej vždy skladujte v nádobách, jež vyhovují příslušným předpisům.

Zabraňte rozlití oleje.

Rozlitý olej ihned absorbujte prostředkem, který váže olej, a zlikvidujte jej v souladu s předpisy.

Použitý olej zlikvidujte podle příslušných předpisů.

Hydraulická kapalina

⚠ VÝSTRAHA

Během provozu vidlicového vysokozdvižného vozíku jsou hydraulické kapaliny pod tlakem a jsou zdraví nebezpečné.

- Tyto kapaliny nevylévejte!
- Řiďte se zákonnými předpisy.
- Zabraňte kontaktu kapalin s horkými částmi motoru.
- Zabraňte kontaktu s pokožkou.
- Zabraňte vdechnutí rozptýlených par.
- Kontakt hydraulické kapaliny s pokožkou je zvláště nebezpečný při úniku hydraulické kapaliny pod vysokým tlakem následkem úniku z hydraulického systému. V případě takového zranění vyhledejte neprodleně lékařskou pomoc.
- Chcete-li se vyhnout zranění, používejte odpovídající osobní ochranné vybavení (např. ochranné rukavice, ochranné brýle, prostředky pro ochranu pokožky a prostředky pro péči o pokožku).

UPOZORNĚNÍ O ŽIVOTNÍM PROSTŘEDÍ

Hydraulická kapalina znečišťuje vodu!

Vždy uchovávejte hydraulickou kapalinu v nádobách vyhovujících předpisům.

Zabraňte rozlévání.

Rozlitou hydraulickou kapalinu odstraňte pomocí prostředku, který váže olej, a zlikvidujte ji v souladu s předpisy.

Použitou hydraulickou kapalinu likvidujte podle předpisů.

Bateriová kyselina

⚠ VÝSTRAHA

Bateriová kyselina obsahuje rozpuštěnou kyselinu sírovou. Kyselina sírová je toxická.

- Zabraňte kontaktu s naftou a požití nafty.
- V případě zranění vyhledejte neprodleně lékařskou pomoc.

⚠ VÝSTRAHA

Bateriová kyselina obsahuje rozpuštěnou kyselinu sírovou. Kyselina sírová je korozivní.

- Při manipulaci s bateriovou kyselinou vždy používejte ochranný oděv a ochranné brýle.
- Kyselina nesmí vystříknout na oděv, na kůži ani do očí. Pokud se tak stane, vypláchněte kyselinu velkým množstvím vody.
- V případě zranění vyhledejte neprodleně lékařskou pomoc.
- Rozlitou bateriovou kyselinu okamžitě vypláchněte množstvím vody.
- Řiďte se zákonnými předpisy.

UPOZORNĚNÍ O ŽIVOTNÍM PROSTŘEDÍ

– Použitou bateriovou kyselinu zlikvidujte v souladu s platnými předpisy.

Likvidace provozních látek

UPOZORNĚNÍ O ŽIVOTNÍM PROSTŘEDÍ

Materiály, použité při údržbě, opravách a čištění, je nutné systematicky shromažďovat a likvidovat je v souladu s příslušnými předpisy. Dodržujte národní předpisy ve vaší zemi. Likvidace může být provedena pouze na místech určených k tomuto účelu. Snažte se maximálně minimalizovat jakýkoli dopad na životní prostředí.

- Rozlité tekutiny, např. hydraulický olej, brzdovou kapalinu nebo převodový olej, neprodleně odstraňte pomocí sorbentu.
- Platí předpisy o likvidaci použitého oleje.
- Rozlitou bateriovou kyselinu okamžitě neutralizujte.

Emise

Hodnoty hlukových emisí

Vypočítané během zkušebního cyklu provedeného v souladu s normou EN 12053.

Hladina akustického tlaku v kabině řidiče			
FXD 20N	L_{PAZ}	=	69 dB (A)
Tolerance	K_{PA}	±	2,5 dB (A)

UPOZORNĚNÍ

Při používání průmyslového vozíku se např. v důsledku provozního režimu, faktorů v okolní oblasti a jiných zdrojů hluku mohou vyskytnout nižší nebo vyšší hodnoty hlučnosti.

Vibrační charakteristiky pro vibrace, kterým je vystaveno tělo

Hodnoty byly určeny podle normy EN 13059 s využitím vozíků se standardním vybavením v souladu s datovým listem (jízda na zkušební dráze s nerovnostmi).

Předepsané charakteristiky pro vibrace horních končetin	
Vibrační charakteristiky	< 2,5 m/s^2

UPOZORNĚNÍ

Vibrační charakteristiky pro vibrace těla nelze použít k určování úrovně skutečných vibrací při zatížení během provozu. Ta závisí na provozních podmínkách (stav povrchu, provozní režim atd.) a musí být tedy v případě potřeby určena na pracovišti. Určení vibrací je povinné i v případě, že hodnoty nesignalizují žádné nebezpečí, jako je tomu v tomto případě.

Doprovodná nebezpečí, doprovodná rizika

Navzdory všem provozním opatřením a dodržování norem a nařízení nelze při používání vozíku zcela vyloučit možnost dalších rizik.

Vozík a všechny jeho součásti vyhovují předpisům týkajícím se aktuálně platných bezpečnostních nařízení.

Osoby v blízkosti vozíku musí být obzvlášť opatrné a musí okamžitě reagovat v případě jakékoli poruchy, nehody, poškození atd.

⚠ VÝSTRAHA

Zaměstnanci přicházející do kontaktu s vozíkem musí být informováni o rizicích souvisejících s používáním vozíku.

Tento návod k obsluze upozorňuje na bezpečnostní pravidla.

Rizika jsou následující:

- Únik provozních látek v důsledku netěsností, prasklého potrubí a nádrží atd.
- Nebezpečí nehody při jízdě po obtížném povrchu, například ve svahu, po měkkém nebo nerovném povrchu, při špatné viditelnosti atd.
- Pád nebo uklouznutí atd. při pohybu na vysokozdvižném vozíku, zejména ve vlhku, při úniku spotřebních materiálů nebo na zledovatělém povrchu.
- Ztráta stability v důsledku nestabilního břemene nebo v důsledku sklouznutí břemene apod.
- Riziko požáru a výbuchu způsobeného bateriemi a elektrickým napětím.
- Lidská chyba – Nedodržování bezpečnostních předpisů.

Je důležité přizpůsobit rychlost vozíku podle zatížení a stavu povrchu.

Stabilita vozíku byla testována podle nejnovějších norem. Tyto normy berou v úvahu pouze statické a dynamické klopné síly, které mohou vzniknout během provozu vyhovujícímu specifikacím a provozním nařízením. Rizika způsobená špatným nebo nesprávným používáním, které ohrozí stabilitu, nemohou být v extrémních situacích vyloučena.

Stabilita

Stabilita vidlicového vysokozdvižného vozíku je zaručena, pouze pokud je jednotka používána podle stanovených doporučení.

Není zaručena v následujících případech:

– zatáčení nadměrnou rychlostí,

– jízda se zvednutým břemenem,

– pohyb s břemenem vyčnívajícím do strany (např. boční posuv),

– otáčení nebo jízdy šikmo napříč klesajícími nebo stoupajícími svahy,

– jízda po klesajících nebo stoupajících svazích s břemenem na straně směřující dolů,

– příliš široká nebo příliš těžká břemena,

– jízda s kývajícím se břemenem,

– okraje ramp nebo schody.

Definice odpovědných osob

Provozovatel

Provozovatelem je fyzická nebo právnická osoba, která vozík provozuje nebo na základě jejíhož pověření je vozík používán.

Provozovatel musí zajistit, aby se vozík používal pouze pro určený účel a v souladu s bezpečnostními pokyny uvedenými v tomto návodu k obsluze.

Provozovatel musí zajistit, aby všichni uživatelé přečetli tyto bezpečnostní informace a porozuměli jim.

Provozovatel je odpovědný za plánování a řádné provádění pravidelných bezpečnostních prohlídek.

Doporučujeme, aby tyto kontroly vyhovovaly národním provozním specifikacím.

Specialista

Specialista musí být:

- Osoba, jejíž zkušenosti a technická příprava jí umožňují rozvíjet odpovídající znalosti o průmyslových vozících.
- Osoba, která je obeznámena s národními zdravotními a bezpečnostními předpisy a všeobecně uznávanými technickými směrnicemi a zvyklostmi (normy, předpisy VDE, technické předpisy jiných členských států Evropské unie nebo zemí, které jsou signatáři smlouvy, která byla zavedena v Evropském hospodářském prostoru). Tyto odborné znalosti jí umožňují zhodnotit stav průmyslových vozíků s ohledem na zdraví a bezpečnost.

Řidič

Tento vozík může řídit pouze způsobilá osoba, která dosáhla věku 18 let, úspěšně absolvovala školení obsluhy vozíku, prokázala své schopnosti řízení a manipulace s břemeny a byla pověřena řízením vozíku. Specifické znalosti vozíku jsou rovněž nezbytné.

Práva,povinnosti a pravidla chování řidiče

Řidič musí projít řádným školením týkajícím se jeho práv a povinností.

Řidiči je nutno přiznat příslušná práva.

Řidič je povinen používat ochranné pomůcky (ochranný oděv, ochrannou přilbu, ochranné brýle a ochranné rukavice) vhodné pro dané podmínky, úkol a zvedané břemeno. Řidič musí mít také ochrannou obuv, aby mohl zcela bezpečně řídit a brzdit.

Řidič musí být seznámen s návodem k obsluze a musí ho mít vždy k dispozici.

Povinnosti řidiče:

- Řidič si musí přečíst návod k obsluze a porozumět mu.
- Seznámit se s pravidly bezpečné obsluhy vozíku.
- Být fyzicky a mentálně způsobilý k bezpečnému ovládání vozíku.

⚠ NEBEZPEČÍ

Konzumace drog, alkoholických nápojů nebo léků, které zhoršují reakce, má negativní vliv na schopnost řídit vozík.

Osoby pod vlivem výše uvedených látek nesmí na vozíku nebo pomocí vozíku provádět práce jakéhokoli druhu.

Zákaz obsluhy neoprávněnými osobami

V pracovní době řidič zodpovídá za vozík. Nesmí dovolit, aby byl vozík obsluhován neoprávněnými osobami.

Při opuštění vozíku je jeho povinností zajistit, aby jej nikdo nepovolaný nemohl používat.

Bezpečnostní kontroly

Pravidelná bezpečnostní prohlídka vozíku

Bezpečnostní prohlídka založená na časovém harmonogramu a mimořádných událostech ▷

Provozovatel (viz kapitola nazvaná "Definice odpovědných osob") musí zajistit, aby byl vozík zkontrolován specialistou minimálně jednou ročně nebo po nezvyklých závadách.

Tato kontrola musí zahrnovat:

- Kompletní kontrolu technického stavu vozíku z hlediska prevence nehod.
- Vozík musí být důkladně zkontrolován, aby bylo zjištěno jakékoli poškození, které mohlo být způsobeno nesprávným používáním.
- Je nutné založit protokol testů.

Výsledky prohlídky musí být uchovány nejméně do provedení dalších dvou prohlídek.

Datum prohlídky je uvedeno na nálepce umístěné na vozíku.

– Provádění pravidelných bezpečnostních prohlídek vozíku dohodněte se servisním střediskem.

– Dodržujte směrnice kontrol prováděných na vozidle v souladu s doporučením FEM 4.004.

Obsluha je zodpovědná za zajištění neprodleného odstranění jakýchkoli závad.

– Obraťte se na servisní středisko.

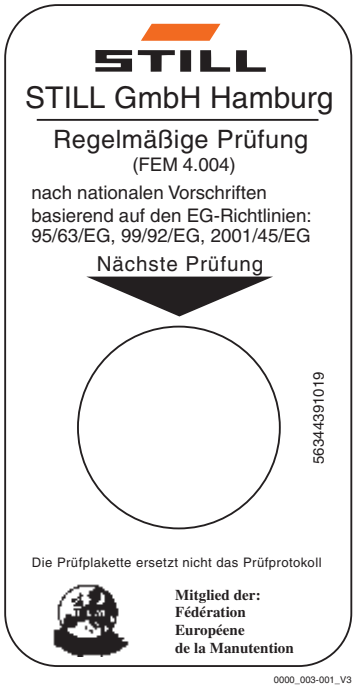

UPOZORNĚNÍ

Dodržujte předpisy platné ve vaší zemi.

3

Přehledy

Přehled

Celkový pohled

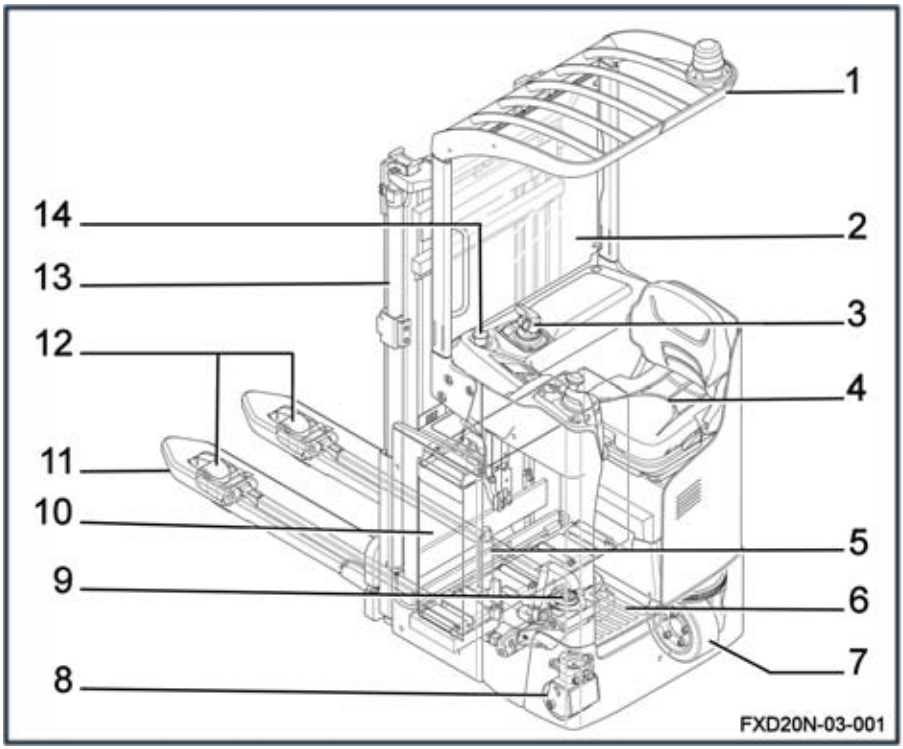

1	Ochranná stříška	8	Stabilizační kolo
2	Ochranná mříž	9	Pedál přítomnosti obsluhy
3	Řídicí modul	10	Bateriový prostor
4	Vsedě	11	Vidlice
5	Válec zdvihu	12	Nosná kola nebo podvozky
6	Plošina	13	Stožár
7	Hnací kolo	14	Nouzový odpojovač

Celkový pohled na technický prostor

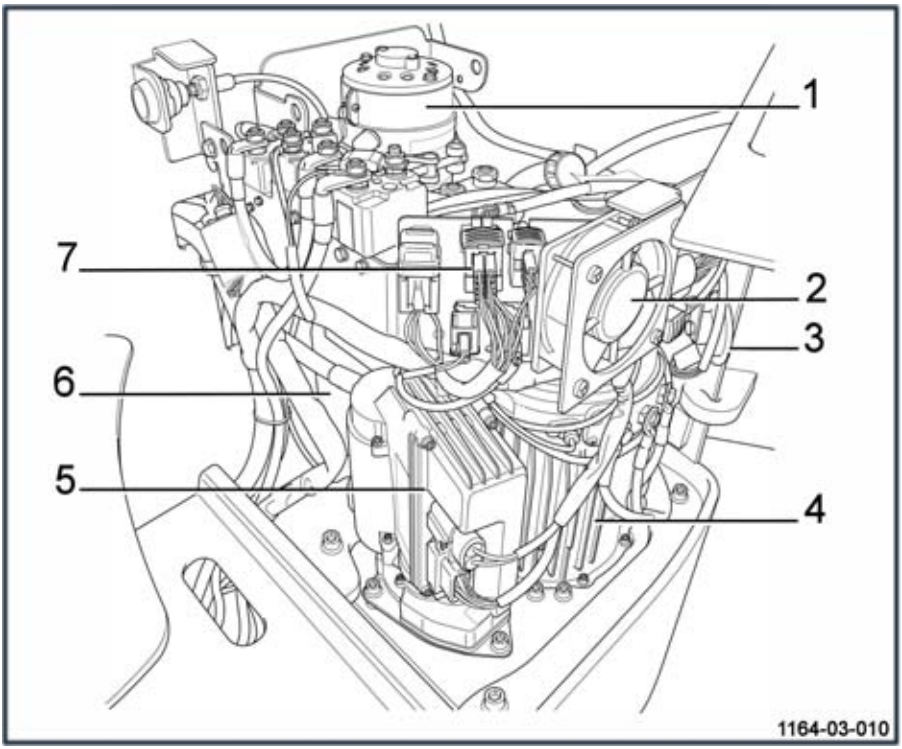

1	Jednotka čerpadla	5	Jednotka řízení ES30–24
2	Ventilátor	6	Nádrž
3	Klakson	7	Pojistky
4	Trakční motor		

Ovládací a zobrazovací zařízení

Stanoviště řidiče

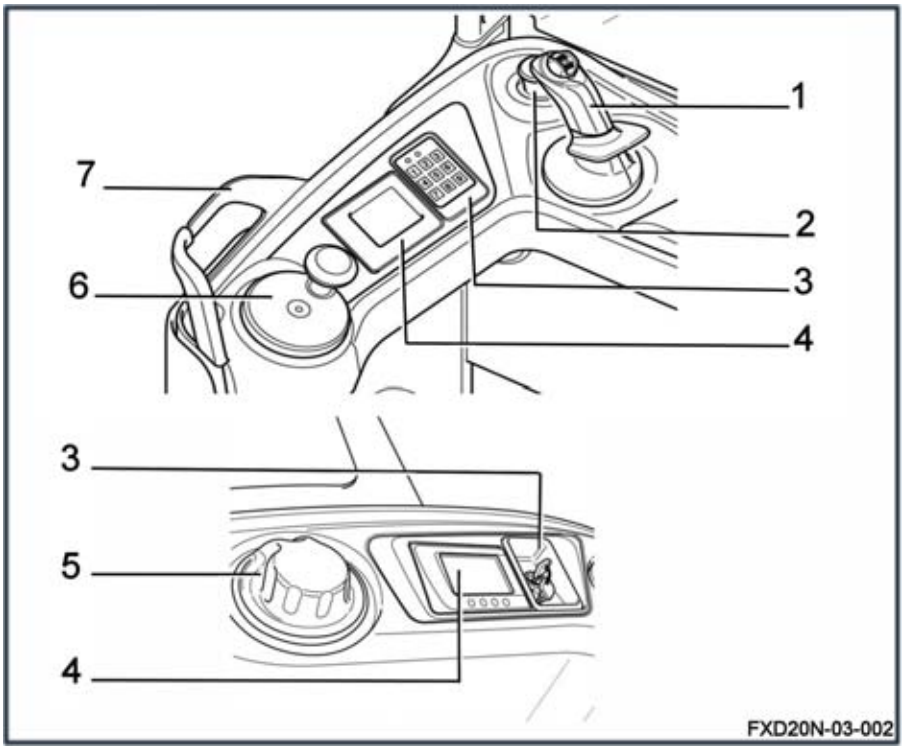

1 Řídicí jednotka nebo joystick (v závislosti na zvolené možnosti)
2 Nouzový odpojovač
3 Klíč zapalování (nebo elektronický klíč)
4 Displej
5 Ovládací tlačítko (zařízení Steering Knob)
6 Volant
7 Rukojeť pro nastupování a vystupování z vozíku

Elektronický klíč (doplňkové vybavení)

1 Zapnutí (provozní režim)
2 Vypnutí a očekávání kódu
3 Režim programování je aktivní
4 Chyba klíče nebo nesprávný kód
5 Časová prodleva automatického vypnutí

Obsluha	Tlačítko Enter	Stav kontrolek LED	Komentáře
	POUŽITÍ		
ZAPNUTO	* 1 2 3 4 5 # (výchozí)	○ červená nesvítí ● zelená svítí (1) (správný kód PIN) ● červená bliká ○ zelená nesvítí (4) (nesprávný kód PIN)	1 2 3 4 5 výchozí kód PIN
VYPNUTO	# (3 sekundy)	○ červená nesvítí ● zelená bliká (2)	Vypnuté napájení vozíku

PROGRAMOVÁNÍ (pouze při vypnutí vozíku (2))			
KÓD SPRÁVCE NEZBYTNÝ PRO VŠECHNA NASTAVENÍ ELEKTRONICKÉHO KLÍČE	* 0 0 0 0 0 0 0 0 # (výchozí)	● červená svítí ● zelená svítí (3)	Když diody LED zhasnou, elektronický klíč se automaticky navrátí do "provozního režimu"
Nový kód obsluhy	* 0 * 4 5 6 7 8 #	○ červená nesvítí ● zelená bliká (2) (kód přijat)	Příklad nového kódu obsluhy: 45678
Přidělení kódů obsluhy	* 2 * 5 4 3 2 1 #	○ červená nesvítí ● zelená bliká (2) (kód přijat)	*2*: reference obsluhy 10 možností od 0 do 9
Odstranění kódů obsluhy	* 2 * #	○ červená nesvítí ● zelená bliká (2) (odstranění přijato)	*2*: reference obsluhy (mezi 0 a 9)
Úprava kódů správce	* * 9 * 1 2 3 4 5 6 7 8 #	○ červená nesvítí ● zelená bliká (2) (kód přijat)	

PROGRAMOVÁNÍ (pouze při vypnutí vozíku (2))			
Obnovení počátečního kódu správce			Pro opětovnou aktivaci výchozího kódu správce (00000000) kontaktujte svého agenta nebo nejbližšího dodavatele.
Aktivace automatického vypnutí	* * 2 * 1 #	● červená bliká ● zelená bliká (5) (5 sekund do vypnutí)	Pokud se vozík nepoužívá, napájení se automaticky vypne po 10 minutách (600 sekundách, při výchozím nastavení).
Nastavení časové prodlevy automatického vypnutí	* * 3 * 6 0 #	○ červená nesvítí ● zelená bliká (2) (hodnota přijata)	Příklad: pokud se nepoužívá, automaticky se vypne po 1 minutě (60 sekundách). Minimální nastavená hodnota = 10 sekund / maximální nastavená hodnota = 3 000 sekund
Deaktivace automatického vypnutí	* * 2 * 0 #	○ červená nesvítí ● zelená bliká (2) (příkaz přijat)	

Indikační a řídicí jednotka

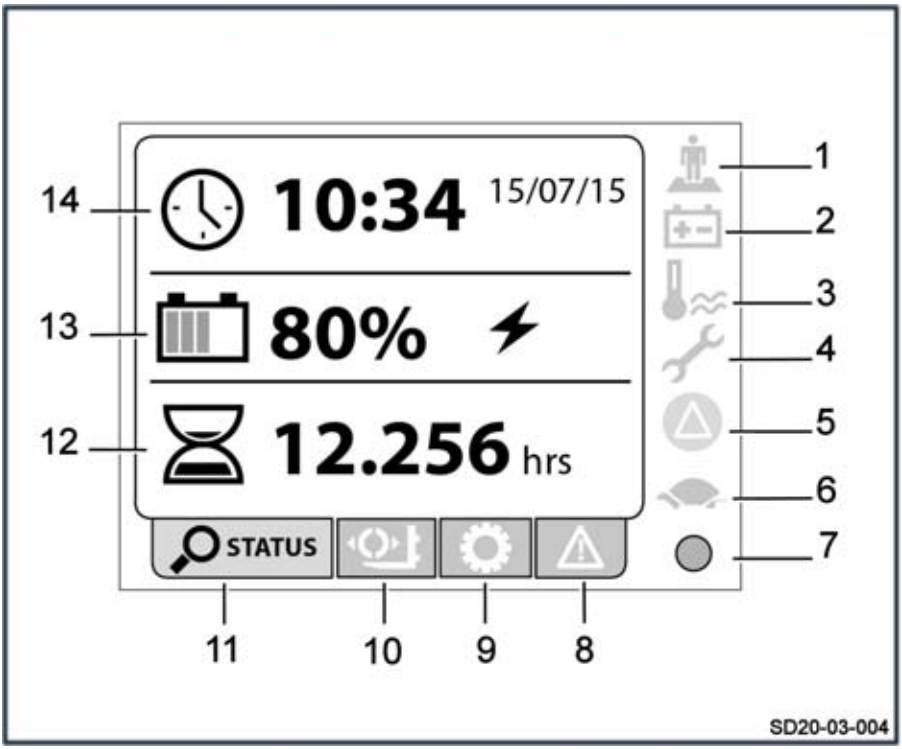

1	Kontrolka detekce přítomnosti obsluhy	9	Nabídka Nastavení
2	Kontrolka Baterie	10	Nabídka Správa břemene a Poloha hnacího kola
3	Kontrolka Teplota	11	Nabídka Stav
4	Kontrolka nastavení	12	Zobrazení provozní doby vozíku
5	Výstražná kontrolka	13	Zobrazení nabití baterie
6	Kontrolka jízdního programu	14	Zobrazení data a času
7	Kontrolka aktivity		
8	Nabídka Chybový kód		

Další informace naleznete v kapitole 4 **Používání indikační a řídicí jednotky**.

Označení

Umístění označení

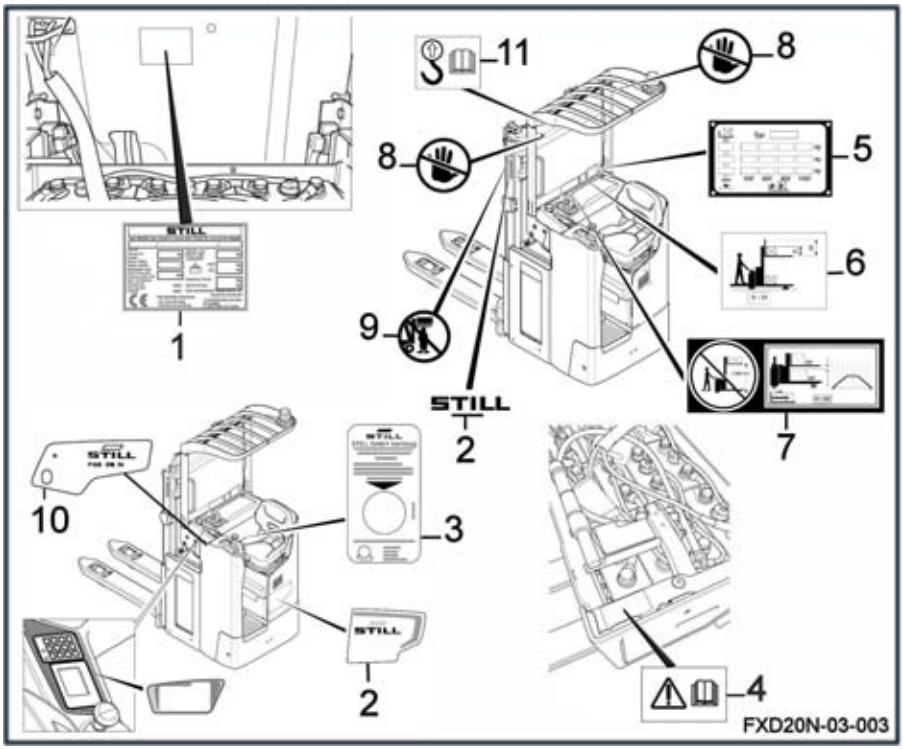

1 Identifikační štítek
2 Štítek se značkou výrobce
3 Pravidelná bezpečnostní prohlídka štítku vozíku
4 Štítek s bezpečnostními pokyny. Řiďte se návodem k obsluze.
5 Štítek s označením nosnosti
6 Štítek Paletový vozík pro manipulaci se dvěma břemeny – Nakládání a vykládání
7 Štítek označující paletový vozík pro manipulaci se dvěma břemeny
8 Štítek Nikdy se nedotýkejte rukama
9 Bezpečnostní štítek na stožáru
10 Štítek s označením modelu
11 Štítek pro zavěšení. Řiďte se návodem k obsluze.

Sériové číslo

▷

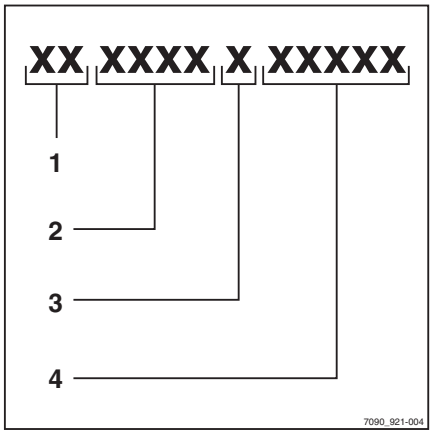

UPOZORNĚNÍ

U všech technických dotazů uveďte sériové číslo.

Sériové číslo obsahuje následující informace:

1 Místo výroby

2 Typ

3 Rok výroby

4 Pořadové číslo

4

Použití

Technický popis

Paletové vozíky FXD 20 N pro manipulaci se dvěma břemeny jsou určeny ke stohování a dvojitému stohování palet a/nebo kontejnerů. Umožňují přepravu břemen z jednoho místa na druhé a vychystávání objednávek.

Dostupný model:

- FXD 20 N: 1 200 kg v režimu vysokozdvižného paletového vozíku, 2000 kg v režimu paletového vozíku pro manipulaci se dvěma břemeny (1000 kg na vidlici a 1 000 kg na nákladových ramenech) a 2 000 kg v režimu paletového vozíku

Funkce

Paletový vozík pro manipulaci se dvěma břemeny se sedícím řidičem zaručuje dobrý výhled obsluhy. Obsluha může bezpečně překonávat dlouhé vzdálenosti.

Rychlost během jízdy v režimu jedoucího řidiče:

- **10 km/h** bez břemene
- **10 km/h** s břemenem

Hnací systém

Hnací systém vozíku tvoří následující součásti:

- Trakční motor s výkonem 3,0 kW
- Mikroprocesorová řídicí jednotka LAC pro řízení pohybu a zvedání
- Jednotka řízení ES30–24
- Jednotka čerpadla s výkonem 2,2 kW

Baterie

Energii dodává:

- gelová baterie nebo olověná baterie. Kapacita baterie může být 300 Ah až 500 Ah.
- nebo lithium-iontová baterie (vozík má proto specifické vlastnosti).

Jedná se pouze o baterie s bočním přístupem.

Řízení

Elektrické servořízení ES30–24 nabízí přesné řízení a snadnější manévrování.

Vozík je vybaven asynchronním motorem řízení s výkonem 0,185 kW.

Vozík je řízen pomocí volantu a řídicího modulu.

Hnací jednotka je namontována na točnici. Řízení zajišťuje elektrický převodový motor, který manipuluje s točnou.

Motor řízení je ovládán převodovkou s proměnným převodovým poměrem. Převodovka dostává informace z volantu a z úhlu natočení kol.

Rychlost vozíku se při zatáčení automaticky snižuje.

Brzdění

Vozík je vybaven elektromagnetickým brzdovým systémem a protiproudovým brzdovým systémem.

Stožár

Stožár se zvedá pomocí voliče umístěného na řídicím modulu.

Stožáry jsou opatřeny bočními válci zdvihu.

Vozíky FXD 20 N jsou vybaveny následujícími stožáry:

- stožáry S (standardní) pro výšky od 1844 do 2344 mm,
- stožáry D (duplexové) pro výšky od 1 844 do 2344 mm,

Stanoviště řidiče

Stanoviště řidiče obsahuje:

- Volant a řídicí modul
- Zámek zapalování
- Displej
- Nouzový odpojovač
- Sedadlo
- Pedál přítomnosti obsluhy
- Rukojeť pro nastupování a vystupování z vozíku
- Ochranná stříška

Dostupné doplňkové vybavení (tento seznam není úplný):

- Elektronický klíč
- Pro chladírny (-35°C)
- Přihrádka na dokumenty
- Knoflík řízení
- Joystick

UPOZORNĚNÍ

Návod k obsluze se nachází v držáku dokumentů v technickém prostoru dveří.

Seznam kontrol před uvedením do provozu

⚠ VÝSTRAHA

Poškození nebo jiné závady na vidlicovém vysokozdvižném vozíku nebo přídavných zařízeních (zvláštní vybavení) mohou způsobit nehody.

Pokud bude v průběhu následujících kontrol na vozíku nebo přídavných zařízeních zjištěno poškození nebo jiné závady, přerušte provoz vozidla, dokud nebude provedena odpovídající oprava. Nedemontujte ani nevyřazujte z provozu bezpečnostní funkce a spínače. Neměňte přednastavené hodnoty.

⚠ VÝSTRAHA

Nebezpečí pádu!

Při práci na vyvýšených místech vozíku nepoužívejte součásti vozíku k získání přístupu a nestoupejte na ně.

– Použijte pro přístup vhodné vybavení.

Před spuštěním zkontrolujte, zda vozík funguje správně.

Za tímto účelem proveďte následující kontroly:

– Ramena vidlice a další zařízení k přenášení břemen by neměla vykazovat žádné známky viditelného poškození (např. ohnutí, prasknutí, výrazné opotřebení).
– Zkontrolujte, zda nejsou pod vozíkem patrné známky úniku provozních látek.
– Ničím neomezujte výhled. Ujistěte se, že je dodržena viditelná oblast specifikovaná výrobcem.
– Přídavná zařízení (zvláštní vybavení) musí být řádně zajištěna a musí být provozována v souladu s příslušnými provozními příručkami.
– Poškozené nebo chybějící nálepky musí být vyměněny v souladu s tabulkou umístění značek.
– Ochranná mříž musí být nepoškozená a bezpečně upevněná.
– Vodítka válečku musí být pokryta viditelnou vrstvou maziva.
– Kolečka nesmí vykazovat žádné známky poškození nebo těžkého opotřebení. Musí být správně připevněna.
– Zkontrolujte, zda žádné cizí těleso neblokuje chod kol a válečků.
– Výstražná zařízení (klakson atd.) musí být funkční.
– Kryt baterie musí být uzavřen.
– Zkontrolujte, zda jsou kryty správně umístěny.
– Řetězy musí být v bezvadném stavu a musí být rovnoměrně a správně napnuté.
– Obsluha musí mít kvalifikaci pro řízení vozíku. Obsluha musí dosáhnout na ovládací prvky a být schopna s nimi pracovat (obzvláště se zařízením ochrany proti nárazu). Neomezujte přístup k ovládacím prvkům.

Pokud zjistíte jakékoli závady, informujte svého nadřízeného.

Startování

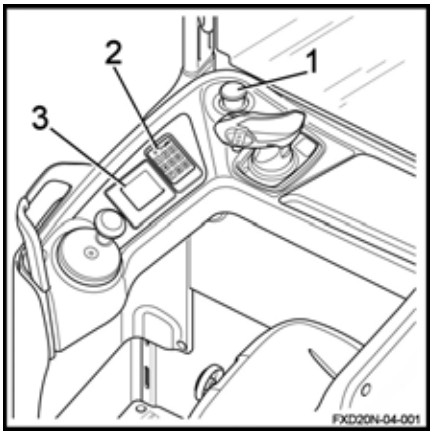

UPOZORNĚNÍ

- *Před nastartováním vozíku zkontrolujte, zda nejsou aktivovány žádné ovládací prvky.*
- *Zkontrolujte, zda je kryt baterie zavřený.*
- *Zkontrolujte, zda je baterie zajištěná.*

– Zkontrolujte, zda je baterie připojená.

– Zkontrolujte, zda je kryt bateriového prostoru správně zavřený a zajištěný.

– Nastupte do vozíku s využitím rukojeti.

– Sedněte si na sedadlo.

– Sešlápněte pedál přítomnosti obsluhy.

– Uvolněte spínač nouzového vypínání (1), pokud byl stisknut.

– Otočte klíčem (2). U modelů vybavených elektronickým klíčem nebo doplňkovým systémem FleetManager™ zadejte kód PIN.

Displej (3) se rozsvítí. Vozík je připraven k provozu.

Kontroly a kroky před uvedením do provozu

Kontrola spínače nouzového vypínání ▷

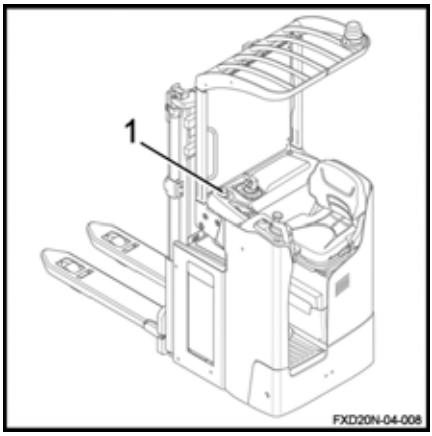

Zkontrolujte funkci nouzového odpojovače následujícím způsobem:

– S vozíkem se rozjeďte.

– Stiskněte spínač nouzového vypínání (1)

Vozík se okamžitě zastaví. Je přerušeno napájení vozíku. Elektrické ovládací prvky a motory nebudou nadále napájeny.

– Zatáhněte za spínač nouzového vypínání (1)

Funkce jsou opět dostupné.

UPOZORNĚNÍ

Zkontrolujte správnou funkci stabilizačních kol. Ovlivňují účinnost brzdění.

Kontrola brzd

Brzdění uvolněním spínače jízdy ▷

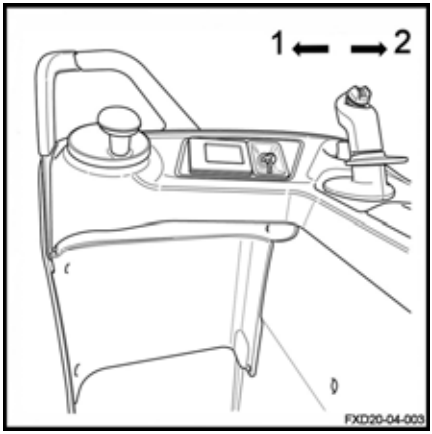

– Jeďte s vozíkem ve směru (1) nebo (2).

– Uvolněte spínač jízdy.

Aktivuje se brzda, dokud vozík zcela nezastaví.

Brzdění obrácením směru jízdy

– Jeďte s vozíkem ve směru (1) nebo (2).

– Posuňte spínač jízdy v opačném směru.

Vozík zpomalí a poté se rozjede v opačném směru.

UPOZORNĚNÍ

Zkontrolujte také správnou funkci stabilizačních kol. Ovlivňují účinnost brzdění.

Kontrola klaksonu

Klakson se nachází na zadní straně řídicího modulu.

Zkontrolujte funkci klaksonu, postupujte následovně:

– Stiskněte tlačítko (1) na řídicím modulu.

Klakson se rozezní.

Návod k obsluze vozíku

Vozíky jsou určeny k použití uvnitř a venku v nerizikových oblastech. Teplota musí být v rozmezí od -10 °C do +45°C a relativní vlhkost vzduchu nižší než 95 %.

UPOZORNĚNÍ

Do prostředí s nižšími teplotami je k dispozici provedení pro chladírny.

Pracoviště, na kterých je vozík používán, musí odpovídat platným předpisům (stav povrchu, osvětlení atd.).

Vozíky musí být používány na suchém, čistém a rovném povrchu.

Před použitím vozíku je nutné zkontrolovat pracovní prostředí. Tato kontrola může být provedena vizuálně.

Pracovní oblast musí být průjezdná. V cestě vozíku nesmí být žádné překážky ani osoby.

Obsluha musí dávat pozor na jakékoli situace, které by mohly narušit bezpečné manévrování. Následující rizika mohou představovat nebezpečí:

- Osoba v blízkosti vozíku.
- Osoba pod zvednutou vidlicí.
- Obsluha nesmí používat MP3 přehrávač ani žádné jiné elektrické vybavení, které by mohlo zhoršit její pozornost věnovanou okolí.
- Na podlaze nesmí být žádné známky oleje nebo maziva.

Obsluha musí dávat pozor při přepravě břemene. Rozměry břemene mohou znemožnit některé manévry a zmenšit zorné pole. Rychlost vozíku musí být také snížena, protože vozík by se mohl převrátit při brzdění nebo zatáčení.

Břemena musí být stabilní, s maximální doporučenou výškou 2 m.

Informace o jiném než výše uvedeném použití získáte v poprodejním servisním středisku.

Je důležité používat palety, které jsou v dobrém stavu.

Při přejíždění překážek musí být snížena rychlost, aby nedošlo k narušení rovnováhy vozíku a vystavení rukou obsluhy vibracím.

Vozíky mohou jezdit přes rampy a mírné svahy. S iniciálním zdvihem mohou překonávat větší překážky.

⚠ VÝSTRAHA

Nebezpečí ztráty stability

– Jízdu vždy přizpůsobte stavu povrchu (nerovné povrchy apod.), zejména při jízdě s břemenem v nebezpečných pracovních prostorech.

UPOZORNĚNÍ

- *Chcete-li zamezit, aby dolní část systému zvedání břemena poškrábala podlahu, před rozjetím vždy přesuňte vidlici do zvednuté polohy.*
- *Před opuštěním vozíku vždy vypněte zapalování.*
- *Ochranný kryt stožáru musí být vždy správně umístěný, řádně zajištěný a čistý.*

⚠ VÝSTRAHA

Nebezpečí poškození vozíku.

Zajistěte, aby byla výška stožáru nižší než překážky (regály, dveře atd.).

⚠ VÝSTRAHA

Nebezpečí úrazu

Ruce musí vždy spočívat na ovládacích prvcích. Pohyblivých částí a sestav se můžete dotýkat až po spuštění nákladových ramen na zem a odpojení baterie.

Z důvodu účinné ochrany je nutné používat bezpečnostní obuv.

Nelezte na kryty vozíku (baterie, podvozek apod.).

⚠ VÝSTRAHA

Bezpečnostní pokyny pro řízení:

- Řidič je povinen jet pomalu v zatáčkách a při vjezdu do úzkých průjezdů.
- Řidič je povinen vždy udržovat bezpečnou brzdnou vzdálenost od vozidel a osob pohybujících se před ním.
- Řidič se musí vyvarovat náhlého zastavení, příliš rychlého otáčení do protisměru a předjíždění jiných vozidel na nebezpečných místech se špatnou viditelností.

⚠ POZOR

Nebezpečí úrazu

Před použitím vozíku s bočním přístupem zkontrolujte, zda je baterie správně zajištěná.

Nastupování a vystupování z vozíku

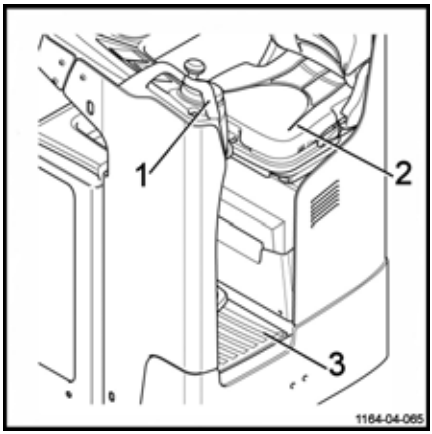

⚠ VÝSTRAHA

Nebezpečí pádu, zakopnutí nebo uklouznutí při nastupování/vystupování z vozíku.

Při nastupování a vystupování z vozíku se můžete přidržet madla (1) a sedadla (2).

- Jednou rukou se chyťte madla (1).
- Druhou rukou se chyťte sedadla (2).
- Vstupte na plošinu (3). Dejte pozor, kam našlapujete.

⚠ POZOR

Nebezpečí zranění nebo úderu způsobeného hranami vozíku.

Podvozek je úzký. Dejte pozor, abyste se při nastupování neuhodili o vozík.

⚠ POZOR

Nebezpečí poškození vybavení

- Při nastupování do vozíku nikdy netahejte za volant nebo řídicí jednotku.

Nadměrná síla vyvinutá na volant nebo řídicí jednotku ji může poškodit a způsobit poruchu.

⚠ NEBEZPEČÍ

Nebezpečí úrazu

Aby nedošlo k nechtěnému nastartování, nepoužívejte jako rukojeť řídicí modul.

Použijte madlo a sedadlo.

Funkce detekce přítomnosti obsluhy

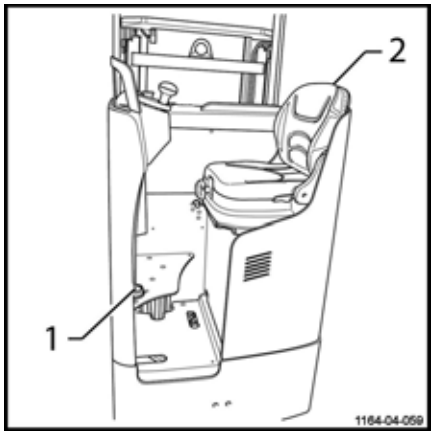

Vozík je vybaven dvěma detektory přítomnosti obsluhy:

- Sedadlo (2)
- Pedál přítomnosti obsluhy (1).

Tyto dva prvky jsou bezpečnostními zařízeními vozíku.

Nejdříve si musí obsluha sednout na sedadlo (2). Poté dojde k aktivaci kontaktu detekce přítomnosti obsluhy.

Před rozjetím a během jízdy musí být sešlápnut pedál přítomnosti obsluhy (1).

Pedál umožňuje ovládání všech ovládacích prvků vozíku.

Při jízdě vzad (ve směru vidlice), je možné se v případě špatné viditelnosti zvednout ze sedadla. Poté jede vozík rychlostí 2 km/h. Pedál přítomnosti obsluhy musí být stále sešlápnut.

Je nezbytné vozík zpomalit na velmi nízkou rychlost a zkontrolovat pracovní prostředí ještě předtím, než se obsluha zvedne ze sedadla.

⚠ VÝSTRAHA

Nebezpečí úrazu

Nezvedejte se ze sedadla, pokud vozík jede plnou rychlostí.

UPOZORNĚNÍ

Nezvedejte se ze sedadla, jen abyste zpomalili vozík.

Pokud se obsluha vidlicového vysokozdvižného vozíku opět posadí, vozík pokračuje v jízdě omezenou rychlostí. Spínač jízdy musí být uvolněn. Když obsluha vidlicového vysokozdvižného vozíku znovu stiskne spínač jízdy, vozík se vrátí na normální rychlost.

Funkce detekce přítomnosti obsluhy

⚠ POZOR

Deaktivace ovládacích prvků

Pokud je pedál přítomnosti obsluhy uvolněn během pohybu:

– Automaticky se aktivuje brzda vozíku.

– Ovládací prvky přestanou být funkční.

Nastavení kabiny řidiče

Nastavení sedadla

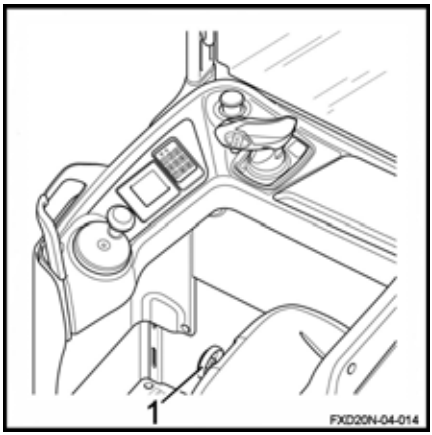

Sedadlo je vybaveno detektorem přítomnosti obsluhy.

Obsluha musí pro zahájení této detekce nastavit svou hmotnost v krocích po 10 kg.

Postupujte následujícím způsobem:

– Sedněte si na sedadlo.
– Otáčejte nastavovacím kolečkem (1), dokud nedosáhnete požadované hmotnosti.
– Uveďte vozík do provozu.

Detektor přítomnosti obsluhy na sedadle nelze aktivovat, pokud je nastavení hmotnosti příliš vysoké nebo příliš nízké.

Tento postup vám také umožní nastavit tvrdost sedadla.

Nastavení podlahy

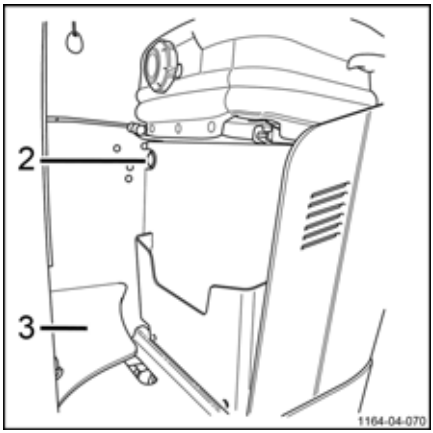

Podlaha je vybavena systémem nastavení výšky podle tlaku.

Chcete-li nastavit výšku podlahy, postupujte následujícím způsobem:

– Sedněte si na sedadlo.
– Stiskněte tlačítko pro odemknutí podlahy (2) a podržte je po dobu trvání operace.
– Vyviňte tlak na podlahu (3) zatlačením nohama a vytvořte si pohodlnou jízdní polohu.
– Uvolněte tlačítko.

UPOZORNĚNÍ

Nastavení podlahy není možné, když je vozík v chladírně. Válec pro nastavení nefunguje při nízkých teplotách.

Volitelné vyhřívání sedadla

▷

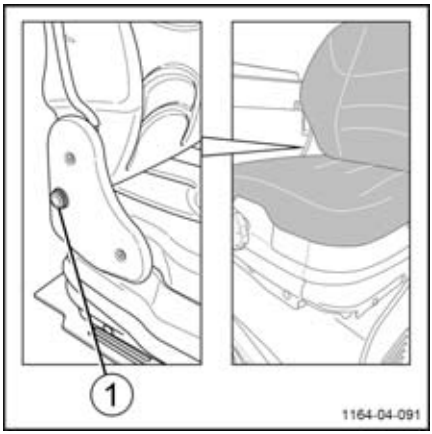

Sedadlo řidiče může být vybaveno volitelným **vyhříváním sedadla**.

Vyhřívání se zapne, jakmile je na sedadle detekována přítomnost obsluhy.

Chcete-li vyhřívání aktivovat, postupujte následovně:

– Sedněte si na sedadlo.
– Nastavte výšku obsluhy.
– Uveďte vozík do provozu.
– Stisknutím tlačítka s kontrolkou LED (1) aktivujte vyhřívání.

Tlačítko s kontrolkou LED (1) se rozsvítí, což indikuje, že je vyhřívání zapnuté.

UPOZORNĚNÍ

Když řidič vstane nebo opustí sedadlo, vyhřívání se v rámci šetření energie baterie vypne.

Na displeji se nezobrazí žádné vizuální informace.

– Zkontrolujte, zda je tlačítko s kontrolkou LED (1) aktivní.
– Stisknutím tlačítka s kontrolkou LED (1) znovu aktivujte vyhřívání.

Používání ovládací jednotky s displejem

Tlačítka volby

▷

Obsluha vybírá nabídky pomocí čtyř tlačítek volby:

- Tlačítko **Blue Q** (1), kterým zvolíte režim Blue Q, režim Zajíc nebo režim Želva
- Tlačítko se **šipkou vlevo**(2) slouží k procházení rozbalovací nabídkou směrem doleva
- Tlačítko se **šipkou vpravo**(3) slouží k procházení rozbalovací nabídkou směrem doprava
- Tlačítko pro **potvrzení**(4) slouží k potvrzení výběru zvýrazněného na obrazovce.

Zobrazení polohy hnacího kola

▷

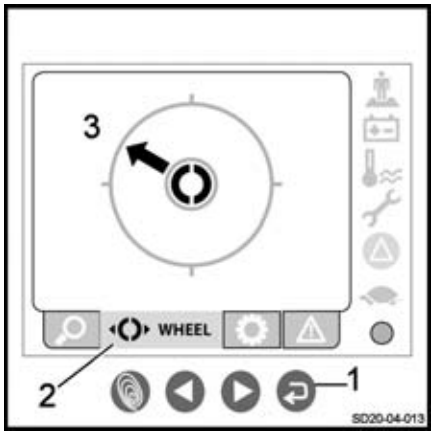

Obsluha vysokozdvižného vozíku může zjistit polohu hnacího kola na displeji.

Postupujte následujícím způsobem:

– Stisknutím tlačítka s **šipkou vlevo** nebo **šipkou vpravo** procházejte nabídkami.

– Vyberte nabídku Kolo (2).

– Stiskněte tlačítko pro **potvrzení**(1).

Poloha hnacího kola se poté zobrazí na displeji (3).

Ovládání indikační jednotky

Detekce přítomnosti obsluhy

Aby mohl být vozík používán, musí být detekována obsluha na sedadle a poté na pedálu.

Po zapnutí vozíku se rozsvítí a začne blikat kontrolka signalizující **přítomnost obsluhy na sedadle** (1).

Používání ovládací jednotky s displejem

– Sedněte si na sedadlo ▷

Kontrolka signalizující **přítomnost obsluhy na sedadle** (1) je nahrazena blikající kontrolkou signalizující **přítomnost obsluhy na pedálu** (2).

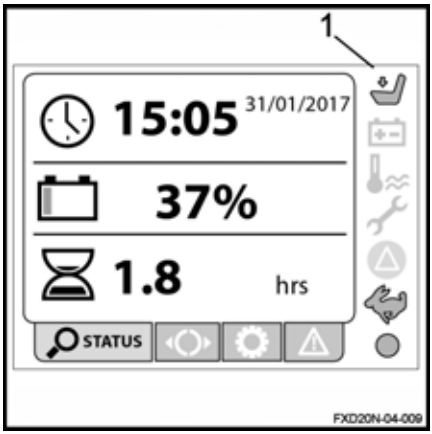

– Sešlápněte pedál přítomnosti obsluhy levou nohou. ▷

Kontrolka signalizující **přítomnost obsluhy na pedálu** (2) zůstane nepřetržitě svítit po dobu dvou sekund, poté zhasne.

Správa nabíjení baterie

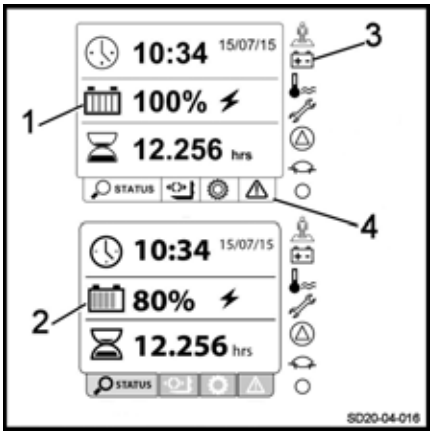

Ovládací jednotka ukazuje úroveň nabití baterie.

Obsluha se může řídit ikonou baterie (1) nebo (2).

Počet zobrazených dílků indikuje úroveň nabití baterie.

- Od 0 do 20 %: 1 dílek
- Od 21 do 40 %: 2 dílky
- Od 41 do 60 %: 3 dílky
- Od 61 do 80 %: 4 dílky
- Od 81 do 100 %: 5 dílků

Kontrolka **Baterie** (3) se rozsvítí, když je baterie hluboce vybitá nebo v případě poruchy.

Pokud není baterie dostatečně nabitá, mohou být zobrazena dvě různá hlášení:

- 1) Zbývá 25 % kapacity nabití: blikají ikony (3) a (4) a zní zvukový signál. Zobrazí se výstražné hlášení a ikona (4) zůstane rozsvícená, dokud se baterie nedobije.
- 2) Zbývá 20 % kapacity nabití: ozvou se tři pravidelně se opakující pípnutí zvukového signálu, zvedání je omezeno, bliká ikona (3) a ikona (4) zůstane rozsvícená spolu s novým výstražným hlášením.

Kontrolky teploty, nastavení a výstrahy

Kontrolka **Teplota** (1) se rozsvítí v případě přehřátí trakčního motoru nebo ovladače.

Na displeji se zobrazí výstraha.

Kontrolka **Nastavení** (2) se rozsvítí, aby zobrazila datum příští údržby.

Na displeji se zobrazí výstraha.

Kontrolka **Výstraha** (3) se rozsvítí v případě poruchy součásti vozíku.

Jízdní program

Kontrolka **Jízdní program** (1) je stále rozsvícená, když je zvolen režim pojezdu.

Existují tři různé režimy pojezdu:

- Režim Želva (2)
- Režim Zajíc (3)
- Režim Blue Q (4)

Ikona zvoleného režimu pojezdu se zobrazí na displeji.

– Vyberte požadovaný režim pojezdu pomocí navigačních tlačítek.

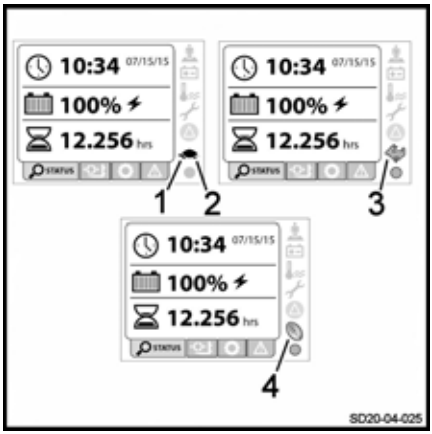

Ukazatel aktivity

Kontrolka **Ukazatel aktivity** (1) neustále bliká, pokud je vozík v provozu.

Pokud kontrolka nesvítí, indikační jednotka je zablokována nebo je zamrznutá. Na displeji se zobrazí výstraha.

Nabídka Nastavení

Prostřednictvím nabídky Nastavení získáte přístup k různým nastavením.

– Vyberte nabídku **Nastavení** (1).

Tato nabídka poskytuje přístup k rozbalovací nabídce (2) s následujícími položkami:

- Jazyk
- Jednotka
- Formát data
- Datum
- Čas
- Nastavení výstražných zvuků Správa břemene.
- Nastavení kontrastu
- Nastavení jasu

– Vyberte požadovanou možnost.

Nabídka Chybové kódy

K chybovým zprávám, které přerušily chod vozíku, lze přistupovat.

– Zvolte nabídku **Chybové zprávy** (1).

Obsluha má přístup k chybovým kódům. Pokud se vyskytuje více kódů, které mají na vozík vliv, může obsluha procházet několik po sobě jdoucích obrazovek.

Počet chybových zpráv je označen v dolní části displeje (2).

Úvodní obrazovka

Kromě různých nabídek a kontrolek uváděných výše jsou k dispozici následující údaje:

- Nabídka **Stav vozíku** (1) zobrazuje nabídku vozíku.
- Ikona **Přesýpací hodiny** (2) ukazuje provozní hodiny vozíku.
- Ikona **Hodiny** (3) ukazuje čas a datum.

Bezpečnostní pokyny pro řízení

Chování při řízení

Obsluha musí při práci v prostoru závodu dodržovat stejná pravidla jako na veřejné komunikaci. Je povinna přizpůsobit rychlost jízdy podmínkám.

Proto musí jet pomalu:

- při zatáčení,
- při jízdě úzkými uličkami,
- při projíždění kyvnými dveřmi,
- v místech s nízkou viditelností,
- pokud je nerovná vozovka.

Obsluha musí vždy udržovat bezpečnou brzdnou vzdálenost od vozidel nebo osob pohybujících se před ním. Musí mít vozík neustále pod kontrolou. Musí se vyvarovat náhlého zastavení, rychlého otáčení a předjíždění jiných vozidel v potenciálně nebezpečných místech a v místech s nízkou viditelností.

Během jízdy je zakázáno sedět na palubní desce vozíku. Obsluha musí být opřená o sedadlo.

Tyto vozíky jsou navrženy pro použití jako vysokozdvižné paletové vozíky, dvojité vysokozdvižné paletové vozíky a paletové vozíky.
Z toho důvodu:

- Nikdy při jízdě nesedejte na palubní desku vozíku.
- Vozík se nesmí používat jako schůdky.
- Vozík není určen pro přepravu osob.
- Obsluha musí vždy zůstat v bezpečné vzdálenosti od vozíku.
- Je nutné stát v bezpečné oblasti (pracovní oblast definovaná výrobcem).
- Zajistěte stabilitu vozíku a nepřekračujte jeho nosnost.

Používání telefonu nebo rádia na vozíku je dovoleno.

Nepoužívejte však tato zařízení při jízdě, mohou odvádět vaši pozornost.

Proveďte zkušební jízdu na volném prostranství.

UPOZORNĚNÍ

Řidiči musí používat dobře padnoucí ochrannou obuv, aby mohli zcela bezpečně řídit a brzdit.

Jízda

Definice směrů

Názvy použité v tomto textu se vztahují k montážní poloze dílů vzhledem ke kabině řidiče.

- Jízda vzad (1)
- Jízda vpřed (3)
- Doprava (4)
- Doleva (2)

Břemeno je umístěno vzadu.

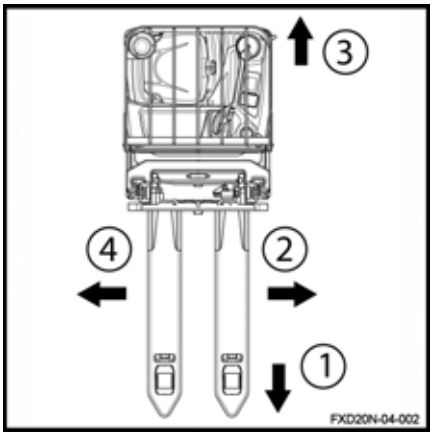

Jízda

⚠ VÝSTRAHA

Dbejte na polohu hnacího kola.

Pomalu se s vozíkem rozjeďte.

Na displeji zkontrolujte polohu hnacího kola.

UPOZORNĚNÍ

Se spínačem jízdy manipulujte vždy pomalu, protože vozík reaguje okamžitě. Za všech okolností je nutné vyhnout se náhlým rozjezdům, brzdění nebo změně směru jízdy.

Spínač jízdy se nachází na řídicí jednotce.

UPOZORNĚNÍ

Pokud je vozík v pohybu, vždy mějte ruce i nohy v kabině řidiče.

Jízda vpřed

▷

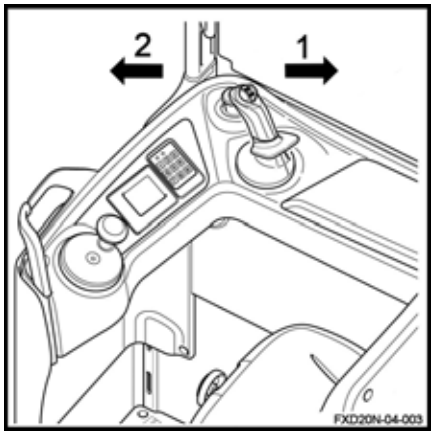

– Pro jízdu vpřed (proti směru vidlice) zatlačte palcem spínač jízdy doleva (2).
– Pokud je spínač jízdy uvolněn, vozík začne elektricky brzdit.

Jízda vzad

– Pro jízdu vzad (ve směru vidlice) zatlačte palcem spínač jízdy doprava (1).
– Pokud je spínač jízdy uvolněn, vozík začne elektricky brzdit.

⚠ VÝSTRAHA

Omezený výhled

Během jízdy vzad může být omezený výhled. Buďte velmi opatrní. Před jízdou vzad se ujistěte, že cesta za vozíkem je volná.

Obrácení směru jízdy

– Zatlačte spínač jízdy ve směru (1) nebo (2).
– Uvolněte spínač jízdy.
– Postupně ho přepínejte do opačného směru, dokud nedosáhnete požadované rychlosti.

Brzdění

⚠ VÝSTRAHA

Brzdnou dráhu vozíku ovlivňuje kvalita povrchu podlahy.

To je třeba vzít v úvahu při řízení.

Brzdění obrácením směru jízdy

▷

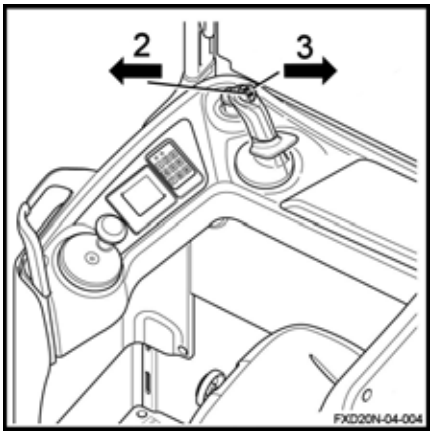

– Posuňte spínače směru jízdy (2) nebo (3) proti směru jízdy.

Brzdění uvolněním spínače jízdy

– Během jízdy zcela uvolněte spínač jízdy.

Brzda se automaticky aktivuje. Je znemožněn pohyb vozíku.

Elektromagnetické brzdění

Elektromagnetická brzda se aktivuje automaticky při jedné z následujících podmínek:

- obsluha uvolní pedál přítomnosti obsluhy (zpomalí do zastavení a potom zabrzdí),
- obsluha vstane ze sedadla (zpomalí do zastavení a potom zabrzdí),
- spínač jízdy je v neutrální poloze,
- napájení je vypnuto.
- obsluha stiskne nouzový odpojovač,

Klakson

▷

Klakson se nachází na zadní straně řídicího modulu.

Používá se:

- Na cestách se špatnou viditelností
- Na křižovatkách
- V případě bezprostředního nebezpečí

– Stiskněte tlačítko (1) na řídicím modulu.

Klakson se rozezní.

Jízdní program

Během provozu vozíku svítí kontrolka (1). Tvar kontrolky určuje vybraný program.

Vozík je vybaven třemi různými jízdními programy:

- Režim Zajíc (3)
- Režim BlueQ (4)
- Režim Želva (2)

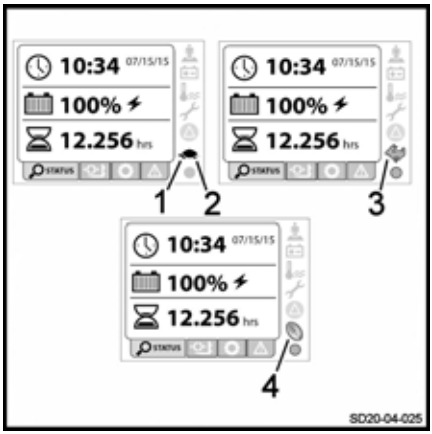

UPOZORNĚNÍ

Pokud obsluha znovu nastartuje vozík, automaticky se aktivuje poslední zvolený režim.

UPOZORNĚNÍ

Jízdní program se okamžitě změní. Pokud obsluha mění režim při jízdě, musí být velmi ostražitá.

Režim Zajíc

Pokud je na obrazovce zvolen režim Zajíc, vozík pracuje na maximální výkon.

Režim Blue Q

Výběr režimu Blue-Q umožňuje mírně snížit výkon vozíku:

- Rychlost jízdy vozíku se sníží (70 % maximální rychlosti)
- Rychlost zvedání a spouštění vidlice se sníží (90 % maximální rychlosti)

Tento režim umožňuje šetřit baterii.

Režim Želva

Výběr režimu Želva umožňuje snížit výkon vozíku:

- Rychlost vozíku se sníží na 6 km/h.
- Rychlost zvedání a spouštění vidlice se výrazně sníží

Lze nastavit různé rychlosti. Informace o možnosti změny těchto funkcí získáte v poprodejním servisním středisku.

Funkce joysticku (doplňkové vybavení)

Vozík může být na místo řídicí jednotky vybaven joystickem.

Ovládání pomocí joysticku je odlišné.

UPOZORNĚNÍ

S joystickem manipulujte vždy pomalu, protože vozík reaguje okamžitě. Za všech okolností je nutné vyhnout se náhlým rozjezdům, brzdění nebo změně směru jízdy.

Přední část joysticku

▷

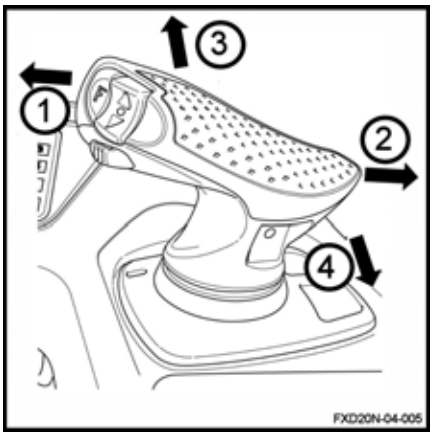

Přední části joysticku slouží k:

- Pojezdu vozíkem dopředu nebo dozadu
- Zvedání nebo spouštění vidlice

Jízda vpřed

– Pro jízdu vpřed (proti směru vidlice) zatlačte joystick doleva (1).

Jízda vzad

– Pro jízdu vzad (proti směru vidlice) zatlačte joystick doprava (2).

Zvedání vidlice

– Nakloňte joystick směrem dolů (4)

Spouštění vidlice

– Nakloňte joystick směrem nahoru (3)

Zadní část joysticku

Zadní část joysticku slouží k:

- Aktivaci klaksonu
- Zvedání nebo spouštění nákladových ramen

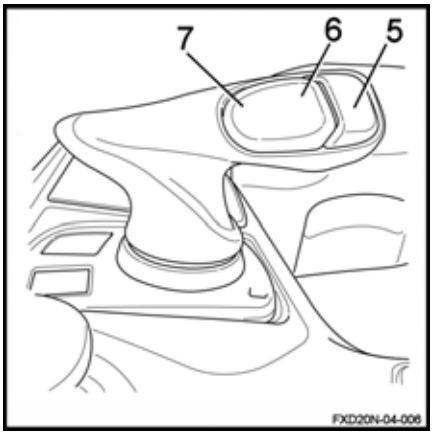

Klakson

– Na joysticku stiskněte tlačítko (5).

Zvedání nákladových ramen (základní zdvih)

– Na joysticku stiskněte tlačítko (6).

Spouštění nákladových ramen (základní zdvih)

– Na joysticku stiskněte tlačítko (7).

Doplňkové vybavení Steering Knob

Zařízení Steering Knob může nahradit ovládací prvky na volantu.

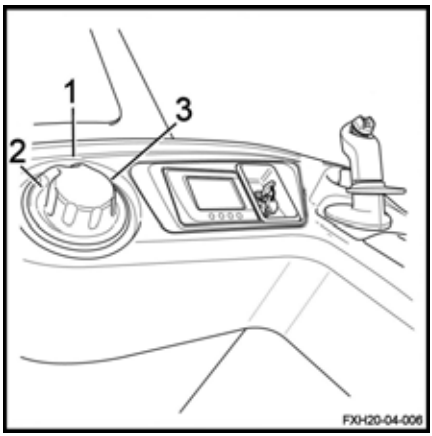

⚠ VÝSTRAHA

Nebezpečí prudkého pohybu vozíku

Zařízení Steering Knob je velmi citlivé. S otočným knoflíkem je třeba manipulovat obezřetně.

Otočný knoflík umožňuje nastavit polohu kola. Není nutné měnit polohu, pokud je dráha pohybu přímá.

Když je tlačítko umístěno ve středu na nulovém bodu (1), vozík se pohybuje v přímém směru.

Dvě zarážky, jedna na levé straně (2) a druhá na pravé straně (3), omezují osu otáčení. Obsluha při jízdě nastavuje otočný knoflík v rámci této osy.

Jízda vpřed (opačný směr, než je vidlice)

– Otočením otočného knoflíku doleva (proti směru hodinových ručiček) (2) zatočíte doleva

– Otočením otočného knoflíku doprava (ve směru hodinových ručiček) (2) zatočíte doprava

Jízda vzad (směr vidlice)

– Otočením otočného knoflíku doleva (proti směru hodinových ručiček) (2) zatočíte doprava
– Otočením otočného knoflíku doprava (ve směru hodinových ručiček) (2) zatočíte doleva

Použití vozíku na svahu

UPOZORNĚNÍ

Nesprávné používání vozíku na svahu se nedoporučuje. Dochází k vysokému namáhání trakčního motoru, brzd a baterie.

Ke svahu je nutno přijíždět s velkou opatrností:

- Nikdy se nesnažte překonat svah se sklonem vyšším, než je uveden v datovém listu vozíku.
- Zkontrolujte, zda je povrch čistý a není kluzký a zda je trasa volná.

Jízda do svahu

Do svahu vždy jezděte směrem vzad. Břemeno směřuje do svahu.

Bez břemene se do svahu doporučuje jezdit směrem vpřed.

▷

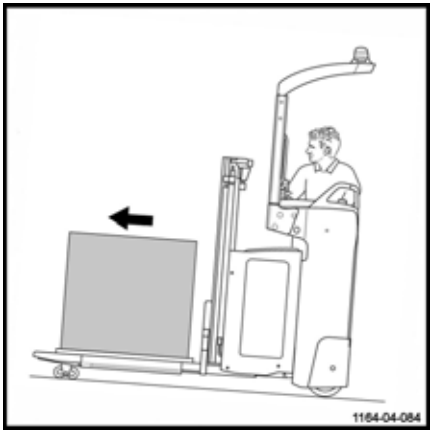

Jízda ze svahu

Ze svahu sjíždějte vždy směrem vpřed. Břemeno směřuje do svahu.

Při klesání bez břemene doporučujeme přejezd směrem vpřed.

V každém případě je nutné pojíždět velmi pomalu a brzdit postupně.

⚠ NEBEZPEČÍ

Nebezpečí smrtelného úrazu anebo vážného poškození zařízení

Vozík neparkujte nikdy na svahu. Nikdy se neotáčejte o 180 stupňů a nezkracujte si cestu na svazích.

Na svahu musí obsluha pojíždět velmi pomalu.

⚠ VÝSTRAHA

Nebezpečí vážného úrazu nebo vážného poškození zařízení

Jízda na svazích se sklonem větším než 10 % je zakázána z důvodu brzdného výkonu a stability. Přepravované břemeno by se mohlo převrhnout.

Rozjíždění ve svahu

Postupujte následujícím způsobem:

- Spínač jízdy přesuňte v požadovaném směru.
- Uvolněním spínače jízdy aktivujte parkovací brzdu.

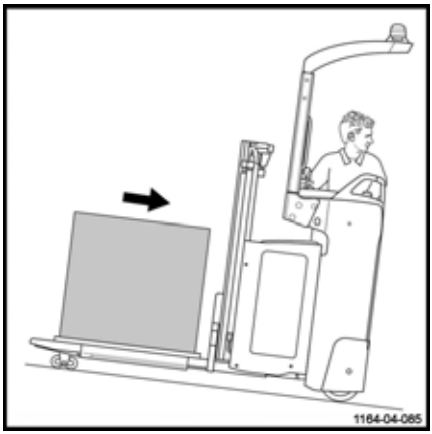

Ovládání funkce FleetManager™

Popis doplňkového vybavení FleetManager

Doplňkové vybavení FleetManager umožňuje řízení přístupu k vozíku. Doplňkové vybavení je systém pro správu vozového parku.

K systému získáte přístup:

- buď pomocí klávesnice
- nebo pomocí čtecího zařízení transpondéru nebo karty RFID

Správce vozového parku nastaví podrobnosti o přístupu prostřednictvím webového rozhraní. To se týká přijímací karet transpondéru nebo kódů PIN pro příslušné vozíky. Je možné změnit dobu platnosti oprávnění k přístupu.

K dispozici je také software.

Další doplňkové vybavení:

- Snímač otřesů
- Nástroje pro bezdrátovou správu dat:
  - ▸ Modul GSM(2)GPRS(1) s anténou

Pro vozík je k dispozici následující doplňkové vybavení:

- Ovládání přístupu
- Řízení přístupu a snímač otřesů
- Řízení přístupu a modul GPRS
- Řízení přístupu, snímač otřesů a modul GPRS

(1) GPRS: Bezdrátová komunikační technologie využívající datové pakety

(2) GSM: Globální systém pro mobilní komunikaci

Snímač otřesů

Tento snímač umožňuje zaznamenávat otřesy vozíku.

Pokud je vozík zasažen otřesem, je možné nakonfigurovat omezení rychlosti.

Správce vozového parku je jediná osoba, která může měnit určité parametry.

UPOZORNĚNÍ

Pokud je snímač vadný, vyměňte jej.

Modul GSMGPRS

Modul se skládá z modemu GSM a antény.

Modul umožňuje:

- Vzdálený přístup k informacím o vozíku
- Použití geolokace

Data jsou uložena na serveru.

Data jsou přenášena prostřednictvím technologie Bluetooth (výchozí nastavení) nebo modulu GSM (volitelné).

Uvedení vozíku vybaveného doplňkovým vybavením FleetManager™ do provozu

Uvedení vozíku vybaveného klávesnicí nebo elektronickým klíčem do provozu ▷

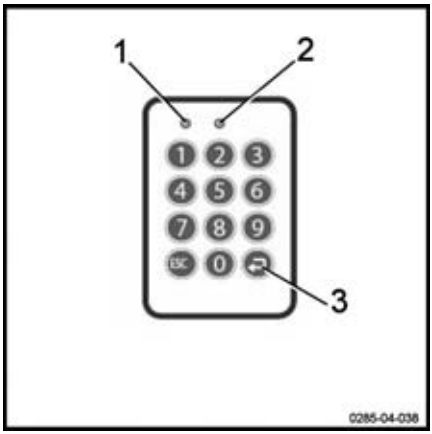

– Nastartujte vozík otočením klíče zapalování.

– Zadejte na klávesnici kód PIN. Kód PIN tvoří pět až osm číslic.

Standardně není kód PIN ve výrobním nastavení zadán.

Pokud je kód PIN správný, kontrolka LED (1) nesvítí. Kontrolka LED (2) pomalu bliká v dvousekundových intervalech (zelená barva).

Nezní žádný akustický signál.

– Potvrďte zadání stisknutím tlačítka Enter (3).

Nyní je vozík připraven k provozu.

UPOZORNĚNÍ

Správce vozového parku může v konfiguraci určit, že obsluha musí při přihlašování zadat předběžný kód. Obsluha může poté zhodnotit stav vozíku.

Uvedení vozíku vybaveného čtecím zařízením RFID do provozu ▷

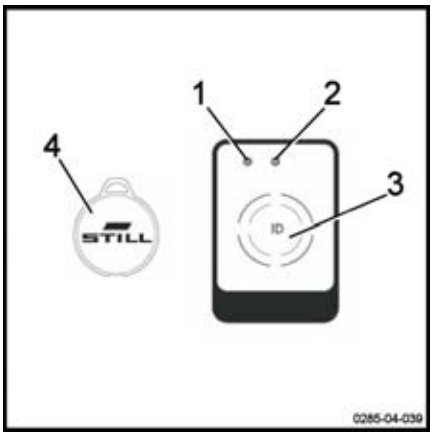

– Nastartujte vozík otočením klíče zapalování.

– Umístěte kartu transpondéru RFID nebo transpondér RFID (4) před čtecí zařízení (3).

Pokud je karta správná, kontrolka LED (1) nesvítí. Kontrolka LED (2) pomalu bliká v dvousekundových intervalech (zelená barva).

Zazní dva akustické signály.

Nyní je vozík připraven k provozu.

Doplňkové vybavení FleetManager™: Kódy barev kontrolek LED

Kontrolky LED mohou mít různé stavy a různé barvy. Následuje seznam nejběžnějších hlášení a jejich významů.

Porucha			Příčina	Řešení
Stav kontrolek LED		Vysílač signálu		
Kontrolka LED 1	Kontrolka LED 2			
Svítí nepřerušovaně Červená barva	Nesvítí	Zazní dlouhý akustický signál	**Varianta se čtecím zařízením:** neexistuje platné oprávnění k přístupu	Vygenerujte platné oprávnění k přístupu prostřednictvím rozhraní
			Varianta s klávesnicí: neexistuje platné oprávnění k přístupu pro zadaný kód PIN	
			Varianta s klávesnicí: kód PIN zadaný nesprávně nebo nepotvrzený tlačítkem Enter	Znovu zadejte kód PIN
Svítí nepřerušovaně Červená barva	Jednou zabliká Zelená barva	Zazní dlouhý akustický signál	Obsluha získala oprávnění k přístupu. Vypršela však doba platnosti.	Pomocí rozhraní zadejte novou dobu platnosti
			Datum vozíku je nesprávné	Aktualizujte datum vozíku
Rychle bliká Žlutá barva	Svítí nepřerušovaně Zelená barva		Paměť je z 80 % plná.	Vyčistěte paměť.
Rychle bliká Červená barva	Rychle bliká Červená barva	Při aktivací zazní dlouhý akustický signál	Existuje několik možných příčin: – Není přístup ke čtecímu zařízení nebo klávesnici – Není přístup k modulu GPRS – Vybitá vestavěná nabíjecí baterie – Plná paměť	Obraťte se na poprodejní servisní středisko

Porucha			Příčina	Řešení
Stav kontrolek LED		Vysílač signálu		
Kontrolka LED 1	Kontrolka LED 2			
Rychle bliká Červená barva	Svítí nepřerušovaně Zelená barva		Došlo k otřesu.	Resetujte otřes.
Rychle bliká Modrá barva	Nesvítí		Vozík je připojen prostřednictvím technologie Bluetooth. Probíhá načítání provozních dat. Proces načítání může trvat až pět minut.	Vozík je zapnutý, ale nepohybuje se. Počkejte na načtení všech příslušných dat. Jakmile kontrolky LED přejdou do jiného stavu, pokračujte v práci.

Odpojení vozíku vybaveného doplňkovým vybavením FleetManager™

UPOZORNĚNÍ

Obsluha se nesmí během jízdy úmyslně odhlásit.

VÝSTRAHA

Přístup k vozíku musí být zakázán.

Neoprávnění uživatelé nesmí vozík používat.

Odpojení vozíku vybaveného klávesnicí nebo elektronickým klíčem ▷

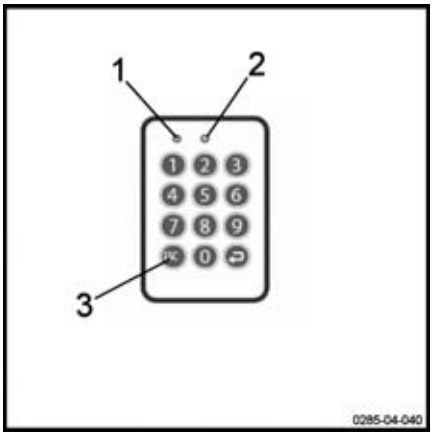

– Zaparkujte vozík na bezpečném místě.

– Odhlaste se stisknutím tlačítka (3). Nechte tlačítko stisknuté.

Žádné kontrolky LED se nerozsvítí. Zazní dlouhý akustický signál.

Na jednu sekundu se rozsvítí kontrolka LED (1) (červená barva). Kontrolka LED (2) nesvítí. Zazní dlouhý akustický signál.

Kontrolka LED (1) již nesvítí. Kontrolka LED (2) pomalu bliká v dvousekundových intervalech (zelená barva). Nezní žádný akustický signál.

Vozík je deaktivovaný.

– Zcela vypněte vozík otočením klíče zapalování do vypínací polohy.

Odpojení vozíku vybaveného čtecím zařízením RFID ▷

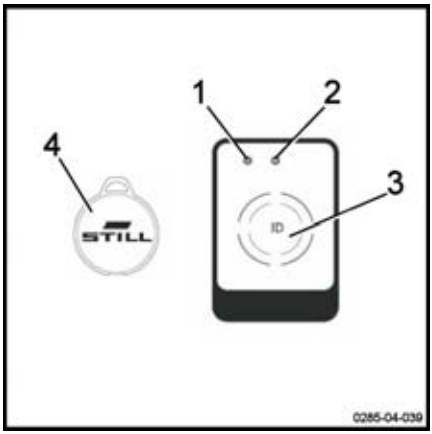

– Zaparkujte vozík na bezpečném místě.

– Krátce umístěte kartu RFID nebo transpondér RFID (4) před čtecí zařízení (3).

Na jednu sekundu se rozsvítí kontrolka LED (1) (červená barva). Kontrolka LED (2) nesvítí. Zazní dlouhý akustický signál.

Kontrolka LED (1) již nesvítí. Kontrolka LED (2) pomalu bliká v dvousekundových intervalech (zelená barva). Nezní žádný akustický signál.

Vozík je deaktivovaný.

– Zcela vypněte vozík otočením klíče zapalování do vypínací polohy.

Přeprava břemen

Bezpečnostní předpisy pro manipulaci s břemeny ▷

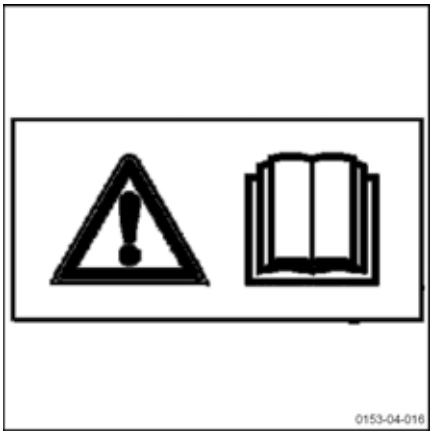

⚠ VÝSTRAHA

Před zvednutím břemen důsledně dodržujte následující pokyny. Nikdy se nedotýkejte pohyblivých částí vozíku a nestůjte na nich (např. zdvihací zařízení, tlačná zařízení, pracovní zařízení nebo zařízení ke zvednutí břemen).

⚠ VÝSTRAHA

Při obsluze vozíku dávejte pozor na zachycení rukou nebo nohou.

Uchopení nákladové jednotky ▷

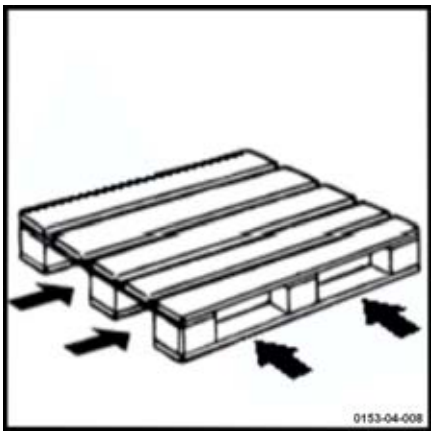

Sledujte následující prvky:

- břemeno musí být dobře vyvážen a správně vycentrován mezi rameny vidlice,
- ramena vidlice musí být dostatečně zasunuta pod břemeno, aby byla zaručena stabilita.

Břemeno nesmí příliš přesahovat přes ramena vidlice, a ta naopak nesmí příliš přesahovat břemeno.

Přeprava palet nebo kontejnerů ▷

Obecně platí, že nákladové jednotky musí být přepravovány po jedné (např. palety). Přeprava několika nákladových jednotek současně je povolena pouze:

- když jsou splněny předběžné bezpečnostní podmínky,
- na příkaz kontrolního orgánu.

Obsluha vozíku musí zajistit, aby byla nákladová jednotka řádně zabalená. Obsluha smí přemisťovat pouze nákladové jednotky, které byly pečlivě připraveny a splňují požadavky na bezpečnost.

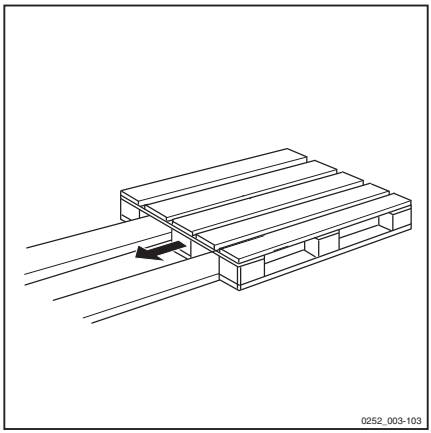

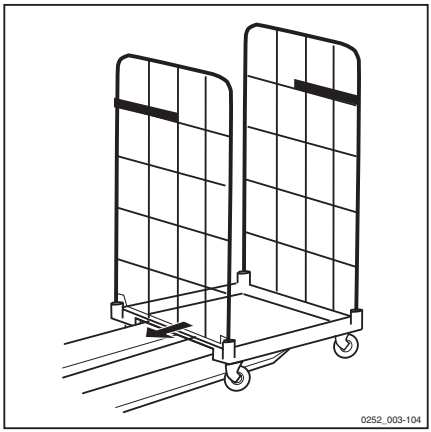

Ovládací prvky zvedání

⚠ VÝSTRAHA

Nebezpečí úrazu

Je nutné důsledně dodržovat bezpečnostní pokyny.

Nedotýkejte se pohyblivých částí ani na nich nestůjte (např. zdvihací zařízení, posunovací zařízení, pracovní instalace, zařízení pro zvedání břemen).

⚠ POZOR

Riziko kývání břemene a ztráty stability

Nejezděte s břemenem ve zvednuté poloze bez břemene na nákladových ramenech. Zvednuté břemeno musí být spuštěno co možná nejblíže k břemenu v dolní poloze. Obsluha vidlicového vozíku musí před zahájením jízdy vozíku opět spustit vidlice dolů.

Vozík je vybaven dvěma zvedacími systémy:

Hlavní zdvih

▷

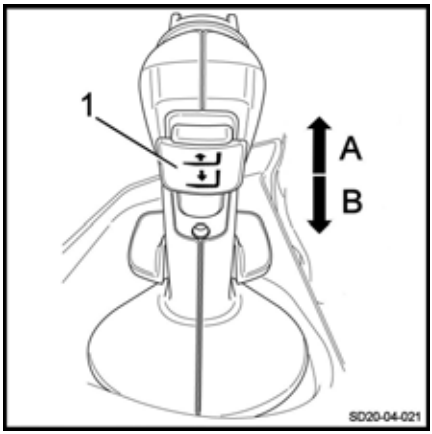

Zvednutí ramen vidlice

– Nastartujte vozík.

– Zatlačte ovládání zvedání vidlice (1) směrem nahoru (A).

Ramena vidlice se zvednou.

Spuštění ramen vidlice

– Zatáhněte ovládání spouštění vidlice (1) směrem dolů (B).

Ramena vidlice se spustí.

Uvolníte-li ovládání zvedání (1), vidlice se stabilizuje v požadované výšce.

UPOZORNĚNÍ

Rychlost pohybů zvedání a spouštění závisí na stupni posunutí ovládacího prvku (1). Po uvolnění se ovládací prvek automaticky vrátí do neutrální polohy.

⚠ POZOR

Zvedání a spouštění vidlice

Tento ovládací prvek (1) vždy používejte citlivě a plynule.

Základní zdvih

Zdvih nákladových ramen

– Zatáhněte ovládání (2) směrem dolů (D).

Nákladová ramena se zvednou.

Spuštění nákladových ramen

– Zatlačte ovládání (2) směrem nahoru (C).

Nákladová ramena se spustí.

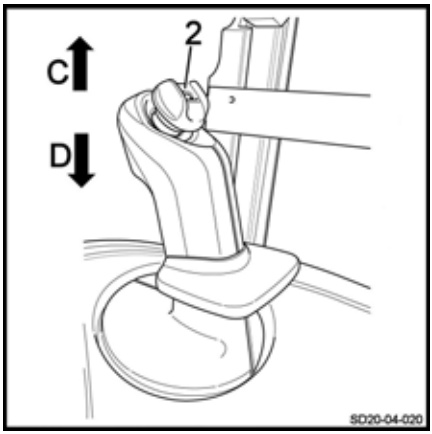

Údaje na štítku nosnosti

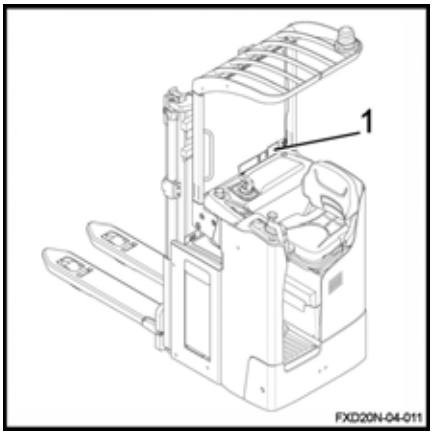

⚠ POZOR

Nebezpečí ztráty kontroly

Před zvednutím břemene zkontrolujte, zda jeho hmotnost nepřevyšuje nosnost stroje.

Jmenovitá nosnost je uvedena na štítku s nosností vozíku (1).

Uvedené hodnoty odpovídají kompaktním, homogenním břemenům. Tyto hodnoty nesmí být překročeny. Pokud jsou překročeny, nelze zaručit stabilitu vozíku, nosnost stožáru a podvozku.

Maximální hmotnost břemene je určena vzdáleností těžiště břemene od zadní strany vidlice a výškou zdvihu. Zkontrolujte, zda je paleta v dobrém stavu.

Nosnost FXD 20 N

V režimu paletového vozíku: 2000 kg

V režimu vysokozdvižného paletového vozíku: 1 000 kg

V režimu paletového vozíku pro manipulaci se dvěma břemeny: 1 000 kg na vidlici (hlavní zdvih) a 1 000 kg na nákladových ramenech (iniciální zdvih)

Údaje na štítku nosnosti

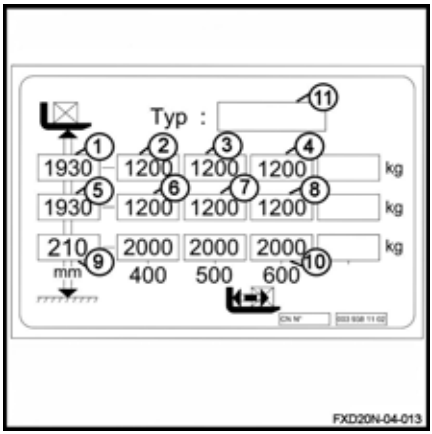

Příklad – vozík FXD 20 N s duplexovým stožárem 1 844 mm:

- 1: Maximální výška zdvihu: 1 930 mm
- 2: Maximální nosnost stožáru: 1 200 kg při výšce 1 930 mm (vzdálenost těžiště: 400 mm)
- 3: Maximální nosnost stožáru: 1 200 kg při výšce 1 930 mm (vzdálenost těžiště: 500 mm)
- 4: Maximální nosnost stožáru: 1 200 kg při výšce 1 930 mm (vzdálenost těžiště: 600 mm)
- 5: Výška zdvihu: 1 930 mm
- 6: Nosnost stožáru: 1 200 kg při výšce 1 930 mm (vzdálenost těžiště: 400 mm)
- 7: Nosnost stožáru: 1 200 kg při výšce 1 930 mm (vzdálenost těžiště: 500 mm)
- 8: Nosnost stožáru: 1 200 kg při výšce 1 930 mm (vzdálenost těžiště: 600 mm)

- 9: Maximální výška zdvihu: 210 mm s břemenem 2 000 kg v režimu paletového vozíku
- 10: Maximální nosnost v režimu paletového vozíku: 2 000 kg při výšce 210 mm
- 11: Model

Postupné zastavení zvedací desky vidlice v dolní poloze ▷

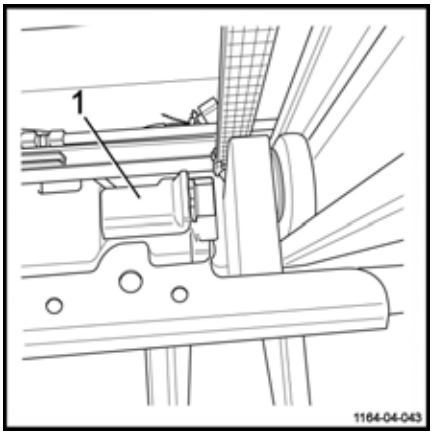

Detektor (1), který zjistí, když je poloha vidlice 30 cm od spodní části sloupu, spustí automatické zpomalení spouštění. Tento detektor brání prudkému nárazu na konci pohybu vidlice.

– Stlačujte ovládací prvek spouštění vidlice, dokud se nosná deska zcela nespustí.

Zařízení pro postupné zastavení nosné desky zabraňuje nárazu do nárazníku v koncové poloze.

Manipulace s jedním břemenem

⚠ NEBEZPEČÍ

Nebezpečí pádu vozíku

Iniciální zdvih nenastavujte vysoko.

Před zvednutím břemene

Ověřte, zda hmotnost břemene nepřevyšuje nosnost vozíku.

- Jmenovitá nosnost je uvedena na štítku s označením nosnosti vozíku.
- Je také nutné zajistit, aby břemeno bylo stabilní, vyvážené, řádně upevněné a umístěné uprostřed mezi rameny vidlice, aby nedošlo k pádu jakékoli části břemene.
- Zkontrolujte, zda šířka břemene odpovídá šířce ramen vidlice.
- Zkontrolujte, zda není břemeno poškozeno.

⚠ POZOR

Nebezpečí úrazu

Je nutné používat ochrannou obuv.

Přeprava osob je přísně zakázána. Nepoužívejte vidlici ke zvedání osob.

⚠ NEBEZPEČÍ

Riziko převržení

Před vjezdem do zatáčky nebo na mokrém povrchu je nutné zpomalit.

⚠ POZOR

Uspořádání břemen

Dbejte na to, abyste se nedotkli sousedních břemen ani břemen umístěných na boku nebo před břemenem, s nímž se manipuluje.

Uspořádejte břemena tak, aby mezi nimi byla malá mezera, a nemohlo tak dojít k jejich vzájemnému zaháknutí.

⚠ NEBEZPEČÍ

Nebezpečí pohmoždění prstů, rukou a paží

Nedávejte ruce nad ochranný kryt stožáru. Nerozebírejte ochranu stožáru.

Zvedání břemene z podlahy

– Pomocí iniciálního zdvihu zvedněte břemeno o maximální hmotnosti 2 000 kg několik centimetrů nad podlahu.

Přeprava břemene

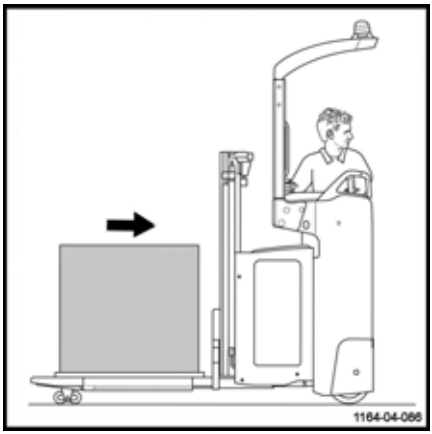

⚠ NEBEZPEČÍ

Nebezpečí nehody

Je-li břemeno ve zdvižené poloze, nesmí být pod břemenem nebo vedle vozíku žádné osoby.

⚠ NEBEZPEČÍ

Nebezpečí pádu

Nikdy nepřepravujte břemeno s vidlicí ve zvednuté poloze, protože by vozík mohl ztratit stabilitu.

Dodržujte následující doporučení:

- V zájmu optimálního výhledu jezděte vpřed.
- Do svahu a ze svahu jezděte s břemenem směrem do svahu. Nejezděte napříč svahem ani se neotáčejte do opačného směru.
- Zpátečka se používá ke složení břemene. Upravte rychlost, protože poloha obsluhy vidlicového vysokozdvižného vozíku je nyní méně komfortní.
- Nejezděte s nestabilním břemenem.
- Při špatném výhledu zajistěte osobu, která pomůže se zajištěním bezpečnosti.
- Při přejíždění překážek mírně zvedněte vidlici.
- Pozor na nízké průjezdy, nízká vrata, lešení, potrubí atd.
- Zkontrolujte, zda šířka břemene není větší než šířka pracovní uličky.

Složení břemene na zem

Postupujte následujícím způsobem:

– Přejeďte s vozíkem na požadované místo.

– Opatrně umístěte břemeno do oblasti vykládání.

– Spouštějte břemeno, dokud se vidlice neuvolní.

– Rovně vyjeďte s vozíkem.

– O několik centimetrů zvedněte vidlice.

⚠ POZOR

Nebezpečí pádu

Dbejte na to, abyste se nedotkli sousedních břemen ani břemen umístěných za vozíkem.

⚠ POZOR

Nebezpečí nehody

Před složením břemene zkontrolujte, zda se v blízkosti vozíku nebo břemene nikdo nenachází.

Stohování břemen

▷

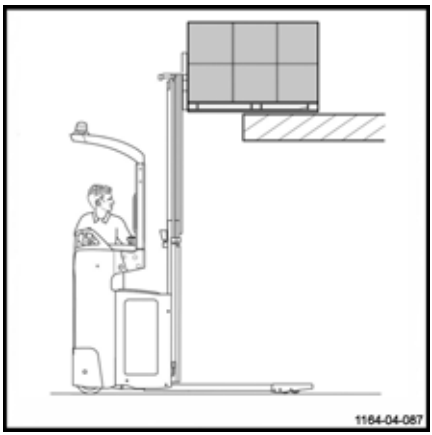

⚠ NEBEZPEČÍ

Nebezpečí ztráty stability

Pro zachování maximální stability a zabránění riziku přetížení vozíku nepoužívejte ovládací prvek iniciálního zdvihu ke zvednutí břemene z místa uložení.

Postupujte následujícím způsobem:

– Přejeďte s vozíkem na požadované místo.

– Spusťte nosná ramena zcela dolů.

– Zvedněte vidlici nad úroveň zřetelně přesahující výšku, do které bude umístěno břemeno.

– Zajeďte vozíkem vpřed do regálu.

– Spouštějte břemeno, dokud se vidlice neuvolní.

– Rovně vyjeďte s vozíkem.

– Opět spusťte vidlici na několik centimetrů od podlahy.

⚠ NEBEZPEČÍ

Nebezpečí smrtelného úrazu

Je-li břemeno ve zdvižené poloze, nesmí být pod břemenem nebo vedle vozíku žádné osoby.

Zvedání břemen do výšky

Postupujte následujícím způsobem:

– Přejeďte s vozíkem na požadované místo.

– Spusťte nosná ramena zcela dolů.

– Zvedněte vidlici do výšky palety.

– Zasuňte vidlici opatrně pod paletu.

– Zvedejte vidlici, dokud se paleta nezdvihne z regálu.

– Pomalým pohybem vysuňte vidlici z regálu.

⚠ NEBEZPEČÍ

Nebezpečí zachycení stožáru za regál.

Nezačněte spouštět vidlici, dokud nebude zcela vysunutá z regálu. Obsluha vidlicového vysokozdvižného vozíku musí zůstat ostražitá a ujistit se, že spuštění vidlice nebrání žádné překážky.

– S břemenem na vidlici znovu spusťte vidlici až na zem.

– Zvedněte nákladová ramena a s vozíkem se rozjeďte.

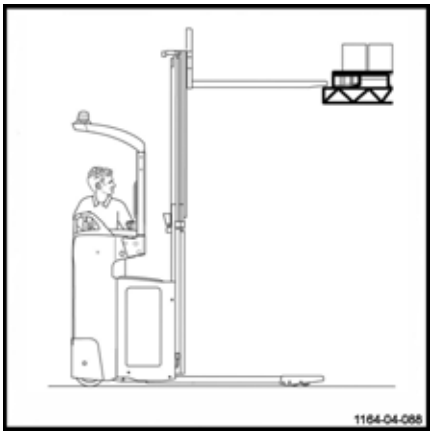

Než opustíte vozík

UPOZORNĚNÍ

Vozík zastavujte vždy na rovném povrchu a mimo dopravní trasy.

Postupujte následujícím způsobem:

– Spusťte vidlici do spuštěné polohy.

– Vypněte zapalování (klíčem nebo elektronickým klíčem).

– V případě delší nečinnosti stiskněte spínač nouzového vypínání. Poté odpojte baterii.

Manipulace se dvěma paletami na sobě

Paletové vozíky pro manipulaci se dvěma břemeny umožňují přepravu dvou břemen stohovaných nad sebou:

– Jedno břemeno na nákladových ramenech (iniciální zdvih).

– Jedno břemeno na ramenech vidlice.

⚠ NEBEZPEČÍ

Nebezpečí ztráty stability

Celková hmotnost dvou břemen nesmí překročit maximální nosnost stroje (viz štítek s uvedenou nosností).

Těžší břemeno musí být umístěno na nákladových ramenech.

Zvednutí dvou břemen

▷

– Spusťte nákladová ramena.

– Zvedněte vidlici do správné výšky pro naložení horní palety.

– Zasuňte vidlici opatrně pod paletu.

– Zvedněte vidlici (1), a tak zdvihněte první horní břemeno.

– Pomalým přímým pohybem vysuňte vidlici z regálu.

⚠ NEBEZPEČÍ

Nebezpečí zachycení stožáru za regál.

Nezačněte spouštět vidlici, dokud nebude zcela vysunutá z regálu. Obsluha musí zůstat ostražitá a ujistit se, že spuštění vidlice nebrání žádné překážky.

– Spusťte vidlici a s vozíkem se rozjeďte.

– Zvedněte vidlici zpět do vhodné výšky (abyste se vyhnuli všem překážkám).

– Opatrně jeďte vpřed, abyste naložili druhé břemeno.

– Zvedněte nákladová ramena (2), čímž zdvihnete břemeno z podlahy.

– Před jízdou znovu spusťte břemeno (Q1) pokud možno co nejblíže k břemenu (Q2).

⚠ POZOR

Nebezpečí poškození zboží

Ujistěte se, že nad břemenem (Q2) je dost prostoru, aby nedošlo k poškození vrchní části palety.

– Pomalým vycouváním vyjměte palety z regálu.

⚠ POZOR

Celková hmotnost břemene (Q1) + (Q2) nesmí překročit 2 000 kg. **Q1 musí být menší než Q2** (podrobnosti naleznete na štítku paletového vozíku pro manipulaci se dvěma břemeny v kapitole 4: Kapacita).

Přeprava dvou břemen

Dodržujte následující doporučení:

- Normální směr pojezdu je vpřed.
- Do svahu a ze svahu vždy jezděte s břemenem směrem do svahu.
- V případě špatné viditelnosti se pohybujte pomalu a opatrně a pracujte s naváděním.
- Nejezděte s břemenem (Q1) na vidlicích, pokud na nákladových ramenech 300 mm nad zemí není žádné břemeno (Q2).
- Těžší z obou břemen (Q2) musí být umístěno dole na nákladových ramenech.
- Stále udržujte horní břemeno (Q1) pokud možno co nejblíže k břemenu (Q2).

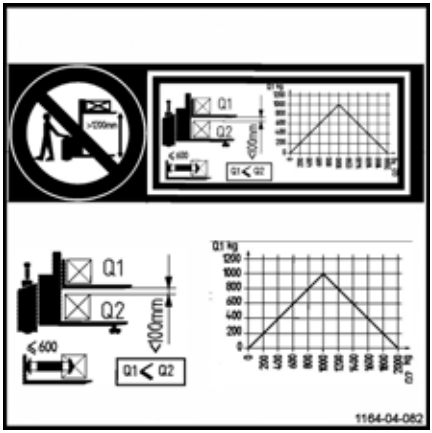

Spouštění dvou břemen

– Opatrně přejeďte na požadované místo.

– Zvedněte vidlici nad úroveň zřetelně přesahující výšku, do které bude umístěno břemeno.

– Pomalu přesuňte břemena směrem k regálu.

– Nejprve umístěte na podlahu spodní paletu a poté umístěte horní paletu.

– Pomalu a rovně vyjeďte s vozíkem.

– Poté znovu spusťte vidlici.

⚠ VÝSTRAHA

Zvedání a spouštění vidlice

Iniciální zdvih nebo spouštění (nákladových ramen) způsobuje stejné zvednutí nebo spuštění vidlice.

Než vozík opustíte

⚠ POZOR

Parkování vozíku

Vozík zastavujte vždy na rovném povrchu a mimo dopravní trasy.

– Spusťte vidlici (bez břemena) a nákladová ramena do dolní polohy.
– Vypněte vozík pomocí klíče zapalování nebo elektronického klíče.
– V případě delší odstávky stiskněte spínač nouzového zastavení a odpojte baterii.

Pomocný systém řízení: dynamické řízení pojezdu

Popis dynamického řízení pojezdu ▷

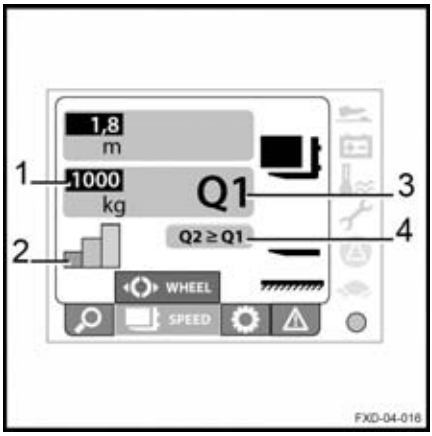

Funkce dynamického řízení pojezdu je systém, který pomáhá při jízdě a při používání vozíku.

Obsluha vysokozdvižného vozíku musí za všech okolností zůstat ostražitá a řídit se štítkem s nosností vozíku.

⚠ POZOR

Nebezpečí nehody

Bez ohledu na tuto funkci musí zůstat obsluha vidlicového vysokozdvižného vozíku ostražitá. Je nutné dodržovat bezpečnostní směrnice.

Na displeji je pro tuto funkci k dispozici speciální obrazovka. Obrazovka se ukáže pouze v případě, že je zapnuté dvojité stohování.

Nezobrazí se žádná indikace hmotnosti břemene na vidlici. Je hlášena pouze maximální hmotnost (1), pokud se nachází na vidlici.

Hmotnost břemene na nosných ramenech, Q2 (4), musí být větší nebo rovna hmotnosti břemene na vidlici, Q1 (3).

Maximální rychlost vozíku závisí na výšce vidlice.

Svislé sloupce (2) obsluhu informují o rychlostní konfiguraci vozíku. Graf se zobrazí pouze v případě, že je zapnuté dvojité stohování. Ukazuje, zda je rychlost vozidla vysoká, střední nebo nízká.

Rychlost se liší v závislosti na zatížení vidlice od 0,3 do 1,8 metrů. Čím těžší břemeno, tím nižší je rychlost.

Obsluha vidlicového vysokozdvižného vozíku musí zůstat ostražitá a přizpůsobit rychlost okolním podmínkám.

⚠ POZOR

Nebezpečí nesprávného používání vozíku.

Obsluha vidlicového vysokozdvižného vozíku musí být vyškolena a musí znát různé charakteristiky této funkce.

Použití v chladírnách (doplňkové vybavení)

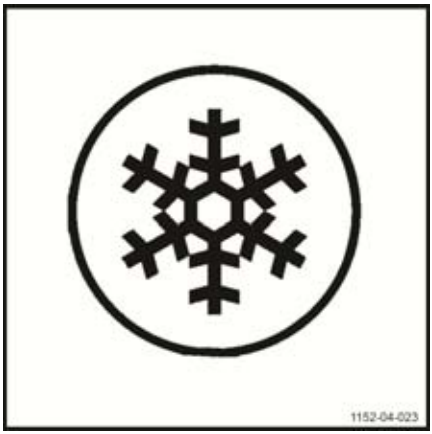

⚠ POZOR

Při používání standardních vozíků v extrémních podmínkách hrozí zásadní poškození.

V chladírnách mohou být používány pouze vozíky s doplňkovým vybavením pro použití v chladírnách. Musí být používán speciální olej určený pro chladírny.

Tyto vozíky jsou označeny štítkem Chladírna.

Oblast použití

Vozíky s doplňkovým vybavením pro použití v chladírnách mohou být používány ve dvou různých oblastech:

- **provozní rozsah 1**: vozík může být provozován při teplotě -5 °C a po krátké časové úseky při teplotě -10 °C. Musí být zaparkován mimo chladírnu.
- **provozní rozsah 2 (použití při vjezdu/výjezdu)**: vozík musí být používán střídavě uvnitř a mimo chladírnu. Vydrží teploty v rozsahu -30 °C až +45 °C. Musí být dodržována speciální pravidla, aby nedošlo k poškození vozíku a vzniku kondenzace (viz následující odstavec). Vozík je zaparkován mimo chladírnu.

Opatření při používání

Teplotní rozdíl mezi chladírnou a zónou s pokojovou teplotou může vést k vytváření kondenzované vody.

Když se vozík vrátí zpět do chladírny, může tato voda zmrznout a zablokovat pohyblivé části vozíku.

Ke kondenzaci dochází, pokud vozík zůstane mimo chladírnu déle než deset minut. Proto je nutné ponechat vozík mimo chladírnu 30 minut, aby došlo ke zmizení kondenzace.

⚠ NEBEZPEČÍ

Pokud kondenzovaná voda v chladírně zmrzne, je zakázáno používat zaseknuté součásti.

Mohlo by dojít k trvalému poškození vozíku.

Parkování

Vozík musí být zaparkován mimo chladírnu.

Parkování uvnitř chladírny by mohlo způsobit vážné poškození elektrického a mechanického vybavení (těsnění, hadice, pryžové a syntetické součásti).

⚠ POZOR

Nenechávejte v chladírně vybité nebo nepoužívané baterie.

Mohlo by dojít k jejich trvalému poškození.

Parkování vozíku

⚠ VÝSTRAHA

Nebezpečí úrazu

Nikdy neopouštějte vozík se zvednutým břemenem.

Vozík neparkujte na svahu. Pokud je to opravdu nutné, zajistěte vozík klíny.

Zastavení vozíku

– Vozík znehybněte.

– Spusťte vidlici.

– Vypněte zapalování (klíč nebo elektronický klíč).

– Stiskněte spínač nouzového vypínání.

Opětovné uvedení do provozu

– Znovu zapněte zapalování (klíč nebo elektronický klíč).

– Sešlápněte pedál přítomnosti obsluhy.

– Zatáhněte za spínač nouzového zastavení.

Manipulace s baterií

Typ baterie

Vozíky mohou být vybaveny různými typy baterie. Dodržujte všechny pokyny uvedené na typovém štítku baterie a postupujte podle funkcí baterie.

⚠ VÝSTRAHA

Hmotnost a rozměry baterie mají vliv na stabilitu vozíku.

Nová baterie musí mít stejnou hmotnost jako baterie původní. Neodebírejte dodatečná závaží a neměňte jejich polohu.

⚠ POZOR

Při výměně baterie dbejte, aby nedošlo k poškození kabeláže.

Kompletování objednávek

Pracovníci údržby

Je nutné, aby baterii vyměňovali speciálně vyškolení pracovníci. Pracovníci musí dodržovat pokyny výrobce pro baterii, nabíječku a vozík.

Nutné je také dodržovat pokyny pro údržbu baterie.

Opatření protipožární ochrany

⚠ VÝSTRAHA

Při manipulaci s bateriemi nekuřte ani nemanipulujte s otevřeným ohněm.
V okruhu 2 m kolem vozíku a nabíječky baterie nesmí být žádný hořlavý materiál ani nástroje, které vytvářejí jiskry.

Pracovní oblast musí být dostatečně odvětrána. Hasicí přístroje musí být k dispozici a umístěny poblíž pracovní oblasti.

Bezpečné parkování vozíku

Při práci na baterii musí být vozík bezpečně zaparkován. Vozík lze znovu nastartovat až

po vrácení krytů a konektorů do provozní polohy.

Otevření a zavření krytu baterie

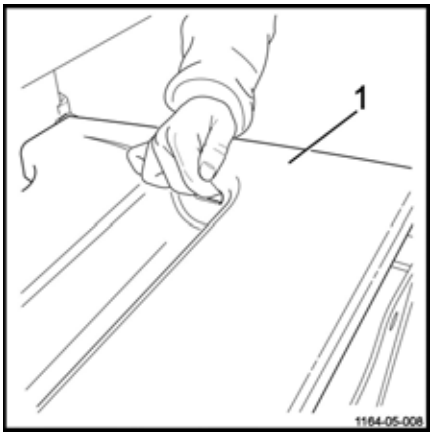

Otevření krytu baterie

Otevření krytu baterie:

- Vozík znehybněte.
- Spusťte vidlici.
- Vypněte zapalování (klíč nebo elektronický klíč).
- Stiskněte spínač nouzového vypínání.
- Zvedněte kryt (1) pomocí rukojeti určené k tomuto účelu.

Zavření krytu baterie

Zavření krytu baterie:

⚠ VÝSTRAHA

Nebezpečí skřípnutí prstů

Při zavírání krytu baterie správně umístěte prsty, abyste zabránili riziku jejich zachycení.

- Zavřete kryt (1).
- Zkontrolujte, zda je kryt baterie bezpečně zavřený.

⚠ POZOR

Nebezpečí vzniku jisker

Nikdy nejezděte s otevřeným nebo špatně zavřeným krytem.

Nabíjení baterie pomocí externí nabíječky

⚠ POZOR

Nadměrné vybíjení poškozuje baterii.

- Baterii okamžitě nabijte.

- Vozík bezpečně zaparkujte.

– Před nabíjením zkontrolujte stav kabelů baterie a nabíječky. V případě nutnosti je vyměňte.

– Otevřete kryt a nechte jej otevřený.

– Vyjměte konektor rukojeti baterie (1) ze zástrčky vozíku (2). ▷

– Připojte konektor baterie ke konektoru na stěně.

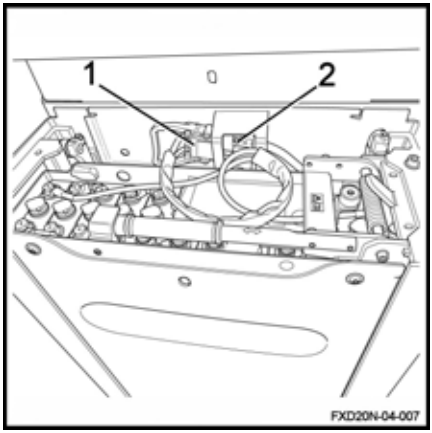

⚠ VÝSTRAHA

Nebezpečí úrazu elektrickým proudem

Konektor baterie od nabíječky baterie odpojujte pouze v případě, že jsou nabíječka baterie i vozík vypnuty.

UPOZORNĚNÍ

Postupujte podle pokynů výrobců baterie a nabíječky baterie (vyrovnávací nabíjení).

⚠ VÝSTRAHA

Nebezpečí poškození, zkratu nebo exploze.

Na baterii nepokládejte žádné kovové předměty nebo nářadí.

Kouření je zakázáno.

⚠ VÝSTRAHA

Elektrolyt (zředěná kyselina sírová) je jedovatý a silně žíravý!

Při manipulaci s bateriovou kyselinou dodržujte bezpečnostní předpisy.

⚠ VÝSTRAHA

Při nabíjení baterie vznikají výbušné plyny.

– Zajistěte, aby byly prostory dobře větrané.

– Zajistěte, aby byl kryt baterie otevřený po celou dobu nabíjení baterie.

Výměna baterie s bočním přístupem

⚠ NEBEZPEČÍ

Nebezpečí skřípnutí prstů

Při výměně baterie doporučujeme pracovat v rukavicích.

⚠ VÝSTRAHA

Nebezpečí úrazu

Při výměně baterie je nutné používat bezpečnostní obuv.

Před manipulací zkontrolujte, zda se nikdo nenachází kolem vozíku.

K vyjmutí baterie doporučujeme použít rám s pevnými válečky nebo vozík s válečky pro vysouvání (s instalovanými válečky), který umožní snadnější manipulací s baterií.

Při výměně baterie postupujte následovně:

- Vozík znehybněte.
- Spusťte vidlici.
- Vypněte zapalování a vyjměte klíč.
- Zatlačte spínač nouzového vypínání.
- Otevřete kryt baterie.
- Odepněte kryt od pevného šroubu (1). Položte jej na vidlici. ▷
- Odpojte konektor baterie umístěný pod palubní deskou.

– Položte konektor na články baterie. ▷

– Umístěte vozík s válečky pro vysouvání nebo rám s válečky (4) do svislé polohy na rovný povrch vedle bateriového prostoru.

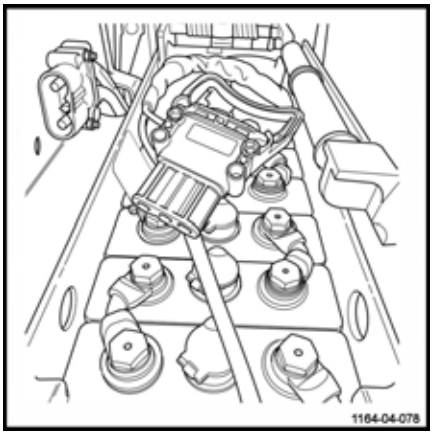

– Zatáhněte za pojistnou rukojeť (2) ve směru vyznačeném šipkou. ▷

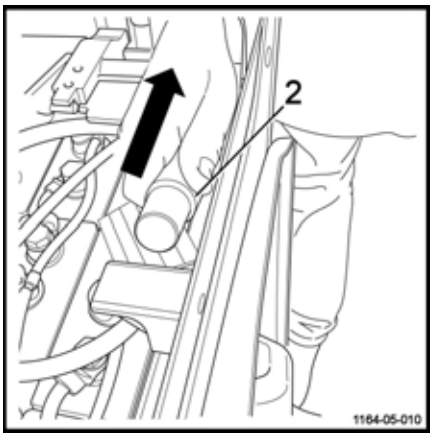

– Zvedněte pojistnou tyč (3), dokud se baterie neuvolní. ▷

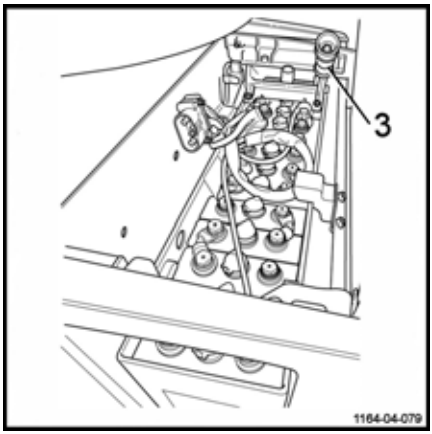

– Vytáhněte baterii na vozík s válečky pro vysouvání nebo na rám s válečky. ▷
– Vyměňte baterii. Vyjměte vybitou baterii a umístěte nabitou baterii na rám s válečky.
– Umístěte vozík s válečky pro vysouvání nebo rám s válečky (4) do svislé polohy vedle bateriového prostoru.

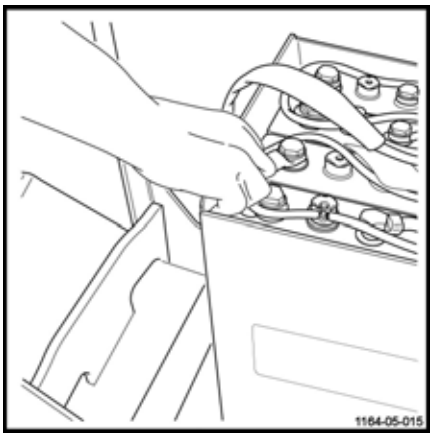

– Opatrně zatlačte baterii do prostoru. ▷

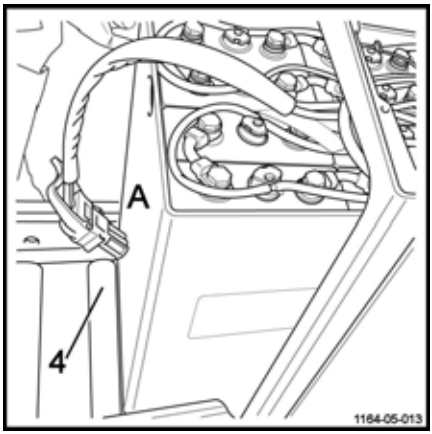

⚠ NEBEZPEČÍ

Nebezpečí skřípnutí prstů

Zatlačte baterii ze zadní strany (A) baterie. Při tlačení na horní nebo boční stranu baterie dejte pozor, aby nedošlo k zachycení prstů.

⚠ NEBEZPEČÍ

Nebezpečí úrazu

Baterie je ve správné poloze, ale ještě není zajištěná.

– Zatlačte baterii dolů na konec bateriového prostoru. ▷

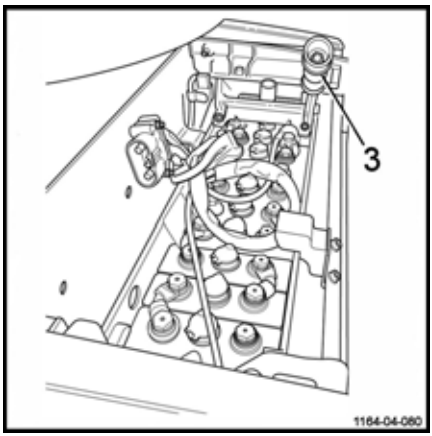

– Spusťte a zajistěte rukojeť (2) pojistné tyče (3) ve směru vyznačeném šipkou. Pojistná tyč musí být ve vodorovné poloze a musí být přímo proti dorazu (5).

⚠ POZOR

Riziko nesprávného zajištění baterie

Pojistná tyč nesmí být v žádném případě umístěna pod nebo nad doraz. Musí být umístěna proti dorazu.

▷

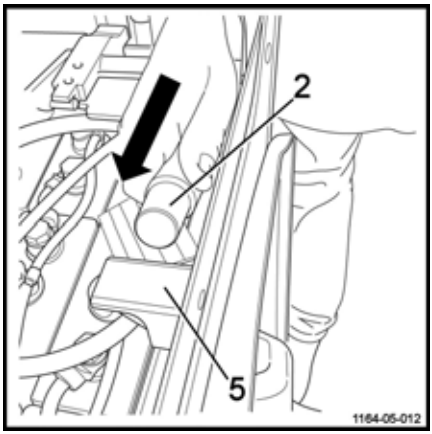

– Znovu připojte konektor baterie.

– Umístěte zpět kryt baterie.

– Uveďte vozík zpět do provozu.

⚠ VÝSTRAHA

Nebezpečí úrazu

Před opětovným nastartováním vozíku zkontrolujte, zda je baterie správně nainstalovaná. Zkontrolujte, zda je baterie zajištěná a kryt baterie je zavřený.

▷

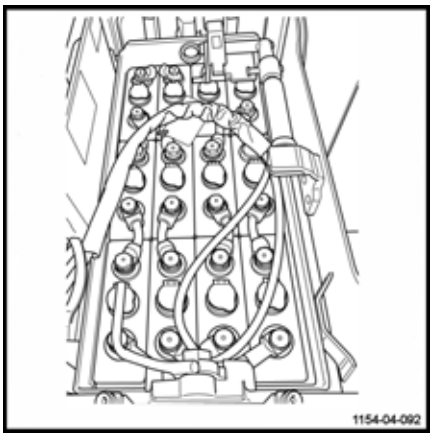

Manipulace s vozíkem v nouzových situacích

Nouzové spuštění stožáru

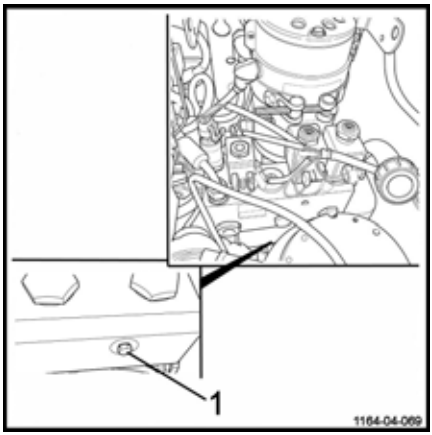

Nouzové ovládání (1) umožňuje ruční spuštění stožáru v případě problému.

Tento postup je třeba provést následujícím způsobem:

– Otevřete dvířka technického prostoru.

– Povolte šroub (1) pomocí 8mm otevřeného klíče.

⚠ NEBEZPEČÍ

Nebezpečí usmrcení!

Nepohybujte se pod zvednutými břemeny!

Před ručním spouštěním stožáru zkontrolujte, zda se v nebezpečném prostoru nenachází žádná osoba.

Při úplném spuštění vidlice:

– Povolte šroub (1) pomocí 8mm otevřeného klíče.

– Zavřete dvířka technického prostoru.

Postup při odtahování vozíku

Vozík nelze táhnout bez žádné elektrické funkce. Elektromagnetická brzda zůstává v zapnuté poloze.

Pokud tažený vozík nelze zabrzdit, je povoleno odtahování vozíku s pevným připojením (tažnou tyčí). Zkontrolujte, zda má vozidlo použité pro tažení vozíku dostatečný výkon.

Přesun bez baterie

UPOZORNĚNÍ

V případě elektrické závady, nebo pokud ve vozíku není namontována baterie, lze brzdu uvolnit ručně.

POZOR

Tento postup musí provést personál s příslušným oprávněním.

- Sejměte břemeno z ramen vidlice, poté odpojte baterii.
- Sejměte kryt motoru.
- Jsou třeba dva šrouby M5 x 35 (1).
- Zašroubujte šrouby (1) do brzdy (2) do otvorů (3). Brzda se odemkne.

POZOR

Vozík lze táhnout pouze při nízkých rychlostech.

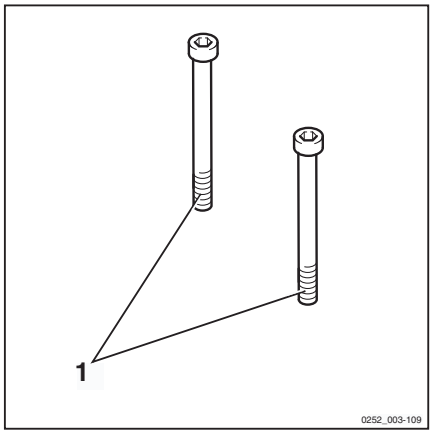

Manipulace s vozíkem v nouzových situacích

– Po odtažení vozík zajistěte proti pohybu klíny. ▷

– Funkci brzdy lze obnovit vyšroubováním a vyjmutím dvou šroubů (1).

– Namontujte zpět kryty.

⚠ VÝSTRAHA

Před dalším použitím stroje je velmi důležité správně namontovat kryty.

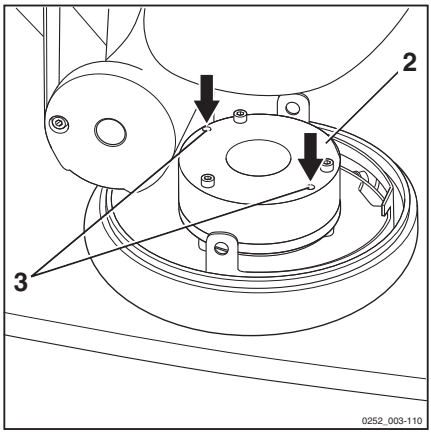

Manipulace s vozíkem ve zvláštních situacích

Zavěšování vozíku

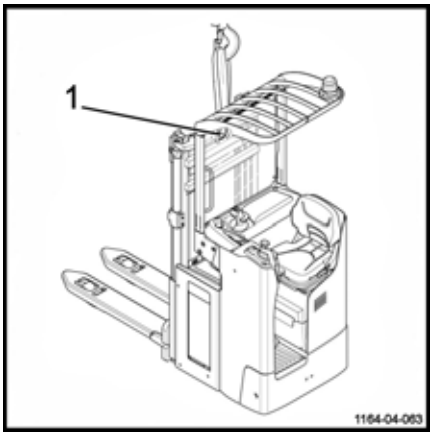

⚠ NEBEZPEČÍ

Nebezpečí pádu vozíku

Používejte pouze dostatečně kvalitní zvedací popruhy a zvedák. Zkontrolujte hmotnost stroje (včetně baterie) a podle ní vyberte vhodné zařízení. Řiďte se technickými údaji.

Dodržujte následující pokyny:

– Vypněte vozík a odpojte konektor baterie.

– Odstraňte všechny předměty, které by mohly spadnout.

– Chraňte všechny části, které přicházejí do kontaktu se zdvihacím zařízením.

– Zdvihací zařízení připojte k závěsnému kroužku (1).

UPOZORNĚNÍ

Nezavěšujte vozík za řídicí modul nebo volant.

– Opatrně zvedněte vozík.

⚠ NEBEZPEČÍ

Nebezpečí pádu

Při zavěšování vozíku zajistěte, aby se pod ním ani v jeho blízkosti nenacházely žádné osoby.

Zvedání vozíku

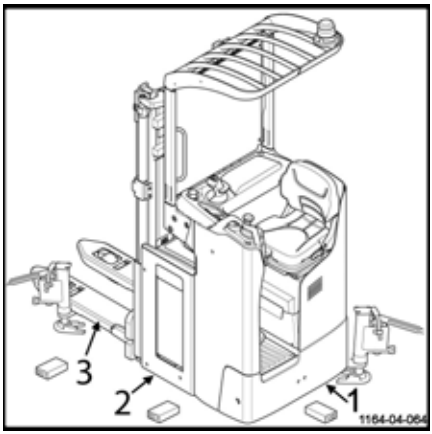

⚠ NEBEZPEČÍ

Nebezpečí rozhoupání

Zvedání vozíku musí být prováděno opatrně.

Pro provedení některých činností je nutné vozík zvednout.

– Zvedněte nákladová ramena.
– Vypněte zapalování a odpojte konektor baterie.
– Použijte zvedák s odpovídající nosností.

Přední část vozíku:

– Umístěte zvedák pod podvozek(1).

Pro práci na zvedacím zařízení:

– Umístěte zvedák pod rám baterie (2).

Údržba zátěžových kol:

– Umístěte zvedák pod vidlice na vyznačená místa (3).

Kvůli bezpečnosti vždy vložte dřevěný klín.

⚠ VÝSTRAHA

Nebezpečí pádu vozíku

Po zvednutí vozík zajistěte proti pohybu a podložte špalkem.

Přeprava vozíku

⚠ POZOR

Vždy vypněte zapalování a odpojte baterii.

Nikdy vozík nepřivazujte ani nezavěšujte za řídicí jednotku nebo jiné body, které k tomu nebyly určeny.

⚠ POZOR

Nebezpečí poškození vozíku.

Používejte zvedák a látkové **NEKOVOVÉ** popruhy s odpovídající nosností. Dbejte na dodržování povolené hmotnosti nákladu uvedené na štítku vozíku.

Zvedání musí provádět kvalifikovaní zaměstnanci.

Vozíky jsou obvykle přepravovány po silnici nebo po železnici.

Vozík musí být během přepravy a skladování dostatečně chráněn před vlivy povětrnostních podmínek.

Při nakládání a vykládání vozíku použijte nakloněnou rovinu nebo mobilní rampu.

Pokud je vozík mimo provoz nebo pokud byla vyjmuta baterie, vozík zavěste. Viz **Kapitola 4 Zavěšování vozíku**.

⚠ NEBEZPEČÍ

Nebezpečí usmrcení.

Nestůjte v pracovní oblasti zvedáku nebo pod zvedaným vozíkem.

Přeprava vozíku ve výtahu

Vozík smí být přepravován pouze ve výtazích s dostatečnou nosností, které jsou k tomuto účelu určeny a pro které bylo provozovatelem uděleno oprávnění. Ve výtahu musí být vozík zajištěn proti pohybu tak, aby se žádná jeho část nedostala do kontaktu se stěnou klece výtahu.

Vždy je nutné dodržet minimální bezpečnou vzdálenost 100 mm od stěn výtahu.

Osoby přepravované s vozíkem smí do výtahu nastoupit až po správném zajištění vozíku proti pohybu a musí výtah opustit jako první.

Pojíždění po přejezdových můstcích

Před přejetím můstku se musí řidič ujistit o tom, že je můstek řádně umístěn a zajištěn a má dostatečnou nosnost. Po můstku je třeba přejíždět pomalu a opatrně. Řidič se musí přesvědčit o tom, zda vozidlo, na které se má přejíždět, je dostatečně zajištěno proti posunutí a je vhodné pro zatížení vozíkem.

Je nutná dohoda mezi řidičem nákladního automobilu a řidičem vozíku o okamžiku odjezdu.

5

Údržba

Obecné informace o údržbě

Obecné

Následující pokyny obsahují veškeré informace potřebné k údržbě vozíku. Různé úkony údržby provádějte v souladu s plánem údržby. Zajistíte tak spolehlivou činnost a dobrý provozní stav vozíku a současně zachováte platnost záruky.

Plán údržby

▷

Jedna z funkcí displeje indikuje provozní hodiny vozíku. Používejte ji a sledujte plán údržby tahače.

Plán údržby slouží jako pomůcka k usnadnění práce.

Intervaly údržby je nutné zkrátit, je-li vozík používán v extrémních podmínkách (extrémní horko nebo chladno, velké množství prachu).

Třída a kvantita maziv a ostatních provozních látek

Při údržbě se smí používat pouze maziva a ostatní provozní látky uvedené v této příručce.

Maziva a ostatní provozní látky potřebné pro údržbě vozíku jsou uvedeny v tabulce specifikací pro údržbu.

Nikdy nesměšujte maziva nebo oleje různé třídy. Je-li naprosto nezbytné změnit značku, zajistěte, aby bylo předem provedeno důkladné propláchnutí.

Před výměnou jakýchkoli filtrů nebo před prací na hydraulickém systému důkladně vyčistěte povrch a oblasti kolem příslušné části.

Všechny nádoby použité k nalévání oleje musí být čisté.

Školení a kvalifikace zaměstnanců servisu a údržby

Údržbu vozíku smí provádět pouze kvalifikované osoby s příslušným oprávněním.

Každoroční prohlídku za účelem prevence nehod v práci musí provádět k tomu kvalifikovaná osoba. Osoba provádějící tuto kontrolu musí sdělit svůj posudek a názor, aniž by ji ovlivňovaly ekonomické faktory nebo vnitřní záležitosti firmy. Jediným důležitým rozhodujícím faktorem je bezpečnost.

Osoba odpovědná za provedení kontroly musí mít dostatečné znalosti a zkušenosti pro posouzení stavu vozíku a účinnosti ochranných zařízení v souladu s technickými normami a zavedenými principy testování průmyslových vozíků.

Pracovníci odpovědní za údržbu baterie

Baterie smí znovu nabíjet, udržovat a vyměňovat pouze speciálně vyškolený personál. Musí přitom dodržovat pokyny výrobce baterie, nabíječky baterie a vozíku.

Důležité je dodržovat pokyny pro údržbu baterie a návod k obsluze nabíječky baterie.

Údržbářské práce, které nevyžadují speciální školení

Jednoduché údržbářské práce, například kontrolu hladiny hydraulické kapaliny nebo kontrolu hladiny elektrolytu v baterii, mohou provádět osoby bez speciálního školení.

Není nutná konkrétní kvalifikace.

Více informací naleznete v části o údržbě v této příručce.

Objednávka náhradních dílů a spotřebního materiálu

Náhradní díly lze objednat prostřednictvím servisního oddělení. Informace potřebné k podávání objednávek naleznete v katalogu náhradních dílů a vybavení.

Používejte pouze náhradní díly specifikované výrobcem.

Neschválené náhradní díly mohou z důvodu nedostatečné kvality či nesprávného výběru zvýšit riziko nehod. Každý, kdo používá neschválené náhradní díly, musí v případě nehody převzít plnou zodpovědnost.

Bezpečnostní pokyny pro údržbu

Opatření při servisních službách a údržbě

Chcete-li zabránit nehodám během servisních služeb a údržby, dodržujte všechna nutná bezpečnostní opatření. Například:

– Zajistěte, aby nemohlo dojít k neočekávanému pohybu nebo nastartování vozíku. Z toho důvodu vyjměte konektor baterie.

Práce na elektrickém vybavení

Operace na elektrickém systému vozíku se smí provádět, pouze pokud jsou odpojeny zdroje napájení.

Provozní kontroly, zkoušky a seřizování součástí dodaných pod napětím smí provádět pouze zaměstnanci:

- kteří byli podrobně poučeni,
- kteří jsou oprávnění k provádění této práce,
- kteří přijali nutná preventivní opatření.

Před jakoukoli prací na elektrických dílech sejměte prsteny, kovové náramky apod.

Před prováděním svářečských prací odstraňte elektrické vybavení (tvořené elektrickými součástmi, například ovladač trakce). Toto preventivní opatření zabrání poškození elektrického vybavení.

Práce na elektrickém systému vyžadují souhlas výrobce.

Bezpečnostní zařízení

Po jakýchkoli opravách nebo údržbářských pracích je nutné:

- znovu namontovat všechna bezpečnostní zařízení,
- zkontrolovat jejich správnou funkčnost.

Technická prohlídka a pokyny pro údržbu

Sestava	Provozní látky/maziva	Objemy/hodnoty nastavení
Hydraulický systém	Hydraulický olej	Minimální pracovní objem: 4,8 l Maximální pracovní objem: 5,9 l
Převodové soukolí	Převodový olej	0,98 l
Trakční motor (3 kW)	Pojistka 1F1	Výkon: 300 A, množství: 1
Jednotka řízení ES30-24 (0,185 kW S1)	Pojistka 3F1	Výkon: 40 A, množství: 1
Motor čerpadla (2,2 kW)	Pojistka 1F1	Výkon: 300 A, množství: 1
Kontrolní pojistka	Pojistka 1F3	Kontrolní: 7,5 A, množství: 1
Kontrolní pojistka	Pojistka 1F4	Kontrolní: 5 A, množství: 1
Baterie	Destilovaná voda	Podle potřeby
Spoje	Lithiové mazivo	Podle potřeby

Doporučená maziva

⚠ POZOR

Poškození zařízení při použití jiných než doporučených maziv.

Používejte pouze doporučená maziva. Výrobce schválil pouze níže uvedená maziva. Nesměšujte maziva. V případě pochyb se obraťte na poprodejní servisní středisko.

Hydraulický olej

Doporučený olej pro standardní použití:

ISO-L-HM 46 podle normy ISO 6743-4 nebo ISO VG46-HLP podle normy DIN 51524-2

Doporučený olej pro náročný provoz:

ISO-L-HM 68 podle normy ISO 6743-4 nebo ISO VG68-HLP podle normy DIN 51524-2

Doporučený olej pro verze pro chladírny:

ISO-L-HM 32 podle normy ISO 6743-4 nebo ISO VG32-HLP podle normy DIN 51524-2

Převodový olej

Doporučený olej:

SAE 85W 90 API GL4

Olej ve spreji pro řetězy

Standardní sprej na řetězy

Mazivo pro pastorek a kroužek řízení

⚠ POZOR

Dodržujte pokyny pro údržbu a bezpečnostní pokyny.

Univerzální mazivo

Lithiový tuk s přísadami EP a MoS 2
KPF 2N – 20 splňující normu DIN 51825.

UPOZORNĚNÍ O ŽIVOTNÍM PROSTŘEDÍ

Použitý olej musí být až do likvidace provedené ve shodě s předpisy pro ochranu životního prostředí skladován bezpečným způsobem. Nikdo nesmí mít přístup k použitému oleji. Zabraňte vniknutí použitého oleje do kanalizace nebo do půdy.

Přístup k technickému prostoru

Za účelem provádění údržby různých součástí vozíku je nutné získat přístup do technického prostoru.

– Vozík znehybněte.

– Spusťte vidlici.

– Vypněte vozík (klíčem nebo elektronickým klíčem).

– Stiskněte spínač nouzového vypínání.

– Odpojte konektor baterie.

– Posuňte sedadlo zcela dopředu.

– Demontujte montážní šroub (1) na spodní straně dvířek. ▷

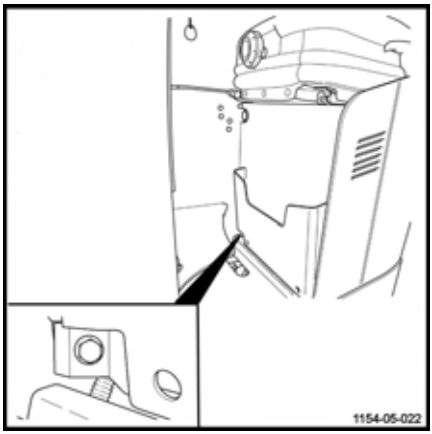

Přístup k technickému prostoru

– Otevřete dvířka technického prostoru (2). ▷

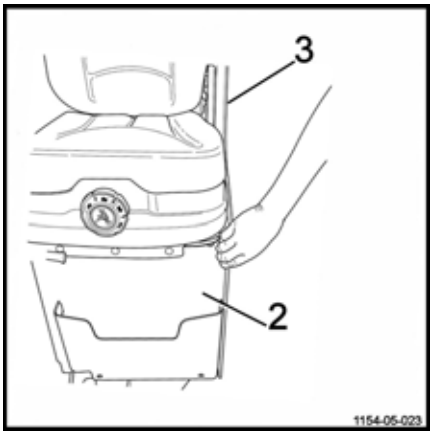

Po dokončení postupu musíte technický prostor zavřít.

– Zavřete dvířka (2).

⚠ POZOR

Nebezpečí skřípnutí prstů.

Dejte pozor, aby nedošlo ke skřípnutí prstů mezi dvířky a podvozkem.

Dejte pozor, aby nedošlo k zachycení prstů ve vnějších závěsech (3).

– Namontujte zpět montážní šroub.

– Znovu připojte konektor baterie

– Uveďte vozík zpět do provozu

Plán údržby po 1 000 hodinách

Podle typu použití, provozních podmínek a stylu řízení je třeba provést následující úkony každých 1 000, 2 000, 3 000, 4 000, 6 000, 7 000, 8 000 a 9 000 hodin
Příprava
Vyčistěte vozík.
Zkontrolujte výskyt chybových kódů pomocí diagnostického nástroje.
Podvozek a vybavení
Zkontrolujte stav vidlice.
Zkontrolujte elektromagnetickou brzdu a ujistěte se, že funguje správně.
Zkontrolujte a promažte panty.
Zkontrolujte opotřebení kartáčů motoru čerpadla.
Ujistěte se, že je podlaha správně nastavená a zajištěná.
Ujistěte se, že je sedadlo správně nastavené a zajištěné.
Zkontrolujte, zda není převodové soukolí hlučné či netěsné.
Namažte ozubená kola.
Kola
Zkontrolujte stav a utažení kol.
Zkontrolujte stabilizátory.
Elektrické vybavení
Vyčistěte motory systému servořízení a zdvihu.
Zkontrolujte stav kabelů a zásuvek baterie a ujistěte se, zda jsou správně umístěny.
Zkontrolujte elektrickou izolaci mezi podvozkem a elektrickými součástmi.
Zkontrolujte elektrickou izolaci mezi podvozkem a elektronickými součástmi.
Zkontrolujte pojistky.
Zkontrolujte hladinu akumulátorové kyseliny a elektrolytu.
Hydraulika
Zkontrolujte hladinu hydraulického oleje.
Zkontrolujte stav potrubí.
Systém zvedání břemen
Zkontrolujte stav a délku řetězu stožáru.
Namažte vidlice a vodicí rolny stožáru.
Zkontrolujte stav a upevnění ochranného krytu stožáru.
Zkontrolujte vůli kolíku.

Plán údržby po 5 000 hodinách

Podle typu použití, provozních podmínek a stylu řízení je třeba provést následující úkony každých 5 000 a 10 000 hodinách

Informace
Proveďte všechny úkony uvedené v pokynech pro údržbu po 1 000 hodinách
Hydraulika
Vypusťte hydraulický olej.

Servisní plán po 10 000 hodinách

Podle typu použití, provozních podmínek a stylu řízení je třeba provést následující úkony každých 10 000 hodin
Informace
Proveďte všechny úkony uvedené v pokynech pro údržbu po 1 000 hodin
Proveďte všechny úkony uvedené v pokynech pro údržbu po 5 000 hodinách
Motor
Vypusťte převodový olej

Nástavba vozidla

Čištění vozíku

Pokyny k čištění

– Vozík zaparkujte.

– Stiskněte nouzový odpojovač.

⚠ POZOR

Nebezpečí úrazu elektrickým proudem

Baterii je třeba před čištěním vždy odpojit.

Mytí vnějšku vozíku

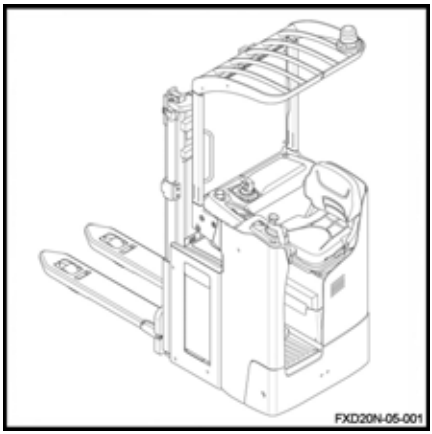

⚠ VÝSTRAHA

Nebezpečí poškození vozíku

– Pro čištění vozíku nepoužívejte hořlavé kapaliny.

– Je nutné dodržovat výše uvedená bezpečností pravidla, aby se zabránilo vytváření jisker. Mohly by způsobit zkrat.

– Při čištění vozíku je třeba chránit všechny součásti citlivé na vlhkost (zejména elektrické součásti).

– Při použití čisticího prostředku dodržujte pokyny jeho výrobce.

– Vozík čistěte směsí nehořlavého čisticího prostředku a vody, houbou a hadry.

– Očistěte zejména plnicí otvory oleje a jejich okolí a stejně tak maznice (před mazáním).

UPOZORNĚNÍ

Často čištěný vozík je třeba pravidelněji mazat.

Čištění elektrických zařízení

⚠ VÝSTRAHA

Nebezpečí úrazu elektrickým proudem

Nevystavujte elektrické vybavení (obzvláště motory) přímému proudu vody.

UPOZORNĚNÍ

- *Používejte pouze suché čisticí prostředky.*
- *Nedemontujte kryty.*

– Elektrická zařízení očistěte nekovovým kartáčem a vyfoukejte lehce stlačeným vzduchem.

Po umytí

– Pečlivě vozík osušte (například stlačeným vzduchem).

VÝSTRAHA

Použití stlačeného vzduchu

Doporučujeme používat ochranné brýle a masku.

– Znovu spusťte vozík podle pokynů.

UPOZORNĚNÍ

Pokud i přes použití ochranných opatření zůstávají na motoru stopy vlhkosti, osušte jej stlačeným vzduchem. Po odstranění veškerých známek vlhkosti je možné vozík znovu aktivovat. Pokud tak učiníte dříve, hrozí nebezpečí koroze.

Obecné informace o údržbě baterie

⚠ NEBEZPEČÍ

Nebezpečí úrazu

Před veškerými pracemi na elektroinstalaci vypněte přívod energie vozíku. Odpojte konektor baterie.

Opatření při údržbě baterie

Uzávěry na článcích baterie musí být vždy suché a čisté.

Rozlitou akumulátorovou kyselinu ihned neutralizujte.

Póly a svorky baterie musí být čisté, lehce pokryté mazivem pro póly a pevně utažené.

Dobíjení baterie

Když je baterie nabíjena, povrch článků baterie musí být volný, aby byla zajištěna dostatečná ventilace.

Na baterie nepokládejte kovové předměty.

Kryt baterie musí zůstat při nabíjení otevřený. Viz kapitola s názvem **Nabíjení baterie pomocí externí nabíječky.**

Typ baterie

Používají se olověné nebo gelové baterie. Doporučujeme vybrat kompatibilní nabíječku.

Před nabíjením zajistěte vhodnost nabíječky pro daný typ baterie.

⚠ POZOR

Na gelové baterie se vztahují specifické pokyny pro nabíjení, údržbu a zacházení. Nekompatibilní nabíječka může způsobit poruchu baterie.

Řiďte se doporučeními výrobce.

UPOZORNĚNÍ

- *Ukazatele vybití používané pro kontrolu baterie musí rovněž odpovídat danému typu baterie*
- *Obraťte se na odpovídající poprodejní servisní středisko*

Dobíjení baterie

– Vozík zaparkujte v oblasti bez kondenzace či znečištění a s dostatečnou ventilací.

– Zastavte vozík.

– Stiskněte spínač nouzového vypínání.

– Otevřete kryt baterie.

– Postupujte podle pokynů.

⚠ POZOR

Nabíječku nevystavujte vodě, dešti, olejům, mazivu či jiným podobným látkám.

Nabíječka se během nabíjení zahřívá.

⚠ POZOR

Nebezpečí úrazu

Nebraňte ventilaci překážkami. Po skončení nabíjení nechte nabíječku asi 10 minut vychladnout, a teprve poté se jí můžete dotknout. Nabíječku nepoužívejte mimo vozík.

Kontrola stavu vidlice

▷

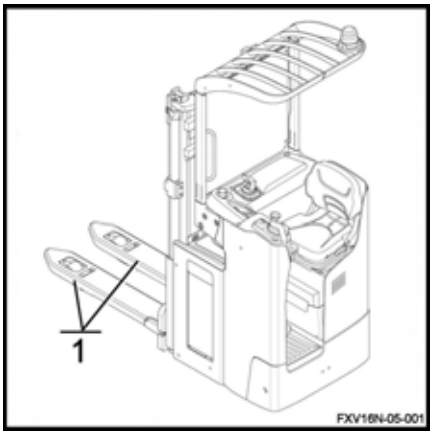

– Zkontrolujte, zda vidlice (1) nevykazuje známky deformace, prasklin, silného opotřebení nebo trhlin.

⚠ POZOR

Poškození vozíku

Pokud je nosná deska poškozená, nechte ji vyměnit v poprodejním servisním středisku.

Řízení a kola

Kontrola stavu kol

▷

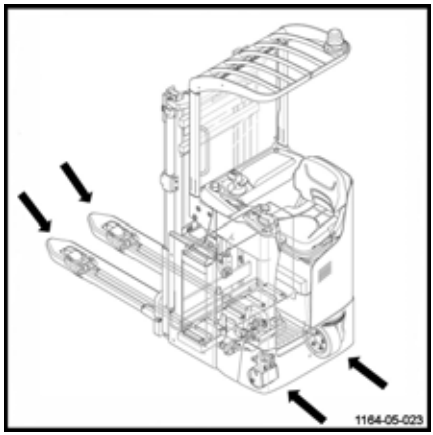

– Zvedněte vozík, aby se kola nedotýkala země.

– Zkontrolujte, zda se kola volně otáčí, a odstraňte veškeré předměty, které by tomu bránily nebo překážely jejich otáčení.

⚠ POZOR

Nebezpečí poškození kol

Aby se předešlo jakémukoli nebezpečí poškození ložisek a pneumatik kol, je nezbytné odstranit veškeré vodiče nebo plastové pásky, které by se mohly namotat na náboje a ložiska kol.

Elektrické vybavení

Čištění a profukování elektrických součástí. ▷

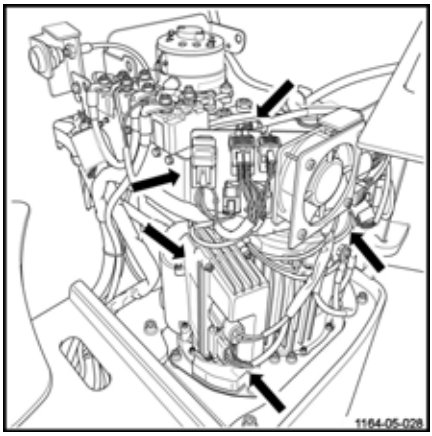

⚠ POZOR

Nebezpečí úrazu elektrickým proudem

Před prací na elektrických součástech vždy odpojte konektor baterie.

- Zatlačte spínač nouzového vypínání.
- Odpojte konektor baterie.
- Otevřete kryt technického prostoru.
- Profoukněte elektrické součásti stlačeným vzduchem.

⚠ VÝSTRAHA

Použití stlačeného vzduchu

Doporučujeme používat ochranné brýle a masku.

- Zkontrolujte stav kolíků konektoru svazku kabelů.

Kontrola hladiny bateriové kyseliny a hustoty elektrolytu ▷

UPOZORNĚNÍ

Vyjměte baterii z jejího prostoru a zkontrolujte hladinu kapaliny.

⚠ VÝSTRAHA

Elektrolyt (zředěná kyselina sírová) je jedovatý a korozivní!

- Při práci na baterii vždy používejte vhodné ochranné vybavení (ochranné brýle a rukavice).
- Při manipulaci s akumulátorovou kyselinou nikdy nenoste hodinky nebo šperky.
- Zabraňte vylití nebo vystříknutí jakékoliv kyseliny na oblečení, pokožku nebo do očí. Pokud k tomu přesto dojde, okamžitě začněte oplachovat potřísněné místo dostatečným množstvím čisté vody.
- Rozlitou bateriovou kyselinu okamžitě spláchněte větším množstvím vody.
- V případě zranění vyhledejte neprodleně lékařskou pomoc.
- Vždy postupujte podle bezpečnostních pokynů výrobce baterie.
- Dodržujte platné předpisy.

- Zkontrolujte hladinu akumulátorové kyseliny a hustotu elektrolytu podle doporučení výrobce baterie.
- Víčka článků baterie je nutné udržovat suchá a čistá.
- Rozlitou bateriovou kyselinu okamžitě neutralizujte.

UPOZORNĚNÍ O ŽIVOTNÍM PROSTŘEDÍ

Veškerou použitou akumulátorovou kyselinu zlikvidujte v souladu s předpisy.

Kontrola stavu kabelů, svorek a konektoru baterie ▷

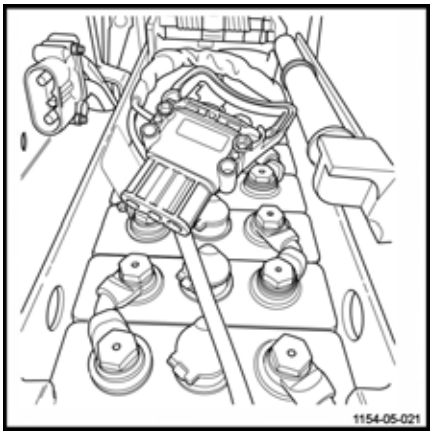

- Zkontrolujte, zda je izolace kabelů nepoškozená.
- Zkontrolujte, zda připojení nevykazují známky přehřívání.
- Zkontrolujte, zda na pólech baterie "+" a "-" není sulfátový povlak (zda nejsou pokryty vrstvou bílé soli).
- Zkontrolujte stav kontaktů konektorů baterie a přítomnost zajišťovacího kolíku.

⚠ POZOR

Nebezpečí poškození vybavení.

Výše zmíněné body mohou způsobit vážné nehody. V případě poruchy se co nejdříve obraťte na poprodejní servisní středisko.

Hydraulické systémy

Kontrola těsnosti hydraulického systému ▷

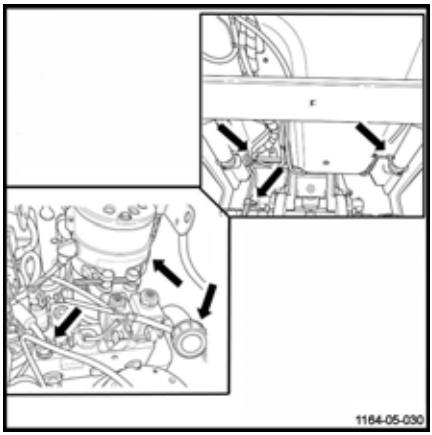

- Vypněte vozík a odpojte konektor baterie.
- Posuňte sedadlo zcela dopředu.
- Otevřete dvířka technického prostoru.
- Zkontrolujte hydraulický systém: potrubí, hadice a spoje mezi jednotkou čerpadla a válci.
- Zkontrolujte těsnost válců.
- Zkontrolujte, zda jsou hadice připevněny správně a nevykazují známky opotřebení třením.
- Zkontrolujte externí potrubí a hadice na technickém prostoru.
- Zavřete dvířka technického prostoru.
- Uveďte vozík zpět do provozu

⚠ POZOR

Nebezpečí poškození vozíku.

V případě úniku se obraťte na poprodejní servisní středisko.

Kontrola hladiny hydraulického oleje

Kontrolu hladiny hydraulického oleje proveďte následovně:

- Vozík znehybněte.
- Spusťte vidlici.
- Vypněte zapalování a vyjměte klíč.
- Zatlačte spínač nouzového vypínání.
- Odpojte konektor baterie.
- Posuňte sedadlo zcela dopředu.

– Otevřete dvířka technického prostoru. ▷

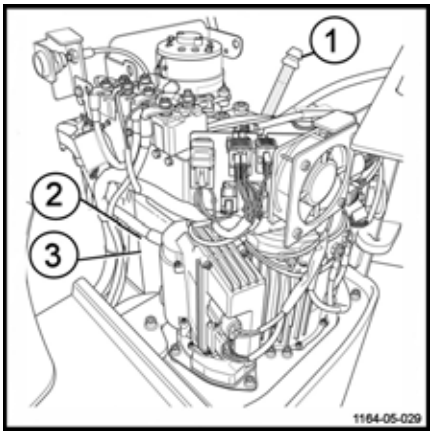

Aby byl zajištěn správný chod funkcí vozíku, hladina oleje musí být mezi minimální (3) a maximální (2) značkou na nádrži.

– Sejměte uzávěr (1). V případě potřeby otvorem doplňte.

– Poté nasaďte zpět uzávěr (1).

⚠ POZOR

Nebezpečí poškození hydraulických komponentů.

Používejte pouze hydraulický olej odpovídající specifikacím výrobce (viz tabulka doporučených maziv).

– Zavřete dvířka technického prostoru.

– Znovu připojte konektor baterie

– Uveďte vozík zpět do provozu

Zvedací stožár

Čištění a mazání řetězů

UPOZORNĚNÍ

Pokud je zvedací řetěz příliš znečištěný, vyčistěte ho.

- Pod zvedací řetěz umístěte sběrnou nádobu.
- Vyčistěte řetěz prostředkem na parafínové bázi (nafta, topný olej apod.). Dodržujte bezpečnostní pokyny výrobce.
- Při použití parních tlakových myček nepoužívejte aditiva.
- Okamžitě osušte řetěz a jeho články stlačeným vzduchem. Při sušení řetězem často pohybujte.
- Bezprostředně po osušení řetěz namažte speciálním mazivem na řetězy ve spreji.

POZOR

Riziko opotřebení nebo poškození vybavení.

Řetězy jsou bezpečnostní zařízení. Použití čisticích prostředků za studena, chemických látek, kyselin nebo přípravků s chlorem může vést ke zničení řetězů.

UPOZORNĚNÍ

Použití čisticích zařízení s vysokotlakou kapalinou se nedoporučuje.

NEBEZPEČÍ

Nebezpečí smrtelného úrazu anebo vážného poškození zařízení

U vozíků vybavených ochranným krytem stožáru z materiálu Macrolon po promazání řetězů důkladně očistěte průsvitný kryt.

Seřízení délky řetězů stožáru

UPOZORNĚNÍ

V závislosti na používání vozíku mají řetězy tendenci k natahování a je třeba je pravidelně seřizovat.

- Zcela spusťte stožár. ▷
- Odšroubujte pojistnou matici (2).
- Zlehka řetězy napněte utažením matice (1).
- Znovu utáhněte pojistnou matici (2).

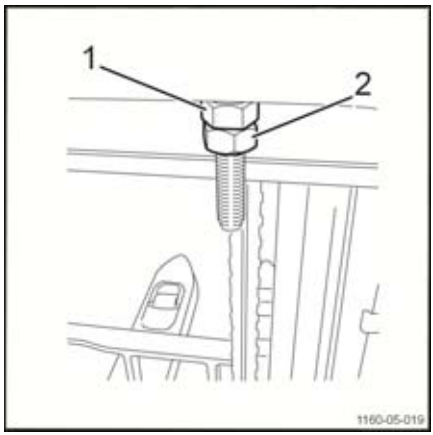

POZOR

Riziko opotřebení nebo poškození vybavení.

Po tomto seřízení zkontrolujte, zda se nosná deska vidlice během maximálního zdvihu nedotýká mechanické zarážky v horní části stožáru. Pokud k tomu dochází, povolte nebo vyměňte řetězy. Doporučujeme, aby tento postup provedlo naše poprodejní servisní středisko.

Kontrola ochranného krytu

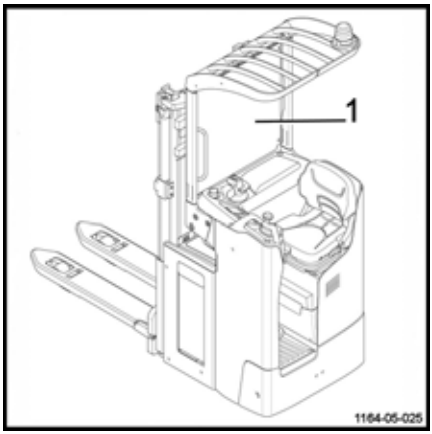

Je důležité kontrolovat stav ochranných krytů stožáru a dotažení jejich uchycení.

– Zkontrolujte, zda je ochranný kryt (1) správně upevněn a v dobrém stavu (nepoškozený).
– Pokud je ochranný kryt poškozen, vyměňte jej.
– Dodržte počet upevnění stanovený výrobcem.

⚠ VÝSTRAHA

Nebezpečí vážného úrazu nebo vážného poškození zařízení

Nikdy se nedotýkejte pohyblivých částí a sestav, aniž byste nejprve spustili zařízení na zem a odpojili baterii.

⚠ NEBEZPEČÍ

špatná viditelnost.

Kryt musí být nainstalován a správně připevněn.

Ke krytu nepřipevňujte nic, co by mohlo omezit výhled na vidlice.

Při čištění boční části nosné desky vidlice čistěte kryt výhradně tehdy, je-li nosná deska vidlice ve spuštěné poloze.

Skladování a odstavení z provozu

Skladování vozíku

Pokud vozík nesmí být po přiměřeně dlouhou dobu používán, je třeba dodržet bezpečnostní opatření. Opatření závisí na délce doby, po kterou nebude používán.

Dlouhodobé skladování vozíku

Pokud má být vozík skladován po delší dobu, je nutné provést následující opatření, aby se zamezilo korozi. Má-li být vozík skladován po dobu delší než dva měsíce, zaparkujte jej na čistém a suchém místě. Místo musí být dobře odvětrané a bez rizika mrazů.

Je třeba provést následující opatření:

– Vozík řádně vyčistěte.

– Zkontrolujte hladinu hydraulického oleje a v případě potřeby jej doplňte.

– Vidlici spusťte na vhodnou podpěru (např. paletu), dokud nedojde k povolení řetězů.

– Na všechny kovové součásti neopatřené nátěrem naneste tenkou vrstvu oleje či maziva.

– Namažte všechny závěsy a spoje.

– Zkontrolujte stav baterie a hustotu elektrolytu. Údržbu baterie provádějte v souladu s požadavky výrobce. (Postupujte podle pokynů).

– Postříkejte kontakty sprejem určeným pro ošetřování kontaktů.

– Zvedněte a podložte vozík: kola se nesmí dotýkat země, aby nedošlo k nevratné deformaci pneumatik.

– Vozík zakryjte bavlněnou plachtou pro ochranu před prachem.

⚠ POZOR

Doporučujeme nepoužívat plachtu z umělé hmoty, protože podporuje kondenzaci.

Další opatření pro skladování vozíku po delší dobu konzultujte se servisním oddělením.

Opětovné uvedení do provozu po uskladnění

Pokud byl vozík uskladněn déle než šest měsíců, je nutné jej před opakovaným uvedením do provozu pečlivě zkontrolovat. Tato kontrola je podobná kontrole pro prevenci nehod na pracovišti. Je proto nutné zkontrolovat všechny položky a systémy důležité pro bezpečnost vozíku.

Proveďte následující opatření:

– Vozík řádně vyčistěte.

– Namažte všechny závěsy a spoje.

– Zkontrolujte stav a hustotu elektrolytu a pokud je to třeba, dobijte baterii.

– Zkontrolujte, zda v hydraulickém oleji nejsou žádné známky kondenzované vody. Odčerpejte ji, pokud je to třeba.

– Proveďte stejnou údržbu jako při prvním uvedení do provozu.

– Uveďte vozík do provozu.

– Při uvedení do provozu zkontrolujte zejména:

- trakci, ovládání a řízení,
- brzdy (provozní brzdu a parkovací brzdu),
- zvedací zařízení.

Trvalé odstavení z provozu (likvidace)

Při vyřazení vozíku do šrotu je nutné:

- Demontovat různé součásti vozíku (kryty, baterii, řetězy, motory atd.)
- Roztřídit součásti podle typu: trubky, pryžové součásti, maziva, hliník, železo atd.
- Před vyřazením vozíku do šrotu písemně uvědomte kompetentní orgány své země.
- Po získání oprávnění od kompetentních orgánů demontujte veškeré součásti podle národních předpisů.

UPOZORNĚNÍ

Za nesrovnalosti, ke kterým dojde během vyřazení vozíku do šrotu a demontáži součástí nebo poté, nese výhradní zodpovědnost klient.

6

Technické údaje

Datový list FXD 20N

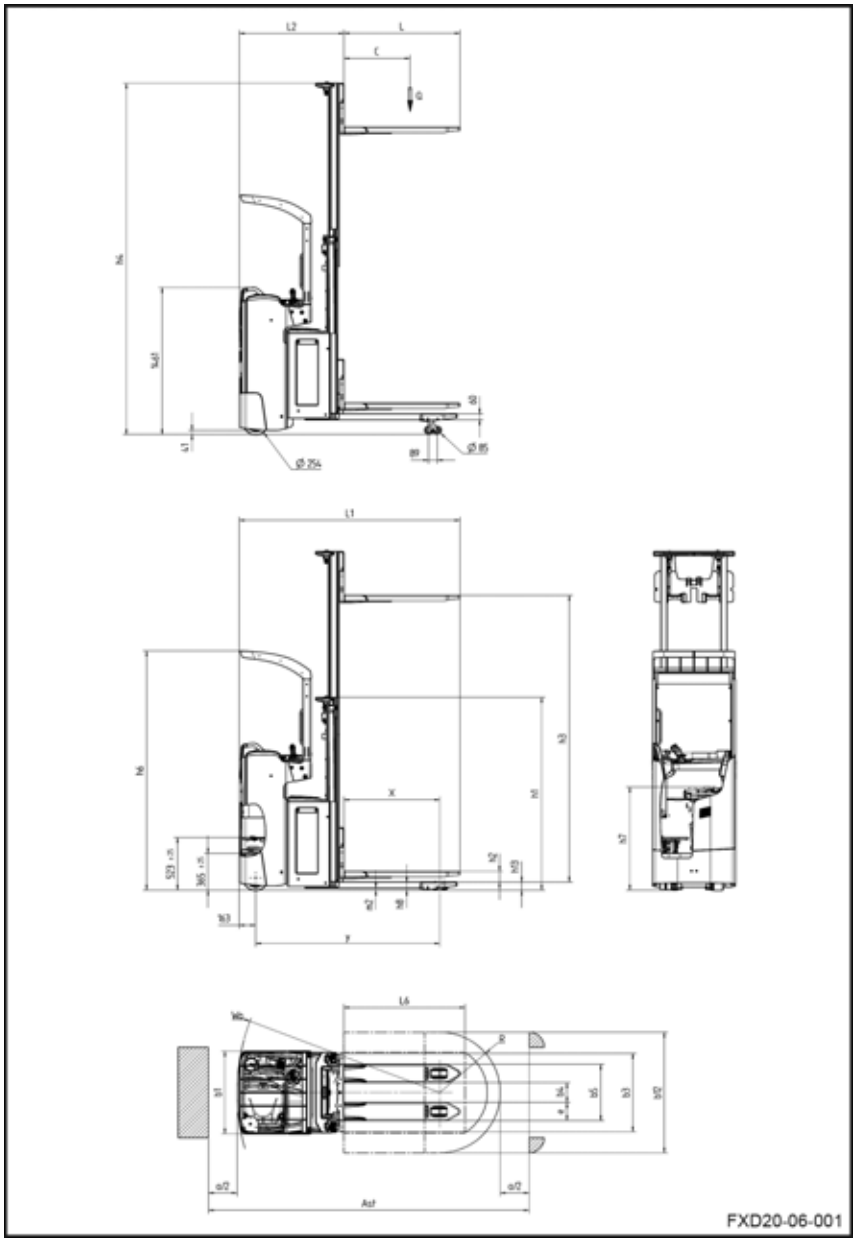

POPIS			FXD 20N
1.1	Výrobce		FENWICK-LINDE
1.2	Typ modelu		FXD 20N
1.3	Způsob pohonu: baterie, vznětový motor, zážehový motor, LPG, elektrická energie ze sítě		Baterie
1.4	Řízení: ruční, při chůzi, vestoje, vsedě, kompletování objednávek		Vsedě
1.5	Pouze jmenovitá nosnost LP: LP/LI; pouze LI	Q (kg)	1 200; 1 000/1 000; 2 000
1.6	Těžiště	C (mm)	600
1.8	Vzdálenost nápravy nosného kola od čela nákladu (±5 mm)	X	950
1.9	Rozvor (±5 mm)	Y	1 824

HMOTNOST			FXD 20N
2.1	Pohotovostní hmotnost s baterií (±10 %)	kg	1451(2)
2.2	Nosnost zatížených náprav, poháněná strana / strana nákladu (±10 %)	kg	1318/2133 (1)
2.3	Nosnost nezatížených náprav, poháněná strana / strana nákladu (±10 %)	kg	992/459 (1)

KOLA			FXD 20N
3.1	Pneumatiky: polyuretan, pryž, poháněná strana / strana nákladu		R+P/P
3.2	Rozměry hnacích kol (šířka u země)	Ø × L (mm)	Ø 254 × L102
3.3	Rozměry kol, strana břemene	Ø × L (mm)	Ø 85 × L 85 (podvozky: Ø 85 × L 60)
3.4	Rozměry přídavných kol	Ø × L (mm)	2 × Ø 140 × L50
3.5	Počet kol na poháněné straně / straně nákladu (X = hnací kolo)		1X + 1/2 (1X + 1/4)
3.6	Rozchod kol na poháněné straně (±5 mm)	mm	541
3.7	Rozchod kol na straně nákladu (±5 mm)	mm	380

ROZMĚRY			FXD 20N
4.2	Výška spuštěného stožáru (±5 mm)	h1 (mm)	1 665
4.3	Volný zdvih (±5 mm)	h2 (mm)	150
4.4	Zdvih (±5 mm)	h3 (mm)	2 344
4.5	Výška vysunutého stožáru	h4 (mm)	2864(4)
4.6	Iniciální zdvih	h5 (mm)	125
4.7	Výška ochranné stříšky (kabina)	h6 (mm)	2 378

4.8	Výška sedadla vzhledem k SIP / výšce držáku (±5 mm)	h7 (mm)	1 024
4.10	Nosné rameno/výška nad zemí	h8 (mm)	80
4.15	Výška na koncích vidlice a na dolním čelu břemene (±5 mm)	h13 (mm)	86
4.19	Celková délka (0/+ 5 mm)	l1 (mm)	2 187
4.20	Délka k přední části vidlice (±5 mm)	l2 (mm)	1 037
4.21	Celková šířka (±5 mm)	b1 (mm)	820
4.22	Rozměry vidlice	s/e/l (mm)	50/180/1 150
4.23	Rozměry nosných ramen	b3 (mm)	75/150/1 115
4.24	Šířka nosné desky vidlice	b4 (mm)	780
4.25	Vzdálenost vnějších hran vidlice, minimální/maximální (±5 mm)	b5 (mm)	560
4.26	Vzdálenost vnitřních hran nosných ramen	b4 (mm)	255
4.32	Světlá výška ve středu rozvoru (±2 mm)	m2 (mm)	20
4.33	Rozměr b12 × L6 s břemenem	mm	800 × 1 200
4.34	Šířka uličky s nastaveným zatížením	Ast (mm)	2684(3)
4.34.2	Šířka pracovní uličky s paletou 800 × 1 200 napříč	Ast (mm)	2812(3)
4.35	Poloměr otáčení (minimální) (±20 mm), iniciální zdvih zvednutý/spuštěný	Wa (mm)	2012

ÚDAJE O VÝKONU			FXD 20N
5.1	Rychlost jízdy, s břemenem / bez břemena (±5 %)	km/h	10/10
5.2	Rychlost iniciálního zdvihu s břemenem/bez břemena (±10 %)	m/s	0,034 / 0,07
	Rychlost hlavního zdvihu s břemenem/bez břemena (±10 %)	m/s	0,107/0,174
5.3	Rychlost spuštění iniciálního zdvihu s břemenem/bez břemena (±10 %)	m/s	0,084/0,084
	Rychlost spuštění hlavního zdvihu s břemenem/bez břemena (±10 %)	m/s	0,377/0,394
5.8	Maximální sklon (0 kg, 1 200 kg, 2 000 kg)	%	20/15/10
5.9	Doba zrychlení (10 m)	s	6,1/4,8
5.10	Provozní brzda		elektromagnetická

HNACÍ SYSTÉM				FXD 20N
6.1	Trakční motor, S2, 60 minut	kW		3,0
6.2	Motor zdvihu, S3, při 10% intenzitě provozu	kW		2.2
6.3	Typ baterie v souladu s normou DIN 43535			3 PzS s bočním přístupem
6.4	Napětí baterie a kapacita (vybití za 5 h)	V/Ah	Gelová/olověná baterie	24/375

			4 PzS s bočním přístupem Lithium-iontová baterie 205 Ah	23/205
			4 PzS s bočním přístupem Lithium-iontová baterie 410 Ah	23/410
6.5	Hmotnost baterie (±10 %)	(kg)	Gelová/olověná baterie	290
	Hmotnost baterie s držákem (±10 %)		4 PzS s bočním přístupem Lithium-iontová baterie 205 Ah	312
	Hmotnost baterie s držákem (±10 %)		4 PzS s bočním přístupem Lithium-iontová baterie 410 Ah	351
6.6	Spotřeba energie podle cyklu VDI	kWh/1h		1,08
6.7	Výstupní obrat podle cyklu VDI	t/h		48
6.8	Spotřeba energie při výstupním obratu	kWh/1h		1.7

JINÉ ÚDAJE			FXD 20N
8.1	Regulace rychlosti (regulátor střídavého proudu)		LAC
10.7	Hladina hluku v úrovni ucha řidiče (±2,5)	dB (A)	69
	Vibrace působící na obsluhu (EN 13059)	m/s²	0,56

1) Hmotnost dle řádku 2.1

2) S baterií dle řádku 6.5

3) Ast = Wa + R + a (vysokozdvižný paletový vozík)

Bezpečnostní vzdálenost a = 200 mm

Typy stožárů FXD 20N

Typ stožáru	Standardní	
	1844S	2344S
h1	1 415	1 665
h1'	1 490	1 740
h2	150	150
h3	1 844	2 344
h4	2 364	2 864

Typ stožáru	Duplexový	
	1844D	2344D
h1	1 415	1 665
h1'	/	/
h2	895	1 145
h3	1 844	2 344
h4	2 364	2 864

A

Adresa výrobce. I
Autorská a ochranná práva. 3

B

Baterie. 32
Model. 84
Otevření krytu baterie. 85
Zavření krytu baterie. 85
Bateriová kyselina. 14
Bezpečnostní pokyny pro řízení. 51
Bezpečnostní prohlídka. 20
Bezpečnostní předpisy pro manipulaci s břemeny. 67
Bezpečnostní zařízení. 102
Brzdění. 32, 53
Brzdění obrácením směru jízdy. 36, 54
Brzdění uvolněním spínače jízdy. 36, 54

C

Celkový pohled. 22
Celkový pohled na technický prostor. 23

Č

Čištění a mazání řetězů. 119
Čištění vozíku. 109

D

Datový list FXD 20N. 124
Definice směrů. 52
Detekce přítomnosti obsluhy. 41
Dobíjení baterie. 111
Doporučená maziva. 104
Doprovodná nebezpečí, doprovodná rizika. 17

E

Elektrické vybavení
Čištění a profukování součástí. 114
Elektromagnetické brzdění. 54
Elektronický klíč (doplňkové vybavení). . . 25

F

FleetManager™
Kódy barev kontrolek LED. 63
Odpojení vozíku. 65
Odpojení vozíku vybaveného čtecím zařízením RFID. 66
Odpojení vozíku vybaveného klávesnicí nebo elektronickým klíčem. 65
Popis. 61
Startování. 62
Uvedení vozíku vybaveného čtecím zařízením RFID do provozu. 62
Uvedení vozíku vybaveného klávesnicí nebo elektronickým klíčem do provozu. 62
Funkce. 32
Funkce joysticku
Přední část joysticku. 56
Zadní část joysticku. 57

H

Hnací systém. 32
Hodnoty hlukových emisí. 16
Hydraulická kapalina. 14
Hydraulický olej. 104
Hydraulický systém
Kontrola hladiny hydraulického oleje. 117
Kontrola těsnosti hydraulického systému. 117

CH

chladírna. 81

I

Identifikační štítek. 5
Indikační a řídicí jednotka. 27
Indikační jednotka
Detekce přítomnosti obsluhy. 45
Jízdní program. 48
Nabídka Chybové kódy. 49
Nastavení a přizpůsobení. 47
Teplota. 47
Ukazatel aktivity. 48
Úvodní obrazovka. 50
Výstrahy. 47

J

Jízda. 52
Jízda do svahu. 59
Jízda ze svahu. 60
Jízdní program
Režim Blue Q. 55
Režim Zajíc. 55
Režim Želva. 55

K

Klakson. 54
Klimatické podmínky. 8
Kola
Kontrola stavu kol. 113
Kompletování objednávek. 84
Kontaktní údaje. I
Kontrola brzd. 36
Kontrola hladiny bateriové kyseliny a hustoty elektrolytu. 114
Kontrola kabelů, svorek a konektoru baterie 116
Kontrola klaksonu. 37
Kontrola ochranného krytu. 120
Kontrola spínače nouzového vypínání. . . . 36
Kontrola stavu vidlice. 112
Kontroly před uvedením do provozu. 34

L

Likvidace. 122
Likvidace součástí a baterií. 9

M

Manipulace se dvěma paletami na sobě. . 77
Manipulace s jedním břemenem. 73
Mazivo pro pastorek a kroužek řízení. . . 104
Možnost knoflíku řízení. 57

N

Nabídka Nastavení. 49
Nabíjení baterie pomocí externí nabíječky. 85
Nastavení podlahy. 43
Nastavení sedadla. 43
Nastupování a vystupování z vozíku. 40
Návod k obsluze vozíku 38
Neoprávněné použití. 9
Než opustíte vozík. 76
Než vozík opustíte. 79
Nouzové spouštění. 92

O

Obecné. 100
Obecné informace. 2
Obecné informace o údržbě baterie. . . . 111
Objednávka náhradních dílů a spotřebního materiálu. 101
Oleje. 13
Olej ve spreji pro řetězy. 104
Opatření při servisních službách a údržbě. 102
Opatření při údržbě baterie. 111
Opětovné uvedení do provozu. 83
Ovládací prvky zvedání. 69
Označení CE. 3

P

Plán údržby. 100
1 000 hodin. 107
5 000 hodin. 107
Pojíždění po přejezdových můstcích. 97
Popis dynamického řízení pojezdu. 80
Popis použití. 8
Postupné zastavení zvedací desky vidlice v dolní poloze 72
Použité symboly. 9
Použití v chladírnách. 81
Použití vozíku na svahu. 59
Práce na elektrickém vybavení. 102
Práva,povinnosti a pravidla chování řidiče. 18
prohlášení o shodě ES,. 4
Provozní látky. 13
Bezpečnostní informace pro oleje. . . . 13
Bezpečnostní pokyny pro bateriovou kyselinu. 14
Bezpečnostní varování pro manipulaci s hydraulickou kapalinou. 14
Likvidace. 15
Provozovatel. 18
Před zvednutím břemene. 73
Přeprava břemene. 74
Přeprava dvou břemen. 78
Přeprava vozíku. 96
Přeprava vozíku ve výtahu. 97
Převodový olej. 104
Přístup k technickému prostoru. 105

R

Rozjíždění ve svahu. 60
Rozsah servisu
10 000 hodin. 108

Ř

Řidič. 18
Řízení. 32

S

Sériové číslo. 29
Seřízení délky řetězů stožáru. 119
Seznam náhradních dílů. 7
Složení břemene na zem. 74
Specialista. 18
Spouštění dvou břemen. 78
Správa nabíjení baterie. 47
Správné používání. 8
Stabilita. 17
Stanoviště řidiče. 24, 32
Startování. 35
Stohování břemen. 75
Stožár. 32

T

Technická prohlídka a pokyny pro údržbu. 103
Technický popis. 32
Tlačítka volby. 45
Trvalé odstavení z provozu 122
Třída a kvantita maziv a ostatních provozních látek. 100
Typy stožárů FXD 20N. 128

U

Údaje na štítku nosnosti. 71
Umístění označení. 28
Univerzální mazivo. 104

V

Vibrace
Vibrační charakteristiky pro vibrace, kterým je vystaveno tělo. 16
Vyhřívání sedadla
Doplňkové vybavení. 44
Výměna baterie s bočním přístupem. 87

Z

Zákaz obsluhy neoprávněnými osobami. . 19
Zastavení vozíku. 83
Zavěšování vozíku. 95
Zobrazení polohy hnacího kola. 45
Zvedání
Hlavní zdvih. 69
Základní zdvih. 70
Zvedání břemen do výšky. 76
Zvedání břemene z podlahy. 74
Zvedání vozíku. 96
Zvednutí dvou břemen. 77