Notice d'instructions originale

Affichage / calculateur STILL Easy Control

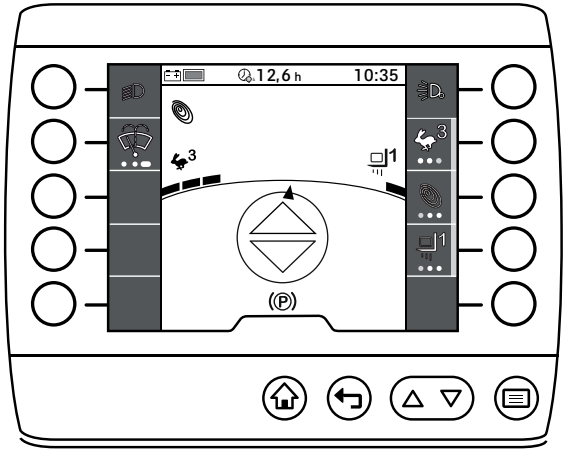

first in intralogistics

56378012102 FR - 10/2019

1 Introduction

STILL Easy Control 2

2 Description de l'unité d'affichage et de commande

Ecran principal 4

Vue d'ensemble de l'écran principal 4

Barre d'état 5

Affectation du clavier 6

Softkeys sur la droite 7

Softkeys sur la gauche 7

Touches de contrôle et de saisie 8

Zone d'affichage 10

3 Menus de fonctions

Menus de fonctions 16

Vue d'ensemble 16

Utilisation du menu de fonctions 19

4 Favoris

Favoris 26

Utilisation des favoris 26

5 Configuration des favoris

Configuration des favoris 30

Groupement des favoris 32

Vue d'ensemble des favoris 35

6 Menu de réglages

Menu de réglages 40

Vue d'ensemble 41

Informations sur le chariot 43

Réglages de l'afficheur 47

Réglages du chariot 51
Diagnostic/entretien 52
Autorisation d'accès 54

7 Messages

Types de messages 58
Liste des messages 58
Messages concernant le chariot de manutention 58
Messages concernant le fonctionnement 60

1

Introduction

STILL Easy Control

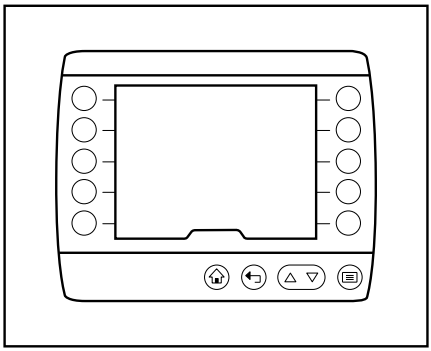

STILL Easy Control est une unité d'affichage et de commande de troisième génération pour les chariots de manutention.

Il sert d'élément de commande pour des fonctions supplémentaires. STILL Easy Control permet d'utiliser les fonctions habituelles du chariot de manutention, telles que l'activation de la fonction essuie-glaces, la configuration de la dynamique de conduite ou la commande des lumières.

Elle affiche également des informations concernant l'état du chariot de manutention, telles que l'état de charge de la batterie, les messages d'erreur et les heures de fonctionnement.

Les fonctions de configuration des favoris permettent d'adapter le fonctionnement du chariot de manutention aux préférences individuelles du conducteur. Des systèmes d'assistance supplémentaires facilitent également le fonctionnement et offrent une plus grande sécurité et une plus grande satisfaction dans le travail quotidien.

2

Description de l'unité d'affichage et de commande

Ecran principal

Le chariot de manutention est prêt à fonctionner après son activation à l'aide de l'interrupteur à clé. L'écran principal s'affiche.

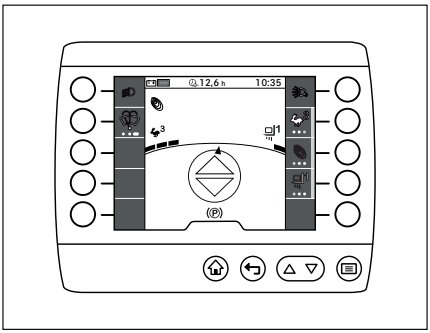

REMARQUE

En fonction de la configuration du chariot de manutention, il peut être nécessaire d'entrer d'abord le code PIN.

Vue d'ensemble de l'écran principal

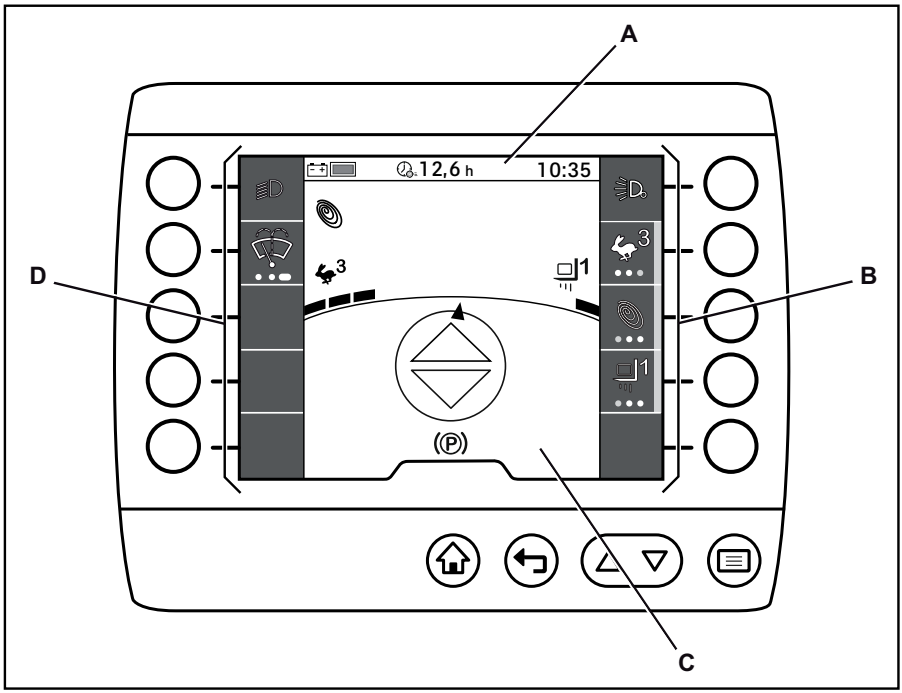

A	Barre d'état	C	Zone d'affichage
B	Barre de favoris / barre de menu côté droit	D	Barre de favoris côté gauche

Barre d'état

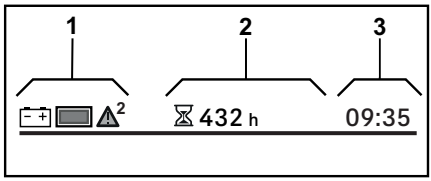

REMARQUE

Les symboles et les valeurs indiqués dans la barre d'état sont donnés à titre d'exemple.

La barre d'état fournit au conducteur des informations relatives au chariot, telles que l'état de charge de la batterie, les heures de fonctionnement par jour et l'heure, de façon similaire à un ordinateur de bord.

La barre d'état est divisée en trois champs, pouvant chacun être configuré individuellement :

1 Champ gauche
2 Champ central
3 Champ droit

Pour plus d'informations, voir le chapitre intitulé « Réglage de la barre d'état ».

Le tableau suivant offre une vue d'ensemble des informations possibles et des valeurs disponibles dans la zone d'affichage de la barre d'état.

Description de l'affichage	Format d'affichage	Symbole
Niveau de remplissage	Graphique %	
Portée	h	
Heures de fonctionnement	h	
Heures de fonctionnement par jour	h	
Distance	km mi	
Parcours par jour	km mi	
Heure	hh:mm hh:mm am hh:mm pm	
Date	jj.mm.aa mm/jj/aa	
Intervalle d'entretien suivant	h	
Consommation de courant	kW	
Consommation moyenne	kW	

Caractéristiques spéciales

En cas de message, le symbole ⚠ est toujours affiché dans le champ de gauche de la barre d'état. Pour plus d'informations, se reporter au chapitre intitulé « Messages ».

Affectation du clavier

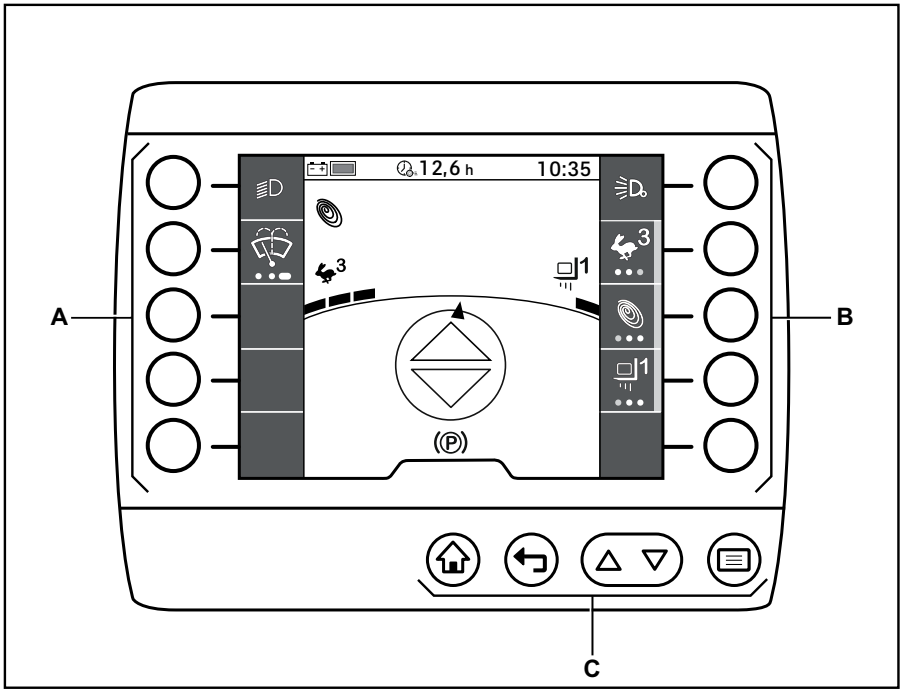

A Softkeys sur la gauche
B Softkeys sur la droite
C Touches de contrôle et de saisie

Softkeys sur la droite

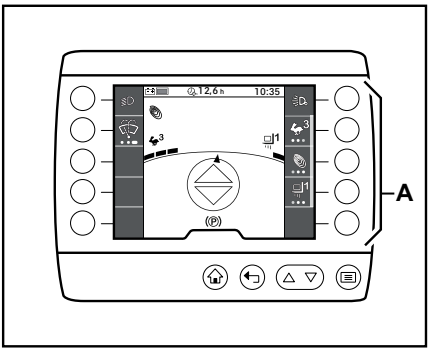

Cinq Softkeys (A) sont disposées sur le côté droit de l'écran.

Ces softkeys sont toujours directement associées aux fonctions affichées à l'écran.

Appuyer sur une Softkey pour exécuter la fonction correspondante.

Outre l'activation et la désactivation des fonctions, les Softkeys peuvent également être utilisées pour naviguer dans la structure du menu et pour sélectionner des actions.

Softkeys sur la gauche

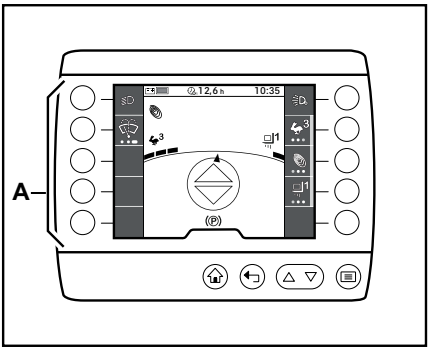

Sur la page gauche de l'écran se trouvent cinq Softkeys (A).

Ces softkeys sont toujours directement associées aux fonctions affichées à l'écran.

Appuyer sur une Softkey pour exécuter la fonction correspondante.

Touches de contrôle et de saisie

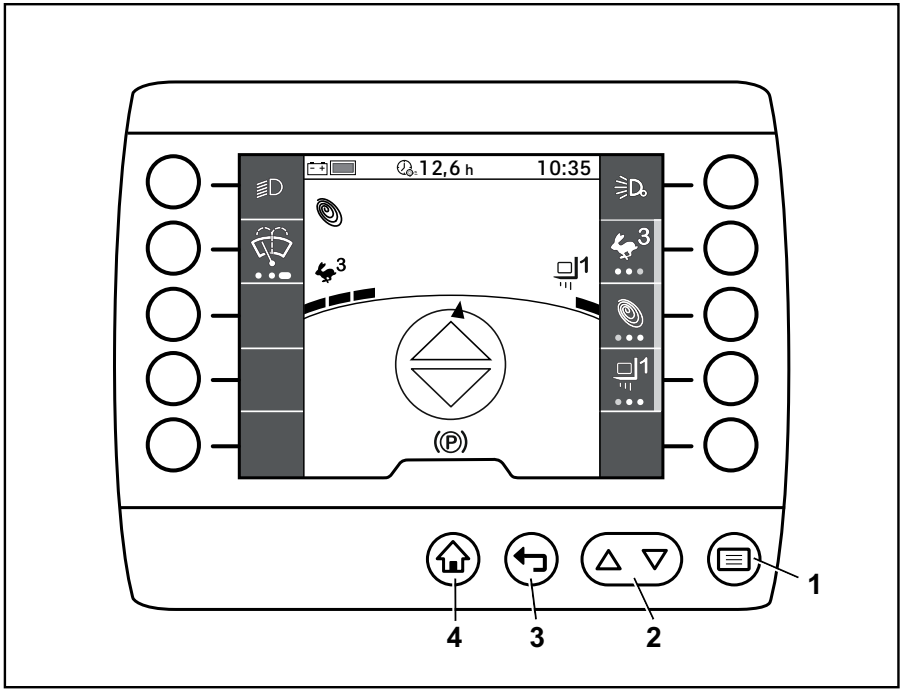

1 Bouton de menu
2 Bouton de défilement
3 Bouton Précédent
4 Bouton d'écran principal

Les touches de contrôle et de saisie sur l'unité d'affichage et de commande sont utilisées pour entrer des commandes de contrôle et de saisie.

Bouton de menu

Le bouton (1) ouvre le premier niveau du menu. Si le conducteur est à un niveau de navigation inférieur, un appui sur le bouton permet de revenir au menu du niveau supérieur.

Dans les menus de réglages, le bouton permet d'enregistrer l'entrée.

Bouton de défilement

Le bouton de « défilement » △▽ (3) peut être utilisé pour faire défiler vers le haut et vers le bas dans un même niveau de menu (1,2).

Appuyer sur le bouton de droite △ pour faire défiler vers le haut. Appuyer sur le bouton de gauche ▽ pour faire défiler vers le bas.

Le bouton △ permet de supprimer une entrée dans les menus de réglages.

Le bouton ▽ permet de basculer entre les majuscules et les minuscules pour les entrées alphanumériques.

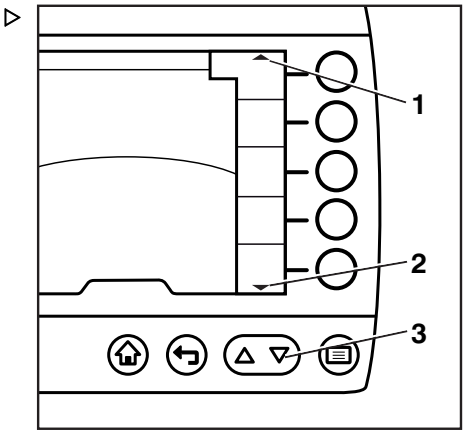

Bouton Précédent

Si le bouton ↩ est enfoncé, l'affichage passe au niveau de menu supérieur.

Le bouton ↩ permet d'abandonner une saisie dans les menus de réglages.

Bouton d'écran principal

Le bouton ⌂ fait retourner l'affichage directement à l'écran principal quel que soit le niveau de menu actuel.

REMARQUE

Les fonctions spécifiques des touches de contrôle et de saisie sont expliquées dans les chapitres correspondants.

Zone d'affichage

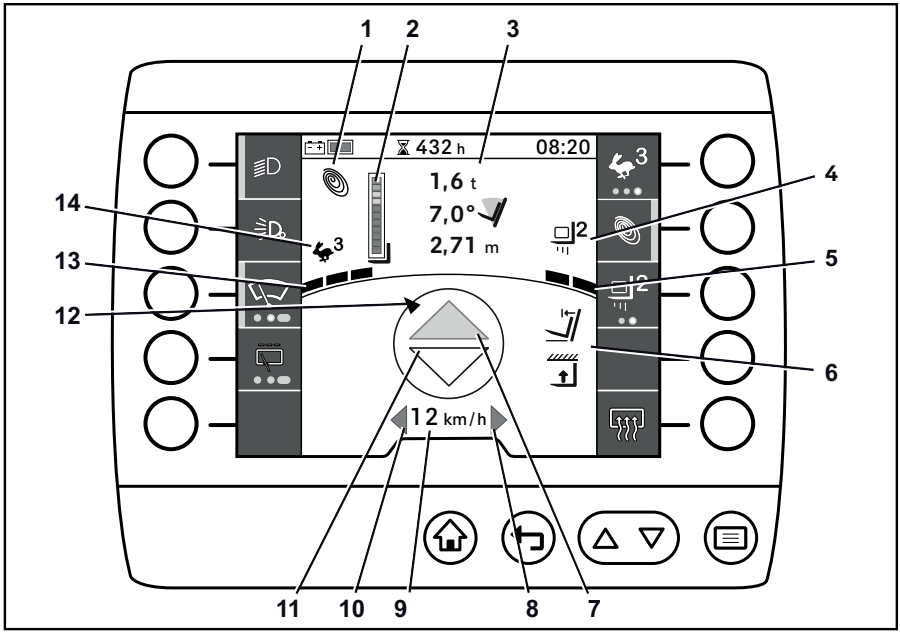

1 Mode de puissance
2 Affichage en barres pour le Dynamic Load Control 2
3 Informations sur la charge
4 Affichage du programme de charge
5 Affichage de la dynamique de charge
6 Assistant de manipulation de charge
7 Indicateur de sens de la marche « avant »
8 Affichage du clignotant « droit »
9 Indicateur de vitesse
10 Affichage du clignotant « gauche »
11 Indicateur de sens de la marche « arrière »
12 Affichage de l'angle de braquage
13 Affichage de la dynamique de conduite
14 Affichage du programme vitesse

L'écran de l'unité d'affichage et de commande affiche les commandes de contrôle et les commandes d'entrée, ainsi que des informations sur les programmes vitesse et les programmes de charge actifs.

L'affectation illustrée ici est un exemple et peut différer de l'affectation réellement programmée. Les boutons peuvent être affectés à des fonctions multiples qui sont appelés selon la navigation du menu. Pour plus d'informations, voir le chapitre intitulé « Favoris ».

- Pour toute question, contacter un centre d'entretien agréé.

REMARQUE

Les différents affichages et zones d'affichage sont brièvement décrits ci-dessous. Des informations plus détaillées sont disponibles dans cette notice d'instructions et dans la notice d'instructions du chariot de manutention.

Mode de puissance

▷

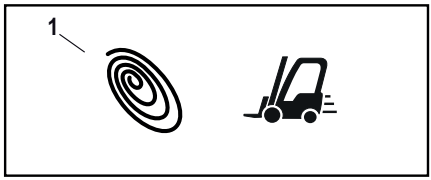

Affichage du mode de puissance actif :

- Blue-Q
- Mode Sprint
- STILL-Classic

REMARQUE

STILL-Classic est automatiquement actif si aucun autre mode de puissance n'a été sélectionné. Aucun pictogramme ne s'affiche pour STILL-Classic.

Affichage en barres du Dynamic Load Control 2

▷

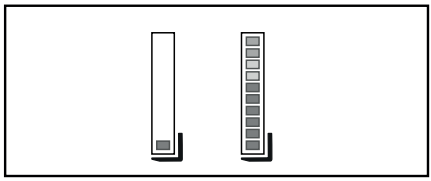

L'affichage en barre sur l'unité d'affichage et de commande fait partie des informations sur la charge. Il fait partie du Dynamic Load Control 2. Se reporter au chapitre intitulé « Dynamic Load Control 2 » dans la notice d'instructions d'origine du chariot.

En cas de dysfonctionnement d'un capteur appartenant au Dynamic Load Control 2, le degré d'intervention de la fonction est augmenté au maximum. Une croix apparaît à la place de la barre. ▷

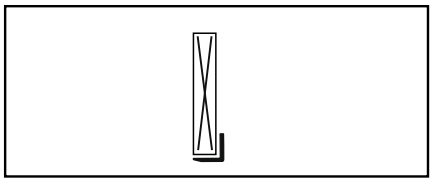

– Si cet affichage apparaît de façon permanente, contacter le centre d'entretien agréé.

Informations sur la charge

▷

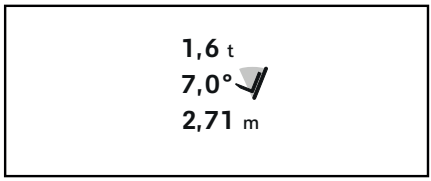

Les informations de charge suivantes s'affichent (de haut en bas) :

- Poids de la charge
- Angle d'inclinaison du mât élévateur
- Hauteur de levage

Affichage du programme de charge

Le pictogramme indique le programme de charge sélectionné.

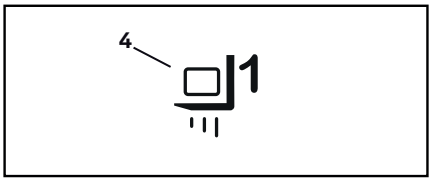

Affichage de la dynamique de charge

L'affichage de la dynamique de charge indique la vitesse de levée du programme de charge.

- Une barre : vitesse de levée plus lente
- Trois barres : vitesse de levée plus rapide

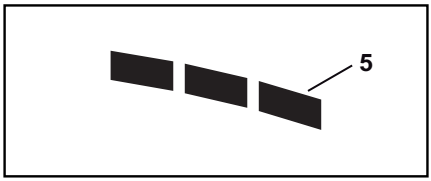

S'affiche pour différentes variantes

Différentes fonctions dépendant de la charge et de la hauteur de levage sont disponibles en variantes. Ces fonctions ont leurs propres variantes d'affichage dans l'unité d'affichage et de commande.

– Pour plus d'informations concernant ces variantes, voir la notice d'instructions du chariot.

Indicateurs de sens de la marche « Marche avant »/« Marche arrière »

Les indicateurs de sens de la marche indiquent le sens de la marche choisi pour « Marche avant » ou « Marche arrière ». Le sens de la marche est choisi via le commutateur de sens de marche sur le chariot de manutention.

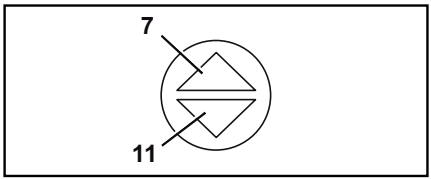

Si aucun sens de la marche n’est sélectionné, les flèches sur l'indicateur de sens de la marche ne montrent pas de couleur.

Lorsque le sens de la marche « Marche avant » est sélectionné, l'indicateur de sens de la marche « Marche avant » est orange.

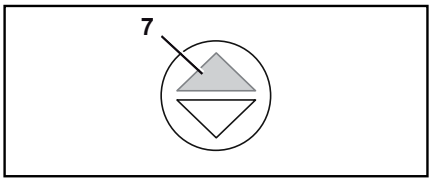

Lorsque le sens de la marche « Marche arrière » est sélectionné, l'indicateur de sens de la marche « Marche arrière » est orange.

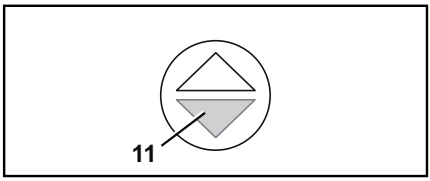

Clignotants « droit » et « gauche »

L'affichage du clignotant « droit » ou « gauche » clignote dès l'activation du clignotant pour la direction correspondante.

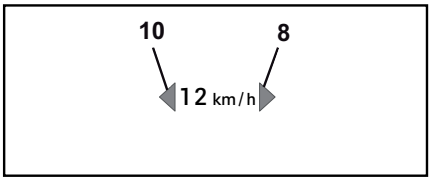

Indicateur de vitesse

L'indicateur de vitesse affiche la vitesse de conduite du chariot de manutention en nombres.

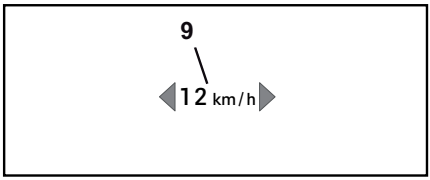

Affichage de l'angle de braquage

L'affichage de l'angle de braquage est représenté par une flèche qui tourne sur la circonférence du cercle en indiquant la position de l'essieu directeur.

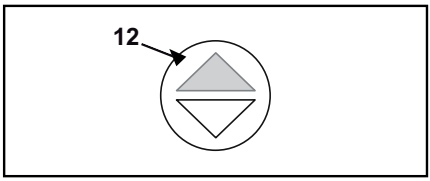

Affichage de la dynamique de conduite

Au moyen de différentes barres, l'affichage de la dynamique de conduite indique la dynamique d'accélération et de décélération du programme vitesse sélectionné.

- Une barre : accélération et décélération plus lentes
- Trois barres : accélération et décélération plus rapides

Affichage du programme vitesse

Le pictogramme indique le programme vitesse sélectionné.

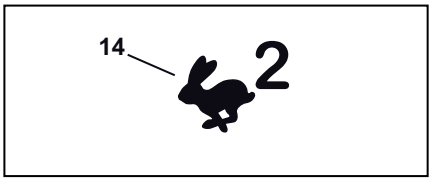

3

Menus de fonctions

Menus de fonctions

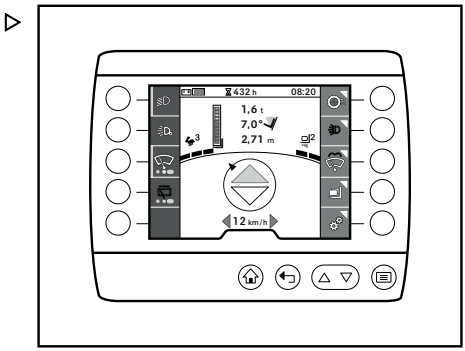

Les menus de fonctions permettent au conducteur d'accéder à toutes les fonctions de travail et d'entraînement du chariot de manutention. Ces fonctions représentent un groupe de sous-menus accessible via le « menu ».

En plus des « menus de fonctions », le conducteur peut accéder aux fonctions fréquemment utilisées par l'intermédiaire des « favoris ». Pour plus d'informations sur les favoris et sur la manière de les configurer, voir les chapitres intitulés « Favoris » et « Configuration des favoris ».

Agencement

Le « menu » est divisé en sous-menus comme suit :

- « Conduite »
- « Lumière »
- « Nettoyage du pare-brise »
- « Charge »
- « Réglages »

REMARQUE

Le sous-menu « Réglages » n'appartient pas aux menus des fonctions car il contient les options de configuration pour l'unité d'affichage et de commande du chariot de manutention. Pour plus d'informations sur le menu de réglages, voir le chapitre intitulé « Réglages ».

Vue d'ensemble

REMARQUE

Certaines fonctions ne sont disponibles que pour des chariots de manutention spécifiques.

Le tableau suivant présente une vue d'ensemble des éléments de menu aux différents niveaux de menu.

Niveau de menu 1	Niveau de menu 2	Niveau de menu 3	Niveau de menu 4
Conduite	Modes de puissance	Blue-Q	
		Sprint	
		STILL Classic	
	Programmes vitesse	1 Programme vitesse 1	
		2 Programme vitesse 2	
		3 Programme vitesse 3	
		A Prog. conduite A	
		B Programme vitesse B	
	Profil vitesse		
	Limitation de vitesse		
	Système de retenue		
	Régénération des gaz d'échappement (chariot thermique)		
	R Fonction d'approche lente en marche arrière (tracteur)		
	Hydraulique spéciale		
	Relever la plaque de plancher (FX-H)		
	Descendre la plaque de plancher (FX-H)		
	Mode de circulation routière		
Lumière	Phares		
	Phare de travail avant		
	Phare de toit		
	Phare de travail arrière		
	Gyrophare		
	Système des feux de détresse		
	Clignotant gauche		

Niveau de menu 1	Niveau de menu 2	Niveau de menu 3	Niveau de menu 4
	Clignotant droit		
	Phares de travail arrière bas		
	Phare de travail de plateforme arrière		
	D Feu de route		
	Feu de stationnement		
	Still Safety Light ®		
	Témoin de zone d'avertissement		
Nettoyage du pare-brise	Essuie-glace/lave-glace avant		
	Essuie-glace/lave-glace arrière		
	Essuie-glace/lave-glace de toit		
	Chauffage de lunette arrière		
Charge	Dynamique de charge	1 Dynamique de charge 1	
		2 Dynamique de charge 2	
		3 Dynamique de charge 3	
		A Dynamique de charge A	
		B Dynamique de charge B	
	Mesure de la charge		
	Charge totale	1 Charge totale 1	
		2 Charge totale 2	
		3 Charge totale 3	
	Coupure de fin de course		
	Positionnement vertical automatique du mât		
	Limitation intermédiaire de levage		

REMARQUE

Une description précise des différentes fonctions est disponible dans la notice d'instructions du chariot de manutention.

Utilisation du menu de fonctions

Le chapitre suivant fournit une vue d'ensemble de l'utilisation et de la navigation dans les menus de fonctions de l'unité d'affichage et de commande.

Ouverture du menu de fonctions

▷

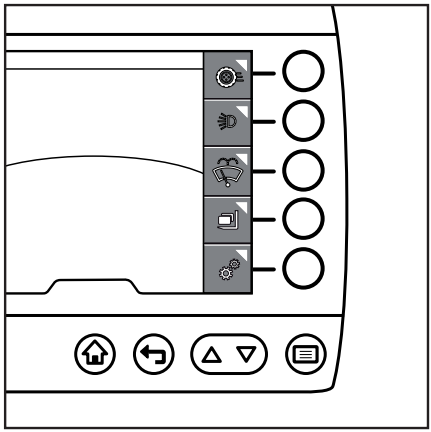

Le « menu » permet au conducteur d'accéder aux menus de fonctions et aux menus de réglages du chariot de manutention.

– Appuyer sur le bouton ☰.

Le « menu » s'ouvre au premier niveau.

– Appuyer sur la Softkey pour le menu de fonctions souhaité.

L'écran passe au menu de fonctions sélectionné.

Navigation dans le menu de fonctions

Le « menu » de l'unité d'affichage et de commande est organisé en niveaux. Chaque sous-menu avec ses éléments de menu est un niveau inférieur qui peut être ouvert grâce aux Softkeys.

REMARQUE

Il est possible d'ouvrir l'écran principal à tout moment à l'aide du bouton ⌂. Il est possible d'ouvrir le premier niveau de menu à tout moment à l'aide du bouton ☰.

Utilisation du menu de fonctions

L'indicateur de menu (1) indique s'il y a une fonction ou un sous-menu derrière un élément de menu.

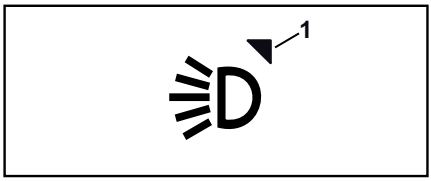

L'affichage des niveaux se fait grâce aux onglets (1). Chaque niveau est affiché avec un onglet. Le dernier sous-menu sélectionné et donc le dernier niveau choisi est toujours identifié comme l'onglet du bas et comme actif. Les onglets actifs (2) sont affichés en gris clair ; les onglets inactifs (3) sont affichés en gris foncé.

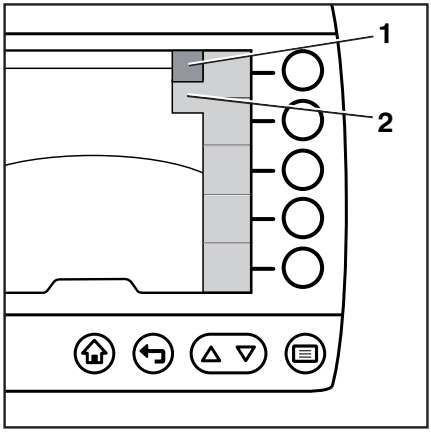

L'unité d'affichage et de commande peut afficher un maximum de cinq éléments de menu simultanément. S'il y a d'autres éléments de menu dans un menu, l'indicateur de défilement (1,2) s'affiche. Cet indicateur apparaît seulement si d'autres éléments de menu sont disponibles. Utiliser les boutons-poussoirs △ et ▽ (3) pour faire défiler.

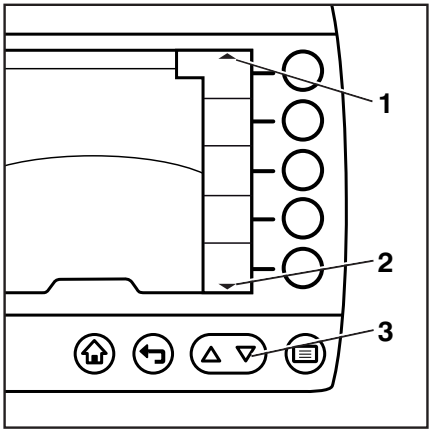

Fonctions uniques

Certaines fonctions ne peuvent qu'être activées et désactivées. Parmi ces fonctions, plusieurs peuvent être actives en même temps.

Cette caractéristique est présentée ci-dessous en prenant l'éclairage comme exemple :

– Appuyer sur le bouton ☰.

Le « menu » s'ouvre au premier niveau.

– Appuyer sur la softkey « Lumière » Softkey

Le sous-menu « Lumière » s'ouvre.

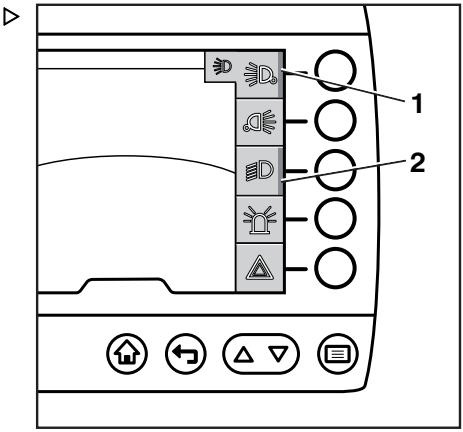

REMARQUE

La barre d'activation orange indique quelle lumière est déjà active.

– Utiliser les Softkeys pour sélectionner la lumière désirée.

La lumière désirée est activée. La barre d'activation (1) pour le programme vitesse sélectionné s'affiche.

– Utiliser les Softkeys pour sélectionner une lumière supplémentaire.

La lumière sélectionnée est également activée. La barre d'activation (2) pour le programme vitesse sélectionné s'affiche.

Pour éteindre la lumière, appuyer à nouveau sur les Softkeys correspondantes.

Fonctions multiples

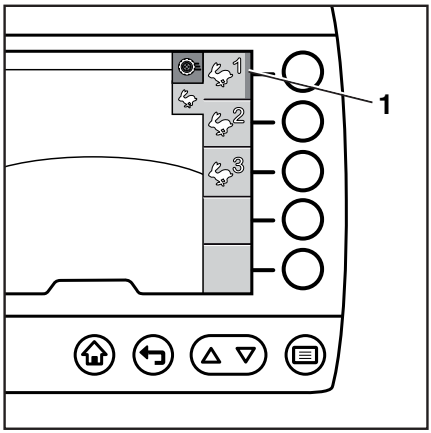

Certaines fonctions ne peuvent pas être désactivées. Ces fonctions ont plusieurs options dans leur sous-menu, dont l'une est toujours active. La sélection d'une option de fonction différente active cette nouvelle option de fonction et désactive la sélection précédente.

Cette caractéristique est présentée ci-dessous en prenant les programmes vitesse comme exemple :

– Appuyer sur le bouton ☰.

Le « menu » s'ouvre au premier niveau.

– Appuyer sur la Softkey « Programmes vitesse ».

Le sous-menu « Programmes vitesse » s'ouvre.

REMARQUE

Le programme vitesse actif est identifié par la barre d'activation orange.

– Utiliser les Softkeys pour sélectionner le programme vitesse souhaité.

Le programme vitesse souhaité est activé. La barre d'activation (1) du programme vitesse sélectionné s'affiche et la barre d'activation du programme vitesse précédent s'éteint.

Fonction d'essuie-glace

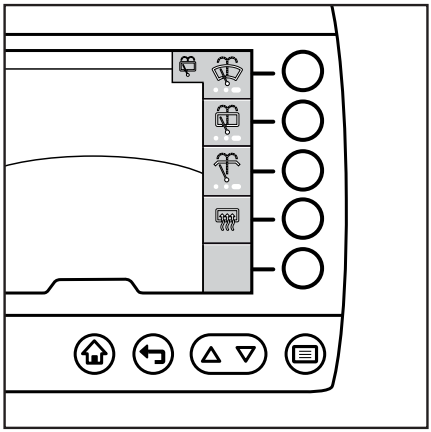

Les essuie-glaces fonctionnent comme une combinaison de fonctions uniques et multiples et, à cause de la fonction lave-glace, ont un concept de commande plus spécialisé.

Dans le menu « Nettoyage du pare-brise », les options suivantes sont disponibles :

- Activer puis désactiver les essuie-glaces. Plusieurs essuie-glaces peuvent être activés simultanément
- Activer successivement les fonctions d’essuie-glaces « Marche » et « Intervalle ».

Cette commande est exécutée en actionnant plusieurs fois la Softkey correspondante

- Activer la fonction d'« essuie-glace » en appuyant sur la Softkey et en la maintenant enfoncée.

Assistants

Les assistants peuvent être activés et désactivés comme des fonctions simples.

L'explication ci-dessous utilise la « Mesure de la charge » comme exemple :

– Appuyer sur le bouton ☰.

Le « menu » s'ouvre au premier niveau.

– Appuyer sur la Softkey « Charge ».

Le sous-menu « Charge » s'ouvre.

– Appuyer sur la Softkey « Mesure de la charge ».

Le sous-menu « Mesure de la charge » s'ouvre et fournit des instructions supplémentaires.

– Suivre les instructions pour mesurer la charge.

REMARQUE

Pour plus d'informations, voir la notice d'instructions du chariot de manutention.

4

Favoris

Favoris

Les fonctions fréquemment utilisées et les fonctions d'assistance peuvent être enregistrées dans l'écran principal comme favoris. Ces fonctions sont alors accessibles directement par les Softkeys et sont donc disponibles plus rapidement.

Les favoris peuvent être configurés par le menu de réglages de façon à répondre aux exigences de l'utilisateur, et ils peuvent être modifiés à tout moment.

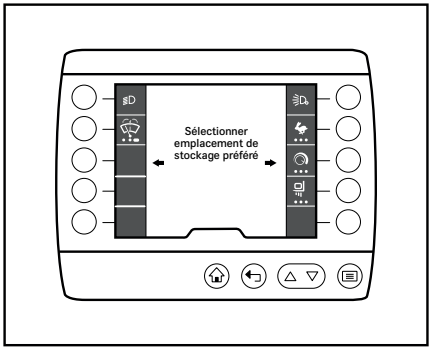

Utilisation des favoris

Fonction unique

Une fonction unique permet l'activation et la désactivation d'une fonction des favoris. Le menu contient une seule entrée de menu pour la fonction unique.

Appuyer sur la Softkey correspondante pour exécuter la fonction unique. Une fonction de favoris unique est toujours « activée » et « désactivée » en utilisant la même Softkey.

La barre d'activation (1) indique que la fonction de favoris, par ex. les « feux de stationnement » (2), est activée.

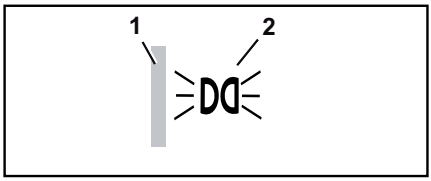

Fonctions multiples

Les fonctions à plusieurs niveaux ont plusieurs fonctions ou niveaux de fonction. Le menu contient une entrée de menu distincte pour chaque fonction. En tant que favoris, ces fonctions peuvent être regroupées sur un seul bouton, qui permet d'activer et de désactiver les fonctions simultanément.

En appuyant à plusieurs reprises sur la Softkey correspondante, par ex. pour le favori « Programmes vitesse » (2), les niveaux d'entraînement changent dans la séquence indiquée, dans ce cas de 1 à 3.

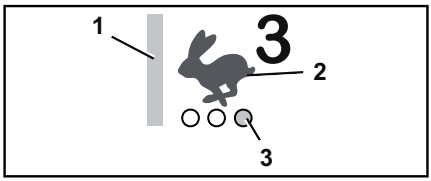

La barre d'activation (1) identifie la fonction qui est activée. Le point d'activation orange (3) indique la position activée correspondante.

Un nouvel appui sur la Softkey provoque le passage au niveau d'entraînement suivant.

Fonctions avec bouton à appui long

▷

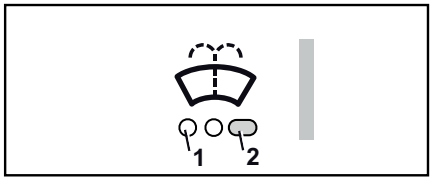

En plus des points d'activation normaux (1), certaines fonctions sont dotées d'un point d'activation ovale (2). Le point d'activation ovale indique que la Softkey pour une fonction doit être maintenue enfoncée.

Appuyer sur la Softkey permet de passer d'une fonction à l'autre. Appuyer et maintenir la Softkey permet d'activer la fonction supplémentaire. La barre est affichée en orange. Toutes les autres fonctions sont désactivées. La fonction supplémentaire peut être activée à tout moment.

Pour désactiver la fonction, relâcher la Softkey. La fonction sélectionnée précédemment est à nouveau active.

Fonctions d'assistance

▷

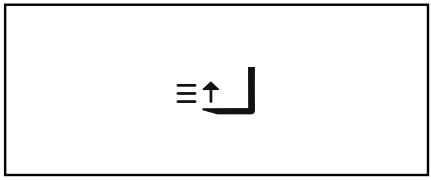

Les fonctions d'assistance, telles que le « présélecteur de la hauteur de levage », peuvent également être configurées comme favoris. Ces fonctions peuvent être activées via la Softkey associée.

5

Configuration des favoris

Configuration des favoris

– Appuyer sur le bouton ▤.

Le premier niveau de menu s'affiche.

– Appuyer sur la Softkey « Menu de réglages ». ▷

Le « Menu de réglages » s'affiche.

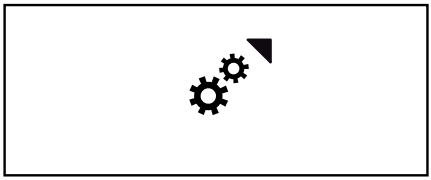

– Appuyer sur la Softkey `Configuration des favoris`. ▷

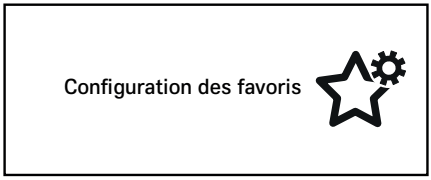

Le niveau de menu `Sélection de la position d'enregistrement` s'affiche. ▷

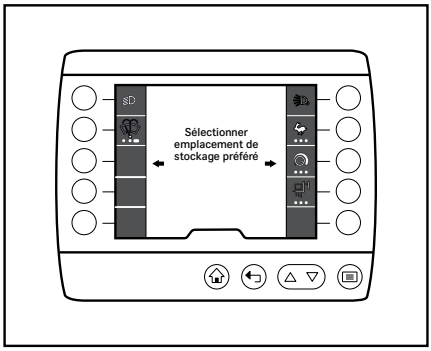

– Appuyer sur la Softkey pour la position d'enregistrement souhaitée.

REMARQUE

Toute position d'enregistrement de favoris déjà occupée peut être écrasée dans ce processus. Les emplacements sont écrasés directement et sans avertissement.

Le menu de fonctions s'affiche à l'écran :

- « Conduite »
- « Lumière »
- « Nettoyage du pare-brise »
- « Charge »

– Appuyer sur la Softkey pour le menu de fonctions souhaité.

L'écran passe au menu de fonctions sélectionné. Si nécessaire, utiliser les Softkeys pour sélectionner d'autres sous-menus.

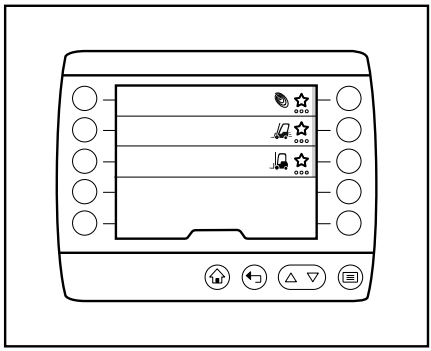

- Sélectionner une fonction en poussant la Softkey.
- Si nécessaire, il est possible d'ajouter d'autres fonctions en appuyant sur la Softkey.
- Pour enregistrer les favoris sélectionnés, appuyer sur le bouton ⌂ « Ecran principal » pour revenir à l'écran principal.

Suppression des Favoris

- Appuyer sur le bouton ☰.

Le premier niveau de menu s'affiche.

- Appuyer sur la Softkey « Menu de réglages ».

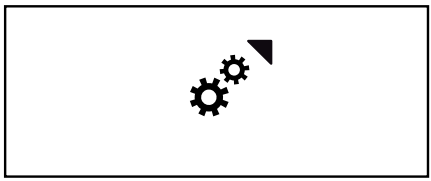

Le « Menu de réglages » s'affiche.

- Appuyer sur la Softkey `Configuration des favoris`.

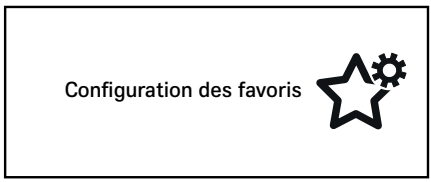

Le niveau de menu `Sélection de la position d'enregistrement` s'affiche.

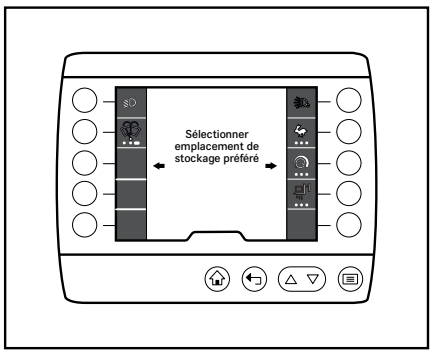

- Appuyer sur la Softkey de la fonction favorite à supprimer.

Les menus de fonction s'affichent.

- Appuyer sur la Softkey de la fonction à supprimer.

Une barre ou un point orange indique qu'une fonction favorite est active. Après avoir appuyé sur la Softkey, la barre ou le point orange s'éteint.

- Appuyer sur le bouton « Ecran principal » ⌂.

L'écran principal s'affiche ; le favori est supprimé.

Remplacement des favoris

– Appuyer sur le bouton ☰.

Le premier niveau de menu s'affiche.

– Appuyer sur la Softkey « Menu de réglages ». ▷

Le « Menu de réglages » s'affiche.

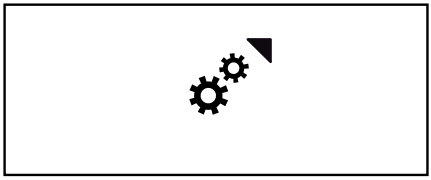

– Appuyer sur la Softkey `Configuration des favoris`. ▷

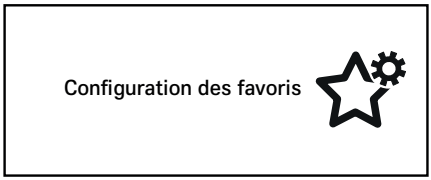

Le niveau de menu `Sélection de la position d'enregistrement` s'affiche. ▷

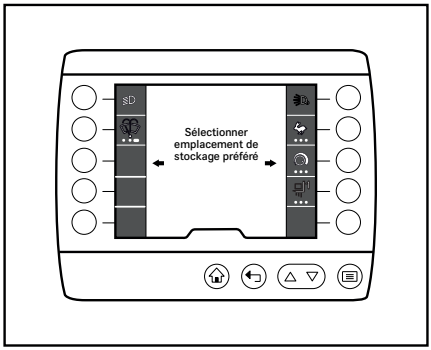

– Appuyer sur la Softkey de la fonction à remplacer.

Les menus de fonction s'affichent.

– Utiliser la Softkey correspondante pour sélectionner le nouveau favori.

– Appuyer de nouveau sur la Softkey pour activer la fonction favorite qui vient d'être sélectionnée.

Une barre orange s'affiche à côté de la fonction.

– Appuyer sur le bouton « Ecran principal » ⌂.

L'écran principal s'affiche ; le favori est supprimé.

Groupement des favoris

En affectant des favoris, il est possible de grouper des fonctions. Ce groupement permet

un accès rapide à plusieurs niveaux de fonctionnement, par exemple. Le groupe de fonctions détermine la façon dont les fonctions peuvent être groupées.

Fonctions qui ne peuvent pas être groupées

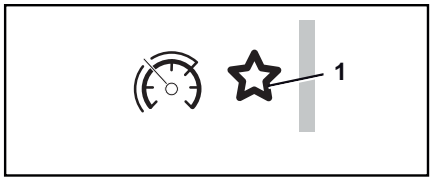

Certaines fonctions peuvent être enregistrées dans les favoris, mais ne peuvent pas être groupées avec d'autres fonctions.

Ces fonctions peuvent être identifiées comme suit :

- L'astérisque (1) indique que la fonction peut être enregistrée dans les favoris
- Sous l'astérisque, il n'y a pas d'autres points d'activation

– Sélectionner une fonction en appuyant sur la Softkey.

La barre d'activation s'affiche. La fonction est enregistrée dans les favoris.

Groupement de fonctions uniques

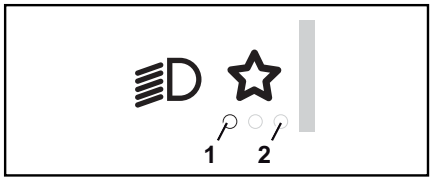

Les fonctions uniques, par ex. les fonctions dans le groupe « Lumière », peuvent être groupées sur une Softkey afin de pouvoir être activées et désactivées simultanément.

Ces fonctions peuvent être identifiées comme suit :

- L'astérisque indique que la fonction peut être enregistrée dans les favoris
- Sous l'astérisque, il y a trois points d'activation transparents (2)
- Lorsque la fonction est sélectionnée, un point d'activation s'affiche en blanc (1)

– Sélectionner une fonction en appuyant sur la Softkey.

La barre d'activation s'affiche et un point d'activation est affiché en blanc. La fonction est enregistrée dans les favoris. Si nécessaire, ajouter des fonctions. Il est possible de grouper jusqu'à trois fonctions.

Groupement de plusieurs fonctions

Il est possible de grouper des fonctions multiples sur une Softkey. Appuyer sur la Softkey permet de naviguer d'une fonction à une autre.

Ces fonctions peuvent être identifiées comme suit :

- L'astérisque indique que la fonction peut être enregistrée dans les favoris
- Sous l'astérisque, il y a trois points d'activation transparents
- Lorsque la fonction est sélectionnée, un point d'activation s'affiche en orange (1). Ce point affiche également la position de la Softkey
- Si une autre fonction est sélectionnée, cette fonction supplémentaire est également indiquée en orange au point approprié. Pour les autres fonctions, un point d'activation blanc (2) indique que la position d'enregistrement est occupée

– Sélectionner une fonction en appuyant sur la Softkey.

La barre d'activation s'affiche et un point d'activation est affiché en orange. La fonction est enregistrée dans les favoris. Si nécessaire, ajouter des fonctions. Il est possible de grouper jusqu'à trois fonctions.

Fonctions avec bouton à appui long

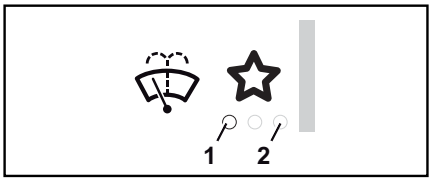

Les fonctions dotées d'un bouton à appui long peuvent être groupées sur une Softkey.

Ces fonctions peuvent être identifiées comme suit :

- L'astérisque indique que la fonction peut être enregistrée dans les favoris
- Sous l'astérisque, il y a trois points d'activation transparents (2)
- Lorsque la fonction est sélectionnée, un point d'activation s'affiche en blanc (1)

– Sélectionner une fonction en appuyant sur la Softkey.

La barre d'activation s'affiche et un point d'activation est affiché en blanc. La fonction est enregistrée dans les favoris. Si nécessaire,

ajouter des fonctions. Il est possible de grouper jusqu'à trois fonctions.

Vue d'ensemble des favoris

Les fonctions suivantes peuvent être affichées en tant que favoris dans l'écran principal. Il est possible de regrouper plusieurs fonctions et de les stocker en tant que groupe de favoris. Toutefois, les fonctions individuelles ne peuvent pas être affectées à un groupe de favoris.

Pictogramme	Identification	Type
	Modes de puissance	
	Blue-Q	Fonction multiple
	Mode Sprint	Fonction multiple
	STILL-Classic	Fonction multiple
	Programmes vitesse	
1	Programme vitesse 1	Fonction multiple
2	Programme vitesse 2	Fonction multiple
3	Programme vitesse 3	Fonction multiple
A	Prog. conduite A	Fonction multiple
B	Programme vitesse B	Fonction multiple
	Lumière	
D	Phares	Fonction unique
	Phare de travail avant	Fonction unique
	Phare de toit	Fonction unique
	Phare de travail arrière	Fonction unique
	Gyrophare	Fonction unique
	Système des feux de détresse	Fonction unique
	Clignotant gauche	Fonction unique
	Clignotant droit	Fonction unique
	Phares de travail arrière bas	Fonction unique
	Phare de travail arrière	Fonction unique
D	Feu de route	Fonction unique
	Feu de stationnement	Fonction unique
	Still Safety Light ®	Fonction unique
	Témoin de zone d'avertissement	Fonction unique
	Nettoyage du pare-brise	

Vue d'ensemble des favoris

Pictogramme	Identification	Type
	Essuie-glace/lave-glace avant	Pression longue sur le bouton
	Essuie-glace/lave-glace arrière	Pression longue sur le bouton
	Essuie-glace/lave-glace de toit	Pression longue sur le bouton
	Chauffage de lunette arrière	Fonction unique
	Charge	
1	Dynamique de charge 1	Fonction multiple
2	Dynamique de charge 2	Fonction multiple
3	Dynamique de charge 3	Fonction multiple
A	Dynamique de charge A	Fonction multiple
B	Dynamique de charge B	Fonction multiple
	Fonctions individuelles	
	Profil vitesse	Fonction unique
	Limitation de vitesse	Fonction unique
	Système de retenue	Fonction unique
	Régénération des gaz d'échappement (chariot thermique)	Fonction unique
R	Fonction d'approche lente en marche arrière (tracteur)	Fonction unique
	Hydraulique spéciale	Fonction unique
	Relever la plaque de plancher (FX-H)	Fonction unique
	Descendre la plaque de plancher (FX-H)	Fonction unique
	Mode de circulation routière	Fonction unique
	Mesure de la charge	Fonction d'assistance
	Charge totale	Fonction d'assistance
	Coupure de fin de course	Fonction unique

Pictogramme	Identification	Type
	Positionnement vertical automatique du mât	Fonction unique
	Limitation intermédiaire de levage	Fonction unique

6

Menu de réglages

Menu de réglages

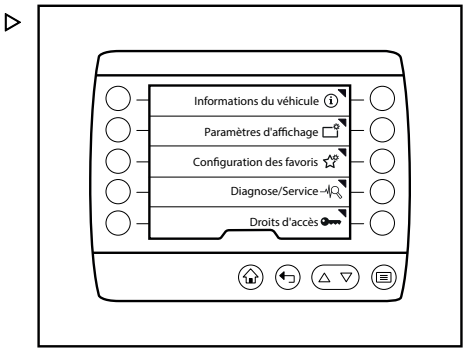

Par le menu de réglages, le conducteur peut accéder à des informations sur le chariot, telles que les heures de fonctionnement, les intervalles d'entretien, etc.

Le menu de réglages peut également être utilisé pour configurer l'écran et certaines autres fonctions du chariot de manutention.

REMARQUE

L'accès au menu de réglages est disponible uniquement si le chariot de manutention est à l'arrêt et que le frein de stationnement est serré. Le relâchement du frein de stationnement ferme prématurément le menu Réglages.

Agencement

Le menu de réglages permet d'accéder aux sous-menus suivants :

- « Informations sur le chariot »
- « Paramètres d'affichage »
- « Configuration des favoris »
- « Réglages du chariot »
- « Diagnostic/entretien »
- « Autorisation d'accès »

Vue d'ensemble

Le tableau suivant présente un aperçu du menu « Réglages », de ses sous-menus et de ses options de configuration. Les menus grisés sont disponibles au niveau d'autorisation du « gestionnaire de flotte ». Pour plus d'informations, voir la notice d'instructions du chariot.

Niveau de menu 1	Niveau de menu 2	Niveau de menu 3	Niveau de menu 4
Réglages	Informations sur le chariot	Ordinateur de bord	
		Compteur horaire	
		Systèmes d'assistance	
		Numéro de production	
		Nom du chariot	
		Nom de la batterie	
		Chargeur embarqué	Temps de charge total
			Dernier processus de charge
			Statistiques de charge
	Paramètres d'affichage	Heure	
		Date	
		Langue	
		Unités	Distance
			Température
			Poids
			Pression
			Volume
			Heure
			Date
		Barre d'état	Champ gauche
			Champ central
			Champ droit
	Configuration des favoris		
	Réglages du chariot	Blue-Q	Permanent/bouton
		Programmes vitesse	Programme vitesse A
			Programme vitesse B
		Limitation de vitesse	Permanent/bouton
			Vitesse max.

Niveau de menu 1	Niveau de menu 2	Niveau de menu 3	Niveau de menu 4
		Batterie	Type de batterie
			Capacité
		Hydraulique supplé-mentaire	Essieu hydraulique 1
			...
			Essieu hydraulique 6
		Modifier le code PIN	Code PIN 1
			...
			Code PIN 50
		Chargeur embarqué	Courbe caractéristique de charge
			Heure de démarrage du chargement
			Limitation du courant de charge
			Charge d'entretien
	Diagnostic/entre-tien	Liste des messages	
		Intervalle d'entretien	
		Contrôle préliminaire	Historique
			Réinitialiser les restric-tions du véhicule
			Début de la mise en service
			Ordre des questions
		Etalonner	Inclinaison du mât
			Mesure de la charge
		Dépressuriser le syst. hydraulique	
		Détecteur de choc	Réinitialisation
		Modification du mot de passe	
	Autorisation d'ac-cès		

Informations sur le chariot

Description

Le menu « Informations sur le chariot » fournit des informations relatives au chariot, telles que la consommation, les heures de fonctionnement et le numéro d'usine.

Fonctionnement

– Appuyer sur le bouton ☰.

Le premier niveau de menu s'affiche.

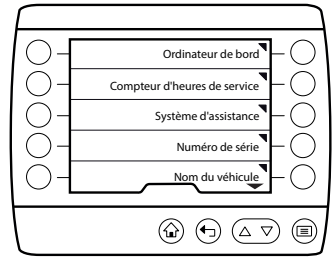

REMARQUE

L'accès au menu de réglages est disponible uniquement si le chariot de manutention est à l'arrêt et que le frein de stationnement est serré. Le relâchement du frein de stationnement ferme prématurément le menu Réglages.

– Appuyer sur la Softkey « Réglages ».

Le menu « Réglages » s'affiche.

– Appuyer sur la Softkey `Informations sur le chariot.`

Le menu « Informations sur le chariot » s'affiche.

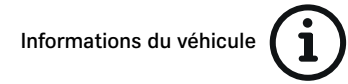

Les menus suivants sont accessibles :

- « Ordinateur de bord »
- « Compteur horaire »
- « Systèmes d'assistance »
- « Numéro de production »
- « Nom du chariot »
- « Nom de la batterie »
- « Chargeur embarqué »

Ordinateur de bord

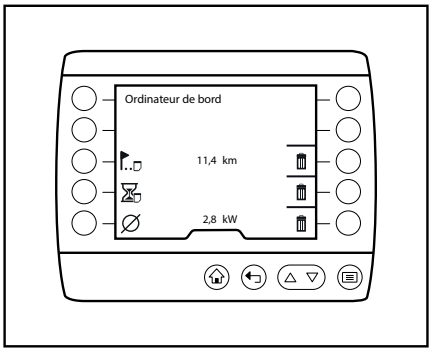

– Appuyer sur la Softkey `Ordinateur de bord`.

Le menu « Ordinateur de bord » s'affiche.

L'`ordinateur de bord` affiche trois valeurs :

- `Distance quotidienne` en km ou en miles
- `Heures de fonctionnement par jour`
- `Consommation` en kW ou l (chariot thermique)

– Pour réinitialiser une valeur, appuyer sur la Softkey « Supprimer ».

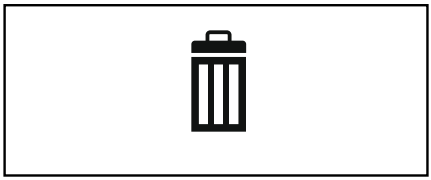

La valeur est remise à « zéro ».

REMARQUE

Il n'est pas possible de récupérer les valeurs supprimées. La suppression est effectuée immédiatement et sans avertissement.

Compteur horaire

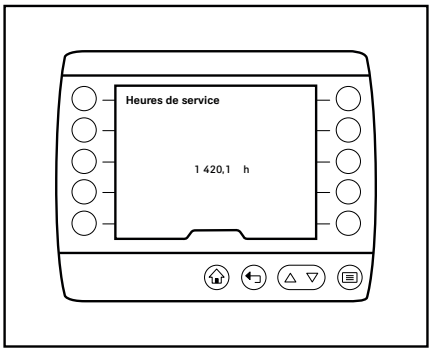

REMARQUE

Cette fonctionnalité n'est actuellement pas disponible.

– Appuyer sur la Softkey `Compteur horaire`.

Le menu « Heures de fonctionnement » apparaît et affiche le total des heures de fonctionnement du chariot de manutention.

Systèmes d'assistance

REMARQUE

Cet affichage n'est pas encore disponible et sera ajouté ultérieurement.

– Appuyer sur la Softkey `Système d'assistance`.

Le menu « Système d'assistance » apparait et affiche les systèmes d'assistance disponibles du chariot de manutention.

– Appuyer sur la touche Softkey correspondante pour ouvrir le menu des paramètres des différents systèmes d'assistance.

Numéro de production

– Appuyer sur la Softkey `Numéro de production`.

Le menu « Numéro de production » apparait et affiche le numéro de production du chariot de manutention.

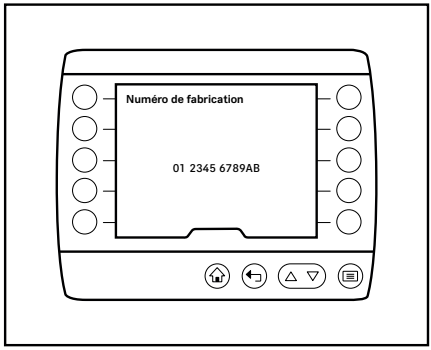

Nom du chariot

– Appuyer sur la Softkey `Nom du chariot`.

Le menu « Nom du chariot » apparait et affiche le nom du chariot de manutention. Dans cet exemple, le nom est « Transport interne ».

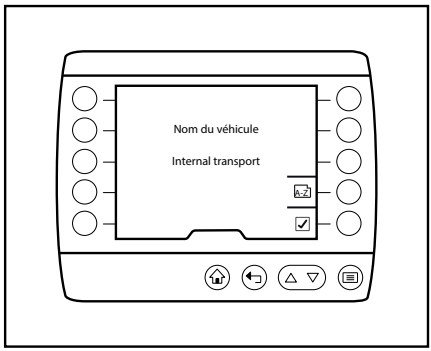

– Pour saisir ou modifier le nom, appuyer sur la Softkey `A-Z`.

Le menu « Saisir le nom du chariot » s'ouvre.

– Utiliser les Softkeys pour saisir le nom du chariot. ▷

– Pour enregistrer, appuyer sur le bouton ☰.

Le nom du chariot est enregistré et le menu « Nom du chariot » s'ouvre.

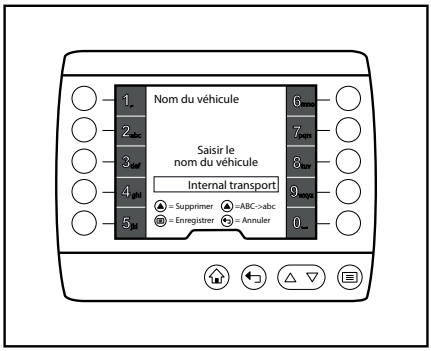

Nom de la batterie ▷

– Appuyer sur la Softkey `Nom de la batterie`.

Le menu « Nom de la batterie » apparaît et affiche le nom des batteries du chariot de manutention. Dans cet exemple, le nom est « Batterie de transport interne ».

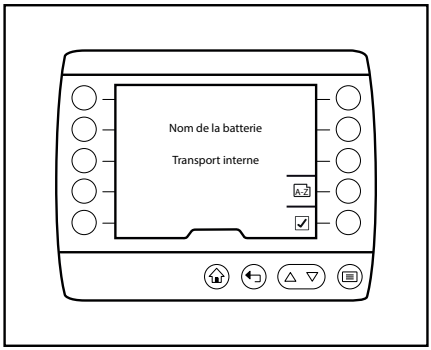

– Pour saisir ou modifier le nom, appuyer sur la Softkey `A-Z`. ▷

Le menu « Saisir le nom de la batterie » s'ouvre.

– Utiliser les Softkeys pour saisir le nom du chariot.

– Pour enregistrer, appuyer sur le bouton ▤.

Le nom de la batterie est enregistré et le menu « Nom de la batterie » s'ouvre.

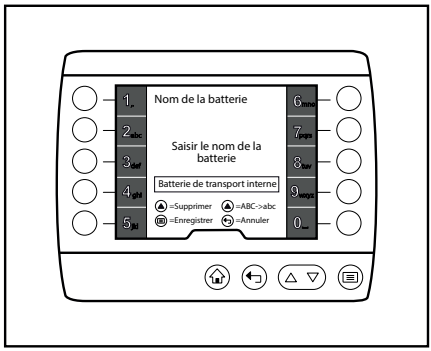

Chargeur embarqué

– Appuyer sur la Softkey `Chargeur embarqué`.

Le menu « Chargeur embarqué » s'affiche.

Les menus suivants sont disponibles :

- `Temps de charge total`
- `Dernier processus de charge`
- `Statistiques de charge`

– Appuyer sur les Softkey respectives pour ouvrir les menus.

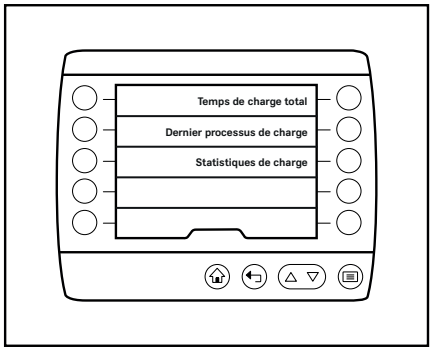

Réglages de l'afficheur

Description

Le menu « Paramètres d'affichage » permet de définir, entre autres, la langue, les unités et la barre d'état.

Fonctionnement

– Appuyer sur le bouton ▤.

Le premier niveau de menu s'affiche.

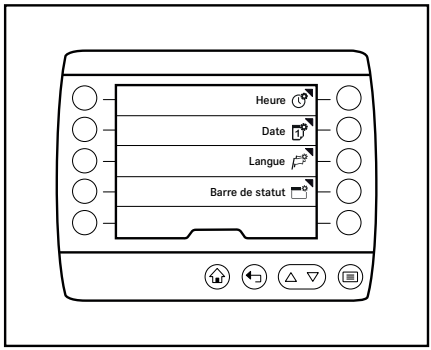

REMARQUE

L'accès au menu de réglages est disponible uniquement si le chariot de manutention est à l'arrêt et que le frein de stationnement est serré. Si le frein de stationnement est relâché prématurément, le menu de réglages se ferme.

– Appuyer sur la Softkey « Réglages ». ▷

Le menu « Réglages » s'affiche.

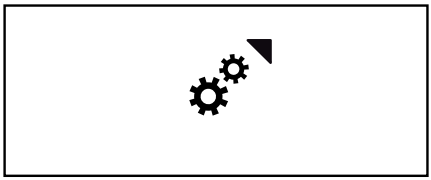

– Appuyer sur la Softkey `Paramètres d'affichage`. ▷

Le menu « Réglages de l'affichage » apparaît.

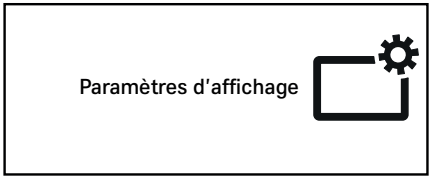

Les menus suivants sont accessibles :

- « Heure »
- « Date »
- « Langue »
- « Barre d'état »

Heure ▷

– Appuyer sur la Softkey `Heure`.

Le menu « Heure » s'affiche.

– Utiliser les Softkeys pour saisir l'heure dans la zone de saisie.

– Appuyer sur le bouton ☰.

L'heure est enregistrée.

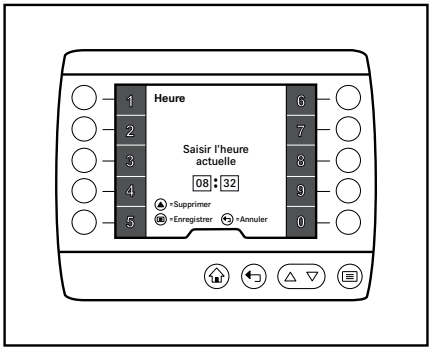

Date

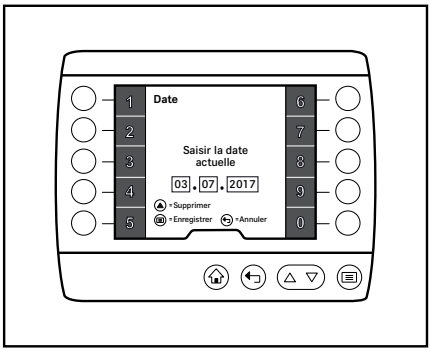

– Appuyer sur la Softkey `Date` .

Le menu « Date » s'affiche.

– Utiliser les Softkeys pour saisir la date dans la zone de saisie.

– Appuyer sur le bouton .

La date est enregistrée.

Langue

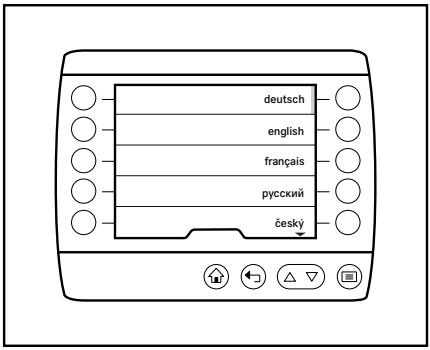

– Appuyer sur la Softkey `Langue` .

Le menu « Langue » s'affiche.

– Si nécessaire, utiliser les boutons △ et ▽ pour faire défiler jusqu'à la langue souhaitée.

– Utiliser les Softkeys pour sélectionner la langue souhaitée.

La langue choisie est enregistrée et les textes s'affichent dans la langue sélectionnée.

Les langues suivantes sont disponibles :

Liste des langues disponibles				
Deutsch	English	Français	Русский	český
Dansk	Español	Magyar	Italiano	Nederlands
Polski	Svenska	Suomi	Norsk	Português
Íslenska	Eesti	Lietv	Latviu	Slovenský
Slovenski	Български	Românesc	Türkçe	Ελληνικά
Hrvatski	Srpski	українська		

REMARQUE

Les unités spécifiques à chaque pays, telles que km/h, ne sont pas modifiées par le choix de la langue et doivent être réglées séparément, le cas échéant.

Barre d'état

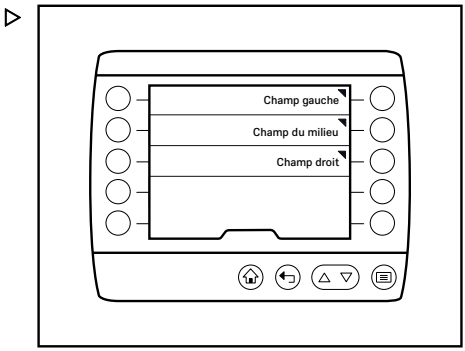

– Appuyer sur la Softkey `Barre d'état`.

Le menu « Barre d'état » s'affiche.

Les menus suivants sont accessibles :

- « Champ gauche »
- « Champ central »
- « Champ droit »

– Utiliser les Softkeys pour sélectionner le champ souhaité.

Le sous-menu du champ sélectionné s'affiche. La barre d'activation indique l'écran actif.

– Utiliser les Softkeys pour sélectionner l'écran souhaité.

L'écran est enregistré. Le menu « Barre d'état » s'affiche.

Les écrans suivants sont possibles dans les champs :

Champ gauche	Champ central	Champ droit
Niveau de remplissage (graphique)	Aucune information affichée	Aucune information affichée
Niveau de remplissage (numérique)	Heures de fonctionnement	Heures de fonctionnement par jour
Autonomie	Heures de fonctionnement par jour	Parcours par jour
	Distance	Heure
	Parcours par jour	Date
	Heure	Intervalle d'entretien suivant
	Date	Consommation de courant
	Intervalle d'entretien suivant	Consommation moyenne
	Consommation de courant	Niveau de remplissage (numérique)
	Consommation moyenne	Autonomie
	Niveau de remplissage (numérique)	
	Autonomie	

Réglages du chariot

Description

Les réglages spécifiques au chariot peuvent être configurés dans le menu « Réglages du chariot ».

Fonctionnement

– Appuyer sur le bouton ☰.

Le premier niveau de menu s'affiche.

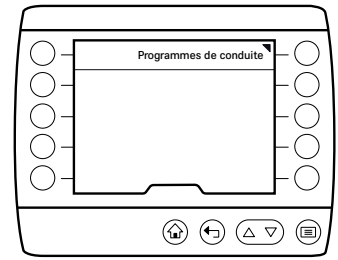

REMARQUE

L'accès au menu de réglages est disponible uniquement si le chariot de manutention est à l'arrêt et que le frein de stationnement est serré. Le relâchement du frein de stationnement ferme prématurément le menu Réglages.

– Appuyer sur la Softkey « Réglages ».

Le menu « Réglages » s'affiche.

– Appuyer sur la Softkey `Réglages du chariot`.

Le menu « Réglages du chariot » s'affiche.

Les menus suivants sont accessibles :

- « Programmes vitesse »

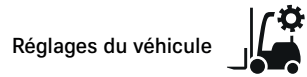

Programmes vitesse

– Appuyer sur la Softkey `Programmes vitesse`.

Le menu « Programmes vitesse » apparaît et affiche les programmes vitesse disponibles.

Les menus suivants sont disponibles :

- Prog. conduite A
- Programme vitesse B

– Appuyer sur la Softkey correspondante pour ouvrir le menu de réglage de chaque programme vitesse.

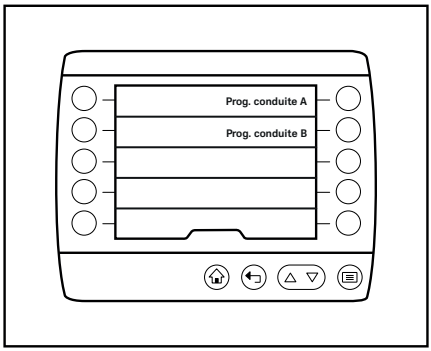

Diagnostic/entretien

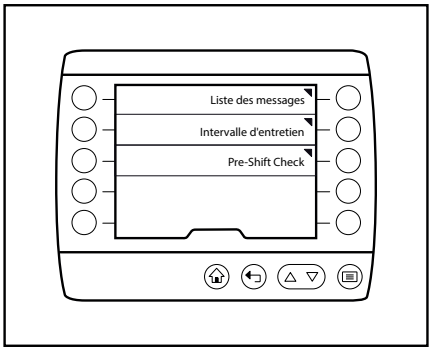

Description

Le menu « Diagnostic/entretien » fournit des informations sur les intervalles d'entretien et les messages actifs.

Fonctionnement

– Appuyer sur le bouton ☰.

Le premier niveau de menu s'affiche.

– Appuyer sur la Softkey « Réglages ».

Le menu « Réglages » s'affiche.

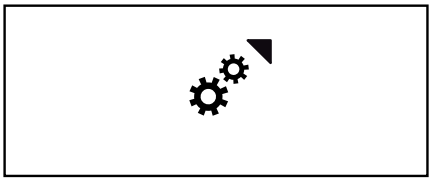

– Appuyer sur la Softkey `Diagnostics/entretien`.

Le menu « Diagnostic/entretien » s'affiche.

Les menus suivants sont accessibles :

- « Liste des messages »
- « Intervalle d'entretien »
- « Contrôle préliminaire »

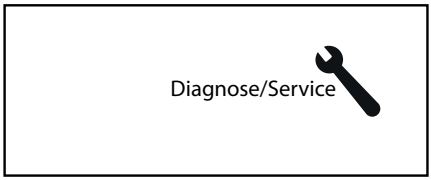

Liste des messages

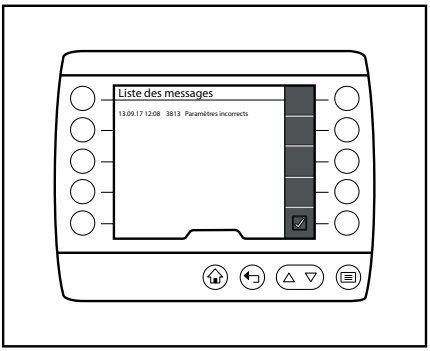

– Appuyer sur la Softkey `Liste des messages`.

Le menu « Liste des messages » s'affiche. Le conducteur peut visualiser les messages qui ont été émis.

– Appuyer sur la Softkey « Valider » ☑.

Le menu « Service » s'affiche.

REMARQUE

Pour plus d'informations sur les messages, voir le chapitre intitulé « Messages ».

Intervalle d'entretien

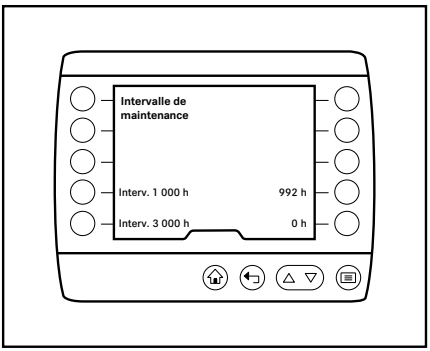

– Appuyer sur la Softkey `Intervalle d'entretien`.

Le menu « Intervalle d'entretien » apparaît et affiche les heures de fonctionnement restantes jusqu'au prochain intervalle d'entretien planifié.

Contrôle préliminaire

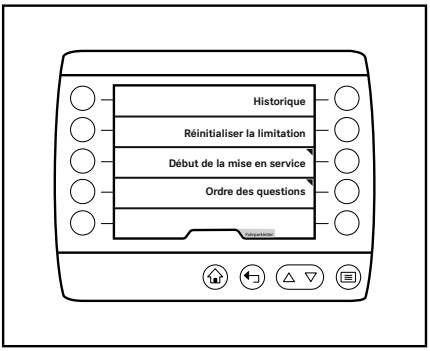

– Appuyer sur la Softkey `Contrôle préliminaire`.

Le menu « Contrôle préliminaire » s'affiche et affiche les menus disponibles.

Les menus suivants sont accessibles :

- Historique
- Réinitialisation des restrictions du chariot
- Début de la mise en service
- Ordre des questions

– Appuyer sur les Softkey respectives pour ouvrir les menus.

Autorisation d'accès

Description

Le menu « Autorisation d'accès » permet d'autoriser d'autres options de réglages.

REMARQUE

Ce menu est important pour le personnel muni de l'autorisation d'accès correspondante, tel que le gestionnaire de flotte.

Fonctionnement

– Appuyer sur le bouton ☰.

Le premier niveau de menu s'affiche.

– Appuyer sur la Softkey « Réglages ». ▷

Le menu « Réglages » s'affiche.

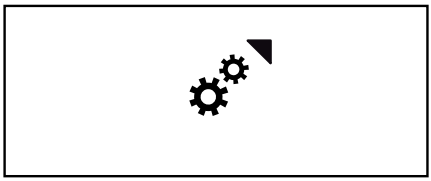

– Appuyer sur la Softkey `Autorisation d'accès`. ▷

Le menu « Autorisation d'accès » s'affiche. ▷

– Saisir le mot de passe à l'aide des Softkeys.

– Appuyer sur le bouton ☰.

Le mot de passe est vérifié.

En cas de saisie incorrecte, le message `Le code saisi est incorrect` s'affiche et le symbole ! s'affiche.

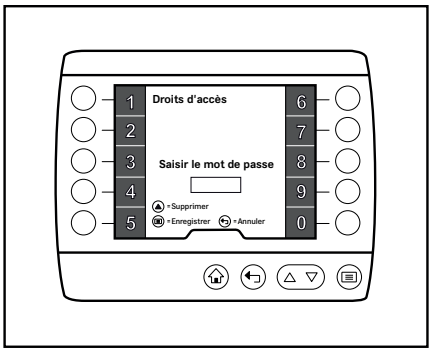

REMARQUE

Si un mot de passe incorrect est saisi trois fois de suite, la saisie du mot de passe est verrouillée pendant cinq minutes.

Si le mot de passe correct est saisi, un message s'affiche indiquant le passage au niveau d'autorisation « gestionnaire de flotte ». L'affichage passe au menu « Réglages ».

Changement de mot de passe du gestionnaire de flotte

– Activer l'« Autorisation d'accès pour le gestionnaire de flotte ».

– Appuyer sur la softkey `Service`. ▷

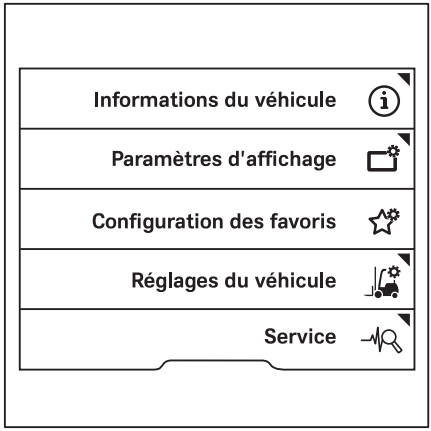

– Appuyer sur les touches de défilement △ ▽ jusqu'à ce que le menu `Changement de mot de passe (autorisation d'accès)` s'affiche. ▷

– Appuyer sur la softkey `Changement de mot de passe (autorisation d'accès)`.

– Suivre les indications à l'écran.

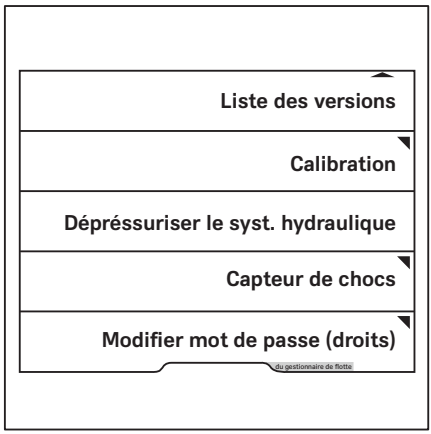

7

Messages

Types de messages

Les messages fournissent au conducteur des informations sur le statut du chariot de manutention.

Lors du fonctionnement du chariot de manutention, deux types de messages différents peuvent s'afficher :

- Messages concernant le chariot de manutention
- Messages concernant le fonctionnement

Liste des messages

La liste des messages affiche tous les messages reçus.

Les informations suivantes s'affichent pour chaque message :

- Date
  Affiche la date de réception du message.
- Numéro d'erreur
  Affiche le numéro d'erreur du message.
- Texte d'erreur
  Affiche le texte d'erreur du message.

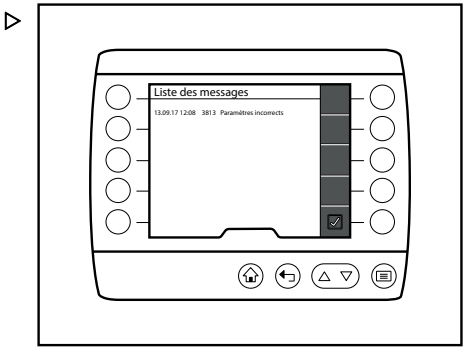

REMARQUE

Pour plus d'informations sur l'ouverture de la liste des messages, voir le chapitre intitulé « Diagnostics/entretien »

Messages concernant le chariot de manutention

Ces messages s'affichent en raison d'un défaut du chariot.

Format d'affichage

Si une erreur se produit, l'unité d'affichage et de commande réagit comme suit :

- Un message avec un onglet rouge (2) s'affiche
- Affichage d'un texte de note et d'un graphique d'illustration (3), ainsi que du numéro d'erreur (5)
- L'indicateur de message (1) s'affiche dans la barre d'état

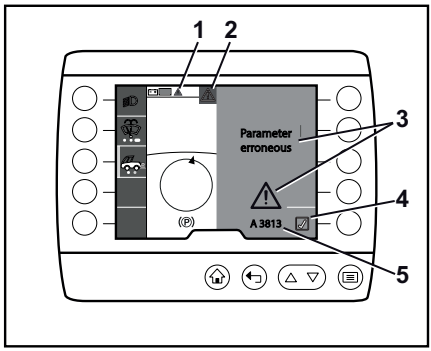

REMARQUE

Les messages concernant le chariot de manutention sont inscrits dans la liste des messages. Les messages émis sont enregistrés dans la liste des messages jusqu'à ce qu'ils aient été résolus. L'opérateur peut consulter le message ici avec le texte et numéro d'erreur. Une fois la cause du message résolue, le message est supprimé de la liste des messages. Pour plus d'informations sur la liste des messages, voir le chapitre intitulé « Service ».

Indicateur de message

Lorsqu'un message est émis, l'indicateur de message s'affiche dans la barre d'état.

Symbole	Signification
⚠	Affichage d'un message
⚠2	Le nombre correspond au nombre de messages actifs. Cet indicateur s'affiche jusqu'à 9 messages.
⚠+	Affichage à partir du dixième message

Fonctionnement

Lorsqu'un message est ouvert, il n'est pas possible d'accéder aux favoris du côté droit. Le chariot de manutention peut toujours être utilisé.

– Appuyer sur « Valider » (4) pour fermer le message. ▷

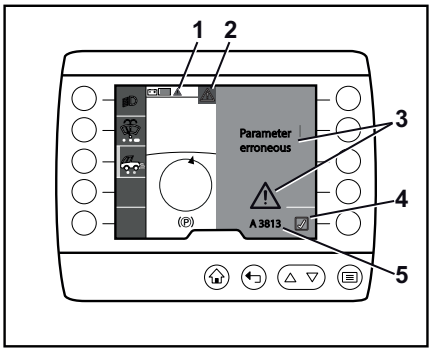

Le message disparaît. Il est mémorisé et accessible dans la liste des messages jusqu'à ce que l'erreur soit résolu ; voir le chapitre intitulé « Service ».

L'indicateur de message reste également dans la barre d'état jusqu'à ce que l'erreur soit résolue.

Messages concernant le fonctionnement

Ces messages sont des notes à l'intention de l'opérateur visant à attirer son attention sur une action ou un comportement.

Format d'affichage ▷

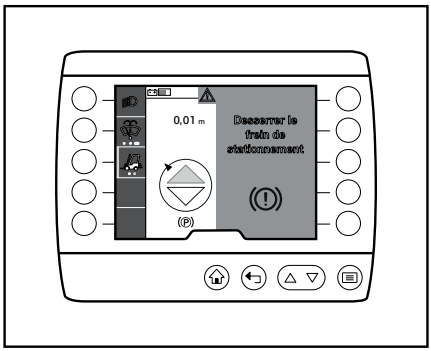

Si le chariot de manutention n'est pas utilisé correctement, l'unité d'affichage et de commande réagit comme suit :

- Un message apparaît avec un onglet gris
- Affichage du texte de la note du texte illustré d'un graphique
- Le message disparaît dès que l'action demandée a été effectuée ou n'est plus nécessaire

REMARQUE

Il n'y a pas d'entrée dans la liste de messages pour les messages concernant l'utilisation ; ces messages ne sont donc pas affichés dans la barre d'état.

A

Affectation du clavier. 6
Autorisation d'accès pour le gestionnaire de flotte
Changement de mot de passe du gestionnaire de flotte. 55

B

Barre d'état
Caractéristiques spéciales. 6
Structure. 5
Bouton de défilement. 9
Bouton de menu. 8
Bouton d'écran principal. 9
Bouton Précédent. 9

C

Configuration des favoris
Groupement des favoris. 32

D

Diagnostic/entretien
Contrôle préliminaire. 53
Intervalle d'entretien. 53
Liste des messages. 53
Diagnostics. 52

E

Ecran principal. 4
Vue d'ensemble. 4

F

Favoris. 26
Configuration. 30
Fonctionnement. 26
Fonctions avec bouton à appui long. . . 27
Fonctions d'assistance. 27
Fonctions multiples. 26
Fonctions uniques. 26
Vue d'ensemble. 35

I

Informations sur le chariot. 43
Chargeur embarqué. 47
Compteur horaire. 44
Nom de la batterie. 46
Nom du chariot. 45
Numéro de production. 45
Ordinateur de bord. 44
Systèmes d'assistance. 44
Introduction. 2

L

Liste des messages. 58

M

Menu de fonctions. 16
Fonction d'essuie-glace. 22
Fonction multiple. 22
Fonctionnement. 19
Fonctions uniques. 21
Navigation. 19
Ouverture. 19
Vue d'ensemble. 16
Menu Réglages. 40
Messages
Défauts du chariot. 58
Erreur de l'opérateur. 60
Indicateur de message. 59
Liste des messages. 58
Types de messages. 58

R

Réglages
Autorisation d'accès. 54
Barre d'état. 50
Date. 49
Heure. 48
Langue. 49
Paramètres d'affichage. 47
Vue d'ensemble. 41
Réglages du chariot. 51
Programmes vitesse. 52

S

Service. 52
Softkeys
Droite. 7
Gauche. 7

T

Touches de contrôle et de saisie. 8

Z

Zone d'affichage
Vue d'ensemble. 10

STILL GmbH

56378012102 FR - 10/2019