Původní návod k používání

Elektrický vozík

RX20 14-20 kategorie 2GD/3GD
Pro použití v oblastech, kde může dojít k výbuchu

6219 6220 6221 6222 6223
6224 6225 6226 6227 6228
6229 6230 6231

56368011533 CS - 06/2019 - 02

first in intralogistics

Adresa výrobce a kontaktní údaje

STILL GmbH
Berzeliusstraße 10
22113 Hamburg, Německo
Tel.: +49 (0) 40 7339-0
Fax: +49 (0) 40 7339-1622
E-mail: info@still.de
Webová stránka: http://www.still.de

Pravidla pro provozovatele průmyslových vozíků

Kromě tohoto návodu k obsluze je také k dispozici kodex obsahující dodatečné informace pro provozovatele průmyslových vozíků.

Tato příručka poskytuje informace pro provoz průmyslových vozíků:

- informace o výběru vhodného průmyslového vozíku pro určitou oblast použití,
- předpoklady pro bezpečný provoz průmyslových vozíků,
- informace týkající se použití průmyslových vozíků,
- údaje o přepravě, počátečním uvedení do provozu a skladování průmyslových vozíků,

internetové adresy a QR kód.

Na informace se můžete kdykoli podívat po vložení odkazu **https://m.still.de/vdma** do webového prohlížeče nebo naskenováním kódu QR.

1 Předmluva

Váš vozík . . . 2
Popis vozíku . . . 2
Obecné informace . . . 5
Označení CE . . . 5
Štítek ochrany proti výbuchu . . . 6
ES prohlášení o shodě podle směrnice o strojních zařízeních. . . . 7
Příslušenství . . . 8
Umístění označení . . . 10
Tovární štítek . . . 13
Tovární štítek tlakově utěsněné skříně . . . 14
Výrobní číslo . . . 14
Informace týkající se dopravních předpisů StVZO . . . 15
Tovární štítek baterie . . . 16
Diagnostické rozhraní . . . 18

Použití vozíku . . . 18
Základní informace o ochraně proti výbuchu . . . 18
Uvedení do provozu . . . 21
Správné použití . . . 22
Správné použití při tažení . . . 22
Nesprávného použití . . . 22
Místo používání . . . 24
Parkování při teplotách pod -10 °C . . . 26
Použití pracovních plošin . . . 27

Informace o dokumentaci . . . 28
Rozsah dokumentace . . . 28
Doplňující dokumentace . . . 29
Datum vydání a aktuálnost návodu k obsluze . . . 30
Autorská práva a ochranné známky . . . 30
Vysvětlení použitých výstražných nápisů . . . 30
Seznam zkratek . . . 31
Definice směrů . . . 33
Schematické obrázky . . . 33

Ochrana životního prostředí . . . 35
Obaly . . . 35
Likvidace součástí a baterií . . . 35

2 Bezpečnost

Definice odpovědných osob . . . 38
Provozovatel . . . 38

Osoba oprávněná provádět kontroly ochrany proti výbuchu . . . 39
Řidič . . . 40

Základní principy bezpečného provozu . . . 43
Rozsah pojištění ve firemních prostorách . . . 43
Úpravy a dodatečné montáže . . . 43
Změny ochranného krytu a prvky zatěžující stříšku . . . 45
Varování týkající se neoriginálních dílů . . . 45
Poškození, závady a nesprávné použití bezpečnostních systémů . . . 46
Pneumatiky . . . 47
Lékařské přístroje . . . 49
Upozornění na zvýšenou opatrnost při manipulaci s pneumatickými pružinami a akumulátory . . . 49
Délka ramen vidlice . . . 50

Doprovodné riziko . . . 51
Doprovodná nebezpečí, doprovodná rizika . . . 51
Zvláštní rizika související s použitím vozíku a přídavných zařízení . . . 53
Přehled rizik a ochranných opatření . . . 56
Nebezpečí pro zaměstnance . . . 60

Bezpečnostní kontroly . . . 61
Provádění pravidelných prohlídek vozíku . . . 61
Kontroly ochrany proti výbuchu . . . 62
Testování elektrického systému . . . 63
Testování izolace . . . 63

Bezpečnostní předpisy pro manipulaci s provozními látkami . . . 65
Povolené provozní látky . . . 65
Oleje . . . 65
Hydraulická kapalina . . . 66
Bateriová kyselina . . . 67
Likvidace provozních látek . . . 68

Emise . . . 70

3 Přehledy

Přehled . . . 74

Stanoviště řidiče . . . 76

Odkládací prostory . . . 78

Ovládací a zobrazovací prvky . . . 80
Zobrazovací/řídicí jednotka "STILL Easy Control" . . . 80
Výstražné kontrolky ochrany proti výbuchu . . . 82
Spínač na odpojení baterie . . . 82

Spínač nouzového vypínání 84
Resetovací tlačítko 84
Vícepákové ovládání 85
Dvě páčky 86
Tři páčky 87
Čtyři páčky 88
Fingertip 89
Joystick 4Plus 90
Minikonzola 91

4 Ovládání

Kontroly a úkony před každodenním použitím 94
Vizuální kontroly a kontroly funkce 94
Nastupování a vystupování z vozíku 98
Bezpečnostní informace týkající se elektrostatického náboje 99
Nastavení sedadla řidiče 100
Bezpečnostní pás 105
Nastavení loketní opěrky 108
Nastavení sloupku řízení 109
Zapnutí spínače odpojení baterie 110
Odjistěte spínač nouzového vypínání. 111
Kontrola funkce nouzového vypínání 111
Aktivace klaksonu 112
Aktivace pneumatického klaksonu 113
Používání kabiny řidiče 113
Kontrola správné funkce brzdového systému 116
Kontrola správné funkce systému řízení 118
Kontrola správné funkce automatického nastavení svislé polohy stožáru (varianta na přání) 119

Zapnutí 120
Zapnutí pomocí zámku zapalování 120
Zapnutí pomocí tlačítka (varianta na přání) 121

Indikační a řídicí jednotka 122
Ověření přístupu pomocí kódu PIN (varianta na přání) 122
Oprávnění přístupu pro správce vozového parku (varianta na přání) 123

Osvětlení 125
Význam symbolů 125
Reflektory 126
Pracovní světlomety 127
Pracovní světlomet pro jízdu vzad (varianta na přání) 128

Ukazatele směru 128
Varovný výstražný systém 129
Rotační majáček 130
Reflektor STILL SafetyLight (varianta na přání) 131
Osvětlení výstražné zóny (varianta na přání) 132

Účinnost a režimy jízdy 134
Reflektor Blue-Q (varianta na přání) 134
Zapnutí a vypnutí režimu Blue-Q 136
STILL Classic a režim sprint 136

Trakce 138
Bezpečnostní předpisy při řízení 138
Vozovky 140
Volba jízdního programu 1 až 3 144
Volba jízdního programu A nebo B 145
Konfigurace jízdních programů A a B 145
Volba směru jízdy 147
Aktivace spínače směru jízdy, verze s několika pákami 148
Aktivace spínače směru jízdy, verze s páčkami 148
Aktivace spínače směru jízdy, verze s tlačítkovými spínači Fingertip 149
Aktivace vertikálního kolébkového spínače pro "směr jízdy", verze s joystickem 4Plus. 149
Aktivace spínače směru jízdy, verze s minikonzolou 150
Režim zahájení jízdy 150
Režim zahájení jízdy, dvoupedálová verze (varianta na přání) 152
Ovládání provozní brzdy 155
Zatažení mechanické parkovací brzdy 156
Řízení 158
Snížení rychlosti při zatáčení (Curve Speed Control) 159
Snížení rychlosti, když je nosná deska vidlice zvednutá (varianta na přání) 160
Snížení rychlosti při otevření dveří kabiny 160
Omezení rychlosti (varianta na přání) 161

Parkování 163
Bezpečné parkování a vypnutí vozíku 163
Klín pro zajištění kola (varianta na přání) 166

Zvedání 167
Varianty zvedacího systému 167
Verze zvedacího stožáru 167
Ovládací prvky zvedacího systému 169
Ovládání zvedacího systému vícepákovým ovládáním 171
Ovládání zvedacího systému dvěma páčkami 173
Ovládání zvedacího systému třemi páčkami 175

Ovládání zvedacího systému čtyřmi páčkami . . . 177
Ovládání zvedacího systému joystickem Fingertip . . . 179
Ovládání zvedacího systému joystickem Joystick 4Plus . . . 180
Dynamika hydraulických pohybů . . . 182
Volba programů zatížení 1 až 3 . . . 183
Výměna ramen vidlice . . . 184
Nástavec vidlice (varianta na přání) . . . 187
Provoz s oboustrannou vidlicí (varianta na přání) . . . 189
Poruchy během zvedání . . . 191
Funkce blokování hydrauliky . . . 192

Manipulace s břemeny . . . 194
Bezpečnostní předpisy pro manipulaci s břemeny . . . 194
Před zvednutím břemene . . . 195
Zvedání břemen . . . 196
Nebezpečný prostor . . . 197
Přeprava palet . . . 198
Přeprava zavěšených břemen . . . 199
Nakládání břemene . . . 200
Přeprava břemen . . . 204
Funkce vibrování (varianta na přání) . . . 205
Skládání břemene . . . 208
Jízda na svazích . . . 210
Jízda ve výtazích . . . 211
Jízda po nakládacích můstcích . . . 212

Dynamické řízení zátěže . . . 213
Popis . . . 213
Snížení dynamiky podle hmotnosti břemene . . . 214
"Silent Lift" ochrana proti opotřebení vidlice (varianta na přání) . . . 214
Svislá poloha zvedacího stožáru (varianta na přání) . . . 215
Zobrazení úhlu náklonu zvedacího stožáru (varianta na přání) . . . 216
Detekce přetížení (varianta na přání) . . . 216
Snížení rychlosti, když je nosná deska vidlice zvednutá (varianta na přání) . . . 217
Měření břemene (varianta na přání) . . . 217
Funkce táry (varianta na přání) . . . 218
Přesné měření břemene (varianta na přání) . . . 220
Celkové zatížení (varianta na přání) . . . 222

Přídavná zařízení . . . 225
Montáž přídavných zařízení . . . 225
Snížení tlaku hydraulického systému . . . 229
Všeobecné pokyny pro ovládání přídavných zařízení . . . 234
Ovládání přídavných zařízení vícepákovým ovládáním . . . 236

Ovládání přídavných zařízení vícepákovým ovládáním a 5. a 6. funkcí 238
Ovládání přídavných zařízení dvěma páčkami 240
Ovládání přídavných pomocí dvou páček a 5. funkce 242
Ovládání přídavných zařízení třemi páčkami 243
Ovládání přídavných zařízení třemi páčkami a 5. funkcí 245
Ovládání přídavných zařízení čtyřmi páčkami 247
Ovládání přídavných zařízení čtyřmi páčkami a 5. funkcí 249
Ovládání přídavných zařízení pomocí Fingertip 250
Ovládání přídavných zařízení pomocí Fingertip a 5. funkce 252
Ovládání přídavných zařízení pomocí Joystick 4Plus 254
Ovládání přídavných zařízení pomocí Joystick 4Plus a 5. funkce 256
Blokovací mechanizmus svěrací čelisti (varianta na přání) 257
Nakládání břemene pomocí přídavných zařízení 262

Přídavné vybavení 262
Obecná poznámka 262
Systém FleetManager (varianta na přání) 262
Detekce otřesů (varianta na přání) 263
Zádržné systémy řidiče (varianta na přání) 263
Aktivace stěračů a ostřikovačů předního skla (varianta na přání) 263
Doplnění ostřikovacího systému 265
Stropní snímač (varianta na přání) 266

Kabina 272
Otevření a zavření dveří kabiny 272
Otevření a uzavření bočního okna 273
Zapnutí nebo vypnutí vnitřního osvětlení (varianta na přání) 274
Topný systém (varianta na přání) 274
Varianta s klimatizací 278
Ovládání vyhřívání zadního okna 279
Podložka na dokumenty (varianta na přání) 279
Sluneční clona a sluneční roletka 280

Ovládání přívěsu 280
Bezpečnostní informace pro ovládání přívěsu 280
Tažené břemeno 281
Spojovací čep v protizávaží 282
Tažné zařízení RO*244 284
Tažení přívěsů 288

Použití v chladírně 289

Hlášení na displeji 292
Chování při rozsvícení výstražných kontrolek ochrany proti výbuchu 292
Hlášení 294
Hlášení o provozu 294

Hlášení o vozíku . . . 299

Chování v nouzových situacích . . . 302
Nouzové vypnutí . . . 302
Automatické nouzového vypnutí . . . 303
Postup při převrácení vozíku . . . 305
Nouzové kladívko . . . 305
Nouzové spouštění . . . 306
Tažení . . . 307

Připojení a odpojení zástrčky baterie . . . 310
Připojení zástrčky baterie . . . 310
Odpojte zástrčku baterie . . . 312

Manipulace s baterií . . . 314
Bezpečnostní předpisy pro manipulaci s baterií . . . 314
Údržba baterie . . . 319
Kontrola stavu baterie, hladiny a hustoty kyseliny . . . 320
Kontrola stavu nabití baterie . . . 322
Nabíjení olověné baterie . . . 322
Vyrovnávací nabíjení pro zachování kapacity baterie . . . 326

Výměna a přeprava baterie . . . 327
Obecné informace o výměně baterie . . . 327
Přechod na jiný typ baterie . . . 328
Otevření/zavření dvířek bateriového prostoru . . . 330
Výměna baterie pomocí vozíku . . . 333
Výměna baterie pomocí vysokozdvižného vozíku a rámu přepojení baterie . . . 338
Přeprava olověné baterie jeřábem . . . 344

Čištění vozíku . . . 346
Poznámka k ohnivzdorným skříním . . . 346
Čištění vozíku . . . 346
Čištění elektrického systému . . . 348
Čištění nosných řetězů . . . 349
Čištění oken . . . 350
Po čištění . . . 350

Přeprava vozíku . . . 351
Přeprava . . . 351
Nakládání jeřábem . . . 354

Odstavení z provozu . . . 354
Bezpečnostní informace pro odstavení a opětovné nastartování . . . 354
Vyřazení z provozu a uskladnění vozíku . . . 355
Použití po uskladnění nebo vyřazení z provozu . . . 357

5 Údržba

Bezpečnostní předpisy pro údržbu 360
Obecné informace 360
Práce na hydraulickém zařízení 361
Práce na elektrickém vybavení 361
Bezpečnostní zařízení 361
Hodnoty nastavení 361
Zvedání a nadzvedávání 362
Práce na přední části vozíku 362

Obecné informace o údržbě 364
Kvalifikace zaměstnanců 364
Údržba prvků ochrany proti výbuchu 365
Informace pro provádění údržby 366
Údržba – součásit ochrany proti výbuchu 150 hodin/měsíčně 368
Údržba – součásit ochrany proti výbuchu 450 hodin/každé tři měsíce 368
Údržba – součásit ochrany proti výbuchu 1 000 hodin/ročně 369
Údržba – 1 000 hodin / každý rok 370
Údržba – 3 000 hodin / každé dva roky 373
Objednávka náhradních a dílů podléhajících opotřebení 373
Kvalita a množství požadovaných provozních látek 374
Plán mazání 375
Tabulka s údaji o údržbě 376

Zachovávání provozní připravenosti 379
Výměna žárovky 379
Mazání kloubů a ovládacích prvků 380
Kontrola bezpečnostního spínače baterie a bezpečnostního spínače dvířek baterio-
vého prostoru 380
Údržba bezpečnostního pásu 381
Kontrola sedadla řidiče 383
Kontrola vrstvy antistatického nátěru 384
Údržba topení nebo systému klimatizace 386
Údržba kol a pneumatik 388
Kontrola ramen vidlice 390
Kontrola ramen oboustranné vidlice 393
Údržba řízené nápravy 393
Kontrola baterie 394
Upravení osvětlení výstražné zóny 394
Výměna pojistek 395
Kontrola těsnosti hydraulického systému 395
Kontrola hladiny hydraulického oleje 398
Mazání sloupu a vodicích ploch 400

Zachování provozuschopnosti pro použití v chladírně 400

Údržba po 1000 hodinách/roční údržba 401

Jiné úkoly 401

Kontrola těsnosti zvedacích válců a spojů 401

Kontrola zdvojeného pedálu 401

Kontrola rámu přepojení baterie 402

6 Technické údaje

Ergonomické rozměry 404

Rozměry 405

Datový list VDI: RX20-14C s točnou řízení 407

Datový list VDI: RX20-16 s točnou řízení 412

Datový list VDI: RX20-18 a RX20-20 s točnou řízení 417

Datový list VDI: RX20-16 s výkyvnou nápravou 422

Datový list VDI: RX20-18 s výkyvnou nápravou 427

Datový list VDI: RX20-20 s výkyvnou nápravou 432

Technické údaje baterie 437

1

Předmluva

Váš vozík

Popis vozíku

Obecné

Model STILL RX20 14-20 je elektricky poháněný vozík s protizávažím a točnou řízení nebo zadní výkyvnou nápravou. Má nosnost až 2 tuny a těžiště břemene 500 mm. Vozík může bez břemene dosahovat rychlosti jízdy až 20 km/h.

Vozík je vhodný pro vnitřní i venkovní použití a pro použití v oblastech, kde může dojít k výbuchu.

Kabina řidiče má ergonomický design se sloupkem řízení a sedadlem řidiče odsazeným na jednu stranu.

Indikační a řídicí jednotka "STILL Easy Control" spravuje všechny funkce, které nejsou vyvolávány ovládacími prvky pro funkce pojezdu a hydraulické funkce. Informace o jízdních podmínkách a veškerá hlášení se zobrazují na velkém barevném displeji. Indikační/řídicí jednotka používá aktuální stav nabití baterie a zvolený jízdní program k výpočtu času zbývajícího do dalšího dobití baterie a tuto informaci zobrazuje. Podporuje také všechny funkce systému FleetManager 4.x.

Pomocné funkce "Dynamic Load Control"

Model STILL RX20 14-20 lze vybavit asistenčními funkcemi, které usnadňují práci s břemeny.

- Elektronická ochrana proti přetížení
- Snížení rychlosti naklánění zvedacího stožáru podle hmotnosti břemene
- Snížení dynamiky podle hmotnosti břemene
- Změny jízdní dynamiky podle břemene a výšky zdvihu
- Měření břemene a přesné měření břemene
- Zobrazení úhlu náklonu zvedacího stožáru
- Snížení rychlosti, když je nosná deska vidlice zvednutá

- Nastavení svislé polohy zvedacího stožáru
- Ochrana proti opotřebení vidlice

Brzdový systém

Brzdový systém vozíku se skládá ze tří různých brzd:

- Provozní brzda
- Regenerační brzda
- Mechanicky aktivovaná parkovací brzda
- Elektricky aktivovaná parkovací brzda (varianta na přání)

Provozní brzda je založena na olejové vícekotoučové brzdě odolné proti opotřebení. Tato vícekotoučová brzda se používá jako provozní brzda při prudkém nebo nouzovém brzdění pomocí brzdového pedálu. V normálním pracovním režimu účinkuje rekuperační brzda elektrických trakčních motorů. Rekuperační brzda převádí energii zrychlení vozíku na elektrickou energii. Vozík zpomalí, jakmile uvolníte pedál akcelerátoru. Pokud chodidlo zcela sundáte z pedálu akcelerátoru, vozík zabrzdí do zastavení. Parkovací brzda zaručuje, aby vozík zůstal při zaparkování bezpečně na místě.

Hydraulický systém

Systém řízení a zvedací a naklápěcí válce ve zvedacím stožáru jsou dodávány s pohonem zajišťovaným elektromotorem ovládaným hydraulickým čerpadlem.

Technologie proporcionálního ventilu zaručuje mimořádně citlivé pohyby a bezpečnou manipulaci s břemenem. Hydraulické funkce lze individuálně parametrizovat v autorizovaném servisním středisku.

K aktivací přídavných zařízení (varianta na přání) lze použít až tři hydraulické okruhy. V závislosti na vybavení je v okruhu zdvihu k dispozici také hydraulický akumulátor pro účely tlumení tlakových maxim v hydraulickém systému.

Pohon

Obě přední kola modelu STILL RX20 14-20 jsou poháněna bezúdržbovým třífázovým motorem na přední nápravě s 48V technologií.

Energii dodává olověná baterie, kterou lze vyměnit ze strany.

Řidič může pomoci ovlivnit spotřebu energie a výkon vozíku pomocí úsporného režimu "Blue-Q", který umožňuje vyvolat na indikační a řídicí jednotce požadované nastavení pro každou aktuální aplikaci.

Řízení

Beznárazové, hydraulické řízení zadních kol se systémem "Curve Speed Control" (CSC) zaručuje jízdní stabilitu při zatáčení, umožňuje vozíku dosáhnout malého poloměru otáčení a zdolat malé šířky pracovní uličky.

Ovládání

Multifunkční páka, páčka Fingertip a joystick Joystick 4Plus jsou k dispozici jako ovládací prvky hydraulických funkcí. Tyto ovládací prvky umožňují přesné ovládání a plynulou regulaci rychlosti zdvihu díky přímo ovládaným ventilům a technologii proporcionálních ventilů.

Chování akcelerace a brzdění se volí individuálně pomocí různých jízdních programů.

Pro režim jízdy je vozík vybaven buď jednopedálovým, nebo dvoupedálovým ovládáním. Zrychlování a brzdění (elektrická brzda) prostřednictvím pedálu akcelerátoru nebo dvoupedálového ovládání. Jeden pedál pro jízdu ve směru "vpřed" a jeden pedál pro jízdu ve směru "vzad". Vlastnosti zrychlení a brzdění lze jednotlivě volit z tří různých jízdních programů.

Indikační a řídicí jednotka "STILL Easy Control" usnadňuje každodenní používání vozíku díky individuálně konfigurovatelným oblíbeným položkám. Indikační a řídicí jednotka také monitoruje funkce vozíku.

Obecné informace

Vozík popsaný v tomto návodu k obsluze je ve shodě s platnými normami a bezpečnostními předpisy.

Pokud bude vozík provozován na veřejných komunikacích, musí vyhovovat platným národním předpisům země, ve které je používán. Od příslušného orgánu musí být získáno řidičské oprávnění.

Vozík je vybaven nejnovějšími technologiemi. Dodržováním těchto pokynů k obsluze umožníte bezpečné ovládání vozíku. Zajištěním souladu se specifikacemi uvedenými v těchto pokynech k obsluze bude zachována funkčnost a schválené funkce vozíku.

Seznamte se s technologiemi, porozumějte jim a bezpečně je používejte. Tyto pokyny k obsluze poskytují potřebné informace a pomáhají předcházet nehodám a udržet vozík v provozuschopném stavu i po skončení záruky.

Z toho důvodu:

– Před uvedením vozíku do provozu si přečtěte pokyny k obsluze a řiďte se jimi.

– Vždy se řiďte všemi bezpečnostními informacemi uvedenými v pokynech k obsluze a na vozíku.

Označení CE

Výrobce používá označení CE aby doložil, že vozík odpovídá normám a předpisům platným v době prodeje. To je potvrzeno prohlášením o shodě ES. Označení CE je uvedeno na továrním štítku.

Vlastní změna konstrukce nebo úprava vozíku může ohrozit bezpečnost a povede tak ke zrušení platnosti ES prohlášení o shodě.

ES prohlášení o shodě pečlivě uschovejte pro předložení odpovědným úřadům.

▷

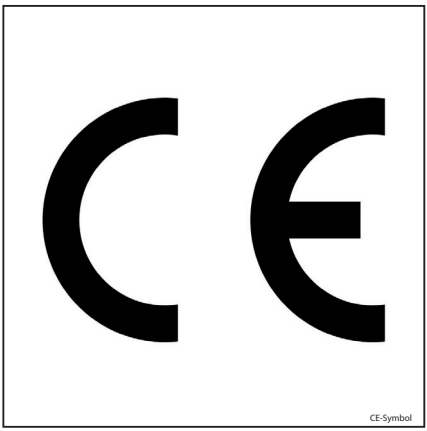

CE-Symbol

Štítek ochrany proti výbuchu

Štítek ochrany proti výbuchu indikuje, že výrobce dodržuje předpisy ochrany proti výbuchu.

▷

ES prohlášení o shodě podle směrnice o strojních zařízeních.

Prohlášení

STILL GmbH
Berzeliusstraße 10
D-22113 Hamburg Germany

Prohlašujeme, že tento stroj

Průmyslový vozík	**dle tohoto návodu k obsluze**
Model	**dle tohoto návodu k obsluze**

splňuje požadavky nejnovější verze směrnice o strojních zařízeních 2006/42/ES.

Osoba pověřená sestavením technické dokumentace:

viz ES prohlášení o shodě

STILL GmbH

Příslušenství

- Klíč do zámku zapalování (dva kusy; není u vozíků s variantou "zapnutí pomocí tlačítka")
- Klíč pro kabinu (varianta na přání)
- Nástrčný klíč s šestihranem pro nouzové spouštění (v přihrádce)
- Rám přepojení baterie (není u vozíků s variantou hydraulického nosiče baterie)

Umístění označení

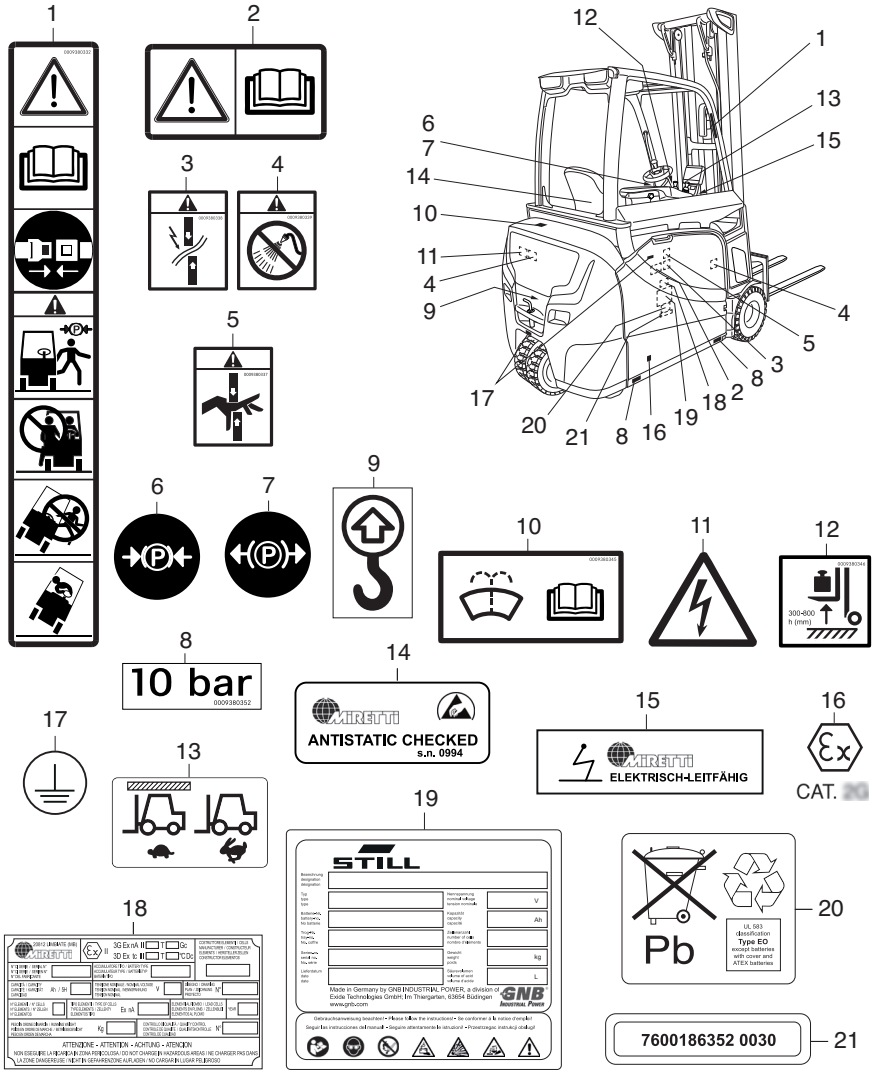

1 Informační štítek: Varování / Přečtěte si návod k obsluze / Zapněte si bezpečnostní pás / Při opuštění vozíku zatáhněte parkovací brzdu / Není dovoleno vozit spolucestující / Nevyskakujte, pokud se vozík převrací / Nakloňte se do opačného směru, než kterým se vozík převrací
2 Informační štítek: Varování / Přečtěte si návod k obsluze
3 Výstražný štítek: Nebezpečí zkratu následkem smýkání
4 Výstražný štítek: Čištění částí elektrického systému vodou je zakázáno
5 Výstražný štítek: Nebezpečí z důvodu smýkání
6 Informační štítek: Parkovací brzda zatažena
7 Informační štítek: Parkovací brzda uvolněna
8 Informační štítek: Tlak v pneumatikách
9 Informační štítek: Upevňovací body zvedacího zařízení
10 Informační štítek: Plnění ostřikovacího systému
11 Výstražný štítek: Nebezpečné elektrické napětí
12 Informační štítek: Měření břemene
13 Informační štítek: Stropní snímač
14 Informační štítek: OVĚŘENÉ ANTISTATICKÉ VLASTNOSTI (na opěradle sedadla řidiče)
15 Informační štítek: ELEKTRICKY VODIVÉ (antistatický nátěr)
16 Informační štítek: Štítek ochrany proti výbuchu a kategorie vybavení
17 Informační štítek: Bod vyrovnání napětí (na všech místech, kde může dojít k výboji, jako jsou pneumatiky, antistatické pásy a korónující elektrody)
18 Informační štítek: Tovární štítek pro přestavbu na baterii chráněnou proti výbuchu
19 Informační štítek: Tovární štítek baterie
20 Informační štítek: Informace o likvidaci baterie
21 Informační štítek: Kód výrobce baterie

Váš vozík

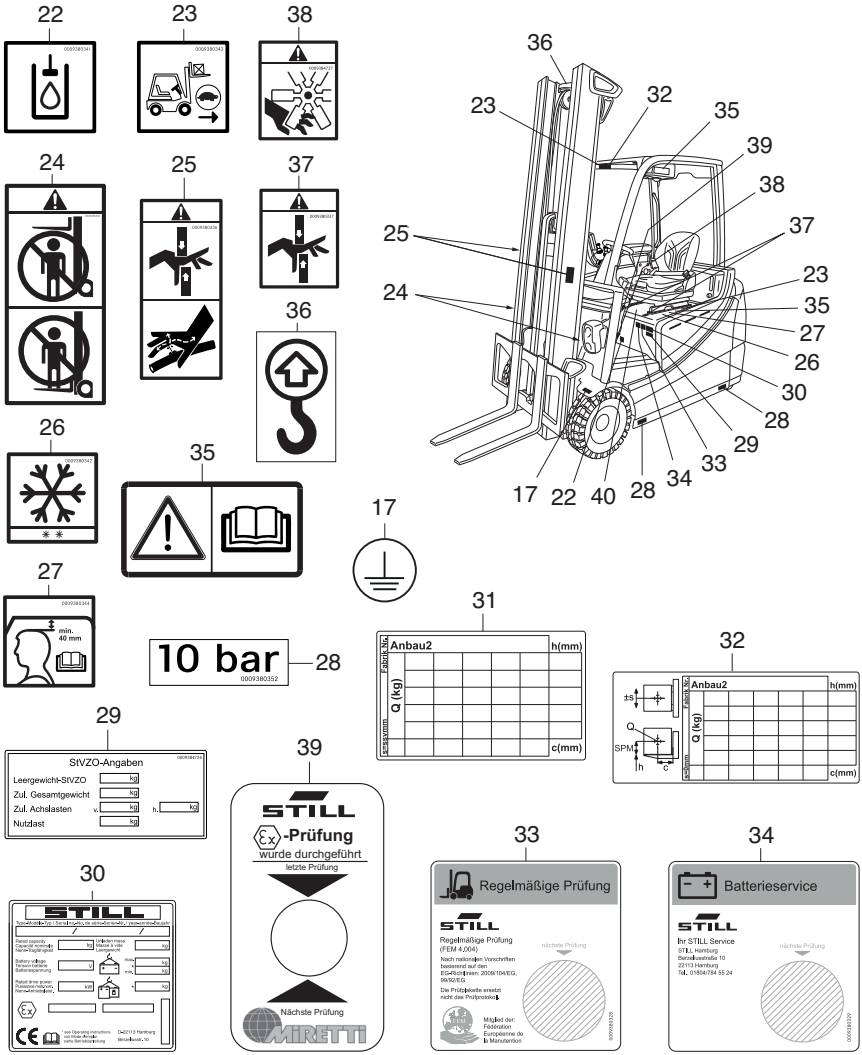
22
23
38
24
25
37
36
26
35
27
min. 40 mm
10 bar
0009380352
28
29
StVZO-Angaben
Leergewicht-StVZO
Zul. Gesamtgewicht
Zul. Achslasten
Nutzlast
kg
30
STILL
31
Anbau2
h(mm)
c(mm)
Q (kg)
32
SPM
17
39
STILL
-Prüfung
wurde durchgeführt
letzte Prüfung
Nächste Prüfung
MIRETTI
33
Regelmäßige Prüfung
STILL
Regelmäßige Prüfung
(FEM 4.004)
nächste Prüfung
34
Batterieservice
STILL
Ihr STILL Service
STILL Hamburg
Berzeliusstraße 10
22113 Hamburg
Tel.: 01804/784 55 24
nächste Prüfung

22 Informační štítek: Nádrž hydraulického oleje
23 Informační štítek: Snížení rychlosti
24 Výstražný štítek: Nestůjte pod vidlicí / Nestůjte na vidlici
25 Výstražný štítek: Nebezpečí z důvodu smýkání / Nebezpečí z důvodu vysokého tlaku kapaliny
26 Informační štítek: Použití v chladírně (varianta na přání)
27 Informační štítek: Zkontrolujte volný prostor nad hlavou
28 Informační štítek: Tlak v pneumatikách
29 Informační štítek: Informace týkající se německých dopravních předpisů StVZO
30 Tovární štítek
31 Informační štítek: Nosnost: Přídavné zařízení
32 Informační štítek: Nosnost: Základní tabulka
33 Informační štítek: Pravidelné testování
34 Informační štítek: Údržba baterie
35 Informační štítek: Varování / Přečtěte si návod k obsluze
36 Informační štítek: Zvedací bod
37 Výstražný štítek: Nebezpečí z důvodu smýkání (na variantě na přání otočné sedadlo)
38 Výstražný štítek: Ventilátor
39 Informační štítek: Kontrola ochrany proti výbuchu
40 Informační štítek na nevodivých součástech:
"Nevodivé součásti – nebezpečí elektrostatického náboje – čistěte pouze vlhkým hadříkem"

Tovární štítek

Vozík lze identifikovat podle informací uvedených na továrním štítku.

1 Typ
2 Výrobní číslo
3 Rok výroby
4 Čistá hmotnost v kilogramech
5 Maximální přípustná hmotnost baterie v kilogramech (pouze pro elektrické vozíky)
6 Minimální přípustná hmotnost baterie v kilogramech (pouze pro elektrické vozíky)
7 Hmotnost dodatečné zátěže v kilogramech (pouze pro elektrické vozíky)
8 Kód datové matice
9 Podrobnější informace naleznete v technických údajích v návodu k obsluze.
10 Označení CE
11 Jmenovitý jízdní výkon v kilowattech
12 Napětí baterie V
13 Jmenovitá nosnost v kilogramech

▷

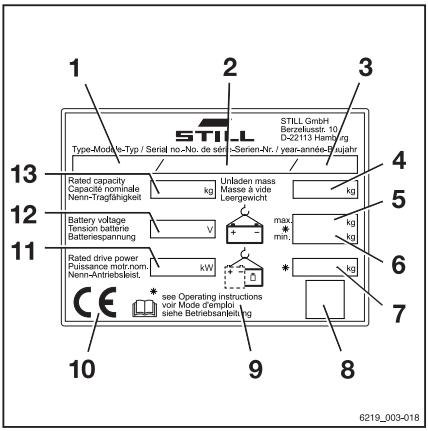

Tovární štítek tlakově utěsněné skříně

Tlakově utěsněné skříně jsou označeny továrním štítkem. Údaje na štítku odpovídají schválené oblasti použití pro tlakově utěsněné skříně. Štítek je nutné umístit tak, aby byl vždy snadno čitelný. Opětovně označit tlakově utěsněné skříně může pouze výrobce.

Na štítku je uvedena poznámka: "Aby nedošlo ke vznícení hořlavých plynů nebo výparů, nedemontujte kryt, když jsou obvody aktivní, nebo v oblastech, kde může dojít k výbuchu."

V blízkosti továrního štítku je výstražný symbol: "Otevřít pouze v oblasti, kde nemůže dojít k výbuchu".

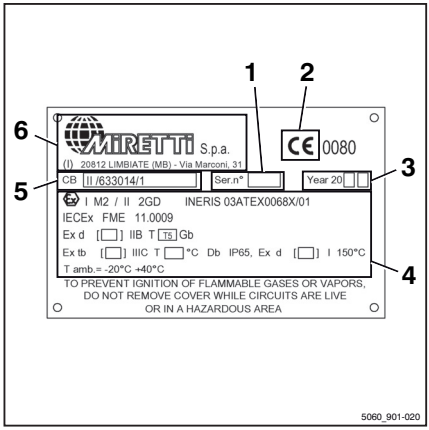

1 Sériové číslo
2 Označení CE
3 Rok výroby
4 Schválená oblast použití
5 Číslo kontroly
6 Výrobce

Výrobní číslo

UPOZORNĚNÍ

Výrobní číslo se používá k identifikaci vozíku. Lze je nalézt na továrním štítku a je nutné je uvádět při všech technických dotazech.

Výrobní číslo obsahuje následující zakódované informace:

(1) Místo výroby

(2) Model

(3) Rok výroby

(4) Pořadové číslo

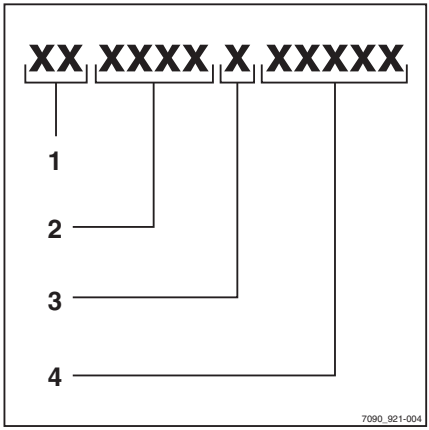

Informace týkající se dopravních předpisů StVZO

Tento štítek zahrnuje informace o hmotnosti a rozložení nákladu na vozíku v kg.

1 Pohotovostní hmotnost
2 Celková přípustná hmotnost
3 Přípustné zatížení přední nápravy
4 Přípustné zatížení zadní nápravy
5 Užitečné zatížení

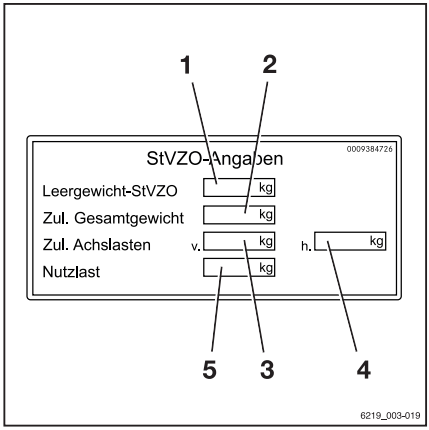

Tovární štítek baterie

Tovární štítek baterie je umístěn na držáku baterie. Informace na tomto továrním štítku popisují povolenou oblast použití baterie.

– Ex Používejte pouze baterie chráněné proti výbuchu, které jsou schváleny pro oblast, ve které je vozík používán.

Přestavba baterie společností Miretti ▷

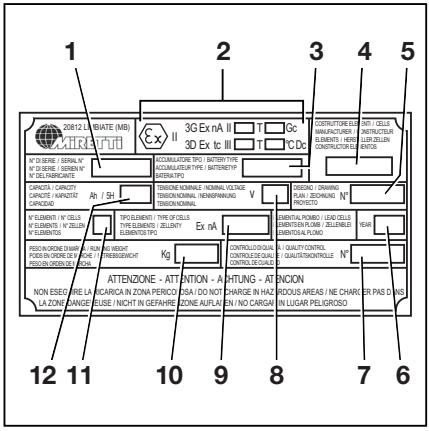

1 Sériové číslo
2 Štítek ochrany proti výbuchu a schválená oblast použití
3 Model
4 Výrobce článků
5 Číslo výkresu
6 Rok výroby
7 Zajištění kvality
8 Jmenovité napětí
9 Typ článku
10 Provozní hmotnost
11 Počet článků
12 Kapacita

Baterie chráněná proti výbuchu od dodavatele ▷

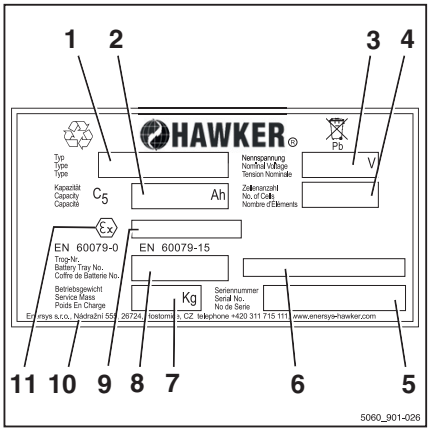

1 Model
2 Kapacita
3 Jmenovité napětí
4 Počet článků
5 Sériové číslo
6 Číslo testu ATEX HAWKER®
7 Provozní hmotnost
8 Číslo držáku
9 Schválená oblast použití
10 Adresa výrobce
11 Štítek ochrany proti výbuchu

UPOZORNĚNÍ

V tomto příkladu je jako dodavatel baterie uvedena společnost HAWKER®. Pokud je vozík vybaven baterií chráněnou proti výbuchu od jiného výrobce, autorizované servisní středisko

poskytne pomoc s pochopením továrního štítku baterie.

Diagnostické rozhraní

Vozík je vybaven diagnostickým rozhraním pro monitorování a načítání řídicí jednotky vozíku. Diagnostické rozhraní může používat pouze autorizované servisní středisko. Diagnostické rozhraní je označeno informačním štítkem (viz nákres).

▷

Použití vozíku

Základní informace o ochraně proti výbuchu

⚠ NEBEZPEČÍ

Nebezpečí výbuchu!

Vozík může být používán pouze v oblastech, kde může dojít k výbuchu, pro které je schválen!

- Zkontrolujte oblast použití porovnáním s informacemi na továrním štítku.
- Pokud není oblast použití jasná, zeptejte se bezpečnostního technika.

NEBEZPEČÍ

Nebezpečí výbuchu!

Práce na vozíku prováděné v oblastech, kde může dojít k výbuchu, mohou vést k výbuchu okolního vzduchu. V oblastech, kde může dojít k výbuchu, se nesmí na vozíku provádět žádné práce.

– Práce na vozíku musí být prováděny pouze mimo oblasti, kde může dojít k výbuchu.
– V případě potřeby informujte bezpečnostního technika.

Příklady těchto úkonů jsou:

- Výměna baterie a nabíjení baterie
- Údržba a opravy
- Nastavení a bezpečnostní kontroly
- přestavby a dodatečné montáže,
- přeprava a nakládání,

Oblasti s výbušnými plyny jsou rozděleny do zón. Vybavení je rozděleno do skupin vybavení a kategorií vybavení. Kategorie vybavení určuje zóny, v kterých může být vozík chráněný proti výbuchu.

Oblasti, kde může dojít k výbuchu, jsou rozděleny do šesti zón. Rozdělení je založeno na pravděpodobné četnosti a délce možného výskytu nebezpečných výbušných plynů. Rozlišuje se také mezi hořlavými plyny, parami, výpary a prachem.

Plyny a výpary jsou přiřazeny k teplotním třídám na základě jejich teploty vznícení. To umožňuje zabránit vznícení vyvolanému přehřátými povrchy vybavení.

Oblasti s nebezpečím výbuchu jsou pro hořlavé plyny, výpary a páry rozděleny do zón 0, 1 a 2:

Rozdělení oblastí, kde může dojít k výbuchu, pro plyny, výpary a páry

Zóna	Popis
0	Trvalý, dlouhodobý nebo častý výskyt nebezpečných výbušných plynů
1	Občasný výskyt nebezpečných výbušných plynů
2	Ojedinělý výskyt nebezpečných výbušných plynů

Oblasti s nebezpečím výbuchu jsou pro hořlavý prach rozděleny do zón 20, 21 a 22.

Rozdělení oblastí, kde může dojít k výbuchu, pro prach

Zóna	Popis
20	Trvalý, dlouhodobý nebo častý výskyt nebezpečných výbušných plynů ve formě oblaku hořlavého prachu
21	Občasný výskyt nebezpečných výbušných plynů ve formě oblaku hořlavého prachu
22	Ojedinělý výskyt nebezpečných výbušných plynů ve formě oblaku hořlavého prachu

Vybavení je rozděleno do skupin I, II a III.

Rozdělení vybavení

Skupina	Popis
I	Těžební vybavení (podzemní), kterému hrozí vystavení důlnímu plynu/prachu
II	Vybavení ve všech ostatních oblastech s ochranou proti výbuchu plynu a ochranou proti výbuchu prachu kromě těžby
III	Vybavení ve všech ostatních oblastech s ochranou proti výbuchu prachu kromě těžby

Následující tabulka se týká pouze vybavení ve skupině II, která zahrnuje vozík chráněný proti výbuchu. Požadavky na vozík závisí na zóně, v které má být provozován.

Vybavení skupiny II

Zóna	Kategorie:	Popis
0 20	II 1G II 1D	Trvalý, dlouhodobý nebo častý výskyt nebezpečných výbušných plynů ve formě oblaku hořlavého prachu
1 21	II 2G II 2D	Občasný výskyt nebezpečných výbušných plynů ve formě oblaku hořlavého prachu
2 22	II 3G II 3D	Ojedinělý výskyt nebezpečných výbušných plynů ve formě oblaku hořlavého prachu

Vybavení ve skupině II (plyn) je rozděleno v souladu s charakteristikami výbušných plynů, pro které je určeno.

Vybavení ve skupině II (plyn)

Skupina	Popis
IIA	Propan
IIB	Etylen
IIC	Vodík

Vybavení ve skupině III (prach) je rozděleno v souladu s charakteristikami výbušných plynů, pro které je určeno.

Vybavení ve skupině II (prach)

Skupina	Popis
IIIA	Hořlavý prach
IIIB	Nevodivý prach
IIIC	Vodivý prach

Vozíky určené k použití v zóně 1 jsou automaticky schváleny k použití v zóně 2. V závislosti na klasifikaci zóny mohou být ovládací a zobrazovací prvky uzavřeny ve speciálním krytu. Plyny a výpary jsou rozděleny do teplotních tříd T1 až T6 a stanoveny jsou přípustné povrchové teploty vybavení:

Teplotní třídy

Teplotní třída	Rozsah teploty vznícení	Maximální povrchová teplota
T1	> 450 °C	450 °C
T2	> 300 °C až 450 °C	300 °C
T3	> 200 °C až 300 °C	200 °C
T4	> 135 °C až 200 °C	135 °C
T5	> 100 °C až 135 °C	100 °C
T6	> 85 °C až 100 °C	85 °C

Uvedení do provozu

Uvedení do provozu je prvotní zamýšlené použití vozíku.

Kroky potřebné k uvedení do provozu se liší podle modelu a vybavení vozíku. Tyto kroky vyžadují přípravu a nastavení, které nemůže provést provozovatel. Viz také kapitola nazvaná "Definice odpovědných osob".

– Chcete-li uvést vozík do provozu, obraťte se na autorizované servisní středisko.

Správné použití

Vozík popsaný v tomto návodu k obsluze je určen pro zvedání, přepravu a stohování břemen.

Vozík smí být používán pouze pro určený účel uvedený a popsaný v tomto návodu k obsluze.

Průmyslový vozík smí být používán pouze v oblastech s nebezpečím výbuchu, pro které je schválen podle přiložených prohlášení o shodě ES a typových schválení.

UPOZORNĚNÍ

Vysvětlení jednotlivých oblastí naleznete v kapitole nazvané "Základní informace o ochraně proti výbuchu"

Chcete-li vozík používat pro jiné účely, než jaké jsou výslovně uvedeny v návodu k obsluze, je nutné předem získat souhlas výrobce a v případě nutnosti i příslušných odpovědných úřadů, aby se předešlo jakémukoli riziku.

Maximální zátěž pro zdvih je uvedena na štítku s nosností (schéma zatížení) a nesmí být překračována; viz také kapitola nazvaná "Před zvednutím břemene"

Správné použití při tažení

NEBEZPEČÍ

Nebezpečí výbuchu!

Přívěsy a tažná spojovací zařízení, která nesplňují předpisy ochrany proti výbuchu, mohou v oblastech, kde může dojít k výbuchu, způsobit výbuch okolního vzduchu!

Nepoužívejte vozík k tažení.

Nesprávného použití

Provozovatel či řidič a ne výrobce odpovídají za všechna rizika nesoucí s sebou nesprávné použití.

Používání pro účely jiné než popsané v tomto návodu k obsluze je zakázáno.

UPOZORNĚNÍ

Dodržujte prosím definice následujících odpovědných osob: "provozovatel" a "řidič".

NEBEZPEČÍ

Při pádu z vozíku během jízdy hrozí nebezpečí smrtelného zranění!

Je zakázáno převážet na vozíku pasažéry.

NEBEZPEČÍ

Nebezpečí převrácení nebo naklonění vidlicového vysokozdvižného vozíku!

– Nezvedejte ani nepokládejte břemena na nakloněném povrchu nebo rampách.

NEBEZPEČÍ

Nebezpečí výbuchu!

Vozík nesmí být provozován v oblastech, kde může dojít k požáru nebo výbuchu, které neodpovídají klasifikaci vozíku.

Vozík nesmí být provozován v oblastech, kde hrozí nebezpečí koroze nebo ve velmi prašném prostředí, které neodpovídá klasifikaci vozíku.

Informace na továrním štítku jsou závazné!

Podle směrnice 2014/34/EU je zakázáno používat vozík v následujících oblastech:

- V oblastech se skupinou zařízení I, tj. při těžbě (podzemní)
- oblasti pro zařízení skupiny III, tj. pro použití v prostředí s potenciálně výbušným prachem ve vzduchu
- oblasti zóny 0 a 20
- oblasti zón, pro které není vozík schválen pro použití, jak je uvedeno v údajích na továrním štítku
- V oblastech s teplotními třídami, pokud vozík není schválen pro použití v těchto konkrétních oblastech, což je uvedeno v údajích na továrním štítku
- K tažení přívěsů v oblastech, kde může dojít k výbuchu, pokud nejsou použita tažná zařízení a přívěsy chráněné proti výbuchu

UPOZORNĚNÍ

Vysvětlení jednotlivých oblastí naleznete v části nazvané "Základní informace o ochraně proti výbuchu"

Místo používání

NEBEZPEČÍ

Při použití v oblastech, kde může dojít k výbuchu, hrozí nebezpečí výbuchu.

Vozík může být používán pouze v oblastech, kde může dojít k výbuchu, pro které je schválen!

- Zkontrolujte oblast použití porovnáním s informacemi na továrním štítku.
- Pokud není oblast použití jasná, zeptejte se bezpečnostního technika.

NEBEZPEČÍ

Nebezpečí výbuchu při tření o vybavení!

Pokud se vodivé součásti vozíku dostanou do kontaktu s flexibilními dveřmi nebo pásovými závěsy, může se vytvořit nebezpečný elektrostatický náboj.

- Zabraňte vzniku elektrostatického náboje.

NEBEZPEČÍ

Nebezpečí výbuchu při použití bez vodivé podlahy!

Vozík smí být používán pouze v oblastech, kde může dojít k výbuchu, které jsou vybavené vodivou podlahou.

- Zabraňte vzniku elektrostatického náboje.

UPOZORNĚNÍ

Další informace týkající se požadavků na vodivé poslahy nebo podlahy s elektrostatickým odporem naleznete ve směrnici týkající se elektrostatických rizik "CLC/TR 60079-32-1".

Vozík je schválen v souladu se směrnicí 2014/34/EU pro použití v oblastech, kde může dojít k výbuchu. Tyto oblasti jsou uvedeny na továrním štítku. V takovýchto oblastech musí bezpečnostní technik schválit možnost použití vozíku.

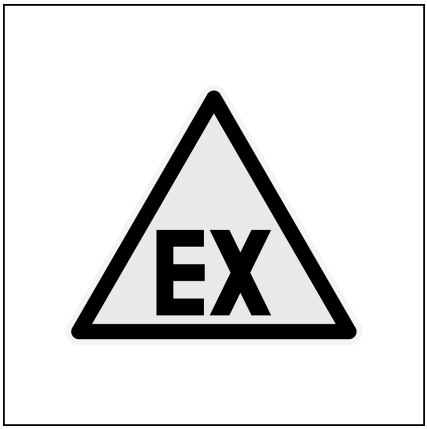

Vztah mezi zónami a kategoriemi vybavení pro průmyslové vozíky

- Zóna 1 – kategorie 2G

  Používání je povoleno v oblastech, kde mohou během běžného provozu vzniknout potenciálně výbušné plyny kvůli plynům, výparům nebo mlze.
- Zóna 21 – kategorie 2D

  Používání je povoleno v oblastech, kde mohou během běžného provozu vzniknout potenciálně výbušné plyny kvůli prachu.
- Zóna 1 a zóna 21 – kategorie 2GD

  Používání je povoleno v oblastech, kde mohou během běžného provozu vzniknout potenciálně výbušné plyny kvůli plynům, páře, mlze nebo prachu.
- Zóna 2 – kategorie 3G

  Používání je povoleno v oblastech, kde mohou během běžného provozu zřídka vzniknout potenciálně výbušné plyny kvůli plynům, výparům nebo mlze.
- Zóna 22 – kategorie 3D

  Používání je povoleno v oblastech, kde mohou během běžného provozu zřídka vzniknout potenciálně výbušné plyny kvůli prachu.
- Zóna 2 a zóna 22 – kategorie 3GD

  Používání je povoleno v oblastech, kde mohou během běžného provozu zřídka vzniknout potenciálně výbušné plyny kvůli plynům, páře, mlze nebo prachu.

Vozíky schválené pro zónu 1 jsou automaticky schváleny také pro zónu 2. Vozíky schválené pro zónu 21 jsou automaticky schváleny také pro zónu 22.

– Porovnejte přípustné teplotní třídy pro oblasti, kde může dojít k výbuchu, se specifikacemi na továrním štítku.

– Viz také část nazvaná "Základní informace o ochraně proti výbuchu".

Provoz na veřejných komunikacích je povolený pouze s variantou vybavení "StVZO" (německé podmínky provozu vozidel na silničních komunikacích).

Pokud bude vozík provozován na veřejných komunikacích, musí vyhovovat národním předpisům země, ve které je používán.

Podloží musí mít dostatečnou nosnost (beton, asfalt) a zdrsněný povrch. V oblastech, kde může dojít k výbuchu, musí být navíc vodivá podlaha. Vozovky, pracovní oblasti a šířky pracovních uliček musí odpovídat parametrům v tomto návodu k obsluze; viz část nazvaná "Vozovky" v kapitole "Jízda".

Jízda po svazích nahoru a dolů je povolena pouze při dodržování uvedených údajů a specifikací.

Vozík je vhodný k provozování ve vnitřních i venkovních prostorách od tropů až po severní zeměpisné šířky (teplotní rozsah: -10 °C až +40 °C).

Tento vozík nebyl navržen pro dlouhodobý provoz v chladírnách. V chladírnách smí být vozík používán pouze krátkodobě.

Provozovatel musí zajistit vhodnou protipožární ochranu v prostoru vozíku pro příslušné použití vozíku. V závislosti na provozu je na vidlicovém vysokozdvižném vozíku nutné zajistit další protipožární ochranu. V případě pochybností se obraťte na příslušné úřady.

UPOZORNĚNÍ

Dodržujte prosím definici následující odpovědné osoby: "provozovatel".

Parkování při teplotách pod -10 °C

POZOR

Baterie mohou zamrznout!

Pokud je vozík delší dobu zaparkován při okolní teplotě pod -10 °C, baterie se ochladí. Elektrolyt může zamrznout a poškodit baterie. Vozík poté není připraven k provozu.

– Pokud je okolní teplota nižší než -10 °C, parkujte vozík pouze na krátké časové úseky.

Použití pracovních plošin

NEBEZPEČÍ

Nebezpečí výbuchu!

Práce na vozíku prováděné v oblastech, kde může dojít k výbuchu, mohou vést k výbuchu okolního vzduchu. V oblastech, kde může dojít k výbuchu, nesmí být prováděny žádné zásahy na vozíku!

– Pracovní plošiny sestavujte pouze mimo oblasti, kde může dojít k výbuchu.

NEBEZPEČÍ

Nebezpečí výbuchu!

V oblastech, kde může dojít k výbuchu, může práce s pracovními plošinami, které nesplňují předpisy ochrany proti výbuchu, způsobit výbuch okolního vzduchu!

– Používejte pouze pracovní plošiny, které vyhovují předpisům ochrany proti výbuchu.
– Zkontrolujte oblast použití porovnáním s informacemi na továrním štítku na pracovní plošině.
– Pokud není oblasti použití jasná, zeptejte se bezpečnostního technika.

VÝSTRAHA

Použití pracovních plošin je regulováno národními zákony. Použití pracovních plošin je povoleno pouze na základě zákonných předpisů v příslušné zemi.

– Dodržujte národní legislativu.
– Před používáním pracovních plošin se obraťte na regulační úřady dané země.

Informace o dokumentaci

Rozsah dokumentace

- Originální návod k obsluze vozíku
- Originální návod k obsluze indikační a řídicí jednotky
- Návod k obsluze instalovaných variant na přání, které nejsou zmíněné ve výše uvedeném návodu k obsluze
- Návod k obsluze "UPA" nebo příloha (v závislosti na vybavení vozíku)
- DVD se seznamem náhradních dílů vozíku

Tento návod k obsluze popisuje všechna opatření nutná pro bezpečný provoz a správnou údržbu vozíku ve všech možných variantách dostupných v době tisku. Speciální verze vytvořené na přání zákazníka (UPA) jsou dokumentované ve zvláštním návodu k obsluze. Budete-li mít jakékoli dotazy, obraťte se na autorizované servisní středisko.

Níže zadejte výrobní číslo, rok výroby a číslo úlohy Miretti z továrního štítku:

Výrobní číslo	
Rok výroby	
Číslo úlohy Miretti	

Výrobní číslo uvádějte při všech technických dotazech. Zadejte číslo úlohy Miretti pro všechny objednávky náhradních dílů.

Všechny vozíky jsou dodávány se sadou návodů k obsluze. Tyto návody musí být bezpečně uloženy na místě, kde budou vždy přístupné řidiči a provozovateli.

V případě ztráty návodu k obsluze musí provozovatel neprodleně obstarat náhradní návod k obsluze od výrobce.

Návod k obsluze je zahrnut v seznamu náhradních dílů. Lze jej znovu objednat jako náhradní díl.

Pracovníci odpovědní za obsluhu a údržbu vybavení musí být s návodem k obsluze důkladně obeznámeni.

Provozovatel musí zajistit, aby všichni uživatelé obdrželi tento návod k obsluze, prostudovali si jej a porozuměli mu.

Bezpečně uschovejte veškerou dokumentaci. Pokud vozík převedete nebo prodáte, předejte dokumentaci dalšímu provozovateli.

UPOZORNĚNÍ

Dodržujte prosím definice následujících odpovědných osob: "provozovatel" a "řidič".

Děkujeme za prostudování návodu k obsluze a za dodržování uvedených pokynů. Pokud máte jakékoli dotazy nebo zlepšovací návrhy, nebo pokud jste objevili jakékoli chyby, obraťte se na autorizované servisní středisko.

Doplňující dokumentace

Tento průmyslový vozík může být vybaven neplánovaným vybavením (**UPA**), které se liší od standardního vybavení a/nebo variant na přání.

UPA mohou například být:

- speciální snímače,
- speciální přídavná zařízení,
- Tažná zařízení
- Upravená přídavná zařízení

V takovém případě má průmyslový vozík doplňkovou dokumentaci. Ta může mít podobu vloženého dokumentu nebo samostatného návodu k obsluze.

Originální návody k obsluze tohoto průmyslového vozíku jsou platné pro používání standardního vybavení a variant na přání bez omezení. Informace k provozu a bezpečnosti uvedené v originálním návodu k obsluze zůstávají v platnosti bez omezení, nejsou-li v této doplňkové dokumentaci zrušeny.

Požadavky na kvalifikaci zaměstnanců a čas údržby se mohou lišit. To je definováno v doplňkové dokumentaci.

– Budete-li mít jakékoli dotazy, obraťte se na autorizované servisní středisko.

Datum vydání a aktuálnost návodu k obsluze

Datum vydání a verze tohoto návodu k obsluze jsou uvedeny na titulní stránce.

Společnost STILL neustále pracuje na dalším zdokonalení svých vozíků. Změny v tomto návodu k obsluze jsou vyhrazeny a nelze uplatňovat žádné nároky založené na v něm obsažených informacích a ilustracích.

Kontaktujte autorizované servisní středisko, které vám poskytne technickou podporu pro vámi používaný vozík.

Autorská práva a ochranné známky

Tyto návody – včetně výňatků – nesmíte kopírovat, překládat ani poskytovat třetím stranám bez výslovného písemného souhlasu výrobce.

Vysvětlení použitých výstražných nápisů

⚠ NEBEZPEČÍ

Nebezpečí výbuchu!

Hrozí nebezpečí výbuchu při nedodržení pokynů v oblastech, kde může dojít k výbuchu.

⚠ NEBEZPEČÍ

Označuje postupy, které je nutné důsledně dodržovat, aby nehrozilo nebezpečí smrtelných úrazů.

⚠ VÝSTRAHA

Označuje postupy, které je nutné důsledně dodržovat, aby nehrozilo nebezpečí zranění.

⚠ POZOR

Označuje postupy, které je nutné důsledně dodržovat, aby nehrozilo poškození nebo zničení materiálu.

UPOZORNĚNÍ

U technických požadavků vyžadujících zvláštní pozornost.

UPOZORNĚNÍ O ŽIVOTNÍM PROSTŘEDÍ

Pro prevenci ekologických škod.

– informace o ochraně

Pro součásti, body a postupy týkající se ochrany proti výbuchu.

Seznam zkratek

UPOZORNĚNÍ

Tento seznam zkratek platí pro všechny typy návodů k obsluze. Všechny zkratky, které jsou zde uvedeny, se nemusí nutně objevit v těchto návodech k obsluze.

Zkratka	Význam	Vysvětlení
ABE	Indikační a řídicí jednotka	
ArbSchG	Arbeitsschutzgesetz	Německá implementace směrnice EU o bezpečnosti a ochraně zdraví při práci
Betr-SichV	Betriebssicherheitsverordnung	Německá implementace směrnice EU o pracovním vybavení
BG	Berufsgenossenschaft	Německé pojištění odpovědnosti společnosti za společnost a zaměstnance
BGG	Berufsgenossenschaftlicher Grundsatz	Německé principy specifikací zkoušek pro bezpečnost a ochranu zdraví při práci
BGR	Berufsgenossenschaftliche Regel	Německé předpisy a doporučení pro bezpečnost a ochranu zdraví při práci
DGUV	Berufsgenossenschaftliche Vorschrift	Německé předpisy o prevenci nehod
CE	Communauté Européenne	Potvrzuje shodu s evropskými směrnicemi specifickými pro produkt (označení CE)
CEE	Commission on the Rules for the Approval of the Electrical Equipment	Mezinárodní komise pro nařízení týkající se schvalování elektrického vybavení
DC	Direct Current	Stejnosměrný proud
DFÜ	Datenfernübertragung	Dálkový přenos dat
DIN	Deutsches Institut für Normung	Německá organizace pro normalizaci
EG	Evropské společenství	
EN	Evropská norma	

Zkratka	Význam	Vysvětlení
FEM	Fédération Européene de la Manutention	Evropská federace pro manipulaci s materiálem a vybavení skladů
F_{max}	maximum Force	Maximální síla
GAA	Gewerbeaufsichtsamt	Německý orgán pro sledování/vydávání předpisů pro ochranu zaměstnanců, ochranu životního prostředí a ochranu spotřebitelů
GPRS	General Packet Radio Service	Přenos datových paketů po bezdrátových sítích
ID č.	Identifikační číslo	
ISO	International Organization for Standardization	Mezinárodní organizace pro normalizaci
LAN	Local Area Network	Místní bezdrátová síť
K_{pA}	Neurčitost měření hladiny akustického tlaku	
LED	Light Emitting Diode	Světelná dioda
L_p	Hladina akustického tlaku na pracovišti	
L_{pAZ}	Průměrná stálá hladina akustického tlaku na sedadle řidiče	
LSP	Těžiště břemena	Vzdálenost těžiště nákladu od čelní strany zadní části vidlice
MAK	Maximální koncentrace na pracovišti	Maximální přípustné koncentrace látek ve vzduchu na pracovišti
Max.	Maximum	Nejvyšší hodnota (množstevní)
Min.	Minimum	Nejnižší hodnota (množstevní)
PIN	Personal Identification Number	Osobní identifikační číslo
Osobní ochranné pomůcky	Osobní ochranné vybavení	
SE	Super-Elastic	Superelastické pneumatiky (z tvrdé pryže)
SIT	Snap-In Tyre	Pneumatiky pro snadnější montáž, bez volných součástí ráfku
StVZO	Straßenverkehrs-Zulassungs-Ordnung	Německé předpisy pro schvalování vozidel pro provoz na veřejných komunikacích
TRGS	Technische Regel für Gefahrstoffe	Nařízení o nebezpečných materiálech použitelných ve Spolkové republice Německo

Zkratka	Význam	Vysvětlení
VDE	Verband der Elektrotechnik Elektronik Informationstechnik	Svaz německých vědeckotechnických společností
VDI	Verein Deutscher Ingenieure	Svaz německých vědeckotechnických společností
VDMA	Verband Deutscher Maschinen- und Anlagenbau e.V.	Svaz německých výrobců strojů a zařízení
WLAN	Wireless LAN	Místní bezdrátová síť

Definice směrů

Směry "vpředu" (1), "vzadu" (3), "vpravo" (2) a "vlevo" (4) se vztahují na montážní polohu součástí při pohledu z kabiny řidiče; břemeno je vpředu.

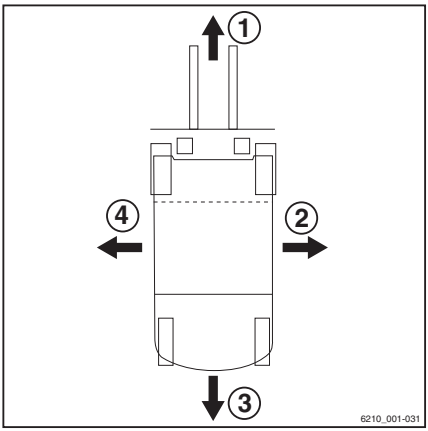

Schematické obrázky

Znázornění funkcí a úkonů

Na mnoha místech dokumentace je popisována obsluha (většinou postupná) určitých funkcí nebo postupy obsluhy. Pro ilustraci těchto postupů jsou použita schematická znázornění vozíku s protizávažím.

UPOZORNĚNÍ

Tato schematická znázornění neslouží k dokumentaci konstrukce daného vozíku. Smyslem těchto zobrazení je výhradně jen usnadnit objasnění postupů.

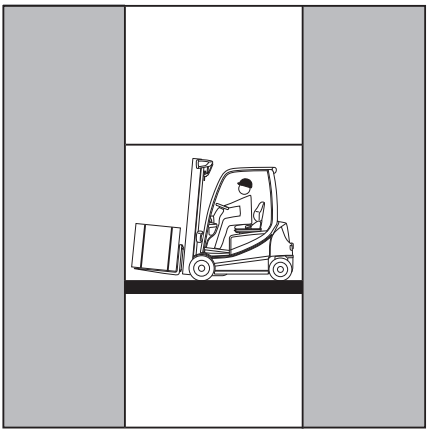

Znázornění indikační a řídicí jednotky

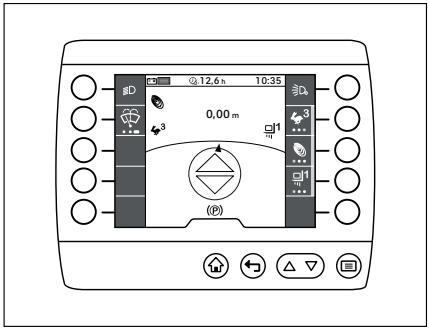

UPOZORNĚNÍ

Znázornění provozních režimů a hodnot na displeji indikační a řídicí jednotky jsou pouze příklady a zčásti závisejí na vybavení vozíku. Skutečné provozní stavy a hodnoty zobrazené na displejích se proto mohou lišit.

Ochrana životního prostředí

Obaly

Při přepravě vozidla jsou některé díly kvůli ochraně během přepravy zabalené. Před prvním spuštěním je třeba tyto obaly úplně sejmout.

UPOZORNĚNÍ O ŽIVOTNÍM PROSTŘEDÍ

Obalové materiály po dodání vozidla řádně zlikvidujte.

Likvidace součástí a baterií

Vozík je vyroben z různých materiálů. Pokud součásti nebo baterie vyžadují výměnu nebo likvidaci, musí být:

- likvidovat,
- zpracovávat a
- recyklovat v souladu s místními a národními předpisy.

UPOZORNĚNÍ

Při likvidaci baterií je nutné postupovat podle dokumentace dodané jejich výrobcem.

UPOZORNĚNÍ O ŽIVOTNÍM PROSTŘEDÍ

Doporučujeme obrátit se při likvidaci na odbornou firmu.

2

Bezpečnost

Definice odpovědných osob

Provozovatel

Provozovatelem je fyzická nebo právnická osoba, která vozík provozuje nebo na základě jejíhož pověření je vozík používán.

Provozovatel musí zajistit, aby se vozík používal pouze pro určený účel a v souladu s bezpečnostními pokyny uvedenými v tomto návodu k obsluze.

Provozovatel musí informovat všechny uživatele o návodu k obsluze v požadovaném jazyce. Návod k obsluze musí být uživatelům vždy přístupný. Viz část nazvaná "Rozsah dokumentace".

Provozovatel je povinen zajistit, aby všichni uživatelé přečetli bezpečnostní informace a porozuměli jim.

Provozovatel musí zajistit školení pracovníků ohledně speciálních funkcí pro oblasti, kde může dojít k výbuchu.

Provozovatel musí zajistit školení pracovníků v pravidelných intervalech ohledně práce s vysokozdvižnými vozíky v oblastech, kde může dojít k výbuchu.

Provozovatel musí mít kvalifikaci požadovanou zákonem pro zajištění ochrany proti výbuchu pro vybavení a provozní materiály.

Provozovatel je odpovědný za plánování a řádné provádění pravidelných bezpečnostních prohlídek.

Provozovatel musí poučit všechny uživatele o předpisech ochrany proti výbuchu a pravidlech chování v oblastech s nebezpečím výbuchu.

Provozovatel musí poskytnout všem uživatelům potřebná práva.

Doporučujeme dodržovat národní specifikace pro provádění bezpečnostních kontrol.

Osoba oprávněná provádět kontroly ochrany proti výbuchu

Osoby oprávněné provádět kontroly ochrany proti výbuchu (dále jen "oprávněná osoba") jsou servisní technici nebo osoby, které splňují následující požadavky:

- Dokončené odborné vzdělání s dokladem prokazujícím odbornou kvalifikaci.

  Tento doklad musí představovat potvrzení odborného vzdělání nebo obdobný dokument.
- Odborná praxe dokládající, že oprávněná osoba získala praktické zkušenosti s průmyslovými vozíky během prokazatelné doby v průběhu své kariéry.

  Během této doby tato osoba poznala celou řadu událostí, které vyžadují provedení testů, např. po posouzení rizik nebo každodenní prohlídce.
- Je nezbytná aktuální odborná praxe v oblasti testů průmyslových vozidel příslušného typu a odpovídající další kvalifikace.

  Oprávněná osoba musí mít zkušenosti s prováděním příslušného testu nebo podobných testů. Navíc tato osoba musí být seznámena s nejnovějším technologickým vývojem týkajícím se testovaného průmyslového vozíku a musí si být vědoma posuzovaného rizika.
- Dostatečné znalosti v oboru průmyslových vozíků, které byly přizpůsobeny pro použití v oblastech, kde může dojít k výbuchu.
- Osvědčení o dosažené kvalifikaci podle normy "DIN EN 60079-17:2014-10" a školení na nové funkce nejpozději po dvou letech
- Minimálně roční zkušenosti s výrobou, montáží nebo opravami systémů nebo součástí systémů uvedených v §1 odstavce 2 č. 3 německého Nařízení týkajícího se bezpečnosti a zdravotního stavu v průmyslu (BetrSichV).
- Alespoň roční zkušenosti s výrobou nebo opravami zařízení, ochranných systémů nebo bezpečnostního, monitorovacího

nebo kontrolního vybavení uvedeného v článku 1 směrnice 2014/34/EU.

- Mít nezbytné specifické, pravidelně doplňované, znalosti o ochraně proti výbuchu a znát příslušné technické předpisy

Oprávněná osoba má povoleno pracovat na průmyslových vozících vyrobených společností STILL, které byly přestavěny společností Miretti.

Řidič

Tento vozík mohou řídit pouze osoby, které splňují následující kritéria.

Řidič musí:

- Být fyzicky a mentálně způsobilý k bezpečnému ovládání vozíku.
- Mít nejméně 18 let.
- Být vyškolen na řízení průmyslových vozíků.
- Prokázat provozovateli nebo zástupci provozovatele svou schopnost řídit a manipulovat s břemeny.
- Absolvovat poučení o předpisech ochrany proti výbuchu a pravidlech chování v oblastech s nebezpečím výbuchu.
- Být přiřazen k řízení tohoto vozíku.

Pokud byl řidič vyškolen v souladu s předpisem BGG (Obecný zákon o asociaci pro pojištění zákonné odpovědnosti zaměstnavatelů) 925, jeho školení splňuje požadavky na školení podle §3 Zákona o zdraví a bezpečnosti při práci a §9 německého nařízení týkajícího se bezpečnosti a zdravotního stavu v průmyslu.

– Dodržujte národní předpisy země, ve které je vozík používán.

Práva, povinnosti a pravidla chování

⚠ NEBEZPEČÍ

Nebezpečí nehody při požití omamných látek!

Konzumace drog, alkoholických nápojů nebo léků, které zhoršují reakce, bude mít negativní vliv na schopnost řídit vozík!

Osoby pod vlivem výše uvedených látek nesmí na vozíku nebo pomocí vozíku provádět práce jakéhokoli druhu.

Řidič musí projít školením týkajícím se jeho práv a povinností. Předpokládá se tak, že si přečetl a pochopil návod k obsluze provozovatele.

Řidič musí:

- Přečíst si návod k obsluze a porozumět mu.
- Seznámit se s pravidly bezpečné obsluhy vozíku.
- Dodržovat pravidla chování v oblastech, kde může dojít k výbuchu.

Oděv

Řidič je povinen používat příslušné ochranné pomůcky (ochranný oděv, bezpečnostní obuv, ochrannou přilbu, ochranné brýle a rukavice) vhodné pro dané podmínky, prováděnou práci a zvedané břemeno. Z důvodu zajištění bezpečné jízdy a brzdění musí být používána pevná obuv.

Řidič musí při práci v oblastech, kde může dojít k výbuchu, používat antistatický oděv a obuv.

Požadavky na antistatický oděv jsou definovány v následujících normách:

- Obuv

  "EN ISO 20344 Osobní ochranné pomůcky – Postup testování obuvi" v současném znění.
- Ochranný oděv včetně rukavic

  "EN 1149-5 ochranný oděv – Elektrostatické vlastnosti – Část 5: Požadavky na kvalitu materiálů a střih"

Zákaz obsluhy neoprávněnými osobami

V pracovní době řidič zodpovídá za vozík. Nesmí dovolit, aby byl vozík obsluhován neoprávněnými osobami.

Při opouštění vozíku jej řidič musí zajistit před neoprávněným použitím, např. vyjmutím klíče.

Základní principy bezpečného provozu

Rozsah pojištění ve firemních prostorách

Ve většině případů jsou firemní prostory vyňaty z veřejné silniční sítě.

UPOZORNĚNÍ

Ve firemní pojistce zákonné odpovědnosti je třeba ověřit, zda se pojištění pro daný vozík vztahuje na případné škody způsobené třetím osobám mimo veřejnou silniční síť.

Úpravy a dodatečné montáže

NEBEZPEČÍ

Nebezpečí výbuchu!

Je zakázáno odstavovat z provozu nebo upravovat součásti ochrany proti výbuchu.

Pokud bude vozík používán k práci, která není uvedena v pokynech nebo v tomto návodu, musí být vozík podle potřeby přestavěn nebo dovybaven autorizovaným servisním střediskem. Jakékoli konstrukční úpravy mohou narušit ovladatelnost a stabilitu vozíku a ve výsledku zapříčinit nehodu.

Jakékoli úpravy, které nepříznivě ovlivňují stabilitu, nosnost nebo výhled z vozíku do všech stran, vyžadují písemný souhlas výrobce. V případě potřeby získejte schválení od příslušných úřadů.

Následující součásti lze upravit pouze s předchozím písemným souhlasem výrobce:

- Brzdy
- Řízení
- Ovládací prvky
- Bezpečnostní systémy
- Varianty vybavení
- Přídavná zařízení

Varujeme před instalací a používáním zádržných systémů, které nebyly schváleny výrobcem.

NEBEZPEČÍ

Nebezpečí výbuchu kvůli otvorům v krytu baterie!

Mohou unikat výbušné plyny a to by mohlo v případě výbuchu vést k potenciálně smrtelným zraněním. Uzavření otvorů pomocí zátek nepředstavuje dostatečnou ochranu před unikáním plynu.

– Nevrtejte žádné otvory do krytu baterie.

NEBEZPEČÍ

Nebezpečí nehody kvůli otvorům v krytu baterie!

Došlo by k narušení stability krytu baterie a kryt baterie by mohl prasknout. Sedadlo řidiče by se mohlou propadnout do krytu baterie, což by mohlo způsobit nekontrolované řízení a manévrování řidiče.

– Nevrtejte žádné otvory do krytu baterie.

UPOZORNĚNÍ

Svařování je zakázáno.

Provozovatel smí provádět úpravy vozíku dle vlastního uvážení pouze v případě, že výrobce skončí v likvidaci a společnost nepřevezme jiná právnická osoba.

Provozovatel musí zároveň splnit následující předpoklady:

- Konstrukční dokumentace, dokumentace o ověření a montážní pokyny související s provedenou úpravou musí být trvale archivovány a zůstat stále dostupné.
- Zkontrolujte, zda jsou dodržovány následující body týkající se úprav. V případě potřeby je vyměňte.
  - Štítek s nosností
  - Informační štítek
  - Varovné tabulky
  - Návod k obsluze
- Úpravy musí navrhnout, zkontrolovat a provést konstrukční kancelář, která se specializuje na průmyslové vozíky. Konstrukční kancelář musí dodržet normy a směrnice platné v domě provedení těchto změn.

Na vozík je nutné trvale připevnit informační štítek s následujícími údaji tak, aby byl zřetelně viditelný:

- Typ úpravy
- Datum provedení úpravy
- Název a adresa společnosti provádějící úpravy

Změny ochranného krytu a prvky zatěžující stříšku

⚠ NEBEZPEČÍ

Případné selhání ochranného krytu při pádu břemena nebo převrácení vozíku bude mít potenciálně katastrofální následky pro řidiče. Hrozí nebezpečí smrti!

Svařováním na ochranném krytu a vrtáním do ochranného krytu se změní vlastnosti materiálu a konstrukční řešení ochranného krytu. Působení nadměrných sil zapříčiněných padajícími břemeny nebo převrácením vozíku může vést k deformaci upraveného ochranného krytu, takže se řidič může ocitnout bez ochrany.

– Neprovádějte svařování na ochranném krytu.
– Nevrtejte do ochranného krytu.

⚠ POZOR

Těžké prvky zatěžující stříšku poškodí ochranný kryt!

V zájmu zajištění trvalé stability ochranného krytu lze na ochranný kryt připevnit prvek zatěžující stříšku, pouze pokud bylo otestováno konstrukční řešení a výrobce poskytl souhlas.

– V souvislosti s montáží prvků zatěžujících stříšku se poraďte s pracovníky autorizovaného servisního střediska.

Varování týkající se neoriginálních dílů

Originální díly, přídavná zařízení a příslušenství jsou speciálně navrženy pro tento vozík. Výslovně upozorňujeme na skutečnost, že díly, přídavná zařízení a příslušenství dodané jinými společnostmi nebyly testovány ani schváleny společností STILL.

⚠ POZOR

Montáž a používání takových výrobků může mít proto negativní vliv na konstrukční vlastnosti vozíku, a může tak omezit aktivní nebo pasivní bezpečnost jízdy.

Doporučujeme vyžádat si před montáží takových dílů schválení od výrobce a v případě potřeby i od příslušných úřadů. Výrobce nenese žádnou odpovědnost za škody způsobené použitím jiných než originálních dílů a příslušenství bez našeho předchozího schválení.

Poškození, závady a nesprávné použití bezpečnostních systémů

Poškození vozíku či přídavného zařízení nebo jiné závady musejí být okamžitě nahlášeny nadřízenému nebo odpovědnému vedoucímu vozového parku, aby mohly být odstraněny.

Vozíky a přídavná zařízení, která jsou nefunkční nebo jsou pro provoz nebezpečná, je zakázáno používat, dokud není provedena oprava.

Nedemontujte ani nevyřazujte z provozu bezpečnostní zařízení a spínače.

Pevné hodnoty nastavení lze měnit pouze se souhlasem výrobce.

Upravovat elektroinstalaci (např. pro připojení rádia, přídavných světlometů atd.) lze pouze s písemným souhlasem výrobce. Veškeré zásahy do elektrického systému musejí být zdokumentovány.

I když jsou střešní panely odnímatelné, je zakázáno je snímat, protože slouží k ochraně před padajícími drobnými předměty.

Pneumatiky

NEBEZPEČÍ

Nebezpečí výbuchu!

V oblastech, kde může dojít k výbuchu, mohou kola a pneumatiky nesplňující předpisy ochrany proti výbuchu způsobit výbuch okolního vzduchu.

- Používejte pouze schválené, elektricky vodivé typy pneumatik.
- Ujistěte se, že jsou správně označené (1).

Pokud jsou používány pneumatiky "non-marking" (nezanechávají stopy, světlé), musí být pod vozík upevněny antistatické pásky. Tyto antistatické pásky mají elektricky vodivé spojení s podvozkem a opačný konec je tažen po podlaze. Navíc musí být instalována korónující elektroda s izolačním odporem.

Pneumatiky nezanechávající stopy jsou identifikovány podle bezpečnostních informací.

- Dodržujte předpisy ochrany proti výbuchu.
- Zajistěte, aby byly používány povolené pneumatiky.
- Zkontrolujte přítomnost a stav antistatických pásků/korónující elektrody.
- V případě pochybností se obraťte na bezpečnostního technika.

UPOZORNĚNÍ

Na obou nápravách jsou vyžadovány elektricky vodivé pneumatiky!

NEBEZPEČÍ

Nebezpečí porušení stability!

Nedodržování následujících informací a pokynů může vést ke ztrátě stability. Vozík se může převrátit. Nebezpečí nehody!

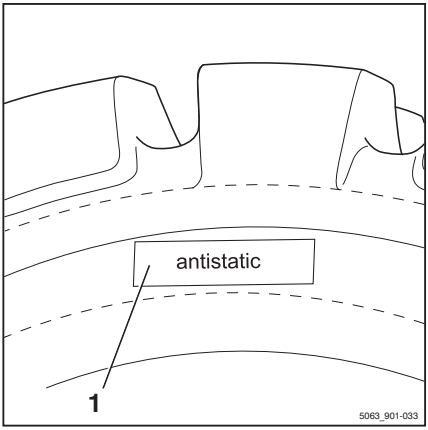

Následující faktory mohou vést ke ztrátě stability:

- Různé pneumatiky na stejné nápravě, např. vzdušnicové pneumatiky a superelastické pneumatiky
- Pneumatiky, které nejsou schválené výrobcem
- Nadměrné opotřebení pneumatik
- Pneumatiky nízké kvality
- Záměna součástí ráfku kola
- Kombinace součástí ráfku kola od různých výrobců

Proto jsou výše uvedené faktory **zakázané**.

Aby byla zajištěna stabilita, je nutné dodržovat následující pravidla:

– Používejte na stejné nápravě pouze pneumatiky stejné a přípustné úrovně opotřebení.

– Používejte na stejné nápravě pouze kola a pneumatiky stejného typu, např. pouze superelastické pneumatiky.

– Používejte pouze kola a pneumatiky schválené výrobcem.

– Používejte pouze vysoce kvalitní výrobky.

Kola a pneumatiky schválené výrobcem jsou uvedeny v katalogu náhradních dílů. Pokud chcete používat jiná kola nebo pneumatiky, musíte předem získat svolení od výrobce.

UPOZORNĚNÍ

Před přechodem na jinou velikost pneumatik se poraďte s autorizovaným servisním střediskem.

Při výměně kol nebo pneumatik zajistěte, aby se vozík nenakláněl. Vždy vyměňte zároveň kola na pravé a levé straně (např.). Změny lze provádět pouze po konzultaci s výrobcem.

Pokud se změní typ pneumatik používaných na jedné nápravě, například superelastické pneumatiky se vymění za vzdušnicové pneumatiky, musí se odpovídajícím způsobem změnit schéma zatížení.

– Ohledně této záležitosti kontaktujte autorizované servisní středisko.

Lékařské přístroje

⚠ VÝSTRAHA

Může docházet k elektromagnetickému rušení v lékařských přístrojích!

Používejte pouze přístroje s dostatečnou ochranou proti elektromagnetickému rušení.

Lékařské přístroje, například kardiostimulátory nebo naslouchátka, nemusí během provozu vozíku fungovat správně.

– Poraďte se s lékařem nebo s výrobcem lékařského přístroje, zda je přístroj dostatečně chráněn před elektromagnetickým rušením.

Upozornění na zvýšenou opatrnost při manipulaci s pneumatickými pružinami a akumulátory

⚠ VÝSTRAHA

Pneumatické pružiny jsou pod vysokým tlakem. Nesprávná demontáž má za následek zvýšené nebezpečí zranění.

K zajištění snadného ovládání mohou být různé funkce vozíku podporovány pneumatickými pružinami. Pneumatické pružiny jsou kompaktní součásti, které jsou vystavovány vysokým vnitřním tlakům (až 300 barů). Za žádných okolností nesmí být rozebírány, pokud to není nařízeno v pokynech, a lze je instalovat až po uvolnění tlaku. V případě nutnosti provede snížení tlaku plynové pružiny v souladu s předpisy před její demontáží autorizované servisní středisko. Před recyklací se musí pneumatické pružiny odtlakovat.

– Zabraňte poškození, působení bočních sil, deformacím, teplotám přesahujícím 80 °C a silnému znečištění.
– Poškozené nebo vadné pneumatické pružiny je třeba neprodleně vyměnit.
– Obraťte se na autorizované servisní středisko.

⚠ VÝSTRAHA

Akumulátory jsou pod vysokým tlakem. Nesprávná instalace akumulátoru má za následek zvýšené nebezpečí zranění.

Před zahájením práce na akumulátoru je nutné baterii odtlakovat.

– Obraťte se na autorizované servisní středisko.

Délka ramen vidlice

⚠ NEBEZPEČÍ

Nebezpečí nehody v důsledku nesprávné volby ramen vidlice!

– Ramena vidlice musí odpovídat hloubce břemena.

Pokud jsou ramena vidlice příliš krátká, může břemeno po zvednutí z ramen spadnout. Kromě toho mějte na paměti, že v důsledku dynamických sil, například při brzdění, se těžiště břemene může posunout. Břemeno, které je jinak bezpečně usazené na ramenech vidlice, se může posunout dopředu a spadnout.

Pokud jsou ramena vidlice příliš dlouhá, mohou se zachytit za nákladové jednotky za břemenem, které chcete zvednout. Tyto jiné nákladové jednotky se pak při zvednutí břemene převrhnou.

– Správnou délku ramen vidlice vám pomůže vybrat autorizované servisní středisko.

Doprovodné riziko

Doprovodná nebezpečí, doprovodná rizika

NEBEZPEČÍ

Nebezpečí výbuchu v případě požáru nebo doutnání!

V nejhorším případě mohou znečištěné, poškozené nebo vadné součásti způsobit požár nebo doutnání.

Pokud ucítíte zápach spáleniny:

- Ihned odstraňte vozík z oblasti, kde může dojít k výbuchu, a bezpečně jej zaparkujte.
- Zahajte postupy protipožární ochrany.
- Informujte bezpečnostního technika.

I když si budete při práci počínat opatrně a budete dodržovat normy a předpisy, nelze při používání vozíku zcela vyloučit další rizika.

Vozík a všechny další komponenty systému odpovídají současným bezpečnostním požadavkům. Nicméně určité doprovodné riziko nelze vyloučit, a to ani tehdy, když se vozík používá k zamýšlenému účelu a jsou dodržovány všechny pokyny.

Kromě toho nelze doprovodné riziko vyloučit ani mimo úzké nebezpečné oblasti samotného vozíku. Osoby, které se pohybují v této oblasti v okolí vozíku, musí dbát zvýšené pozornosti, aby mohly okamžitě reagovat v případě jakékoliv chybné funkce, nehody, poruchy atd.

VÝSTRAHA

Neznalost potenciálního nebezpečí představovaného vozíkem může vést k vážným nehodám!

Všechny osoby, které pracují v blízkosti vozíku, musí být poučeny o rizicích, která mohou vzniknout v důsledku používání vozíku.

Dále si přečtěte další bezpečnostní pokyny v tomto návodu k obsluze.

- Informujte zaměstnance pracující v oblasti vozíku o možných rizicích.

Rizika zahrnují následující možnosti:

- Únik spotřebních materiálů v důsledku netěsností, prasknutí potrubního vedení a nádob atd.
- Nebezpečí nehody při jízdě po náročném povrchu, například ve svahu, po hladkém nebo nerovném povrchu, při špatném výhledu atd.
- Pád, uklouznutí atd. při pohybu na vozíku, zejména ve vlhkém počasí, při úniku provozních látek nebo na zledovatělém povrchu.
- Požár a nebezpečí výbuchu způsobeného bateriemi, elektrickým napětím a statickým výbojem přes oděv
- Tvorba jisker způsobená nárazy částí vozíku (zvedací stožár, podvozek, zadní závaží) do části budovy (dveře, regál atd.)
- Lidská chyba v důsledku nedodržování bezpečnostních předpisů
- Neodstraněná závada nebo vadné či opotřebované součásti
- Nedostatečná údržba a testování
- Použití nevhodných provozních látek
- Překračování intervalů zkoušek

Výrobce nenese zodpovědnost za nehody týkající se vozíku způsobené tím, že provozovatel nedodrží tyto předpisy, ať už záměrně nebo z nedbalosti.

Stabilita

Stabilita vozíku byla testována podle nejnovějších technologických norem, a pokud se vozík používá řádně a v souladu s určeným účelem, stabilita je zaručena. Tyto normy zohledňují dynamické a statické klopné síly vznikající při specifickém použití v souladu s provozními pravidly a určeným účelem. Nikdy však nelze vyloučit nebezpečí překročení momentu náklonu způsobené nevhodným nebo nesprávným provozem a ztrátu stability.

Ztrátě stability lze předejít nebo ji minimalizovat následujícími kroky:

– Vždy zajistěte břemeno proti sklouznutí, např. přivázáním.

- Nestabilní břemena vždy přepravujte ve vhodných nádobách.
- Při zatáčení jeďte vždy pomalu.
- Při jízdě mějte břemeno spuštěné.
- I s bočním posuvem srovnejte břemeno do maximálně středové polohy, s vozíkem a nákladem v této poloze.
- Vyhněte se otáčení a diagonální jízdě po kopcích nebo svazích.
- Při jízdě po kopcích nebo svazích nikdy nenechte směřovat břemeno ze svahu.
- Zvedejte pouze břemena se schválenou šířkou.
- Nepřepravujte kývající se břemena.
- Při přepravě zavěšených břemen dávejte vždy velký pozor.
- Nejezděte přes okraje ramp nebo schody.

Zvláštní rizika související s použitím vozíku a přídavných zařízení

⚠ NEBEZPEČÍ

Nebezpečí výbuchu!

Práce v oblastech, kde může dojít k výbuchu, s přídavnými zařízeními, která nesplňují předpisy ochrany proti výbuchu v oblastech, kde může dojít k výbuchu, může vést k výbuchu okolního vzduchu!

- Používejte pouze přídavná zařízení, která vyhovují předpisům ochrany proti výbuchu.
- Zkontrolujte oblast použití porovnáním s informacemi na továrním štítku na přídavných zařízeních.
- Pokud není oblast použití jasná, zeptejte se bezpečnostního technika.

Pro každé použití vozíku způsobem, jenž se odlišuje od normálního použití, a v případech, kdy si řidič není jist, zda může vozík používat správně a aniž by hrozilo nebezpečí nehod, je

nutné získat souhlas výrobce vozíku a výrobce přídavného zařízení.

Je nezbytné, aby bezpečnostní technik před každým použitím poskytl povolení.

Přehled rizik a ochranných opatření

UPOZORNĚNÍ

Tato tabulka je pomůckou pro vyhodnocování rizik ve vaší organizaci a platí pro všechny typy vozíků. Nelze ji považovat za úplnou.

– Dodržujte národní předpisy země, ve které je vozík používán.

Riziko	Opatření	Kontrolní poznámka √ Provedeno – Nevztahuje se	Poznámky
Vybavení vozíku nevyhovuje místním požadavkům	Kontrola	O	Máte-li pochybnosti, obraťte se na kompetentní podnikovou inspekci nebo na společnost poskytující zákonné pojištění odpovědnosti zaměstnavatelů
Nedostatečné schopnosti a kvalifikace řidiče	Školení řidičů (průmyslová vozidla řízená vsedě a vstoje)	O	BGG 925 Řidičský průkaz VDI 3313
Použití nepovolanými osobami	Přístup s klíčem pouze pro určené zaměstnance	O	
Průmyslové vozidlo není v bezpečném stavu	Opakované testování a oprava poruch	O	Německé nařízení týkající se bezpečnosti a zdravotního stavu v průmyslu (BetrSichV).
Nebezpečí pádu při použití pracovních plošin	Soulad s národními předpisy (různá národní legislativa)	O	Německé nařízení týkající se bezpečnosti a zdravotního stavu v průmyslu (BetrSichV) a asociace pro pojištění zákonné odpovědnosti zaměstnavatelů
Snížená viditelnost způsobená nákladem	Plánování využití	O	Německé nařízení týkající se bezpečnosti a zdravotního stavu v průmyslu (BetrSichV).

Riziko	Opatření	Kontrolní poznámka √ Provedeno – Nevztahuje se	Poznámky
Znečištění dýchacího vzduchu	Analýza spalin z dieselového motoru	O	Technické směrnice pro nebezpečné látky (TRGS) 554 a německé nařízení týkající se bezpečnosti a zdravotního stavu v průmyslu (BetrSichV)
	Analýza spalin při pohonu zkapalněným plynem (LPG)	O	Seznam německých mezních prahových hodnot (MAK-Liste) a německé nařízení týkající se bezpečnosti a zdravotního stavu v průmyslu (BetrSichV)
Nepřípustné použití (nevhodné použití)	Otázka návodu k obsluze	O	Německé nařízení týkající se bezpečnosti a zdravotního stavu v průmyslu (BetrSichV) a německý zákon o zdraví a bezpečnosti práce (ArbSchG)
	Písemná poznámka o pokynech pro řidiče	O	Německé nařízení týkající se bezpečnosti a zdravotního stavu v průmyslu (BetrSichV) a německý zákon o zdraví a bezpečnosti práce (ArbSchG)
	Vezměte v potaz německé nařízení týkající se bezpečnosti a zdravotního stavu v průmyslu (BetrSichV), návod k obsluze a pravidla Svazu německých výrobců strojů a zařízení (VDMA)	O	
Při doplňování			

Riziko	Opatření	Kontrolní poznámka √ Provedeno – Nevztahuje se	Poznámky
a) nafty	Vezměte v potaz německé nařízení týkající se bezpečnosti a zdravotního stavu v průmyslu (BetrSichV), návod k obsluze a pravidla Svazu německých výrobců strojů a zařízení (VDMA)	O	
b) LPG	Vezměte v potaz směrnici německého sociálního úrazového pojištění (DGUV) D34, návod k obsluze a pravidla svazu německých výrobců strojů a zařízení (VDMA)	O	
Při nabíjení trakční baterie	Vezměte v potaz německé nařízení týkající se bezpečnosti a zdravotního stavu v průmyslu (BetrSichV), návod k obsluze a pravidla Svazu německých výrobců strojů a zařízení (VDMA)	O	Směrnice 0510 Asociace pro elektrické, elektronické a informační technologie (VDE): zejména – Zajistěte adekvátní větrání – Izolace v rámci povoleného rozsahu
Při použití nabíječky baterií	Vezměte v potaz německé nařízení týkající se bezpečnosti a zdravotního stavu v průmyslu (BetrSichV), směrnici 104 Asociace pro pojištění zákonné odpovědnosti zaměstnavatelů a návod k obsluze	O	Německé nařízení týkající se bezpečnosti a zdravotního stavu v průmyslu (BetrSichV) a směrnice 104 Asociace pro pojištění zákonné odpovědnosti zaměstnavatelů

Riziko	Opatření	Kontrolní poznámka √ Provedeno – Nevztahuje se	Poznámky
Parkování vozíků na LPG	Vezměte v potaz německé nařízení týkající se bezpečnosti a zdravotního stavu v průmyslu (BetrSichV), směrnici 104 Asociace pro pojištění zákonné odpovědnosti zaměstnavatelů a návod k obsluze	O	Německé nařízení týkající se bezpečnosti a zdravotního stavu v průmyslu (BetrSichV) a směrnice 104 Asociace pro pojištění zákonné odpovědnosti zaměstnavatelů
S bezobslužnými dopravními systémy			
Nedostatečná kvalita jízdní dráhy	Vyčistěte/uvolněte vozovky.	O	Německé nařízení týkající se bezpečnosti a zdravotního stavu v průmyslu (BetrSichV).
Nesprávně nasazený/sesunutý nosič břemena	Znovu připevněte břemeno k paletě.	O	Německé nařízení týkající se bezpečnosti a zdravotního stavu v průmyslu (BetrSichV).
Nepředvídatelné chování při řízení	Školení zaměstnance	O	Německé nařízení týkající se bezpečnosti a zdravotního stavu v průmyslu (BetrSichV).
Zablokované vozovky	Označte vozovky. Udržujte vozovky průjezdné.	O	Německé nařízení týkající se bezpečnosti a zdravotního stavu v průmyslu (BetrSichV).
Křižování vozovek	Stanovte pravidlo pro přednost v jízdě.	O	Německé nařízení týkající se bezpečnosti a zdravotního stavu v průmyslu (BetrSichV).
Není detekována žádná osoba během zaskladňování a vyskladňování	Školení zaměstnance	O	Německé nařízení týkající se bezpečnosti a zdravotního stavu v průmyslu (BetrSichV).

Nebezpečí pro zaměstnance

Podle německého nařízení týkajícího se bezpečnosti a zdravotního stavu v průmyslu (BetrSichV) a německého zákona o hygieně a bezpečnosti práce (ArbSchG) musí provozovatel určit a posoudit rizika vyplývající z provozu a stanovit opatření pracovní bezpečnosti nutná pro zaměstnance (BetrSichVO). Provozovatel proto musí sestavit odpovídající návod k obsluze (§ 6 ArbSchG) a poskytnout jej řidiči. Dále musí jmenovat odpovědnou osobu.

UPOZORNĚNÍ

Dodržujte prosím definice následujících odpovědných osob: "provozovatel" a "řidič".

Konstrukce a vybavení vozíku odpovídají Směrnici o strojních zařízeních 2006/42/ES, a proto jsou označeny štítkem CE. Proto tyto prvky nejsou zahrnuty v posouzení rizik. Přídavná zařízení mají svůj vlastní štítek CE a z tohoto důvodu také nejsou zahrnuta. Provozovatel však musí vybrat typ a vybavení vozíků tak, aby vyhovovaly místním předpisům pro využití.

Výsledek musí být zdokumentován (§ 6 ArbSchG – zákona o bezpečnosti práce). Pokud použití vozíku zahrnuje podobné rizikové situace, výsledky mohou být shrnuty. Tento přehled (viz kapitola "Přehled rizik a ochranných opatření") poskytuje pomoc při dodržování tohoto předpisu. V přehledu jsou uvedena hlavní rizika, která jsou nejčastější příčinou nehod v případě nedodržování předpisů. Hrozí-li při provozu další významná rizika, je nutné je rovněž brát v úvahu.

Podmínky používání vozíků jsou v mnoha výrobních závodech do značné míry podobné, proto lze rizika shrnout v jednom přehledu. Řiďte se informacemi týkajícími se této záležitosti, které poskytla příslušná asociace pro pojištění odpovědnosti zaměstnavatelů.

Bezpečnostní kontroly

Provádění pravidelných prohlídek vozíku

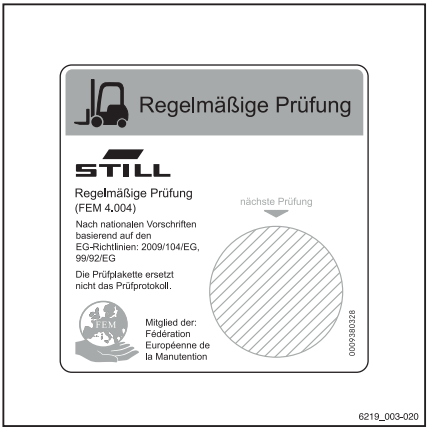

Provozovatel musí zajistit, aby byl vozík zkontrolován odborníkem nejméně jednou ročně nebo po zvláštních událostech.

Součástí této prohlídky musí být provedení celkové kontroly technického stavu vozíku z hlediska prevence nehod. U vozíku je dále nutná důkladná kontrola, zda nedošlo k případnému poškození v důsledku nesprávného používání. Je nutné založit protokol testů. Výsledky prohlídky musí být uchovány nejméně do provedení dalších dvou prohlídek.

Datum prohlídky je uvedeno na nálepce umístěné na vozíku.

– Provádění pravidelného testování vozíku dohodněte s autorizovaným servisním střediskem.

– Dodržujte směrnice kontrol prováděných na vozíku v souladu s doporučením FEM 4.004.

Provozovatel je zodpovědný za zajištění neprodleného odstranění závad.

– Uvědomte autorizované servisní středisko.

UPOZORNĚNÍ

Také dodržujte národní předpisy země, ve které se vozík používá.

Kontroly ochrany proti výbuchu

NEBEZPEČÍ

Nebezpečí výbuchu!

Provozovatel (viz část "Definice odpovědných osob – Provozovatel") zodpovídá za pracovní vybavení podle německého nařízení týkajícího se bezpečnosti a zdravotního stavu v průmyslu (BetrSichV). Je zodpovědností provozovatele zajistit řádné provádění kontrol a oprav.

Všechny vozíky určené k použití v oblastech, kde může dojít k výbuchu, musí být pravidelně kontrolovány v souladu s doporučením FEM 4.004; viz kapitola nazvaná "Pravidelná bezpečnostní prohlídka vozíku".

Každé tři roky musí oprávněná osoba provést pravidelné testování pro vozíky používané v oblastech, kde může dojít k výbuchu, v souladu s německým nařízením týkajícím se bezpečnosti a zdravotního stavu v průmyslu; viz také "Definice odpovědných osob – Oprávněná osoba". Společnost STILL však jako výrobce doporučuje provádět tento test každý rok. Pokud je vozík vystaven náročným provozním podmínkám, musí být interval mezi testy zkrácen.

Vytvořte protokol testů. Výsledky prohlídky musí být uchovány nejméně do provedení dalších dvou prohlídek.

Datum prohlídky je uvedeno na nálepce umístěné na vozíku.

- Nechte na vozíku provádět pravidelné kontroly ochrany proti výbuchu.
- Dodržujte pokyny pro provádění kontrol vozíku v souladu s doporučením FEM 4.004.

Provozovatel je zodpovědný za zajištění neprodleného odstranění závad.

- Uvědomte autorizované servisní středisko.
- Dodržujte národní předpisy země, ve které je vozík používán.

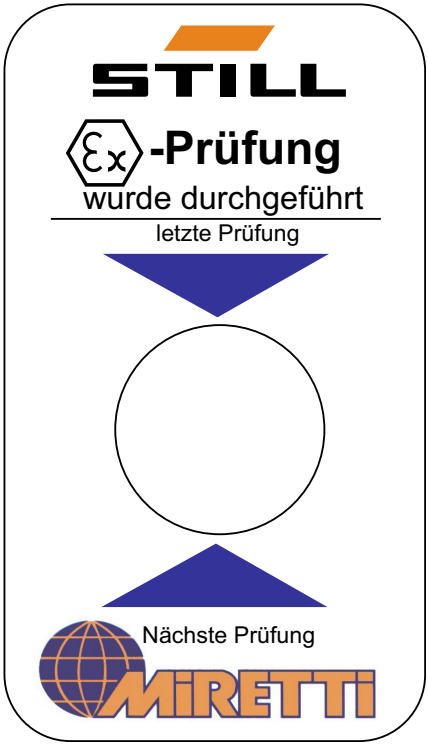

6036_003-056

Testování elektrického systému

NEBEZPEČÍ

Nebezpečí výbuchu!

Vozíky pro použití v oblastech, kde může dojít k výbuchu, jsou navrženy pro určité skupiny výbušnosti, kategorie a teplotní rozsahy. V oblastech, kde může dojít k výbuchu, mohou vozíky nesplňující předpisy ochrany proti výbuchu způsobit výbuch okolního vzduchu!

- Používejte výhradně vozíky s elektrickým systémem vyhovujícím platným směrnicím o ochraně proti výbuchu.
- Řádný stav elektrického systému vozíků používaných v oblastech, kde může dojít k výbuchu, musí průběžně sledovat oprávněná osoba.
- Dodržujte předpisy ochrany proti výbuchu.

Rozsah kontrol je popsán v "dílenské příručce".

Musí být veden kontrolní protokol testů, který může být vyžádán odpovědným orgánem.

- Testování systému může provádět pouze oprávněná osoba.
- Dodržujte národní předpisy země, ve které je vozík používán.

Testování izolace

Izolace vozíku musí mít dostatečný izolační odpor. Z tohoto důvodu musíte v rámci zkoušky FEM alespoň jednou ročně provést test izolace v souladu s normami DIN EN 1175 a DIN 43539, VDE 0117 a VDE 0510.

Výsledky testu izolace musí být stejné jako hodnoty uvedené v následujících dvou tabulkách nebo vyšší.

- V případě potřeby testu izolace se obraťte na autorizované servisní středisko.

Přesný postup pro tento test izolace je popsán v dílenské příručce pro tento vozík.

UPOZORNĚNÍ

Elektrický systém vozíku a trakční baterie je nutné kontrolovat samostatně.

Hodnoty testu pro trakční baterie

Součást	Doporučené zkušební napětí	Hodnoty měření		Jmenovité napětí $U_{baterie}$	Hodnoty testu
Baterie	50 V ss	Baterie + Baterie -	Držák baterie	24 V	> 1 200 Ω
	100 V ss			48 V	> 2 400 Ω
	100 V ss			80 V	> 4 000 Ω

Hodnoty testu pro celý vozík

Jmenovité napětí	Testovací napětí	Hodnoty testu pro nové vozíky	Minimální hodnoty po dobu životnosti
24 V	50 V ss	Min. 50 kΩ	> 24 kΩ
48 V	100 V ss	Min. 100 kΩ	> 48 kΩ
80 V	100 V ss	Min. 200 kΩ	> 80 kΩ

Bezpečnostní předpisy pro manipulaci s provozními látkami

Povolené provozní látky

⚠ NEBEZPEČÍ

Nerespektování bezpečnostních předpisů týkajících se provozních látek může vést ke zranění, úmrtí nebo znečištění prostředí.

– Dodržujte bezpečnostní předpisy pro nakládání s takovými materiály.

V tabulce s údaji o údržbě naleznete povolené látky potřebné pro provoz (viz ⇒ Kapitola "Tabulka s údaji o údržbě", str. 5-376).

Oleje

⚠ NEBEZPEČÍ

Oleje jsou hořlavé!

– Řiďte se zákonnými předpisy.
– Zabraňte kontaktu oleje s horkými částmi motoru.
– Zákaz kouření a práce s otevřeným ohněm a plamenem!

⚠ NEBEZPEČÍ

Oleje jsou toxické!

– Zabraňte kontaktu s naftou a požití nafty.
– Při vdechnutí výparů nebo kouře se okamžitě přemístěte na čerstvý vzduch.
– Oči po kontaktu s naftou důkladně propláchněte (nejméně 10 minut) vodou a poté se obraťte na očního lékaře.
– Při spolknutí nevyvolávejte zvracení. Vyhledejte okamžitou lékařskou pomoc.

⚠ VÝSTRAHA

Delší intenzivní kontakt s pokožkou může způsobit vysušení a podráždění kůže!

- Zabraňte kontaktu s naftou a požití nafty.
- Noste ochranné rukavice.
- Pokožku potřísněnou olejem umyjte mýdlem a vodou a ošetřete vhodným kosmetickým přípravkem.
- Namočené šaty a boty ihned převlečte.

⚠ VÝSTRAHA

Nebezpečí uklouznutí na rozlitém oleji, zejména ve spojení s vodou!

- Rozlitý olej ihned odstraňte pomocí prostředku, který váže olej, a zlikvidujte ji v souladu s předpisy.

UPOZORNĚNÍ O ŽIVOTNÍM PROSTŘEDÍ

Olej je látka znečišťující vodu!

- *Olej vždy skladujte v nádobách, jež vyhovují příslušným předpisům.*
- *Zabraňte rozlití oleje.*
- *Rozlitý olej ihned odstraňte pomocí prostředku, který váže olej, a zlikvidujte ji v souladu s předpisy.*
- *Použitý olej zlikvidujte podle předpisů.*

Hydraulická kapalina

⚠ VÝSTRAHA

Tyto kapaliny jsou během provozu vozíku pod tlakem a jsou zdraví nebezpečné.

- Tyto kapaliny nevylévejte.
- Řiďte se zákonnými předpisy.
- Zabraňte kontaktu kapalin s horkými částmi motoru.

⚠ VÝSTRAHA

Tyto kapaliny jsou během provozu vozíku pod tlakem a jsou zdraví nebezpečné.

– Zabraňte kontaktu kapalin s pokožkou.
– Zabraňte vdechnutí aerosolu.
– Kontakt hydraulické kapaliny s pokožkou je zvláště nebezpečný při úniku hydraulické kapaliny pod vysokým tlakem následkem úniku z hydraulického systému. V případě úrazu vyhledejte neprodleně lékařskou pomoc.
– Chcete-li se vyhnout zranění, používejte odpovídající osobní ochranné vybavení (např. ochranné rukavice, ochranné brýle, prostředky pro ochranu pokožky a prostředky pro péči o pokožku).

UPOZORNĚNÍ O ŽIVOTNÍM PROSTŘEDÍ

Hydraulická kapalina znečišťuje vodu.

- *Vždy uchovávejte hydraulickou kapalinu v nádobách, které vyhovují předpisům*
- *Zabraňte rozlití*
- *Rozlitou hydraulickou kapalinu ihned odstraňte pomocí prostředku, který váže olej, a zlikvidujte ji v souladu s předpisy*
- *Použitou hydraulickou kapalinu likvidujte podle předpisů*

Bateriová kyselina

⚠ VÝSTRAHA

Akumulátorová kyselina obsahuje rozpuštěnou kyselinu sírovou. Kyselina sírová je toxická.

– Za každou cenu zabraňte kontaktu s bateriovou kyselinou nebo jejímu požití.
– V případě zranění vyhledejte neprodleně lékařskou pomoc.

⚠ VÝSTRAHA

Akumulátorová kyselina obsahuje rozpuštěnou kyselinu sírovou. Kyselina sírová je korozivní.

- Při manipulaci s akumulátorovou kyselinou používejte vhodné PSA (gumové rukavice, zástěru, ochranné brýle).
- Při práci s akumulátorovou kyselinou nikdy nenoste hodinky ani šperky.
- Zabraňte vylití nebo vystříknutí kyseliny na oblečení, pokožku nebo do očí. Pokud k tomu přesto dojde, okamžitě začněte oplachovat potřísněné místo dostatečným množstvím čisté vody.
- V případě zranění vyhledejte neprodleně lékařskou pomoc.
- Rozlitou akumulátorovou kyselinu okamžitě vypláchněte množstvím vody.
- Postupujte podle zákonných předpisů.

UPOZORNĚNÍ O ŽIVOTNÍM PROSTŘEDÍ

- Použitou akumulátorovou kyselinu likvidujte v souladu s platnými předpisy.

Likvidace provozních látek

UPOZORNĚNÍ O ŽIVOTNÍM PROSTŘEDÍ

Látky použité během opravy, údržby a čištění musí být řádně shromážděny a zlikvidovány v souladu s národními předpisy země, ve které se vozík používá. Likvidace smí být provedena pouze na místech k tomu určených. Je nutné postupovat opatrně, aby se co nejvíce minimalizoval dopad na životní prostředí.

- Veškeré rozlité kapaliny, jako například hydraulický nebo převodový olej, okamžitě odstraňte prostředkem, který absorbuje olej.
- Rozlitou akumulátorovou kyselinu ihned neutralizujte.

– Vždy dodržujte národní předpisy týkající se likvidace použitého oleje.

Emise

Stanovené hodnoty se vztahují na standardní vozík (srovnejte se specifikacemi v kapitole "Technické údaje"). Při použití jiných pneumatik, zvedacích stožárů, přídavných jednotek atd. mohou být hodnoty jiné.

Hlukové emise

Hodnoty byly zjištěny na základě měření podle normy EN 12053 "Bezpečnost průmyslových vozíků – Způsoby měření hlukových emisí", podle normy EN 12001, EN ISO 3744 a požadavků normy EN ISO 4871.

Toto zařízení vytváří následující hladinu akustického tlaku:

Stálá hladina akustického tlaku na sedadle řidiče

L_{pAZ}	Tolerance měření K_{pA}
< 66,3 dB (A)	4 dB (A)

Hodnoty byly zjištěny ve zkušebním cyklu na stejném zařízení z vážených hodnot za provozu a při volnoběhu.

Časové úseky:

- Zvedání 18 %
- V nečinnosti 58 %
- Jízda 24 %

Uvedené hladiny hluku ve vozíku však není možné použít pro určení hlukových emisí, ke kterým dochází na pracovišti podle nejnovější verze **Směrnice 2003/10/ES** (denní osobní zatížení hlukem). V případě potřeby musí hlukové emise určit provozovatel přímo na konkrétních pracovištích, kde se vyskytují další vlivy (další zdroje hluku, zvláštní podmínky použití, odrazy zvuku).

UPOZORNĚNÍ

Dodržujte prosím definici následující odpovědné osoby: "provozovatel".

Vibrace

Vibrace stroje byly určeny na stejném stroji v souladu s normami DIN EN 13059 "Bezpeč-

nost manipulačních vozíků – Metody měření vibrací" a DIN EN 12096 "Vibrace – Deklarování a ověřování hodnot emise vibrací".

Frekvence – vážená efektivní hodnota zrychlení na sedadle

Sedadlo řidiče MSG 65	Tolerance měření
< 0,6 m/s^2	K = 0,18

Výzkumy ukázaly, že amplituda vibrací ruky a paže na volantu nebo ovládacích prvcích ve vozíku je nižší než 2,5 m/s^2. Proto pro tato měření nejsou stanoveny žádné předpisy.

Individuální vibrační zatížení řidiče v průběhu pracovního dne musí být určeno provozovatelem v souladu se **Směrnicí 2002/44/ES** na konkrétním místě používání, aby mohly být posouzeny všechny další vlivy, např. trasa jízdy, intenzita používání atd.

UPOZORNĚNÍ

Dodržujte prosím definici následující odpovědné osoby: "provozovatel".

Baterie

NEBEZPEČÍ

Nebezpečí výbuchu z důvodu výskytu hořlavých plynů!

Během nabíjení uvolňují olověné baterie směs kyslíku a vodíku (kyslíkovodíkový plyn). Tato plynová směs je výbušná a nesmí být zapálena.

- Při práci ve zcela nebo částečně uzavřených pracovních prostorech se vždy ujistěte, zda je zajištěna dostatečná ventilace.
- Udržujte dostatečnou vzdálenost od otevřeného ohně a létajících jisker.
- Nekuřte.
- Dodržujte bezpečnostní předpisy pro manipulaci s baterií.

NEBEZPEČÍ

Nebezpečí výbuchu!

Při manipulaci s bateriemi a jejich nabíjení v oblastech, kde může dojít k výbuchu, mohou vznikající jiskry nebo přehřívání způsobit výbuch okolního vzduchu.

V oblastech, kde může dojít k výbuchu, se nesmí na vozíku provádět žádné práce.

– Baterie nabíjejte výhradně mimo oblasti, kde může dojít k výbuchu.

Záření

Podle směrnice DIN EN 62471:2009-03 (VDE 0837-471:2009-03) jsou reflektor STILL SafetyLight a osvětlení výstražné zóny (varianty na přání) kvůli možnému fotobiologickému riziku zařazeny do rizikové skupiny 2 (střední riziko).

3

Přehledy

Přehled

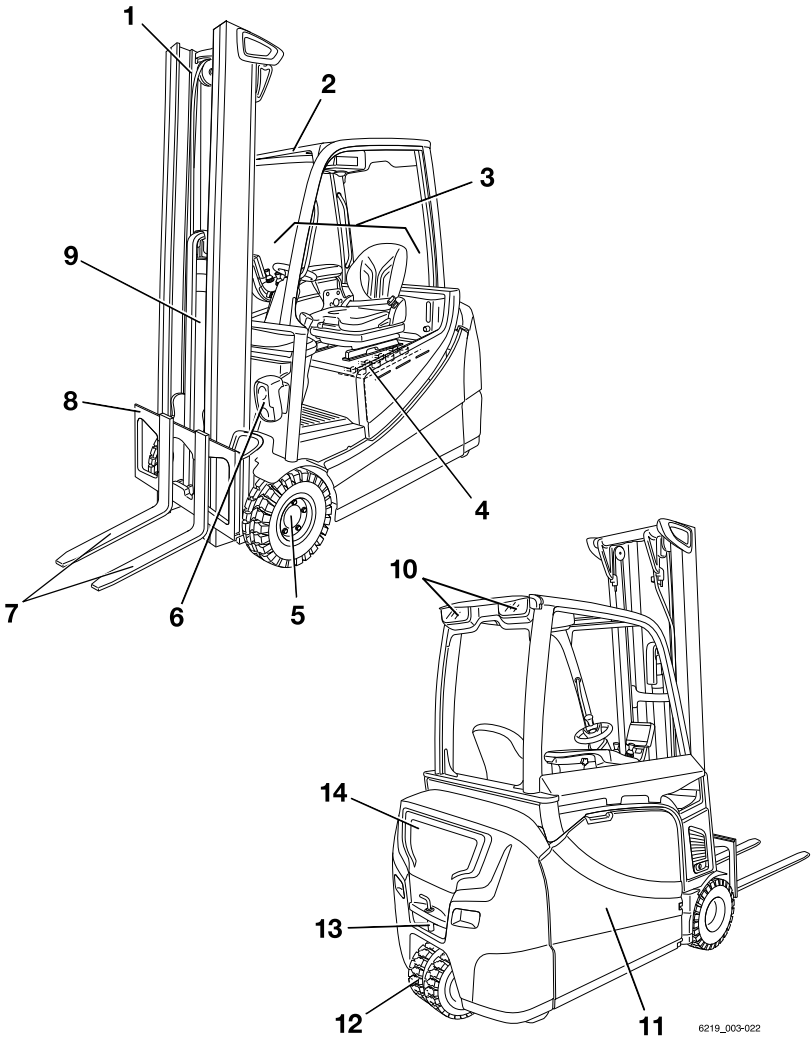

1 Zvedací stožár
2 Ochranná stříška
3 Ex Stanoviště řidiče
4 Ex Baterie (v bateriovém prostoru)
5 Ex Hnací náprava s trakčními motory
6 Ex Přední osvětlení
7 Ex Ramena vidlice
8 Nosná deska vidlice
9 Válec zdvihu
10 Ex Zadní světla
11 Dvířka bateriového prostoru
12 Ex Řízená náprava
13 Tažné zařízení
14 Protizávaží

UPOZORNĚNÍ

Vybavení vozíku se může lišit od vyobrazeného vybavení.

Stanoviště řidiče

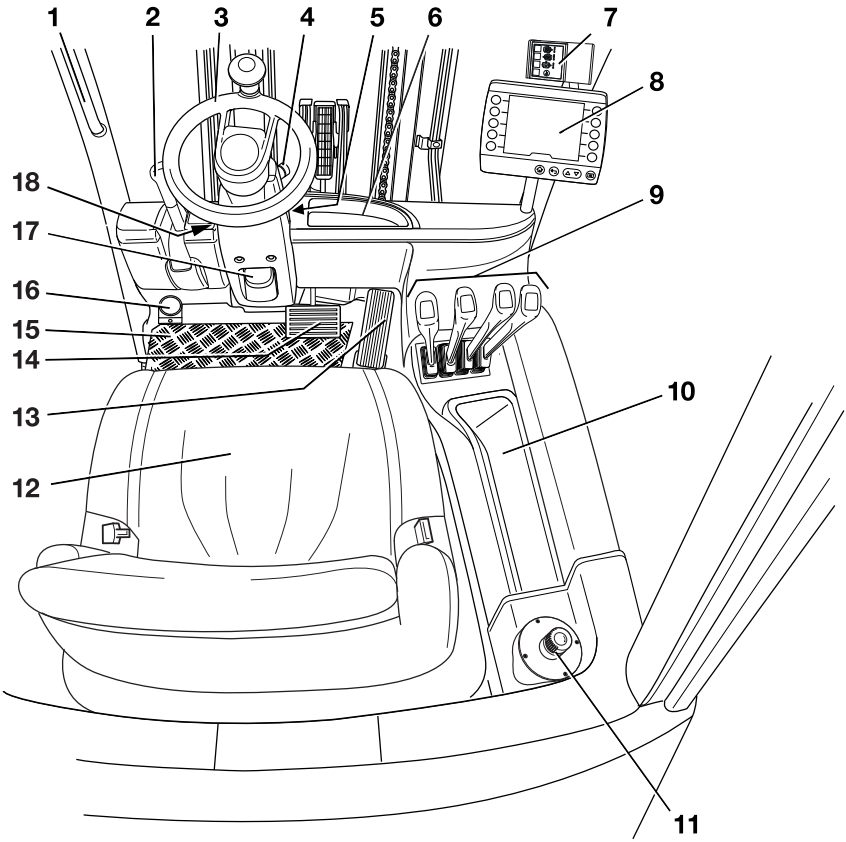

1 Rukojeť
2 Páka parkovací brzdy
3 Volant
4 Spínač nouzového vypínání
5 Zámek zapalování nebo tlačítko
6 Přihrádka
7 Ex Výstražné kontrolky ochrany proti výbuchu
8 Indikační a řídicí jednotka "STILL Easy Control"
9 Ovládací prvky pro hydraulické funkce a funkce pojezdu
10 Přihrádka pro uložení návodu k obsluze a nástrčného klíče s šestihranem pro nouzové spouštění
11 Ex Spínač na odpojení baterie
12 Ex Sedadlo řidiče
13 Pedál akcelerátoru
14 Brzdový pedál
15 Ex Podlahová deska
16 Ex Pneumatický klakson
17 Páka nastavení sloupku řízení
18 Ex Resetovací tlačítko

U vozíků kategorie 2 chráněných proti výbuchu jsou plastové díly potaženy speciálním antistatickým nátěrem, který zabraňuje hromadění elektrostatického náboje. Natřené oblasti jsou identifikovány informačním štítkem "ELEKTRICKY VODIVÉ".

UPOZORNĚNÍ

Vybavení vozíku se může lišit od vyobrazeného vybavení.

Odkládací prostory

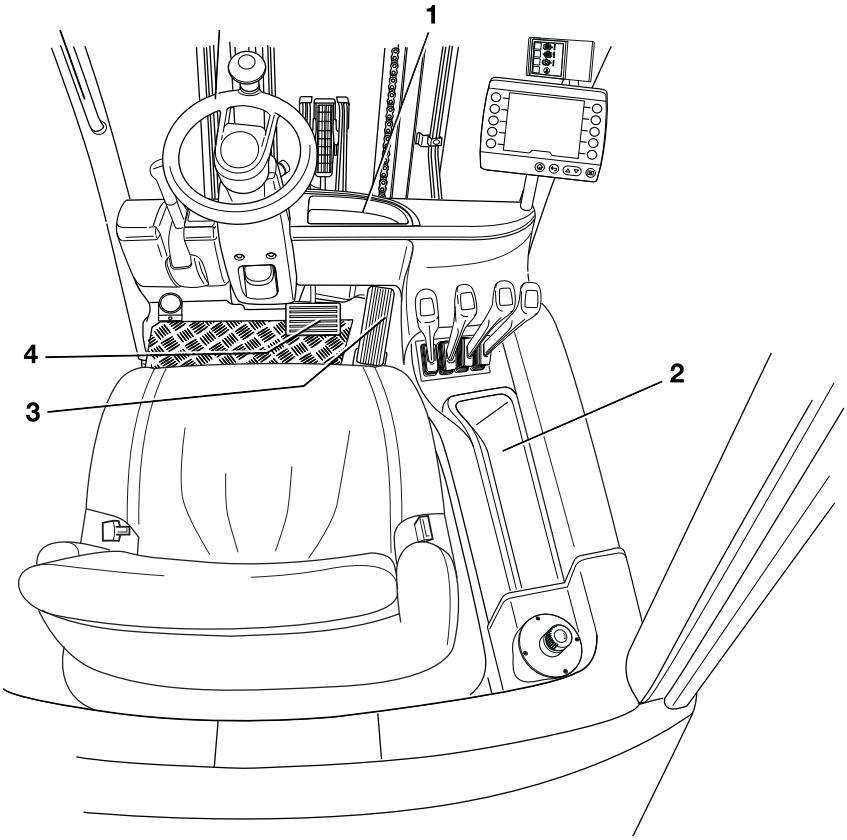

⚠ VÝSTRAHA

Jsou-li pedály zablokovány, hrozí nebezpečí nehody!

Následkem řízení nebo brzdění mohou během jízdy do prostoru pro nohy spadnout předměty. Mohou sklouznout mezi a pod pedály (3, 4). Poté mohou zablokovat pedály. Může se stát, že vozík nepůjde v případě potřeby zabrzdit.

- Skladujte pouze předměty, které se vejdou na odkládací prostory(1, 2).
- Ujistěte se, že předměty nemohou vypadnout z odkládacích prostor (1, 2) při rozjíždění, zatáčení a brzdění vozíku.

Vozík je vybaven přihrádkou (2) na návod k obsluze a nástrčný klíč s šestihranem pro nouzové spouštění. Bezpečnostní technik musí rozhodnout, zda je možné převážet návod k obsluze a nástrčný klíč s šestihranem v oblastech, kde může dojít k výbuchu.

Ovládací a zobrazovací prvky

Zobrazovací/řídicí jednotka "STILL Easy Control"

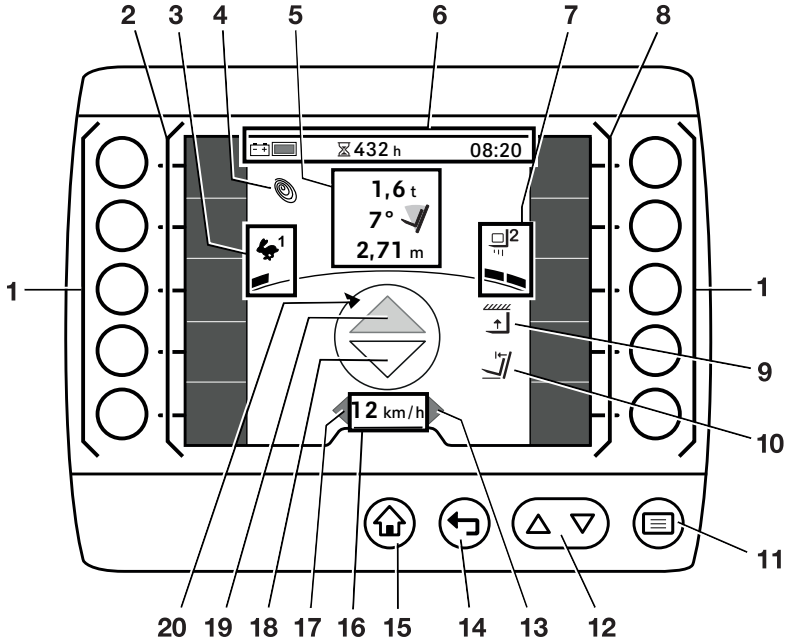

1	Softwarová tlačítka
2	Levá lišta oblíbených položek
3	Zvolený jízdní program se zobrazením jízdní dynamiky
4	Symbol Blue-Q
5	Informace o zatížení (varianty na přání): Měření břemene Úhel náklonu zvedacího stožáru Výška zdvihu
6	Stavový řádek*: nabití baterie, provozní hodiny, čas
7	Zvolený program zatížení se zobrazením dynamiky zatížení
8	Pravá lišta oblíbených položek
9	Omezení výšky zdvihu
10	Automatického nastavení svislé polohy stožáru
11	Tlačítko nabídky
12	Tlačítka procházení
13	Kontrolka "pravého" ukazatele směru
14	Tlačítko Zpět
15	Tlačítko Hlavní zobrazení
16	Rychlost jízdy nebo parkovací brzda Ⓟ
17	Kontrolka "levého" ukazatele směru
18	"Indikátor" směru pojezdu vzad
19	Indikátor směru pojezdu "vpřed"
20	Displej pro směr pohybu vozíku

* Na tomto obrázku je zobrazen vzorový stavový řádek (6).

– Další možnosti displeje naleznete v kapitole nazvané "Stavový řádek" v návodu k obsluze "zobrazovací/řídicí jednotky".

UPOZORNĚNÍ

Pokud je vozík vybaven variantou na přání "stropní snímač", je umístěn štítek nalevo od "tlačítka Hlavní zobrazení".

Výstražné kontrolky ochrany proti výbuchu

NEBEZPEČÍ

Nebezpečí výbuchu!

Během provozu jsou povrchové hodnoty teploty a izolace různých součástí monitorovány snímači.

– **Nepoužívejte** vozík, pokud svítí jakákoli výstražná kontrolka.

Výstražné kontrolky ochrany proti výbuchu jsou umístěny nad indikační a řídicí jednotkou v zorném poli řidiče. Výstražné kontrolky signalizují, když je dosaženo limitních hodnot.

1 Teplota pravého trakčního motoru
2 Teplota levého trakčního motoru
3 Teplota motoru čerpadla
4 Upozornění na izolaci

UPOZORNĚNÍ

"Upozornění na izolaci" kontrolky ochrany proti výbuchu není přítomno u vozíků kategorie 3.

– Viz část "Chování při rozsvícení výstražných kontrolek ochrany proti výbuchu" v kapitole "Zobrazení hlášení".

▷

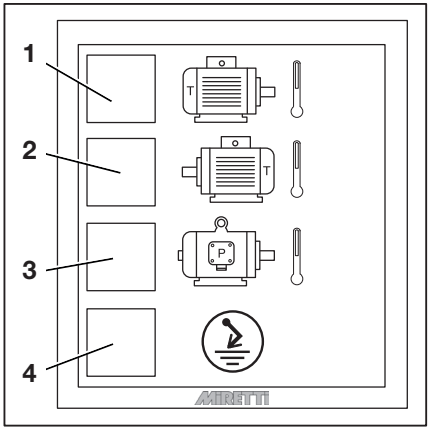

Spínač na odpojení baterie

Spínač odpojení baterie (1) se nachází vpravo vedle odkládací přihrádky. Přepíná elektrický systém do stavu odpojeného od napájení.

Použijte tento spínač k bezpečnému vypnutí vozíku.

Spínač odpojení baterie musí být označen štítkem v jazyce země, ve které je používán. Změnu označení smí provést pouze autorizované servisní středisko.

Spínač odpojení baterie je dostupný ve dvou verzích:

Verze „zatlačit a otočit“

▷

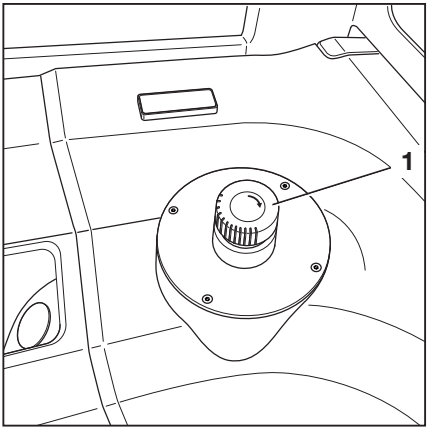

Verze „zatlačit“

▷

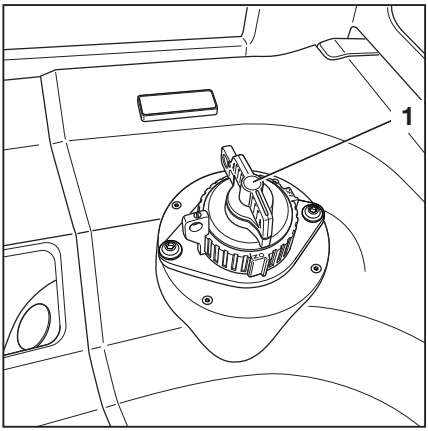

UPOZORNĚNÍ

Tento spínač odpojení baterie lze zajistit v poloze "OFF" pomocí olověné plomby, aby nemohlo dojít k aktivaci spínače bez povolení.

Spínač nouzového vypínání

▷

Spínač nouzového vypínání (1) je umístěn na pravé straně sloupku řízení. Odpojuje pohon od napájení.

Nepoužívejte tento spínač k bezpečnému zaparkování vozíku.

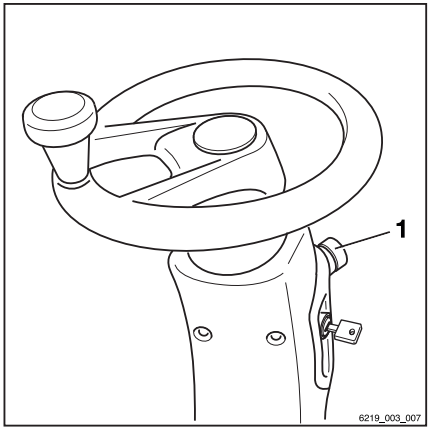

Resetovací tlačítko

▷

Tlačítko resetování (1) se nachází vlevo od sloupku řízení. Pokud se vozík automaticky vypnul, tento klíč umožní vymanévrovat vozíkem z nebezpečné oblasti. Pouze bezpečnostní technik může rozhodnout, zda může být vozík odstraněn z oblasti, kde může dojít k výbuchu. Viz také část "Automatické nouzové vypnutí" v kapitole nazvané "Postup v nouzových situacích".

Resetovací tlačítko musí být označeno v jazyce země, ve které je používáno. Změnu označení smí provést pouze autorizované servisní středisko.

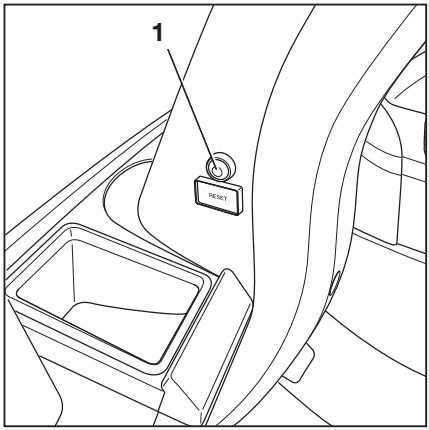

Vícepákové ovládání

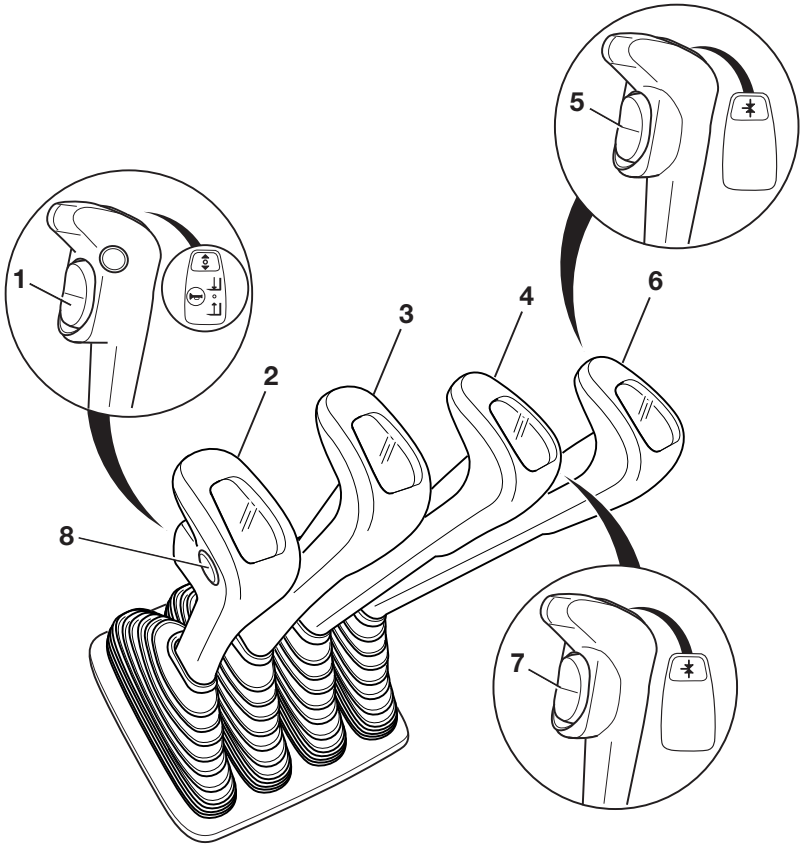

1	Spínač směru jízdy
2	Ovládací páka pro "zdvih/spouštění"
3	Ovládací páka pro "sklopení"
4	Ovládací páka pro přídavná zařízení (varianta na přání)
5	Funkční tlačítko pro "5. funkci" (varianta na přání)
6	Ovládací páka pro přídavná zařízení (varianta na přání)
7	Funkční tlačítko pro "5. nebo 6. funkci" (varianta na přání)
8	Tlačítko klaksonu

UPOZORNĚNÍ

Spínač směru jízdy (1) u dvoupedálové verze (varianta na přání) nefunguje.

Dvě páčky

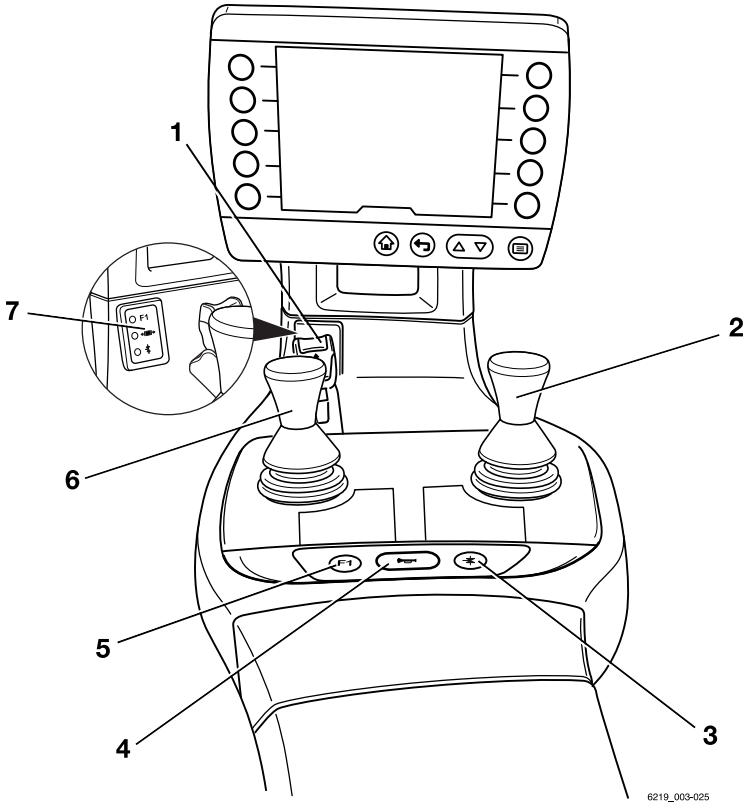

1 Spínač směru jízdy
2 Křížová páka "Přídavná zařízení"
3 Funkční tlačítko pro "5. funkci"
4 Tlačítko klaksonu
5 Funkční tlačítko "F1"
6 Všesměrová páka "zvedacího stožáru"
7 Pole displeje pro hydraulické funkce

UPOZORNĚNÍ

Autorizované servisní středisko může přiřadit funkčnímu tlačítku "F1" různé funkce.

Tři páčky

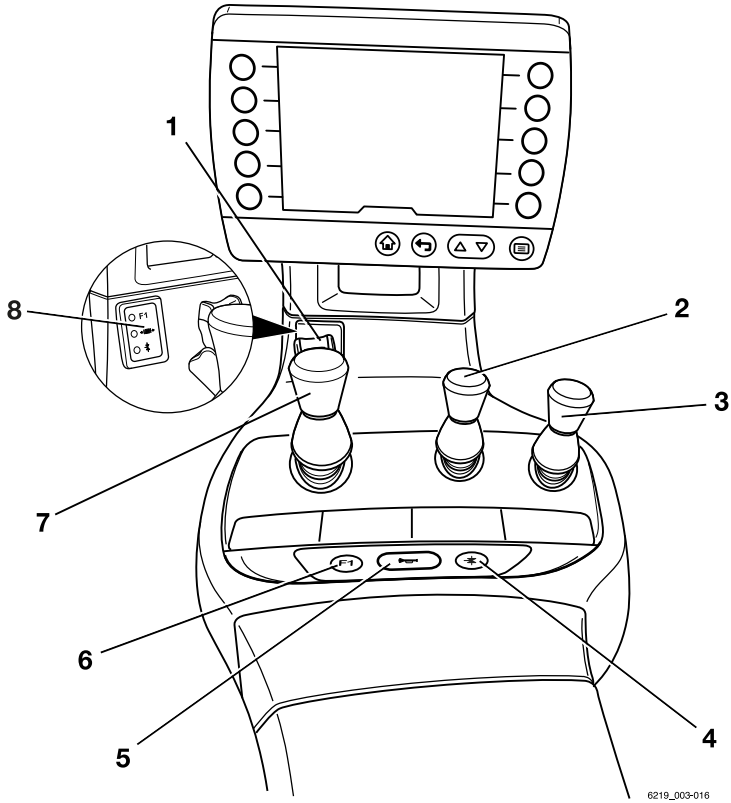

1	Spínač směru jízdy	5	Tlačítko klaksonu
2	Ovládací páka "přídavné hydrauliky 1"	6	Funkční tlačítko "F1"
3	Ovládací páka "přídavné hydrauliky 2"	7	Všesměrová páka "zvedacího stožáru"
4	Funkční tlačítko pro "5. funkci"	8	Pole displeje pro hydraulické funkce

UPOZORNĚNÍ

Autorizované servisní středisko může přiřadit funkčnímu tlačítku "F1" různé funkce.

Čtyři páčky

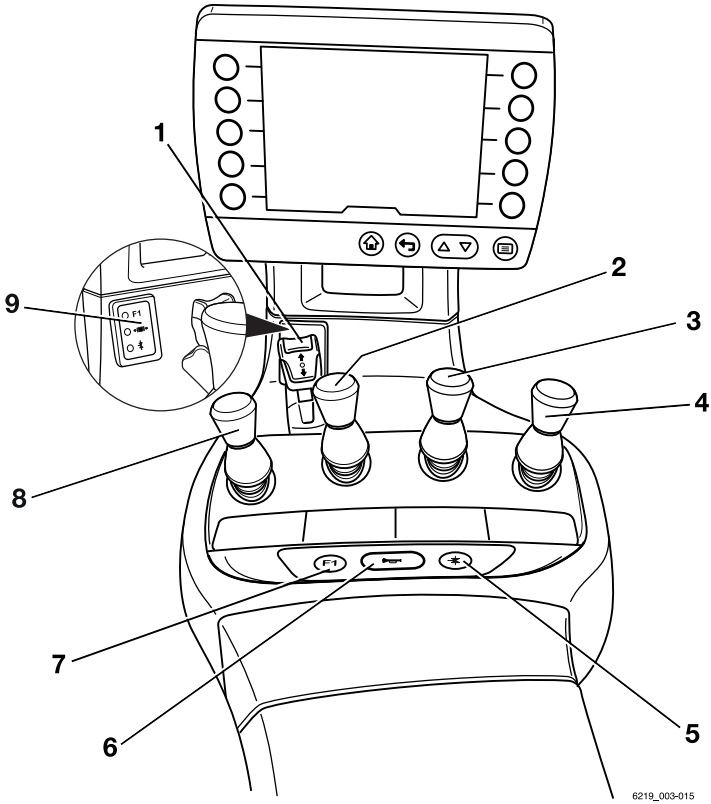

1	Spínač směru jízdy	6	Tlačítko klaksonu
2	Ovládací páka pro "sklopení"	7	Funkční tlačítko "F1"
3	Ovládací páka "přídavné hydrauliky 1"	8	Ovládací páka pro "zdvih/spouštění"
4	Ovládací páka "přídavné hydrauliky 2"	9	Pole displeje pro hydraulické funkce
5	Funkční tlačítko pro "5. funkci"		

UPOZORNĚNÍ

Autorizované servisní středisko může přiřadit funkčnímu tlačítku "F1" různé funkce.

Fingertip

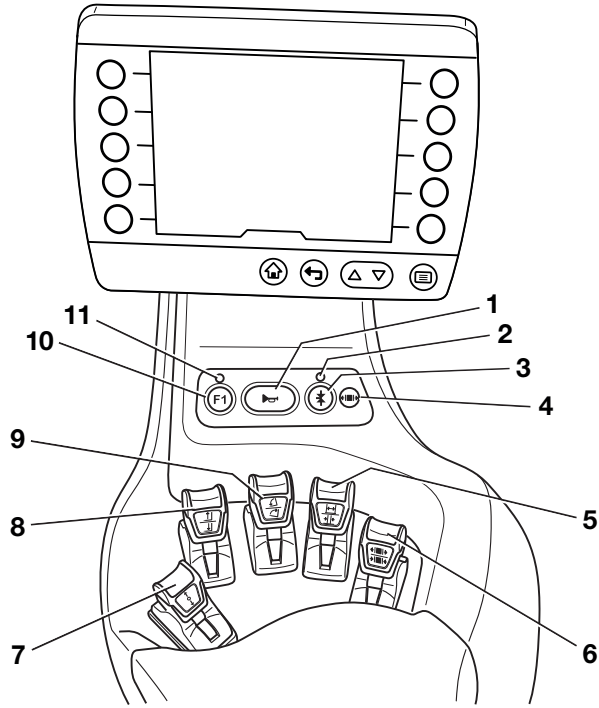

1	Tlačítko klaksonu
2	Kontrolka LED pro "5. funkci"
3	Funkční tlačítko pro "5. funkci"
4	Kontrolka LED pro "uvolnění svorky"
5	Ovládací páka pro "přídavnou hydrauliku 1"
6	Ovládací páka pro "přídavnou hydrauliku 2"
7	Spínač směru jízdy
8	Ovládací páka pro "zdvih/spouštění"
9	Ovládací páka pro "sklopení"
10	Funkční tlačítko "F1"
11	Kontrolka LED pro "F1"

UPOZORNĚNÍ

Autorizované servisní středisko může přiřadit funkčnímu tlačítku "F1" různé funkce.

Joystick 4Plus

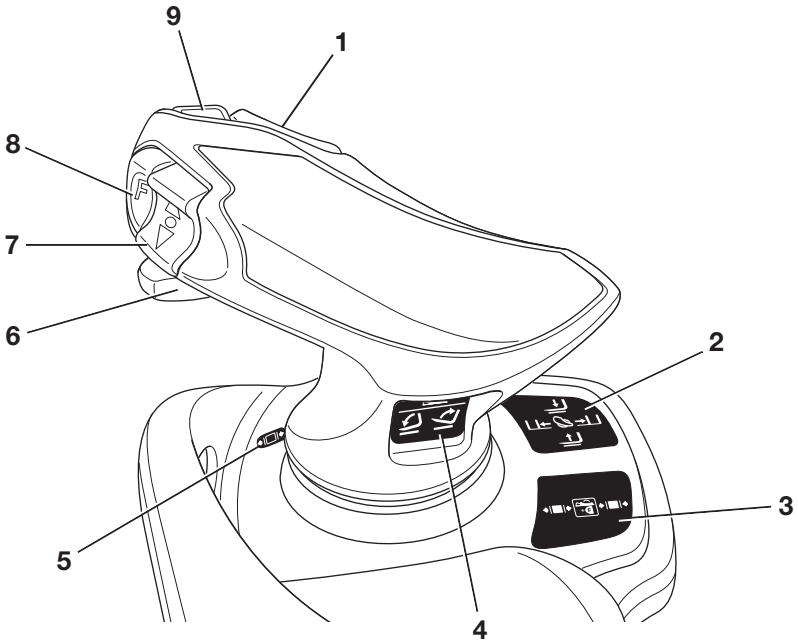

1	Horizontální kolébkové tlačítko pro "3. a 4. hydraulickou funkci": naklonění zvedacího stožáru	4	Piktogramy pro 3. a 4. hydraulickou funkci
2	Piktogramy pro hydraulické funkce: zvedání, spouštění a boční posuv	5	Kontrolka LED pro "uvolnění svěrací čelisti" (varianta na přání)
3	Piktogramy pro 5. hydraulickou funkci a blokovací mechanizmus pro svěrací čelisti (varianta na přání)	6	Posuvná součást pro "4. hydraulickou funkci"
		7	Vertikální kolébkové tlačítko pro "směr jízdy"
		8	Klávesa řazení "F"
		9	Tlačítko klaksonu

UPOZORNĚNÍ

Autorizované servisní středisko může klávese řazení "F" přiřadit odlišné funkce, např. přepnutí řídicích náprav pro ovládání 5. hydraulické funkce.

Minikonzola

Minikonzola je umístěna na sloupku řízení pod volantem.

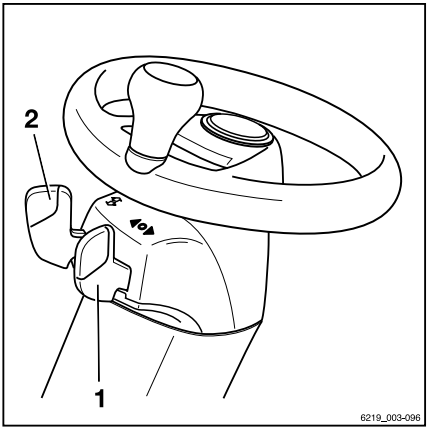

1 Spínač směru jízdy
2 Přepínač ukazatele směru

4

Ovládání

Kontroly a úkony před každodenním použitím

Vizuální kontroly a kontroly funkce

⚠ VÝSTRAHA

Nebezpečí úrazu při pádu z vozíku!

Při nastupování do vozíku hrozí nebezpečí uvíznutí nebo uklouznutí a pádu. Pro přístup k vyšším bodům na vozíku použijte vhodné vybavení.

- K nastupování do vozíku používejte pouze schůdky, kterými je vozík vybaven.
- K nedostupným místům se dostanete pomocí zařízení, jako jsou štafle nebo plošiny.

Poškození vozíku nebo přídavného zařízení (varianta na přání), nefunkční spínače nebo bezpečnostní systémy a změna předdefinovaných hodnot nastavení může vést k nepředvídatelným a nebezpečným situacím. Aby byl zajištěn bezpečný provoz vozíku, před každodenním používáním musí být provedeny vizuální kontroly a kontroly funkce. Součásti, které musí být kontrolovány, jsou včetně kontrolních bodů uvedeny v následující tabulce. Pokud je při následujících kontrolách zjištěno poškození nebo jiná závada na vozíku nebo přídavném zařízení (varianta na přání), vozík nesmí být používán, dokud nebude řádně opraven. Poškození nebo jiné závady musí být okamžitě nahlášeny nadřízenému nebo odpovědnému správci vozového parku, aby mohly být domluveny opravy v autorizovaném servisním středisku.

▷

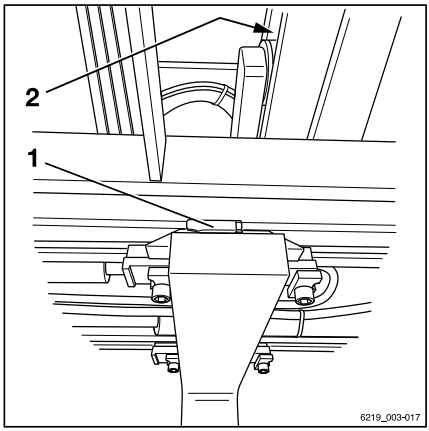

Ramena vidlice a vodicí plochy

Každý den před použitím vozíku zkontrolujte, zda je bezpečný pro provoz:

Součást	Opatření
Ramena vidlice, obecné zvedací zařízení	Proveďte vizuální kontrolu z hlediska deformace a opotřebení (např. ohnutí, praskliny nebo výrazné opotřebení). Zkontrolujte stav a funkci bezpečnostních zařízení (1) zabraňujících zvednutí a posunu. Ex Zkontrolujte, zda jsou ramena vidlice a nástavce vidlice (jsou-li instalovány) potaženy speciálním nátěrem pro ochranu proti výbuchu. Minimální tloušťka ochranného nátěru musí být alespoň 1 mm v každém místě. Viz část nazvaná "Kontrola ramen vidlice".
Vodicí plochy (2)	Ujistěte se, zda je přítomna vrstva maziva.
Nosné řetězy	Proveďte vizuální kontrolu, kterou ověříte, zda jsou řetězy neporušené a mají odpovídající a rovnoměrné napnutí.
Přídavná zařízení (varianta na přání)	Zkontrolujte správnou montáž přídavných zařízení v souladu s návodem k obsluze vydaného výrobcem. Proveďte vizuální kontrolu, kterou ověříte, zda jsou přídavná zařízení neporušená a těsní. Proveďte kontroly, kterými ověříte, zda přídavná zařízení fungují správně.
Zvedací válce, naklápěcí válce, nádrž, blok ventilů, hadice, trubky, spoje	Proveďte vizuální kontrolu poškození a těsnosti. Poškozené součásti nechte vyměnit v autorizovaném servisním středisku.
Spodní strana	Zkontrolujte pod vozíkem, zda neunikají nějaké provozní látky.
Kola, pneumatiky	Proveďte vizuální kontrolu opotřebení a poškození. Ujistěte se, že jsou instalované pouze ráfky stejného typu od stejného výrobce. V případě nerovnoměrného opotřebení pneumatik vyměňte obě pneumatiky. Dodržujte bezpečnostní předpisy v části nazvané "Pneumatiky".
Náprava	Zkontrolujte, zda z nápravy neunikají žádné provozní látky. Ex Zkontrolujte, zda jsou snímače teploty a kabeláž na trakčním motoru/motoru čerpadla v dobrém stavu a zda jsou bezpečně připevněny. Ex Elektrické kabely a průchodky vedení nesmí být poškozené. Ex Celkové poškození antistatického laku a potahů sedadla nesmí tvořit více než 100 cm^2.
Ochranná stříška, ochranná mřížka (varianta na přání)	Proveďte vizuální kontrolu integrity. Zkontrolujte bezpečné upevnění.
Schůdky	Zkontrolujte, zda jsou čisté (nesmí být namrzlé ani kluzké).

Součást	Opatření
Okenní skla (varianta na přání)	Proveďte vizuální kontrolu integrity. Zkontrolujte, zda jsou čistá (nesmí být ani namrzlá).
Rukojeti	Zkontrolujte bezpečné upevnění.
Údržbová víka	Zkontrolujte funkci zavírání a prvky uzavřete.
Kryt baterie	Zkontrolujte, zda v krytu baterie nejsou žádné nepoužívané otvory.
Dvířka bateriového prostoru	Proveďte vizuální kontrolu integrity a deformace. Zkontrolujte, zda je bezpečnostní spínač v dobrém stavu a správně funguje. Zkontrolujte funkci zavírání. Zavřete je.
Baterie	Zkontrolujte, zda je bezpečnostní spínač v dobrém stavu a správně funguje. Baterii zajistěte. Ex Zkontrolujte, zda je baterie schválená pro použití v oblastech, kde může dojít k výbuchu.
Zástrčka baterie a spojení se zásuvkou	Zkontrolujte, zda se na konektoru baterie a zásuvce nevyskytuje vlhkost nebo jakákoli cizí tělesa, která by se zde mohla zachytit a v případě potřeby je odstraňte proudem stlačeného vzduchu. Ex Proveďte vizuální kontrolu integrity a deformace. Zkontrolujte kontakty. Poškozené zástrčky baterie nechte vyměnit v autorizovaném servisním středisku.
Spojovací čep, spojka tažného zařízení (varianta na přání)	Ex Zajistěte, aby byl používán pouze spojovací čep schválený pro použití v oblastech, kde může dojít k výbuchu. Proveďte vizuální kontrolu z hlediska deformace a opotřebení (například ohnutí, utržení, praskliny). Zkontrolujte integritu a zajistěte správnou funkci vodicího pouzdra v protizávaží. Zkontrolujte přítomnost a správnou funkci závlačky (řetěz, lanko, závlačka).
Štítky, nálepka	Zkontrolujte přítomnost a neporušenost/čitelnost štítků. Poškozené nebo chybějící nálepky vyměňte v souladu s částí nazvanou "Umístění označení".
Sedadlo řidiče, bezpečnostní pás	Zkontrolujte integritu a funkci.

Součást	Opatření
Osvětlení, varovná zařízení	Zkontrolujte integritu a funkci. Zkontrolujte nastavení osvětlení výstražné zóny.
Antistatický pás (3), korónující elektroda (4) (Viz následující obrázek.)	Proveďte vizuální kontrolu integrity. Udržujte čistotu. Ex Zkontrolujte, zda je antistatický pás(3) stále dostatečně dlouhý, aby se za každé situace dotýkal země. Vybíjecí vodiče korónující elektrody (4) se nesmí dotýkat země. Vodiče uvolňují energii do vzduchu.

Ex V závislosti na použitých pneumatikách je vozík vybaven jedním nebo více antistatickými pásky (3) a/nebo korónující elektrodou (4). Tyto součásti zajišťují, aby se vozík nemohl staticky nabít.

- Při výskytu jakéhokoli poškození nebo defektů vozík nepoužívejte.
- V takovém případě se obraťte na autorizované servisní středisko.

Veškeré ostatní nezbytné úkony jsou shrnuty pod jejich vlastními hesly, např. nastavení sedadla řidiče.

NEBEZPEČÍ

Nedostatečná ochrana proti výbuchu představuje nebezpečí výbuchu!

Pokud jsou prvky ochrany proti výbuchu vadné nebo již nejsou přítomny, nepoužívejte vozík v oblastech, kde může dojít k výbuchu.

- Uvědomte autorizované servisní středisko.

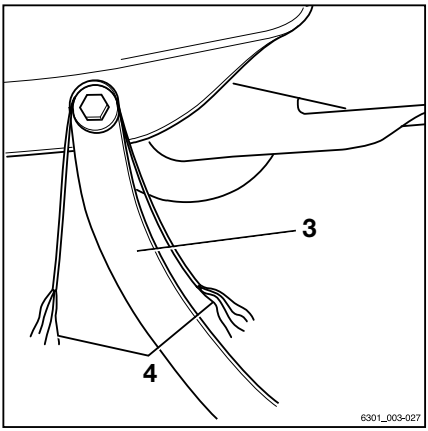

Antistatický pás a korónující elektroda

Nastupování a vystupování z vozíku

⚠ VÝSTRAHA

Při nastupování a vystupování z vozíku hrozí nebezpečí zranění způsobeného uklouznutím, které může způsobit náraz do části vozíku nebo uvíznutí!

Pokud je podložka v prostoru na nohy znečištěná nebo potřísněná olejem, hrozí nebezpečí uklouznutí. Hrozí nebezpečí nárazu hlavou do sloupku ochranné stříšky nebo uvíznutí části oblečení při vystupování z vozíku.

- Zkontrolujte, zda není podložka v prostoru na nohy kluzká.
- Nenaskakujte do vozíku ani z něho nevyskakujte.
- Ujistěte se, že se vozíku pevně držíte.

⚠ VÝSTRAHA

Nebezpečí zranění při vyskakování z vozíku!

Zachytí-li se vám část oblečení, hodinky nebo šperk při naskakování nebo seskakování z vozíku, může dojít k vážnému zranění (nebezpečný pád, amputace prstů atd.). Je zakázáno vyskakovat z vozíku.

- Nevyskakujte z vozíku.
- V práci nenoste hodinky a šperky.
- Nenoste volný pracovní oděv.

⚠ POZOR

Nesprávným používáním může dojít k poškození součástí!

Součásti vozíku, jako je sedadlo řidiče, volant, páka parkovací brzdy atd., nejsou určeny pro nastupování a vystupování z vozíku a špatným používáním může dojít k jejich poškození.

- Používejte pouze prvky speciálně určené pro účely nastupování a vystupování z vozíku.

K nastupování a vystupování z vozíku použijte prostor pro nohy (4) jako schod a madlo (1) použijte jako oporu. Jako oporu můžete použít také nosník ochranné stříšky (2).

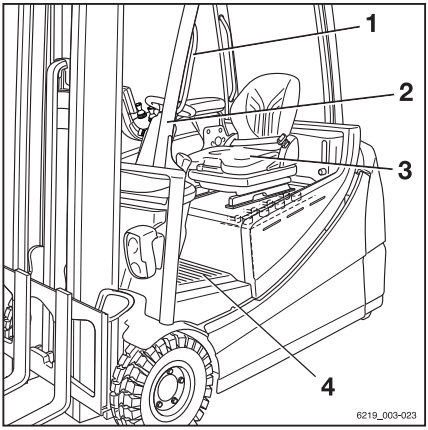

Vždy **nastupujte** do vozíku směrem kupředu:

- Uchopte madlo (1) levou rukou a nepouštějte jej.
- Stoupněte levou nohou do prostoru pro nohy (4).
- Do vozíku vstupujte vždy pravou nohou napřed a sedněte si na sedadlo řidiče (3).

Vždy **vystupujte** z vozíku směrem vzad:

- Uchopte madlo (1) levou rukou a nepouštějte jej.
- Zvedněte se ze sedadla řidiče a stoupněte levou nohou do prostoru pro nohy (4).
- Vystupte z vozíku pravou nohou napřed.

Bezpečnostní informace týkající se elektrostatického náboje

⚠ NEBEZPEČÍ

Nebezpečí výbuchu z důvodu výboje statické elektřiny!

- Při práci v oblastech, kde může dojít k výbuchu, vždy noste antistatický ochranný oděv.

Toto sedadlo je potaženo elektricky vodivým materiálem. Tento materiál je elektricky spojený s uzemněním vozíku.

- Na sedadlo neinstalujte žádné přídavné potahy, např. deky nebo kožešiny.

Nastavení sedadla řidiče

⚠ VÝSTRAHA

Nebezpečí nehody v důsledku nenadálého seřizování sedadla nebo opěradla sedadla!

Neúmyslné nastavení sedadla nebo opěradla sedadla může způsobit nekontrolované pohyby řidiče. Může pak dojít k nechtěné aktivaci řízení nebo ovládacích prvků. To by mohlo způsobit nekontrolované pohyby vozíku nebo břemene.

- **Nepohybujte** sedadlem ani opěradlem sedadla, když je vozík v pohybu.
- Sedadlo a opěradlo sedadla nastavte tak, abyste bezpečně dosáhli na všechny ovládací prvky.
- Ujistěte se, že jsou sedadlo i opěradlo sedadla zaaretovány.

⚠ VÝSTRAHA

U některých variant výbavy vozíků může být prostor nad hlavou omezený.

U těchto specifických variant výbavy musí mezi hlavou a dolním okrajem stříšky zůstat vzdálenost alespoň 40 mm.

UPOZORNĚNÍ

Dodržujte jakýkoli samostatný návod k obsluze sedadla.

⚠ VÝSTRAHA

Optimální charakteristiky odpružení sedadla dosáhnete nastavením odpružení podle své tělesné hmotnosti. Toto opatření je lepší pro vaše záda a chrání vaše zdraví.

- Aby nedošlo ke zranění, zajistěte, aby se v prostoru otáčení sedadla nenacházely žádné předměty.

Posunutí sedadla řidiče

▷

- Zvedněte páku (1) a podržte ji v poloze.
- Zatlačte sedadlo řidiče do požadované polohy.
- Uvolněte páku.
- Zkontrolujte správnou aretaci sedadla řidiče.

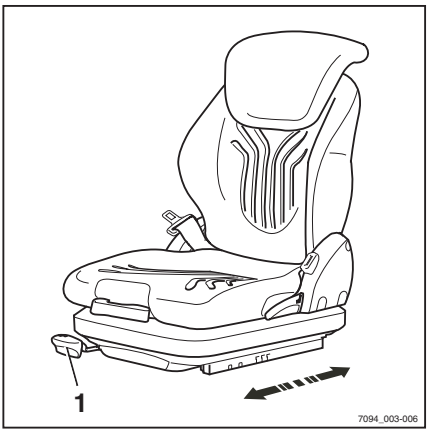

Nastavení opěradla sedadla

▷

Když je opěradlo sedadla uvolněné, nevyvíjejte na opěradlo sedadla tlak.

- Zvedněte páku (2) a podržte ji v poloze.
- Zatlačte opěradlo sedadla do požadované polohy.
- Uvolněte páku.
- Zkontrolujte správnou aretaci opěradla sedadla.

UPOZORNĚNÍ

Sklopení sedadla dozadu může být limitováno konstrukčními podmínkami ve vozíku.

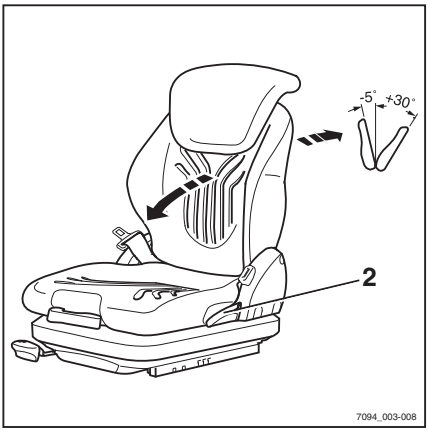

Nastavení odpružení sedadla MSG 65/MSG 75

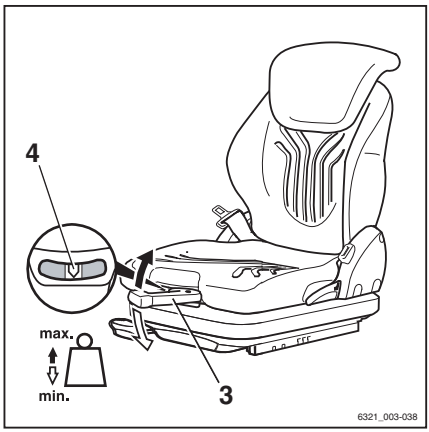

UPOZORNĚNÍ

Sedadlo řidiče MSG 65/MSG 75 je určeno pro osoby s hmotností od 45 kg do 170 kg. Sedadlo řidiče se dá nastavit podle hmotnosti jednotlivých řidičů. Aby se dosáhlo optimálního nastavení odpružení sedadla, musí řidič během nastavování na sedadle sedět.

UPOZORNĚNÍ

Sedadlo MSG 75 je vybaveno elektricky řízeným vzduchovým odpružením, aktivovaným místo páky (3) elektrickým spínačem.

– Vyklopte páku pro nastavení hmotnosti (3).

– Pumpujte pákou nahoru nebo dolů a nastavte hmotnost řidiče.

– Před každým novým zvedáním vraťte páku pro nastavení hmotnosti zpět do původní střední polohy (při dosažení této polohy je slyšet cvaknutí).

– Až nastavení dokončíte, páku pro nastavení hmotnosti zasuňte.

UPOZORNĚNÍ

Správnou hmotnost řidiče jste zvolili, pokud je šipka (4) uprostřed kontrolního průhledu. Jakmile dosáhnete minimálního nebo maximálního nastavení hmotnosti, sedadlo se již dále nepohybuje, ani když pumpujete pákou pro nastavení hmotnosti.

Nastavení bederní opěry (varianta na přání)

▷

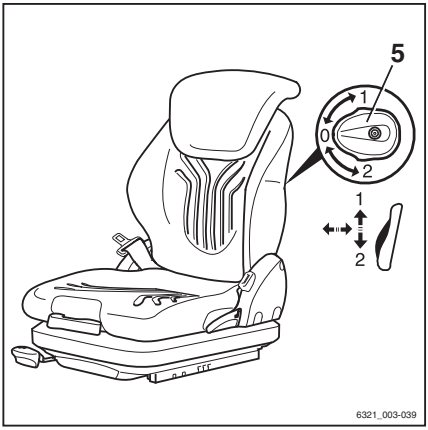

UPOZORNĚNÍ

Bederní opěru lze nastavit tak, aby odpovídala tvaru páteře daného řidiče. Při nastavování bederní opěry se konvexní podpůrná opěrka posouvá nahoru nebo dolů podél opěradla sedadla.

– Otáčejte otočným knoflíkem (5) nahoru nebo dolů, dokud se bederní opěra nedostane do požadované polohy.

Nastavení prodloužení opěradla zad (varianta na přání)

▷

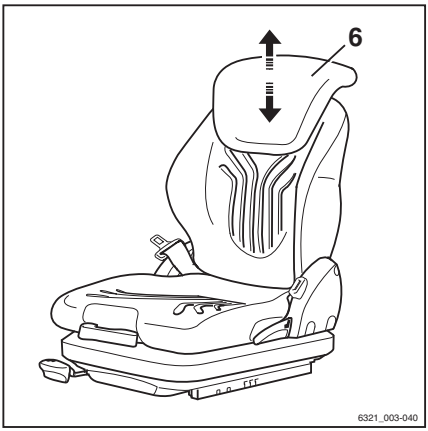

– Nastavte prodloužení opěradla zad (6) vytažením nebo zasunutím do požadované polohy.

Chcete-li prodloužení opěradla zad sejmout, vysuňte jej až za koncové zarážky silným zatlačením směrem nahoru.

Otočení sedadla řidiče doprava pro jízdu vzad (varianta na přání) ▷

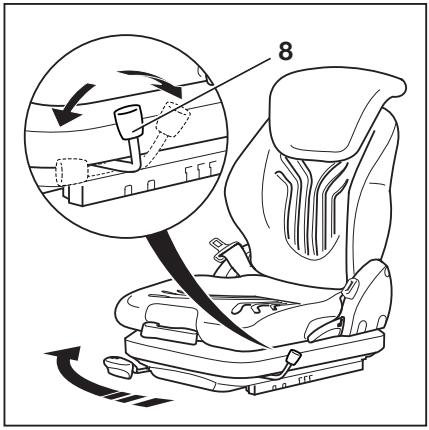

⚠ VÝSTRAHA

Nebezpečí nehody v důsledku otáčení sedadla.

Pokud se sedadlo řidiče otočí, když je vozík v pohybu, poloha sedadla bude nestabilní.

– Sedadlo řidiče otáčejte, pouze pokud vozík stojí.

Sedadlo řidiče lze otočit doprava a usnadnit tak jízdu vzad. Optimalizovaná poloha sedadla znamená, že nemusíte otáčet horní polovinu těla tak daleko. Usnadňuje to pohled dozadu.

Otočení sedadla doprava pro jízdu vzad:

– Sedněte si na sedadlo řidiče.
– Chcete-li otočit sedadlo řidiče, zatáhněte páku (8) dozadu a podržte ji v poloze.
– Otočte sedadlo řidiče doprava, dokud nedosáhne zarážky.
– Posuňte páku (8) opět dopředu.
– Zkontrolujte správnou aretaci sedadla řidiče.

Otočení sedadla řidiče doprava je určeno pouze pro jízdu vzad. Pro jízdu vpřed musí být sedadlo řidiče otočeno zpět.

Otočení sedadla řidiče zpět pro jízdu vpřed:

– Chcete-li otočit sedadlo řidiče zpět do původní polohy, zatáhněte páku (8) dozadu a podržte ji v poloze.
– Otočte sedadlo řidiče doleva, dokud nedosáhne zarážky.
– Posuňte páku (8) opět dopředu.
– Zkontrolujte správnou aretaci sedadla řidiče.

Bezpečnostní pás

⚠ NEBEZPEČÍ

I při použití schváleného zádržného systému hrozí doprovodné riziko, že by řidič mohl být zraněn v případě převrácení vozíku.

Riziko úrazu lze snížit použitím kombinace zádržného systému a bezpečnostního pásu.

Bezpečnostní pás navíc chrání před následky kolize při couvání a pádu z rampy.

– Doporučujeme proto používat také bezpečnostní pás.

⚠ NEBEZPEČÍ

Zádržné systémy řidiče tvoří pouze dveře na západku (varianta na přání) a kabina řidiče (varianta na přání) se zavřenými pevnými dveřmi. Plastové dveře (ochrana před povětrnostními podmínkami) nelze považovat za zádržný systém řidiče!

Pokud jsou dveře otevřené nebo byly odmontovány, musíte použít jiný vhodný zádržný systém (např. bezpečnostní pás)!

Zapnutí bezpečnostního pásu

▷

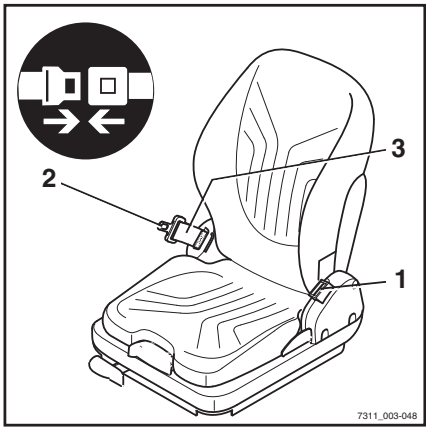

⚠ NEBEZPEČÍ

Ohrožení života při jízdě bez bezpečnostního pásu!

Pokud se vozík převrátí nebo narazí do překážky a řidič nemá zapnutý bezpečnostní pás, může být vymrštěn z vozíku. Řidič by mohl sklouznout pod vozík nebo narazit do překážky.

Hrozí nebezpečí smrtelného zranění!

- Před každou jízdou si zapněte bezpečnostní pás.
- Při zapínání bezpečnostní pás nepřekrucujte.
- Bezpečnostní pás používejte pouze k zabezpečení jedné osoby!
- Jakékoli závady nechejte opravit v autorizovaném servisním středisku.

UPOZORNĚNÍ

Zámek je opatřen spínačem zámku. Pokud nebyl bezpečnostní pás zapnutý, nastane následující:

- *Na indikační a řídicí jednotce se zobrazí hlášení* `Zapnout bezpečnostní pás.`
- *Vozík nepojede rychlostí vyšší než 4 km/h.*

- Plynule vytáhněte bezpečnostní pás (3) z navíječe a zapněte jej tak, aby byl těsně napnutý kolem těla přes stehna.

UPOZORNĚNÍ

Posaďte se co nejvíc dozadu a opřete se zády o opěradlo. Automatický blokovací mechanismus umožňuje dostatečnou svobodu pohybu na sedadle.

- Zaklapněte jazyk přezky pásu (2) do zámku (1).
- Zkontrolujte napětí bezpečnostního pásu. Bezpečnostní pás by měl těsně přiléhat k tělu.

Speciální funkce pro vozíky s kabinou (varianta na přání)

Pokud je vozík vybaven kabinou (varianta na přání), bude mít snímač dveří kabiny. Pokud není bezpečnostní pás zapnutý a dveře kabiny nejsou zavřené, rychlost jízdy je omezena

na 4 km/h. Na displeji se zobrazí hlášení `Zavřete dveře kabiny nebo zapněte bezpečnostní pás.`

Zapnutí na prudkém svahu

Automatický blokovací mechanismus brání vytahování pásu při pohybu vysokozdvižného vozíku na strmých svazích. Bezpečnostní pás už pak nelze z navíječe vytáhnout.

– Na svahu se pohybujte opatrně.

– Připoutejte se bezpečnostním pásem.

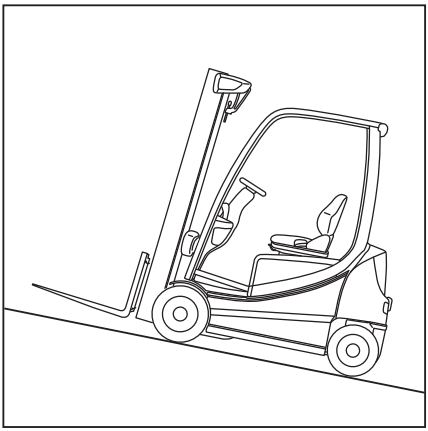

Uvolnění bezpečnostního pásu

– Stiskněte červené tlačítko (4) na zámku bezpečnostního pásu (1).

– Rukou pomalu vraťte jazyk přezky zpět do navíječe.

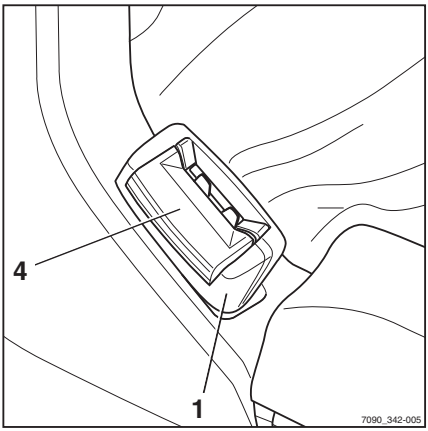

UPOZORNĚNÍ

Nenechte bezpečnostní pás navíjet příliš rychle. Automatický blokovací mechanismus se může spustit, pokud jazyk přezky pásu narazí do krytu navíječe. V tomto okamžiku nebude možno bezpečnostní pás dále vytáhnout běžnou silou.

– Větší silou povytáhněte bezpečnostní pás z navíječe pásu o přibližně 10 až 15 mm tak, aby se zámek uvolnil.

– Nechejte bezpečnostní pás, aby se pomalu navinul zpět.

– Chraňte bezpečnostní pás před nečistotami, například jej přikryjte.

Porucha způsobená chladnými povětrnostními podmínkami

– Pokud zámek nebo navíječ bezpečnostního pásu zamrzne, rozmrazte zámek a navíječ bezpečnostního pásu a součásti vysušte, aby nedošlo k jejich opětovnému zamrznutí.

⚠ POZOR

Působením tepla může dojít k poškození bezpečnostního pásu!

Při rozmrazování nevystavujte zámek ani navíječ bezpečnostního pásu nadměrným teplotám.

– Při rozmrazování nepoužívejte vzduch teplejší než 60 °C.

Nastavení loketní opěrky

⚠ NEBEZPEČÍ

Pokud se loketní opěrka nečekaně sklopí a vyvolá tak nekontrolovaný pohyb řidiče, hrozí nebezpečí nehody.

Může to totiž vést k nechtěné aktivaci řízení nebo ovládacích prvků a nekontrolovanému pohybu vozíku nebo břemene.

– Loketní opěrku nenastavujte při jízdě.
– Loketní opěrku si nastavte tak, abyste pohodlně dosáhli na všechny ovládací prvky.
– Ujistěte se, že loketní opěrka je náležitě dotažena.

Nastavení délky loketní opěrky

▷

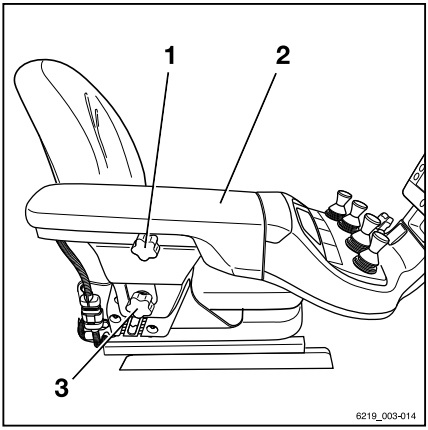

- Povolte hvězdicové kolečko (1) otočením doleva.
- Posuňte loketní opěrku (2) do požadované polohy.
- Utáhněte hvězdicové kolečko otočením doprava.
- Zkontrolujte, že je loketní opěrka pevně uchycená.

Nastavení výšky loketní opěrky

- Povolte ruční kolečko (3) otočením doleva.
- Posuňte loketní opěrku (2) do požadované polohy.
- Utáhněte ruční kolečko otočením doprava.
- Zkontrolujte, že je loketní opěrka pevně uchycená.

Nastavení sloupku řízení

▷

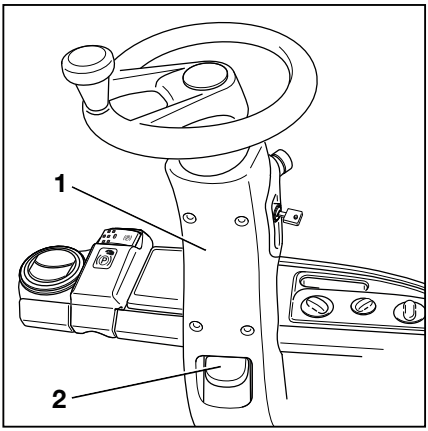

- Pro nastavení sloupku řízení povytáhněte a podržte páku (2).
- Nastavte sloupek řízení (1), poté zatlačte páku opět dolů a nechte sloupek řízení zapadnout.

⚠ NEBEZPEČÍ

Nebezpečí nehody!

- Ujistěte se, že je sloupek řízení bezpečně umístěn.

Sloupek řízení musí zapadnout zpátky na místo.

Sloupek řízení nikdy nenastavujte za jízdy.

Zapnutí spínače odpojení baterie

Verze „zatlačit a otočit“

▷

– Otáčejte spínačem na odpojení baterie (1) ve směru hodinových ručiček, dokud se neodjistí.

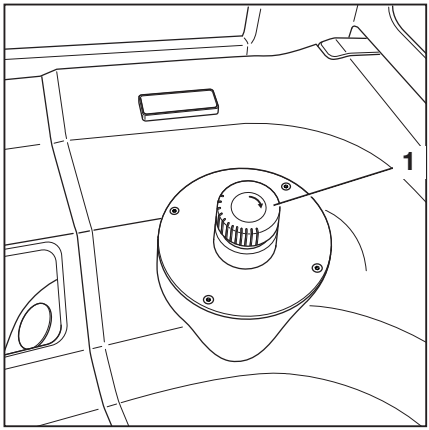

Verze „zatlačit“

▷

– Otočte spínač odpojení baterie (1) ve směru hodinových ručiček do polohy "ON".

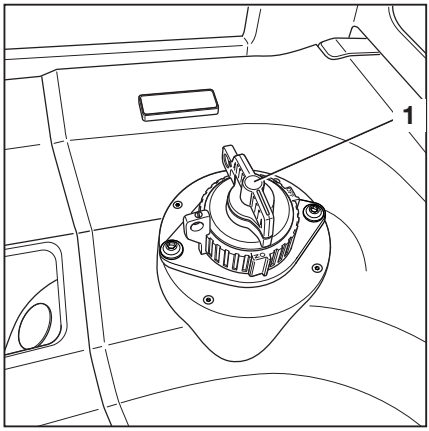

Odjistěte spínač nouzového vypínání.

▷

– Otáčejte spínačem nouzového vypínání (1) ve směru hodinových ručiček, dokud nevyskočí.

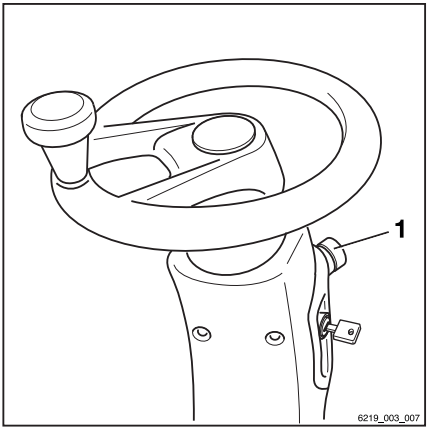

Kontrola funkce nouzového vypínání

▷

⚠ VÝSTRAHA

Po stisknutí spínače nouzového vypínání není elektrický posilovač brzd funkční!

Aktivací spínače nouzového vypínání se odpojí pohon od napájení.

– Chcete-li zabrzdit, aktivujte provozní brzdu.

– Jeďte pomalu vozíkem vpřed.

– Stiskněte spínač nouzového vypínání (1).

Vozík se postupně zastaví.

Na indikační/řídicí jednotce se zobrazí hlášení `Nouzové vypnutí aktivní` .

– Vozík zastavte aktivací brzdového pedálu.

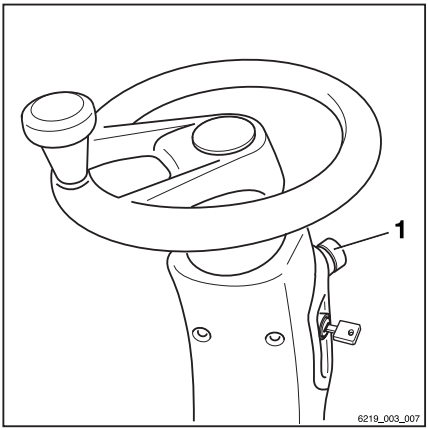

UPOZORNĚNÍ

U vozíků s elektrickou parkovací brzdou dojde k její aktivaci, jakmile se vozík zastaví.

– Otáčejte spínačem nouzového vypínání (1) ve směru hodinových ručiček, dokud nevyskočí.

Vozík provede automatický test funkcí. Poté je opět připraven k provozu.

Aktivace klaksonu

Klakson slouží k upozornění osob na hrozící nebezpečí nebo k upozornění na váš úmysl předjíždět.

– Stiskněte tlačítko signálu klaksonu (1).

Klakson se rozezní.

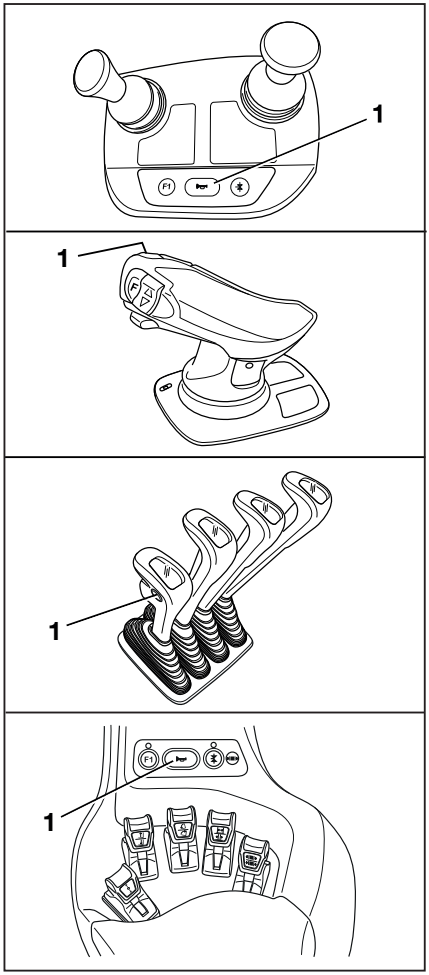

Aktivace pneumatického klaksonu

Klakson slouží k upozornění osob na hrozící nebezpečí nebo k upozornění na váš úmysl předjíždět.

V závislosti na použití a konfiguraci je vozík vybaven pneumatickým klaksonem.

Aby bylo zajištěno, že se klakson rozezní, musí být vzduch vytlačen z měchů na podlahové desce do klaksonu.

– Sešlápněte měchy (1) levou nohou.

Klakson se rozezní.

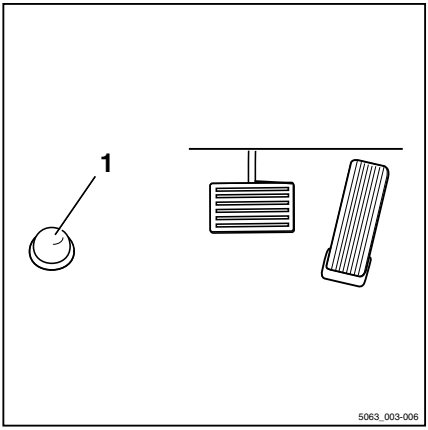

Používání kabiny řidiče

NEBEZPEČÍ

Nebezpečí výbuchu z důvodu výboje statické elektřiny!

V závislosti na verzi musí být nevodivé součásti (plastové součásti) na vozíku natřeny speciálním antistatickým nátěrem. Tento nátěr zabraňuje hromadění elektrostatického náboje na těchto součástech. Jinak může dojít ke statickému výboji, což může v oblastech s rizikem výbuchu vést k výbuchu okolního vzduchu.

Nevodivé součásti kabiny (varianta na přání) musí být rovněž potaženy antistatickými materiály nebo musí být ošetřeny antistatickým nátěrem.

– Do oblastí, kde může dojít k výbuchu, jezděte pouze v případě, že kabina nebo kabina s látkovým potahem splňuje směrnice ochrany proti výbuchu.

UPOZORNĚNÍ

*Pokud plastové díly na vozíku **nejsou** opatřeny speciálním antistatickým nátěrem, je na nevodivé součásti umístěn informační štítek: "Nevodivé součásti – nebezpečí elektrostatického náboje – čistěte pouze vlhkým hadříkem"*

⚠ NEBEZPEČÍ

Nebezpečí smrtelného úrazu při pádu z vozíku při jeho převrácení!

Zádržný systém musí být namontován a musí být používán, aby při převrácení vozíku nedošlo k vypadnutí řidiče pod vozík a následnému rozdrcení. Zádržný systémy chrání řidiče před vypadnutím z vozíku při jeho převrácení. Dveře kabiny musí být pevné a zavřené, aby mohla kabina řidiče fungovat jako zádržný systém řidiče. Zádržný systém řidiče nepředstavují kabiny s látkovým potahem (varianta na přání) s dveřmi z plastu nebo plachtoviny, které neposkytují žádnou ochranu před následky převrácení vozíku!

– Před použitím zavřete dveře kabiny.
– Pokud jsou dveře otevřené nebo byly demontovány, použijte srovnatelně bezpečný zádržný systém.
– Doporučujeme proto vždy používat bezpečnostní pás.

Kontrola správné funkce brzdového systému

⚠ NEBEZPEČÍ

Nebezpečí nehody z důvodu závady brzdového systému!

Pokud brzdový systém selže, vozík nebude dostatečně brzdit.

– Je-li brzdový systém vadný, s vozíkem **nejezděte**.

Kontrola elektrické brzdy

▷

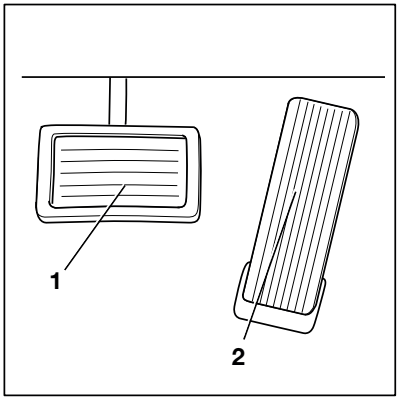

⚠ NEBEZPEČÍ

Pokud elktrická brzda dostatečně nebrzdí, hrozí nebezpečí nehody!

Brzdný účinek elektrické brzdy nemusí být pro nouzové brzdění dostačující.

– Při nouzovém brzdění vždy sešlápněte brzdový pedál (1).

⚠ NEBEZPEČÍ

Nebezpečí nehody z důvodu přílišné rychlosti!

V závislosti na stavu nabití baterie nemusí být při jízdě ze svahu rekuperační brzdění dostatečné a může dojít k překročení maximální povolené rychlosti vozíku.

– Sešlápněte brzdový pedál (1).

Pokud je rychlost jízdy omezena nebo pokud je zvolen opačný směr jízdy, vozík brzděn pomocí elektrické brzdy.

– K aktivaci tohoto druhu brzdění, uvolněte pedál akcelerátoru.(2)

Vozík musí zpomalit a zůstat stát.

– Pokud vozík nezpomalí, sešlápněte brzdový pedál (1).

Kontrola provozní brzdy

– Uvolněte parkovací brzdu.

– Sešlápněte brzdový pedál (1).

Pedál musí mít malou vůli a následně zjevný bod brzdicího tlaku.

– Rozjeďte nezatížený vozík na volném prostranství.
– Silně sešlápněte brzdový pedál (1).

Vozík musí znatelně zpomalit.

Kontrola parkovací brzdy na prudkém svahu nebo rampě

NEBEZPEČÍ

Nebezpečí smrtelného zranění, pokud se vozík převrátí!

Není -li parkovací brzda aktivována, může vozík přejet osoby v okolí.

– Neopouštějte vozík, dokud není aktivována parkovací brzda.

– Zastavte vozík na strmém svahu (např. na rampě) a aktivujte parkovací brzdu.

Parkovací brzda musí udržet vozík na svahu.

– Pokud se vozík rozjíždí, přestože je aktivována parkovací brzda, vyřaďte vozík z provozu a obraťte se na autorizované servisní středisko.
– V nouzové situaci zajistěte vozík klíny na straně směřující ze svahu, aby nemohlo dojít k samovolnému rozjetí.
– Nechte parkovací brzdu prohlédnout a opravit autorizovaným servisním střediskem.

Kontrola povrchu mechanismu páky parkovací brzdy

VÝSTRAHA

Nebezpečí nehody kvůli prudkému zpomalení!

Vozík prudce zpomalí v případě, že je aktivována parkovací brzda.

– Připoutejte se bezpečnostním pásem.
– Použijte dostupné zádržné systémy.

– Najděte dostatečně velkou, otevřenou plochu, ve které nikoho neohrozíte ani neomezíte.
– Rozjeďte vozík na rychlost chůze.
– Stiskněte spínač nouzového vypínání.

UPOZORNĚNÍ

Pokud je aktivován spínač nouzového vypínání, mějte na paměti následující:

- *Elektrická brzda je vyřazena. Vozík již nereaguje na povely pedálu akcelerace.*
- *Posilovač řízení již není k dispozici. Síly řízení se zvyšují díky zbývající funkci nouzového řízení.*

– Uvolněte pedál akcelerátoru.

– Zatáhněte parkovací brzdu.

Vozík musí zpomalit a zůstat stát.

– Pokud vozík sjíždí a nezpomaluje vůbec nebo nezpomaluje dostatečně, zastavte ho pomocí provozní brzdy.

– Zajistěte vozík klíny, aby se nemohl rozjet.

– Nechte parkovací brzdu prohlédnout a opravit autorizovaným servisním střediskem.

UPOZORNĚNÍ

Zvláštní vlastnosti elektrické parkovací brzdy:

- *Zpomalení nemůže být ovlivněno.*
- *Elektrická parkovací brzda se pozvolna aktivuje dokud vozík nezastaví.*
- *Při uvolnění elektrické brzdy musí být spínač nouzového vypínání odblokován.*

Kontrola správné funkce systému řízení

NEBEZPEČÍ

V případě závady na hydraulice hrozí nebezpečí nehody, protože se změní charakteristiky řízení.

– Je-li systém řízení vadný, s vozíkem nevyjíždějte.

– Zatočte volantem (1). Vůle volantu zaparkovaného vozíku nesmí být větší než na šířku dvou prstů.

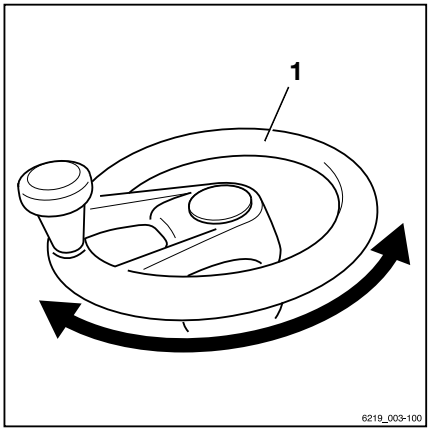

Kontrola správné funkce automatického nastavení svislé polohy stožáru (varianta na přání)

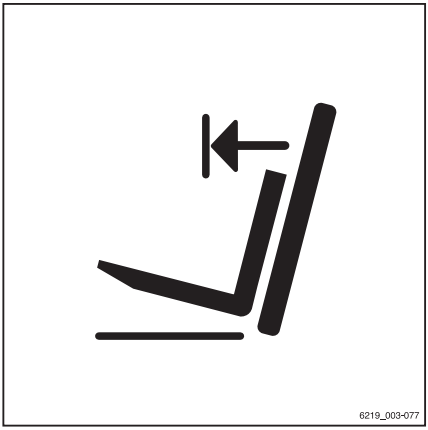

⚠ POZOR

Nebezpečí poškození majetku způsobené srážkou zvedacího stožáru s regály nebo ostatními předměty!

– Před použitím asistenční funkce "Automatické nastavení svislé polohy stožáru" umístěte vozík do dostatečné vzdálenosti od regálů a ostatních předmětů.

Zboží, jako jsou role papíru, lze spustit přesně svisle pomocí asistenční funkce "Automatické nastavení svislé polohy stožáru", čímž zabráníte poškození při vykládání. "Automatického nastavení svislé polohy stožáru" funguje, když je stožár nakloněn dopředu. Sklopné válce narážejí do koncových zarážek pozvolna, aby nedocházelo k silným vibracím a nárazům. Kmitavé pohyby vozíku jsou minimalizovány, což zvyšuje bezpečnost práce. Automatické nastavení svislé polohy stožáru snižuje opotřebení různých součástí a tím snižuje náklady na opravu.

Asistenční funkce "Automatické nastavení svislé polohy stožáru" sestává z následujících jednotlivých funkcí:

- Zobrazení funkce "Automatické nastavení svislé polohy stožáru".
- Automatické spuštění funkce "Automatické nastavení svislé polohy stožáru"

Vozík může být také vybaven pouze displejem pro "úhel náklonu zvedacího stožáru".

UPOZORNĚNÍ

Při každém použití vozíku zkontrolujte funkci automatického nastavení svislé polohy stožáru.

– Stiskněte softwarové tlačítko "automatického nastavení svislé polohy stožáru".

Na displeji se zobrazí symbol .

– Nakloňte zvedací stožár zpět, dokud se nedotkne koncové zarážky.

– Nakloňte zvedací stožár dopředu.

Zvedací stožár se musí zastavit ve svislé poloze.

Lze použít automatické nastavení svislé polohy stožáru

– Pokud se zvedací stožár nezastaví ve svislé poloze, nepoužívejte tuto funkci.
– V takovém případě se obraťte na autorizované servisní středisko.

Zapnutí

Zapnutí pomocí zámku zapalování

⚠ VÝSTRAHA

Veškeré kontroly a úkony prováděné před každodenním používáním musí být provedeny bez jakýchkoliv závad rozpoznaných před zapnutím vozíku.

– Proveďte "vizuální kontroly a kontroly funkce".
– **Neprovozujte** vozík, jestliže byly zjištěny závady; kontaktujte autorizované servisní středisko.

– Vložte klíč zapalování (1) do zámku zapalování a otočte jím do polohy "I". ▷

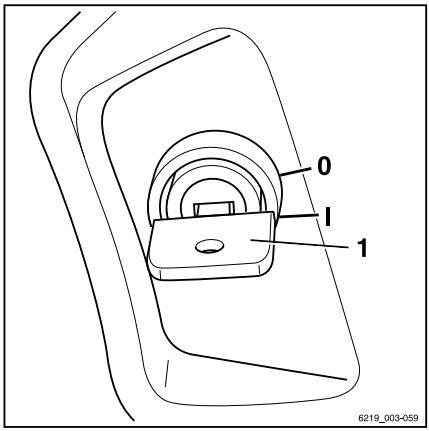

UPOZORNĚNÍ

Pokud je vozík vybaven variantou "Ověření přístupu pomocí kódu PIN", displej se nejprve změní na vstupní nabídku pro ověření přístupu.

Jakmile je vozík připraven k provozu, na displeji se zobrazí hlavní obrazovka.

Obrazovka Hlavní

▷

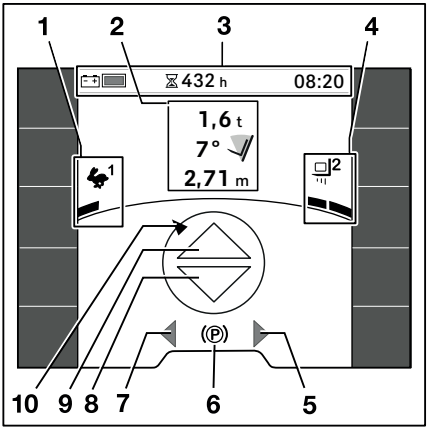

1 Zvolený jízdní program se zobrazením jízdní dynamiky
2 Informace o zatížení (varianty na přání)
3 Stavový řádek: nabití baterie, provozní hodiny, čas
4 Zvolený program dynamiky zatížení s lištou dynamiky
5 Kontrolka "pravého" ukazatele směru
6 Rychlost jízdy nebo parkovací brzda (P)
7 Kontrolka "levého" ukazatele směru
8 Indikátor směru pojezdu "vzad"
9 Indikátor směru pojezdu "vpřed"
10 Ukazatel úhlu natočení řízení

Na displeji můžete zobrazit další informace.

– Viz kapitola nazvaná "Zobrazení hlášení".

UPOZORNĚNÍ

Po připojení baterie se nemusí zobrazit správný stav jejího nabití, dokud není z baterie poprvé odebrán proud při jízdě nebo při činnostech zvedání.

Zapnutí pomocí tlačítka (varianta na přání)

⚠ VÝSTRAHA

Veškeré kontroly a úkony prováděné před každodenním používáním musí být provedeny bez jakýchkoliv závad rozpoznaných před zapnutím vozíku.

– Proveďte "vizuální kontroly a kontroly funkce".
– **Neprovozujte** vozík, jestliže byly zjištěny závady; kontaktujte autorizované servisní středisko.

Varianta "Zapnutí pomocí tlačítka" je k dispozici pouze v kombinaci s variantami "FleetManager" nebo "Ověření přístupu pomocí kódu PIN". Vozík má místo zámku zapalování tlačítko (1), které slouží k zapnutí a vypnutí vozíku.

– Chcete-li vozík zapnout, stiskněte tlačítko (1) nebo usedněte na sedadlo řidiče. Hlášení na zobrazovací/řídicí jednotce požádá obsluhu, aby umístila kartu FleetManager do požadované polohy nebo zadala kód PIN.

Ověření pomocí karty "FleetManager" nebo kódu PIN musí proběhnout během stanovené doby:

- Během 30 sekund, pokud není sedadlo řidiče obsazeno.
- Během 60 sekund, pokud je sedadlo řidiče obsazeno.

Pokud se tak nestane, vozík se znovu vypne.

– Chcete-li vozík zapnout, stiskněte tlačítko (1) nebo usedněte na sedadlo řidiče.

Pokud bylo ověření úspěšné, vozík je připravený k provozu. Na displeji se objeví hlavní zobrazení.

– Chcete-li vozík vypnout, stiskněte tlačítko (1) a 1 sekundu jej podržte.

UPOZORNĚNÍ

Informace pro variantu s

- *"Ověřením přístupu pomocí kódu PIN" naleznete v příslušné části.*
- *Informace pro systém "FleetManager" naleznete v "originálním návodu k obsluze pro systém FleetManager".*

▷

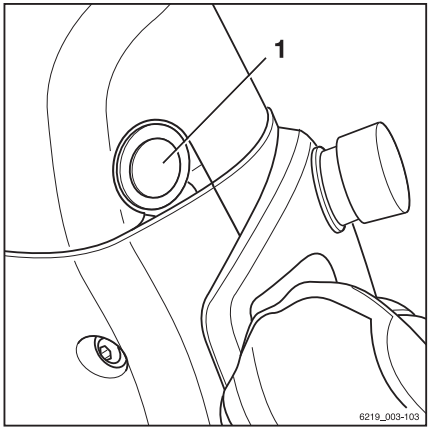

Indikační a řídicí jednotka

Ověření přístupu pomocí kódu PIN (varianta na přání)

Vozíky vybavené variantou na přání "Ověření přístupu pomocí kódu PIN" jsou chráněny proti neoprávněnému použití prostřednictvím kódu

PIN. Aby vozík mohli používat různí řidiči, lze specifikovat individuální kódy PIN.

Po zapnutí zámku zapalování se zobrazí vstupní nabídka "Oprávnění k přístupu". ▷

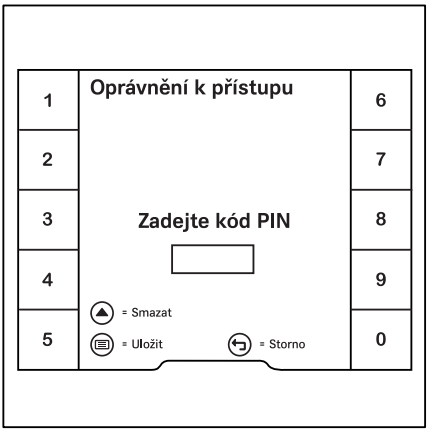

Všechny hydraulické funkce a funkce pojezdu vozíku jsou zablokované. U varianty v souladu s německými dopravními předpisy (StVZO) je funkce varovného výstražného systému (varianta na přání) je zaručena.

– Chcete-li zablokované funkce aktivovat, zadejte kód PIN pomocí softwarových tlačítek.

– Pro potvrzení stiskněte tlačítko ▤.

Pokud bylo zadání správné, displej přejde na hlavní zobrazení. Vozík je připraven k provozu.

– Pokud bylo zadání nesprávné, zadejte kód PIN znovu.

UPOZORNĚNÍ

Autorizované servisní středisko může nakonfigurovat ověření přístupu tak, aby musel být kód PIN znovu zadán pokaždé, když někdo opustí vozík.

Jakmile bude sedadlo řidiče opět obsazené, zobrazí se hlášení `Přihlášení` 🔒 . Zobrazení se změní na nabídku "Oprávnění k přístupu".

Oprávnění přístupu pro správce vozového parku (varianta na přání)

Vozíky vybavené variantou na přání "Oprávnění přístupu pro správce vozového parku" jsou chráněny před neoprávněnou konfigurací hesla správce vozového parku.

UPOZORNĚNÍ

Přístup do nabídky nastavení je k dispozici, pouze pokud vozík stojí a je aktivována parkovací brzda. Pokud je parkovací brzda uvolněna předčasně, nabídka nastavení se zavře.

– Zastavte vozík.

– Aktivujte parkovací brzdu.

– Stiskněte tlačítko ☰.

– Stiskněte softwarové tlačítko "Nastavení" Softkey ⚙.

Zobrazí se první úroveň nabídky.

– Stiskněte softwarové tlačítko `Oprávnění přístupu` 🔑 Softkey.

Zobrazení se změní na nabídku "Oprávnění přístupu".

– Zadejte heslo správce vozového parku pomocí softwarových tlačítek Softkeys. ▷

– Pro potvrzení stiskněte tlačítko ☰.

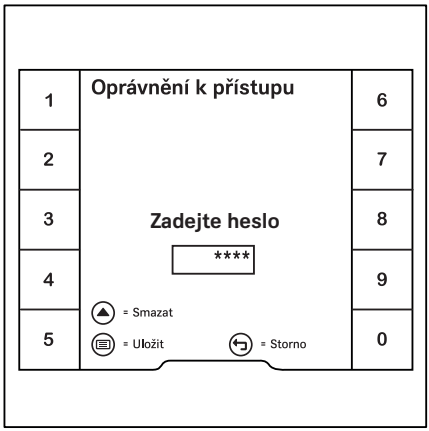

Zobrazí se hlášení `Oprávnění přístupu správcem vozového parku uděleno` ✓. ▷

– Pro potvrzení stiskněte softwarové tlačítko Softkey ✓.

"Oprávnění přístupu pro správce vozového parku" je aktivováno. Zobrazení se vrátí do nabídky nastavení.

Pokud bylo zadáno nesprávné heslo, zobrazí se hlášení `Chybné heslo`.

– Pokud se to stane, zadejte heslo znovu.

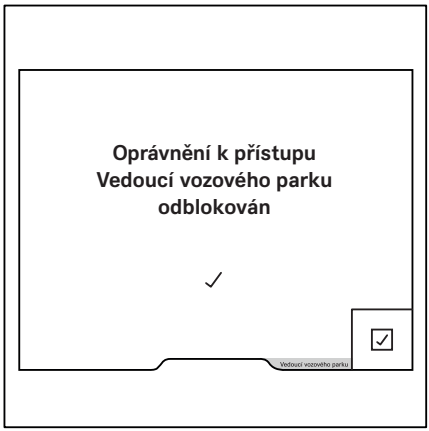

UPOZORNĚNÍ

Když je "Oprávnění přístupu pro správce vozového parku" aktivní, ve spodní části obrazovky je zobrazen oranžový pruh s nápisem `Správce vozového parku`.

Osvětlení

Význam symbolů

Jednotlivá osvětlovací zařízení se zapínají a vypínají pomocí podnabídky "Osvětlení".

– Do této podnabídky přejdete stisknutím tlačítka ▤.

Symboly osvětlení a jejich významy

	Parkovací světlo
	Čelní světla
	Výstražná světla[1]
	Rotační majáček
	Přední pracovní světlomety
	Zadní pracovní světlo

Vybrat lze pouze symboly osvětlovacích zařízení, která jsou ve vozíku instalována. Po zapnutí jednoho z osvětlovacích zařízení se aktivační lišta vedle příslušného symbolu rozsvítí oranžově.

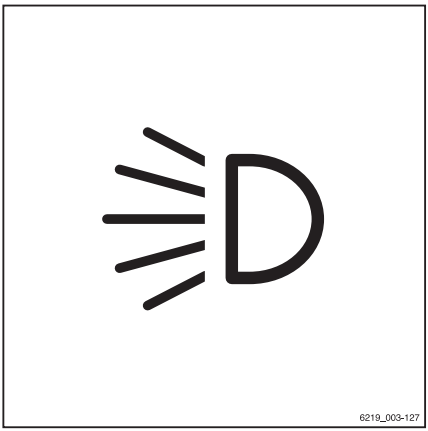

UPOZORNĚNÍ

Pokud má vozík variantu vybavení v souladu s německými dopravními předpisy ("StVZO"), varovný výstražný systém funguje, i když je vozík vypnutý.

[1] Tato funkce není k dispozici, pokud má vozík variantu vybavení v souladu s německými dopravními předpisy "(StVZO)". V takovém případě se varovný výstražný systém zapíná a vypíná pomocí tlačítka varovného výstražného systému na sloupku řízení. Další informace naleznete v části nazvané "Varovný výstražný systém".

Reflektory

– Chcete-li zapnout parkovací světlo (1), stiskněte příslušné softwarové tlačítko Softkey na indikační a řídicí jednotce.

Rozsvítí se přední obrysová světla a zadní světla.

– Chcete-li zapnout reflektor (2), stiskněte příslušné softwarové tlačítko Softkey na indikační a řídicí jednotce.

Rozsvítí se reflektory. U vybavení v souladu s německými dopravními předpisy (StVZO) (varianta na přání) se rozsvítí také osvětlení registrační značky, pokud je jím vozík vybaven.

– Chcete-li reflektory vypnout (2), znovu stiskněte softwarové tlačítko Softkey.

Zhasnou reflektory a osvětlení registrační značky.

– Chcete-li parkovací světlo vypnout (1), znovu stiskněte softwarové tlačítko Softkey.

Rozsvítí se přední obrysová světla a zadní světla.

▷

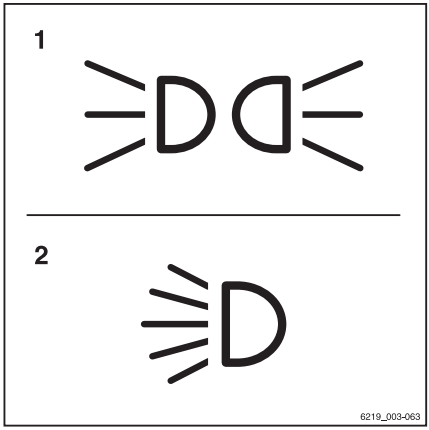

1 Parkovací světlo
2 Reflektor

Pracovní světlomety

Přední a zadní pracovní světlomety

▷

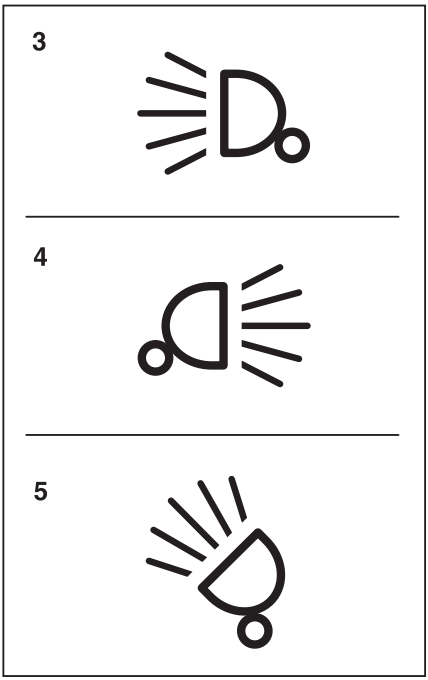

3 Přední pracovní světlomety
4 Zadní pracovní světlomety
5 Střešní světlomety

– Chcete-li zapnout přední pracovní světlomety (3), stiskněte příslušné softwarové tlačítko Softkey na indikační a řídicí jednotce.

Přední pracovní světlomety se rozsvítí.

– Chcete-li vypnout přední pracovní světlomety (3), znovu stiskněte softwarové tlačítko Softkey.

Přední pracovní světlomety zhasnou.

– Chcete-li zapnout zadní pracovní světlomety (4), stiskněte příslušné softwarové tlačítko Softkey na indikační a řídicí jednotce.

Zadní pracovní světlomety se rozsvítí.

– Chcete-li vypnout zadní pracovní světlomety (4), znovu stiskněte softwarové tlačítko Softkey.

Zadní pracovní světlomety zhasnou.

UPOZORNĚNÍ

U varianty vybavení v souladu s německými dopravními předpisy (StVZO) se při zapnutí pracovních světlometů zapne také parkovací světlo. Při zapnutí předních pracovních světlometů se zapne také osvětlení registrační značky (pokud je ve výbavě).

Pracovní světlomety na střeše a na boku zvedacího stožáru

Střešní světlomety osvítí pracovní oblast při zvednutí nosné desky vidlice.

– Chcete-li zapnout střešní světlomety (5), stiskněte příslušné softwarové tlačítko Softkey na indikační a řídicí jednotce.

Střešní světlomety (5) se rozsvítí.

– Chcete-li vypnout střešní světlomety (5), znovu stiskněte softwarové tlačítko Softkey.

Střešní světlomety (5) zhasnou.

UPOZORNĚNÍ

V závislosti na konfiguraci se střešní světlomety automaticky zapnou při zvednutí nosné desky vidlice.

Pracovní světlomet pro jízdu vzad (varianta na přání)

V této variantě vybavení je v zadní části ochranné stříšky instalován pracovní světlomet pro jízdu vzad, který poskytuje optimální osvětlení komunikace během jízdy vzad.

– Stiskněte softwarové tlačítko .

Rozsvítí se aktivační lišta vedle symbolu. Pracovní světlomet se zatím nerozsvítí.

– Nastavte směr jízdy "Vzad".

Pracovní světlomet pro jízdu vzad se rozsvítí.

Pokud je směr jízdy nastaven "Vpřed", zadní pracovní světlomet zhasne.

Ukazatele směru

Ukazatele směru se zapínají a vypínají pomocí minikonzoly.

▷

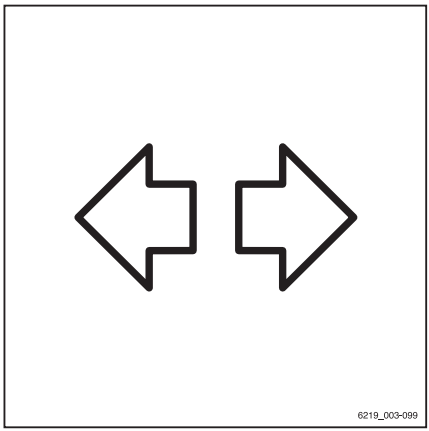

– Chcete-li zapnout levý nebo pravý ukazatel směru, posuňte páčku (1) do požadovaného směru. ▷

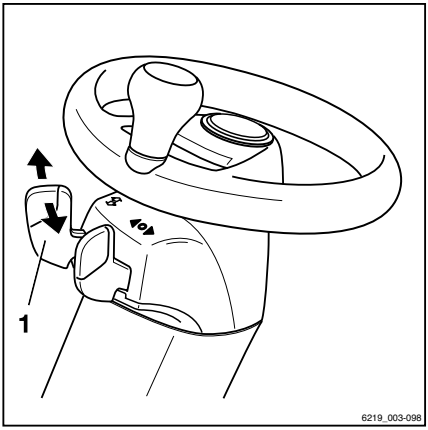

Ukazatele směru a kontrolky ukazatelů směru na indikační/řídicí jednotce blikají.

– Chcete-li ukazatele směru vypnout, zatlačte páčku (1) zpět do střední polohy.

Všechny ukazatele směru a kontrolky ukazatelů směru na indikační/řídicí jednotce přestanou blikat.

Varovný výstražný systém ▷

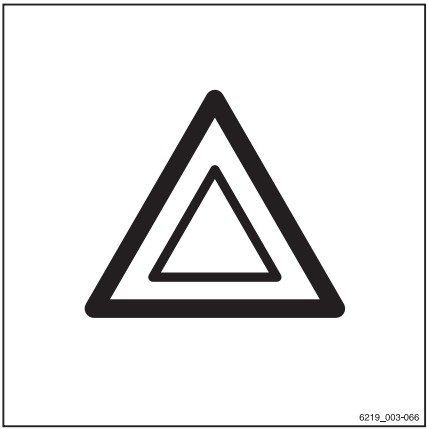

Zapnutí a vypnutí varovného výstražného systému se liší u vozíků s variantou vybavení v souladu s německými dopravními předpisy (StVZO) a bez ní.

– Chcete-li varovný výstražný systém zapnout, stiskněte příslušné softwarové tlačítko Softkey na indikační a řídicí jednotce.

Všechny ukazatele směru a kontrolky ukazatelů směru na indikační a řídicí jednotce blikají.

– Chcete-li varovný výstražný systém vypnout, stiskněte znovu softwarové tlačítko Softkey.

Všechny ukazatele směru a kontrolky ukazatelů směru na indikační a řídicí jednotce přestanou blikat.

Specifické funkce varianty vybavení v souladu s německými dopravními předpisy (StVZO) ▷

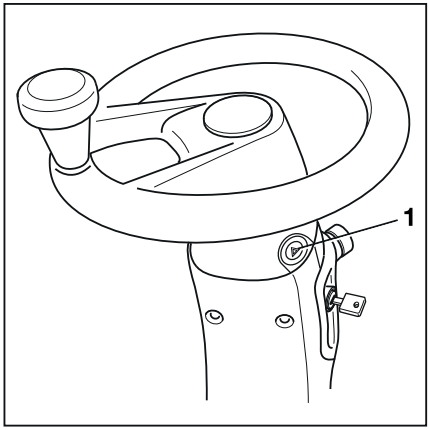

U varianty vybavení v souladu s německými dopravními předpisy (StVZO) nelze varovný výstražný systém zapnout a vypnout pomocí indikační/řídicí jednotky. Zapíná a vypíná se pomocí tlačítka varovného výstražného systému na sloupku řízení. Varovný výstražný systém v této variantě funguje, i když je vozík vypnutý.

– Chcete-li zapnout varovný výstražný systém, stiskněte tlačítko varovného výstražného systému (1).

Všechny ukazatele směru a kontrolky ukazatelů směru na indikační/řídicí jednotce blikají.

– Chcete-li vypnout varovný výstražný systém, stiskněte znovu tlačítko varovného výstražného systému (1).

Všechny ukazatele směru a kontrolky ukazatelů směru na indikační a řídicí jednotce přestanou blikat.

Rotační majáček ▷

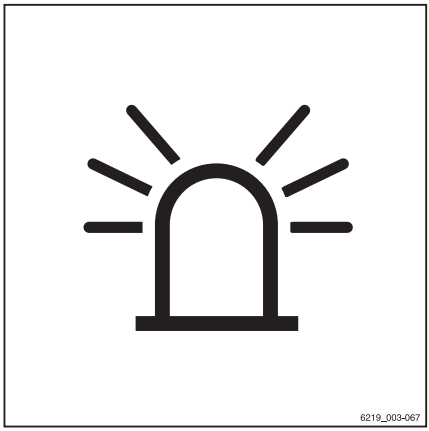

– Chcete-li rotační majáček zapnout, stiskněte příslušné softwarové tlačítko Softkey na indikační a řídicí jednotce.

Rotační majáček je zapnutý.

– Chcete-li rotační majáček vypnout, znovu stiskněte softwarové tlačítko Softkey.

Majáček zhasne.

Reflektor STILL SafetyLight (varianta na přání)

VÝSTRAHA

Nebezpečí poškození zraku při pohledu do reflektoru STILL SafetyLight.

Nedívejte se do reflektoru STILL SafetyLight.

Reflektor STILL SafetyLight je jednotka vizuálního varování, která umožňuje včasné zjištění vozíků v provozních oblastech s nízkou viditelností (jízdní uličky, vysoké regály) nebo na nepřehledných křižovatkách. Reflektor STILL SafetyLight je namontován na držáku na ochranné stříšce, aby nebyl ovlivněn otřesy a vibracemi. Reflektor STILL SafetyLight promítá jeden nebo více světle modrých světelných bodů před nebo za vozík a upozorňuje tak ostatní osoby na blížící se vozík. Je promítnuto několik světelných bodů jako pás kontrolek. Pás kontrolek signalizuje umístění vozíku se směrem jízdy.

V závislosti na konfiguraci vozíku se reflektor STILL SafetyLight automaticky zapne, jakmile se vozík rozjede. Reflektor STILL SafetyLight lze také zapnout a vypnout na indikační a řídicí jednotce.

– Tento úkon provedete stisknutím softwarového tlačítka Softkey .

UPOZORNĚNÍ

Pokud bude vozík provozován na veřejných komunikacích, reflektor STILL SafetyLight musí být vypnutý.

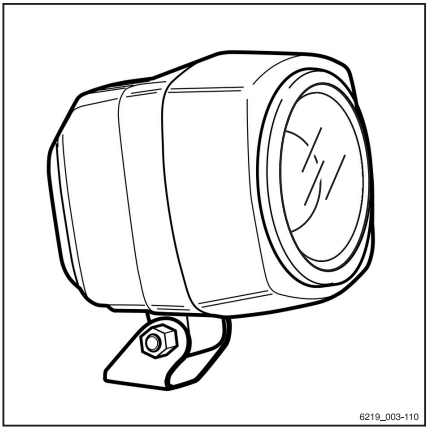

Osvětlení výstražné zóny (varianta na přání)

VÝSTRAHA

Při pohledu do osvětlení výstražné zóny hrozí poškození zraku.

Nedívejte se do osvětlení výstražné zóny.

Upravte osvětlení výstražné zóny tak, aby neoslňovalo osoby v okolí nebo řidiče nastupujícího a vystupujícího z vozíku.

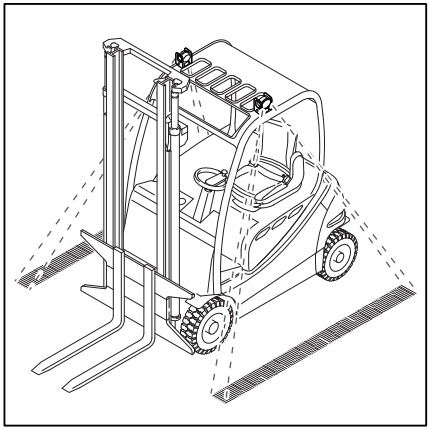

Osvětlení výstražné zóny je namontováno na držácích na ochranné stříšce, aby nebylo ovlivněno otřesy a vibracemi. Vysílá pruh světla vedle vozíku na jeho levé i pravé straně. Tyto pruhy světla vyznačují nebezpečné oblasti po stranách vozíku během provozu. Viz část nazvaná "Nebezpečná oblast" v kapitole nazvané "Manipulace s břemeny".

Osvětlení výstražné zóny se zapíná a vypíná společně s vozíkem.

Pokud je vozík vybaven v souladu s německými dopravními předpisy (StVZO), osvětlení výstražné zóny lze zapnout a vypnout prostřednictvím indikační a řídicí jednotky.

– Tento úkon provedete stisknutím příslušného softwarového tlačítka.

UPOZORNĚNÍ

Pokud bude vozík provozován na veřejných komunikacích, osvětlení výstražné zóny musí být vypnuto.

– Před použitím vozíku zkontrolujte, zda bylo osvětlení výstražné zóny správně upraveno.

Vzdálenost mezi pruhem světla a vozíkem musí být 70 až 75 cm.

– Chcete-li upravit osvětlení výstražné zóny, viz část nazvaná "Upravení osvětlení výstražné zóny" v kapitole nazvané "Zachování provozní připravenosti".

Při objednávání vozíku si můžete vybrat mezi modrým nebo červeným osvětlením výstražné zóny.

Účinnost a režimy jízdy

Reflektor Blue-Q (varianta na přání) ▷

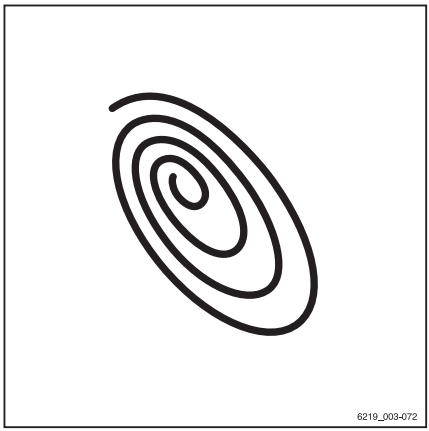

Popis funkce

Úsporný režim Blue-Q ovlivní chování hnací jednotky i způsob aktivace přídavných spotřebičů a sníží celkovou spotřebu energie vozíku. Režim Blue-Q lze zapnout a vypnout pomocí softwarového tlačítka.

Je-li úsporný režim zapnutý, bude mít zrychlení vozíku mírnější průběh.

Při jízdě nízkou rychlostí, zpravidla při manévrování, nelze snížení rychlosti při zapnutém úsporném režimu zaznamenat. Při mírných rychlostech přibližně od 7 km/h je zrychlení jemnější. Při vzdálenostech až do přibližně 40 m bude proto dosahovaná rychlost nižší, než kdyby úsporný režim nebyl aktivován. Stejně jako v režimu "STILL Classic" je maximální rychlost 20 km/h.

nemá žádný vliv na:

- Maximální rychlost
- Stoupavost
- Tažná síla
- Brzdné vlastnosti

Vlivy na přídavné spotřebiče

Následující tabulka ukazuje specifické podmínky, které při aktivaci úsporného režimu Blue Q způsobí vypnutí některých doplňkových zařízení. Dostupné přídavné spotřebiče závisí na vybavení vozíku.

Vypnuto	Spínač sedadla	Vozík stojí	Směr jízdy
Přední pracovní světlo*	X	X	Vzad > 3 km/h
Zadní pracovní světlo*	X	X	Vpřed
Střešní světlomet*	X	X	> 3 km/h
Světlomet*	X	X	–
Stěrač předního skla	X	X	Vzad > 3 km/h
Stěrač zadního skla	X	X	Vpřed
Střešní stěrač	X	X	–
Vyhřívání sedadla	X	–	–
Vytápění kabiny	X	–	–

Vypnuto	Spínač sedadla	Vozík stojí	Směr jízdy
Vyhřívání okna	X	–	–
*Vypnutí neplatí pro vybavení vyžadované německými dopravními předpisy StVZO (varianta na přání).			

Zapnutí a vypnutí režimu Blue-Q

– Chcete-li zapnout úsporný režim Blue-Q, stiskněte příslušné softwarové tlačítko.

Na indikační/řídicí jednotce se zobrazí symbol Blue-Q a zapne se úsporný režim Blue-Q.

– Chcete-li vypnout úsporný režim Blue-Q, znovu stiskněte příslušné softwarové tlačítko.

Symbol Blue-Q zmizí a úsporný režim Blue-Q se vypne.

STILL Classic a režim sprint

Režimy jízdy ovlivňují vlastnosti řízení a zvedání elektrického pohonu.

K dispozici jsou dva různé režimy jízdy:

1 **STILL Classic**

Tento režim je aktivní po zapnutí vozíku. Tento režim je výchozím nastavením a poskytuje rovnováhu mezi hydraulickými funkcemi a funkcemi pojezdu. Maximální rychlost je 20 km/h. Na displeji není zobrazen žádný symbol.

2 **Režim sprint**

V režimu sprint vozík rychleji akceleruje na maximální rychlost 20 km/h. Tento režim zvýší také rychlost zvedání. Režim sprint je určen pro jízdu v přehledném a volném terénu.

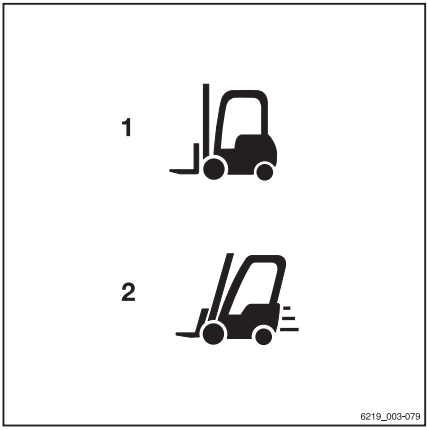

UPOZORNĚNÍ

Když je používán režim sprint, vozík má vyšší spotřebu energie. Baterie se tudíž vybíjí rychleji. Pohonné jednotky se rychleji zahřívají.

Zapnutí a vypnutí režimu sprint

– Chcete-li zapnout režim sprint, stiskněte příslušné softwarové tlačítko.

Na displeji indikační a řídicí jednotky se zobrazí symbol "režimu sport" (2). Režim sprint je zapnutý.

– Chcete-li režim vypnout, znovu stiskněte softwarové tlačítko.

Symbol zmizí a režim se vypne. Vozík poté přejde zpět do režimu STILL Classic.

Automatické vypnutí režimu sprint

Pokud je vozík používán v režimu sprint na maximální výkon, vozík spotřebuje více energie. V důsledku toho se baterie rychleji vybije a hnací jednotky a napájení se mohou nadměrně zahřát.

Napětí baterie, teplota hnacích jednotek a napájení jsou nepřetržitě monitorovány. Pokud nastane podpětí (neplatí pro lithium-iontové baterie) nebo přehřívání, režim sprint se automaticky deaktivuje.

Pokud se vozík automaticky vypne, režim sprint lze poté znovu zapnout, pouze pokud jsou splněny následující podmínky:

- Baterie je plně dobitá.
- Vozík byl znovu spuštěn.

Trakce

Bezpečnostní předpisy při řízení

Chování řidiče

Při řízení ve firemních prostorách je řidič povinen dodržovat pravidla silničního provozu.

Rychlost jízdy je třeba přizpůsobit místním podmínkám.

Řidič musí například pomalou rychlostí projíždět zatáčky, úzké průjezdy, křídlové dveře, místa neviditelná ve zpětném zrcátku a místa s nerovným povrchem.

Řidič musí vždy udržovat takovou vzdálenost od vozidel a osob pohybujících se před ním, aby mohl bezpečně zabrzdit, a musí udržovat neustálou kontrolu nad vozíkem. Je třeba se vyvarovat prudkého zastavení a zatáčení a předjíždění na nebezpečných a nepřehledných místech.

– Pokud řidič řídí vozík poprvé, měl by jezdit na volném prostranství nebo na prázdné cestě.

Při řízení je zakázáno:

- Ponechávat horní nebo dolní končetiny volně mimo vozík
- Vyklánět se přes vnější okraj vozíku
- Šplhat po vnější části vozíku
- Posunutí sedadla řidiče
- Nastavení sloupku řízení
- Uvolnění bezpečnostního pásu
- Vyřazení zádržného systému
- Zvedat břemeno do větší výšky než 300 mm nad zemí (s výjimkou manévrování při stohování břemen nebo odebírání břemen ze stohu)
- Používat elektronická zařízení, například rádia, mobilní telefony atd.

⚠ VÝSTRAHA

Používání multimediálních a komunikačních zařízení stejně jako pouštění těchto zařízení s přílišnou hlasitostí během jízdy nebo při manipulaci s břemeny může ovlivnit pozornost obsluhy. Hrozí nebezpečí nehody!

- Nepoužívejte tato zařízení během jízdy ani při manipulaci s břemeny.
- Nastavte hlasitost tak, aby bylo možné stále zaslechnout výstražné signály.

⚠ VÝSTRAHA

V místech, kde je použití mobilního telefonu nebo vysílačky zakázáno, je nutné toto nařízení dodržet.

- Vypněte zařízení.

Výhled při řízení

Řidič musí hledět ve směru jízdy a musí mít dostatečný výhled na cestu.

Zejména při couvání si musí řidič ověřit, že cesta za ním je volná.

Při přepravě zboží, které snižuje výhled vpřed, musí řidič couvat.

Není-li to možné, musí jej druhá osoba jdoucí před vozíkem navádět.

V tomto případě smí řidič pojíždět pouze rychlostí pěší chůze a s mimořádnou opatrností. Jakmile ztratíte vizuální kontakt s naváděčem, okamžitě vozík zastavte.

Zpětná zrcátka používejte pouze pro sledování prostoru za vozíkem, nikoli pro couvání. Je-li pro zajištění dostatečného výhledu nutné použít vizuální pomůcky (zrcátko, monitor), je jejich používání nutné nejprve procvičit. Při používání vizuálních pomůcek při couvání je nutno dbát zvýšené opatrnosti.

Při používání přídavných zařízení platí zvláštní podmínky; viz kapitola nazvaná "Montáž přídavných zařízení".

Veškerá okenní skla (varianta na přání, např. čelní sklo) a zrcátka musí být vždy čistá a nezamrzlá.

Vozovky

Rozměry vozovek a šířky pracovních uliček

Následující požadavky na rozměry a šířky pracovní uličky platí za daných podmínek, aby bylo zajištěno bezpečné manévrování. V individuálních případech je nutné provést kontrolu pro určení nutnosti větší šířky pracovní uličky, např. v případě odchylných rozměrů břemena, jiných přídavných zařízení, zvedacích stožárů a tažných spojovacích zařízení.

V rámci EU musí být dodržována "směrnice Rady Evropské unie 89/654/EHS stanovující minimální požadavky na bezpečnost a ochranu zdraví na pracovišti". Jednotlivé národní předpisy se vztahují na oblasti mimo EU.

Požadované šířky pracovní uličky závisí na rozměrech břemene.

Požadované šířky pracovní uličky s paletou

Model	Typ	Šířka uličky (mm)	
		S paletou 1 000 x 1 200 příčně	S paletou 800 × 1 200 podélně
RX20-14C	6 219	3 186	3 311
RX20-16C	6 220	3 186	3 311
RX20-16	6 221	3 269	3 394
RX20-16L	6 222	3 377	3 502
RX20-18	6 223	3 269	3 394
RX20-18L	6 224	3 377	3 502
RX20-20L	6 225	3 390	3 516
RX20-16P	6 226	3 362	3 487
RX20-16PL	6 227	3 470	3 595
RX20-18P	6 228	3 362	3 487
RX20-18PL	6 229	3 470	3 595
RX20-20P	6 230	3 375	3 501
RX20-20PL	6 231	3 483	3 609

Vozík lze používat pouze na vozovkách, které nemají příliš ostré zatáčky, nemají příliš

strmé svahy a nemají příliš úzké nebo nízké průjezdy.

Jízda na svazích

⚠ VÝSTRAHA

Nebezpečí nehody v důsledku vypnutí hnací jednotky!

Při delších jízdách do svahu a ze svahu se může tažný pohon přehřát a vypnout. Vozík již nebude po uvolnění pedálu akcelerátoru zpomalovat a bude se pohybovat setrvačností.

Není dovoleno sjíždět nebo vyjíždět delší svahy se sklonem přesahujícím 15 % kvůli stanoveným minimálním brzdným hodnotám. Hodnoty stoupavosti uvedené dále platí pouze při překonávání překážek na vozovce a při malých výškových rozdílech, například na rampách.

– Před jízdou na dlouhých stoupáních a klesáních se sklonem větším než 15 % se poraďte s autorizovaným servisním střediskem.

⚠ POZOR

Nebezpečí poškození součástí způsobeného sníženou světlou výškou s "hydraulickým nosičem baterie" (varianta na přání).

Vozíky vybavené hydraulickým nosičem baterie (varianta na přání) mají sníženou světlou výšku, a proto je povolená stoupavost omezena. Terénní nerovnosti, například železniční pražce, musí být také přejížděny s opatrností.

– Vezměte v úvahu následující:

- Světlá výška je omezena.
- Při použití opotřebených pneumatik je maximální úhel rampy pouze 7°.

UPOZORNĚNÍ

Hodnoty specifikované v tabulce "Maximální stoupavost" lze použít pouze pro srovnání výkonu vidlicových vysokozdvižných vozíků stejné kategorie. Uvedené hodnoty v žádném případě nepředstavují běžné každodenní provozní podmínky.

Vozíky mohou v následující tabulce teoreticky jezdit do svahu a ze svahu.

Maximální stoupavost

Model	Typ	Maximální stoupavost (%)	
		S břemenem	Bez břemene
RX20-14C	6 219	30,3	27,9
RX20-16C	6 220	27,6	26,0
RX20-16	6 221	28,0	27,4
RX20-16L	6 222	27,4	28,7
RX20-18	6 223	25,1	26,0
RX20-18L	6 224	25,3	28,3
RX20-20L	6 225	23,0	26,9
RX20-16P	6 226	27,8	27,8
RX20-16PL	6 227	27,6	28,9
RX20-18P	6 228	24,8	26,0
RX20-18PL	6 229	25,4	28,6
RX20-20P	6 230	22,9	25,1
RX20-20PL	6 231	23,1	27,2

Legenda pro model

C	Kompaktní
L	Dlouhé
P	Verze s kyvadlovou nápravou

Sklony stoupání a klesání nesmí přesahovat výše uvedené hodnoty a stoupání a klesání musí mít pevný povrch.

Přechody v horní a dolní části svahu musí být mírné a postupné, aby nedošlo k pádu břemene nebo k poškození vozíku.

Upozornění v případě, že součásti vyčnívají mimo profil vozíku

Vozíky musí často projíždět velmi úzkými nebo nízkými prostorami, například uličkami nebo kontejnery. Rozměry vozíků jsou k tomuto účelu určeny. Pohyblivé součásti ale mohou vyčnívat mimo profil vozíku a

může dojít k jejich poškození nebo odtržení. Příklady těchto součástí jsou:

- Vyklopené střešní okno v kabině řidiče
- Otevřete dveře kabiny

Stav vozovek

Vozovky musí být dostatečně pevné a rovné. Na povrchu nesmí být žádné nečistoty ani napadané předměty.

Odvodňovací kanály, úrovňové přejezdy a podobné překážky musí být vyrovnány a v případě potřeby je třeba zajistit rampy, aby vozíky musely při přejíždění těchto překážek překonávat co nejméně nerovností.

Ujistěte se, zda mají poklopy kanálů, kryty šachet a podobná místa dostatečnou nosnost.

Mezi pevnými prvky v okolním prostoru a nejvyšším bodem vozíku nebo břemene musí být dostatečný volný prostor. Výška vychází z celkové výšky zvedacího stožáru a rozměrů břemene; viz kapitola nazvaná "Technické údaje".

Předpisy pro vozovky a pracovní prostor

Je povoleno jezdit pouze po trasách schválených k provozu provozovatelem nebo jeho zástupci. Dopravní trasy musí být bez překážek. Břemeno je možné složit a uložit pouze na určených místech. Provozovatel a jeho zástupci musí zajistit, aby do pracovního prostoru nevstupovaly nepovolané osoby.

UPOZORNĚNÍ

Dodržujte prosím definici následující odpovědné osoby: "provozovatel".

Nebezpečné oblasti

Nebezpečné oblasti na vozovkách je nutné označit běžnými dopravními značkami nebo, v případě potřeby, dalšími výstražnými značkami.

Volba jízdního programu 1 až 3

Vozík má tři jízdní programy s různými přednastavenými vlastnostmi pro jízdu a brzdění. Základní princip spočívá v tom, že čím vyšší je číslo zvoleného jízdního programu, tím větší je jízdní dynamika.

Jízdní program se volí pomocí indikační a řídicí jednotky v položce nabídky "Jízda" ◎.

– Stisknutím softwarového tlačítka 🐇1 … 🐇3 vyberte požadovaný jízdní program.

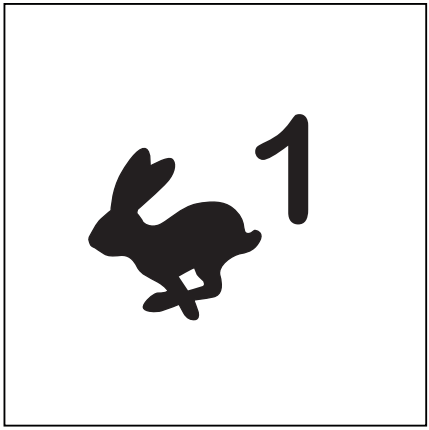

– Pokud jsou jízdní programy uložené jako oblíbená položka na softwarovém tlačítku, stiskněte softwarové tlačítko "Jízdní program" 🐇, dokud se na displeji nezobrazí číslo požadovaného jízdního programu.

Počet segmentů na dynamické liště znázorňuje jízdní dynamiku zvoleného jízdního programu.

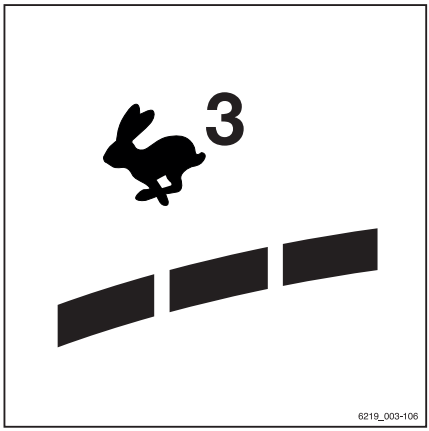

Volba jízdního programu A nebo B

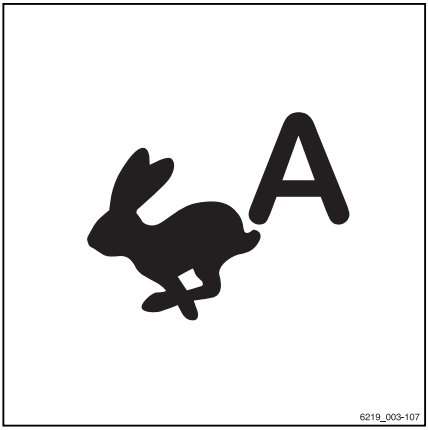

Vozík má dva jízdní programy s různými vlastnostmi ovládání a brzdění.

Na rozdíl od pevně daných jízdných programů "1 až 3" lze programy "A" a "B" konfigurovat. Postup je popsán v následující části.

Jízdní program se volí pomocí indikační a řídicí jednotky v položce nabídky "Jízda" .

– Stisknutím softwarového tlačítka A nebo B vyberte požadovaný jízdní program.

– Pokud jsou jízdní programy uložené jako oblíbená položka na softwarovém tlačítku, stiskněte softwarové tlačítko "Jízdní program" Softkey, dokud se na displeji nezobrazí písmeno požadovaného jízdního programu.

Konfigurace jízdních programů A a B

Jízdní programy mohou být konfigurovány řidičem.

UPOZORNĚNÍ

Přístup do nabídky nastavení je k dispozici, pouze pokud vozík stojí a je aktivována parkovací brzda. Pokud je parkovací brzda uvolněna předčasně, nabídka nastavení se zavře.

– Zastavte vozík.

– Aktivujte parkovací brzdu.

– Stiskněte tlačítko .

Zobrazí se první úroveň nabídky.

– Stiskněte softwarové tlačítko "Nastavení" .

– Stiskněte softwarové tlačítko `Nastavení vozíku` .

– Stiskněte softwarové tlačítko `Jízdní programy`.

Zobrazí se nabídka "jízdního programu".

– Stiskněte příslušné softwarové tlačítko pro `jízdní program A` nebo `jízdní program B`.

Zde je vysvětlena konfigurace jízdních programů pomocí "jízdního programu A".

Zobrazí se nabídka **Nastavit jízdní program A**. ▷

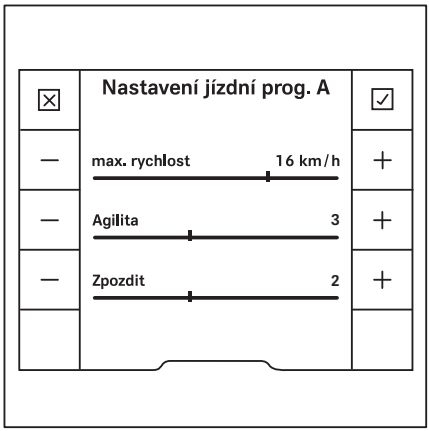

Lze nastavit následující parametry:

- `Max. rychlost`
  Určuje maximální rychlost (max. 20 km/h).
- `Agilita`
  Určuje chování během zrychlení a couvání pomocí pěti úrovní.
  "1" znamená nejmenší agilitu a "5" znamená největší agilitu.
- `Zpozdit`
  Určuje prodlevu pomocí pěti úrovní.
  "1" znamená nejmenší prodlevu a "5" znamená největší prodlevu.

– Chcete-li zvoli vyšší úroveň, stiskněte příslušné softwarové tlačítko "plus" ＋ .

– Chcete-li zvoli nižší úroveň, stiskněte příslušné softwarové tlačítko "mínus" － .

– Chcete-li uložit nastavení, stiskněte softwarové tlačítko "potvrzení" ☑ Softkey.

Nastavení se uloží.

– Chcete-li zrušit nastavení, stiskněte softwarové tlačítko "zrušení" ☒ Softkey.

Nastavení se vrátí na poslední uloženou hodnotu.

Jedním stisknutím tlačítka ↰ se vrátíte na předchozí úroveň nabídky.

Volba směru jízdy

Než se pokusíte rozjet, je nutné zvolit pomocí spínače směru jízdy směr jízdy vozíku. Způsob aktivace spínače směru jízdy závisí na ovládacích prvcích, které jsou součástí vybavení vozíku.

UPOZORNĚNÍ

Směr jízdy je možno změnit i během jízdy. Noha řidiče přitom může zůstat na pedálu akcelerátoru. Vozidlo je potom možné zpomalit do zastavení a znovu rozjet v opačném směru (couvání).

Na indikační a řídicí jednotce se rozsvítí kontrolka zvoleného směru jízdy ("vpřed" (1) nebo "vzad" (2)).

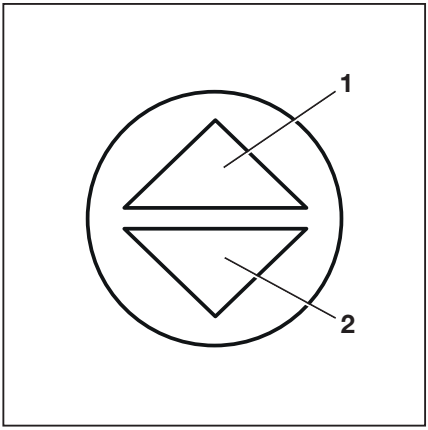

Neutrální poloha

Pokud vozík na delší dobu opouštíte, musí být zvolena neutrální poloha, aby nedošlo k náhlému rozjetí vozíku způsobenému náhodnou aktivací pedálu akcelerátoru.

– Krátce stiskněte spínač směru jízdy opačným směrem, než je aktuální směr jízdy.

Kontrolka ukazatele směru jízdy na indikační a řídicí jednotce zhasne.

UPOZORNĚNÍ

Když je sedadlo prázdné, zvolený směr jízdy je nastaven na "neutrální polohu". Před jízdou se musí spínač směru jízdy znovu aktivovat.

Aktivace spínače směru jízdy, verze s několika pákami ▷

– Chcete-li zvolit jízdu "vpřed", zatlačte spínač směru jízdy (1) dolů.

– Chcete-li zvolit jízdu "vzad", zatlačte spínač směru jízdy (1) nahoru.

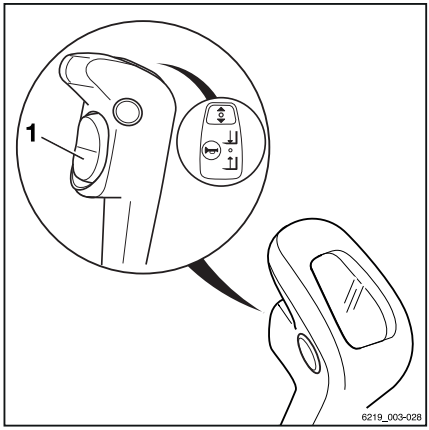

Aktivace spínače směru jízdy, verze s páčkami ▷

– Chcete-li zvolit jízdu "vpřed", zatlačte spínač směru jízdy (1) dopředu.

– Chcete-li zvolit jízdu "vzad", zatlačte spínač směru jízdy dozadu.

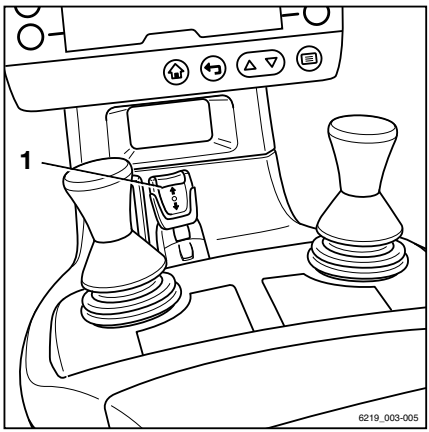

Aktivace spínače směru jízdy, verze s tlačítkovými spínači Fingertip ▷

– Chcete-li zvolit jízdu "vpřed", zatlačte spínač směru jízdy (1) dopředu.

– Chcete-li zvolit jízdu "vzad", zatlačte spínač směru jízdy dozadu.

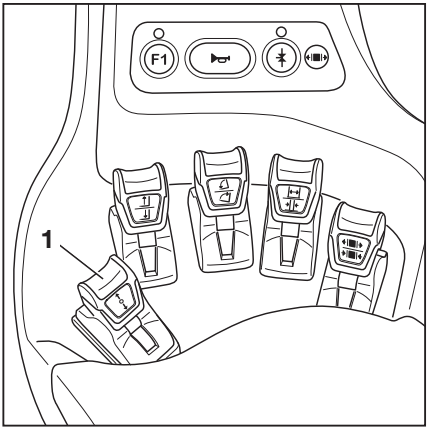

Aktivace vertikálního kolébkového spínače pro "směr jízdy", verze s joystickem 4Plus. ▷

– Pro směr jízdy "dopředu" zatlačte vertikální kolébkové tlačítko pro "směr jízdy"(1) nahoru (A).

– Pro směr jízdy "dozadu" zatlačte vertikální kolébkové tlačítko pro "směr jízdy"(1) dolů (B).

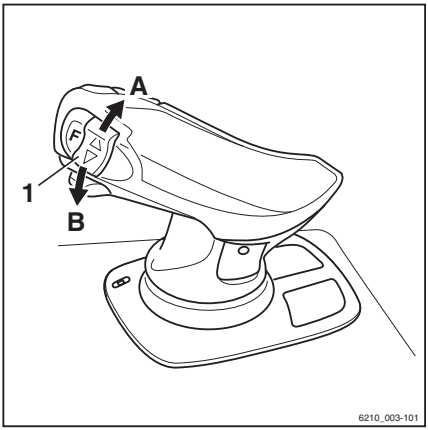

Aktivace spínače směru jízdy, verze s minikonzolou

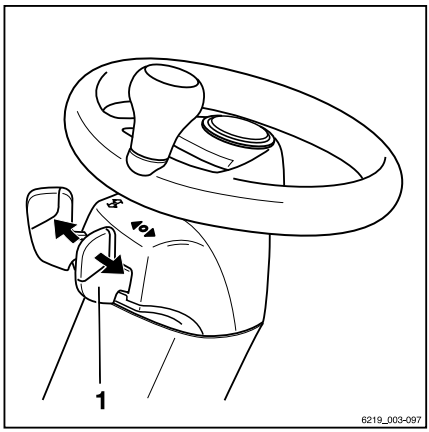

– Chcete-li zvolit jízdu "vpřed", zatlačte spínač směru jízdy (1) dopředu.

– Chcete-li zvolit jízdu "vzad", zatlačte spínač směru jízdy (1) dozadu.

Směr jízdy je možné zvolit také pomocí spínačů směru jízdy na ovládacích prvcích pro hydraulické funkce.

UPOZORNĚNÍ

Pokud je spínač směru jízdy na ovládacích prvcích porouchaný a vozík zastaví v nebezpečné oblasti, lze spínač směru jízdy na minikonzole použít jako nouzový spínač směru jízdy.

– Za tímto účelem zatlačte spínač směru jízdy (1) v požadovaném směru jízdy.

– Vyjeďte s vozíkem mimo nebezpečný prostor.

Režim zahájení jízdy

NEBEZPEČÍ

Pokud zůstanete zachyceni pod pohybujícím se nebo převráceným vozíkem, může dojít k smrtelným úrazům!

– Sedněte si na sedadlo řidiče.
– Připoutejte se bezpečnostním pásem.
– Použijte dostupné zádržné systémy.

– Řiďte se informacemi uvedenými v kapitole nazvané "Bezpečnostní předpisy při řízení".

Sedadlo řidiče je vybaveno spínačem sedadla. Tento spínač sedadla kontroluje, zda je sedadlo řidiče obsazené. Pokud není sedadlo řidiče obsazené nebo je spínač sedadla vadný, vozíkem nelze pojíždět a všechny funkce zvedání jsou zablokovány. V těchto situacích se na displeji řídicí a indikační jednotky zobrazí hlášení `Posaďte se na sedadlo řidiče`.

– Sedněte si na sedadlo řidiče. Připoutejte se bezpečnostním pásem.

– Zvedejte nosnou desku vidlice, dokud nedosáhnete dostatečné světlé výšky.

– Nakloňte zvedací stožár dozadu.

– Uvolněte parkovací brzdu.

– Vyberte požadovaný směr jízdy.

Na indikační a řídicí jednotce se rozsvítí kontrolka zvoleného směru jízdy ("vpřed" (1) nebo "vzad" (2)).

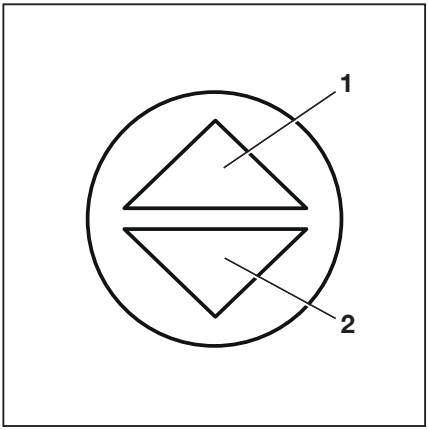

UPOZORNĚNÍ

V závislosti na vybavení mohou být vydávány různé signály upozorňující na jízdu vzad: může znít zvukový signál (varianta na přání), může se rozsvítit výstražné světlo (varianta na přání) nebo může blikat výstražný systém (varianta na přání).

– Sešlápněte pedál akcelerátoru (3).

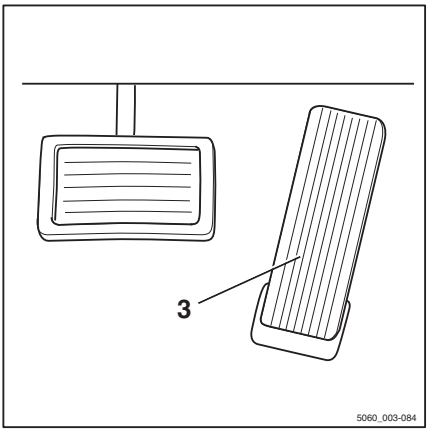

Vozík se bude pohybovat ve zvoleném směru jízdy. Rychlost ovládáte pomocí polohy pedálu akcelerátoru. Po uvolnění pedálu akcelerátoru vozík zabrzdí.

UPOZORNĚNÍ

Vozík je také udržován na místě na svahu, i když není aktivována elektrická parkovací brzda.

NEBEZPEČÍ

Nebezpečí nehody z důvodu selhání brzd!

Rekuperační brzda funguje, pouze pokud je vozík zapnutý, není aktivovaný spínač nouzového vypínání a je uvolněna parkovací brzda.

– V případě poruchy rekuperační brzdy použijte brzdový pedál.

– Před opuštěním vozíku zatáhněte parkovací brzdu.

Změna směru jízdy

– Uvolněte pedál akcelerátoru.

– Vyberte požadovaný směr jízdy.
– Sešlápněte pedál akcelerátoru.

Vozík se bude pohybovat ve zvoleném směru jízdy.

UPOZORNĚNÍ

Směr jízdy je možno změnit i během jízdy. Noha řidiče přitom může zůstat na pedálu akcelerátoru. Vozidlo je potom možné zpomalit do zastavení a znovu rozjet v opačném směru (couvání).

UPOZORNĚNÍ

Pokud dojde k elektrické závadě v akcelerátoru, hnací jednotka se vypne. V takové situaci není vozík elektricky brzděn. Jakmile je elektrická závada opravena, bude možné vozík opět rozjet uvolněním pedálu akcelerátoru a následným opětovným sešlápnutím pedálu akcelerátoru. Pokud vozík stále nelze ovládat, bezpečně jej zaparkujte a kontaktujte autorizované servisní středisko.

Režim zahájení jízdy, dvoupedálová verze (varianta na přání)

NEBEZPEČÍ

Pokud zůstanete zachyceni pod pohybujícím se nebo převráceným vozíkem, může dojít k smrtelným úrazům!

– Sedněte si na sedadlo řidiče.
– Připoutejte se bezpečnostním pásem.
– Použijte dostupné zádržné systémy.

– Řiďte se informacemi uvedenými v kapitole nazvané "Bezpečnostní předpisy při řízení".

Sedadlo řidiče je vybaveno spínačem sedadla. Tento spínač sedadla kontroluje, zda je sedadlo řidiče obsazené. Pokud není sedadlo řidiče obsazené nebo je spínač sedadla vadný, vozíkem nelze pojíždět a všechny funkce zvedání jsou zablokovány. V těchto situacích se na displeji řídicí a indikační jednotky zobrazí hlášení `Posaďte se na sedadlo řidiče`.

– Sedněte si na sedadlo řidiče. Připoutejte se bezpečnostním pásem.
– Zvedejte nosnou desku vidlice, dokud nedosáhnete dostatečné světlé výšky.
– Nakloňte zvedací stožár dozadu.
– Uvolněte parkovací brzdu.
– Sešlápněte pravý pedál akcelerátoru (1) pro jízdu směrem "vpřed" a sešlápněte levý pedál akcelerátoru (2) pro jízdu směrem "vzad".

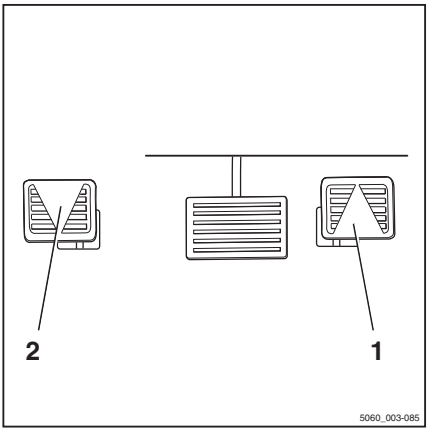

UPOZORNĚNÍ

U dvoupedálové verze nefungují spínače směru jízdy na ovládacích prvcích.

Na indikační a řídicí jednotce se rozsvítí kontrolka zvoleného směru jízdy ("vpřed" (1) nebo "vzad" (2)).

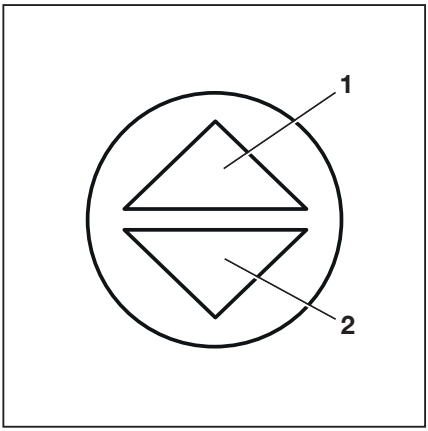

UPOZORNĚNÍ

V závislosti na vybavení mohou být vydávány různé signály upozorňující na jízdu vzad: může znít zvukový signál (varianta na přání), může se rozsvítit výstražné světlo (varianta na přání) nebo může blikat výstražný systém (varianta na přání).

Vozík se bude pohybovat ve zvoleném směru jízdy. Rychlost ovládáte pomocí polohy pedálu akcelerátoru. Po uvolnění pedálu akcelerátoru vozík zabrzdí.

UPOZORNĚNÍ

Vozík je také udržován na místě na svahu, i když není aktivována elektrická parkovací brzda.

NEBEZPEČÍ

Nebezpečí nehody z důvodu selhání brzd!

Rekuperační brzda funguje, pouze pokud je vozík zapnutý, není aktivovaný spínač nouzového vypínání a je uvolněna parkovací brzda.

– V případě poruchy rekuperační brzdy použijte brzdový pedál.
– Před opuštěním vozíku zatáhněte parkovací brzdu.

Změna směru jízdy

– Sundejte chodidlo ze sešlápnutého pedálu akcelerátoru.
– Sešlápněte pedál akcelerátoru pro jízdu opačným směrem.

Vozík se bude pohybovat ve zvoleném směru jízdy.

UPOZORNĚNÍ

Pokud dojde k elektrické závadě v akcelerátoru, hnací jednotka se vypne. V takové situaci není vozík elektricky brzděn. Jakmile je elektrická závada opravena, bude možné vozík opět rozjet uvolněním pedálu akcelerátoru a následným opětovným sešlápnutím pedálu akcelerátoru. Pokud vozík stále nelze ovládat, bezpečně jej zaparkujte a kontaktujte autorizované servisní středisko.

Ovládání provozní brzdy

Elektrická brzda převádí energii zrychlení vozíku na elektrickou energii. Vozík se tím zpomalí.

Elektrické brzdění regeneruje energii pro baterii. To vede k delšímu provoznímu času mezi nabíjením a menšímu opotřebení brzd.

Vozík lze také zabrzdit pomocí mechanické brzdy stisknutím brzdového pedálu (2).
V první části dráhy brzdového pedálu účinkuje pouze elektrická brzda. Při dalším stlačení pedálu se rovněž aktivuje mechanická brzda, která působí na hnací kola.

⚠ NEBEZPEČÍ

Jestliže provozní brzda selže, nebude vozík dostatečně brzdit. Hrozí nebezpečí nehody!

Pokud si řidič všimne, že se účinnost elektrického brzdění snížila o 50 % a hnací moment se snížil na 50 % normální úrovně, mohlo dojít k poškození součásti.

- Zastavte vozík pomocí brzd. V případě nutnosti si při tomto procesu pomozte parkovací brzdou.
- Uvědomte autorizované servisní středisko.
- Vozík nepoužívejte, dokud nebude servisní brzda opravená.

⚠ NEBEZPEČÍ

Při příliš vysokých rychlostech hrozí nebezpečí smyku nebo převrácení vozíku!

Brzdná dráha vozíku závisí na povětrnostních podmínkách a úrovni znečištění vozovky. Nezapomeňte, že základní brzdná dráha se prodlužuje exponenciálně v závislosti na rychlosti.

- Styl řízení a brzdění musí být přizpůsoben povětrnostním podmínkám a úrovni znečištění vozovky.
- Volte pouze takovou rychlost jízdy, při které budete mít před sebou dostatečnou brzdnou dráhu.

- Brzděte vozík uvolněním pedálu akcelerátoru (1).
- Pokud není brzdicí účinek dostatečný, použijte také brzdový pedál (2), aby se aktivovala mechanická brzda.

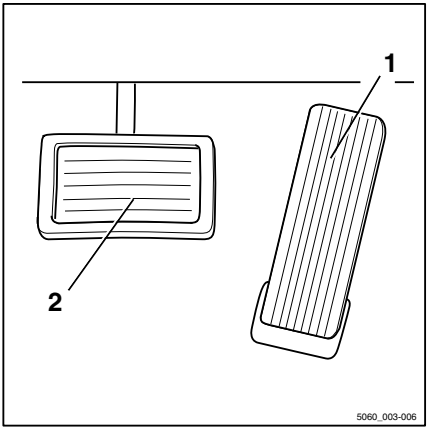

Zatažení mechanické parkovací brzdy

NEBEZPEČÍ

Pokud se vozík rozjede, hrozí nebezpečí smrtelného zranění v případě přejetí osoby.

- Vozík nesmí být parkován ve svahu.
- V nouzových situacích zajistěte vozík pomocí klínů na straně vozíku, která je níže po svahu.
- Vozík opusťte pouze v případě, že je zabrzděna parkovací brzda.

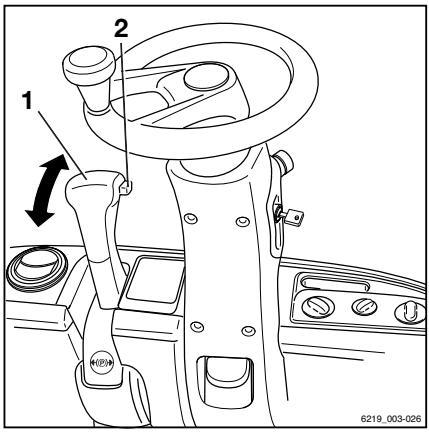

Použití parkovací brzdy

- Zatáhněte páku parkovací brzdy (1) zcela dozadu a uvolněte ji.

Páka parkovací brzdy zapadne. Parkovací brzda se aktivuje. Kola na hnací nápravě jsou zablokovaná. Na displeji indikační a řídicí jednotky se krátce zobrazí hlášení `Parkovací brzda aktivní`. Symbol "parkovací brzdy" Ⓟ se zobrazí na displeji místo informací o rychlosti.

Uvolnění ruční brzdy

- Zatáhněte páku parkovací brzdy (1) dozadu.
- Zatlačte dolů knoflík (2) a přidržte jej.
- Posuňte páku parkovací brzdy (1) dopředu a uvolněte páku a knoflík.

Parkovací brzda se uvolní.

UPOZORNĚNÍ

Páka parkovací brzdy se automaticky silou pružiny otočí do přední polohy a vyžaduje jen mírné manuální navádění. Pokud je pohyb parkovací brzdy zatuhlý, upozorněte autorizované servisní středisko.

Jakmile je parkovací brzda uvolněna, bude se vozík pohybovat naposledy zvoleným směrem jízdy a směr se zobrazí na ukazateli směru jízdy.

Funkce pro "bezpečné parkování" (varianta na přání)

Tato funkce monitoruje brzdný účinek po zaparkování vozíku. Pokud je snímač namontován na zvedací stožár (varianta na přání), kontroluje také, zda je spuštěná nosná deska vidlice.

Tato funkce upozorní řidiče akustickým signálem, pokud:

- Řidič opustí sedadlo řidiče, aniž by aktivoval parkovací brzdu.
- Řidič opustí sedadlo řidiče, aniž by spustil nosnou desku vidlice (varianta na přání).
- Řidič se pokusí vypnout vozík, aniž by aktivoval parkovací brzdu.
- Vozík se začne pohybovat přibližně 20 sekund po aplikaci parkovací brzdy.

Aktivace a zásah do funkce

Příčina	Následek
Sedadlo řidiče je prázdné a parkovací brzda nebyla aktivována.	Zazní výstražný signál. Jakmile si na sedadlo řidiče sednete, výstražný signál utichne.
Je potřeba vypnout vozík, ale parkovací brzda nebyla aktivována.	Vozík nelze vypnout. Zazní výstražný signál. Jakmile aktivujete parkovací brzdu, výstražný signál utichne.
Parkovací brzda byla aktivována, ale kvůli poruše nebyla aktivována řádně. Sedadlo řidiče není obsazeno.	Zazní výstražný signál. Jakmile si na sedadlo řidiče sednete, výstražný signál utichne. Zabezpečte vozík proti rozjetí pomocí klínů. Uvědomte autorizované servisní středisko.
Je potřeba vypnout vozík. Parkovací brzda byla aktivována, ale kvůli poruše nebyla aktivována řádně.	Vozík nelze vypnout. Zazní výstražný signál. Zabezpečte vozík proti rozjetí pomocí klínů. Uvědomte autorizované servisní středisko.

⚠ NEBEZPEČÍ

Pokud se vozík rozjede, hrozí nebezpečí smrtelného zranění!

Pokud je parkovací brzda vadná, bezpečně vozík zaparkujte a zajistěte jej proti rozjetí.

– V případě nutnosti zabezpečte vozík proti rozjetí pomocí klínů.

– Nechte parkovací brzdu opravit autorizovaným servisním střediskem.

Řízení

NEBEZPEČÍ

Nebezpečí nehody!

V případě závady na hydraulice hrozí nebezpečí nehody, protože se změní charakteristiky řízení.

– Je-li systém řízení vadný, s vozíkem nevyjíždějte.

– Vozík se řídí otáčením volantu (1) v příslušném směru.

Otočením volantu doleva (L) vozík zatočí vlevo (L).

Otočením volantu doprava (R) vozík zatočí vpravo (R).

Šipka (2) zobrazuje směr, kterým se vozík pohybuje.

Informace o poloměru otáčení naleznete v kapitole "Technické údaje".

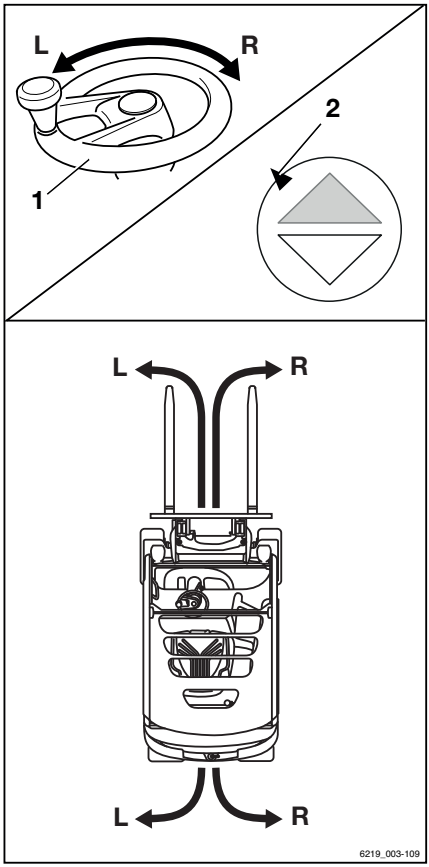

Snížení rychlosti při zatáčení (Curve Speed Control) ▷

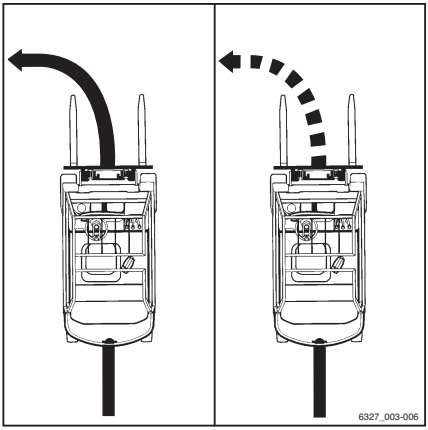

Tato funkce snižuje rychlost vozíku při rostoucím úhlu natočení kol, bez ohledu na míru sešlápnutí akcelerátoru. Pokud se úhel natočení kol po výjezdu ze zatáčky opět zmenší, vozík zrychlí podle míry sešlápnutí akcelerátoru.

Tato funkce však nezbavuje řidiče povinnosti najíždět do zatáček odpovídající rychlostí podle následujících faktorů:

- Přepravované břemeno
- Stav vozovky
- Poloměr zatáčky

⚠ NEBEZPEČÍ

Funkce Curve Speed Control nemůže překonat fyzikální limity stability. I s touto funkcí hrozí nebezpečí převrácení!

– Před použitím této funkce se seznamte s upravenými charakteristikami jízdy a řízení vozíku.

⚠ NEBEZPEČÍ

Při deaktivaci funkce Curve Speed Control hrozí zvýšené nebezpečí převrácení! Pokud při pohybu vozíku selže ovládací zařízení nebo je ovládací zařízení deaktivováno, vozík již nebude při zatáčení automaticky brzdit.

– Během jízdy nevypínejte klíč zapalování.
– Nouzový odpojovač aktivujte jen v nouzových situacích.
– Vždy přizpůsobte styl jízdy podmínkám.

I s funkcí Curve Speed Control se může vozík v extrémních případech převrátit, zejména v následujících situacích:

- Příliš rychlé zatáčení na nerovných nebo šikmých vozovkách
- Prudké otočení volantu během jízdy
- Zatáčení s nedostatečně zajištěným břemenem
- Příliš rychlé zatáčení na hladké nebo vlhké vozovce

Snížení rychlosti, když je nosná deska vidlice zvednutá (varianta na přání)

Pokud je vozík vybaven touto variantou, rychlost vozíku se automaticky sníží, pokud výška zdvihu nosné desky vidlice překročí 500 mm.

Snížení rychlosti při otevření dveří kabiny

⚠ VÝSTRAHA

Nebezpečí nehody z důvodu náhlého zpomalení vozíku

Pokud jsou dveře kabiny otevřeny, když je vozík v pohybu, vozík automaticky zabrzdí.

– Během jízdy mějte dveře kabiny zavřené.

U varianty vybavení "kabina" má vozík funkci monitorování dveří kabiny pomocí snímače. Signál z tohoto snímače je v řídicí elektronice vozíku spojen se signálem ze spínače zámku bezpečnostního pásu.

Pokud nejsou dveře kabiny zavřené a bezpečnostní pás není zapnutý, rychlost jízdy je omezena na 4 km/h. Na displeji se zobrazí hlášení `Zavřete dveře kabiny` nebo `zapněte bezpečnostní pás`.

Pokud jsou dveře kabiny otevřeny, když je vozík v pohybu, vozík automaticky zabrzdí na rychlost 4 km/h. Na displeji se zobrazí hlášení `Zavřete dveře kabiny`.

Je-li bezpečnostní pás uvolněn, když jsou dveře kabiny zavřené, na displeji se nezobrazí žádné hlášení.

Omezení rychlosti (varianta na přání)

Omezení rychlosti (varianta na přání) je funkce, která může konfigurovat správce vozového parku. Určuje maximální rychlost, která může být buď trvalá nebo vyvolaná řidičem. Tato funkce pomáhá řidiči dodržet omezení rychlosti, např. ve skladovacích prostorech nebo specifických oblastech.

Zapnutí a vypnutí omezení rychlosti

– Stiskněte tlačítko ☰.

Zobrazí se první úroveň nabídky.

– Stiskněte softwarové tlačítko "Jízda" ◎.

Zobrazí se nabídka "Jízda".

– Stiskněte softwarové tlačítko "Omezení rychlosti" ⏲.

Vedle symbolu se zobrazí aktivační lišta. Omezení rychlosti je zapnuto.

– Chcete-li omezení rychlosti vypnout, znovu stiskněte softwarové tlačítko.

Konfigurace omezení rychlosti

UPOZORNĚNÍ

Přístup do nabídky nastavení je k dispozici, pouze pokud vozík stojí a je aktivována parkovací brzda. Pokud je parkovací brzda uvolněna předčasně, nabídka nastavení se zavře. Přístup je udělen až ve chvíli, kdy správce vozového parku zadá heslo.

– Zastavte vozík.

– Aktivujte parkovací brzdu.

– Stiskněte tlačítko ☰.

– Stiskněte softwarové tlačítko "Nastavení" ⚙.

Zobrazí se první úroveň nabídky.

– Aktivujte "Oprávnění přístupu pro správce vozového parku".

Na displeji se otevře "nabídka Nastavení".

– Stiskněte softwarové tlačítko Nastavení vozíku.

– Stiskněte softwarové tlačítko Omezení rychlosti.

Otevře se nabídka nabízející následující funkce:

- Trvalé
  Povolení této funkce omezí rychlost do chvíle, než správce vozového parku tuto funkci deaktivuje.
- Stisknutím tlačítka
  Pokud je tato funkce aktivována, řidič může omezení rychlosti zapnout a vypnout stisknutím softwarového tlačítka.
- Zadání maximální rychlosti
  Tuto nabídku lze použít k nastavení maximální rychlosti vozíku, když je aktivní omezení rychlosti.

– Chcete-li maximální rychlost upravit, stiskněte softwarové tlačítko Zadat max. rychlost.

Otevře se nabídka omezení rychlosti. ▷

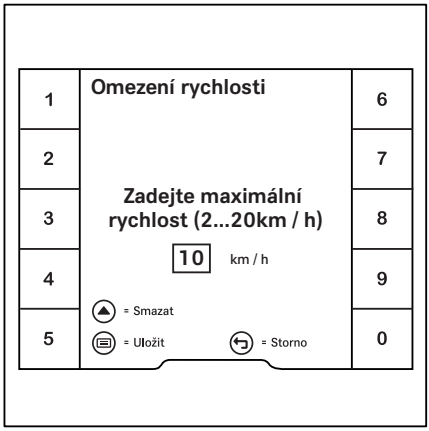

– Pomocí softwarových tlačítek nastavte maximální rychlost od 2 km/h do 20 km/h.

Maximální rychlost je závislá na vybavení vozíku a může být omezena výrobním nastavením.

– Pro uložení stiskněte tlačítko.

Maximální rychlost je zadána.

– Pro vymazání stiskněte tlačítko posouvání.

Zadání je odstraněno.

– Pro zrušení stiskněte tlačítko zpět.

Zobrazení se vrátí do předchozí nabídky.

Tlačítkem hlavního zobrazení se přesunete na hlavní obrazovku.

Parkování

Bezpečné parkování a vypnutí vozíku

NEBEZPEČÍ

Pokud se vozík rozjede, hrozí nebezpečí smrtelného zranění v případě přejetí osoby.

- Neparkujte vozík na svahu.
- V nouzových situacích zajistěte vozík pomocí klínů na straně vozíku, která je níže po svahu.
- Vozík opusťte pouze v případě, že je zabrzděna parkovací brzda.

NEBEZPEČÍ

Hrozí nebezpečí ohrožení života z důvodu možného pádu břemene nebo při spouštění částí vozíku.

- Před vystoupením z vozíku úplně spusťte břemeno.

POZOR

Baterie mohou zamrznout!

Pokud je vozík delší dobu zaparkován při okolní teplotě pod -10 °C, baterie se ochladí. Elektrolyt v olověných bateriích může zmrznout a poškodit baterie. Vozík poté není připraven k provozu.

- Pokud je okolní teplota nižší než -10 °C, parkujte vozík pouze na krátké časové úseky.

- Vyjeďte s vozíkem z oblasti, kde může dojít k výbuchu, do prostoru určeného bezpečnostním technikem.
- Aktivujte parkovací brzdu.

Parkování

– Spusťte nosnou desku vidlice na zem. ▷

– Naklánějte zvedací stožár dopředu, až budou konce ramen vidlice ležet na zemi.

– Pokud jsou namontována přídavná zařízení (varianta na přání), zatáhněte pracovní válce; viz kapitola nazvaná "Všeobecné pokyny pro obsluhu přídavných zařízení".

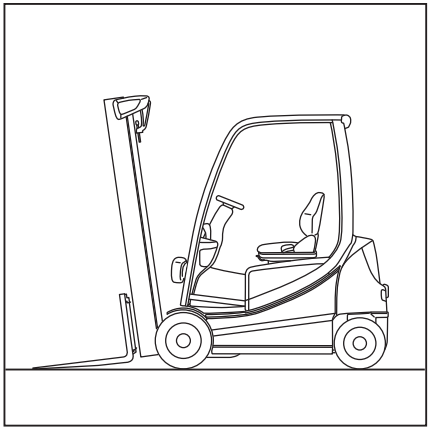

– Otočte klíčem zapalování do polohy "0" a vyjměte klíč. ▷

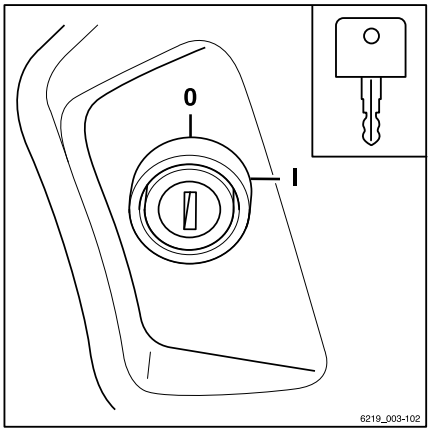

– U varianty "startování tlačítkem" stiskněte tlačítko. (1) ▷

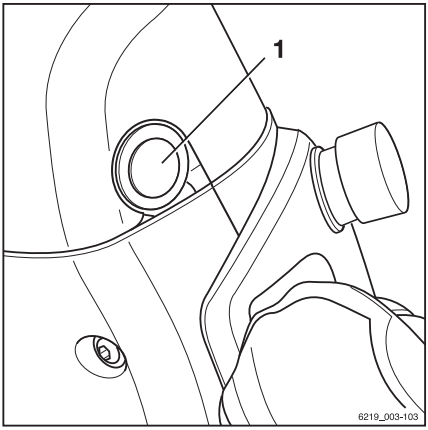

V závislosti na verzi vozíku:

– Stiskněte spínač odpojení baterie (1). ▷

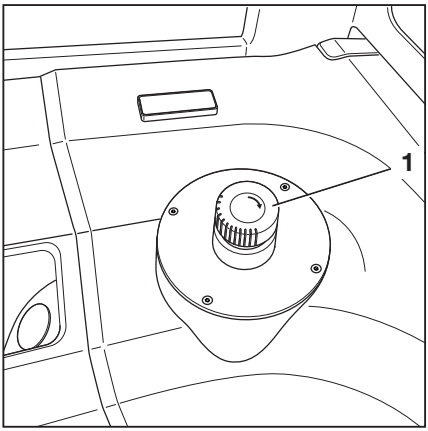

NEBO

– Otáčejte spínačem odpojení baterie (1) proti směru hodinových ručiček až na doraz a do polohy "OFF".

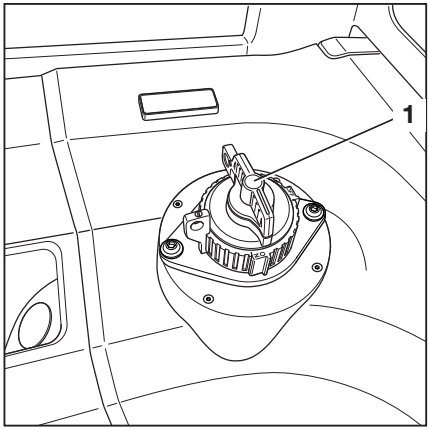

UPOZORNĚNÍ

Klíče zapalování, karty FleetManager (varianta na přání), transpondérové čipy FleetManager (varianta na přání) a kód PIN pro ověření přístupu (varianta na přání) nesmí být bez výslovného pokynu odpovědného správce vozového parku předány jiným osobám.

Klín pro zajištění kola (varianta na přání)

Klín pro zajištění kola (varianta na přání) slouží k zamezení rozjetí vozíku stojícího ve svahu. Nachází se na pravém blatníku.

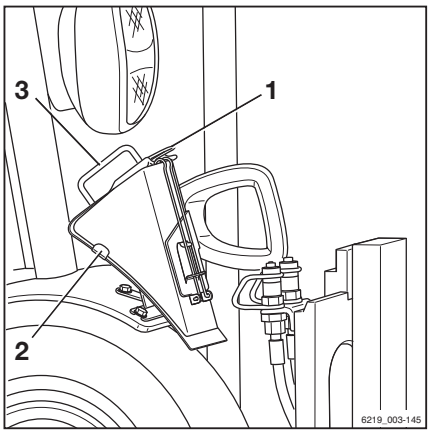

– Vytáhněte západku dopředu (1) a podržte ji na místě.
– Uchopte klín pro zajištění kola za rukojeť (3). Vyjměte klín pro zajištění kola kola z držáku pomocí vodítka (2).
– Zasuňte klín pro zajištění kola pod přední kolo na straně směřující dolů ze svahu.
– Po použití znovu vložte klín pro zajištění kola do držáku.
– Zkontrolujte, zda je správně usazený ve vodítku (2) a zda západka (1) drží klín pro zajištění kola na místě.

Zvedání

Varianty zvedacího systému

Pohyb nosné desky vidlice a zvedacího stožáru do značné míry závisí na následujícím vybavení:

- Zvedací stožár, kterým je vozík vybaven, viz ⇒ Kapitola "Verze zvedacího stožáru", str. 4-167
- Provozní zařízení, kterým jsou ovládány hydraulické funkce, viz ⇒ Kapitola "Ovládací prvky zvedacího systému", str. 4-169

Bez ohledu na varianty vybavení vozíku musí být dodržovány základní specifikace a postupy, viz ⇒ Kapitola "Bezpečnostní předpisy pro manipulaci s břemeny", str. 4-194.

Verze zvedacího stožáru

⚠ NEBEZPEČÍ

Nebezpečí nehody, pokud zvedací stožár nebo břemeno narazí do nízkého stropu nebo vjezdu.

– Uvědomte si, že vnitřní zvedací stožár nebo břemeno může být výše než nosná deska vidlice.
– Dávejte pozor na výšku stropů a vstupů.

Na vozík je možno namontovat jeden z následujících typů zvedacího stožáru:

Teleskopický zvedací sloup

Během zvedání se zvedací stožár zvedne nad vnější zvedací válce. Zvedací stožár zároveň pomocí řetězů zvedá nosnou desku vidlice. V této situaci se nosná deska vidlice zvedá dvakrát vyšší rychlostí než vnitřní zvedací stožár. Horní okraj (1) vnitřního zvedacího stožáru může být proto výše než nosná deska vidlice.

▷

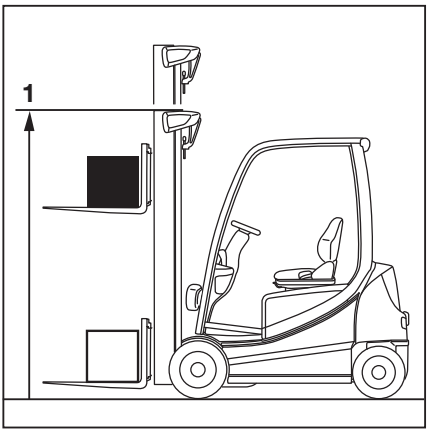

Zvedací stožár NiHo (varianta na přání) ▷

Během zvedání se vnitřní válec zdvihu zvedne do volného zdvihu (3) a vnější válce zdvihu potom zvednou vnitřní zvedací stožár do maximální výšky (2).

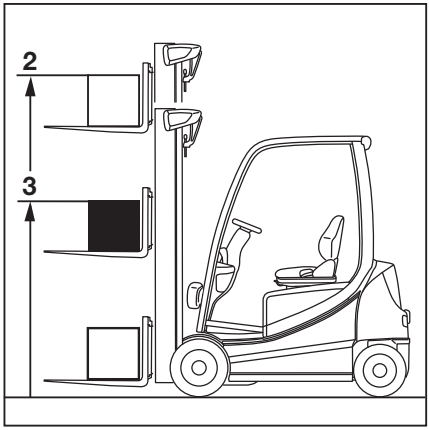

UPOZORNĚNÍ

Při zvedání nad hranici volného zdvihu zůstane nosná deska vidlice vždy na horním okraji vysunutého zvedacího stožáru.

Triplexový stožár (varianta na přání) ▷

Během zvedání se vnitřní válec zdvihu zvedne do volného zdvihu (3) a vnější válce zdvihu potom zvednou vnitřní zvedací stožár do maximální výšky (2).

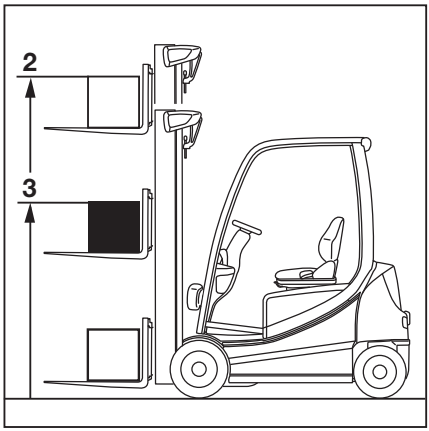

Jednoduchý zvedací stožár "Easy-View" ▷

Během zvedání se vnitřní zvedací stožár zvedne nad vnější zvedací válce. Zvedací stožár zároveň pomocí řetězu zvedá nosnou desku vidlice. V této situaci se nosná deska vidlice zvedá dvakrát vyšší rychlostí než vnitřní zvedací stožár.

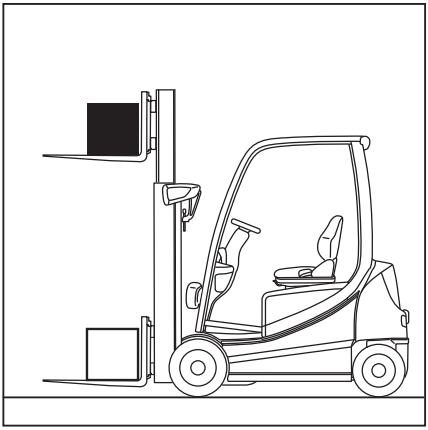

Tento zvedací stožár má nízkou, úzkou konstrukci umožňující snadnější manipulaci s paletami. Řidič má nerušený výhled za zvedací stožár doleva a doprava a vidí také přes zvedací stožár. ▷

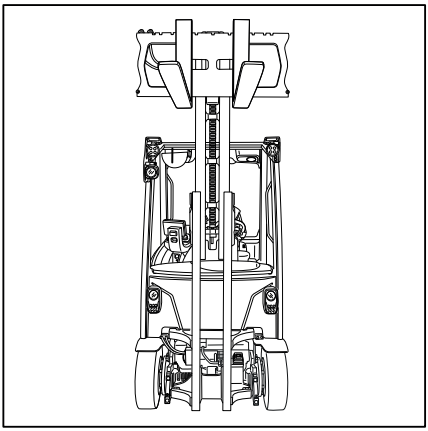

Data

Výška: spuštěný zvedací stožár (h_1)	1 650 mm
Výška: zdvih (h_3)	2 137 mm
Jmenovitá nosnost: zatížení (Q)	2 000 kg

Ovládací prvky zvedacího systému

Způsob ovládání zvedacího systému závisí na ovládacích prvcích, které jsou součástí vybavení vozíku.

Dostupné varianty vybavení:

- Multifunkční páka
- Dvě páčky
- Tři páčky
- Čtyři páčky
- Fingertip
- Joystick 4Plus

Zvedání

Pro lepší přehlednost jsou pohyby zdvihacího systému označovány v této podkapitole písmeny (A, B, C, D).

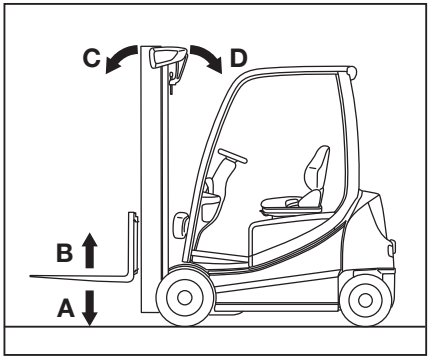

A Spouštění nosné desky vidlice

B Zvedání nosné desky vidlice

C Naklonění zvedacího stožáru dopředu

D Sklopení zvedacího stožáru dozadu

– Viz příslušné části v této podkapitole.

⚠ VÝSTRAHA

Nebezpečí nehody z důvodu pomalé reakce zdvihacího systému!

Pokud je nastavena nízká dynamika, zdvihací systém reaguje na uvolnění ovládacího zařízení až po prodlevě, a to i v nouzové situaci. Nosná deska vidlice se nezastaví okamžitě, ale přibližně po jedné sekundě.

K tomuto chování může také dojít, když jsou konfigurována určitá nastavení pro asistenční funkce systému "Dynamic Load Control".

– Při práci buďte obzvlášť opatrní a pozorní.

Ovládání zvedacího systému vícepákovým ovládáním

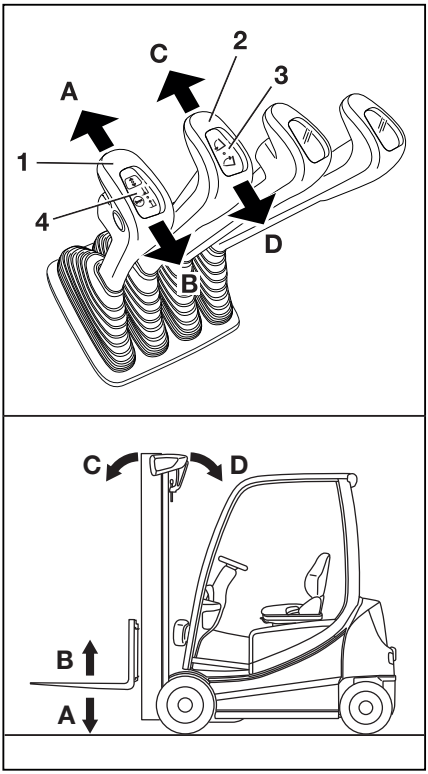

NEBEZPEČÍ

Sahání na pohyblivé části vozíku (např. zvedací stožár, boční posuv, pracovní vybavení, nosný systém apod.) nebo vstupování mezi ně či lezení na ně může vést k vážnému nebo i smrtelnému úrazu, a je proto zakázáno.

- Dodržujte bezpečnostní normy pro manipulaci s břemeny.
- Zvedací systém ovládejte pouze ze sedadla řidiče.

Funkce zvedání, spouštění a naklánění zvedacího stožáru se regulují pomocí ovládací páky "zvedání/spouštění" (1) a ovládací páky "naklánění" (2). Nálepky s piktogramy pro hydraulické funkce (3, 4) jsou upevněné na ovládacích pákách.

- Řiďte se piktogramy uvedenými na nálepkách (3) a (4).

Piktogramy jsou uspořádány podle směru pohybu ovládací páky (1) nebo (2).

Zvedání a spouštění nosné desky vidlice

Zvedání nosné desky vidlice:

- Přesuňte ovládací páku pro "zvedání/spouštění" (1) ve směru šipky (B).

Spouštění nosné desky vidlice:

- Přesuňte ovládací páku pro "zvedání/spouštění" (1) ve směru šipky (A).

Naklonění zvedacího stožáru

Naklonění zvedacího stožáru dopředu:

- Přesuňte ovládací páku pro "naklánění" (2) ve směru šipky (C).

Naklonění zvedacího stožáru dozadu:

- Přesuňte ovládací páku pro "naklánění" (2) ve směru šipky (D).

Pohyby zvedacího systému a významy piktogramů

A Spouštění
B Zvedání
C Sklopení vpřed
D Sklopení dozadu

Ovládání zvedacího systému dvěma páčkami ▷

⚠ NEBEZPEČÍ

Sahání na pohyblivé části vozíku (např. zvedací stožár, boční posuv, pracovní vybavení, nosný systém apod.) nebo vstupování mezi ně či lezení na ně může vést k vážnému nebo i smrtelnému úrazu, a je proto zakázáno.

- Dodržujte bezpečnostní normy pro manipulaci s břemeny.
- Zvedací systém ovládejte pouze ze sedadla řidiče.

Pohyby zvedání, spouštění a naklánění zvedacího stožáru se regulují pomocí všesměrové páky "zvedacího stožáru" (3). Nálepka s piktogramy pro hydraulické funkce (1) nebo (2) je připevněna na určené místo (4).

- Pokud nálepka přestane být čitelná nebo chybí, obraťte se na autorizované servisní středisko.
- Řiďte se piktogramy uvedenými na nálepkách (1) a (2).

Piktogramy jsou uspořádány podle směru pohybu všesměrové páky "zvedacího stožáru" (3).

UPOZORNĚNÍ

Vozík je ve výrobním závodě nakonfigurován v souladu s nálepkou (1). Následující kroky pro pohyb nosné desky vidlice a zvedacího stožáru vychází z této konfigurace.

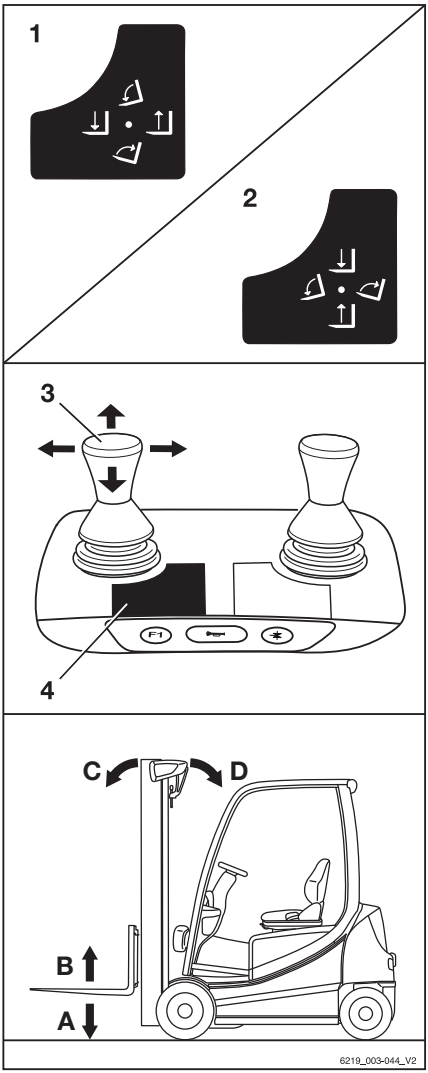

Zvedání a spouštění nosné desky vidlice

Zvedání nosné desky vidlice:

- Přesuňte všesměrovou páku "zvedacího stožáru" (3) ve směru šipky (B).

Spouštění nosné desky vidlice:

- Přesuňte všesměrovou páku "zvedacího stožáru" (3) ve směru šipky (A).

Naklonění zvedacího stožáru

Naklonění zvedacího stožáru dopředu:

– Přesuňte všesměrovou páku "zvedacího stožáru" (4) ve směru šipky (C).

Naklonění zvedacího stožáru dozadu:

– Přesuňte všesměrovou páku "zvedacího stožáru" (4) ve směru šipky (D).

Pohyby zvedacího systému a významy piktogramů

A Spouštění
B Zvedání
C Sklopení vpřed
D Sklopení dozadu

Ovládání zvedacího systému třemi páčkami

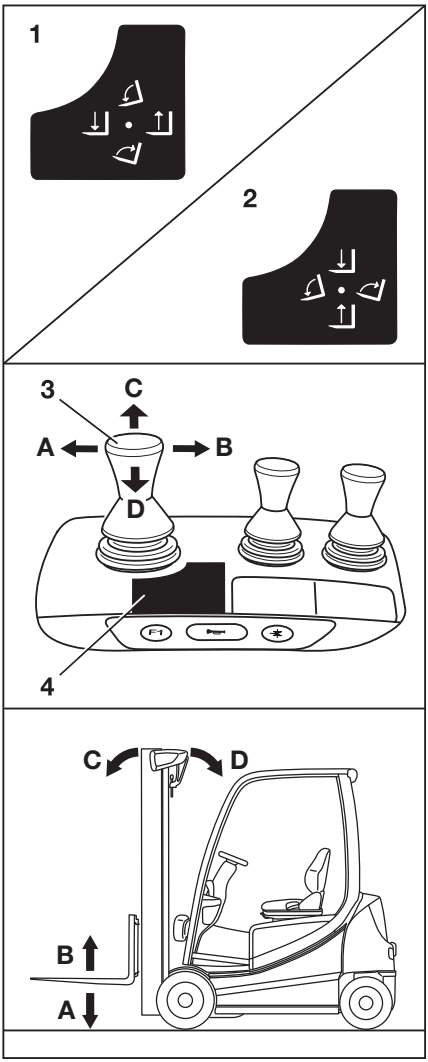

NEBEZPEČÍ

Sahání na pohyblivé části vozíku (např. zvedací stožár, boční posuv, pracovní vybavení, nosný systém apod.) nebo vstupování mezi ně či lezení na ně může vést k vážnému nebo i smrtelnému úrazu, a je proto zakázáno.

- Dodržujte bezpečnostní normy pro manipulaci s břemeny.
- Zvedací systém ovládejte pouze ze sedadla řidiče.

Pohyby zvedání, spouštění a naklánění zvedacího stožáru se regulují pomocí všesměrové páky "zvedacího stožáru" (3). Nálepka s piktogramy pro hydraulické funkce (1) nebo (2) je připevněna na určené místo (4).

- Pokud nálepka přestane být čitelná nebo chybí, obraťte se na autorizované servisní středisko.
- Řiďte se piktogramy uvedenými na nálepkách (1) a (2).

Piktogramy jsou uspořádány podle směru pohybu všesměrové páky "zvedacího stožáru" (3).

UPOZORNĚNÍ

Vozík je ve výrobním závodě nakonfigurován v souladu s nálepkou (1). Následující kroky pro pohyb nosné desky vidlice a zvedacího stožáru vychází z této konfigurace.

Zvedání a spouštění nosné desky vidlice

Zvedání nosné desky vidlice:

- Přesuňte všesměrovou páku "zvedacího stožáru" (3) ve směru šipky (B).

Spouštění nosné desky vidlice:

- Přesuňte všesměrovou páku "zvedacího stožáru" (3) ve směru šipky (A).

Naklonění zvedacího stožáru

Naklonění zvedacího stožáru dopředu:

– Přesuňte všesměrovou páku "zvedacího stožáru" (4) ve směru šipky (C).

Naklonění zvedacího stožáru dozadu:

– Přesuňte všesměrovou páku "zvedacího stožáru" (4) ve směru šipky (D).

Pohyby zvedacího systému a významy piktogramů

A Spouštění
B Zvedání
C Sklopení vpřed
D Sklopení dozadu

Ovládání zvedacího systému čtyřmi páčkami ▷

⚠ NEBEZPEČÍ

Sahání na pohyblivé části vozíku (např. zvedací stožár, boční posuv, pracovní vybavení, nosný systém apod.) nebo vstupování mezi ně či lezení na ně může vést k vážnému nebo i smrtelnému úrazu, a je proto zakázáno.

- Dodržujte bezpečnostní normy pro manipulaci s břemeny.
- Zvedací systém ovládejte pouze ze sedadla řidiče.

Funkce zvedání, spouštění a naklánění zvedacího stožáru se regulují pomocí ovládací páky "zvedání/spouštění" (3) a ovládací páky "zvedacího stožáru" (4). Samolepicí štítek s piktogramy pro hydraulické funkce (1) je připevněn na určené místo (6). Nálepka (2) je nalepena na označené místo (5). Vozík je ve výrobním závodě nakonfigurován v souladu s nálepkou (1).

- Řiďte se piktogramy uvedenými na nálepkách (1) a (2).

Piktogramy jsou uspořádány podle směru pohybu ovládací páky (3) nebo (4).

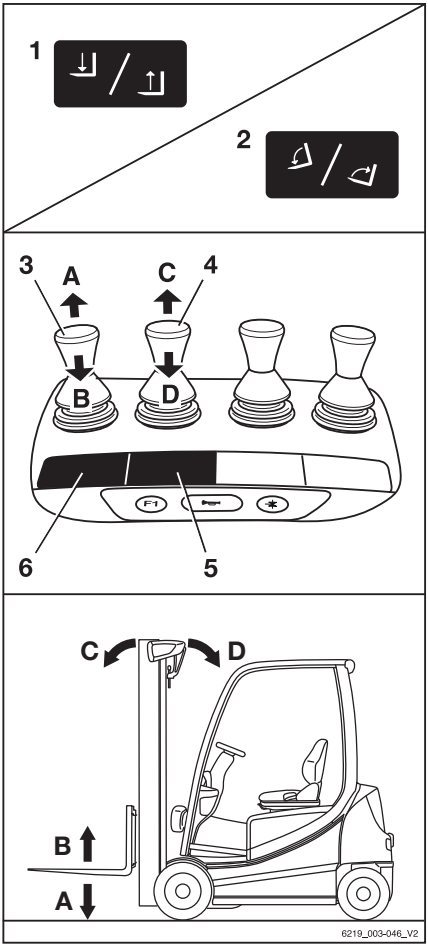

Zvedání a spouštění nosné desky vidlice

Zvedání nosné desky vidlice:

- Přesuňte ovládací páku pro "zvedání/spouštění" (3) ve směru šipky (D).

Spouštění nosné desky vidlice:

- Přesuňte ovládací páku pro "zvedání/spouštění" (3) ve směru šipky (C).

Naklonění zvedacího stožáru

Naklonění zvedacího stožáru dopředu:

- Přesuňte ovládací páku "zvedacího stožáru" (4) ve směru šipky (A).

Naklonění zvedacího stožáru dozadu:

- Přesuňte ovládací páku "zvedacího stožáru" (4) ve směru šipky (B).

Pohyby zvedacího systému a významy piktogramů

A Spouštění
B Zvedání
C Sklopení vpřed
D Sklopení dozadu

Ovládání zvedacího systému joystickem Fingertip

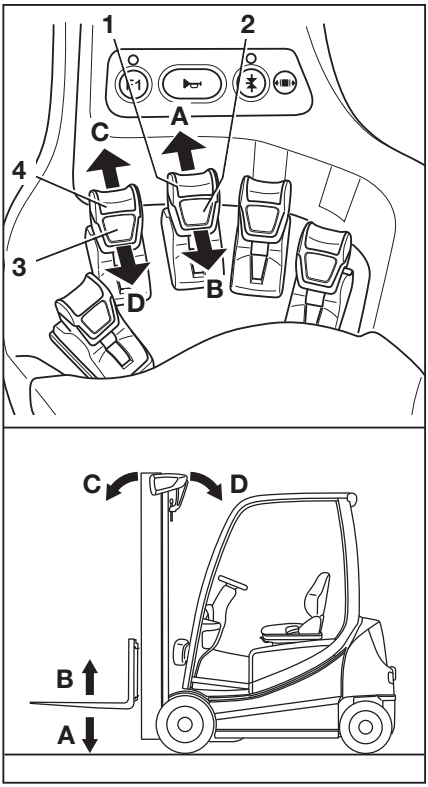

NEBEZPEČÍ

Sahání na pohyblivé části vozíku (např. zvedací stožár, boční posuv, pracovní vybavení, nosný systém apod.) nebo vstupování mezi ně či lezení na ně může vést k vážnému nebo i smrtelnému úrazu, a je proto zakázáno.

- Dodržujte bezpečnostní normy pro manipulaci s břemeny.
- Zvedací systém ovládejte pouze ze sedadla řidiče.

Funkce zvedání, spouštění a naklánění zvedacího stožáru se regulují pomocí ovládací páky "zvedání/spouštění" (1) a ovládací páky "naklánění" (4). Nálepky s piktogramy pro hydraulické funkce (2, 3) jsou upevněné na ovládacích pákách.

- Řiďte se piktogramy uvedenými na nálepkách (2) a (3).

Piktogramy jsou uspořádány podle směru pohybu ovládací páky (1) nebo (2).

Zvedání a spouštění nosné desky vidlice

Zvedání nosné desky vidlice:

- Přesuňte ovládací páku pro "zvedání/spouštění" (1) ve směru šipky (A).

Spouštění nosné desky vidlice:

- Přesuňte ovládací páku pro "zvedání/spouštění" (1) ve směru šipky (B).

Naklonění zvedacího stožáru

Naklonění zvedacího stožáru dopředu:

- Přesuňte ovládací páku pro "naklánění" (2) ve směru šipky (C).

Naklonění zvedacího stožáru dozadu:

- Přesuňte ovládací páku pro "naklánění" (2) ve směru šipky (D).

Pohyby zvedacího systému a významy piktogramů

A Spouštění
B Zvedání
C Sklopení vpřed
D Sklopení dozadu

Ovládání zvedacího systému joystickem Joystick 4Plus

NEBEZPEČÍ

Sahání na pohyblivé části vozíku (např. zvedací stožár, boční posuv, pracovní vybavení, nosný systém apod.) nebo vstupování mezi ně či lezení na ně může vést k vážnému nebo i smrtelnému úrazu, a je proto zakázáno.

– Dodržujte bezpečnostní normy pro manipulaci s břemeny.
– Zvedací systém ovládejte pouze ze sedadla řidiče.

Zvedání a spouštění nosné desky vidlice ▷

Zvedání nosné desky vidlice:

– Zatáhněte joystick Joystick 4Plus (1) směrem dozadu (B).

Spouštění nosné desky vidlice:

– Zatlačte joystick Joystick 4Plus (1) směrem dopředu (A).

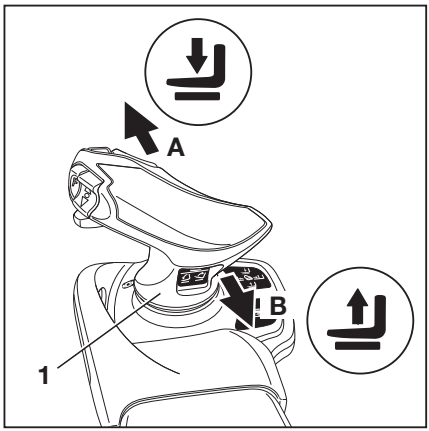

Naklonění zvedacího stožáru

▷

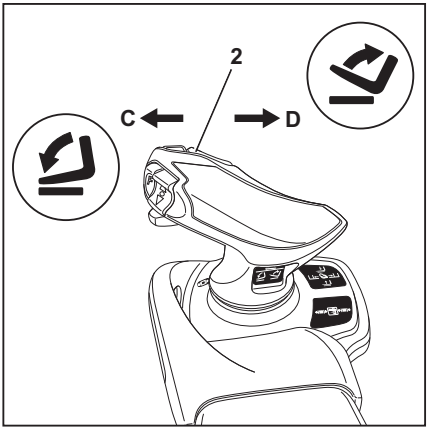

Naklonění zvedacího stožáru dopředu:

– Nakloňte vodorovné kolébkové tlačítko (2) doleva (C).

Naklonění zvedacího stožáru dozadu:

– Nakloňte vodorovné kolébkové tlačítko (2) doprava (D).

Boční posuv nosné desky vidlice

▷

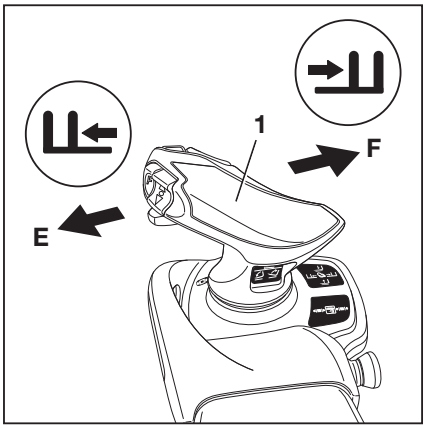

Posunutí nosné desky vidlice doleva.

– Zatlačte joystick Joystick 4Plus (1) doleva (E).

Posunutí nosné desky vidlice doprava:

– Zatlačte joystick Joystick 4Plus (1) doprava (F).

UPOZORNĚNÍ

Piktogramy na joysticku Joystick 4Plus označují směr pohybu zvedacího stožáru a nosné desky vidlice.

Dynamika hydraulických pohybů

⚠ VÝSTRAHA

Nebezpečí úrazu z důvodu opožděné reakce vozíku!

Pokud je nastavena nízká dynamika, zdvihací systém reaguje na uvolnění ovládacího zařízení až po prodlevě, a to i v nouzové situaci. Nosná deska vidlice se nezastaví ihned po uvolnění. Zastaví přibližně až za jednu sekundu. K tomuto chování může také dojít, když jsou konfigurována určitá nastavení pro asistenční systém "Dynamic Load Control".

– Při práci buďte obzvlášť opatrní a pozorní.

Autorizované servisní středisko může snížit dynamiku hydraulických pohybů, čímž přizpůsobí hydraulické pohyby provozním požadavkům. Pohyb hydraulického systému bude poté pomaleji reagovat na aktivaci ovládacího prvku.

Maximální dynamika je vhodná pro použití, které vyžaduje rychlou a přímočarou reakci systému nakládání břemen. Minimální dynamika je vhodná pro použití, při kterém musí být zabráněno kontaktům, např. při přepravě křehkého zboží.

Maximální dynamika (standardní nastavení)

- Hydraulický pohyb následuje okamžitě po aktivaci ovládacího prvku.
- Když je ovládací prvek uvolněn, hydraulický pohyb velmi rychle zpomalí.

  Nosná deska vidlice se rychle zastaví.

Minimální dynamika

- Hydraulický pohyb zrychluje při aktivaci ovládacího zařízení velmi pomalu.
- Hydraulický pohyb následuje velmi pomalu po aktivaci ovládacího prvku.
- Když je ovládací prvek uvolněn, hydraulický pohyb zpomalí pouze pomalu.

  Nosná deska vidlice proto nadále nějakou dobu běží, než se pohyb zcela zastaví.

Volba programů zatížení 1 až 3

Vozík má tři programy zatížení pro různé vlastnosti zvedání nosné desky vidlice a zvedacího stožáru. Čím vyšší číslo zvoleného programu zatížení, tím vyšší dynamika zatížení.

Rozdíly mezi programy zatížení

- 1 Program zatížení 1:
  66 % rychlosti zdvihu
- 2 Program zatížení 2:
  85 % rychlosti zdvihu
- 3 Program zatížení 3:
  100 % rychlosti zdvihu

Vlastnosti zvedání vozíku se volí prostřednictvím indikační a řídicí jednotky v položce nabídky "Břemeno" .

– Stisknutím softwarového tlačítka 1 ... 3 vyberte požadovaný program zatížení.

– Pokud jsou programy zatížení uložené jako oblíbená položka na softwarovém tlačítku, stiskněte softwarové tlačítko "Dynamika zatížení" , dokud se na displeji nezobrazí číslo požadovaného programu zatížení.

Počet segmentů na dynamické liště ukazuje dynamiku zatížení zvoleného programu zatížení.

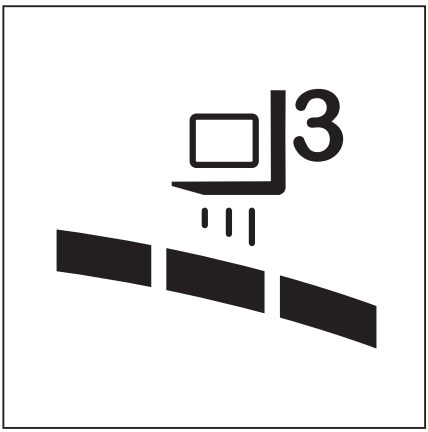

Výměna ramen vidlice

NEBEZPEČÍ

Nebezpečí výbuchu!

Práce na vozíku prováděné v oblastech, kde může dojít k výbuchu, mohou vést k výbuchu okolního vzduchu.

V oblastech, kde může dojít k výbuchu, se nesmí na vozíku provádět žádné práce!

- Neprovádějte na vozících žádné práce v oblastech, kde může dojít k výbuchu.
- Ramena vidlice vyměňujte pouze mimo oblasti, kde může dojít k výbuchu.

NEBEZPEČÍ

Nebezpečí výbuchu!

V oblastech, kde může dojít k výbuchu, mohou být používána pouze ramena vidlice vyhovující předpisům ochrany proti výbuchu.

Tato ramena vidlice mají speciální ochranný nátěr, který zabraňuje vzniku jisker při kontaktu s břemenem nebo podlahou. Nátěr nezasahuje do vnitřní oblasti v ohybech vidlice, takže je možné zkontrolovat výskyt prasklin.

- Instalujte pouze ramena vidlice, která odpovídají předpisům ochrany proti výbuchu.
- Zkontrolujte, zda je ochranný nátěr neporušený.
- Nepoužívejte ramena vidlice s odřeným nátěrem.

NEBEZPEČÍ

Pokud se vozík rozjede, hrozí nebezpečí smrtelného zranění v případě přejetí osoby.

- Neparkujte vozík na svazích.
- Zatáhněte parkovací brzdu.
- Výměnu nástavce vidlice provádějte na ohraničeném a bezpečném místě na rovném povrchu.

⚠ VÝSTRAHA

Pokud vám během výměny ramena vidlice spadnou na nohy, chodidla nebo kolena, hrozí nebezpečí zranění z důvodu velké hmotnosti. Prostor vlevo a vpravo od vidlice je nebezpečný.

– Při výměně ramen vidlice používejte ochranné rukavice a bezpečnostní obuv.
– Zajistěte, aby nikdo nestál v nebezpečném prostoru!
– Za ramena vidlice netahejte.
– Ramena vidlice musí vždy přenášet dvě osoby. V případě nutnosti použijte zvedák.

UPOZORNĚNÍ

Při montáži nebo demontáži ramen vidlice doporučujeme podepřít je přepravní paletou. Velikost palety záleží na velikost použitých ramen vidlice. Měla by být dostatečně velká, aby ramena vidlice po umístění na paletu nevyčnívala.

- *Ramena vidlice je tak možné bezpečně položit a přepravovat.*
- *Obě ramena vidlice lze posunout k jedné straně.*

Demontáž

- Vyberte paletu podle velikosti ramen vidlice.
- Umístěte paletu vlevo nebo vpravo od nosné desky vidlice.
- Zvedněte nosnou desku vidlice, dokud není spodní hrana ramen vidlice přibližně 3 cm nad paletou.
- Zatáhněte parkovací brzdu a ujistěte se, že je zatažena bezpečně.
- Otočte klíčem zapalování doleva a vytáhněte jej.
- Odmontujte pojistný šroub (2) vlevo nebo vpravo.
- Zatáhněte za blokovací páku (1) směrem nahoru a vysuňte ramena vidlice na paletu.

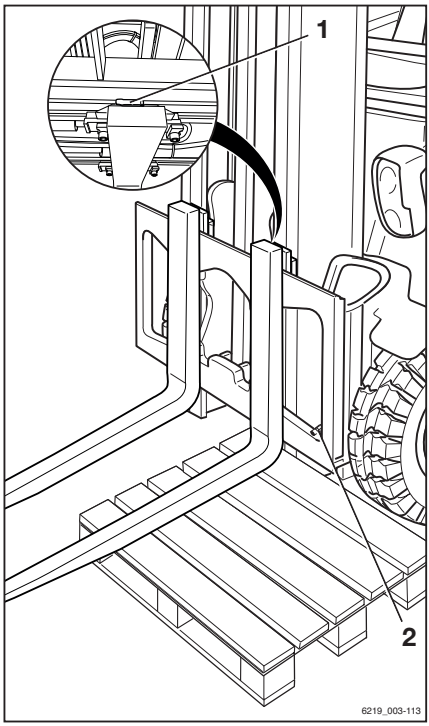

Montáž

- Umístěte ramena vidlice na paletu vlevo nebo vpravo od nosné desky vidlice.
- Zatlačte ramena vidlice na nosnou desku vidlice zvnějšku směrem do středu.
- Zatáhněte za blokovací páku (1) směrem nahoru a zatlačte ramena vidlice do požadované polohy. Zkontrolujte, zda blokovací páka zapadla na místo.
- Nasaďte a utáhněte pojistný šroub (2).

⚠ NEBEZPEČÍ

Hrozí nebezpečí smrtelného zranění z důvodu možného pádu břemena nebo vidlice!

Není dovoleno jezdit nebo převážet břemena, pokud není zajišťovací šroub na svém místě.

- Při každé výměně vidlice utáhněte pojistný šroub (2).

UPOZORNĚNÍ

Pokud je vozík vybaven usnadňující funkcí "měření břemene" (varianta na přání), musí být po výměně ramen vidlice provedeno "nulování měření břemene". Jinak nelze zaručit správné měření břemene.

Nástavec vidlice (varianta na přání)

NEBEZPEČÍ

Nebezpečí výbuchu!

Práce na vozíku prováděné v oblastech, kde může dojít k výbuchu, mohou vést k výbuchu okolního vzduchu.

V oblastech, kde může dojít k výbuchu, se nesmí na vozíku provádět žádné práce!

- Neprovádějte na vozících žádné práce v oblastech, kde může dojít k výbuchu.
- Ramena vidlice vyměňujte pouze mimo oblasti, kde může dojít k výbuchu.

NEBEZPEČÍ

Nebezpečí výbuchu!

V oblastech, kde může dojít k výbuchu, mohou být používána pouze ramena vidlice vyhovující předpisům ochrany proti výbuchu.

Tato ramena vidlice mají speciální ochranný nátěr, který zabraňuje vzniku jisker při kontaktu s břemenem nebo podlahou. Nátěr nezasahuje do vnitřní oblasti v ohybech vidlice, takže je možné zkontrolovat výskyt prasklin.

- Instalujte pouze ramena vidlice, která odpovídají předpisům ochrany proti výbuchu.
- Zkontrolujte, zda je ochranný nátěr neporušený.
- Nepoužívejte ramena vidlice s odřeným nátěrem.

NEBEZPEČÍ

Pokud se vozík rozjede, hrozí nebezpečí smrtelného zranění v případě přejetí osoby.

- Neparkujte vozík na svazích.
- Zatáhněte parkovací brzdu.
- Výměnu nástavce vidlice provádějte na ohraničeném a bezpečném místě na rovném povrchu.

⚠ VÝSTRAHA

Hrozí nebezpečí pohmoždění!

Hmotnost nástavce vidlice může způsobit rozdrcení a pořezání o ostré hrany nebo ostřiny.

– Noste ochranné rukavice a bezpečnostní obuv.

⚠ VÝSTRAHA

Hrozí nebezpečí převrácení!

Hmotnost a rozměry nástavce vidlice ovlivňují stabilitu vozíku. Povolené hmotnosti uvedené na štítku s nosností je nutné úměrně snížit vzhledem ke skutečné vzdálenosti břemene.

Pokud je vozík z výrobního závodu vybaven nástavcem vidlice, štítek s nosností je již náležitě upraven.

– Dodržujte nosnost; viz kapitola nazvaná "Před zvednutím břemene".

UPOZORNĚNÍ

Pokud je vozík vybaven usnadňující funkcí "měření břemene" (varianta na přání), musí být po výměně ramen vidlice provedeno "nulování měření břemene". Jinak nelze zaručit správné měření břemene.

Montáž

⚠ NEBEZPEČÍ

Nebezpečí smrtelného zranění způsobeného padajícím břemenem!

Nejméně 60 % délky nástavce vidlice musí ležet na ramenu vidlice. Přes konec ramen vidlice nesmí přesahovat více než 40 % délky nástavce vidlice. Nástavec vidlice musí být navíc zajištěn proti sesmeknutí z ramena vidlice.

Pokud není nástavec vidlice (1) zajištěn upevňovacím čepem (2) a šroubem se závlačkou (3), břemeno s nástavcem vidlice může spadnout.

– Zatlačte nástavec vidlice úplně k zadní části vidlice.
– Ujistěte se, že 60 % délky nástavce vidlice leží na ramenu vidlice.
– Nástavec vidlice vždy zajistěte upevňovacím čepem.
– Upevňovací čep vždy zajistěte šroubem se závlačkou.

– Vyjměte šroub se závlačkou (3) z upevňovacího čepu (2).

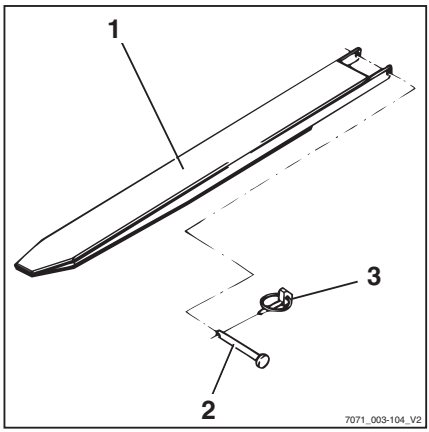

– Vyjměte upevňovací čep z nástavce vidlice (1).
– Tlačte nástavec vidlice na ramena vidlice, dokud nebude nástavec vidlice v rovině se zadní stranou vidlice.
– Zcela zasuňte upevňovací šroub umístěný za zadní stranou vidlice do nástavce vidlice.
– Do upevňovacího čepu zasuňte závlačku a zajistěte jí.

Odpojení

– Vyjměte šroub se závlačkou (3) z upevňovacího čepu (2).
– Vyjměte upevňovací čep z nástavce vidlice (1).
– Vytáhněte nástavec vidlice z ramen vidlice.
– Zcela zasuňte upevňovací čep do nástavce vidlice.
– Do upevňovacího čepu zasuňte závlačku a zajistěte jí.

Provoz s oboustrannou vidlicí (varianta na přání)

▷

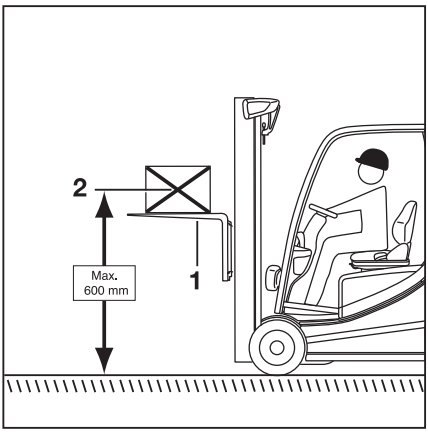

NEBEZPEČÍ

Nebezpečí výbuchu!

Práce na vozíku prováděné v oblastech, kde může dojít k výbuchu, mohou vést k výbuchu okolního vzduchu.

V oblastech, kde může dojít k výbuchu, se nesmí na vozíku provádět žádné práce!

– Neprovádějte na vozících žádné práce v oblastech, kde může dojít k výbuchu.
– Ramena vidlice vyměňujte pouze mimo oblasti, kde může dojít k výbuchu.

NEBEZPEČÍ

Nebezpečí výbuchu!

V oblastech, kde může dojít k výbuchu, mohou být používána pouze oboustranná ramena vidlice vyhovující předpisům ochrany proti výbuchu.

Tato ramena vidlice mají speciální ochranný nátěr, který zabraňuje vzniku jisker při kontaktu s břemenem nebo podlahou.

- Instalujte pouze ramena vidlice, která odpovídají předpisům ochrany proti výbuchu.
- Zkontrolujte, zda je ochranný nátěr neporušený.
- Nepoužívejte ramena vidlice s odřeným nátěrem.

NEBEZPEČÍ

Nebezpečí smrtelného zranění způsobeného padajícím břemenem!

Normální ramena vidlice nejsou konstrukčně řešena pro oboustranný provoz. Nedodržení tohoto pokynu může způsobit selhání materiálu a následně k pádu břemene.

- Pracujte pouze v režimu zpětného chodu s použitím oboustranných ramen vidlice (1).

VÝSTRAHA

Nebezpečí nehody v důsledku sklouznutí břemene!

Pokud není přítomen nosník břemene, může dojít ke sklouznutí břemene z oboustranných ramen vidlice. Nástavec vidlice (varianta na přání) nelze zajistit proti sklouznutí.

- **Nepoužívejte** nástavec vidlice (varianta na přání).

VÝSTRAHA

Nebezpečí nehody v důsledku převrácení vozíku.

Při jízdě nesmí být těžiště břemene (2) výše než 600 mm nad zemí. Vozík se při jízdě nebo brzdění může převrátit dopředu.

- Jezděte, jen pokud je těžiště břemene maximálně 600 mm nad zemí

UPOZORNĚNÍ

Pokud je vozík vybaven usnadňující funkcí "měření břemene" (varianta na přání), musí

být po výměně ramen vidlice provedeno "nulování měření břemene". Jinak nelze zaručit správné měření břemene.

Oboustranná ramena vidlice (1) lze použít k dosažení další výšku zdvihu. Oboustranná ramena vidlice jsou namontována na nosné desce vidlice stejným způsobem jako standardní ramena vidlice. Břemena lze zvedat na oboustranných ramenech vidlice a pod nimi. Stožár se zvedá a sklápí stejným způsobem.

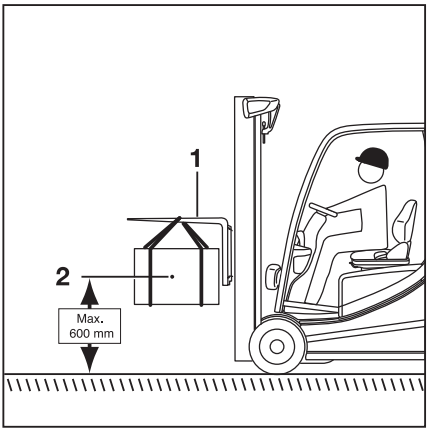

– Pracujte pouze v režimu zpětného chodu s použitím oboustranných ramen vidlice.
– Nepoužívejte nástavec vidlice (varianta na přání).
– Pokud je k dispozici usnadňující funkce "měření břemene" (varianta na přání), proveďte "nulování měření břemene".
– Při jízdě musí být těžiště (2) zvýšeno maximálně 600 mm nad zemí.
– Řiďte se informacemi uvedenými v části nazvané "Přeprava zavěšených břemen".

Poruchy během zvedání

Nesprávné pořadí vysunutí

⚠ NEBEZPEČÍ

Riziko nehod!

U zvedacích stožárů Hi-Lo (varianta na přání) a triplexových zvedacích stožárů (varianta na přání) může dojít k nesprávnému pořadí vysunutí, tzn. vnitřní stožár se vysune ještě před dokončením volného zdvihu. Důsledkem toho dojde k překročení celkové výšky a může dojít k poškození v průjezdech nebo pod nízkými stropy.

Nesprávné pořadí vysunutí může vzniknout z následujících příčin:

- Teplota hydraulického oleje je příliš nízká.
- Zablokování nosné desky vidlice ve vnitřním stožáru.
- Zablokování válce volného zdvihu.
- Zablokování řetězové kladky na válci volného zdvihu.

– Je-li příliš nízká teplota hydraulického oleje, několikerým aktivováním funkcí zvedacího stožáru ji zvyšte.

V případě zablokování nosné desky vidlice ve vnitřním stožáru, válce volného zdvihu nebo řetězové kladky je nutné před další prací příčinu zablokování odstranit.

– Uvědomte servisní středisko.

Nosné řetězy nejsou napnuté

⚠ NEBEZPEČÍ

Nebezpečí způsobené padajícím břemenem!

– Přesvědčte se, zda se řetěz (řetězy) při spouštění břemena neprověšuje (neprověšují).

Prověšení řetězu může být způsobeno následujícími příčinami:

- Uložení nosné vidlice nebo břemena na regálové konstrukci.
- Zablokování kladek nosné desky vidlice ve zvedacím stožáru vlivem nečistot.

– Pokud se nosná deska vidlice nebo břemeno neočekávaně zastaví, zvedejte nosnou desku vidlice, dokud se řetězy znovu nenapnou a spusťte břemeno na jiné vhodné místo.

– Pokud se kladky nosné desky vidlice ve zvedacím stožáru zablokují následkem nečistot, zvedejte nosnou desku vidlice, dokud se řetězy znovu nenapnou. Před pokračováním v práci odstraňte nečistoty.

⚠ VÝSTRAHA

Nebezpečí úrazu!

– Dodržujte bezpečnostní předpisy pro práci na zvedacím stožáru, viz kapitola nazvaná "Práce na přední části vozíku".

Funkce blokování hydrauliky

Funkce blokování hydrauliky zajišťuje, že jsou zablokovány všechny funkce pracovní hydrauliky, pokud není zatížen spínač sedadla v sedadle řidiče.

Pokud opustíte sedadlo řidiče, funkce blokování zabrání hydraulickému ovládání následujících funkcí:

- Zvedání břemene
- Spouštění břemene
- Naklonění zvedacího stožáru
- Přídavné hydraulické funkce
- Řízení

UPOZORNĚNÍ

Dostupná zůstane pouze funkce nouzového řízení.

Manipulace s břemeny

Bezpečnostní předpisy pro manipulaci s břemeny

Bezpečnostní předpisy pro manipulaci s břemeny jsou uvedeny v následujících částech.

NEBEZPEČÍ

Hrozí nebezpečí ohrožení života z důvodu možného pádu břemen nebo při spouštění částí vozíku.

- Nikdy nevstupujte ani nezůstávejte stát pod zavěšenými břemeny a zdviženými rameny vidlice.
- Nikdy nepřekračujte maximální hmotnost uvedenou na štítku s nosností. V opačném případě není možné zaručit stabilitu!

NEBEZPEČÍ

Nebezpečí nehod při pádu nebo pohmoždění!

- Nevstupujte na vidlici.
- Nezvedejte osoby.
- Nesahejte na pohyblivé části vozíku, ani na ně nelezte.

NEBEZPEČÍ

Nebezpečí nehod v důsledku padajících břemen!

- Při přepravě drobných předmětů připevněte bezpečnostní kryt břemene (varianta na přání), který zabrání spadnutí břemene na řidiče.
- Navíc použijte také uzavřený kryt stříšky (varianta na přání).

▷

Před zvednutím břemene

Nosnost

Nosnost uvedená pro vozík na štítku s nosností nesmí být překročena. Je-li to použitelné, lze nosnost ovlivnit těžištěm břemena, výškou zdvihu a také použitými pneumatiky.

– Polohu štítku s nosností lze určit podle "umístění označení".

⚠ VÝSTRAHA

Příklady jsou uvedeny na obrázcích.

Jsou platné pouze štítky s nosností na vozíku!

Montáž přídavných závaží pro zvýšení nosnosti je zakázána.

⚠ NEBEZPEČÍ

Hrozí nebezpečí smrtelného zranění, pokud vozík ztratí stabilitu!

Nikdy nepřekračujte uvedené maximální zatížení! Tyto údaje se týkají kompaktních a homogenních břemen. Pokud jsou tyto hodnoty překročeny, nelze zaručit stabilitu a pevnost ramen vidlice a zvedacího stožáru.

Nevhodná nebo nesprávná obsluha a naložení osob ke zvýšení nosnosti je zakázáno.

▷

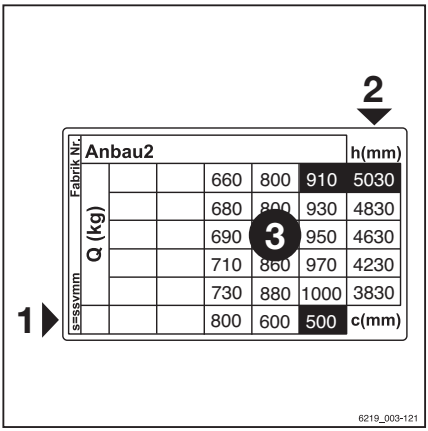

Štítek s nosností

1 Vzdálenost břemena od zadní části vidlice
2 Přípustná výška zdvihu
3 Hmotnost zvedaného břemena

Příklad

Hmotnost zvedaného břemene: 880 kg (3)

Vzdálenost břemena od zadní části vidlice: 500 mm (1)

Povolená výška zdvihu: 5 230 mm (2)

⚠ VÝSTRAHA

Nebezpečí nehody při ztrátě stability vozíku!

Povolená nosnost přídavných zařízení (varianta na přání) a snížená nosnost kombinace vozíku a přídavných zařízení nesmí být překročena.

– Řiďte se informacemi na zvláštním štítku s uvedenou nosností umístěném na vozíku a přídavném zařízení.

▷

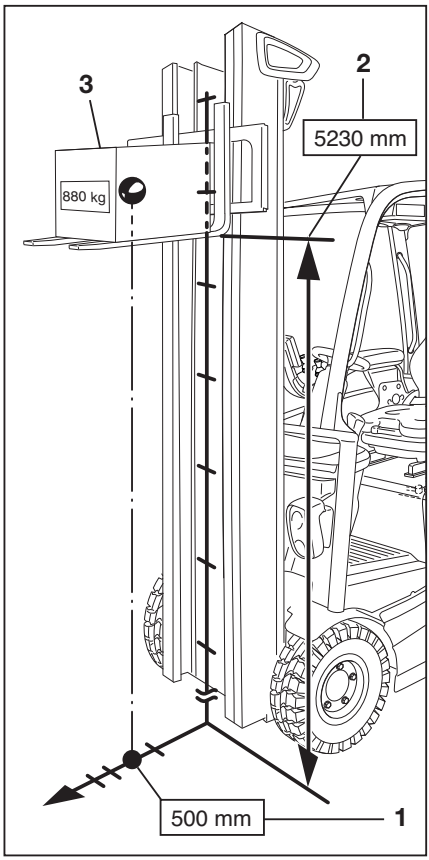

Zvedání břemen

Břemeno má dostatečnou oporu pouze v případě, že ramena vidlice jsou dostatečně vzdálená a jsou pod břemeno zasunuta co nejdál.

Je-li to možné, mělo by břemeno spočívat na zadní části vidlice.

Břemeno nesmí příliš přesahovat přes špičky vidlice, a naopak ani špičky vidlice nesmí příliš přesahovat břemeno.

Břemena nakládejte a přepravujte co nejvíce k jejich středu.

⚠ NEBEZPEČÍ

Nebezpečí nehody v důsledku pádu břemene!

Při přepravě drobných předmětů připevněte bezpečnostní kryt (varianta na přání), který zabrání spadnutí břemene na řidiče.

Také by měl být použit uzavřený kryt stříšky (varianta na přání).

Snímatelná střešní okna se nikdy nesmí vyjímat.

Nastavení vidlice

▷

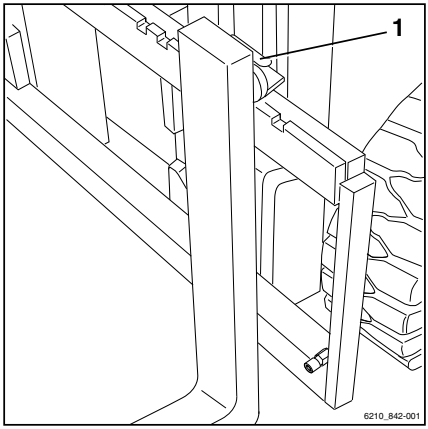

– Zvedněte blokovací páku (1) a přesuňte ramena vidlice do požadované polohy.

– Blokovací páku nechte zapadnout na místo.

Těžiště břemena by mělo ležet uprostřed mezi rameny vidlice.

– Stavitelnou vidlici (varianta na přání) ovládejte pouze tehdy, nenese-li břemeno.

Nebezpečný prostor

Nebezpečný prostor je oblast, ve které jsou osoby vystaveny nebezpečí z důvodu pohybu vozíku, jeho provozního vybavení, zařízení pro přenos nákladu (např. přídavného zařízení) nebo břemena. Zahrnuje také oblasti, kam by mohlo spadnout břemeno nebo spadnout či se spustit provozní vybavení.

⚠ NEBEZPEČÍ

Nebezpečí úrazu!

– Nevstupujte na vidlici.

⚠ NEBEZPEČÍ

Nebezpečí úrazu!

– Nevstupujte pod zvednuté vidlice.

⚠ NEBEZPEČÍ

V nebezpečném prostoru vozíku může dojít ke zranění osob!

V nebezpečném prostoru vozíku se nesmí nacházet žádné osoby s výjimkou řidiče v normální pracovní pozici. Pokud osoby navzdory varování nebezpečný prostor neopustí:

– Okamžitě přestaňte s vozíkem pracovat.
– Zajistěte vozík před použitím nepovolanými osobami.

⚠ NEBEZPEČÍ

Nebezpečí smrtelného zranění padajícím břemenem!

– Nikdy nevstupujte pod zavěšený náklad ani na takovém místě nezůstávejte stát.

Přeprava palet

Náklady (např. palety) je nutné přepravovat jednotlivě. Přepravovat více nákladů současně je pouze dovoleno:

- přepravu nařídí dozorující pracovní a
- jsou splněny technické požadavky.

Řidič musí zajistit, aby byl náklad v řádném stavu. Přepravovat lze pouze bezpečně a pečlivě umístěné náklady.

▷

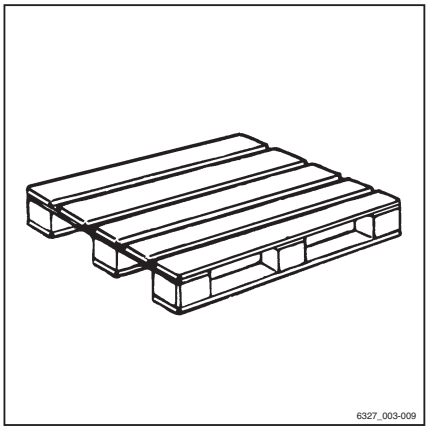

Přeprava zavěšených břemen

Před přepravou zavěšených břemen se poraďte s národním regulačním orgánem (v Německu jsou to asociace pro pojištění zákonné odpovědnosti zaměstnavatelů).

Taková přeprava nemusí být místními předpisy povolena. Kontaktujte příslušné úřady.

⚠ NEBEZPEČÍ

Zavěšená břemena, která se začnou kývat, mohou představovat následující rizika:

- Zhoršení brzdných vlastností a pohybů řízení
- Převržení přes nosná kola nebo hnací kola
- Převržení vozíku kolmo ke směru jízdy
- Nebezpečí zranění osob, které navádějí
- Omezený výhled

⚠ NEBEZPEČÍ

Ztráta stability.

Prokluzování nebo kývání zavěšených břemen může vést ke ztrátě stability a způsobit převrácení vozíku.

– Při přepravě zavěšených břemen dodržujte následující pokyny

Pokyny k přepravě zavěšených břemen:

- Kývání břemene je třeba předejít volbou správné rychlosti jízdy a stylu řízení (opatrné zatáčení a brzdění).
- Zavěšená břemena je nutné připevnit k vozíku tak, aby se uchycení břemene nemohlo samovolně posunout ani uvolnit a nemohlo se poškodit.
- Při přepravě zavěšených břemen musí mít osoby obstarávající doprovod k dispozici vhodné pomůcky (např. vodicí lana nebo nosné tyče), aby mohly vést zavěšená břemena a bránit kývání břemen
- Zejména zajistěte, aby se v jízdní dráze ve směru jízdy nenacházely žádné osoby
- Pokud se bez ohledu na toto opatření začne břemeno kývat, zajistěte, aby nebyl nikdo ohrožen

▷

⚠ NEBEZPEČÍ

Nebezpečí nehody!

Při přepravě zavěšených břemen se vždy vyvarujte rychlých změn pohybu vozíku a břemene nebo brzdění.

Při přepravě zavěšeného břemena nikdy nejezděte na svazích!

Přeprava nádob s kapalinami jako zavěšených břemen není povolena.

Nakládání břemene

⚠ NEBEZPEČÍ

Hrozí nebezpečí ohrožení života následkem pádu břemene nebo při spouštění částí vozíku.

- Nikdy nevstupujte ani nezůstávejte stát pod zavěšenými břemeny a zdviženými rameny vidlice.
- Nikdy nepřekračujte maximální hmotnost uvedenou na štítku s nosností. V opačném případě není možné zaručit stabilitu.

- Skladujte pouze palety, jejichž rozměry nepřekračují uvedené maximální hodnoty. Poškozené nákladové vybavení a nevhodně tvarovaný náklad neskladujte.
- Břemeno umístěte na zařízení pro přenos nákladu nebo upevněte tak, aby se nemohlo posunout nebo spadnout.
- Náklad skladujte tak, aby vyčnívající části nezmenšily předepsanou šířku uličky.

– K regálu přijíždějte opatrně, brzděte jemně a zastavte těsně před regálem. ▷

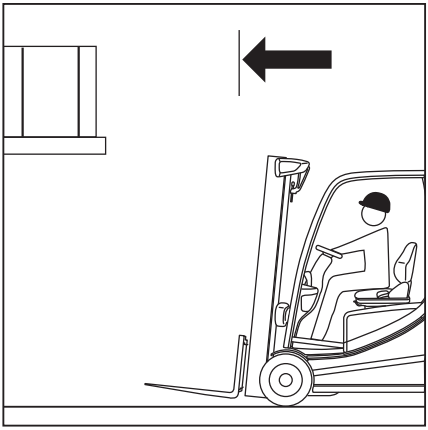

– Umístěte vidlici. ▷
– Nastavte zvedací stožár do svislé polohy.
– Zvedněte nosnou desku vidlice do požadované stohovací výšky.

⚠ POZOR

Nebezpečí poškození součástí!

Když je vidlice zasunuta do regálu, dejte pozor, abyste nepoškodili regál nebo břemeno.

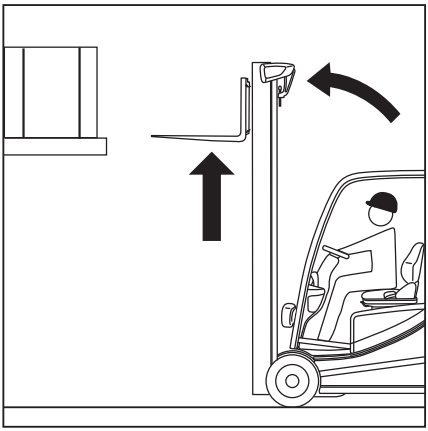

– Zasuňte vidlici pod břemeno, co nejdále to bude možné. Jakmile se zadní část vidlice dotkne břemena, zastavte vozík. Těžiště břemene by mělo ležet uprostřed mezi rameny vidlice.

▷

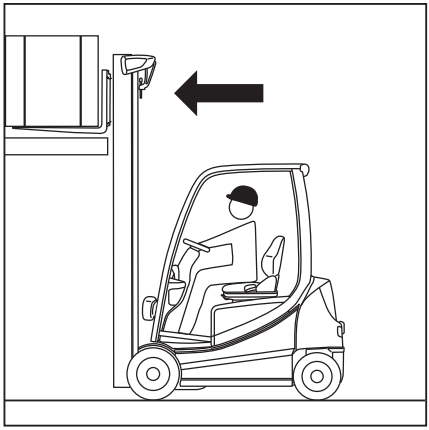

– Zvedněte nosnou desku vidlice tak, aby břemeno plně leželo na vidlici.

▷

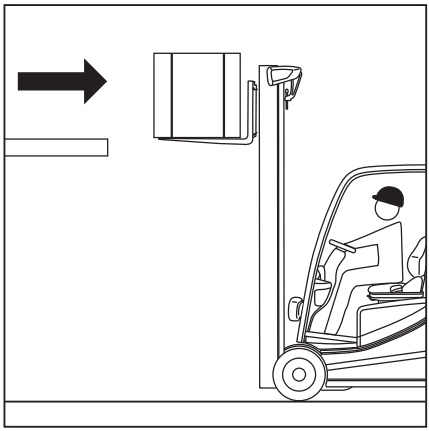

⚠ NEBEZPEČÍ

Nebezpečí nehody!

– Dávejte pozor na osoby vyskytující se v nebezpečném prostoru.
– Ověřte, zda je vozovka za vámi volná.

⚠ NEBEZPEČÍ

Kvůli nebezpečí převrácení nikdy nenaklánějte zvedací stožár se zvednutým břemenem!

– Před nakloněním zvedacího stožáru břemeno vždy spusťte dolů.

– Couvejte opatrně a pomalu, dokud s břemenem nevyjedete z regálu. Brzděte opatrně.

– Spusťte břemeno, přičemž udržujte světlou výšku. ▷

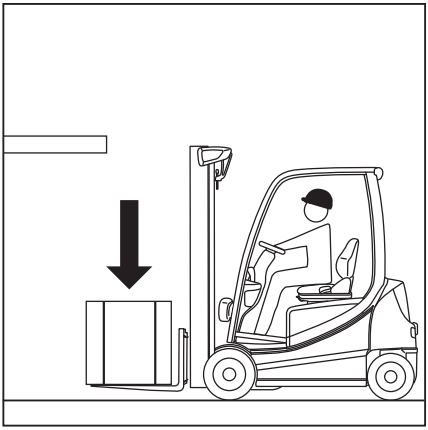

– Nakloňte zvedací stožár dozadu. ▷

Náklad lze převážet.

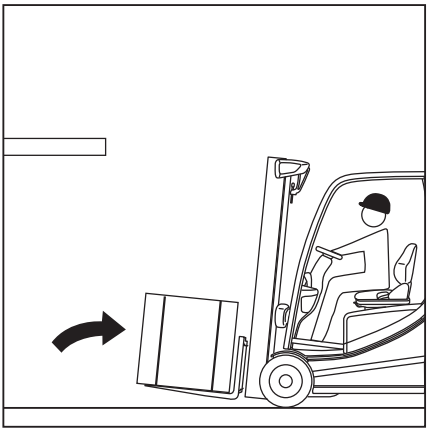

Přeprava břemen

▷

UPOZORNĚNÍ

Řiďte se informacemi uvedenými v kapitole nazvané "Bezpečnostní předpisy při řízení".

NEBEZPEČÍ

Čím těžší břemeno se zvedá, tím méně stabilní vozík je. Vozík se může převrátit. Břemeno může spadnout. Hrozí zvýšené nebezpečí nehod.

Jízda se zvednutým břemenem nebo s nakloněným zvedacím stožárem je zakázána.

- Při jízdě mějte břemeno vždy spuštěno.
- Spusťte břemeno, dokud nedosáhnete příslušné vzdálenosti od povrchu země (maximálně 300 mm).
- Jet můžete pouze v případě, že je zvedací stožár nakloněn dozadu.

- Kolem rohů projíždějte pomalu a opatrně.

▷

UPOZORNĚNÍ

Řiďte se informacemi uvedenými v kapitole nazvané "Řízení".

- Zrychlujte i brzděte vždy zlehka.

UPOZORNĚNÍ

Řiďte se informacemi uvedenými v kapitole nazvané "Ovládání provozní brzdy".

– Nikdy nejezděte s břemenem vyčnívajícím do strany (např. s bočním posuvem)! ▷

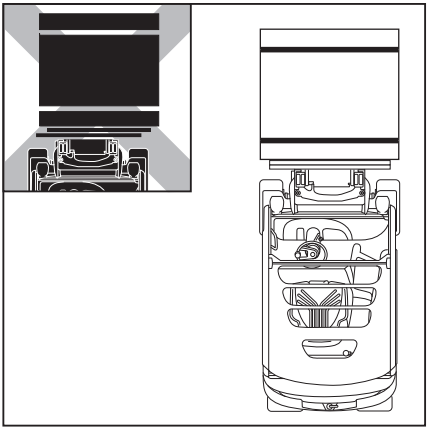

Funkce vibrování (varianta na přání)

UPOZORNĚNÍ

Funkce vibrování je určena pouze pro krátkodobé použití, protože snižuje životnost nosných řetězů v důsledku jejich zvýšeného zatížení.

Popis

Funkce vibrování hydrauliky usnadňuje řidiči provádění činností, jako je například vyprázdnění nádob s nákladem. Funkce vibrování umožňuje rychlý pohyb nosné desky vidlice nahoru a dolů prostřednictvím funkce "zvedání".

Tato funkce může být používána jen pro omezené zatížení a nesmí být používána s plným jmenovitým zatížením.

Maximální povolené zatížení pro funkci vibrování:

- Maximálně 30 % jmenovitého zatížení. Pokud je použito přídavné zařízení, jeho hmotnost musí být od této hodnoty odečtena.

UPOZORNĚNÍ

Hmotnost přídavného zařízení najdete na továrním štítku.

Ovládání

Pro aktivaci funkce vibrování:

– Přesuňte příslušné ovládací zařízení pro funkci "zvedání" čtyřikrát rychle po sobě přes nulovou polohu.

Nosná deska vidlice se pohybuje běžným způsobem. Funkce vibrování bude aktivní po čtvrtém přesunutí ovládacího zařízení.

– Pohybujte stále ovládacím zařízením dopředu a dozadu.

Nosná deska vidlice se pohybuje nahoru a dolů rychleji a trhaně.

Intenzita vibrací se řídí intenzitou, se kterou je ovládací zařízení je posunuto. Čím intenzivněji a častěji je ovládací zařízení posunuto, tím intenzivnější bude vibrování.

UPOZORNĚNÍ

Po aktivaci této funkce má řidič dvě sekundy na spuštění vibrování. Pokud nebude funkce vibrování během dvou sekund použita, dojde k její deaktivaci.

VÝSTRAHA

Funkce vibrování zůstává aktivní po dobu dvou sekund po aktivaci.

Pokud chce řidič během této doby jednoduše zvednout nebo spustit břemeno, upozorňujeme, že s břemenem může dojít k výrazně trhavému pohybu nosné desky vidlice než při běžném provozu. Pokud nebude funkce vibrování během dvou sekund použita, nosnou desku vidlice s břemenem je možné posunout opět normálním způsobem.

V následující části je znázorněno, jak je funkce vibrování aktivována prostřednictvím standardního přiřazení pro "zvedání/spouštění" při použití různých variant ovládacích zařízení. Pokud je funkce "zvedání/spouštění" přiřazena na ovládacím zařízení odlišně, bude funkce vibrování aktivována prostřednictvím tohoto jiného přiřazení.

Joystick 4Plus:

– Čtyřikrát posuňte joystick Joystick 4Plus (1) dozadu a dopředu mezi polohami (A) a (B). Poté pohybujte součástí stejným způsobem.

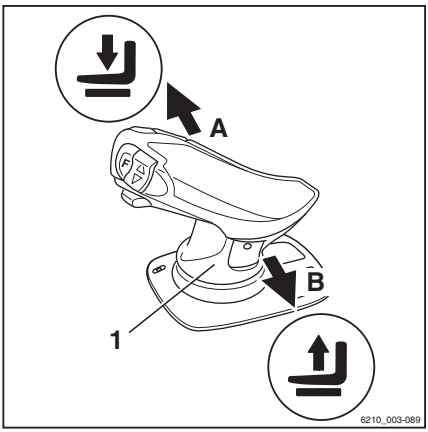

Dvě páčky:

– Čtyřikrát posuňte všesměrovou páku (2) dozadu a dopředu mezi polohami (A) a (B). Poté pohybujte součástí stejným způsobem.

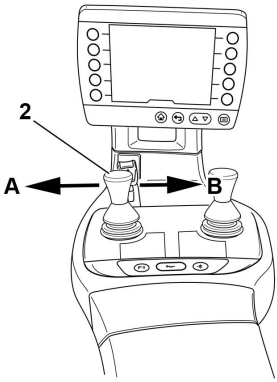

Tři páčky:

– Čtyřikrát posuňte všesměrovou páku (3) dozadu a dopředu mezi polohami (A) a (B). Poté pohybujte součástí stejným způsobem.

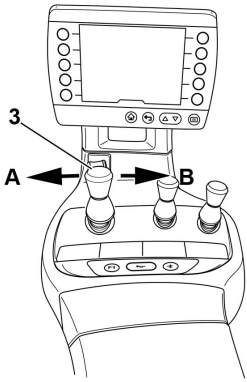

Čtyři páčky:

– Čtyřikrát posuňte ovládací páku (4) dozadu a dopředu mezi polohami (A) a (B). Poté pohybujte součástí stejným způsobem.

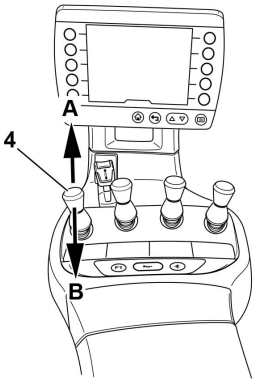

Fingertip:

– Čtyřikrát posuňte ovládací páku (5) dozadu a dopředu. Poté pohybujte součástí stejným způsobem.

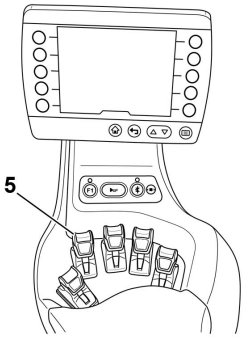

Skládání břemene

⚠ NEBEZPEČÍ

Nebezpečí nehody v důsledku změny klopné síly!

Těžiště břemene a klopné síly se posouvá v důsledku naklápění zvedacího stožáru dopředu nebo v důsledku sklouznutí břemene. Vozík se může převrátit dopředu.

– Zvedací stožár se zdviženým zařízením pro přepravu nákladu naklánějte dopředu pouze v případě, že se nachází přímo nad stohem.
– Je-li zvedací stožár nakloněný dopředu, věnujte zvláštní pozornost tomu, aby se vozík nenaklonil dopředu a břemeno nesklouzlo.

⚠ VÝSTRAHA

Nebezpečí nehody v důsledku pádu břemen!

Pokud dojde k zachycení vidlice nebo břemene při spouštění, může břemeno spadnout.

– Při vyjímání břemene popojeďte vozíkem dostatečně daleko dozadu, aby bylo možné náklad a ramena vidlice volně spustit.

– Pojíždějte ke stohu s břemenem spuštěným podle předpisů. ▷

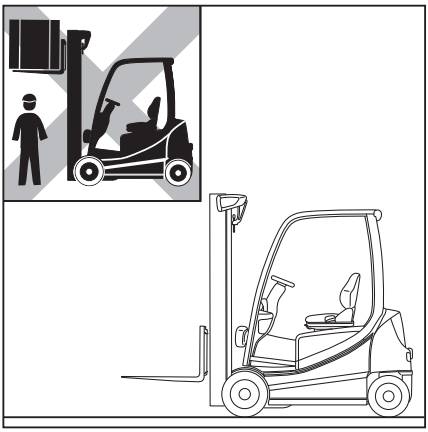

– Nastavte zvedací stožár do svislé polohy.

– Vidlici zvedněte do stohovací výšky.

– S vozíkem jeďte opatrně směrem k regálu.

– Spouštějte břemeno, dokud bezpečně nedosedne na regál. ▷

⚠ NEBEZPEČÍ

Nebezpečí nehody!

– Dávejte pozor na osoby vyskytující se v nebezpečném prostoru.

– Ověřte, zda je vozovka za vámi volná.

– Pojíždějte vozíkem dozadu, abyste mohli vidlici volně spustit, aniž by zavadila o stoh.

– Spusťte vidlici, přičemž udržujte světlou výšku.

– Sklopte zvedací stožár dozadu a odjeďte.

Jízda na svazích

▷

⚠ NEBEZPEČÍ

Nebezpečí smrtelného úrazu!

Jízda do svahu a ze svahu představuje zvláštní nebezpečí!

– Vždy dodržujte níže uvedené pokyny.

– Při jízdě do kopce a z kopce musí být břemeno nasměrováno proti svahu.
– Jízda do svahu a ze svahu je povolena pouze v případě, že jsou označeny jako dopravní cesty a lze je bezpečně používat.
– Ujistěte se, že zdolávaný povrch je čistý a poskytuje dobrou přilnavost.
– Při jízdě do svahu a ze svahu se neotáčejte.
– Na svahy nebo podél nich nejezděte pod úhlem.
– Neparkujte vozík na svahu.
– V případě nouze vozík zajistěte klíny, aby se nemohl rozjet.
– Při jízdě ze svahu snižte rychlost jízdy.

Není dovoleno zdolávat dlouhá stoupání a klesání se sklonem přesahujícím 15 % kvůli stanoveným hodnotám minimální brzdné dráhy a stability.

– Před jízdou na stoupání a klesání se sklonem přesahujícím 15 % se poraďte s autorizovaným servisním střediskem.

Proces ukládání břemen do stohu a odebírání břemen ze stohu při jízdě do svahu či ze svahu je zakázán!

– Břemena vždy ukládejte do stohu a odebírejte ze stohu na vodorovné ploše.

Jízda ve výtazích

Řidič může používat tento vozík pouze ve výtazích s dostatečnou jmenovitou nosností, pro které bylo provozovateli uděleno oprávnění (viz část nazvaná "Definice odpovědných osob").

⚠ NEBEZPEČÍ

Při skřípnutí nebo přejetí vozíkem může dojít ke smrtelnému zranění.

- Při najíždění vozíku do výtahu nesmí být ve výtahu nikdo přítomen.
- Osoby mohou do výtahu vstoupit pouze tehdy, je-li vozík zajištěn a musí ho opustit před tím, než z něho vozík začne vyjíždět.

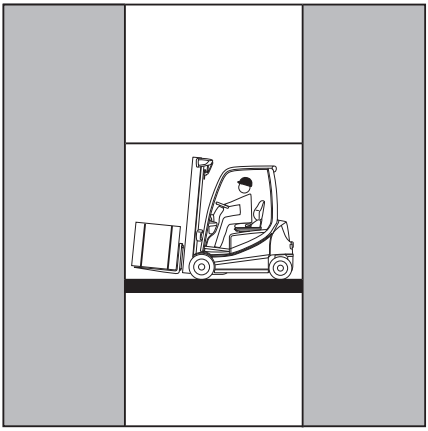

Určení celkové aktuální hmotnosti

- Bezpečně zaparkujte a vypněte vozík.
- Hmotnosti jednotek určete podle údajů uvedených na továrním štítku vozíku a v případě potřeby na štítku přídavného zařízení (varianta na přání) a/nebo zvážením zvedaného břemene.
- Sečtením jednotlivých určených hmotností získáte celkovou aktuální hmotnost vozíku:

  Pohotovostní hmotnost (1)

  \+ Max. přípustná hmotnost baterie (2)

  \+ Hmotnost dodatečné zátěže (varianta na přání) (3)

  \+ Čistá hmotnost přídavných zařízení (varianta na přání)

  \+ Hmotnost zvedaného břemena

  \+ 100 kg přidáno pro řidiče

  = Celková aktuální hmotnost

- Najeďte s vozíkem do výtahu s vidlicí směrem vpřed. Dejte pozor, aby nedošlo ke kontaktu se stěnami šachty.
- Vozík ve výtahu bezpečně zaparkujte a vypněte, aby nedošlo k nekontrolovaným pohybům břemena nebo vozíku.

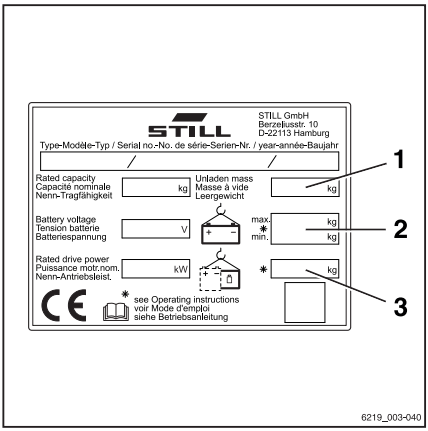

Jízda po nakládacích můstcích

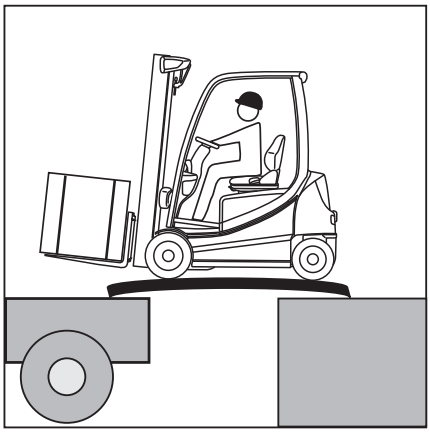

NEBEZPEČÍ

Nebezpečí úrazu při pádu vozíku!

Pohyby řízení mohou způsobit, že se zadní část vozíku může stočit ke kraji nakládacího můstku. To může způsobit nehodu vidlicového vysokozdvižného vozíku.

U tříkolových vozíků musí být využitelná oblast nakládacího můstku uzavřena, aby nemohlo zadní hnací kolo spadnout.

Řidič nákladního vozidla se musí s řidičem vidlicového vysokozdvižného vozíku dohodnout, kdy bude nákladní vůz odjíždět.

- Stanovte, kdy bude nákladní vozidlo odjíždět.
- Určete celkovou aktuální hmotnost vozíku.
- Před jízdou po nakládacím můstku si přečtěte a dodržujte firemní směrnici pro nakládací můstek.
- Zkontrolujte, zda je správně připojen a zajištěn nakládací můstek a zda má dostatečnou nosnost (např. nákladní vozidlo, můstek).
- Zkontrolujte, zda je nákladní vozidlo, na které najíždíte, zabezpečeno proti pohybu a zda má dostatečnou nosnost pro hmotnost vozíku.

Určení celkové aktuální hmotnosti

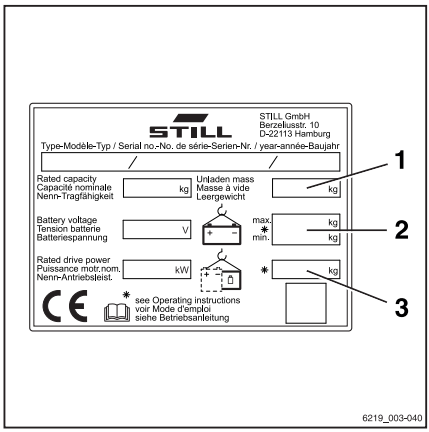

- Vozík bezpečně zaparkujte.
- Hmotnosti jednotek určete podle údajů uvedených na továrním štítku vozíku a v případě potřeby na továrním štítku na přídavném zařízení (varianta na přání) a/nebo zvážením zvedaného břemene.
- Sečtením určených hmotností jednotek získáte celkovou aktuální hmotnost vozíku:

  Pohotovostní hmotnost (1)

  \+ Max. přípustná hmotnost baterie (2)

  \+ Hmotnost dodatečné zátěže (varianta na přání) (3)

  \+ Čistá hmotnost přídavných zařízení (varianta na přání)

  \+ Hmotnost zvedaného břemena

  \+ 100 kg přidáno pro řidiče

  = Celková aktuální hmotnost

– Na nakládacím můstku jezděte pomalu a opatrně.

Dynamické řízení zátěže

Popis

"Dynamic Load Control" je asistenční funkce pro lepší a bezpečnější manipulaci s břemeny. Tato funkce chrání břemeno před prudkými pohyby. "Dynamic Load Control" reguluje dynamiku zdvihu, dynamiku naklánění a jízdní pohyby v závislosti na hmotnosti břemene a výšce zdvihu. Funkce svislého polohování zvedacího stožáru a měření břemene jsou nyní snadné.

Pohyby břemene, které by mohly vést ke kritickým podmínkám, jsou v případě potřeby zpomaleny, což řidiči dává více času zareagovat na potenciálně nebezpečnou situaci.

Dynamické řízení zátěže Dynamic Load Control může sestávat z následujících variant:

- Snížení dynamiky podle hmotnosti břemene
- Ochrana proti opotřebení vidlice "Silent Lift"
- Automatického nastavení svislé polohy stožáru
- Zobrazení úhlu náklonu zvedacího stožáru
- Detekce přetížení
- Snížení rychlosti, když je nosná deska vidlice zvednutá
- Měření břemene
- Funkce táry
- Přesné měření břemene
- Celkové zatížení

– Viz následující části v této kapitole.

Snížení dynamiky podle hmotnosti břemene

⚠ VÝSTRAHA

Nebezpečí nehody z důvodu pomalé reakce zdvihacího systému!

Pokud jsou hydraulické pohyby konfigurovány tak, aby využívaly nízkou dynamiku, zdvihací systém reaguje na uvolnění ovládacího zařízení až po prodlevě, a to i v nouzové situaci. Nosná deska vidlice se nezastaví okamžitě, ale přibližně po jedné sekundě.

K tomuto chování může také dojít, když jsou konfigurována určitá nastavení pro asistenční funkce systému "Dynamic Load Control".

– Při práci buďte obzvlášť opatrní a pozorní.

Omezení dynamiky na základě hmotnosti břemene se aplikuje na začátku a na konci pohybu zvedání.

Aby bylo možné asistenční funkci zapnout, musí být splněny následující požadavky:

- Nosná deska vidlice musí být minimálně 2,1 m od země, nebo v hlavním zdvihu u stožárů NiHo a triplexových zvedacích stožárů.
- Převážené břemeno nesmí překročit 50 % jmenovitého zatížení.

Pohyby naklánění a jízdní pohyby nyní probíhají pomaleji.

Dynamika pohybu zvedání je omezena na začátku a konci pohybu zvedání. Jakmile se břemeno nachází nad hlavním zdvihem, rychlost jízdy je omezena na 5 km/h.

Tato funkce usnadňuje práci nezkušeným řidičům. Snižuje se tak možnost poškození vozíku, břemene a okolí.

"Silent Lift" ochrana proti opotřebení vidlice (varianta na přání)

Varianta "ochrana proti opotřebení vidlice" zajišťuje, aby se ramena vidlice nedotkla země. Lze konfigurovat také správnou výšku pro zasunutí vidlice do palety.

– Ohledně této záležitosti kontaktujte autorizované servisní středisko.

Svislá poloha zvedacího stožáru (varianta na přání)

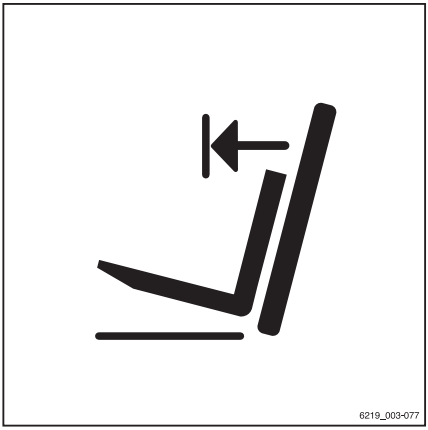

⚠ POZOR

Nebezpečí poškození majetku způsobené srážkou zvedacího stožáru s regály nebo ostatními předměty!

– Před použitím asistenční funkce "automatického nastavení svislé polohy stožáru" umístěte vozík do dostatečné vzdálenosti od regálů a ostatních předmětů.

Zboží, jako jsou role papíru, lze spustit přesně svisle pomocí asistenční funkce "Automatické nastavení svislé polohy stožáru", čímž zabráníte poškození při vykládání. "Automatického nastavení svislé polohy stožáru" funguje při naklánění dopředu. K dispozici je další varianta, která funguje také při naklánění dozadu. Sklopné válce narážejí do koncových zarážek pozvolna, aby nedocházelo k silným vibracím a nárazům. Kmitavé pohyby vozíku jsou minimalizovány, což zvyšuje bezpečnost práce. Automatické nastavení svislé polohy stožáru snižuje opotřebení různých součástí a tím snižuje náklady na opravu.

– Stiskněte softwarové tlačítko "automatického nastavení svislé polohy stožáru".

Na displeji se zobrazí symbol .

– Nakloňte zvedací stožár zpět, dokud se nedotkne koncové zarážky.

– Nakloňte zvedací stožár dopředu.

Zvedací stožár se zastaví ve svislé poloze.

UPOZORNĚNÍ

Zvedací stožár se také zastaví ve svislé poloze, když je nakloněn dopředu o ≥ 3° z náklonu dozadu.

Zobrazení úhlu náklonu zvedacího stožáru (varianta na přání)

Znalost aktuálního úhlu náklonu zvedacího stožáru usnadňuje ukládání a odebírání břemen ze stohu. Pokud je vozík vybaven asistenční funkcí "zobrazení úhlu náklonu zvedacího stožáru", úhel náklonu zvedacího stožáru (1) je zobrazen na displeji.

▷

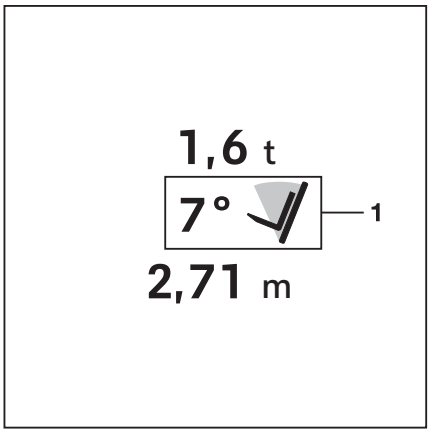

Detekce přetížení (varianta na přání)

Pokud je zvednuto nadměrné břemeno, varianta na přání "detekce přetížení" upozorní řidiče. Na indikační a řídicí jednotce se zobrazí hlášení `Přetížení`.

Maximální zatížení vždy odpovídá součtu zvednutého břemene a všech instalovaných přídavných zařízení. Autorizované servisní středisko může nakonfigurovat nastavení maximálního zatížení. Ovšem maximální zatížení nesmí být vyšší než jmenovité zatížení.

Varianta na přání ochrana proti přetížení omezuje následujícím způsobem hydraulické funkce:

- Pokud je překročena jmenovitá nosnost nebo maximální zatížení nastavené řidičem, omezí se zvedací kapacita.
- Pokud je jmenovitá nosnost překročena o více než 10 %, funkci "zdvihu" lze použít pouze při plazivé rychlosti.

UPOZORNĚNÍ

Zvažte následující zvláštní požadavky:

- *Pokud se porouchá tlakový snímač zatížení, předpokládá se maximální zatížení.*
- *Pokud se porouchá spínač fáze zdvihu, předpokládá se maximální výška zdvihu.*
- *Autorizované servisní středisko může omezit funkci "zdvihu".*

Snížení rychlosti, když je nosná deska vidlice zvednutá (varianta na přání)

Pokud je vozík vybaven touto variantou, rychlost vozíku se automaticky sníží, pokud výška zdvihu nosné desky vidlice překročí 500 mm.

Měření břemene (varianta na přání) ▷

Znalost hmotnosti transportovaného břemene přináší řidiči vyšší bezpečnost. Pokud je vozík vybaven usnadňující funkcí "měření břemene", změří se hmotnost zdviženého břemene a zobrazí se na indikační a řídicí jednotce (1).

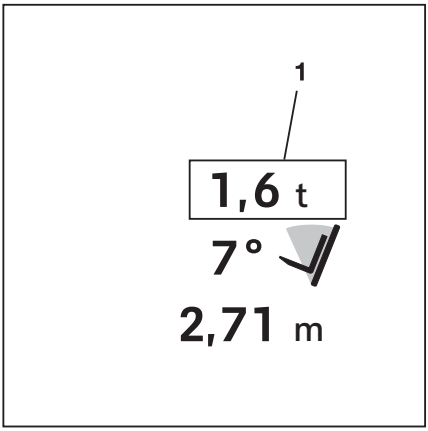

UPOZORNĚNÍ

Měření břemene musí být kalibrováno, aby byla vždy zajištěna přesnost. Pro kalibraci je vyžadováno "oprávnění přístupu pro správce vozového parku". Tento přístup je vyžadován:

- *po výměně ramen vidlice,*
- *po montáži nebo výměně přídavných zařízení,*
- *pokud jsou zobrazené hodnoty evidentně nesprávné.*

– Je-li třeba kalibrovat měření břemene, obraťte se na autorizované servisní středisko.

– Dodržujte následující bezpečnostní informace.

NEBEZPEČÍ

Nebezpečí nehod v důsledku padajících břemen!

Břemeno může spadnout, pokud není bráno v potaz těžiště břemena nebo břemeno není zvedáno bezpečně.

– Bezpečně zvedněte břemeno; viz kapitola nazvaná "Zvedání břemen".

POZOR

Pokud hmotnost určená funkcí měření břemene přesahuje povolenou zbytkovou nosnost vozíku, nelze vozík bezpečně používat.

– Břemeno ihned složte dolů a snižte zatížení.
– V případě nutnosti použijte jiný vozík s dostatečnou nosností.

Funkce táry (varianta na přání)

Funkce táry je varianta přesného měření břemene. Funkce táry zaručuje, že měření břemene zaznamenává pouze samotný náklad a nikoli vidlici nebo přídavné zařízení.

Tato funkce je podfunkcí varianty "přesné měření břemene".

UPOZORNĚNÍ

Během následujícího procesu je nutné trochu spustit nosnou desku vidlice. Vidlice se při tom nesmí dotknout země, protože jinak bude tárování nepřesné.

– Nastavte zvedací stožár do svislé polohy.
– Zvedněte vidlici do výšky od 300 mm do 800 mm.
– Stiskněte tlačítko ▤.

Zobrazí se první úroveň nabídky.

– Stiskněte softwarové tlačítko "Břemeno" ▣ .
– Stiskněte softwarové tlačítko "Přesné měření břemene" ▣ .

▷

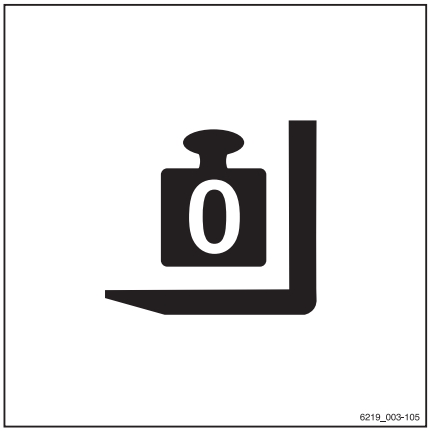

– Stiskněte softwarové tlačítko "Tára" (1). ▷

Rozsvítí se aktivační lišta vedle symbolu "Tára" .

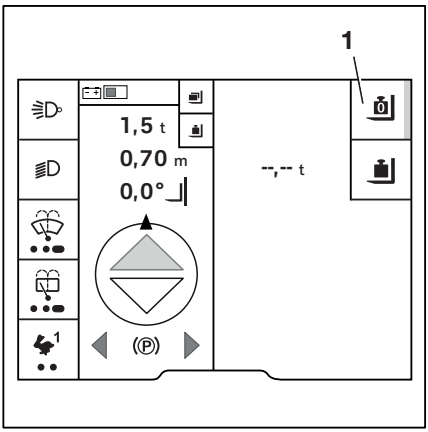

Zobrazí se výzva `Mírně spusťte vidlici` . ▷

– Spusťte nosnou desku vidlice.

Vypočítá se hodnota. Zobrazí se hlášení `Probíhá nulování` .

Pokud tárování proběhlo úspěšně, zobrazí se hodnota `0,00 t`. Aktivační lišta vedle symbolu "Tára" zůstane svítit.

– Pokud bylo tárování neúspěšné, postupujte podle výzev na displeji a postup zopakujte.

Když je zvednuto břemeno, zobrazí se `--.-- t`.

Lze provést "přesné měření břemene".

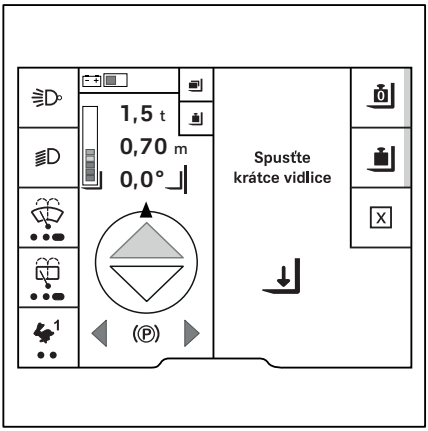

Přesné měření břemene (varianta na přání)

Tato funkce je k dispozici, pouze pokud je vozík vybaven variantou "měření břemene".

Varianta "přesné měření břemene" umožňuje změřit hmotnost zvedaného břemene a zobrazit ji na indikační a řídicí jednotce s přesností na 1 % jmenovité nosnosti vozíku.

UPOZORNĚNÍ

Aby nedocházelo k chybnému vážení, vyvažte prázdné zvedání břemene; viz část nazvaná "Funkce táry (varianta na přání)".

– Opatrně zvedněte břemeno.

– Stiskněte tlačítko ☰.

Zobrazí se první úroveň nabídky.

– Stiskněte softwarové tlačítko "Břemeno" .

– Stiskněte softwarové tlačítko "přesného měření břemene" (1).

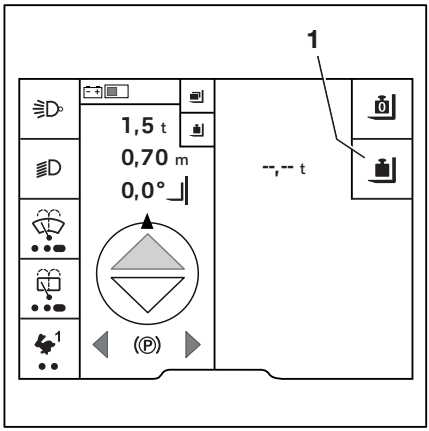

Zobrazí se výzva `Mírně spusťte vidlici` ⤓.

– Spusťte nosnou desku vidlice.

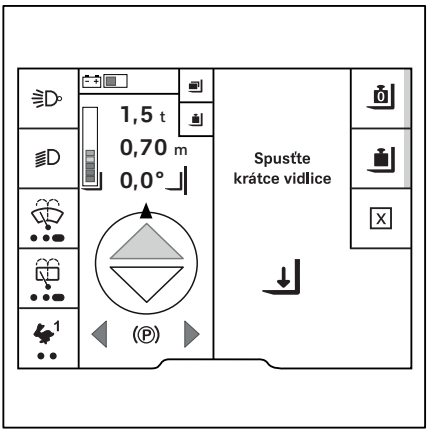

UPOZORNĚNÍ

Pomalé spouštění nosné desky vidlice zvyšuje přesnost měření u vozíku s vícepákovým ovládáním.

Vypočítá se hodnota. Zobrazí se hlášení `Probíhá výpočet` ↻.

Pokud byl výpočet úspěšný, zobrazí se břemeno (1) bez hmotnosti obalu.

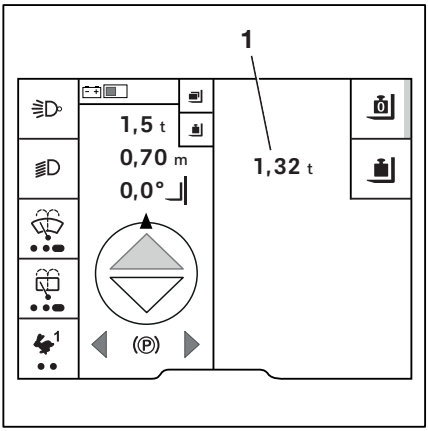

UPOZORNĚNÍ

Pokud funkce táry nebyla aktivní, je zobrazeno břemeno včetně nosné desky vidlice a zvednutí břemene.

– Chcete-li hmotnost obalu odstranit, stiskněte softwarové tlačítko (1).

Hmotnost obalu se odstraní. Aktivační lišta vedle symbolu "Tára" zhasne. Na displeji se zobrazí `--.--t`.

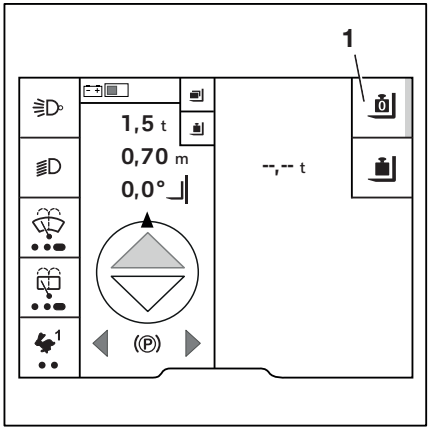

Celkové zatížení (varianta na přání)

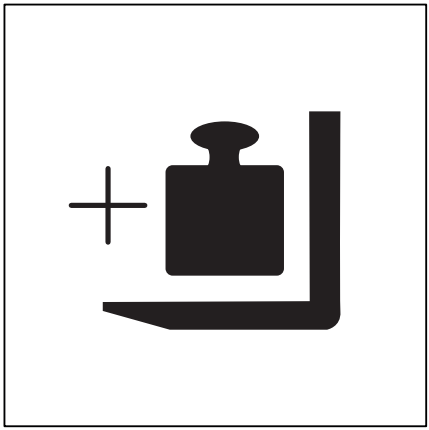

Variantu "celkové zatížení" použijte pro výpočet celkové hmotnosti více břemen. "Celkové zatížení" je doplňková funkce "měření břemene". Zaznamenává jednotlivá zatížení a ukládá až tři celková zatížení.

To umožňuje například naložení tří různých kontejnerů a určení jejich ložné hmotnosti. Tato funkce je například užitečná, pokud má kontejner omezené užitečné zatížení a chcete vědět, kdy bude dosaženo povolené hmotnosti břemene.

Tato funkce je užitečná například pro srovnání zatížení uvedeného v dodacích dokumentech se skutečným zatížením.

Postup pro spočítání celkového zatížení je následující:

1 Zvedněte břemeno a vyvolejte nabídku zatížení.
2 Změřte zatížení.
3 Přičtěte/odečtěte zatížení.

⚠ VÝSTRAHA

Nebezpečí porušení stability.

Pokud hmotnost určená funkcí měření břemene přesahuje povolenou zbytkovou nosnost vozíku, nelze vozík bezpečně používat.

- Nezvedejte břemeno výše než 800 mm.
- Břemeno ihned složte dolů a snižte zatížení.
- V případě nutnosti použijte jiný vozík s dostatečnou nosností.

UPOZORNĚNÍ

Zvedněte břemeno do výšky od 300 mm do 800 mm, neboť břemeno musí být následně mírně spuštěno pro proces vážení. Pokud proces vážení zjistí, že břemeno je příliš těžké, břemeno nesmí být zvednuto výše než 800 mm. Vidlice se nesmí dotýkat země.

Zvednutí břemene a vyvolání nabídky zatížení

- Opatrně zvedněte břemeno.
- Stiskněte tlačítko ☰.

Zobrazí se první úroveň nabídky.

- Stiskněte softwarové tlačítko "Břemeno" .
- Stiskněte softwarové tlačítko "Celkové zatížení" .

Uložit lze celkem tři součty zatížení.

Celkové zatížení je zde vysvětleno pomocí místa na disku 1.

- Stiskněte softwarové tlačítko 1.

▷

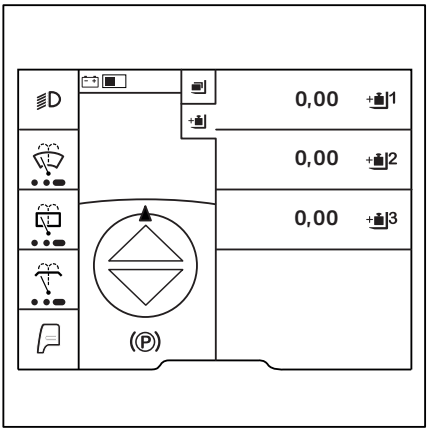

Zobrazí se nabídka "Celkové zatížení" 1.

Tato nabídka poskytuje následující funkce:

- Tára
- Přesné měření břemene
- + Přidat břemeno
- – Odečíst břemeno
- Odstranit součet zatížení

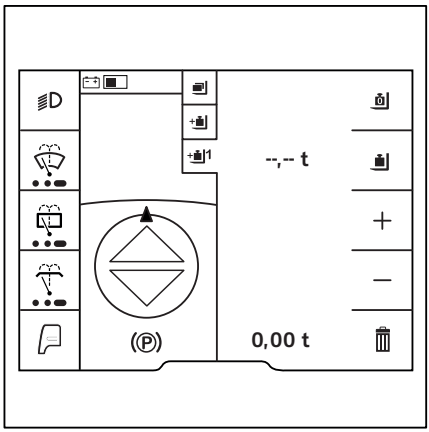

Měření břemene

– Stiskněte softwarové tlačítko "Přesné měření břemene" Softkey . Změřte hmotnost břemene.

Zobrazí se výzva `Mírně spusťte vidlici`.

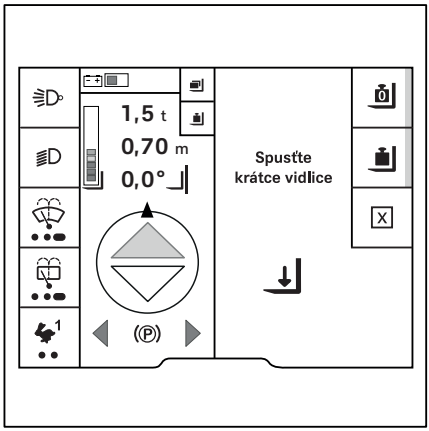

– Spusťte nosnou desku vidlice.

Vypočítá se hodnota. Zobrazí se hlášení `Probíhá výpočet`.

Pokud byl výpočet úspěšný, zobrazí se břemeno.

Přidání břemene

– Zdvihněte břemeno, které chcete přidat.

– Stiskněte softwarové tlačítko + Softkey.

– Změřte zatížení podle výše uvedeného popisu.

– Pro uložení stiskněte tlačítko .

Odečíst břemeno

– Zdvihněte břemeno, které chcete odečíst.

– Chcete-li odečíst aktuální břemeno, stiskněte softwarové tlačítko – Softkey.

– Změřte zatížení podle výše uvedeného popisu.

Aktuální břemeno je odečteno od součtu.

– Pro uložení stiskněte tlačítko .

UPOZORNĚNÍ

Pokud například bylo toto břemeno přidáno ke špatnému celkovému zatížení, je možné provést odečtení s dříve změřeným a přidaným břemenem.

Odstranění celkového zatížení

– Chcete-li odstranit celkové zatížení, stiskněte softwarové tlačítko 🗑 .

Zobrazí se hlášení `Vymazat celkové zatížení? ?` .

– Pro odstranění stiskněte softwarové tlačítko ☑ Softkey.

– Pro zrušení stiskněte softwarové tlačítko ☒ Softkey.

Přídavná zařízení

Montáž přídavných zařízení

⚠ NEBEZPEČÍ

Nebezpečí výbuchu!

Práce na vozíku prováděné v oblastech, kde může dojít k výbuchu, mohou vést k výbuchu okolního vzduchu.

V oblastech, kde může dojít k výbuchu, se nesmí na vozíku provádět žádné práce!

– Přídavná zařízení sestavujte pouze mimo oblasti, kde může dojít k výbuchu.

Přídavná zařízení

⚠ NEBEZPEČÍ

Nebezpečí výbuchu!

Práce v oblastech, kde může dojít k výbuchu, s přídavnými zařízeními, která nesplňují předpisy ochrany proti výbuchu v oblastech, kde může dojít k výbuchu, může vést k výbuchu okolního vzduchu!

- Používejte pouze přídavná zařízení, která vyhovují předpisům ochrany proti výbuchu.
- Zkontrolujte oblast použití porovnáním s informacemi na továrním štítku přídavného zařízení.
- Pokud není oblast použití jasná, zeptejte se bezpečnostního technika.

Pokud je vozík z výroby vybaven integrovaným přídavným zařízením (varianta na přání), musí být dodrženy specifikace v návodu k obsluze společnosti STILL pro integrovaná přídavná zařízení.

Pokud jsou přídavná zařízení namontována v místě použití, musí být dodrženy specifikace v návodu k obsluze od výrobce přídavného zařízení.

Jestliže přídavné zařízení není součástí dodávky vozíku, je třeba dodržovat specifikace a návod k obsluze výrobce zařízení.

Před prvním uvedením do provozu musí funkci přídavného zařízení a dostatečný výhled s naloženým břemenem i bez břemene ověřit kompetentní osoba. Není-li výhled dostatečný, musí být použity vizuální pomůcky, např. zrcátka, kamery, monitorovací systémy atd.

- Dodržujte následující upozornění.

⚠ NEBEZPEČÍ

Nebezpečí smrtelného zranění způsobeného padajícím břemenem!

Pokud přídavná zařízení, která drží sevřením nebo vyvinutím tlaku, nemají přídavnou funkci (zámek), kterou by bylo možné aktivovat, břemeno se může samovolně uvolnit a spadnout.

- Ujistěte se, že přídavná funkce (zámek) je k dispozici a lze ji aktivovat.
- Pokud dodatečně instalujete taková přídavná zařízení, zajistěte, aby byla dodatečně instalována také přídavná funkce (zámek).

⚠ NEBEZPEČÍ

Nebezpečí smrtelného zranění způsobeného padajícím břemenem!

Pokud instalujete svěrací vidlice s integrovanou funkcí bočního posuvu, zkontrolujte, zda se svěrací vidlice při provozu bočního posuvu neotvírá.

- Před montáží informujte autorizované servisní středisko.
- Nesahejte na pohyblivé části vozíku, ani na ně nelezte.

⚠ VÝSTRAHA

Nebezpečí nehody z důvodu nesprávného označení!

Použití přídavných zařízení může vést ke vzniku nehod z důvodu nesprávných nebo chybějících štítků.

Pokud vozík není opatřen štítkem s uvedením zbytkové nosnosti pro přídavné zařízení a ovládací prvky nejsou označeny odpovídajícími piktogramy, nesmí být vozík používán.

- Používejte pouze přídavná zařízení s certifikací CE, která mají návod k obsluze a požadované štítky.
- Nechte na vozík umístit štítek s nosností uvádějící zbytkovou nosnost příslušného přídavného zařízení.
- Nechte ovládací prvky opatřit novými štítky.
- Nechte v autorizovaném servisním středisku upravit hydraulický systém podle požadavků přídavného zařízení (např. upravte otáčky motoru čerpadla).

UPOZORNĚNÍ

Pokud není dodán požadovaný štítek, včas se obraťte na autorizované servisní středisko.

Konektory na zvedacím stožáru

– Před sestavením přídavného zařízení uvolněte zatížení v hydraulickém systému.

⚠ POZOR

Nebezpečí poškození součástí!

Otevřená spojení zástrček (1) se mohou zanést nečistotami. Nečistoty se mohou dostat do hydraulického systému. Zástrčky mohou zatuhnout.

– Jakmile přídavné zařízení rozeberete, utěsněte zástrčky pomocí ochranných záslepek.

▷

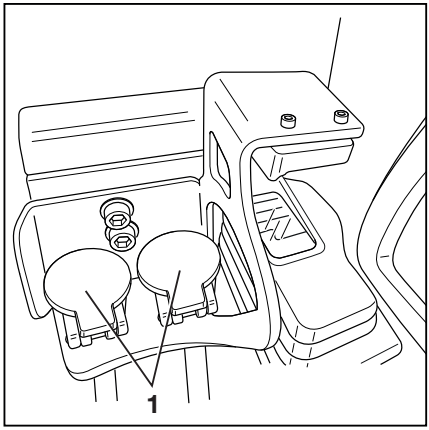

Montáž přídavných zařízení

Připevnit a připojit napájení k přídavnému zařízení mohou pouze oprávněné osoby.

– Dodržujte informace poskytnuté výrobcem nebo dodavatelem přídavného zařízení.

– Po každé montáži zkontrolujte funkce přídavného zařízení před prvním uvedením do provozu.

UPOZORNĚNÍ

Dodržujte prosím definici následující odpovědné osoby: "oprávněná osoba".

Nosnost s přídavným zařízením

Povolená nosnost přídavného zařízení a povolené zatížení (nosnost a moment zatížení) vidlicového vysokozdvižného vozíku nesmí být v kombinaci přídavného zařízení a hmotnosti nákladu překročeny. Dodržujte specifikace výrobce nebo dodavatele přídavného zařízení.

– Řiďte se štítkem se zbytkovou nosností, viz kapitola nazvaná "Nakládání břemene pomocí přídavných zařízení".

Snížení tlaku hydraulického systému

⚠ VÝSTRAHA

Pohyby systému zvedání břemen představuje riziko pohmoždění.

Během níže popsaného procesu lze nosnou deskou vidlice nebo zvedacím stožárem pohnout jen mírně.

– Nevkládejte ruce a nestůjte pod součástmi systému zvedání břemen.

UPOZORNĚNÍ

Odtlakování hydraulického systému se provádí prostřednictvím průvodce na indikační a řídicí jednotce. Přístup do nabídky nastavení je k dispozici, pouze pokud vozík stojí a je aktivována parkovací brzda. Pokud je parkovací brzda uvolněna předčasně, nabídka nastavení se zavře. Přístup vyžaduje oprávnění na servisní úrovni. Pokud je tato funkce vyžadována pro každodenní provoz, obraťte se na autorizované servisní středisko. Autorizované servisní středisko může tuto funkci povolit pro správce vozového parku nebo řidiče.

Nesvěrací přídavná zařízení jsou připojená k třetímu hydraulickému okruhu pomocí konektorů (1) na nosné desce vidlice a ovládají se pomocí "5. hydraulické funkce".

Pokud je vozík vybaven vícepákovým ovládáním, přídavná zařízení lze ovládat také pomocí "6. hydraulické funkce".

– Před připojením nebo odpojením přídavného zařízení uvolněte tlak v konektorech (1) a ostatních hydraulických obvodech.

Přídavná zařízení mohou instalovat pouze oprávněné osoby. Během instalace přídavných zařízení musí být dodrženy specifikace poskytnuté výrobcem a dodavatelem přídavných zařízení.

– Před každým použitím přídavného zařízení zkontrolujte a ověřte funkce instalovaného přídavného zařízení.

▷

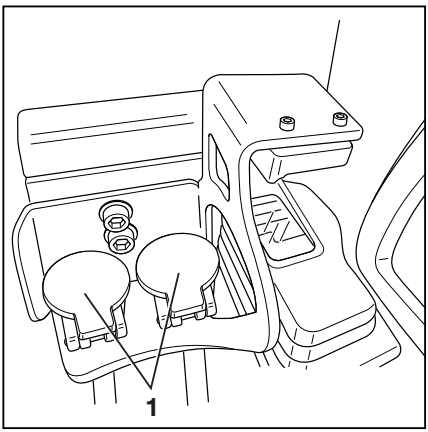

Konektory na zvedacím stožáru

Spuštění průvodce

- Zatáhněte parkovací brzdu.
- Vozík zapněte.
- Stiskněte tlačítko ☰.
- Stiskněte softwarové tlačítko "Nastavení" Softkey ⚙.
- Aktivujte "Oprávnění přístupu pro správce vozového parku".
- Stiskněte softwarové tlačítko `Údržba` ▷.

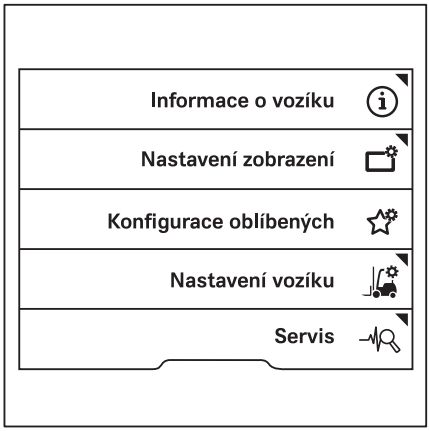

- Mačkejte tlačítka posouvání △ ▽, dokud se nezobrazí nabídka `Uvolnit tlak v hydraulice`.
- Stiskněte softwarové tlačítko `Uvolnit tlak v hydraulice`.

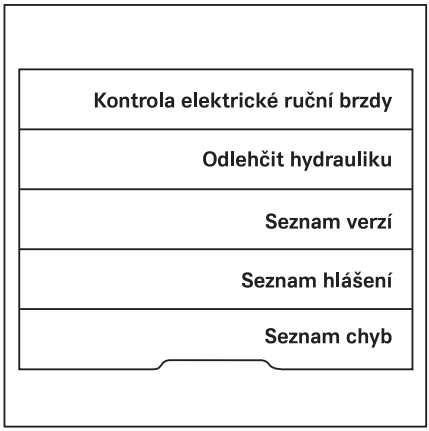

Zobrazí se následující hlášení: `Pozor, zvedací stožár se může pohnout! !` ▷

– Pro potvrzení stiskněte softwarové tlačítko ☑.

Stisknutím softwarového tlačítka ☒ opustíte průvodce.

Zobrazí se následující hlášení: `Uvolněte všechny hydraulické nápravy, potom vypněte vozík. !` ▷

– Odtlakujte hydrauliku.

UPOZORNĚNÍ

Nehýbejte volantem při odtlakování hydrauliky. V opačném případě se v hydraulickém systému znovu zvýší tlak. Jakmile se v hydraulickém systému znovu zvýší tlak, funkce pro uvolnění tlaku v hydraulice bude neaktivní.

Odtlakování hydraulických okruhů pro základní funkce

Základní funkce zahrnují první čtyři hydraulické funkce. Základní funkce jsou řízeny prostřednictvím prvních dvou hydraulických okruhů.

Základní funkce jsou:

- Zvedání nosné desky vidlice
- Spouštění nosné desky vidlice
- Naklonění zvedacího stožáru dopředu
- Sklopení zvedacího stožáru dozadu

– Jednou pohněte ovládacími pákami pro ovládání hydraulických funkcí ve směru šipek až do krajní polohy.

Hydraulické okruhy pro základní funkce se nyní odtlakují.

Odtlakování hydraulických okruhů pro "5. a 6. funkci"

Pokud má vozík "5. a 6. funkci", musí být odtlakovány také jejich hydraulické okruhy. Postup je podobný jako při odtlakování hydraulických okruhů pro základní funkce. Hydraulické okruhy se navíd odtlakovávají stejným způsobem, jako se ovládají přídavná zařízení.

Hydraulické okruhy pro "5. a 6. funkci" se ovládají pomocí příslušných tlačítek na ovládacích zařízeních.

- Funkční tlačítko pro "5. funkci" s ovládáním páčkami a tlačítkovými spínači Fingertip
- Funkční tlačítka pro "5. funkci" a "6. funkci" s vícepákovým ovládáním
- Klávesa řazení "F" s ovládáním joystickem Joystick 4Plus

  (dále jen "tlačítko")

– Stiskněte a přidržte tlačítko (1) pro ovládací zařízení.

– Znovu jednou pohněte ovládacími pákami pro ovládání hydraulických funkcí ve směru šipek až do krajní polohy.

– S ovládáním joystickem Joystick 4Plus aktivujte také posuvný prvek a kolébková tlačítka.

Hydraulické okruhy pro "5. hydraulickou funkci" a, s vícepákovým ovládáním, pro "6. hydraulickou funkci" (varianty na přání) se nyní odtlakují. Konektory na zvedacím stožáru se odtlakují.

– Uvolněte tlačítko (1).

▷

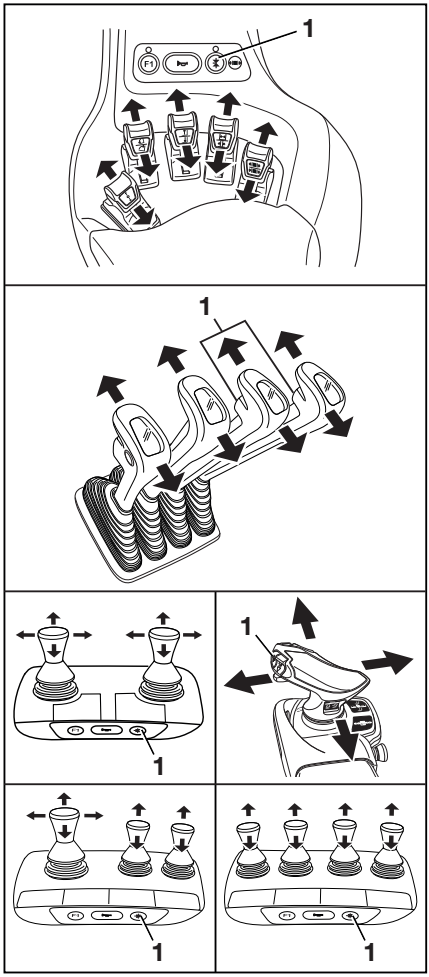

Zvláštní opatření pro svěrací přídavná zařízení

UPOZORNĚNÍ

Pokud je instalováno svěrací přídavné zařízení, dodržujte následující:

- *Odtlakování hydraulického okruhu pro svěrací přídavná zařízení se provádí stejným způsobem jako otevření a zavření čelistí.*
- *Povolte zajišťovací mechanismus čelistí; viz příslušné části týkající se zajišťovacího mechanismu čelistí.*
- *Jednou zatlačte ovládací zařízení ve směru "Otevřít".*
- *Jednou zatlačte ovládací zařízení ve směru "Zavřít".*

Dokončení odtlakování

– Po odtlakování hydrauliky stiskněte pro potvrzení softwarové tlačítko ☑.

– Vozík vypněte.

– Instalujte přídavné zařízení.

– Vozík zapněte.

Funkce pro odtlakování hydrauliky je neaktivní. Vozík je připraven k provozu.

– Zkontrolujte a ověřte všechny funkce instalovaného přídavného zařízení.

Všeobecné pokyny pro ovládání přídavných zařízení

Přídavná zařízení lze ovládat pomocí prvních čtyř hydraulických funkcí, ale u některých variant také pomocí 5. nebo 6. funkce. 5. nebo 6. funkce se aktivuje tlačítkem na ovládacím zařízení a přesunutím ovládacího zařízení nebo doplňkových tlačítek.

Způsob ovládání přídavných zařízení (varianta na přání) závisí na tom, jakými ovládacími prvky je vozík vybaven.

Dostupné varianty vybavení:

- Multifunkční páka
- Multifunkční páka s 5. nebo 6. funkcí (varianta na přání)
- Dvě páčky
- Dvě páčky s 5. funkcí (varianta na přání)
- Tři páčky
- Tři páčky s 5. funkcí (varianta na přání)
- Čtyři páčky
- Čtyři páčky s 5. funkcí (varianta na přání)
- Fingertip
- Tlačítkový spínač Fingertip s 5. funkcí (varianta na přání)
- Joystick 4Plus
- Joystick 4Plus s 5. funkcí (varianta na přání)

– Informace o ovládání přídavných zařízení naleznete v této kapitole v částech týkajících se příslušných ovládacích zařízení.

⚠ VÝSTRAHA

Použití přídavných zařízení může způsobit další nebezpečí, např. změnu těžiště, další nebezpečné prostory atd.

Přídavná zařízení musí být používána pouze v souladu s jim určeným použitím, popsaným v příslušném návodu k obsluze. Řidiči musí být seznámeni s manipulací s přídavnými zařízeními.

Přídavná zařízení mohou zvedat a převážet břemena, pouze pokud jsou bezpečně zachycena a zajištěna. Pokud je to nezbytné, břemena musí být také zajištěna proti sklouznutí, pojíždění, pádu, komíhání a vychylování. Vezměte v úvahu, že jakákoli změna polohy těžiště břemene bude mít vliv na stabilitu vozíku.

– Řiďte se informacemi uvedenými na štítku s nosností pro přídavná zařízení.

UPOZORNĚNÍ

Kromě níže popsaných funkcí jsou k dispozici další varianty a funkce. Pokyny pro přesunutí jsou uvedeny v piktogramech na ovládacích zařízeních. Všechna popsaná přídavná zařízení spadají do kategorie variant výbavy. Přesný popis příslušných pohybů nebo úkonů namontovaného přídavného zařízení najdete v příslušném návodu k obsluze.

Ovládání přídavných zařízení vícepákovým ovládáním

V této verzi se přídavná zařízení (varianta na přání) ovládají pomocí ovládacích pák (1, 3) a funkčního spínače (2). Nálepky s piktogramy pro hydraulické funkce (4, 5) jsou upevněné na ovládacích pákách.

– Řiďte se piktogramy uvedenými na nálepce (4) nebo (5).

Piktogramy jsou uspořádány podle směru pohybu ovládací páky (1) nebo (3).

Platí následující:

– Posuňte ovládací páku dopředu.

Přídavné zařízení se posune ve směru znázorněném v horní části piktogramu.

– Posuňte ovládací páky dozadu.

Přídavné zařízení se posune ve směru znázorněném v dolní části piktogramu.

– Prohlédněte si následující funkce přídavných zařízení a piktogramů.

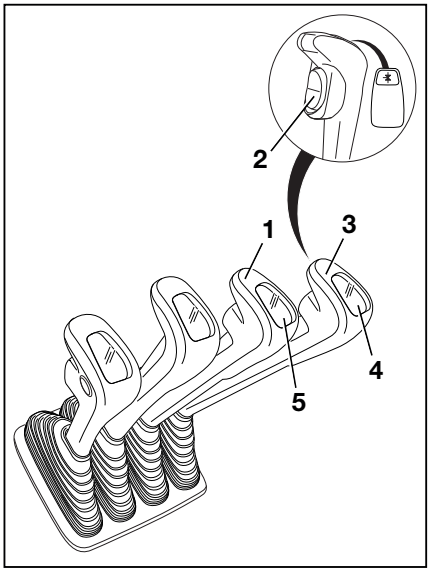

Piktogram	Funkce přídavného zařízení
	Posun rámu bočního posuvu nebo vidlice dopředu
	Posun rámu bočního posuvu nebo vidlice dozadu
	Posun bočního posuvu doleva
	Posun bočního posuvu doprava
	Nastavení ramen vidlice: otevřená
	Nastavení ramen vidlice: zavřená
	Uvolnění svěracích čelistí břemene
	Sevření svěracích čelistí břemene
	Uvolnění přídavné hydrauliky
	Odsunutí břemena
	Přitažení břemena
	Zatočení doleva
	Zatočení doprava

Piktogram	Funkce přídavného zařízení
	Vyklopení lopaty
	Zaklopení lopaty
	Otočení vidlice doleva
	Otočení vidlice doprava

UPOZORNĚNÍ

Piktogramy jsou umístěny podle instalovaného přídavného zařízení při výrobě. Jestliže je instalováno přídavné zařízení s různými funkcemi, musí autorizované servisní středisko zkontrolovat, zda piktogramy vyobrazují funkce správně a v případě potřeby je vyměnit.

Ovládání přídavných zařízení vícepákovým ovládáním a 5. a 6. funkcí

Funkční tlačítka pro "5. a 6. funkci" (1, 2) a ovládací páky (3, 4) slouží k ovládání "5. funkce" nebo "6. funkce".

Střední a dolní část piktogramů na každé ovládací páce ukazuje funkci, která je konkrétním řídicím prvkem spuštěna. Horní část piktogramu ukazuje, že je přídavné zařízení vybaveno "5. funkcí" nebo "6. funkcí".

Platí následující:

– Posuňte ovládací páku (3, 4) dopředu.

Přídavné zařízení se posune ve směru znázorněném v střední části piktogramu.

– Posuňte ovládací pák (3, 4) dozadu.

Přídavné zařízení se posune ve směru znázorněném v dolní části piktogramu.

– Stiskněte a podržte spínač (1).

Aktivuje se přídavná funkce přídavného zařízení a lze ji nyní ovládat pomocí páky (4) jako "5. funkci".

UPOZORNĚNÍ

Informace o pohybu/akci vyvolané touto "5. funkcí" naleznete v návodu k obsluze instalovaného přídavného zařízení.

– Stiskněte a podržte spínač (2).

Aktivuje se přídavná funkce přídavného zařízení a lze ji nyní ovládat pomocí páky (3) jako "5. funkci" nebo "6. funkci".

UPOZORNĚNÍ

Informace o pohybu/akci vyvolané touto "5. funkcí" nebo "6. funkcí" naleznete v návodu k obsluze instalovaného přídavného zařízení.

– Prohlédněte si následující funkce přídavných zařízení a piktogramů.

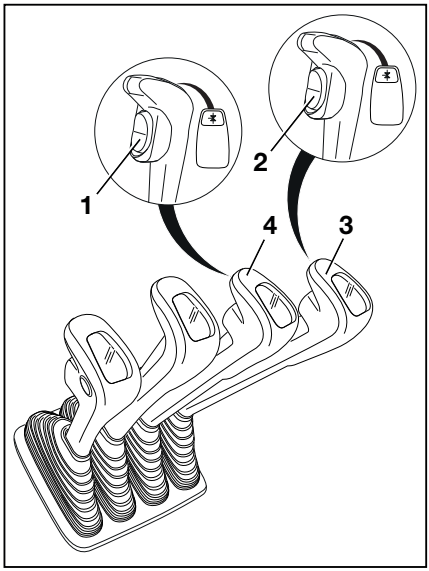

Piktogram	Funkce přídavného zařízení
	Posun rámu bočního posuvu nebo vidlice dopředu
	Posun rámu bočního posuvu nebo vidlice dozadu
	Posun bočního posuvu doleva
	Posun bočního posuvu doprava
	Nastavení ramen vidlice: otevřená
	Nastavení ramen vidlice: zavřená
	Odsunutí břemena
	Přitažení břemena
	Zatočení doleva
	Zatočení doprava
	Vyklopení lopaty
	Zaklopení lopaty
	Otočení vidlice doleva
	Otočení vidlice doprava

UPOZORNĚNÍ

Piktogramy jsou umístěny podle instalovaného přídavného zařízení při výrobě. Jestliže je instalováno přídavné zařízení s různými funkcemi, musí autorizované servisní středisko zkontrolovat, zda piktogramy vyobrazují funkce správně a v případě potřeby je vyměnit. Pokud je přídavné zařízení známé, příslušný symbol je upevněn na obložení před odpovídající ovládací pákou.

Ovládání přídavných zařízení dvěma páčkami ▷

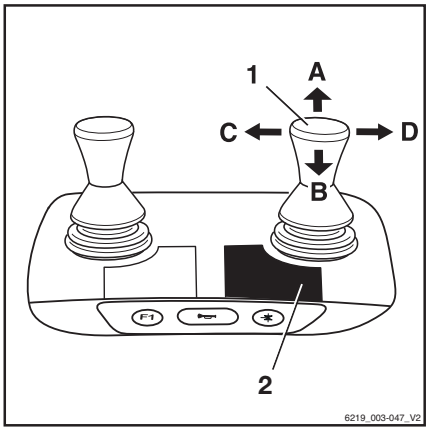

V této verzi se přídavná zařízení (varianta na přání) ovládají pomocí křížové páky "přídavých zařízení" (1). Samolepicí štítek s piktogramy pro hydraulické funkce (2) je připevněn na určené místo.

– Pokud nálepka přestane být čitelná nebo chybí, obraťte se na autorizované servisní středisko.

– Dodržujte piktogramy pro funkce přídavných zařízení na nálepce (2).

Piktogramy na křížové páce "přídavných zařízení" (1) ukazují funkce, které jsou touto pákou aktivovány.

Piktogramy jsou uspořádány podle směru pohybu křížové páky "přídavných zařízení" (1).

Platí následující:

– Přesuňte křížovou páku "přídavných zařízení" (1) ve směru šipky (A), (B), (C) nebo (D).

Přídavné zařízení se posune ve směru (A), (B), (C) nebo (D) znázorněném na piktogramu.

Piktogram	Funkce přídavného zařízení
	Posun rámu bočního posuvu nebo vidlice dopředu
	Posun rámu bočního posuvu nebo vidlice dozadu
	Posun bočního posuvu doleva
	Posun bočního posuvu doprava
	Nastavení ramen vidlice: otevřená
	Nastavení ramen vidlice: zavřená
	Uvolnění svěracích čelistí břemene
	Sevření svěracích čelistí břemene
	Otevření svěracích vidlic
	Zavření svěracích vidlic
	Zatočení doleva

Piktogram	Funkce přídavného zařízení
	Zatočení doprava
	Vyklopení lopaty
	Zaklopení lopaty

UPOZORNĚNÍ

Piktogramy jsou umístěny podle instalovaného přídavného zařízení při výrobě. Jestliže je instalováno přídavné zařízení s různými funkcemi, musí autorizované servisní středisko zkontrolovat, zda piktogramy vyobrazují funkce správně a v případě potřeby je vyměnit.

– K ovládání blokovacího mechanizmu svěrací čelisti, viz část "Blokovací mechanizmus svěrací čelisti (varianta na přání)".

Ovládání přídavných pomocí dvou páček a 5. funkce

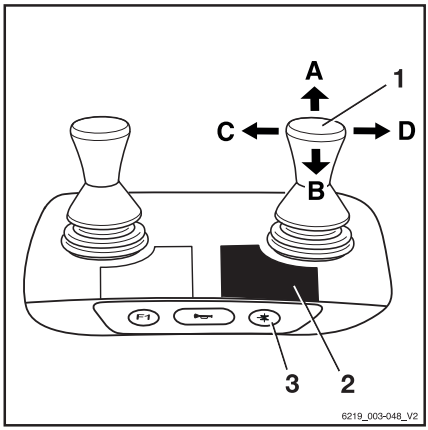

UPOZORNĚNÍ

*Z technických důvodů **nesmí být** svěrací zařízení ovládáno "5. funkcí".*

Funkční tlačítko "5. funkce" (3) a křížová páka (1) slouží k ovládání "5. funkce".

Samolepicí štítek s piktogramy pro hydraulické funkce (2) je připevněn na určené místo.

– Pokud nálepka přestane být čitelná nebo chybí, obraťte se na autorizované servisní středisko.

– Dodržujte piktogramy pro funkce přídavných zařízení na nálepce (2).

Piktogramy na křížové páce "přídavných zařízení" ukazují funkce, které jsou touto pákou aktivovány.

Platí následující:

– Aktivujte funkční tlačítko "5. funkce" (3).

Kontrolka LED "5. funkce" se rozsvítí.

– Přesuňte křížovou páku "přídavných zařízení" (1) ve směru šipky (A), (B), (C) nebo (D).

Přídavné zařízení se posune ve směru (A), (B), (C) nebo (D) znázorněném na piktogramu.

Příklad použití piktogramů pro konfiguraci (1):

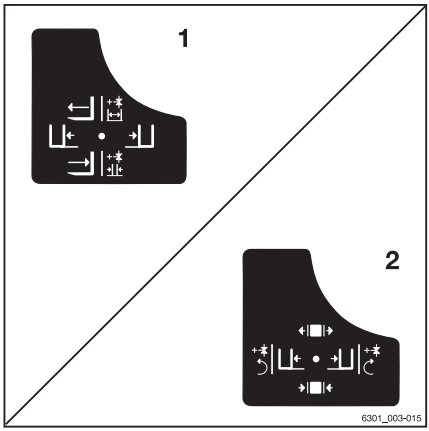

Pokud je křížová páka "přídavných zařízení" (1) přesunuta ve směru šipky (A), vysune se vidlice.

Pokud je aktivováno funkční tlačítko "5. funkce" (3) a křížová páka "přídavných zařízení" (1) je přesunuta ve směru šipky (A), rozevřou se ramena vidlice.

Piktogram	Funkce přídavného zařízení
	Přídavná hydraulická "5. funkce"
	Posun rámu bočního posuvu nebo vidlice dopředu
	Posun rámu bočního posuvu nebo vidlice dozadu

Piktogram	Funkce přídavného zařízení
	Posun bočního posuvu doleva
	Posun bočního posuvu doprava
	Nastavení ramen vidlice: otevřená
	Nastavení ramen vidlice: zavřená
	Zatočení doleva
	Zatočení doprava

UPOZORNĚNÍ

Piktogramy jsou umístěny podle instalovaného přídavného zařízení při výrobě. Jestliže je instalováno přídavné zařízení s různými funkcemi, musí autorizované servisní středisko zkontrolovat, zda piktogramy vyobrazují funkce správně a v případě potřeby je vyměnit.

Ovládání přídavných zařízení třemi páčkami

V této verzi se přídavná zařízení (varianta na přání) ovládají pomocí ovládacích pák (1, 2). Samolepicí štítek s piktogramy pro hydraulické funkce (3) pro ovládací páku (2) a samolepicí štítek (4) pro ovládací páku (1) jsou připevněny na označených místech.

– Pokud nálepky přestanou být čitelné nebo chybí, obraťte se na autorizované servisní středisko.

– Řiďte se piktogramy pro funkce přídavných zařízení na nálepkách (3, 4).

Piktogramy na ovládacích pákách ukazují příslušné funkce, které konkrétní řídicí prvek spouští.

Platí následující:

– Přesuňte ovládací páku (1) ve směru šipky (A) nebo (B).

Přídavné zařízení se posune ve zvoleném směru (A) nebo (B), jak je vyobrazeno na piktogramu.

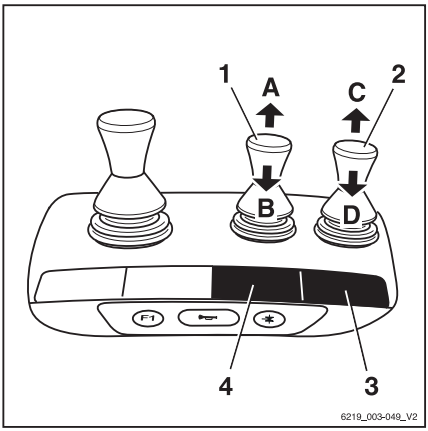

– Přesuňte ovládací páku (2) ve směru šipky (C) nebo (D).

Přídavné zařízení se posune ve zvoleném směru (C) nebo (D), jak je vyobrazeno na piktogramu.

Piktogram	Funkce přídavného zařízení
	Posun rámu bočního posuvu nebo vidlice dopředu
	Posun rámu bočního posuvu nebo vidlice dozadu
	Posun bočního posuvu doleva
	Posun bočního posuvu doprava
	Nastavení ramen vidlice: otevřená
	Nastavení ramen vidlice: zavřená
	Uvolnění svěracích čelistí břemene
	Sevření svěracích čelistí břemene
	Otevření svěracích vidlic
	Zavření svěracích vidlic
	Zatočení doleva
	Zatočení doprava
	Vyklopení lopaty
	Zaklopení lopaty

UPOZORNĚNÍ

Piktogramy jsou umístěny podle instalovaného přídavného zařízení při výrobě. Jestliže je instalováno přídavné zařízení s různými funkcemi, musí autorizované servisní středisko zkontrolovat, zda piktogramy vyobrazují funkce správně a v případě potřeby je vyměnit.

– K ovládání blokovacího mechanizmu svěrací čelisti, viz část "Blokovací mechanizmus svěrací čelisti (varianta na přání)".

Ovládání přídavných zařízení třemi páčkami a 5. funkcí

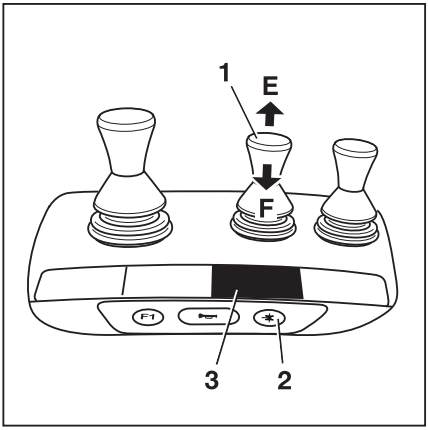

UPOZORNĚNÍ

*Z technických důvodů **nesmí být** svěrací zařízení ovládáno "5. funkcí".*

Funkční tlačítko "5. funkce" (2) a ovládací páka (1) slouží k ovládání "5. funkce".

Samolepicí štítek s piktogramy pro hydraulické funkce (3) je připevněn na určené místo.

– Pokud nálepka přestane být čitelná nebo chybí, obraťte se na autorizované servisní středisko.

– Dodržujte piktogramy pro funkce přídavných zařízení na nálepce (3).

Piktogramy na ovládací páce znázorňují odpovídající funkce, které jsou touto pákou aktivovány.

Platí následující:

– Aktivujte funkční tlačítko "5. funkce" (2).

Kontrolka LED "5. funkce" se rozsvítí.

– Přesuňte ovládací páku (1) ve směru (E) nebo (F).

Přídavné zařízení se posune ve zvoleném směru (E) nebo (F), jak je vyobrazeno na piktogramu.

Příklad použití piktogramů pro konfiguraci (1):

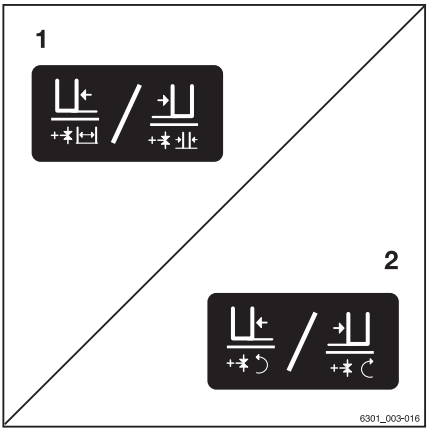

Pokud je ovládací páka (1) přesunuta ve směru šipky (E), boční posuv se posune doleva.

Pokud je aktivováno funkční tlačítko "5. funkce" (2) a ovládací páka (1) je přesunuta ve směru šipky (E), rozevřou se ramena vidlice.

Piktogram	Funkce přídavného zařízení
	Přídavná hydraulická "5. funkce"
	Posun bočního posuvu doleva
	Posun bočního posuvu doprava

Piktogram	Funkce přídavného zařízení
	Nastavení ramen vidlice: otevřená
	Nastavení ramen vidlice: zavřená
	Zatočení doleva
	Zatočení doprava

UPOZORNĚNÍ

Piktogramy jsou umístěny podle instalovaného přídavného zařízení při výrobě. Jestliže je instalováno přídavné zařízení s různými funkcemi, musí autorizované servisní středisko zkontrolovat, zda piktogramy vyobrazují funkce správně a v případě potřeby je vyměnit.

Ovládání přídavných zařízení čtyřmi páčkami ▷

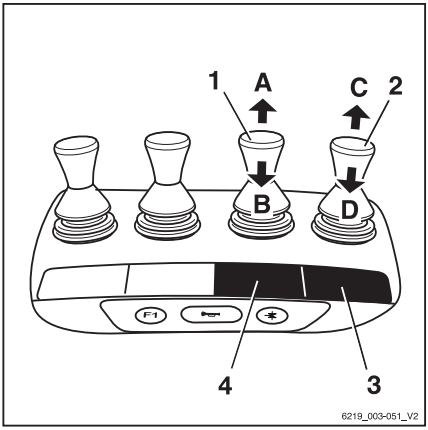

V této verzi se přídavná zařízení (varianta na přání) ovládají pomocí ovládacích pák (1, 2). Samolepicí štítek s piktogramy pro hydraulické funkce (3) pro ovládací páku (2) a samolepicí štítek (4) pro ovládací páku (1) jsou připevněny na označených místech.

– Pokud nálepky přestanou být čitelné nebo chybí, obraťte se na autorizované servisní středisko.

– Řiďte se piktogramy pro funkce přídavných zařízení na nálepkách (3, 4).

Piktogramy na ovládacích pákách ukazují příslušné funkce, které konkrétní řídicí prvek spouští.

Platí následující:

– Přesuňte ovládací páku (1) ve směru šipky (A) nebo (B).

Přídavné zařízení se posune ve zvoleném směru (A) nebo (B), jak je vyobrazeno na piktogramu.

– Přesuňte ovládací páku (2) ve směru šipky (C) nebo (D).

Přídavné zařízení se posune ve zvoleném směru (C) nebo (D), jak je vyobrazeno na piktogramu.

Piktogram	Funkce přídavného zařízení
	Posun rámu bočního posuvu nebo vidlice dopředu
	Posun rámu bočního posuvu nebo vidlice dozadu
	Posun bočního posuvu doleva
	Posun bočního posuvu doprava
	Nastavení ramen vidlice: otevřená
	Nastavení ramen vidlice: zavřená
	Uvolnění svěracích čelistí břemene
	Sevření svěracích čelistí břemene

Piktogram	Funkce přídavného zařízení
	Otevření svěracích vidlic
	Zavření svěracích vidlic
	Zatočení doleva
	Zatočení doprava
	Vyklopení lopaty
	Zaklopení lopaty

UPOZORNĚNÍ

Piktogramy jsou umístěny podle instalovaného přídavného zařízení při výrobě. Jestliže je instalováno přídavné zařízení s různými funkcemi, musí autorizované servisní středisko zkontrolovat, zda piktogramy vyobrazují funkce správně a v případě potřeby je vyměnit.

– K ovládání blokovacího mechanizmu svěrací čelisti, viz část "Blokovací mechanizmus svěrací čelisti (varianta na přání)".

Ovládání přídavných zařízení čtyřmi páčkami a 5. funkcí ▷

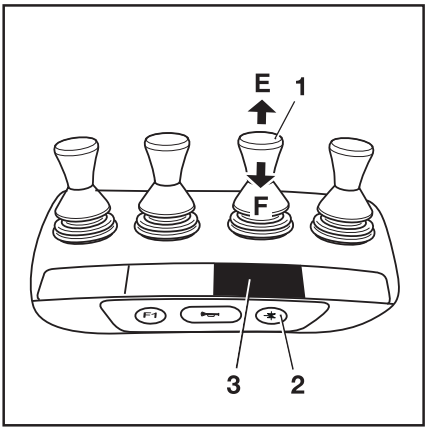

UPOZORNĚNÍ

*Z technických důvodů **nesmí být** svěrací zařízení ovládáno "5. funkcí".*

Funkční tlačítko "5. funkce" (2) a ovládací páka (1) slouží k ovládání "5. funkce".

Samolepicí štítek s piktogramy pro hydraulické funkce (3) je připevněn na určené místo.

– Pokud nálepka přestane být čitelná nebo chybí, obraťte se na autorizované servisní středisko.

– Dodržujte piktogramy pro funkce přídavných zařízení na nálepce (3).

Funkce jsou následující:

– Aktivujte funkční tlačítko "5. funkce" (2).

Kontrolka LED "5. funkce" se rozsvítí.

– Přesuňte ovládací páku (1) ve směru (E) nebo (F).

Přídavné zařízení se posune ve zvoleném směru (E) nebo (F), jak je vyobrazeno na piktogramu.

Příklad použití piktogramů pro konfiguraci (1): ▷

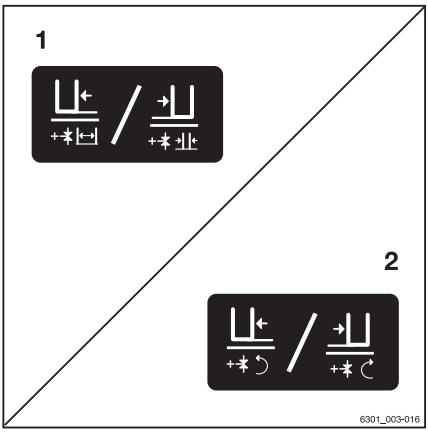

Pokud je ovládací páka (1) přesunuta ve směru šipky (E), boční posuv se posune doleva.

Pokud je aktivováno funkční tlačítko "5. funkce" (2) a ovládací páka (1) je přesunuta ve směru šipky (E), rozevřou se ramena vidlice.

Piktogram	Funkce přídavného zařízení
	Přídavná hydraulická "5. funkce"
	Posun bočního posuvu doleva
	Posun bočního posuvu doprava
	Nastavení ramen vidlice: otevřená
	Nastavení ramen vidlice: zavřená

Piktogram	Funkce přídavného zařízení
↺	Zatočení doleva
↻	Zatočení doprava

UPOZORNĚNÍ

Piktogramy jsou umístěny podle instalovaného přídavného zařízení při výrobě. Jestliže je instalováno přídavné zařízení s různými funkcemi, musí autorizované servisní středisko zkontrolovat, zda piktogramy vyobrazují funkce správně a v případě potřeby je vyměnit.

Ovládání přídavných zařízení pomocí Fingertip

V této verzi se přídavná zařízení (varianta na přání) ovládají pomocí ovládacích pák (1) a (2). Samolepicí štítek s piktogramy pro hydraulické funkce (3) pro ovládací páku (2) a samolepicí štítek (4) pro ovládací páku (1) jsou připevněny na označených místech.

– Pokud nálepky přestanou být čitelné nebo chybí, obraťte se na autorizované servisní středisko.

– Řiďte se piktogramy pro funkce přídavných zařízení na nálepkách (3, 4).

Piktogramy na ovládacích pákách ukazují příslušné funkce, které konkrétní řídicí prvek spouští.

Platí následující:

– Přesuňte ovládací páku (1) ve směru šipky (A) nebo (B).

Přídavné zařízení se posune ve zvoleném směru (A) nebo (B), jak je vyobrazeno na piktogramu.

– Přesuňte ovládací páku (2) ve směru šipky (C) nebo (D).

Přídavné zařízení se posune ve zvoleném směru (C) nebo (D), jak je vyobrazeno na piktogramu.

▷

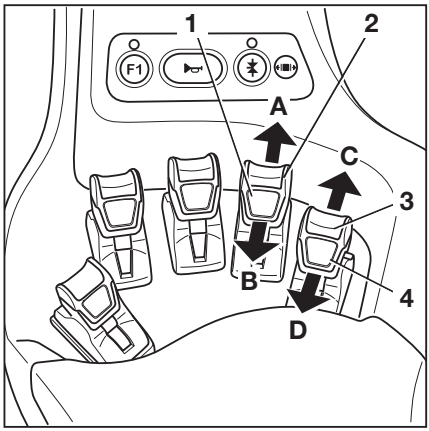

Piktogram	Funkce přídavného zařízení
	Posun rámu bočního posuvu nebo vidlice dopředu
	Posun rámu bočního posuvu nebo vidlice dozadu
	Posun bočního posuvu doleva
	Posun bočního posuvu doprava
	Nastavení ramen vidlice: otevřená
	Nastavení ramen vidlice: zavřená
	Uvolnění svěracích čelistí břemene
	Sevření svěracích čelistí břemene
	Otevření svěracích vidlic
	Zavření svěracích vidlic
	Zatočení doleva
	Zatočení doprava
	Vyklopení lopaty
	Zaklopení lopaty

UPOZORNĚNÍ

Piktogramy jsou umístěny podle instalovaného přídavného zařízení při výrobě. Jestliže je instalováno přídavné zařízení s různými funkcemi, musí autorizované servisní středisko zkontrolovat, zda piktogramy vyobrazují funkce správně a v případě potřeby je vyměnit.

– K ovládání blokovacího mechanizmu svěrací čelisti, viz část "Blokovací mechanizmus svěrací čelisti (varianta na přání)".

Ovládání přídavných zařízení pomocí Fingertip a 5. funkce

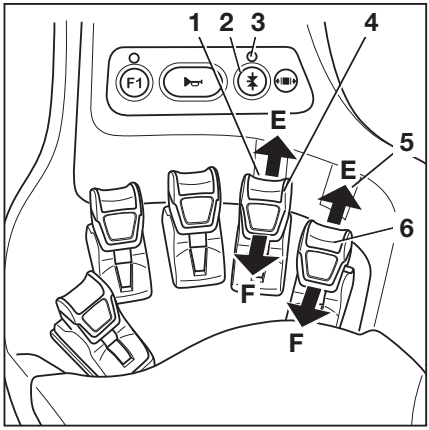

UPOZORNĚNÍ

*Z technických důvodů **nesmí být** svěrací zařízení ovládáno 5. funkcí.*

Funkční tlačítko "5. funkce" (2) a ovládací páky (1, 6) slouží k ovládání "5. funkce".

Piktogramy (1, 5) za ovládacími pákami ukazují funkce, které se příslušnými pákami aktivují.

– Pokud nálepky přestanou být čitelné nebo chybí, obraťte se na autorizované servisní středisko.

Platí následující:

– Aktivujte funkční tlačítko "5. funkce" (2).

Kontrolka LED "5. funkce" (3) se rozsvítí.

– Přesuňte ovládací páku (4) nebo (6) ve směru šipky (E) nebo (F).

Přídavné zařízení se posune ve zvoleném směru (E) nebo (F), jak je vyobrazeno na piktogramu.

UPOZORNĚNÍ

Místo, kde je umístěna nálepka s piktogramy (1) nebo (5), ukazuje, která ovládací páka je určena k ovládání "5. funkce". Piktogramy ukazují funkce, které se aktivují stisknutím funkčního tlačítka (2).

Piktogram	Funkce přídavného zařízení
	Přídavná hydraulická "5. funkce"
	Posun bočního posuvu doleva
	Posun bočního posuvu doprava
	Nastavení ramen vidlice: otevřená
	Nastavení ramen vidlice: zavřená
	Zatočení doleva
	Zatočení doprava

UPOZORNĚNÍ

Piktogramy jsou umístěny podle instalovaného přídavného zařízení při výrobě. Jestliže je instalováno přídavné zařízení s různými funkcemi, musí autorizované servisní středisko zkontrolovat, zda piktogramy vyobrazují funkce správně a v případě potřeby je vyměnit.

Ovládání přídavných zařízení pomocí Joystick 4Plus

V této verzi jsou přídavná zařízení (varianta na přání) ovládána pomocí Joystick 4Plus (1) a posuvného prvku (4). Samolepicí štítek s piktogramy pro hydraulické funkce(2) a Joystick 4Plus (1) a samolepicí etikety(3) pro posuvný prvek (4) jsou připevněny na označených místech.

– Pokud nálepky přestanou být čitelné nebo chybí, obraťte se na autorizované servisní středisko.

– Řiďte se piktogramy pro funkce přídavných zařízení na nálepkách (2, 3).

Piktogramy na informačním štítku týkajícím se používání Joystick 4Plus znázorňují příslušné funkce, které jsou aktivovány jednotlivými ovládacími prvky Joystick 4Plus.

Platí následující:

– Přesuňte ovládací páku Joystick 4Plus (1) ve směru šipky (A) nebo (B).

Přídavné zařízení se posune ve směru (A) nebo (B) znázorněném na piktogramu.

– Přesuňte posuvný prvek (4) ve směru šipky (C) nebo (D).

Přídavné zařízení se posune ve směru (C) nebo (D) znázorněném na piktogramu.

Piktogram	Funkce přídavného zařízení
	Posun rámu bočního posuvu nebo vidlice dopředu
	Posun rámu bočního posuvu nebo vidlice dozadu
	Posun bočního posuvu doleva
	Posun bočního posuvu doprava
	Nastavení ramen vidlice: otevřená
	Nastavení ramen vidlice: zavřená
	Uvolnění svěracích čelistí břemene
	Sevření svěracích čelistí břemene

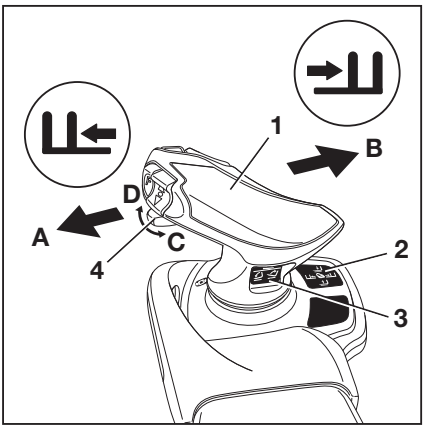

Piktogram	Funkce přídavného zařízení
	Otevření svěracích vidlic
	Zavření svěracích vidlic
	Zatočení doleva
	Zatočení doprava
	Vyklopení lopaty
	Zaklopení lopaty

UPOZORNĚNÍ

Piktogramy jsou umístěny podle instalovaného přídavného zařízení při výrobě. Jestliže je instalováno přídavné zařízení s různými funkcemi, musí autorizované servisní středisko zkontrolovat, zda piktogramy vyobrazují funkce správně a v případě potřeby je vyměnit.

– K ovládání blokovacího mechanizmu svěrací čelisti, viz část "Blokovací mechanizmus svěrací čelisti (varianta na přání)".

Ovládání přídavných zařízení pomocí Joystick 4Plus a 5. funkce

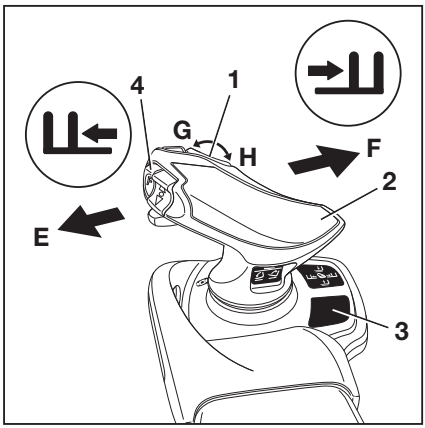

UPOZORNĚNÍ

*Z technických důvodů **nesmí být** svěrací zařízení ovládáno 5. funkcí.*

Použijte klávesu Shift"F"(4) a Joystick 4Plus (2) a horizontální kolébkové tlačítko (1) pro ovládání "5. funkce".

Samolepicí štítek s piktogramy pro hydraulické funkce(3) a k Joystick 4Plus (2) a kolébkové tlačítko(1) je připevněn na určené místo.

– Pokud nálepka přestane být čitelná nebo chybí, obraťte se na autorizované servisní středisko.

Piktogramy na informačním štítku týkajícím se používání Joystick 4Plus znázorňují příslušné funkce, které jsou aktivovány jednotlivými ovládacími prvky Joystick 4Plus.

– Prohlédněte si následující funkce přídavných zařízení a piktogramů.

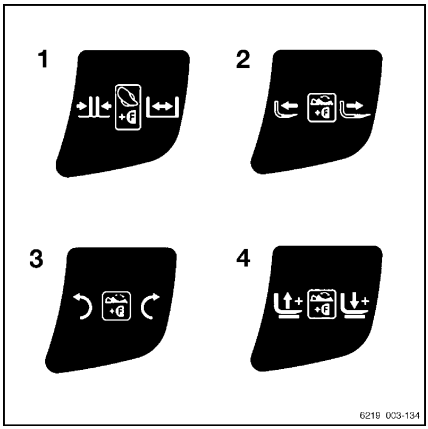

	Ovládací prvek	Funkce přídavného zařízení
1	Klávesa Shift "F" a Joystick 4Plus	Nastavení ramen vidlice: zavřená/otevřená
2	Klávesa Shift "F" a kolébkové tlačítko	Nastavení vidlice: dozadu/dopředu
3	Klávesa Shift "F" a kolébkové tlačítko	Náklon zvedacího stožáru nebo vidlice: doleva/doprava
4	Klávesa Shift "F" a kolébkové tlačítko	Přídavná nosná deska vidlice: zdvih/spuštění

Platí následující:

– Stiskněte a podržte klávesu Shift "F" (4).

– Posuňte Joystick 4Plus(2) ve směru(E) nebo (F).

Přídavné zařízení se posune ve zvoleném směru (E) nebo (F), jak je vyobrazeno na piktogramu.

– Stiskněte kolébkové tlačítko(1) ve směru (G) nebo (H).

Přídavné zařízení se posune ve zvoleném směru (G) nebo (H), jak je vyobrazeno na piktogramu.

– Uvolněte klávesu Shift "F" (4).

UPOZORNĚNÍ

Piktogramy jsou umístěny podle instalovaného přídavného zařízení při výrobě. Jestliže je instalováno přídavné zařízení s různými funkcemi, musí autorizované servisní středisko zkontrolovat, zda piktogramy vyobrazují funkce správně a v případě potřeby je vyměnit.

Blokovací mechanizmus svěrací čelisti (varianta na přání)

Tento vozík může být vybaven blokovacím mechanizmem čelisti pro svěrací přídavná zařízení. Ten zabraňuje náhodnému otevření svěrací čelisti při neúmyslném spuštění provozní funkce.

NEBEZPEČÍ

Pokud není zaručena správná funkce blokovacího mechanizmu čelisti, hrozí nebezpečí ohrožení života následkem pádu břemene!

Pokud jsou kromě svěrací čelisti použita na vozíku další přídavná zařízení, při každém opětovném namontování svěrací čelisti zkontrolujte, zda je funkce blokovacího mechanizmu svěrací čelisti znovu přiřazena odpovídajícímu provoznímu zařízení. Viz část nazvaná "Instalace přídavných zařízení".

– Ověřte, zda je k dispozici doplňková funkce blokovacího mechanizmu svěrací čelisti.

UPOZORNĚNÍ

*Z technických důvodů **nesmí být** svěrací zařízení ovládáno "5. funkcí".*

Multifunkční páka

UPOZORNĚNÍ

Z technických důvodů není k dispozici blokovací mechanizmus svěrací čelisti pro ovládací zařízení s multifunkční pákou.

Dvě páčky

▷

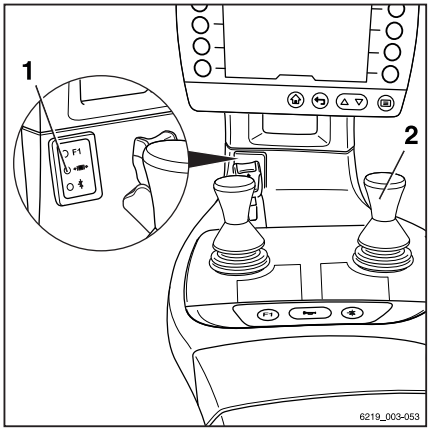

– Blokovací mechanizmus svěrací čelisti uvolníte zatlačením ovládací páky (2) dopředu.

Blokovací mechanizmus svěrací čelisti je uvolněn. Kontrolka LED pro "uvolnění svěrací čelisti" (1) se rozsvítí a zůstane svítit, dokud je blokovací mechanizmus svěrací čelisti uvolněn.

UPOZORNĚNÍ

Hydraulická funkce pro otevření svěrací čelisti je dostupná 1 sekundu po uvolnění blokovacího mechanizmu svěrací čelisti. Po jedné sekundě se blokovací mechanizmus svěrací čelisti opět automaticky aktivuje.

– Svěrací čelist otevřete zatlačením ovládací páky (2) znovu dopředu.

Není nutné uvolňovat blokovací mechanizmus svěrací čelisti za účelem uzavření svěrací čelisti.

– Svěrací čelist zavřete zatažením ovládací páky (2) dozadu.

Tři páčky

▷

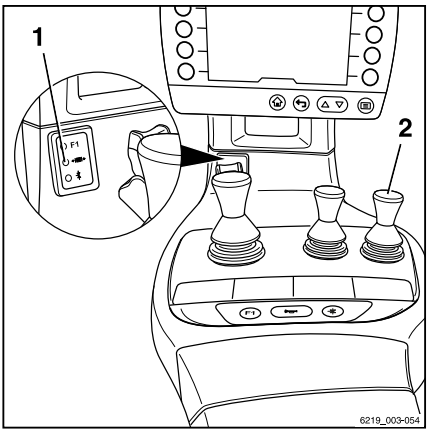

– Blokovací mechanizmus svěrací čelisti uvolníte zatlačením ovládací páky (2) dopředu.

Blokovací mechanizmus svěrací čelisti je uvolněn. Kontrolka LED pro "uvolnění svěrací čelisti" (1) se rozsvítí a zůstane svítit, dokud je blokovací mechanizmus svěrací čelisti uvolněn.

UPOZORNĚNÍ

Hydraulická funkce pro otevření svěrací čelisti je dostupná 1 sekundu po uvolnění blokovacího mechanizmu svěrací čelisti. Po jedné sekundě se blokovací mechanizmus svěrací čelisti opět automaticky aktivuje.

– Svěrací čelist otevřete zatlačením ovládací páky (2) znovu dopředu.

Není nutné uvolňovat blokovací mechanizmus svěrací čelisti za účelem uzavření svěrací čelisti.

– Svěrací čelist zavřete zatažením ovládací páky (2) dozadu.

Čtyři páčky

▷

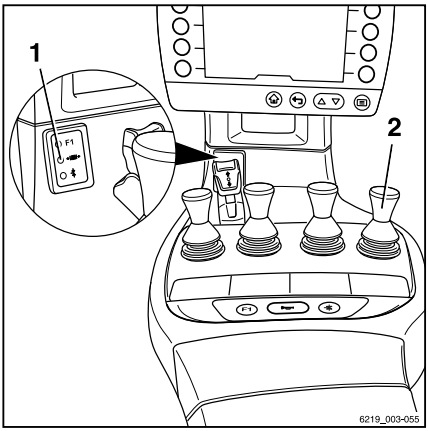

– Blokovací mechanizmus svěrací čelisti uvolníte zatlačením ovládací páky (2) dopředu.

Blokovací mechanizmus svěrací čelisti je uvolněn. Kontrolka LED pro "uvolnění svěrací čelisti" (1) se rozsvítí a zůstane svítit, dokud je blokovací mechanizmus svěrací čelisti uvolněn.

UPOZORNĚNÍ

Hydraulická funkce pro otevření svěrací čelisti je dostupná 1 sekundu po uvolnění blokovacího mechanizmu svěrací čelisti. Po jedné sekundě se blokovací mechanizmus svěrací čelisti opět automaticky aktivuje.

– Svěrací čelist otevřete zatlačením ovládací páky (2) znovu dopředu.

Není nutné uvolňovat blokovací mechanizmus svěrací čelisti za účelem uzavření svěrací čelisti.

– Svěrací čelist zavřete zatažením ovládací páky (2) dozadu.

Fingertip

– Blokovací mechanizmus svěrací čelisti uvolníte zatlačením ovládací páky (2) dopředu.

Blokovací mechanizmus svěrací čelisti je uvolněn. Kontrolka LED pro "uvolnění svěrací čelisti" (1) se rozsvítí a zůstane svítit, dokud je blokovací mechanizmus svěrací čelisti uvolněn.

UPOZORNĚNÍ

Hydraulická funkce pro otevření svěrací čelisti je dostupná 1 sekundu po uvolnění blokovacího mechanizmu svěrací čelisti. Po jedné sekundě se blokovací mechanizmus svěrací čelisti opět automaticky aktivuje.

– Svěrací čelist otevřete zatlačením ovládací páky (2) znovu dopředu.

Není nutné uvolňovat blokovací mechanizmus svěrací čelisti za účelem uzavření svěrací čelisti.

– Svěrací čelist zavřete zatažením ovládací páky (2) dozadu.

▷

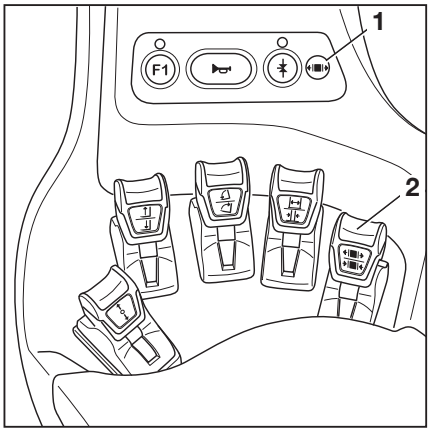

Joystick 4Plus

– Blokovací mechanizmus svěrací čelisti uvolníte zatlačením posuvného prvku (1) doleva.

Blokovací mechanizmus svěrací čelisti je uvolněn. Kontrolka LED pro "uvolnění svěrací čelisti" (2) se rozsvítí a zůstane svítit, dokud je blokovací mechanizmus svěrací čelisti uvolněn.

– Svěrací čelisti uvolníte opětovným zatlačením posuvného prvku (1) doleva.

UPOZORNĚNÍ

Hydraulická funkce pro otevření svěrací čelisti je dostupná 1 sekundu po uvolnění blokovacího mechanizmu svěrací čelisti. Po jedné sekundě se blokovací mechanizmus svěrací čelisti opět automaticky aktivuje.

Není nutné uvolňovat blokovací mechanizmus svěrací čelisti za účelem uzavření svěrací čelisti.

– Svěrací čelisti zavřete opětovným zatlačením posuvného prvku (1) doprava.

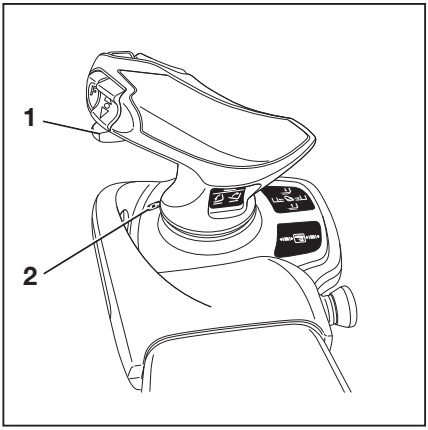

Nakládání břemene pomocí přídavných zařízení

▷

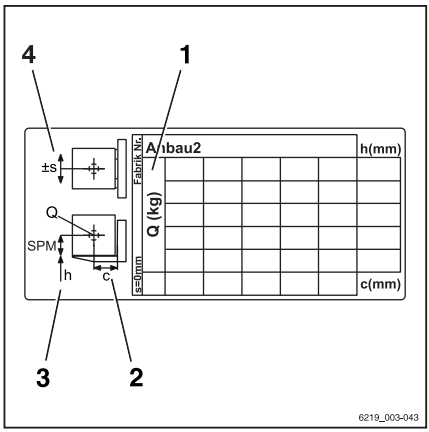

⚠ VÝSTRAHA

Nebezpečí nehody!

Přídavná zařízení musí být používána pouze v souladu s jim určeným použitím, popsaným v příslušném návodu k obsluze.

Řidiči musí být seznámeni s manipulací s přídavnými zařízeními.

⚠ VÝSTRAHA

Nebezpečí nehody!

Přídavná zařízení mohou zvedat a převážet břemena, pouze pokud jsou bezpečně zachycena a zajištěna. Pokud je to nezbytné, břemeno musí být také zajištěno proti sklouznutí, pojíždění, pádu, komíhání nebo vychylování. Vezměte v úvahu, že jakákoli změna polohy těžiště břemene bude mít vliv na stabilitu vozíku.

Podle štítku s údajem o nosnosti ověřte, nakolik lze přídavná zařízení nebo jejich kombinaci zatížit.

– Výkonnostní štítky uvádějí povolené hodnoty pro:

1 Nosnost Q (kg)
2 Vzdálenost břemena C (mm)
3 Výška zdvihu h (mm)
4 Přípustný boční posuv s (mm)

Přídavné vybavení

Obecná poznámka

Počet kusů a vzhled přídavného vybavení se může lišit v závislosti na zóně, pro kterou byl vozík upraven.

Systém FleetManager (varianta na přání)

FleetManager je varianta vybavení a lze jej namontovat na vozík v různých verzích. Popis a informace o provozu naleznete v samostatném návodu k obsluze pro příslušnou verzi systému FleetManager.

Detekce otřesů (varianta na přání)

Detekce otřesů je varianta vybavení Fleet-Manager (varianta na přání), pro kterou se do vozíku instaluje snímač akcelerace. Snímač akcelerace zaznamenává data získaná při prudkém zrychlení nebo zpomalení vozíku, např. v případě nehody. Tyto údaje lze elektronicky načíst a vyhodnotit.

– Budete-li mít jakékoli dotazy, obraťte se na autorizované servisní středisko.

Zádržné systémy řidiče (varianta na přání)

Jako varianta na přání jsou pro tento vozík k dispozici různé zádržné systémy řidiče. Popis a pokyny pro ovládání těchto systémů naleznete v samostatném návodu k obsluze "Zádržné systémy řidiče".

Aktivace stěračů a ostřikovačů předního skla (varianta na přání)

Opakovaným stisknutím příslušného tlačítka přepínáte mezi provozními stupni v pořadí uvedeném níže.

Stisknutí tlačítka	Provozní stupeň
	Vypnuto
Jednou	Zapnuto
Dvakrát	Režim přerušovaného provozu
Třikrát	Vypnuto
Podržení (možné ve všech provozních fázích)	Ostřikovač

Stěrač a ostřikovač předního skla

▷

– Chcete-li aktivovat provozní fázi "Zapnuto", stiskněte příslušné softwarové tlačítko Softkey pro symbol (1) na indikační a řídicí jednotce.

Aktivuje se provozní fáze "Zapnuto". Zobrazí se symbol (3).

– Chcete-li aktivovat provozní fázi "Přerušovaný režim", znovu stiskněte softwarové tlačítko Softkey.

Symbol (2) je zvýrazněn oranžovou tečkou.

– Chcete-li aktivovat provozní fázi "Ostřikovač", stiskněte a podržte softwarové tlačítko Softkey.

Aktivuje se provozní fáze "Ostřikovač". Symbol (4) bude zobrazen, dokud bude stisknuto softwarové tlačítko Softkey.

– Jakmile je okno čisté, uvolněte softwarové tlačítko Softkey.

Znovu se aktivuje předchozí provozní fáze.

– Chcete-li deaktivovat provozní fázi, znovu stiskněte softwarové tlačítko Softkey.

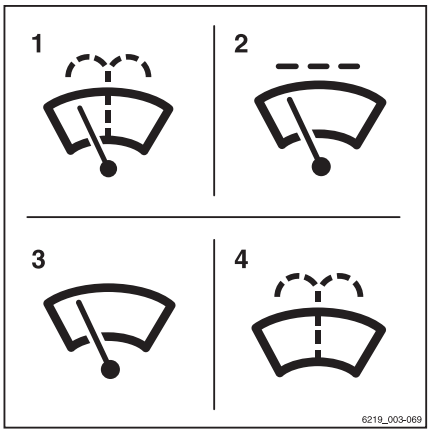

1 Symbol stěrače a ostřikovače předního skla
2 Režim přerušovaného provozu
3 Zapnuto
4 Ostřikovač

Stěrač a ostřikovač zadního okna

▷

– Chcete-li aktivovat provozní fázi "Zapnuto", stiskněte příslušné softwarové tlačítko Softkey pro symbol (5) na indikační a řídicí jednotce.

Aktivuje se provozní fáze "Zapnuto". Zobrazí se symbol (7).

– Chcete-li aktivovat provozní fázi "Přerušovaný režim", znovu stiskněte softwarové tlačítko Softkey.

Symbol (6) je zvýrazněn oranžovou tečkou.

– Chcete-li aktivovat provozní fázi "Ostřikovač", stiskněte a podržte softwarové tlačítko Softkey.

Aktivuje se provozní fáze "Ostřikovač". Symbol (8) bude zobrazen, dokud bude stisknuto softwarové tlačítko Softkey.

– Jakmile je okno čisté, uvolněte softwarové tlačítko Softkey.

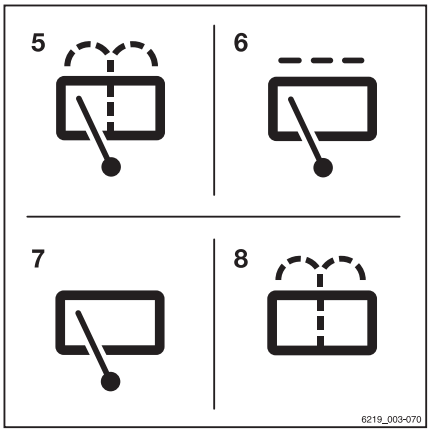

5 Symbol stěrače a ostřikovače zadního okna
6 Režim přerušovaného provozu
7 Zapnuto
8 Ostřikovač

Znovu se aktivuje předchozí provozní fáze.

– Chcete-li deaktivovat provozní fázi, znovu stiskněte softwarové tlačítko Softkey.

Stěrač a ostřikovač střešního skla

– Chcete-li aktivovat provozní fázi "Zapnuto", stiskněte příslušné softwarové tlačítko Softkey pro symbol (9).

Aktivuje se provozní fáze "Zapnuto". Zobrazí se symbol (10).

– Chcete-li aktivovat provozní fázi "Ostřikovač", stiskněte a podržte softwarové tlačítko Softkey.

Aktivuje se provozní fáze "Ostřikovač". Symbol (11) bude zobrazen, dokud bude stisknuto softwarové tlačítko Softkey.

– Jakmile je okno čisté, uvolněte softwarové tlačítko Softkey.

Znovu se aktivuje předchozí provozní fáze.

– Chcete-li deaktivovat provozní fázi, znovu stiskněte softwarové tlačítko Softkey.

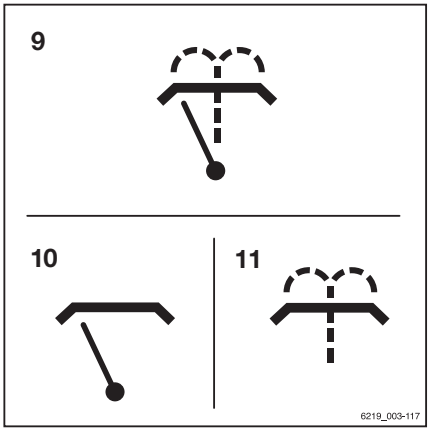

9	Symbol stěrače a ostřikovače střešního skla
10	Zapnuto
11	Ostřikovač

Doplnění ostřikovacího systému

– Otevřete uzávěr plnicího otvoru (1) ostřikovacího systému.

– Naplňte nádrž ostřikovače (2) ostřikovací kapalinou, jak je popsáno v "Tabulce s údaji o údržbě".

⚠ POZOR

Poškození způsobené mrazem!

Zmrzlá voda se rozpíná. Pokud není ostřikovací systém naplněn kapalinou, která je vhodná pro použití v zimě, může se v ostřikovacím systému vytvořit led, který způsobí poškození.

– Pokud hrozí nebezpečí mrazu, použijte kapalinu,která je vhodná pro použití v zimě.

– Zavřete uzávěr plnicího otvoru.

– Spusťte ostřikovací systém skla tak, aby z trysek začala stříkat kapalina do ostřikovače.

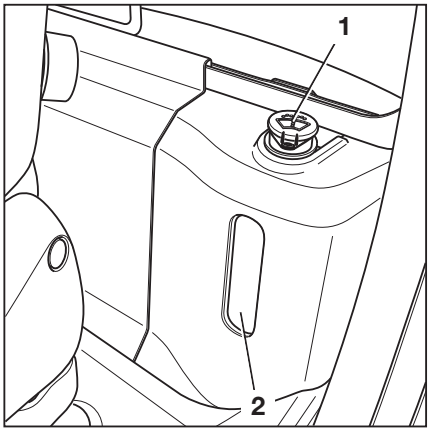

Stropní snímač (varianta na přání)

Popis

Stropní snímač (1) na ochranné stříšce je pomocný systém, který automaticky snižuje rychlost jízdy vozíku v halách. To ale neznamená, že by tento pomocný systém zbavoval řidiče zodpovědnosti za dodržování rychlostních omezení ve firemních prostorách.

V závislosti na nastavení systému dokáže stropní snímač detekovat konstrukce nad vozíkem ve výšce od 2 m do 24 m nad snímačem.

▷

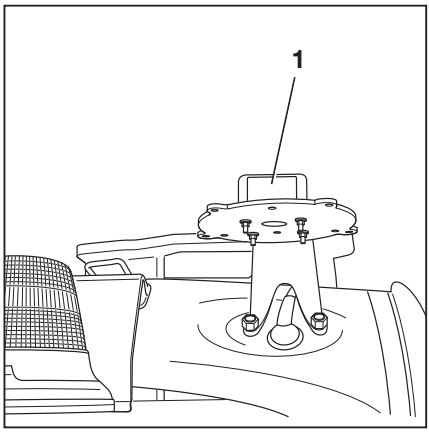

Použití systému stropního snímače

Řidiči musí být provozovatelem poučeni o používání systému stropního snímače.

Když řidič vjede po zahájení práce poprvé do haly, musí si být jistý, že systém stropního snímače funguje správně. Přestože je instalován systém stropního snímače, řidič musí také pravidelně kontrolovat ukazatel rychlosti na indikační a řídicí jednotce, aby se ujistil, že nepřekračuje maximální povolenou rychlost pro dané prostředí.

- **Vjezd do haly**

  Systém stropního detektoru automaticky detekuje, když vozík vjede do haly. Systém pak automaticky zpomalí vozík na maximální rychlost nastavenou pro halu.
- **Opuštění haly**

  Když vozík z haly opět vyjede, systém stropního detektoru povolní maximální rychlost nastavenou pro oblasti mimo halu. Kvůli rozsahu snímače k tomu může dojít až pár metrů po vyjetí z haly. Aby mohl vozík zrychlit na maximální rychlost povolenou ve venkovních prostorech, je nutné odblokovat omezení rychlosti. To provedete tak, že krátce uvolníte akcelerátor a znovu jej sešlápnete.
- **Zapnutí vozíku v hale**

  Pokud vozík zapnete v hale, systém stropního detektoru detekuje strop haly a sníží rychlost jízdy na maximální rychlost nastavenou pro haly.

Možná omezení rozpoznávání objektů

- Pokud se vozík pohybuje venku pod většími konstrukcemi, např. nadchodem pro pěší, systém stropního snímače může vyhodnotit tuto horní konstrukci jako strop haly a snížit maximální rychlost.
- Ve vážných případech může dojít k tomu, že systém stropního snímače nerozpozná strop a nesníží rychlost. Může k tomu dojít, pokud nejsou signály stropního snímače dostatečně odráženy kvůli geometrii stropu, např. pokud jsou v areálu velké plochy oken pod úhlem 45°.

V takových případech musí být upravena citlivost a rozsah systému stropního snímače. Další informace naleznete v následující kapitole.

Změna nastavení snímače

Systém stropního snímače je společností STILL dodáván s následujícím výrobním nastavením:

Citlivost: **Vysoká**

Výška stropu: **24 m**

– Vytáhněte ze snímače propojovací kabel.

– Uvolněte čtyři matice (1) na snímači na spodní straně montážní základní desky ochranné stříšky.

– Opatrně demontujte snímač.

▷

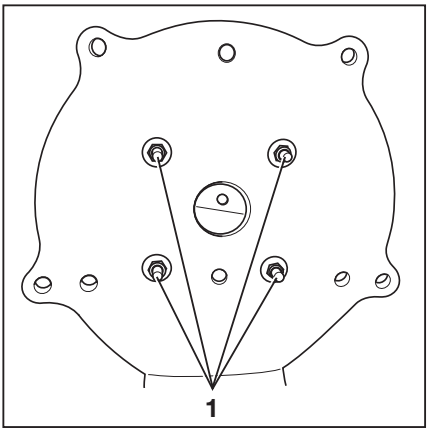

– Pomocí dodaného klíče (2) otevřete kryt snímače, abyste získali přístup ke spínačům DIP. ▷

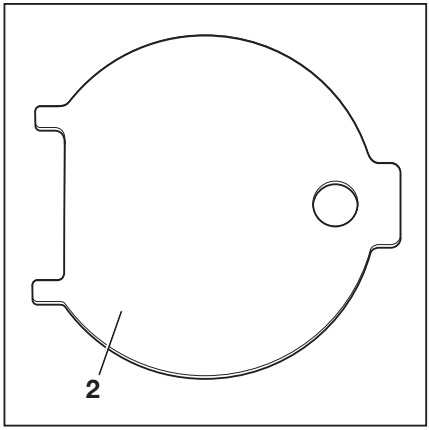

– Pomocí spínačů DIP "1" až "5" (3) upravte rozsah a citlivost snímače. Spínače DIP lze nastavit pomocí malého šroubováku. ▷

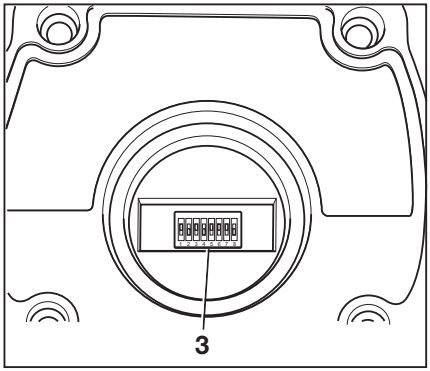

⚠ POZOR

Spínače DIP "6" až "8" jsou z výroby nastavené výrobcem.

Proto **nesmí** být změněno!

Výrobní nastavení výrobcem – neměňte

Spínač DIP		
6	7	8
1	1	0

Možná nastavení spínačů DIP "1" až "5" jsou uvedena v následujících tabulkách:

Spínač DIP			
1	2	3	Rozsah
0	0	0	2 m
0	0	1	3 m
0	1	0	4 m
0	1	1	6 m
1	0	0	8 m
1	0	1	12 m
1	1	0	16 m
1	1	1	24 m

4	5	Citlivost
0	0	Velmi vysoká
0	1	Vysoká
1	0	Střední
1	1	Nízká

Snímač má různé úhly paprsku v závislosti na kombinaci nastaveného rozsahu a citlivosti.
Viz následující tabulka:

Citlivost	Rozsah	Úhel paprsku
Slabá (1)	2 m	22,5°
	4 m	22,5°
	8 m	20°
	16 m	15°
	24 m	5°
Střední (2)	2 m	35°
	4 m	30°
	8 m	25°
	16 m	22,5°
	24 m	10°

Citlivost	Rozsah	Úhel paprsku
Vysoká (3)	2 m	42°
	4 m	33°
	8 m	22,5°
	16 m	20°
	24 m	15°
Velmi vysoká (4)	2 m	45°
	4 m	43°
	8 m	30°
	16 m	22,5°
	24 m	18°

Znázornění úhlu paprsku v závislosti na nastavené citlivosti snímače od (1) "nízké" po (4) "velmi vysokou".

▷

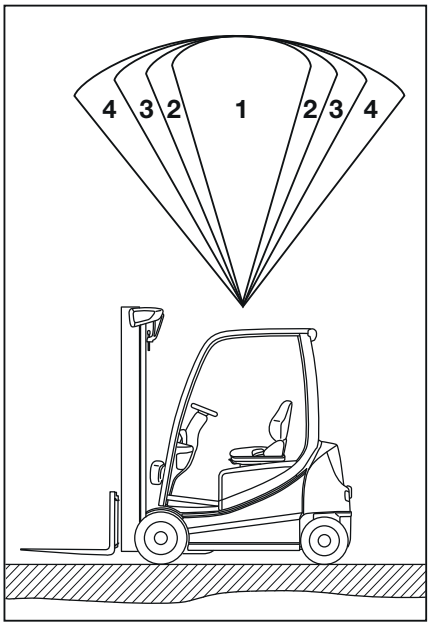

Doplňkové označení

Nálepka vedle indikační a řídicí jednotky ▷

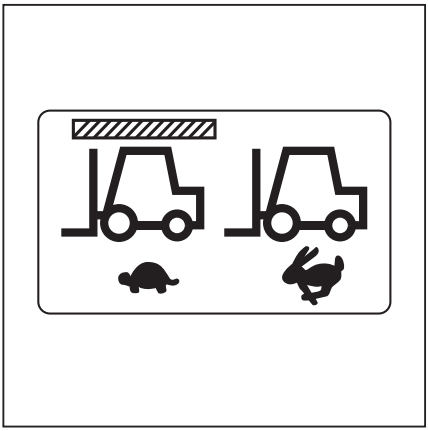

Kabina

Otevření a zavření dveří kabiny

▷

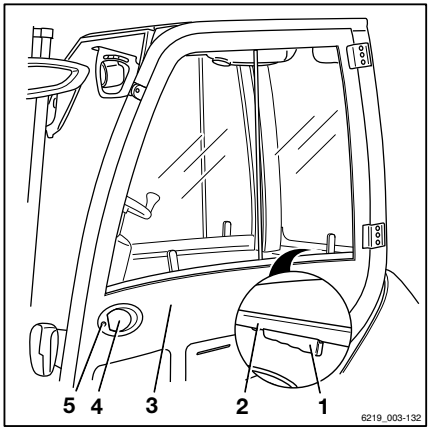

NEBEZPEČÍ

Nebezpečí výbuchu z důvodu výboje statické elektřiny!

Plastové díly na vozících kategorie 2 jsou potaženy speciálním antistatickým nátěrem. Tento nátěr zabraňuje hromadění elektrostatického náboje v plastových dílech. Jinak může dojít ke statickému výboji, což může v oblastech s rizikem výbuchu vést k výbuchu okolního vzduchu.

Plastové díly kabiny (varianta na přání) musí být rovněž potaženy antistatickými materiály nebo musí být ošetřeny antistatickým nátěrem.

– Do oblastí, kde může dojít k výbuchu, jezděte pouze v případě, že kabina nebo kabina s látkovým potahem splňuje směrnice ochrany proti výbuchu.
– Zkontrolujte, zda nejsou povrchy poškozené.

POZOR

Nebezpečí poškození součástí.

Pokud dojde k otevření dveří kabiny během jízdy, hrozí nebezpečí kolize.

– Dveře kabiny musí být bezpečně dovřeny a zajištěny v aretované poloze.

Vozík má snímač dveří kabiny, který slouží k monitorování zavírání dveří kabiny.

Pokud není bezpečnostní pás zapnutý a dveře kabiny nejsou zavřené, rychlost jízdy je omezena na 4 km/h. Na displeji se zobrazí hlášení `Zavřete dveře kabiny nebo zapněte pás`.

Pokud jsou dveře kabiny otevřeny, když je vozík v pohybu a bezpečnostní pás je zapnutý, vozík zpomalí a rychlost jízdy je omezena na 4 km/h. Na displeji se zobrazí hlášení `Zavřete dveře kabiny`.

Je-li bezpečnostní pás uvolněn, když jsou dveře kabiny zavřené, nezobrazí se žádné hlášení.

Otevírání dveří kabiny zvenku:

- Do zámku dveří (5) vložte klíč, dveře odemkněte a vytáhněte klíč.
- Zatáhněte za kliku (4). Odemkněte zámek dveří.
- Dveře kabiny (3) otevřete tahem směrem ven.

Otevření dveří kabiny zevnitř:

- Uchopte madlo (2) a západku (1).
- Zatlačte západku. Zatlačte dveře kabiny směrem ven.

Zavírání dveří kabiny zvenku:

- Uchopte dveře za kliku dveří (4). Zatlačte do dveří kabiny a zavřete je.

Zavírání dveří kabiny zvnitřku:

- Uchopte kliku (2).
- Zatáhněte za dveře kabiny směrem dovnitř a zavřete je.

Otevření a uzavření bočního okna

▷

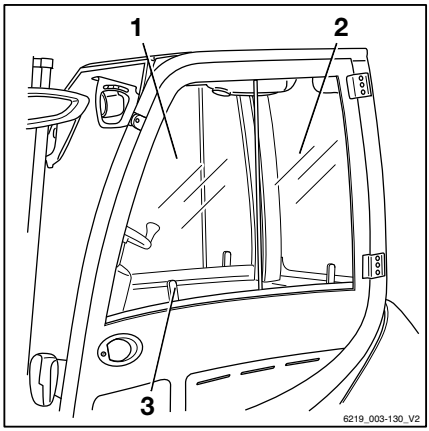

⚠ VÝSTRAHA

Při náhodném posuvu bočních oken během pojezdu hrozí nebezpečí pohmoždění v důsledku skřípnutí mezi oknem a jeho rámem.

- Zkontrolujte, zda madlo zapadlo do příslušných drážek.

Otevření předního bočního okna:

- Stiskněte rukojeť (3). Posuňte přední boční okno (1) směrem dozadu.

Otevření zadního bočního okna:

Zadní boční okno (2) lze otevřít stejným způsobem jako přední boční okno.

Zavření předního bočního okna:

– Posuňte přední boční okno (1) směrem dopředu pomocí rukojeti (3), dokud nezapadne na místo.

Zavírání zadního bočního okna:

Zadní boční okno (2) lze zavřít stejným způsobem jako přední boční okno.

Zapnutí nebo vypnutí vnitřního osvětlení (varianta na přání)

– Chcete-li zapnout nebo vypnout vnitřní osvětlení, stiskněte spínač tlačítka (1) uprostřed vnitřního osvětlení.

▷

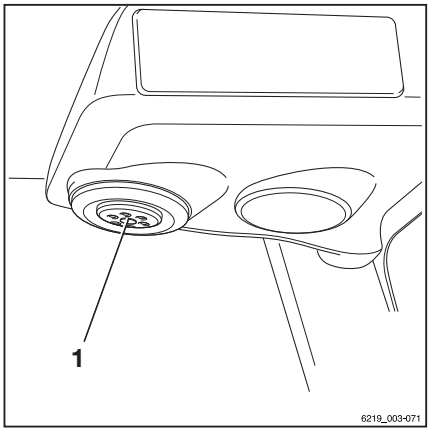

Topný systém (varianta na přání)

⚠ NEBEZPEČÍ

Pouštěním silně znečištěného okolního vzduchu do uzavřené kabiny vzniká nebezpečí otravy!

– Nepoužívejte topení v blízkém okolí skladovacích prostor nebo na podobných místech, kde se mohou tvořit výpary z paliva nebo jemný prach (např. uhelný, dřevěný či moučný prach).

NEBEZPEČÍ

Teplo může způsobit únik plynu nebo jeho vznícení. Hrozí nebezpečí výbuchu!

– Nevystavujte tlakové nádoby a plynové lahve proudu horkého vzduchu.

NEBEZPEČÍ

Pokud z topného systému nemůže vystupovat horký vzduch, topný systém se může přehřát. Nebezpečí požáru!

Topný systém lze zapnout pouze v případě, že běží větrák a topný systém není zakryt předměty (jako je plášť nebo kryt).

– Vždy nejprve zapněte větrák.
– Nezapínejte topný systém před zapnutím větráku.
– Z topného systému a rozvaděčů vzduchu odstraňte všechny předměty.

NEBEZPEČÍ

Skříň topného systému se během provozu topení může zahřát na velmi vysokou teplotu. Při dotyku hrozí nebezpečí popálení!

– Během provozu se nedotýkejte skříně topného systému.
– Dotýkejte se jen příslušných spínačů.

Ovládací prvky topného systému

Ovládací prvky topného systému zahrnují:

1 Knoflík regulace úrovně topení
2 Knoflík regulace ventilátoru
3 Knoflík regulace větracího otvoru

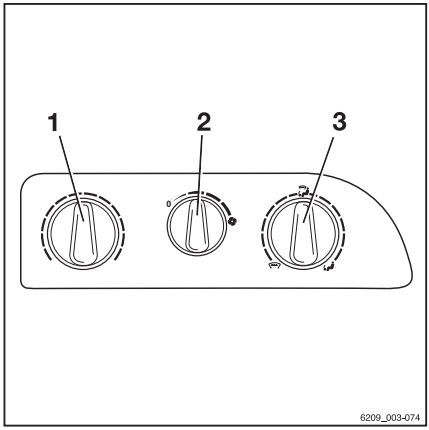

Zapnutí větráku a topení

– Otočte knoflík regulace ventilátoru (2) do požadované polohy větráku.

Větrák má otáčky nastavené pomocí knoflíku regulace ventilátoru (2).

– Otočte knoflík regulace úrovně topení (1) na požadovanou úroveň topení.

Topení zahřeje vzduch na úroveň topení zvolenou prostřednictvím knoflíku regulace úrovně topení (1)

– Otočte knoflík regulace větracího otvoru (3) do požadované polohy.

Volba nastavení větráku

– Požadujete-li nižší otáčky ventilátoru, otočte knoflíkem regulace ventilátoru (2) proti směru hodinových ručiček.

– Požadujete-li vyšší otáčky ventilátoru, otočte knoflíkem regulace ventilátoru (2) ve směru hodinových ručiček.

Nastavení teploty vytápění

– Chcete-li nastavit nižší výkon topení, otočte knoflíkem regulace úrovně topení (1) proti směru hodinových ručiček.

– Chcete-li nastavit vyšší výkon topení, otočte knoflíkem regulace úrovně topení (1) ve směru hodinových ručiček.

Nastavení knoflíku regulace větracího otvoru

– Chcete-li nasměrovat proudění vzduchu do prostoru pro nohy, otočte knoflíkem regulace větracího otvoru (3) proti směru hodinových ručiček do polohy .

– Chcete-li nasměrovat proudění vzduchu na přední sklo, otočte knoflíkem regulace větracího otvoru (3) ve směru hodinových ručiček do polohy .

Střední poloha navádí proudění vzduchu do prostoru pro nohy a na přední sklo.

Vypnutí topného systému a větráku

– Otočte knoflíkem regulace úrovně topení (1) proti směru hodinových ručiček, dokud nedosáhne zarážky.

Topný systém je vypnutý.

– Otočte knoflíkem regulace ventilátoru (2) proti směru hodinových ručiček, dokud nedosáhne zarážky.

Větrák je vypnutý.

Nastavení rozvaděčů vzduchu

Rozvaděče vzduchu pro řidiče jsou vždy zásobovány vzduchem. Není nutné nastavovat topný systém pomocí ovládacích prvků.

– Chcete-li otevřít rozvaděč vzduchu, stiskněte prohlubeň (1) na kotouči.

Kotouče se otevřou.

– Uchopte kotouč a zarovnejte proudění vzduchu:

Kotouče lze nastavit do požadovaného úhlu. Rozvaděč vzduchu lze otočit.

– Chcete-li kotouč zavřít, znovu jej stiskněte.

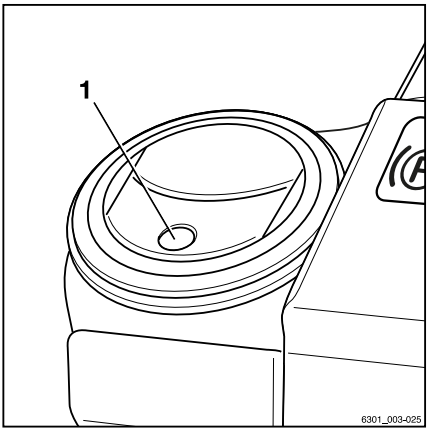

Vyměňte pojistky

NEBEZPEČÍ

Při použití nesprávných pojistek může dojít ke zkratům. Nebezpečí požáru!

– Používejte pouze pojistky s předepsaným jmenovitým proudem.

Varianta s klimatizací

Klimatizace vysušuje vzduch v kabině, aby nedocházelo k zamlžení okenních skel. Teplota vyfukovaného vzduchu závisí na nastavené úrovni topení. K rychlému odmrazení čelního skla lze použít funkci odmrazování.

Ovládací prvky klimatizace zahrnují:

1 Knoflík regulace úrovně topení
2 Knoflík regulace ventilátoru
3 Knoflík regulace větracího otvoru
4 Spínač odmrazování
5 Vypínač

– Chcete-li nastavit rozvaděče vzduchu a ovládat polohy větráku, nastavení tepla a knoflíku regulace větracího otvoru, viz část nazvaná "Topný systém (varianta na přání)".

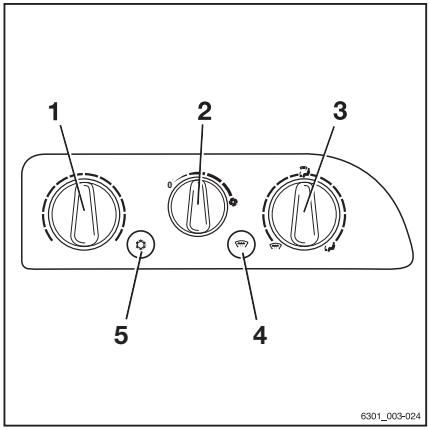

Zapnutí a vypnutí klimatizace

– Stiskněte vypínač (5).

Kontrolka LED na spínači se rozsvítí zeleně. Klimatizace je zapnutá.

– Znovu stiskněte vypínač (5).

Kontrolka LED na spínači zhasne. Klimatizace je vypnutá.

Funkce rozmrazování

Funkci rozmrazování lze použít k rychlému odmrazování a odmlžování čelního skla. Za tímto účelem otočte knoflíkem regulace větracího otvoru (3) ve směru hodinových ručiček do polohy . Otevřete rozvaděče vzduchu a nasměrujte je na čelní sklo.

– Zapněte klimatizaci.

– Stiskněte spínač odmrazování (4).

Kontrolka LED na spínači se rozsvítí zeleně. Klimatizace funguje na plný výkon. Je zvolena nejvyšší úroveň topení. Tato funkce funguje pouze po omezenou dobu. Za účelem úspory energie se automaticky vypne.

– Znovu stiskněte spínač odmrazování (4).

Funkce odmrazování je vypnuta.

Ovládání vyhřívání zadního okna

NEBEZPEČÍ

Nebezpečí výbuchu!

Používání systému vyhřívání zadního okna v oblastech, kde může dojít k výbuchu, klasifikovaných jako zóny 1 a 21, může vést k výbuchu okolního vzduchu.

Vyhřívání zadního okna je přípustné a připojené u verzí kategorie -3 (pro zóny 2 a 22).

– Na vozíku nedělejte žádné změny!

– Chcete-li zapnout vyhřívání zadního okna, stiskněte příslušné softwarové tlačítko na indikační a řídicí jednotce. ▷

Vyhřívání zadního okna se zapne.

– Chcete-li vypnout vyhřívání zadního okna, znovu stiskněte softwarové tlačítko.

Vyhřívání zadního okna je vypnuté.

UPOZORNĚNÍ

Vyhřívání zadního okna se automaticky vypne po přibližně 10 minutách.

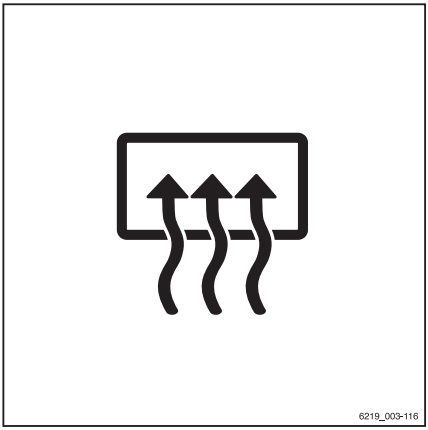

Podložka na dokumenty (varianta na přání) ▷

Podložka na dokumenty (1) se světlem na čtení (2) je variantou vybavení.

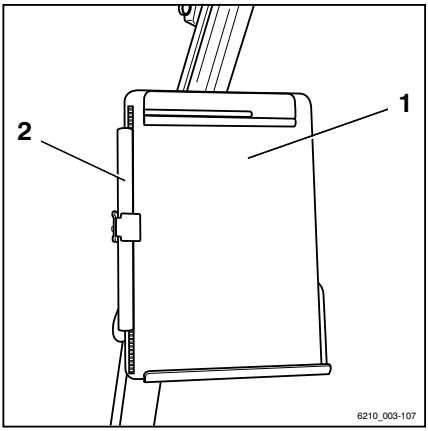

Sluneční clona a sluneční roletka

Vozík může být vybaven sluneční clonou (2), sluneční roletkou pro střechu (1) a sluneční roletkou pro výhled řidiče dopředu (4).

– Chcete-li upravit sluneční clonu (2), uchopte ji a posuňte ji do požadované polohy.

– Chcete-li zatáhnout nebo vytáhnout sluneční roletku (4), uchopte poutko (3) a posuňte sluneční roletku.

– V případě potřeby zcela vytáhněte sluneční roletku pro střechu (1) a upevněte její konce (5) ve vysunuté poloze.

– Chcete-li ji zatáhnout, pomalu navíjejte roletku (1) zpět nahoru.

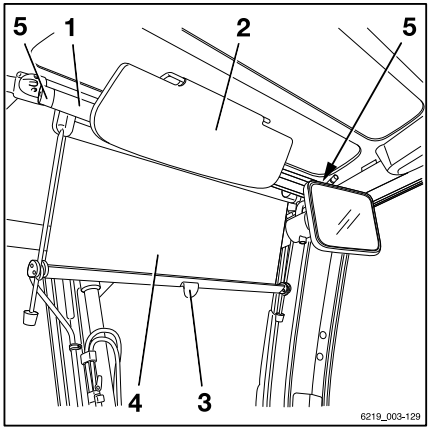

Ovládání přívěsu

Bezpečnostní informace pro ovládání přívěsu

⚠ NEBEZPEČÍ

Nebezpečí výbuchu!

Přívěsy, spojovací zařízení a spojovací čepy, které nesplňují předpisy ochrany proti výbuchu, mohou v oblastech, kde může dojít k výbuchu, způsobit výbuch okolního vzduchu!

– Používejte pouze přívěsy, spojovací zařízení a spojovací čepy splňující předpisy ochrany proti výbuchu.

– Zkontrolujte oblast použití podle informací na továrních štítcích přívěsů a tažných spojovacích zařízení.

– Pokud není oblast použití jasná, zeptejte se bezpečnostního technika.

Tažené břemeno

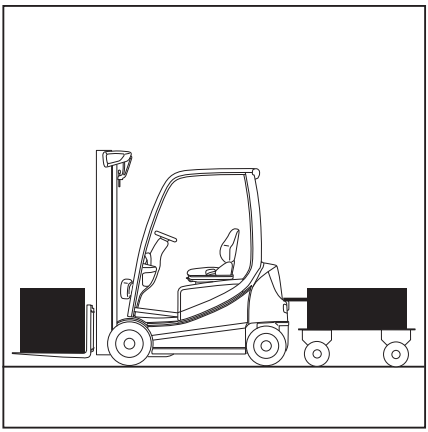

NEBEZPEČÍ

Při použití přívěsu hrozí zvýšené nebezpečí nehody.

Při použití přívěsu se mění chování vozíku při ovládání. Při tažení řiďte vozík tak, aby vždy bylo možné soupravu přívěsů bezpečně řídit a brzdit. Maximální povolená rychlost při tažení je 5 km/h.

- **Nepřekračujte** povolenou rychlost 5 km/h.
- **Nepřipojujte** vozík před kolejová vozidla.
- Vozík se nesmí používat k tlačení vozíků jakéhokoli typu.
- Vždy musí být možné bezpečně řídit a brzdit.

POZOR

Nebezpečí poškození součástí!

Maximální hmotnost taženého břemene při občasném tažení odpovídá jmenovité nosnosti uvedené na továrním štítku. Přetížení může vést k poškození součástí vozíku. Součet hmotnosti aktuálního taženého břemene a aktuálního břemene na vidlici nesmí překročit jmenovitou nosnost. Pokud právě tažené břemeno odpovídá jmenovité nosnosti vozíku, na vidlici nesmí být současně přepravováno žádné břemeno. Břemeno lze rozložit mezi vidlici a přívěs.

- Zkontrolujte rozložení zatížení a upravte je s ohledem na jmenovitou nosnost.
- Dodržujte přípustnou hodnotu tuhosti tažného zařízení.

POZOR

Nebezpečí poškození součástí!

Maximální hmotnost taženého břemene se vztahuje pouze na tažení nebrzděných přívěsů na rovném povrchu (maximální odchylka +/- 1 %) a na pevné zemi. Při tažení na svahu je nutné tažené břemeno zmenšit. V případě nutnosti uvědomte o provozních podmínkách autorizované servisní středisko. Servisní středisko vám poskytne potřebné údaje.

- Informujte autorizované servisní středisko.

⚠ POZOR

Nebezpečí poškození součástí!

Použití pomocného závaží není povoleno.

– Nepoužívejte přívěsy s ojí podepřenou tažným zařízením.

Tento vozík lze občas použít k tažení přívěsů. Pokud je vozík vybaven tažným zařízením, příležitostné tažení nesmí zabrat více než 2 % denní provozní doby. Chcete-li vozík používat pro tažení častěji, kontaktujte výrobce.

Spojovací čep v protizávaží

Připojení přívěsu

⚠ NEBEZPEČÍ

Nebezpečí smrtelného zranění, pokud se vozík převrátí.

Pokud na chvíli opustíte vozík, abyste připojili nebo odpojili přívěs, hrozí nebezpečí smrtelného zranění, protože se vozík může rozjet a přejet vás.

– Zatáhněte parkovací brzdu.
– Spusťte vidlici na zem.
– Vozík vypněte. Vyjměte klíč zapalování nebo zablokujte přístup.

– Přijměte taková opatření, aby se přívěs nemohl rozjet, např. použijte klíny (1).

▷

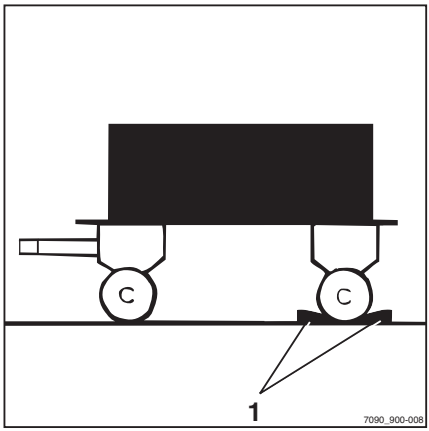

– Zatlačte spojovací čep (1) dolů, otočte jím o 90° a vytáhněte jej. ▷

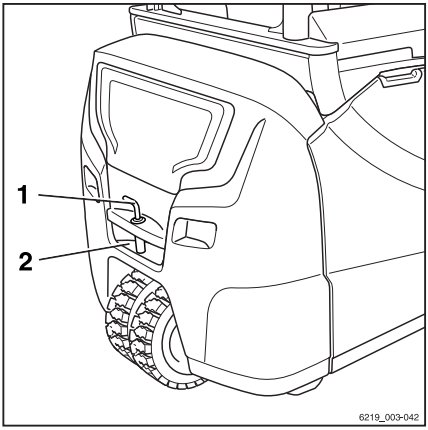

UPOZORNĚNÍ

Výjimky pro modely RX20-14C a RX20-16C: otočte spojovacím čepem (1) o 90° a vytáhněte jej.

– Seřiďte výšku řídicí páky.

NEBEZPEČÍ

Může dojít k zachycení osob mezi vozíkem a přívěsem.

Při připojování zkontrolujte, zda se mezi vozíkem a přívěsem nevyskytují nějaké osoby.

– Pomalu popojeďte vozíkem směrem dozadu.

– Manévrováním vozíku směrem dozadu zasuňte oj do mezery (2) v protizávaží.

NEBEZPEČÍ

Nebezpečí nehody v důsledku poškozených nebo ztracených spojovacích součástí!

Pokud se během tažení ztratí nebo poškodí spojovací čep nebo vodicí pouzdro, přívěs se uvolní a bude neovladatelný.

– Používejte pouze originální spojovací čepy, které byly zkontrolovány.
– Čep zařízení musí být správně zasunutý a zajištěný.

– Vložte spojovací čep do protizávaží, zatlačte jej dolů proti tlaku pružiny a otočte jím o 90°.

V této poloze je spojovací čep nyní zajištěn.

UPOZORNĚNÍ

Výjimky pro modely RX20-14C a RX20-16C: Zasuňte spojovací čep do protizávaží (1) a otočte jím o 90°.

– Odstraňte předměty použité k zajištění přívěsu proti rozjetí.

Odpojení přívěsu

– Přijměte taková opatření, aby se přívěs nemohl rozjet, např. použijte klíny.

– Zatlačte spojovací čep (2) dolů, otočte jím o 90° a vytáhněte jej. ▷
– Pomalu popojeďte vozíkem dopředu a zcela vysuňte oko tažné tyče z prohlubně (2) v protizávaží.
– Vložte spojovací čep do protizávaží, zatlačte jej dolů proti tlaku pružiny a otočte jím o 90°.

V této poloze je spojovací čep nyní zajištěn.

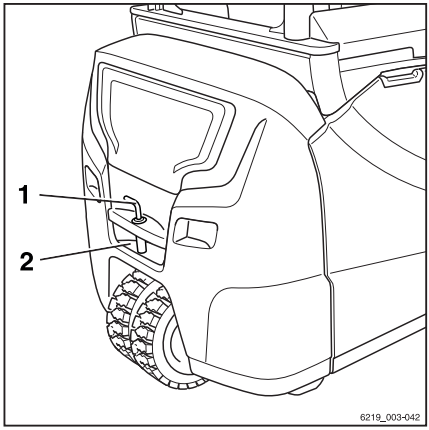

Tažné zařízení RO*244

⚠ NEBEZPEČÍ

Může dojít k zachycení osob mezi vozíkem a přívěsem.

Při připojování zkontrolujte, zda se mezi vozíkem a přívěsem nevyskytují nějaké osoby.

⚠ NEBEZPEČÍ

Nikdy vozík za tažné zařízení nezvedejte ani je nepoužívejte pro zvedání jeřábem. Toto tažné zařízení není určeno pro tento účel a mohlo by dojít k jeho poškození nebo zničení. Vozík by mohl spadnout, což by mohl mít závažné důsledky.

– Tažné zařízení slouží jen k tažení.
– Pro nadzvedávání a zvedání jeřábem používejte jen k tomu určené zvedací body.

⚠ NEBEZPEČÍ

Tažné zařízení není určené k tomu, aby neslo zátěž, a mohlo by dojít k jeho deformaci nebo zničení. Nesené břemeno by mohlo upadnout a to by mohlo mít závažné důsledky.

– Tažné zařízení by mělo být zatíženo pouze vodorovnými zátěžemi, závěs tedy musí být ve vodorovné poloze.

⚠ NEBEZPEČÍ

Pokud na chvíli opustíte vozík, abyste připojili nebo odpojili přívěs, může to ohrozit váš život, protože se vozík může rozjet a přejet vás.

- Zatáhněte parkovací brzdu.
- Spusťte vidlici k zemi.
- Vypněte zámek zapalování a vyjměte klíč.

⚠ VÝSTRAHA

Nikdy nesahejte mezi čepy a tažné čelisti. Pokud by došlo k náhlému pohybu, hrozí riziko zranění!

- Spojovací čep uvolníte aktivováním příslušné páky nebo použitím vhodného zařízení (např. montážní páka).
- Pokud se automatické tažné zařízení nepoužívá, uzavřete ho.

⚠ VÝSTRAHA

Nebezpečí poškození při srážce součástí.

Vozík s tažným zařízením potřebuje kvůli přesahu více prostoru při manévrování. Tažné zařízení může při manévrování způsobit poškození regálu nebo samotného tažného zařízení. Pokud dojde ke kolizi s tažným zařízením, zkontrolujte, zda není tažné zařízení poškozené, např. prasklinami. Poškozené tažné zařízení se nesmí znovu použít.

- Vždy manévrujte opatrně a s dostatečným prostorem.
- V případě kolize zkontrolujte, zda není tažné zařízení poškozené.
- Je-li tažné zařízení poškozené, vyměňte je; je-li třeba, kontaktujte autorizované servisní středisko.

⚠ VÝSTRAHA

Hrozí nebezpečí poškození oka tažné tyče nebo oje!

Kvůli řízení zadních kol vozíku nemusí být úhel bočního otáčení oje odpovídající. Tažné zařízení nebo oj může být poškozený! Oko tažné tyče nebo oj musí odpovídat co do tvaru a velikosti tažnému zařízení.

- Zkontrolujte, zda oko tažné tyče a oj správně odpovídají.
- Nezatáčejte prudce.
- Při couvání a manévrování vzad dbejte zvýšené opatrnosti.

⚠ VÝSTRAHA

Je-li oj v tažném zařízení nakloněná, hrozí nebezpečí poškození součásti!

Při tažení by měla být oj co nejvíce ve vodorovné poloze. Tím zajistíte, že nahoře a dole bude dostatečný rozsah otáčení. Je-li třeba, autorizované servisní středisko může upravit montážní výšku pro tažné zařízení podle výšky oje.

- Zkontrolujte, zda je oj ve vodorovné poloze.
- Chcete-li změnit výšku tažného zařízení, kontaktujte autorizované servisní středisko.

UPOZORNĚNÍ

Při manévrování v prostorově omezených oblastech počítejte s tím, že tažné zařízení přečnívá.

Připojení přívěsu

▷

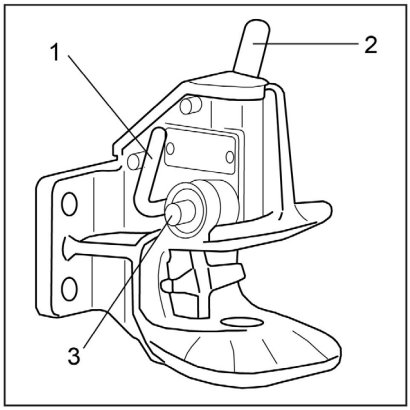

UPOZORNĚNÍ

*Tažné zařízení model RO*244 je určeno pro oko tažné tyče podle normy DIN 74054 (průměr otvoru 40 mm) nebo DIN 8454 (průměr otvoru 35 mm).*

- Přijměte taková opatření, aby se přívěs nemohl rozjet, např. použijte klíny.
- Seřiďte tažné oko na oji tak, aby bylo uprostřed tažné čelisti.
- Zatlačte ruční páčku (2) nahoru, dokud nezapadne na místo.

Tažné zařízení se otevře.

⚠ POZOR

Při tažení musí být oko tažné tyče uprostřed třmenu. Při nedodržení uvedených pokynů může dojít k poškození třmenu závěsu nebo oka tažné tyče!

- Je třeba, aby oko tažné tyče procházelo středem třmenu.

- Pomalu s vozíkem couvejte, dokud nebude tažné oko zasunuto doprostřed třmenu závěsu tažného zařízení a spojovací čep nezapadne.

UPOZORNĚNÍ

Spojovací čep je správně zasunutý, pokud pojistný čep (3) nevyčnívá z vodítka.

NEBEZPEČÍ

Pokud by spojovací čep během tažení vypadl, přívěs by se uvolnil a nebylo by ho již možné ovládat. Nebezpečí nehody!

Pojistný čep (3) nesmí vyčnívat z vodítka.

– Čep zařízení musí být správně uchycen.

Pokud spojovací čep není správně zasunutý:

– Odstraňte předměty použité k zajištění přívěsu proti rozjetí.
– Jeďte s vozíkem s přívěsem dopředu přibližně 1 m a poté kousek zacouvejte.
– Opět na spojovacím čepu zkontrolujte, zda pojistný čep nevyčnívá ze svého vodítka.

– Odstraňte předměty použité k zajištění přívěsu proti rozjetí.
– Odtáhněte přívěs.

Uzavření tažného zařízení

▷

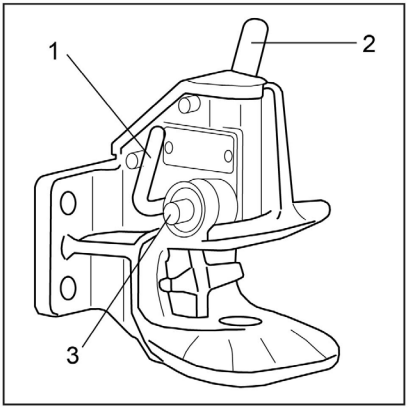

NEBEZPEČÍ

Hrozí nebezpečí poranění ruky v případě zachycení!

Nesahejte do oblasti spojovacího čepu. Pokud musí být k tažnému zařízení například přivázáno tažné lano, aktivujte tažné zařízení pouze pomocí zavírací páky (1).

– Zatlačte zavírací páku (1) co nejvíce dolů.

Tažné zařízení se zavře.

Odpojení přívěsu

– Přijměte taková opatření, aby se přívěs nemohl rozjet, např. použijte klíny.
– Zatlačte ruční páčku (2) nahoru, dokud nezapadne na místo.

Tažné zařízení se otevře.

– Pomalu odjeďte s vozíkem dopředu, dokud se neodpojí oko tažné tyče a tažné čelisti.
– Zavřete tažné zařízení aktivováním zavírací páky (1).

UPOZORNĚNÍ

Vždy udržujte tažné zařízení zavřené, čímž zabráníte znečištění dolního pouzdra tažného zařízení.

Tažení přívěsů

▷

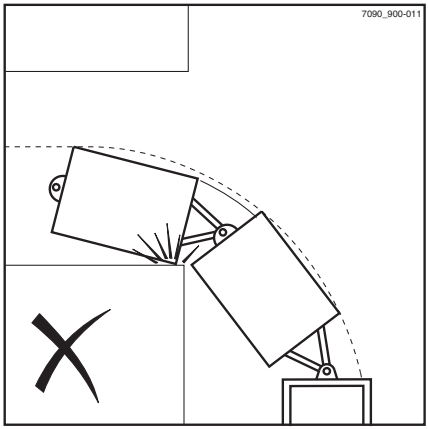

- Řidič, který bude poprvé s vozíkem provádět tažení přívěsu, si musí vyzkoušet řízení s přívěsem na vhodném prostranství.
- Při projíždění úzkými jízdními prostory (vjezdy, vrata atd.) věnujte pozornost rozměrům přívěsu a břemene.
- Při tažení několika přívěsů zajistěte dostatečnou vzdálenost od pevných objektů při zatáčení.

Povolená délka soupravy přívěsů závisí na trasách jízdy a může být nutné ji určit při testovací jízdě.

Provozovatel odpovídá za poučení řidičů o povoleném počtu přívěsů a případném omezení rychlosti jízdy v jednotlivých úsecích trasy.

UPOZORNĚNÍ

Dodržujte prosím definice následujících odpovědných osob: "provozovatel" a "řidič".

Použití v chladírně

Vozík je vhodný pro použití v chladírnách. Může být vyžadováno vybavení do chladíren s hydraulickým olejem do nízkých teplot.

Vozík je vybaven pro použití dvou různých typů.

Symbol chladírny označuje variantu s vybavením do chladíren, která používá hydraulický olej do nízkých teplot.

Indikační a řídicí jednotka je v této variantě vyhřívaná.

Vozík může být vybaven kabinou řidiče s topným systémem (varianta na přání).

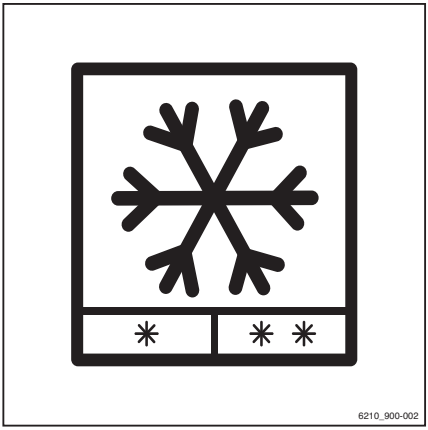

Typy použití

Použití vozíku v chladírně se dělí na dva typy aplikací s různými teplotními rozsahy.

1. Stálé používání v teplotním rozsahu do –5 °C, krátkodobé používání při teplotách do –10 °C.

   Provoz povolený se standardním vybavením a standardním hydraulickým olejem

2. Střídavý provoz uvnitř až do -32°C a venku do +25 °C, krátkodobě až do +40 °C.

   Provoz povolený pouze s vybavením do chladíren a hydraulickým olejem do nízkých teplot

UPOZORNĚNÍ

Při přechodu na jiný typ hydraulického oleje musí autorizované servisní středisko upravit řídicí jednotku vozíku.

Ovládání

⚠ POZOR

Změna mezi chladnou vnitřní teplotou a vyšší vnější teplotou může způsobit vytvoření kondenzované vody. Tato voda může při návratu do chladírny zmrznout a zablokovat pohyblivé části vozíku.

V obou typech využití je třeba věnovat pečlivou pozornost tomu, jak dlouho je vozík využit při různých teplotách.

Před použitím v chladírně musí být vozík suchý a zahřátý.

Vozík nesmí opustit chladírnu na dobu delší než 10 minut. Při dodržení tohoto pravidla nedojde ke kondenzaci vody.

Pokud vozík zůstane venku déle než 10 minut, musí tam zůstat přinejmenším tak dlouho, dokud kondenzovaná voda nesteče a vozík neoschne. V závislosti na počasí to obvykle trvá nejméně 30 minut.

⚠ VÝSTRAHA

Nebezpečí úrazu!

Pokud kondenzovaná voda v chladírně na vozíku zmrzne, nepokoušejte se uvolnit zablokované součásti rukama.

UPOZORNĚNÍ

Během zahřívací fáze je výkon hydraulického systému omezen na program zatížení "1".

– Aby byla zajištěna provozní bezpečnost, jezděte s vozíkem asi 5 minut a několikrát aktivujte brzdu.

– Několikrát aktivujte všechny hydraulické funkce zvedání.

Tato zahřívací fáze je nezbytná, aby olej dosáhl provozní teploty.

– Vozík vždy zaparkujte mimo chladírnu.

⚠ POZOR

Nebezpečí poškození součástí!

Olověné baterie nesmí být přes noc ponechány v chladírně, aniž byste z nich čerpali nebo je nabíjeli.

– Baterii nabíjejte mimo chladírnu a ve vozíku použijte náhradní baterii.

Použití baterií v chladírně

Z důvodu kompenzace snížené kapacity baterií při nízkých teplotách se doporučuje používat olověné baterie s maximální jmenovitou kapacitou při daných rozměrech baterie pro určitou řadu vozíků.

Elektrické vozíky nesmí být v chladném prostoru zaparkovány déle, než je nezbytné. To platí také pro nepoužívané baterie. Prostor nabíjecí stanice a prostor pro parkování vozíků a ukládání baterií musí mít normální teplotu (vyšší než 10 °C). Při nízkých teplotách se doba nabíjení značně prodlužuje. Při teplotách nižších než 10 °C není možné baterii zcela nabít pomocí obvyklých parametrů nabíjení.

– Nabijte baterii před každou pracovní směnou.
– Během fáze plynování vždy doplňujte destilovanou vodu.

Destilovaná voda se promísí s bateriovou kyselinou, aby nezamrzla.

Systémy doplňování vody nesmí být používány při teplotách pod 0 °C, aby voda, která zůstane v systému a v hadicích, nezamrzla.

Napětí baterie je tak při vybíjení při nízkých teplotách obecně nižší. Koncového napětí je dosaženo dříve, tj. kapacita baterie je nižší.

Hlášení na displeji

Chování při rozsvícení výstražných kontrolek ochrany proti výbuchu

NEBEZPEČÍ

Nebezpečí výbuchu!

Během provozu snímače monitorují teploty, hodnoty opotřebení a hodnoty izolace různých součástí. Výstražné kontrolky ochrany proti výbuchu signalizují, když je dosaženo limitních hodnot.

Jsou-li detekovány nebezpečné mezní hodnoty, ovládací zařízení vozíku automaticky vozík vypne. Toto automatické nouzové vypnutí indikuje závažnou poruchu.

- **Nepoužívejte** vozík, pokud svítí výstražná kontrolka ochrany proti výbuchu.
- Informujte bezpečnostního technika.
- Uvědomte autorizované servisní středisko.

VÝSTRAHA

Nebezpečí úrazu při automatickém nouzovém vypnutí!

Jakmile se rozsvítí některá z výstražných kontrolek ochrany proti výbuchu, funkce pojezdu vozíku se vypnou.

- Bezpečně zastavte vozík.

Tato část popisuje úkony, které je nutné provést, když bliká výstražná kontrolka ochrany proti výbuchu.

Obecně platí:

Pouze bezpečnostní technik může rozhodnout, zda může být vozík odstraněn z oblasti, kde může dojít k výbuchu. Příčina automatického nouzového vypnutí musí být určena a odstraněna autorizovaným servisním střediskem. Bezpečnostní technik musí nařídit stisknutí tlačítka resetování.

▷

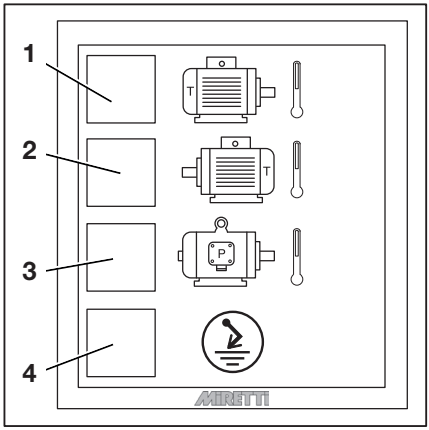

1 Teplota pravého trakčního motoru
2 Teplota levého trakčního motoru
3 Teplota motoru čerpadla
4 Upozornění na izolaci

UPOZORNĚNÍ

Viz část nazvaná "Automatické nouzové vypnutí" v kapitole nazvané "Postup v nouzových situacích".

Monitorování trakčního motoru a motoru čerpadla

1 "Teplota pravého trakčního motoru"
Bylo dosaženo maximální povrchové teploty pravého trakčního motoru.
Nejsou dostupné žádné funkce pojezdu.

2 "Teplota levého trakčního motoru"
Bylo dosaženo maximální povrchové teploty levého trakčního motoru.
Nejsou dostupné žádné funkce pojezdu.

3 "Teplota motoru čerpadla"
Bylo dosaženo maximální povrchové teploty motoru čerpadla.
Nejsou dostupné žádné funkce pojezdu.

– Složte břemeno dolů.
– Stiskněte resetovací tlačítko a vyjeďte s vozíkem z oblasti, kde může dojít k výbuchu.
– Bezpečně odstavte vozík.
– Nechte přehřátý motor vychladnout.
– Pokud některá z výstražných kontrolek (1-3) zůstane rozsvícená po vychladnutí motoru, kontaktujte autorizované servisní středisko.

UPOZORNĚNÍ

"Upozornění na izolaci" (4) kontrolky ochrany proti výbuchu není přítomno u vozíků kategorie 3.

Monitorování izolace

4 "Upozornění na izolaci"
Izolace je vadná.
Nejsou dostupné žádné funkce pojezdu.

– Vozík okamžitě vypněte.
– V případě potřeby proveďte nouzové spuštění břemena a složte břemeno.
– Odtáhněte vozík z oblasti, kde může dojít k výbuchu.

– Viz část nazvaná "Tažení" v kapitole nazvané "Ovládání ve zvláštních provozních situacích".

V případě vadné izolace je zakázána aktivace nulovacího tlačítka.

– Uvědomte autorizované servisní středisko.

UPOZORNĚNÍ

Další pokyny ohledně výstražných kontrolek ochrany proti výbuchu naleznete v kapitola nazvané "Ovládací a zobrazovací prvky", část "Výstražné kontrolky ochrany proti výbuchu".

Hlášení

Některé stavy vozíku mohou způsobit zobrazení hlášení souvisejících s určitou událostí na displeji indikační a řídicí jednotky.

Jedná se o hlášení o provozu a hlášení o vozíku. Pokud se zobrazí hlášení o provozu, indikační a řídicí jednotka vás vyzve k provedení akce. Hlášení o vozíku znamená, že řídicí jednotka vozíku detekovala chybu.

Následující typy hlášení se mohou zobrazovat samostatně nebo v kombinaci:

- Grafický symbol
- Hlášení
- Kód tvořený písmenem a čtyřmístným číslem

Hlášení je zobrazeno, dokud nebyla odstraněna příčina nebo nebylo hlášení potvrzeno.

V případě následných událostí se příslušné zprávy zobrazují na displeji jedna po druhé.

Hlášení o provozu

Pokud se na indikační a řídicí jednotce zobrazí hlášení o provozu, musí být provedena akce.

Zobrazeno na displeji	Příčina/akce
Přihlášení	Ověření přístupu (varianta na přání) brání použití vozíku. – Povolte ověření přístupu.
Akumulátor vybitý	Stav nabití baterie je příliš nízký pro použití vozíku. – Dobijte baterii.
Akumulátor: nouzový režim	Stav nabití baterie je nízký. Dochází ke snížení výkonu vozíku. – Dobijte baterii.
Zkontrolujte elektrolyt akumulátoru	Hladina elektrolytu v olověné baterii je příliš nízká. – Zkontrolujte hladinu elektrolytu v baterii. V případě potřeby jej doplňte.
Akumulátor příliš studený	Lithium-iontová baterie je příliš studená. – Přejeďte vozíkem do teplejšího prostředí.
Zavřete dvířka akumulátoru	Dvířka bateriového prostoru jsou otevřená. Vozík se bude pohybovat pouze sníženou rychlostí. – Zavřete dvířka bateriového prostoru.
Zkontrol. sn. dv. akumul.	Snímač dvířek bateriového prostoru nedetekuje, zda jsou dvířka bateriového prostoru zavřená. – Zkontrolujte, zda je zajištěný zámek dvířek bateriového prostoru. Pokud se hlášení stále zobrazuje, obraťte se na autorizované servisní středisko.
Uvolněte brzdový pedál !	Požadovaná akce je možná pouze po uvolnění brzdového pedálu. – Uvolněte brzdový pedál.
Curve Speed Control aktivní !	Curve Speed Control snižuje rychlost v zatáčkách. – Není vyžadován žádný zásah.
Přenos dat nutný !	Pokud je vozík vybaven touto variantou, musí být proveden přenos dat. – Viz příslušné pokyny.
Diagnostický režim aktivní	Toto hlášení se během normálního provozu nezobrazí. – Obraťte se na autorizované servisní středisko.
Nastavit rychlost otáčení	Toto hlášení se zobrazí, pokud je instalováno přídavné zařízení a nebyly nastaveny žádné otáčky čerpadla pro jeho směr pohybu. – Nastavte rychlost otáčení s oprávněním přístupu.
Režim vývoje aktivní	Toto hlášení se během normálního provozu nezobrazí. – Obraťte se na autorizované servisní středisko.
Hnací jednotka je blokována !	Toto hlášení následuje po předchozích hlášeních, např. o přehřátí. Jízda s vozíkem není možná. – Počkejte, dokud hlášení nezmizí. V případě potřeby vypněte a znovu nastartujte vozík. Pokud se hlášení stále zobrazuje, obraťte se na autorizované servisní středisko.

Zobrazeno na displeji	Příčina/akce
Obsaďte sedadlo řidiče	Vozík je vybaven kontaktním spínačem sedadla. Pokud není sedadlo řidiče obsazené, pohony jsou deaktivované. – Sedněte si na sedadlo řidiče.
Zajistěte vozík proti samovolnému rozjetí.	Toto hlášení se zobrazí, pokud řídicí jednotka vozíku detekuje pohyb vozíku bez sešlápnutí pedálu akcelerátoru. – Aktivujte parkovací brzdu. – V případě potřeby zajistěte vozík klíny, aby se nemohl samovolně rozjet.
Vypnout vozík?	Toto hlášení se zobrazí, pokud dojde k vypnutí vozíku bez předchozí aktivace parkovací brzdy. – Aktivujte parkovací brzdu.
Přesto vypnout vozík?	Toto hlášení se zobrazí, pokud má být vozík vypnut, přestože není aktivována parkovací brzda. – Zajistěte vozík klíny, aby se nemohl samovolně rozjet.
Zastavení vozíku: přístupový systém	Ověření přístupu (varianta na přání) brání použití vozíku. Může to být způsobeno zadáním nesprávného kódu. – Povolte ověření přístupu.
Chyba: akumulátor	Řídicí jednotka vozíku detekuje poruchu v lithium-iontové baterii. – Vypněte vozík a znovu ho zapněte. – Pokud se hlášení stále zobrazuje, obraťte se na autorizované servisní středisko.
Zatáhněte ruční brzdu	Toto hlášení se zobrazí, pokud řídicí jednotka vozíku detekuje pohyb vozíku bez sešlápnutí pedálu akcelerátoru. – Aktivujte parkovací brzdu.
Uvolněte ruční brzdu	Požadovaná akce je možná pouze po uvolnění parkovací brzdy. – Uvolněte brzdový pedál.
Zkontrolujte parkovací brzdu	Řídicí jednotka vozíku detekuje, že brzdná síla elektrické parkovací brzdy se snižuje. – Zajistěte vozík klíny, aby se nemohl rozjet. – Obraťte se na autorizované servisní středisko.
Parkovací brzdu nelze aktivovat.	Parkovací brzdu nelze aktivovat kvůli technické závadě. – Aktivujte parkovací brzdu podle pokynů v části nazvané "Závady elektrické parkovací brzdy". – Zajistěte vozík klíny, aby se nemohl samovolně rozjet.
Zatáhněte ruční brzdu tlačítkem	Elektrická parkovací brzda se neaktivuje automaticky. – Aktivujte parkovací brzdu stisknutím tlačítka.

Zobrazeno na displeji	Příčina/akce
Uvolněte parkovací brzdu tlačítkem.	Elektrická parkovací brzda se neuvolní automaticky. – Uvolněte parkovací brzdu stisknutím tlačítka.
Parkovací brzda: údržba nutná	Řídicí jednotka vozíku detekuje, že elektrická parkovací brzda vyžaduje servis. – Zajistěte vozík klíny, aby se nemohl rozjet. – Obraťte se na autorizované servisní středisko.
Spusťte vidlice !	Toto hlášení se zobrazí např. pro přesné měření břemene (varianta na přání). – Spusťte nosnou desku vidlice.
Omezení výšky aktivní !	Omezení výšky zdvihu (varianta na přání) je zapnuté. – Dávejte pozor na výšku stropů a vstupů.
Zavřete dveře kabiny nebo zapněte pás !	Pokud není bezpečnostní pás zapnutý a dveře kabiny (varianta na přání) nejsou zavřené, rychlost jízdy je omezena na 4 km/h a zobrazí se toto hlášení. – Zavřete dveře kabiny nebo zapněte bezpečnostní pás.
Zavřete dveře kabiny !	Pokud jsou dveře kabiny otevřeny, když je vozík v pohybu, vozík automaticky zabrzdí na rychlost 4 km/h. – Zavřete dveře kabiny.
Konfigurace: čekejte prosím	Toto hlášení se během normálního provozu nezobrazí. – Obraťte se na autorizované servisní středisko.
Odpojte nabíjecí kabel	Toto hlášení se zobrazí, pokud je vozík vybaven vestavěným nabíječem (varianta na přání) a dobíjení je dokončeno. – Odpojte zástrčku nabíječky od zásuvky na vozíku.
Spustit nabíjení?	Toto hlášení se zobrazí, pokud je vozík vybaven vestavěnou nabíječkou (varianta na přání) a řídicí jednotka vozíku detekuje zasunutí zástrčky nabíječky. – Spusťte nabíjení stisknutím příslušného softwarového tlačítka.
Neodeslaná data se přepíšou !	Pokud je vozík vybaven touto variantou, musí být proveden přenos dat. – Viz příslušné pokyny.
Nouzové vypnutí aktivní	Toto hlášení se zobrazí, pokud je vozík zapnutý a při stisknutí spínače nouzového vypínání je aktivováno ovládací zařízení. Požadovaná akce je možná pouze po odjištění spínače nouzového vypínání. – Odjistěte spínač nouzového vypínání.
Nouzový provozní režim !	Toto hlášení se zobrazí, pokud dojde ke snížení výkonu vozíku, například v důsledku příliš nízkého stavu nabití baterie. – Řiďte se předchozím hlášením.

Hlášení na displeji

Zobrazeno na displeji	Příčina/akce
Nouzový směr pojezdu pákou směru jízdy ⚠	Pokud řídicí jednotka vozíku detekuje poruchu ovlivňující funkce pojezdu, lze aktivovat nouzový provoz. – Páku pro volbu směru jízdy nastavte do požadovaného směru. – Zajeďte vozíkem do bezpečné oblasti a bezpečně jej zaparkujte. – Obraťte se na autorizované servisní středisko.
Nouz. směr poj. přep. sm. jízdy ⚠	Pokud řídicí jednotka vozíku detekuje poruchu ovlivňující funkce pojezdu, lze aktivovat nouzový provoz. – Spínač směru jízdy nastavte do požadovaného směru. – Zajeďte vozíkem do bezpečné oblasti a bezpečně jej zaparkujte. – Obraťte se na autorizované servisní středisko.
Vyrovnání parametrů	Toto hlášení se během normálního provozu nezobrazí. – Obraťte se na autorizované servisní středisko.
Pořadí zapnutí pásů !	Toto hlášení se zobrazí, pokud není dodrženo nakonfigurované pořadí zapnutí zádržných systémů. – Zapněte bezpečnostní pás.
Zavřete zádržný systém	Toto hlášení se zobrazí, pokud je vozík například vybaven držákem sloužícím jako zádržný systém a dojde k sešlápnutí pedálu akcelerátoru. Vozík se nebude pohybovat. – Zavřete zádržný systém.
Vibrování blokováno – přetížení ⚠	Toto hlášení se zobrazí, pokud je funkce vibrování (varianta na přání) přetížena nadměrným nákladem. Funkce vibrování nebude k dispozici, dokud bude tento stav přetrvávat.
Zapněte zámek spínače !	Pokud dojde k zapnutí varovného výstražného systému (varianta na přání), když je vozík vypnutý, indikační a řídicí jednotka zůstane aktivní. Toto hlášení se zobrazí, když je následně vyvolána funkce vozíku. – Zapněte vozík.
Detekován otřes !	Toto hlášení se zobrazí, pokud řídicí jednotka vozíku detekuje velmi silné zrychlení nebo zpomalení, např. při nehodě.
Nutný servis	Toto hlášení se zobrazí, pokud bylo dosaženo intervalu údržby. – Obraťte se na autorizované servisní středisko.
Servisní režim aktivní ⚠	Toto hlášení se během normálního provozu nezobrazí. – Obraťte se na autorizované servisní středisko.
Zapněte bezpečnostní pás	Pokud není bezpečnostní pás zapnutý, rychlost jízdy je omezena na 4 km/h a zobrazí se toto hlášení. – Zapněte bezpečnostní pás.

Zobrazeno na displeji	Příčina/akce
Jste si jist? ?	Toto hlášení se zobrazí, pokud indikační a řídicí jednotka očekává potvrzení od řidiče. – Pokračujte potvrzením nebo zrušte výzvu k zadání.
Režim sprintu povolen !	Toto hlášení se zobrazí, pokud je baterie dobíjena po zajištění režimu sprint nebo dosažení normální teploty. Po opětovném nastartování vozíku lze režim sprint znovu použít.
Režim sprintu blok. kvůli akumulátoru	Toto hlášení se zobrazí, pokud baterie zaznamenává podpětí nebo příliš vysokou teplotu. Režim sprint již není k dispozici. – Řiďte se předchozím hlášením.
Režim sprintu blokován kvůli teplotě	Toto hlášení se zobrazí, pokud je teplota hnacích jednotek příliš vysoká. Režim sprint již není k dispozici. – Řiďte se předchozím hlášením.
Spínač "mrtvý muž"	Toto hlášení se zobrazí, pokud je vozík vybaven nožním spínačem a funkce vozíku je vyvolána, když není nožní spínač sešlápnutý. – Sešlápněte nožní spínač.
Přetížení	Pokud je vozík vybaven variantou na přání "ochrana proti přetížení", toto hlášení se zobrazí, pokud je zvednuto nadměrné břemeno. – Složte břemeno dolů.
Příliš vysoká teplota baterie	Toto hlášení se zobrazí, pokud řídicí jednotka vozíku detekuje nadměrnou teplotu baterie. – Nechte motor vychladnout.
Tovární režim aktivní	Toto hlášení se během normálního provozu nezobrazí. – Obraťte se na autorizované servisní středisko.
Přístup vypršel !	Toto hlášení se může zobrazit, pokud je vozík vybaven touto variantou na přání. – Viz příslušné pokyny.
Přístup odmítnut !	
Přístup vyprší za < 1 měsíc !	
Přístup vyprší za < 1 den !	
Přístup vyprší za < 1 týden !	
Přístup vyprší za < 2 dny !	
Přístup vyprší za < 3 dny !	

Hlášení o vozíku

Pokud se na indikační a řídicí jednotce zobrazí hlášení s kódem, řídicí jednotka vozíku detekovala chybu. Hlášení s kódem je uloženo v seznamu hlášení, dokud není opravena

příčina hlášení. Uložená hlášení lze ze "seznamu hlášení" vyvolat.

Pokud je například znečištěný reflektor nebo snímač výšky zdvihu, obvykle pomůže vyčištění těchto součástí.

– Vypněte vozík a znovu ho zapněte.

– Pokud se hlášení znovu objeví, obraťte se na autorizované servisní středisko.

Hlášení jsou seřazena vzestupně podle jejich kódu:

Kód	Zobrazeno na displeji	Popis/možné řešení
A2103	Vadný parametr	Společná chyba parametrů
A2305	Chyba: řídicí jednotka	Společná chyba na řídicí jednotce
A2545	Chyba ovladače 9:	závada ovladače Pokud není instalováno žádné přídavné zařízení, můžete toto hlášení ignorovat. – Pokud je instalováno přídavné zařízení, obraťte se na autorizované servisní středisko.
A2801	Monitorování	Sledování procesu, proc 1
A2802	Monitorování	Sledování procesu, proc 2
A2803	Monitorování	Sledování procesu, proc 3
A2804	Monitorování	Sledování procesu, proc 4
A2805	Monitorování	Sledování procesu, proc 5
A2806	Monitorování	Sledování procesu, proc 6
A2807	Monitorování	Sledování procesu, proc 7
A2808	Monitorování	Sledování procesu, proc 8
A2809	Monitorování	Sledování procesu, proc 9
A2810	Monitorování	Sledování procesu, proc 10
A2811	Monitorování	Sledování procesu, proc 11
A2899	Monitorování	Společná chyba sledování procesu
A3015	Chyba: čidlo brzd. pedálu	Společná chyba na snímači brzdy
A3027	Chyba: spínač sedadla	Spínač sedadla se nerozpojuje. – Zvedněte se ze sedadla řidiče a znovu se posaďte.
A3035	Chyba: brzdová kapalina	Spínač brzdové kapaliny
A3143	Zkontrolujte snímač výšky zdvihu a reflektor	Chyba měření snímače výšky zdvihu

Kód	Zobrazeno na displeji	Popis/možné řešení
A3151	Přípustnost hydrauliky funkce posuvu ⚠	Pokud není instalováno žádné přídavné zařízení, můžete toto hlášení ignorovat. – Pokud je instalováno přídavné zařízení, obraťte se na autorizované servisní středisko.
A3230	Chyba: sledování řízení ⚠	Společná chyba na řízení
A3340	Sledování: elektrika ⚠	Společná chyba na přídavné elektroinstalaci
A3345	Sledování: elektrika ⚠	Společná chyba na pohonné jednotce
A3346	Sledování: pohon pojezdu ⚠	Společná chyba na hnacím ústrojí
A3347	Hydraulika	Pokud není instalováno žádné přídavné zařízení, můžete toto hlášení ignorovat. – Pokud je instalováno přídavné zařízení, obraťte se na autorizované servisní středisko.
A5090	Vysoká teplota: pohon pojezdu	Společná závada přehřátí hnací jednotky – Vypněte vozík a nechte jej vychladnout.
A5091	Vysoká teplota: hydraulický pohon	Společná závada přehřátí hydraulického pohonu – Vypněte vozík a nechte jej vychladnout.
A5934	Chyba: interní nabíječka ⚠	Chyba při detekování konektoru pro nabíjení – Odpojte sestavu pro připojení a znovu ji připojte.
A5961	Příliš vysoká teplota baterie	Přehřátí lithiové baterie – Vypněte vozík a nechte jej vychladnout.
A5962	Baterie je příliš studená	Nedostatečná teplota lithiové baterie – Přejeďte vozíkem do teplejšího prostředí.
A5986	Chyba: řídicí jednotka ⚠	Obecné měření proudu baterie
A5993	Chyba: interní nabíječka ⚠	Společná zábava vestavěného nabíječe
A6210	Chyba: akumulátor ⚠	Společná závada lithiové baterie
A6502	Vysoká teplota: ruční brzda	Elektrická parkovací brzda detekuje přehřátí.
A6510	Chyba: ruční brzda	Elektrická parkovací brzda detekuje závažnou poruchu.
A6511	Chyba: ruční brzda	Brzdu nelze uvolnit.
A6512	Chyba: ruční brzda	Brzdu nelze aplikovat.
A6701	Chyba: sledování asistenčním systémem ⚠	Společná chyba na asistenčních systémech
Není	Chyba ⚠	Obecná porucha

Chování v nouzových situacích

Nouzové vypnutí

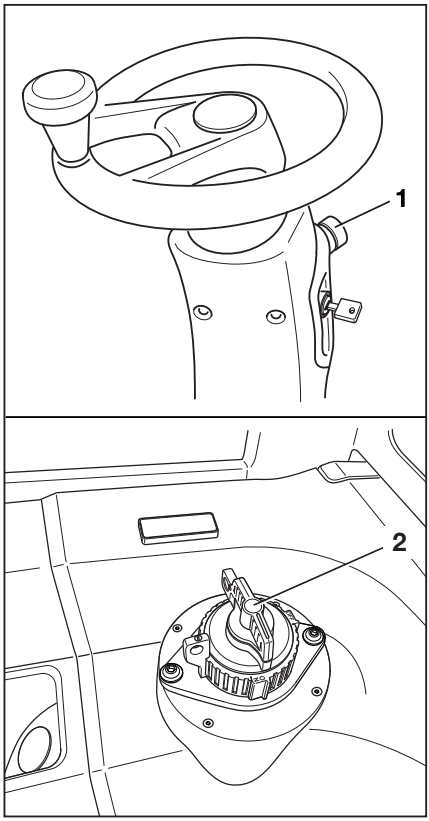

⚠ VÝSTRAHA

Elektrický posilovač brzd není k dispozici, pokud byl aktivován spínač nouzového vypínání nebo spínač odpojení baterie.

Aktivací spínače nouzového vypínání (1) se odpojí pohon od napájení. Aktivováním spínače odpojení baterie (2) dojde k odpojení celého vozíku od napájení.

Rekuperační brzda vozík na svahu nezabrzdí.

– Chcete-li zabrzdit, aktivujte provozní brzdu.

⚠ POZOR

Možné poškození zástrčky baterie!

Pokud odpojíte zástrčku baterie se zapnutým vozíkem (při zatížení), vznikne elektrický oblouk. Ten může způsobit opotřebení kontaktů, které značně zkracuje jejich životnost.

– Před odpojením zástrčky baterie vypněte zapalování vozíku.
– Neodpojujte zástrčky baterie při zapnutém vozíku kromě nouzových případů.

V nouzové situaci lze vypnout všechny funkce vozíku:

– Stiskněte spínač nouzového vypínání (1) nebo otočte spínač odpojení baterie (2) do polohy "OFF".

V režimu jízdy má stisknutí spínače nouzového vypínání (1) nebo otočení spínače odpojení baterie (2) následující účinek:

- Při uvolnění pedálu akcelerátoru nedojde k snížení rychlosti vozíku podle vybraného jízdního programu. Vozík se postupně zastaví.
- V první části dráhy brzdového pedálu není elektrická brzda funkční:

  Pro zpomalení vozíku pomocí mechanické brzdy, je třeba sešlápnout brzdový pedál ještě níže.
- Vozík lze zastavit na svahu pouze pomocí mechanické brzdy, nikoli elektrické brzdy.
- Posilovač řízení nemá na řízení vliv, protože síly řízení jsou zvětšené funkcí nouzového řízení.

- Systém "Curve Speed Control" (automatické snížení rychlosti vozíku při zatáčení) nefunguje. Zabrzděte vozík pomocí provozní brzdy.
- Hydraulické funkce nejsou k dispozici.

Účinky stisknutí spínače nouzového vypínání (1) nebo otočení spínače odpojení baterie (2) se liší následovně:

Je stisknut spínač nouzového vypínání.	**Spínač odpojení baterie je nastaven do polohy "OFF"**
Světla fungují	Světla nefungují
Indikační a řídicí jednotka funguje Na indikační a řídicí jednotce se zobrazí hlášení `NOUZOVÉ VYPNUTÍ aktivní` .	Indikační a řídicí jednotka nefunguje

Automatické nouzového vypnutí

▷

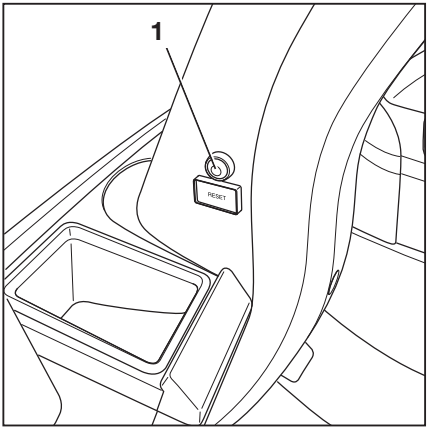

NEBEZPEČÍ

Nebezpečí výbuchu!

Během provozu snímače monitorují aktuální teploty, hodnoty opotřebení a hodnoty izolace různých součástí.

Jsou-li detekovány nebezpečné limitní hodnoty, řídicí jednotka vozíku automaticky vypne hnací jednotky. Toto automatické nouzové vypnutí indikuje závažnou poruchu.

– Odstraňte vozík z oblasti, kde může dojít k výbuchu.
– Příčina automatického nouzového vypnutí musí být určena v autorizovaném servisním středisku a odstraněna.

Chování v nouzových situacích

⚠ VÝSTRAHA

Nebezpečí úrazu při automatickém nouzovém vypnutí!

Pokud řídicí jednotka vozíku automaticky vypne hnací jednotky, nejsou dostupné žádné funkce pojezdu.

– Zastavte vozík provozní brzdou.

UPOZORNĚNÍ

Je nezbytné, aby bezpečnostní technik poskytl povolení k této operaci!

V případě nouze (např. pokud vozík zastaví na železničních kolejích) lze vozík okamžitě přemístit z nebezpečného prostoru bez ohledu na automatické nouzové vypnutí, pokud bylo aktivováno.

– Za tímto účelem stiskněte a podržte nulovací tlačítko (1) a zároveň aktivujte pedál akcelerátoru.

Vozík se rozjede v předvoleném směru jízdy.

– Vyjeďte s vozíkem mimo nebezpečný prostor.

– Informujte bezpečnostního technika.

– Uvědomte autorizované servisní středisko.

UPOZORNĚNÍ

Nulovací tlačítko může být stisknuto bez konzultace s bezpečnostním technikem pouze v případě naléhavého nebezpečí. Vyjeďte vozíkem z nebezpečné oblasti (oblast, kde nemůže dojít k výbuchu).

Postup při převrácení vozíku

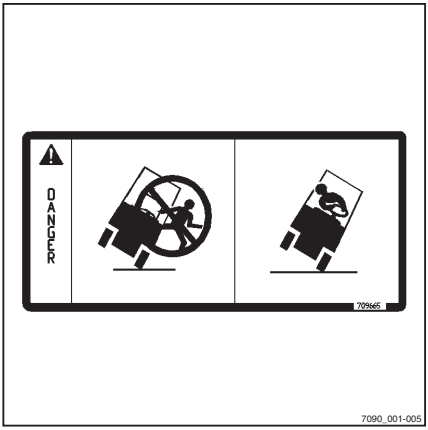

NEBEZPEČÍ

Pokud se vozík převrátí, řidič může vypadnout a sklouznout pod vozík, což by mohlo mít potenciálně katastrofální následky. Hrozí nebezpečí smrti.

Nedodržení omezení uvedených v tomto návodu k obsluze, např. jízda po nepřijatelně prudkých stoupáních či klesáních nebo nepřizpůsobení rychlosti při zatáčení, může způsobit převrácení vozíku. Pokud se vozík začne převracet, za žádných okolností jej neopouštějte. Tím se zvýší nebezpečí, že budete vozíkem zasaženi.

- Neodepínejte bezpečnostní pás.
- Nikdy nevyskakujte z vozíku.
- Je nutné dodržovat pravidla chování pro případ převrácení vozíku.

Pravidla chování při převrácení vozíku:

- Držte se rukama volantu.
- Zapřete se nohama o prostor pro nohy.
- Nakloňte se přes volant.
- Nakloňte tělo proti směru pádu.

Nouzové kladívko

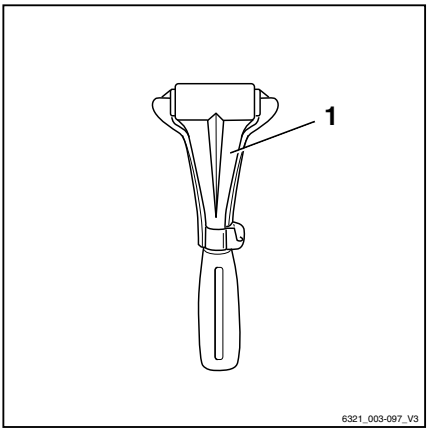

Nouzové kladívko se používá k záchraně řidiče uvězněného v kabině v nebezpečné situaci, například když se vozík převrhne a kabinu nelze otevřít.

Bezpečnostní sklo s jednou tabulí je možné pomocí nouzového kladívka poměrně bezpečně vyrazit. Řidič pak může opustit nebezpečný prostor nebo z něj může být zachráněn.

Použití nouzového kladívka

VÝSTRAHA

Při rozbíjení skla hrozí nebezpečí úrazu skleněnými střepy!

Při rozbíjení skla kabiny mohou skleněné střepy vlétnout do obličeje a pořezat pokožku a oči. Při rozbíjení skleněné tabule je nutné odvrátit obličej a zakrýt ho volnou ohnutou paží.

- Při rozbíjení skleněné tabule si chraňte obličej.

- Vytáhněte nouzové kladívko za rukojeť z úložného držáku.

– Pomocí jednoho ze dvou kovových hrotů na hlavě nouzového kladívka udeřte silně do skleněné tabule, až se rozbije.

Nouzové spouštění

Pokud má hydraulický regulátor poruchu při zdviženém břemenu, je možné provést nouzové spouštění. Šroub nouzového spouštění určený k tomuto účelu se nachází na bloku ventilů (3).

⚠ NEBEZPEČÍ

Hrozí nebezpečí smrtelného úrazu následkem možného pádu břemen nebo při spouštění částí vozíku.

– Nepohybujte se pod zvednutým břemenem.
– Dodržujte níže popsané kroky.

– Sejměte víko (1) na pravé straně obložení prostoru pro nohy poblíž pedálu akcelerátoru.
– Vyjměte imbus (2) z prostoru vpravo od sedadla řidiče.
– Pomocí imbusu povolte šroub nouzového spouštění (3) otočením šroubu o maximálně 1,5 otáčky.

⚠ VÝSTRAHA

Břemeno se spustí!

Rychlost spouštění se reguluje otáčením šroubu nouzového spouštění.

– Přečtěte si seznam bodů níže.

Platí následující:

- Utahovací moment:
  Max. 2,5 Nm
- Při minimálním vyšroubování:
  Břemeno se spouští pomalu
- Při maximálním vyšroubování:
  Břemeno se spouští rychle

Po spuštění:

– Znovu zašroubujte šroub nouzového spouštění.

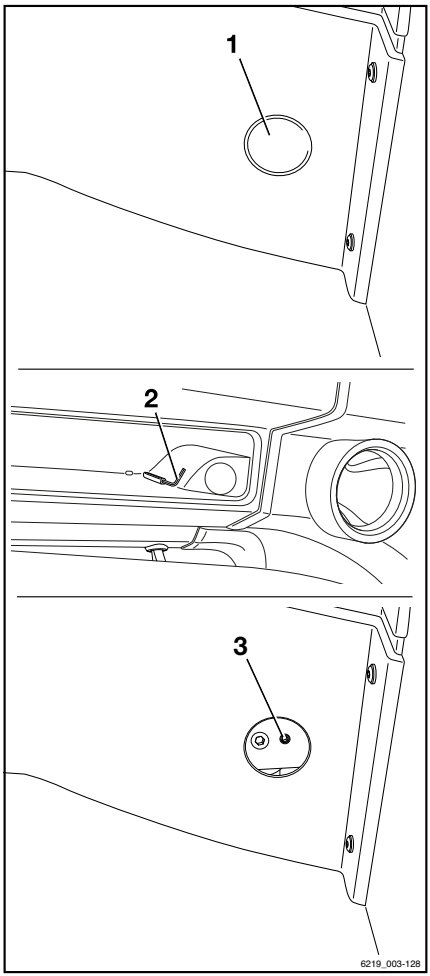

– Imbus vraťte do příslušné montážní podpěry prostoru.

– Nasaďte zpět víko.

⚠ NEBEZPEČÍ

Pokud je vozík používán se zablokovaným hydraulickým regulátorem, hrozí zvýšené riziko nehod.

– Po procesu nouzového spuštění nechte poruchu opravit.

– Uvědomte autorizované servisní středisko.

Tažení

▷

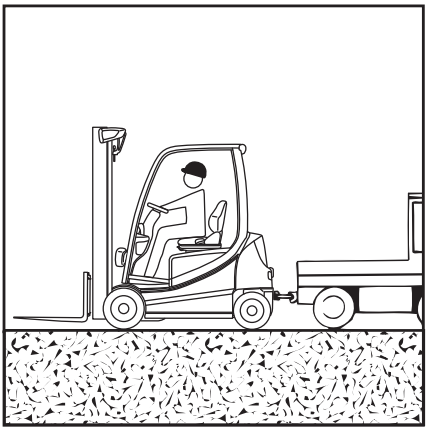

Bezpečnostní informace

⚠ NEBEZPEČÍ

Riziko výbuchu z důvodu vzniku jisker!

Pokud musí být vozík odtažen z oblasti, kde může dojít k výbuchu, musí tažné vozidlo a použitá tažná tyč vyhovovat předpisům ochrany proti výbuchu.

Neschválené tažné tyče mohou vést ke vzniku jisker. V oblastech, kde může dojít k výbuchu, mohou být používány pouze tažné tyče s konci opatřenými plastovými kryty. To zabraňuje vzniku jisker na místech kontaktu.

– Zkontrolujte, zda tažné vozidlo a tažná tyč vyhovují předpisům ochrany proti výbuchu.

⚠ NEBEZPEČÍ

Brzdový systém tažného vozidla může selhat. Nebezpečí nehody!

Pokud není brzdový systém tažného vozidla dostatečný, vozidlo nemusí bezpečně brzdit nebo mohou selhat brzdy. Tažné vozidlo musí být schopno absorbovat tažné a brzdné síly způsobené hmotností nebrzděného taženého vozidla (celkovou skutečnou hmotností vozíku).

– Zkontrolujte tažnou a brzdnou sílu tažného vozidla.

Chování v nouzových situacích

NEBEZPEČÍ

Vozík by mohl narazit do tažného vozidla, když tažné vozidlo zabrzdí. Nebezpečí nehody!

Pokud není při tažení použito pro přenos síly ve dvou směrech pevné připojení, může vozík narazit do tažného vozidla, když tažné vozidlo zabrzdí. Z bezpečnostních důvodů smí být použita pouze otestovaná tažná tyč.

– Použijte otestovanou tažnou tyč.

POZOR

Pokud není přerušeno hnací ústrojí vozíku mezi trakčním motorem a hnací nápravou, může dojít k poškození hnacího ústrojí.

– Přepněte spínač směru jízdy do neutrální polohy.

POZOR

Možné poškození zástrčky baterie!

Pokud odpojíte zástrčku baterie se zapnutým vozíkem (při zatížení), vznikne elektrický oblouk. Ten může způsobit opotřebení kontaktů, které značně zkracuje jejich životnost.

– Před odpojením zástrčky baterie vypněte zapalování vozíku.
– Neodpojujte zástrčky baterie při zapnutém vozíku kromě nouzových případů.

NEBEZPEČÍ

Manévrování představuje nebezpečí ohrožení života!

Při manévrování může dojít k přimáčknutí osob mezi vozíkem a tažným vozidlem.

Manévrovat s tažným vozidlem a připevňovat tažnou tyč lze pouze s pomocí druhé osoby, která zabezpečí navádění. Ta informuje řidiče tažného vozidla a mechanika připevňujícího tažnou tyč o možných nebezpečích.

– Manévrujte pouze s pomocí navádějící osoby.

VÝSTRAHA

Nebezpečí nehody při selhání hydrauliky!

Pokud hydraulika selže, posilovač řízení již není účinný. Řízení půjde ztuha.

– Zvolte takovou tažnou rychlost, která umožní vozík a tažné vozidlo kdykoli efektivně zabrzdit a ovládat.

⚠ VÝSTRAHA

Nebezpečí nehody z důvodu nenaváděného vozíku!

Pokud není tažený vozík řízen, vozík se může začít nekontrolovaně vychylovat.

Pokud je vozík tažen, musí být také řízen řidičem.

Řidič taženého vozíku musí ještě před započetím tažení sedět na sedadle řidiče a být připoután bezpečnostním pásem.

– Použijte dostupné zádržné systémy.

Postup

– Složte náklad a spusťte ramena vidlice k podlaze.

– Přepněte spínač směru jízdy do neutrální polohy.

– Zatáhněte parkovací brzdu.

– Vozík vypněte.

– Odpojte zástrčku baterie. ▷

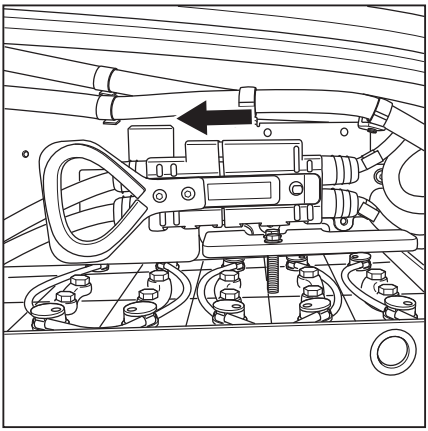

– Zkontrolujte tažnou a brzdnou sílu tažného vozidla.

– Pomocí navádějící osoby přijeďte s tažným vozidlem k vozíku.

– Připevněte tažnou tyč k tažnému zařízení tažného vozidla a vozíku.

– Posaďte se na sedadlo řidiče ve vozíku, který bude tažen. Připoutejte se bezpečnostním pásem.

– Použijte dostupné zádržné systémy.

– Uvolněte parkovací brzdu.

– Zvolte takovou tažnou rychlost, která umožní vozík a tažné vozidlo kdykoli zabrzdit a ovládat.

– Odtáhněte vozík z oblasti, kde může dojít k výbuchu.

– Po odtahu zajistěte vozík proti samovolnému rozjetí, např. parkovací brzdou nebo pomocí klínů pro zajištění kol.

– Odstraňte tažnou tyč.

Připojení a odpojení zástrčky baterie

Připojení zástrčky baterie

NEBEZPEČÍ

Nebezpečí výbuchu!

Práce na vozíku prováděné v oblastech, kde může dojít k výbuchu, mohou vést k výbuchu okolního vzduchu.

V oblastech, kde může dojít k výbuchu, se nesmí na vozíku provádět žádné práce!

– Zástrčky baterie připojujte pouze mimo oblasti, kde může dojít k výbuchu.

POZOR

Možné poškození zástrčky baterie!

Pokud připojíte konektor baterie se zapnutým vozíkem (při zatížení), dojde k přeskočení jiskry. Jiskra výboje může poškodit kontakty a značně zkrátit jejich životnost.

– Nepřipojujte zástrčku baterie, když je vozík zapnutý.
– Před připojením zástrčky baterie zkontrolujte, zda je vozík vypnutý.

POZOR

Pokud jsou kabely poškozeny, hrozí nebezpečí zkratu.

Při zavírání dvířek bateriového prostoru nepřiskřípněte kabel baterie.

– Kabel baterie se nesmí dostat do kontaktu s dvířky bateriového prostoru.

Verze kategorie 2

▷

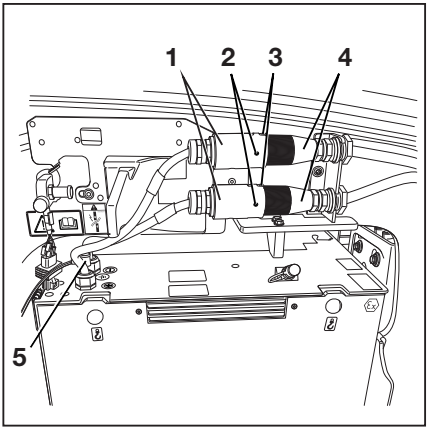

UPOZORNĚNÍ

Verze vozíků kategorie 2 a kategorie 3 mají odlišné zástrčky baterie. Zde jsou popsány specifické vlastnosti verze kategorie 2. Zástrčky baterie u verze kategorie 2 nejsou vzájemně zaměnitelné.

- *"Kladná" zástrčka baterie (červené označení) je vedena dvěma drážkami.*
- *"Záporná" zástrčka baterie (modré označení) je vedena jednou drážkou.*

– Otevřete dvířka bateriového prostoru.

– Povolte šrouby (2).

– Připojte zástrčky baterie (2) jejich zakroucením do drážek (3) v zásuvkách (4).

– Utáhnutím šroubů (1) zajistěte zástrčky baterie na místě.

⚠ VÝSTRAHA

Nebezpečí nehody!

Zástrčky baterie jsou chráněny proti odpojení, pouze pokud jsou utaženy šrouby (2).

V opačném případě se mohou zástrčky baterie během provozu uvolnit. Pokud k tomu dojde, napájení vozíku se přeruší a již není možné vozík ovládat.

– V případě potřeby připojte vyrovnávač napětí (5).

Bod vyrovnání napětí je označen informačním štítkem ⏚.

– Zavřete dvířka bateriového prostoru.

UPOZORNĚNÍ

Vozík není schválen pro použití v oblastech, kde může dojít k výbuchu, pokud nejsou zajištěny zástrčky baterie.

Verze kategorie 3

– Otevřete dvířka bateriového prostoru.

– Zkontrolujte, zda jsou konektor baterie (2) a zásuvka (3) na vozíku suché, čisté a bez cizích těles.
– Uchopte zástrčku baterie za její rukojeť (1).
– Zasuňte zástrčku baterie (2) do zásuvky (3), dokud spojovací článek (4) nezapadne na místo.
– Zavřete dvířka bateriového prostoru.

▷

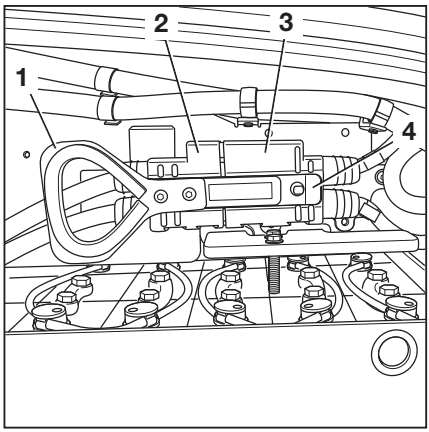

Odpojte zástrčku baterie

⚠ NEBEZPEČÍ

Nebezpečí výbuchu!

Práce na vozíku prováděné v oblastech, kde může dojít k výbuchu, mohou vést k výbuchu okolního vzduchu.

V oblastech, kde může dojít k výbuchu, se nesmí na vozíku provádět žádné práce!

– Zástrčky baterie odpojujte pouze mimo oblasti, kde může dojít k výbuchu.

⚠ POZOR

Možné poškození zástrčky baterie!

Pokud odpojíte zástrčku baterie se zapnutým vozíkem (při zatížení), vznikne elektrický oblouk. Ten může způsobit opotřebení kontaktů, které značně zkracuje jejich životnost.

– Před odpojením zástrčky baterie vypněte zapalování vozíku.
– Neodpojujte zástrčky baterie při zapnutém vozíku kromě nouzových případů.

Verze kategorie 2

▷

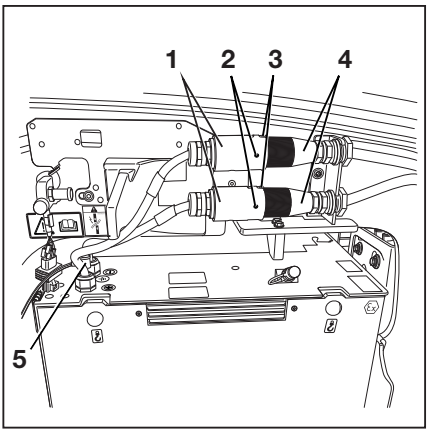

UPOZORNĚNÍ

Verze vozíků kategorie 2 a kategorie 3 mají odlišné zástrčky baterie. Zde jsou popsány specifické vlastnosti verze kategorie 2. Zástrčky baterie u verze kategorie 2 nejsou vzájemně zaměnitelné.

- *"Kladná" zástrčka baterie (červené označení) je vedena dvěma drážkami.*
- *"Záporná" zástrčka baterie (modré označení) je vedena jednou drážkou.*

– Otevřete dvířka bateriového prostoru.

– Povolte šrouby (2).

– Odpojte zástrčky baterie (2) od zásuvek (3) vyšroubováním zástrček baterie z drážek (4).

– Zašroubujte šrouby (1) zpět, aby se neztratily.

– Před demontáží baterie odpojte také vyrovnávač napětí (5).

Bod vyrovnání napětí je označen informačním štítkem ⏚.

– Zavřete dvířka bateriového prostoru.

Verze kategorie 3

– Otevřete dvířka bateriového prostoru.

– Uchopte zástrčku baterie za její rukojeť (1). ▷

– Zvedněte spojovací článek (4).

– Vytáhněte zástrčku baterie (2) ze zásuvky (3) na vozíku a bezpečně ji položte na zem.

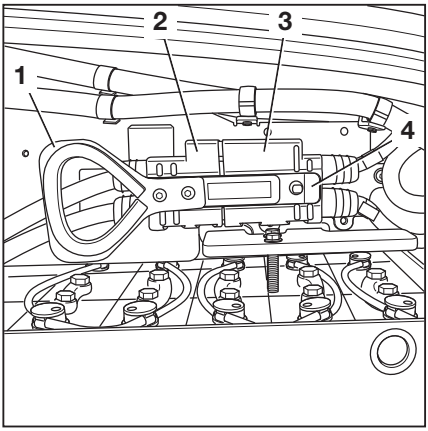

⚠ POZOR

Pokud jsou kabely poškozeny, hrozí nebezpečí zkratu.

Při zavírání dvířek bateriového prostoru nepřiskřípněte kabel baterie.

– Kabel baterie se nesmí dostat do kontaktu s dvířky bateriového prostoru.

– Zavřete dvířka bateriového prostoru.

Manipulace s baterií

Bezpečnostní předpisy pro manipulaci s baterií

NEBEZPEČÍ

Pokud nejsou používány baterie chráněné proti výbuchu, hrozí nebezpečí výbuchu!

Baterie pro použití v oblastech, kde může dojít k výbuchu, jsou navrženy pro určité skupiny výbušnosti, kategorie a teplotní rozsahy. Baterie, které nesplňují předpisy ochrany proti výbuchu, může v oblastech, kde může dojít k výbuchu, způsobit výbuch okolního vzduchu!

Lze použít pouze baterie, které jsou chráněné proti výbuchu v souladu s příslušnými pokyny, tzv. baterie ATEX. Používaná baterie musí odpovídat přípustné oblasti použití vozíku.

- Používejte výhradně stejný druh baterií chráněných proti výbuchu v souladu s částí "Technické údaje baterie".
- Baterie smí kontrolovat pouze oprávněná osoba.
- Dodržujte předpisy ochrany proti výbuchu.
- Porovnejte povolené provozní oblasti vozíku a baterie, jak jsou uvedené na příslušných továrních štítcích.

NEBEZPEČÍ

Nebezpečí výbuchu!

Při manipulaci s bateriemi a jejich nabíjení v oblastech, kde může dojít k výbuchu, mohou vznikající jiskry nebo přehřívání způsobit výbuch okolního vzduchu. V oblastech, kde může dojít k výbuchu, se nesmí na vozíku provádět žádné práce.

- Baterie nabíjejte výhradně mimo oblasti, kde může dojít k výbuchu.

- Zřizování a provoz nabíjecích stanic musí být v souladu s příslušnými národními předpisy platnými v zemi použití.

POZOR

Možné poškození nabíječky baterie!

Nesprávné zapojení nebo nesprávný provoz nabíjecí stanice či nabíječky baterie může způsobit poškození součástí.

– Při nabíjení se řiďte návodem k obsluze nabíjecí stanice, nabíječky baterie a baterie.

– Při údržbě, nabíjení a výměně baterií dodržujte následující bezpečnostní předpisy.

UPOZORNĚNÍ

Za účelem zjednodušení popisu bezpečnostních předpisů odkazuje tato část pouze na "dvířka bateriového prostoru". Bezpečnostní předpisy a pokyny platí také pro vozíky s kryty baterie. Platí v poměru 1:1.

Bezpečné parkování vozíku

– Při práci na baterii zaparkujte vozík mimo oblast, kde může dojít k výbuchu.

Následující body musí být splněny, aby bylo možné vozík používat:

- Zástrčky baterie musí být připojené a zajištěné.
- Dvířka bateriového prostoru musí být uzavřena.

Pracovníci údržby

Nabíjení, údržbu nebo výměnu baterií smí provádět pouze řádně vyškolení pracovníci v souladu s pokyny výrobce baterie, nabíjecího zařízení a vozíku.

– Dodržujte manipulační pokyny pro baterii a návod k použití nabíjecího zařízení.

⚠ VÝSTRAHA

Nebezpečí rozdrcení a přimáčknutí!

Baterie je velmi těžká. Pokud dojde k zachycení nějaké části těla pod baterií, hrozí riziko vážného zranění.

Dojde-li ke zaklínění jakékoli části těla mezi zavřenými dvířky baterie a hranou podvozku, hrozí nebezpečí poranění.

- Při výměně baterie používejte ochrannou obuv.
- Dvířka bateriového prostoru zavírejte pouze tehdy, není-li mezi dvířky bateriového prostoru a okrajem podvozku žádná část těla.

Baterie musí být vyměněna pouze podle pokynů v tomto návodu k obsluze.

- Při výměně a údržbě baterie dodržujte pokyny výrobce pro údržbu baterii a nabíječky baterie.

Opatření protipožární ochrany

⚠ NEBEZPEČÍ

Nebezpečí výbuchu z důvodu výskytu hořlavých plynů!

Během nabíjení uvolňuje baterie směs kyslíku a vodíku. Tato plynová směs (kyslíko-vodíkový plyn) je výbušná a nesmí být zapálena.

Ve vzdálenosti do 2 m od vozíku zaparkovaného během nabíjení nebo od nabíječky baterie se nesmí nacházet žádné hořlavé ani provozní látky vytvářející jiskry.

- Při práci s bateriemi dodržujte následující bezpečnostní opatření.

- Nemanipulujte s otevřeným ohněm a nekuřte.
- Zajistěte na pracovišti řádné odvětrávání.
- Odpojte napájení aktivováním spínače odpojení baterie.
- Před dobíjením odpojte zástrčky baterie a ujistěte se, že jsou vozík a nabíječka baterie vypnuty.

- Během nabíjení ponechte dvířka bateriového prostoru otevřená.
- Na baterii nepokládejte žádné kovové předměty.
- Veškeré ochranné konstrukční prvky zcela otevřete (např. kabinu s látkovým potahem).
- Mějte připraven hasicí přístroj.

Zvedací zařízení

⚠ NEBEZPEČÍ

Nebezpečí nehody!

Baterie může ze zvedacího zařízení spadnout. Zvedací zařízení se může převrátit a poškodit. Pokud k tomu dojde, hrozí nebezpečí ohrožení života a poranění končetin.

Baterie smí být demontována, pouze pokud je vozík na rovné, hladké podlaze s dostatečnou nosností. Nosnost použitého zvedacího zařízení (viz návod k obsluze nebo tovární štítek) musí být přinejmenším shodná s hmotností baterie (viz identifikační štítek baterie).

- Zkontrolujte nosnost zvedacího zařízení.
- Vyjměte baterii na vhodný povrch.

Hmotnost a rozměry baterie

⚠ NEBEZPEČÍ

Nebezpečí převrácení kvůli změně hmotnosti baterie!

Hmotnost a rozměry baterie mají vliv na stabilitu vozíku. Při výměnách baterie nesmí být změněno rozvržení hmotnosti. Hmotnost baterie musí být v rozsahu uvedeném na továrním štítku.

- Přídavná stabilizující závaží není dovoleno snímat ani měnit jejich polohu.
- Poznamenejte si hmotnost baterie.

Provádění údržby baterie

Víčka článků baterie je nutné udržovat suchá a čistá. Neotevírejte držáky, které utěsnil výrobce.

Svorky a očka musí být čistá, lehce pokrytá mazivem na baterie a těsně utažená.

– Rozlitou akumulátorovou kyselinu ihned neutralizujte.

– Informace o manipulaci s elektrolytem naleznete v části "Bateriová kyselina" v kapitole nazvané "Bezpečnostní předpisy pro manipulaci s provozními látkami".

Poškození kabelů a zástrček baterie

⚠ POZOR

Pokud jsou kabely poškozeny, hrozí nebezpečí zkratu.

Při zavírání dvířek bateriového prostoru nepřiskřípněte kabely baterie.

– Zkontrolujte, zda nejsou kabely baterie poškozeny.

– Při vyjímání a opětovné montáži baterie zajistěte, aby nebyly kabely baterie poškozeny.

– Kabely baterie se nesmí dostat do kontaktu s dvířky bateriového prostoru.

⚠ POZOR

Možné poškození zástrčky baterie!

Pokud je zástrčka baterie odpojena nebo připojena, když je vozík zapnutý nebo nabíječka baterie pod zatížením, u zástrčky baterie vznikne elektrický oblouk nebo jiskra. Což může způsobit opotřebení kontaktů a značně zkrátit jejich životnost.

– Před odpojením nebo připojením zástrčky baterie vypněte vozík nebo nabíječku baterie.

– Neodpojujte zástrčku baterie pod zatížením kromě nouzových případů.

▷

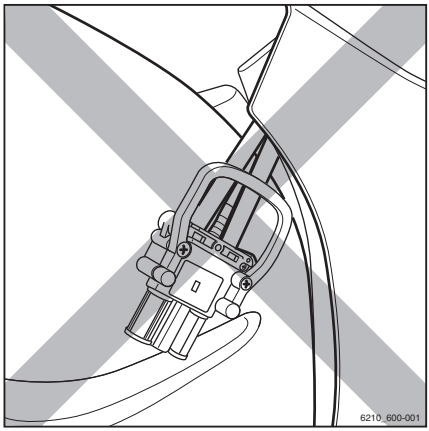

Zástrčka baterie kategorie 3

Větrací otvor

Větrací otvory mezi dvířky bateriového prostoru a podvozkem se používají k nucenému vzduchovému chlazení bateriového prostoru.

– Neucpávejte větrací otvory.

– Pokud jsou dvířka bateriového prostoru deformovaná, obraťte se na autorizované servisní středisko.

Údržba baterie

NEBEZPEČÍ

Nebezpečí poranění končetin a ohrožení života!

– Dodržujte pokyny v kapitole nazvané "Bezpečnostní předpisy pro manipulaci s baterií".

VÝSTRAHA

Bateriová kyselina je toxická a žíravá!

– Dodržujte bezpečnostní předpisy v kapitole nazvané "Bateriová kyselina".

UPOZORNĚNÍ

Údržbu baterie provádějte podle návodu k obsluze od výrobce baterie. Dodržujte také pokyny obsažené v návodu k obsluze nabíječky baterie. Platí pouze pokyny, které jste obdrželi spolu s nabíječkou baterií. Pokud některý z uvedených návodů chybí, vyžádejte si jej u prodejce.

Informace o údržbě baterie se skládají z následujících částí: "Kontrola stavu baterie, hladiny a hustoty kyseliny", "Kontrola stavu nabití baterie", "Nabíjení olověné baterie" a "Vyrovnávací nabíjení pro udržení kapacity baterie".

Kontrola stavu baterie, hladiny a hustoty kyseliny

⚠ VÝSTRAHA

Elektrolyt (zředěná kyselina sírová) je jedovatý a žíravý!

- Dodržujte bezpečnostní předpisy pro manipulaci s bateriovou kyselinou; viz kapitola "Bateriová kyselina".
- Noste osobní ochranné vybavení (gumové rukavice, zástěru a ochranné brýle).
- Rozlitou bateriovou kyselinu okamžitě spláchněte větším množstvím vody.

⚠ POZOR

Nevhodná manipulace s bateriemi může způsobit poškození!

Kompetentní osoba musí zkontrolovat, zda je baterie ve vyhovujícím stavu.

Sestavy pro připojení a blokování držáku baterie se musí řádně zavřít. Nesmí být možné otevřít je bez použití nástroje. (Verze kategorie 2)

Je nutné zkontrolovat ochranu proti přepólování zástrček baterie.

- Přečtěte si a dodržujte informace v návodu k obsluze baterie.
- Zkontrolujte, zda je držák baterie zavřený po celém obvodu.
- Zkontrolujte, zda je u verzí kategorie 2 přítomen kryt držáku.
- Používejte pouze baterie a zástrčky, které jsou schválené pro vozík a oblasti, kde může dojít k výbuchu.

Bezpečnostní technik určí bezpečné místo, kde lze provést následující práce.

- Vyjměte baterii z vozíku.
- Otevřete kryt držáku baterie. (Verze kategorie 2)
- Zkontrolujte, zda nejsou poškozené ventilační otvory.
- Zkontrolujte, zda jsou nátěr držáku baterie a držák baterie nepoškozené.

– Zkontrolujte, zda baterie nemá prasklou skříňku, zvednuté destičky a zda z ní neuniká kyselina.

– Zkontrolujte zástrčky baterie.

– Zkontrolujte, zda nejsou poškozené kabelové průchodky.

– Vadnou baterii je nutné opravit výhradně v autorizovaném servisním středisku.

– Otevřete uzávěr plnicího otvoru (1) a zkontrolujte hladinu kyseliny.

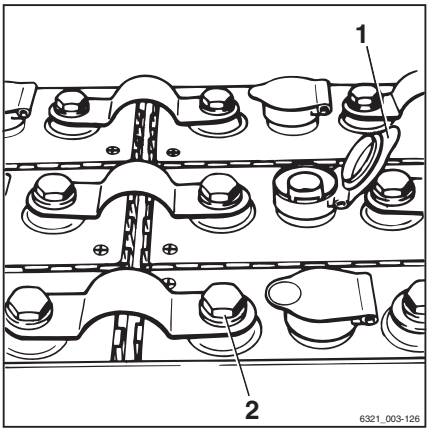

U baterií se "zátkami článků s klecí" musí kapalina sahat na spodní okraj klece.

U baterií bez "zátek článků s klecí" musí kapalina dosahovat výšky přibl. 10–15 mm nad olověnými destičkami.

– Pokud je hladina kapaliny příliš nízká, doplňte pouze destilovanou vodu.

– Vyčistěte kryty článků baterie a v případě potřeby jej osušte.

– Z pólů baterie odstraňte veškeré zbytky oxidace a potřete póly mazivem neobsahujícím kyselinu.

– V pravidelných intervalech nechte pólové spojky baterie (2) utáhnout v autorizovaném servisním středisku v souladu s pokyny výrobce baterie.

– Zkontrolujte hustotu kyseliny acidimetrem.

Po nabití musí být hustota kyseliny mezi 1,28 až 1,30 kg/l.

U vybité baterie nesmí být hustota kyseliny **nižší** než 1,14 kg/l.

– Opět uzavřete uzávěr plnicího otvoru (1).

Kontrola stavu nabití baterie

▷

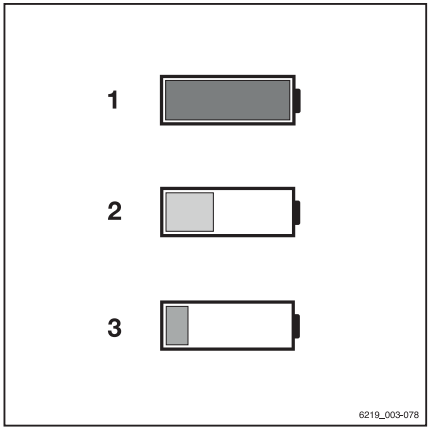

⚠ POZOR

Hluboké vybití zkracuje životnost baterie.

Hluboké vybití začíná, když je displej nabití baterie červený (3) (0 % dostupné kapacity baterie, tj. přibližně 20 % jmenovité kapacity).

- Hlubokému vybití je nutné předcházet (viz část nazvaná "Vyrovnávací nabíjení jako prevence hlubokého vybití baterie").
- Okamžitě přestaňte s vozíkem pracovat.
- Baterii okamžitě nabijte.
- Nenechávejte baterie ve vybitém ani částečně vybitém stavu.

- Zatáhněte parkovací brzdu.
- Vozík zapněte.
- Odečtěte stav nabití na displeji indikační/řídicí jednotky.
- Nabijte vybitou nebo částečně vybitou baterii.

Význam barev na displeji

1 Zelená:
Baterie je dostatečně nabitá.

2 Žlutá:
Baterii co nejdříve dobijte.

3 Červená:
Ukončete práci. Baterii okamžitě nabijte. Hrozí hluboké vybití baterie.

Nabíjení olověné baterie

⚠ POZOR

Možné poškození nabíječky baterie!

Nesprávné zapojení nebo nesprávný provoz nabíjecí stanice či nabíječky baterie může způsobit poškození součástí.

- Při nabíjení se řiďte návodem k obsluze nabíjecí stanice, nabíječky baterie a baterie.

⚠ POZOR

Možné poškození zástrčky baterie!

Pokud odpojíte zástrčku baterie se zapnutým vozíkem (při zatížení), vznikne elektrický oblouk. Ten může způsobit opotřebení kontaktů, které značně zkracuje jejich životnost.

- Před odpojením zástrčky baterie vypněte zapalování vozíku.
- Neodpojujte zástrčky baterie při zapnutém vozíku kromě nouzových případů.

- Vozík bezpečně zaparkujte.
- Zajistěte na pracovišti řádné odvětrávání.
- Veškeré ochranné konstrukční prvky zcela otevřete (např. kabinu s látkovým potahem).
- Otevřete úplně dvířka bateriového prostoru.
- Odpojte zástrčku baterie.
- Na baterii nepokládejte žádné kovové předměty nebo nástroje.
- Nemanipulujte s otevřeným ohněm. Nekuřte.
- Zkontrolujte, zda nejsou kabely baterie poškozeny. V případě potřeby nechte kabely baterie vyměnit v autorizovaném servisním středisku.

⚠ NEBEZPEČÍ

Při nabíjení vznikají výbušné plyny.

- Zajistěte na pracovišti řádné odvětrávání.
- U vozíků s kabinou (včetně kabin s látkovým potahem) zajistěte odpovídající větrání kabiny (varianta na přání).

⚠ NEBEZPEČÍ

Nebezpečí poškození, zkratu a výbuchu způsobeného kovovými předměty na baterii!

- Na baterii nepokládejte žádné kovové předměty nebo nástroje.
- Nemanipulujte s otevřeným ohněm.
- Nekuřte.

⚠ VÝSTRAHA

Bateriová kyselina je toxická a žíravá!

– Dodržujte bezpečnostní předpisy v kapitole nazvané "Bateriová kyselina".

– Zapojte zástrčku baterie do zásuvky nabíječky baterie.

– Spusťte nabíječku baterie.

UPOZORNĚNÍ

Dodržujte pokyny v návodu k obsluze baterie a nabíječky baterie.

⚠ NEBEZPEČÍ

Nebezpečí výbuchu!

Během procesu nabíjení musí být mírně otevřen kryt baterie, aby bylo zajištěno dostatečné odvětrávání.

Dvířka bateriového prostoru lze zajistit v otevřené poloze pomocí držáku.

– Vytáhněte držák (1) směrem nahoru a ven z oka podpěry (2) na dvířkách bateriového prostoru.
– Otočte držák (1) směrem ven proti směru hodinových ručiček.
– Zatlačte držák (1) dolů a zacvakněte jej do oka podpěry (3) na vozíku.

Dvířka bateriového prostoru se zajistí v mírně otevřené poloze.

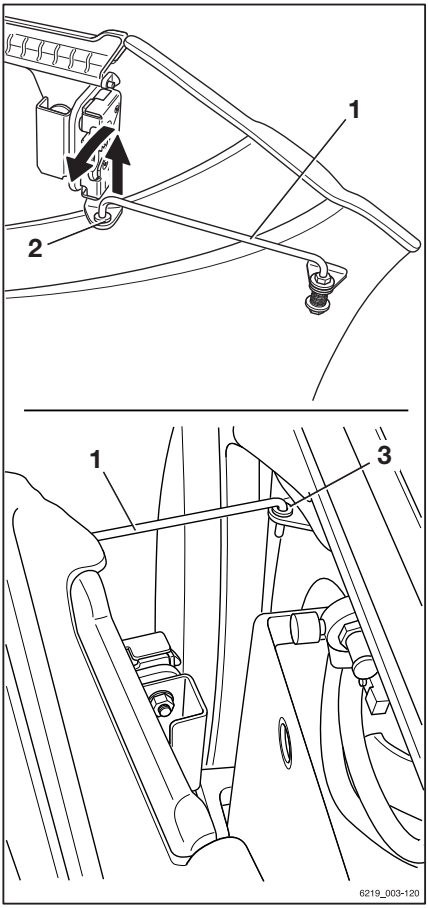

Po dokončení nabíjení

POZOR

Nebezpečí poškození součástí!

– Před odpojením nabíjecího kabelu vypněte nabíječku baterie.

– Vypněte nabíječku baterií.
– Otočte držák (1) zpět do polohy a zajistěte jej do oka podpěry (2) na dvířkách bateriového prostoru.
– Otevřete dvířka bateriového prostoru a zajistěte je v otevřené poloze.
– Odpojte zástrčku baterie od zásuvky pro nabíječku baterie.
– Zástrčku baterie zcela zasuňte do zásuvky na vozíku.

VÝSTRAHA

Nebezpečí výbuchu!

Zástrčku vytáhněte ze zásuvky až po vypnutí vozíku a nabíječky baterie.

POZOR

Pokud jsou kabely poškozeny, hrozí nebezpečí zkratu.

Při zavírání krytu baterie nepřiskřípněte kabel baterie.

– Kabel baterie se nesmí dostat do kontaktu s krytem baterie.

– Zavřete dvířka bateriového prostoru. Přitom zkontrolujte, zda se žádné kabely neskříply mezi podvozek a dvířka bateriového prostoru.

Dvířka bateriového prostoru musí být zajištěna na místě.

Pokud je vozík vybaven spínačem dveřního kontaktu pro dvířka bateriového prostoru (varianta na přání), na displeji indikační/řídicí jednotky se zobrazí hlášení `Zavřete dvířka bateriového prostoru` a vozík se nebude pohybovat.

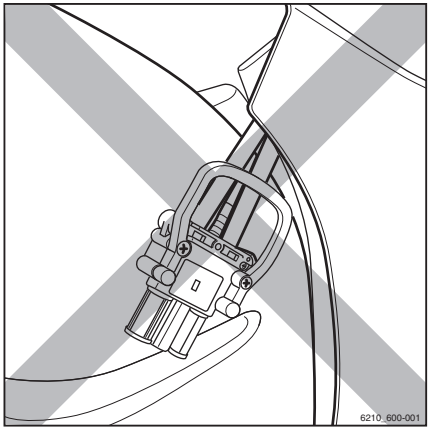

Vyrovnávací nabíjení pro zachování kapacity baterie

Vyrovnávací nabíjení zaručuje opětovné rovnoměrné nabití nerovnoměrně nabitých článků baterie. Zachovává se tak životnost a kapacita baterie.

Vyrovnávací nabíjení musí být provedeno v souladu s pokyny výrobce baterie několikrát měsíčně po normálním procesu nabíjení.

UPOZORNĚNÍ

V závislosti na použité nabíječce baterie by vyrovnávací nabíjení nemělo být zahájeno dříve než po 24 hodinách po nabití. Proto je ideálním obdobím pro vyrovnávací nabíjení doba, kdy nepracují žádné směny, například o víkendu.

– Dodržujte pokyny uvedené v návodu k obsluze nabíječky baterie týkající se provádění vyrovnávacího nabíjení.

Zahájení vyrovnávacího nabíjení

– Dobijte baterii.

– Po dokončení nabíjení, ponechte baterii v nabíječce.

Nabíječka baterie zůstane zapnutá. V závislosti na typu nabíječe baterie začíná vyrov-

návací nabíjení 6 až 24 hodin po skončení vlastního procesu nabíjení. Vyrovnávací nabíjení může trvat až 2 hodiny.

– Viz návod k obsluze od výrobce nabíječky.

Ukončení vyrovnávací nabíjení

Vyrovnávací nabíjení se ukončí automaticky. Pokud je baterie potřebná během tohoto procesu, můžete přerušit vyrovnávací nabíjení stisknutím "tlačítka zastavení" na nabíječce baterie.

– Viz návod k obsluze od výrobce nabíječky.

⚠ POZOR

Hrozí poškození sestavy pro připojení!

Pokud nabíjecí kabel odpojíte, když je nabíječka baterie zapnutá, vznikne elektrický oblouk. Ten může způsobit opotřebení kontaktů, které značně zkracuje jejich životnost.

– Před odpojením nabíjecího kabelu vypněte nabíječku baterie.

– Vypněte nabíječku baterií.

– Odpojte zástrčku baterie od zásuvky pro nabíječku baterie.

– Zástrčku baterie zcela zasuňte do zásuvky na vozíku.

Výměna a přeprava baterie

Obecné informace o výměně baterie

⚠ NEBEZPEČÍ

Nebezpečí výbuchu!

Práce na vozíku prováděné v oblastech, kde může dojít k výbuchu, mohou vést k výbuchu okolního vzduchu.

V oblastech, kde může dojít k výbuchu, se nesmí na vozíku provádět žádné práce!

– Zástrčky baterie připojujte nebo odpojujte pouze mimo oblasti, kde může dojít k výbuchu.

– Baterie vyměňujte pouze mimo oblasti s rizikem výbuchu.

⚠ POZOR

Nebezpečí poškození součástí nechtěným pohybem zvedacího zařízení a baterie!

Pokud baterie není na rovné, hladké podlaze s dostatečnou nosností, zvedací zařízení a baterie se mohou nekontrolovaně rozjet.

– Řiďte se návodem k obsluze zařízení pro přepravu nákladu.
– Po vyjmutí baterii vždy postavte na vodorovnou, hladkou podlahu s dostatečnou nosností.

Baterie lze vyjmout vozíkem a vysokozdvižným vozíkem vybaveným rámem přepojení baterie.

Nosnost použitého zvedacího zařízení musí být přinejmenším shodná s hmotností baterie. Viz tovární štítek baterie.

UPOZORNĚNÍ

V závislosti na verzi je mezi držákem baterie a vozíkem přítomné spojení pro vyrovnání napětí. Při demontáži baterie musí být toto spojení odpojeno v místě vyrovnávání napětí. Bod vyrovnání napětí je identifikován informačním štítkem ⏚.

Přechod na jiný typ baterie

Vozík lze přestavět pro použití s baterií jiného typu a kapacity.

Nová kapacita baterie a nový typ baterie musí být nastaven v indikační a řídicí jednotce.

- V opačném případě nebude možné určit aktuální stav vybití baterie. Úroveň nabití baterie se pak nebude zobrazovat správně.
- V nejhorším případě může hluboké vybití způsobit poškození baterie.

Správce vozového parku může s použitím svého oprávnění přístupu nastavit na indikační a řídicí jednotce novou kapacitu a nový typ baterie.

UPOZORNĚNÍ

Při přechodu na baterie TENSOR® musí autorizované servisní středisko z technických

důvodů omezit maximální rychlost vozíku na 17 km/h.

Nastavení nové kapacity a nového typu baterie

– Zastavte vozík.

– Aktivujte parkovací brzdu.

– Stiskněte tlačítko ☰.

– Stiskněte softwarové tlačítko "Nastavení" ⚙.

Zobrazí se první úroveň nabídky.

– Aktivujte "Oprávnění přístupu pro správce vozového parku".

Na displeji se otevře "nabídka Nastavení".

– Stiskněte softwarové tlačítko `Nastavení vozíku`.

– Stiskněte softwarové tlačítko `Baterie`.

– Stiskněte softwarové tlačítko `Typ baterie`.

Baterie povolené pro daný vozík jsou uvedeny v nabídce "Typ baterie".

– Stiskněte příslušné softwarové tlačítko pro požadovaný typ baterie.

Rozsvítí se aktivační lišta vedle výběru.

– Stiskněte tlačítko Zpět ↩.

– Stiskněte softwarové tlačítko `Kapacita`.

– Stiskněte příslušené softwarové tlačítko pro kapacitu baterie podle továrního štítku baterie.

Rozsvítí se aktivační lišta vedle výběru.

Tlačítkem hlavního zobrazení ⌂ se přesunete na hlavní obrazovku.

Otevření/zavření dvířek bateriového prostoru ▷

Otevření dvířek bateriového prostoru

– Uchopte kliku (1) dvířek bateriového prostoru a otevřete dvířka bateriového prostoru jejich vytažením směrem dopředu.

Dvířka bateriového prostoru automaticky zapadnou na místo.

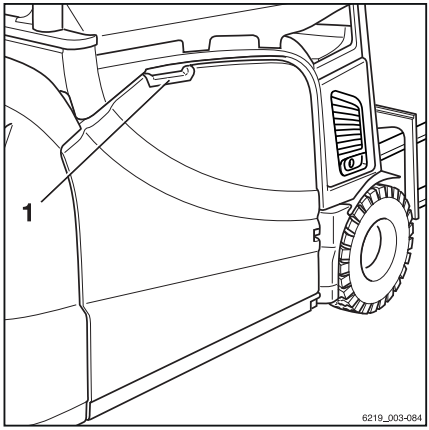

Zajištění dvířek bateriového prostoru v mírně otevřené poloze

Dvířka bateriového prostoru lze zajistit v otevřené poloze pomocí držáku.

- Vytáhněte držák (1) směrem nahoru a ven z oka podpěry (2) na dvířkách bateriového prostoru.
- Otočte držák (1) směrem ven proti směru hodinových ručiček.
- Zatlačte držák (1) dolů a zacvakněte jej do oka podpěry (3) na vozíku.
- Chcete-li zavřít držák (1), otočte jej zpět do polohy a zajistěte jej do oka podpěry (2) na dvířkách bateriového prostoru.

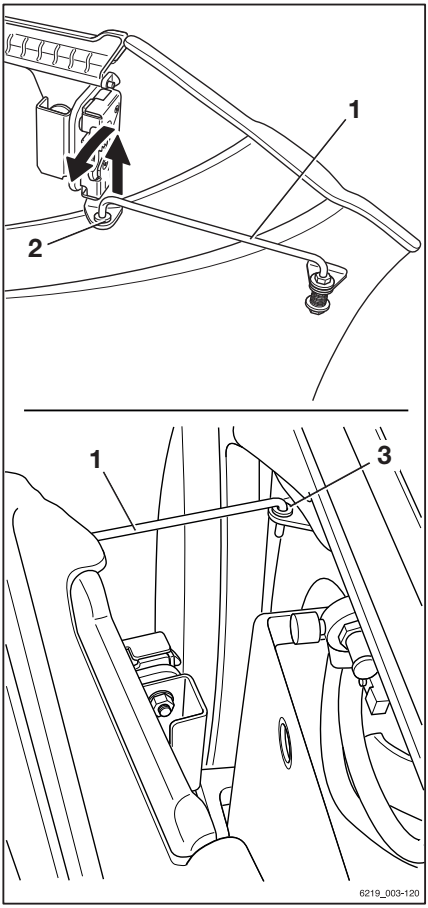

Zavření dvířek bateriového prostoru

⚠ VÝSTRAHA

Při zavírání dvířek bateriového prostoru dejte pozor, aby nedošlo k přivření končetin, hrozí nebezpečí pohmoždění!

Při zavírání dvířek bateriového prostoru dbejte, aby se mezi hranu rámu a dvířka nedostaly žádné předměty.

- Opatrně zavřete dvířka bateriového prostoru.
- Při zavírání dvířek bateriového prostoru dávejte pozor, aby nedošlo k přivření některé části těla.

⚠ VÝSTRAHA

Při zavírání dvířek také existuje riziko přivření kabelu baterie. Při rozdrcení nebo odstřihnutí kabelu hrozí riziko zkratu!

Při zavírání dvířek bateriového prostoru dbejte, aby se mezi hranu rámu a dvířka nedostaly žádné předměty.

- Opatrně zavřete dvířka bateriového prostoru.
- Dvířka bateriového prostoru zavírejte pouze tehdy, nehrozí-li přivření kabelu baterie.

Výměna a přeprava baterie

⚠ VÝSTRAHA

Během otevření dvířek bateriového prostoru hrozí nebezpečí nehody!

Pokud vozík prudce zabrzdí, může dojít k odjištění dvířek bateriového prostoru. Pokud dojde k otevření dvířek bateriového prostoru během jízdy, hrozí nebezpečí kolize.

– Zkontrolujte, zda jsou dvířka bateriového prostoru bezpečně zavřena.
– S vozíkem jezděte pouze v případě, že jsou dvířka bateriového prostoru zajištěná.

⚠ NEBEZPEČÍ

Nebezpečí smrtelného zranění při vyklouznutí baterie!

Baterie může vypadnout, pokud nejsou dvířka bateriového prostoru zamknutá a vozík se převrátí. Baterie by mohla spadnout na řidiče!

– Zkontrolujte, zda jsou dvířka bateriového prostoru bezpečně zavřena.
– S vozíkem jezděte pouze v případě, že jsou dvířka bateriového prostoru zajištěná.

UPOZORNĚNÍ

Otvory ve dvířkách jsou nezbytné pro nucenou ventilaci a nesmí být blokovány.

– Pokud jsou dvířka bateriového prostoru zcela otevřená, uchopte dvířka bateriového prostoru za kliku a otevřete je trochu víc.

Tím uvolníte západku v závěsu.

– Rukou zavřete dvířka bateriového prostoru, dokud nezapadnou do zámku.

Dvířka bateriového prostoru musí být zajištěna na místě.

Vozík je vybaven spínačem dveřního kontaktu pro dvířka bateriového prostoru. Pokud nejsou dvířka bateriového prostoru zcela zavřená, na displeji indikační a řídicí jednotky se zobrazí hlášení `Zavřete dvířka akumulátoru`. Vozík se poté bude pohybovat pouze sníženou rychlostí.

Výměna baterie pomocí vozíku

Příprava

⚠ VÝSTRAHA

Nebezpečí nehody!

Nosnost používaného vozíku se musí přinejmenším shodovat s hmotností baterie (viz tovární štítek baterie).

– Řiďte se továrními štítky baterie a rámu přepojení.

– Před vyjmutím baterie je nutné upravit ramena vidlice podle otvoru v podlaze podvozku (A). Zatlačte ramena vidlice k sobě při zachování maximální možné vzdálenosti.

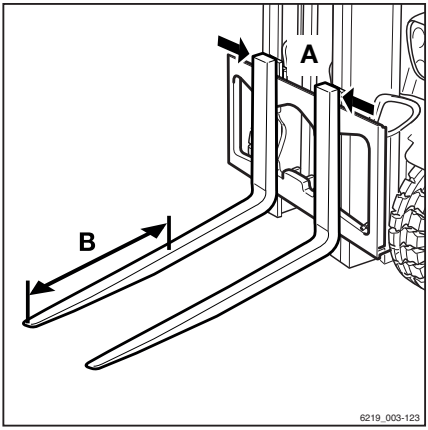

Ramena vidlice se nesmí zasunout pod baterii dále, než je délka otvoru v podvozku (B = max. 850 mm).

Je užitečné si toto měření (B) (měřeno od špiček vidlice) vyznačit na ramenech vidlice.

Vyjmutí baterie

– Bezpečné zaparkujte a vypněte vozík.

– Otevřete dvířka bateriového prostoru.

⚠ POZOR

Možné poškození zástrčky baterie!

Pokud odpojíte zástrčku baterie se zapnutým vozíkem (při zatížení), vznikne elektrický oblouk. Ten může způsobit opotřebení kontaktů, které značně zkracuje jejich životnost.

– Před odpojením zástrčky baterie vypněte zapalování vozíku.

– Neodpojujte zástrčky baterie při zapnutém vozíku kromě nouzových případů.

– Odpojte zástrčku baterie.

– V případě potřeby odpojte spojení pro vyrovnání napětí.

⚠ VÝSTRAHA

Nebezpečí zranění nebo smyku!

Při vyjímání nebo vkládání baterie se nesmí bezprostředně vedle baterie nebo mezi baterií a vozíkem nacházet žádné osoby.

⚠ POZOR

Nebezpečí poškození!

– Kabel baterie položte na baterii tak, aby nemohl být při vyjímání nebo vkládání baterie nebo při zavírání dvířek bateriového prostoru přiskřípnut.

▷

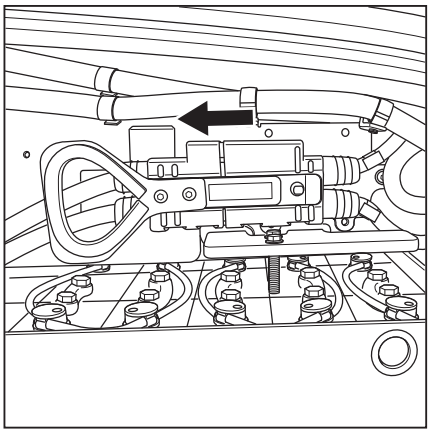

– Otevřete zámky baterie (1).

UPOZORNĚNÍ

Pokud nelze zámek baterie otevřít rukou, můžete jako nástavec pro páku použít spojovací čep (2) z protizávaží.

– Opatrně najeďte vozíkem pod baterii.

– Opatrně zvedněte baterii, dokud nebude v dostatečné vzdálenosti od uložení a podvozku.

– Nastavte ramena vidlice vodorovně.

⚠ POZOR

Možné poškození baterie!

– Pokud baterie narazí nahoře do podvozku, okamžitě baterii spusťte.

– Pomalu vyjměte baterii z bateriového prostoru.

▷

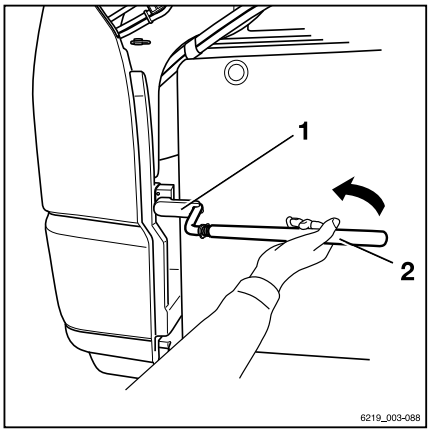

Přeprava baterie a její spuštění dolů

⚠ VÝSTRAHA

Nebezpečí zranění nebo smyku!

Baterii je nutné převážet velmi opatrně, tj. pomalu, bez rychlých změn směru jízdy a náhlého brzdění.

– Zde popsané způsoby nepoužívejte k převážení baterie na delší vzdálenosti.

– Baterii převezte do určeného prostoru.

⚠ POZOR

Nebezpečí poškození!

Baterie musí být uložena na vhodných nosnících nebo ve vhodném regálu.

Baterie nesmí být uložena na dřevěných nosnících nebo podobných předmětech.

– Baterii vyložte.

Montáž baterie

▷

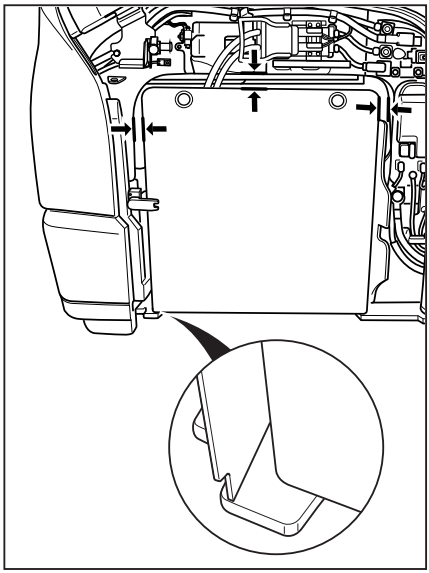

– Zvedněte baterii a přivezte ji k vozíku.

– Baterii opatrně zasuňte do bateriového prostoru.

Při této operaci se ujistěte, že:

- před vložením baterie je kabel baterie umístěný na baterii tak, aby při vkládání baterie nemohlo dojít k jeho přiskřípnutí;
- transportní zařízení je přistaveno v pravém úhlu k vozíku;
- mezery jsou zachovány po celou dobu vkládání baterie a baterie musí být vložena do dostatečné hloubky.

⚠ NEBEZPEČÍ

Nebezpečí zranění nebo smyku!

Při vkládání baterie nevkládejte ruce mezi baterii a podvozek.

⚠ POZOR

Nebezpečí poškození!

– Kabely baterie položte na baterii tak, aby nemohly být při vyjímání nebo vkládání baterie nebo při zavírání dvířek bateriového prostoru přiskřípnuty.

Výměna a přeprava baterie

Po správném umístění baterie v bateriovém prostoru:

– Opatrně baterii spusťte.

– Opatrně vysuňte zvedací zařízení zpod baterie.

POZOR

Možné poškození zástrčky baterie!

Pokud připojíte konektor baterie se zapnutým vozíkem (při zatížení), dojde k přeskočení jiskry. Jiskra výboje může poškodit kontakty a značně zkrátit jejich životnost.

– Nepřipojujte zástrčky baterie, když je zapnuté zapalování vozíku.

– Před připojením zástrčky baterie zkontrolujte, zda je vozík vypnutý.

– Zavřete zámek baterie (1). ▷

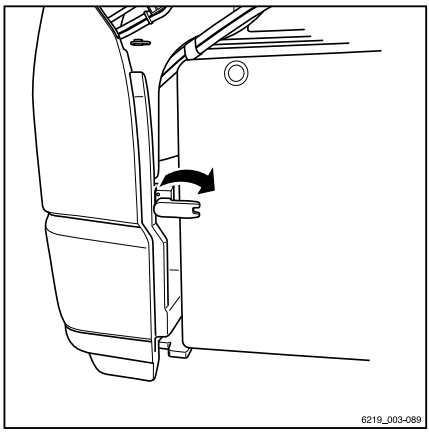

UPOZORNĚNÍ

Dvířka bateriového prostoru jdou zavřít, pouze pokud je baterie zajištěna.

– Zástrčku baterie zcela zasuňte do zásuvky na vozíku. ▷

– Zavřete dvířka bateriového prostoru.

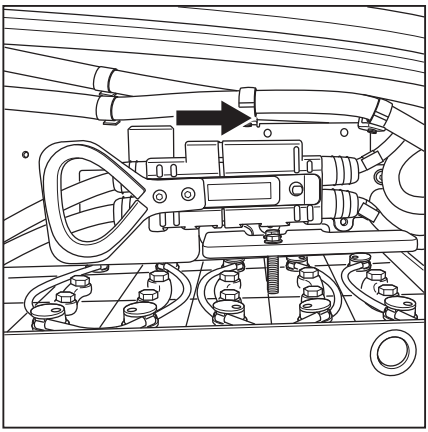

Výměna baterie pomocí vysokozdvižného vozíku a rámu přepojení baterie

⚠ VÝSTRAHA

Nebezpečí nehody způsobené přetížením vysokozdvižného vozíku!

Nosnost používaného vysokozdvižného vozíku se musí přinejmenším shodovat s hmotností baterie a hmotností rámu přepojení.

– Řiďte se továrními štítky baterie a rámu přepojení.

⚠ POZOR

Možné poškození baterie!

– Podstavec pro výměnu baterie s baterií pokládejte pouze na pevný povrch s dostatečnou nosností.
– **Nepokládejte** podstavec pro výměnu baterie s baterií na měkký povrch nebo do regálu.

Výměna baterie pomocí vysokozdvižného vozíku se provádí pomocí rámu přepojení. Baterie zůstává při nabíjení a skladování na rámu přepojení.

Příprava

– Zkontrolujte tovární štítek (3) na rámu přepojení a ujistěte se, že zvolený rám přepojení má požadovanou nosnost.

– Zkontrolujte rám přepojení, zda není deformovaný a nevykazuje trhliny nebo praskliny.

Vadné rámy přepojení nesmí být používány. Musí být vyměněny v autorizovaném servisním středisku.

Vzdálenost mezi podpěrami (6) lze upravit, aby bylo zajištěno přesné zvednutí baterie rámem přepojení.

– Chcete-li upravit podpěry (6), povolte šroubový spoj (5).

– Upravte podpěry (6) rámu přepojení podle rozměrů ramen vidlice.

– Znovu utáhněte šroubový spoj (5).

Musí být také upravena boční zarážka (1).

– Chcete-li upravit boční zarážku (1), povolte šroubový spoj (2).

– Upravte boční zarážku (1), aby baterie byla později uprostřed rámu přepojení.

UPOZORNĚNÍ

Zvedáte-li baterie s velkými držáky, upevněte boční zarážku ve vnějších otvorech, např. držák 366.

Baterie musí být zarovnána proti boční zarážce (1) a proti zarážkám (3).

– Znovu utáhněte šroubový spoj (2).

– Umístěte rám přepojení správně na vysokozdvižný vozík, dokud se špičky ramen vidlice nebudou dotýkat podpěr (9).

Když je rám přepojení na vysokozdvižném vozíku, podpěry (5, 9) musí být na obou stranách umístěny blízko ramen vidlice.

UPOZORNĚNÍ

Když používáte úzké paletové vozíky se vzdáleností 400 mm mezi vnějšími hranami ramen vidlice, zarážka (8) musí být odstraněna.

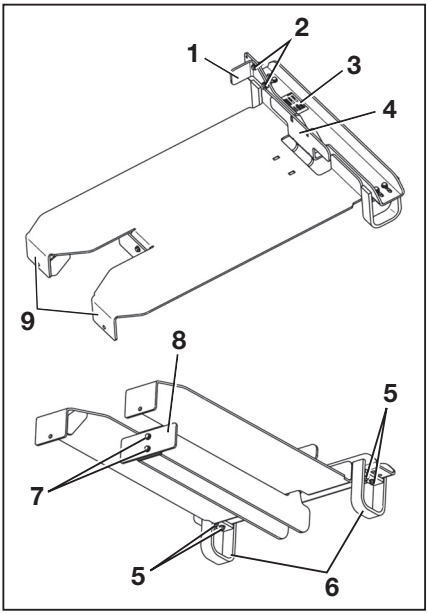

Když používáte paletové vozíky se vzdáleností ≥ 525 mm mezi vnějšími hranami ramen vidlice, zarážka musí být instalována. Zarážka (8) je připojena k rámu přepojení baterie pomocí šroubového spoje (7).

Typy rámů přepojení

– Řiďte se továrním štítkem rámu přepojení.

Na továrním štítku jsou uvedeny následující informace:

1 Typ rámu přepojení (dodržujte následující tabulku)
2 Maximální přípustná nosnost (viz tovární štítek na baterii)
3 Čistá hmotnost rámu přepojení

Různé dostupné rámy přepojení baterie jsou určené pro konkrétní typy baterie.

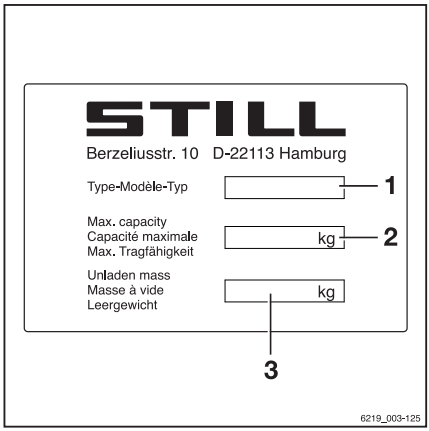

Tovární štítek rámu přepojení

UPOZORNĚNÍ

Výměna baterie pomocí ručního paletového vozíku je povolena, pouze pokud používáte rám přepojení povolený pro tento účel.

– U povolených kombinací se řiďte následující tabulkou.

Držák	Typ baterie	Podstavec pro výměnu baterie
315	Olověná baterie, obvod B	56364206701
364	Olověná baterie, obvod A	
365	Olověná baterie, obvod A	56364206708
366		

Vyjmutí baterie

– Vozík bezpečně zaparkujte.

– Otevřete dvířka bateriového prostoru.

POZOR

Možné poškození zástrčky baterie!

Pokud odpojíte zástrčku baterie se zapnutým vozíkem (při zatížení), vznikne elektrický oblouk. Ten může způsobit opotřebení kontaktů, které značně zkracuje jejich životnost.

- Před odpojením zástrčky baterie vypněte zapalování vozíku.
- Neodpojujte zástrčky baterie při zapnutém vozíku kromě nouzových případů.

- Odpojte zástrčku baterie.
- V případě potřeby odpojte spojení pro vyrovnání napětí.

VÝSTRAHA

Nebezpečí zranění nebo smyku!

Nikdo nesmí stát přímo vedle baterie nebo mezi baterií a vysokozdvižným vozíkem při vyjímání nebo vkládání baterie.

POZOR

Možné poškození kabelu baterie!

- Kabel baterie položte na baterii tak, aby nemohl být při vyjímání nebo vkládání baterie nebo při zavírání dvířek bateriového prostoru přiskřípnut.

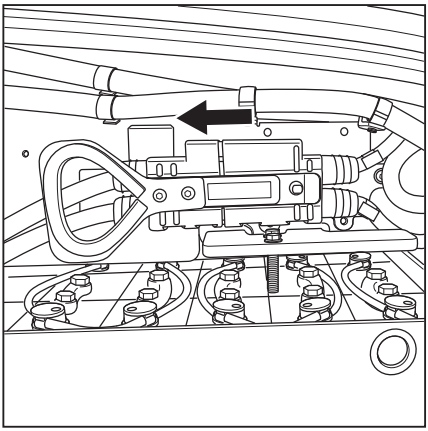

- Otevřete zámek baterie (1).

UPOZORNĚNÍ

Pokud nelze zámek baterie otevřít rukou, můžete jako nástavec pro páku použít spojovací čep (2) z protizávaží.

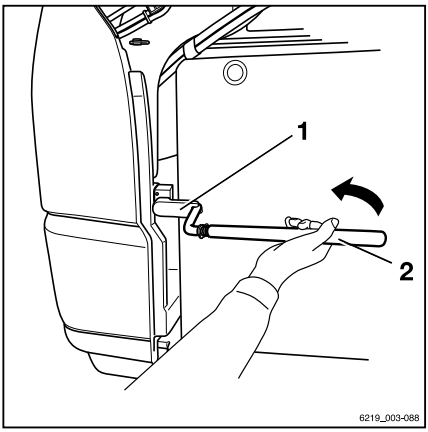

– Opatrně zajeďte vysokozdvižným vozíkem pod baterii, dokud se baterie nedotkne zarážek (1) a (2).

– Opatrně zvedněte baterii, dokud nebude v dostatečné vzdálenosti od uložení a podvozku.

⚠ POZOR

Možné poškození baterie!

– Pokud baterie narazí do horní části podvozku, okamžitě baterii spusťte.

– Pomalu vyjměte baterii z bateriového prostoru.

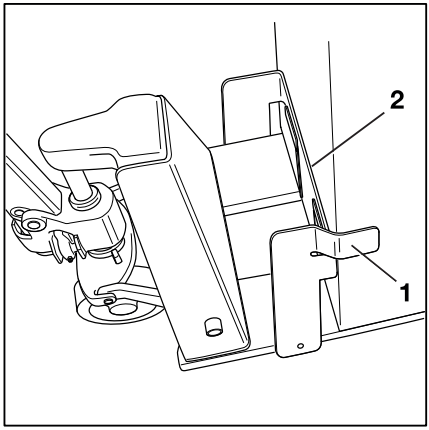

Přeprava baterie a její spuštění dolů

⚠ VÝSTRAHA

Nebezpečí úrazu při přepravě baterie!

Baterii je nutné převážet velmi opatrně, tj. pomalu, bez rychlých změn směru jízdy a náhlého brzdění.

– Zde popsané způsoby **nepoužívejte** k převážení baterie na delší vzdálenosti.

– Baterii převezte do určeného prostoru.

⚠ POZOR

Možné poškození baterie!

Rám přepojení a baterie musí být uloženy na vhodných nosnících nebo ve vhodném regálu.

Rám přepojení nesmí být uložen na dřevěných nosnících nebo podobných předmětech.

– Baterii vyložte.

Montáž baterie

▷

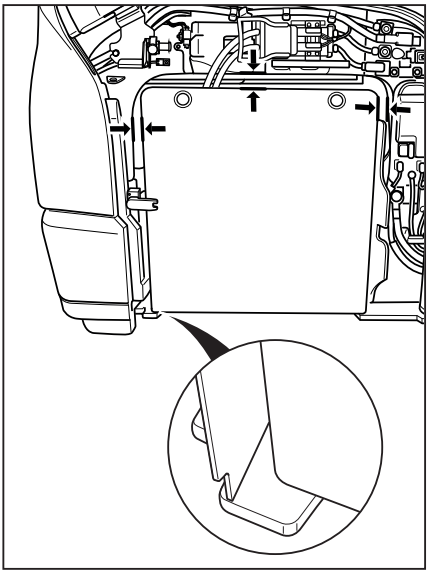

- Zvedněte baterii a přivezte ji k vozíku.
- Uložte kabel tak, aby při vkládání baterie nemohl být přiskřípnut.
- Umístěte baterii v pravém úhlu k vozíku.
- Baterii opatrně zasuňte do bateriového prostoru.
- Opatrně osaďte baterii na upínací prvky baterie.

⚠ NEBEZPEČÍ

Nebezpečí zranění nebo smyku!

Při vkládání baterie nedávejte ruce mezi baterii a stěny podvozku.

⚠ POZOR

Možné poškození kabelu baterie!

- Kabel baterie položte na baterii tak, aby nemohl být při vyjímání nebo vkládání baterie nebo při zavírání dvířek bateriového prostoru přiskřípnut.

- Po správném umístění baterie v bateriovém prostoru opatrně spusťte baterii.
- Opatrně vysuňte zvedací zařízení zpod baterie.
- Zavřete zámek baterie.

▷

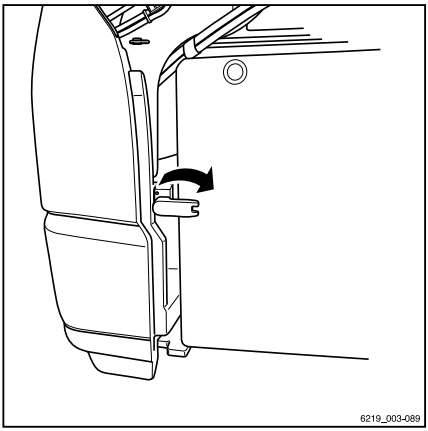

– Zástrčku baterie zcela zasuňte do zásuvky na vozíku. ▷

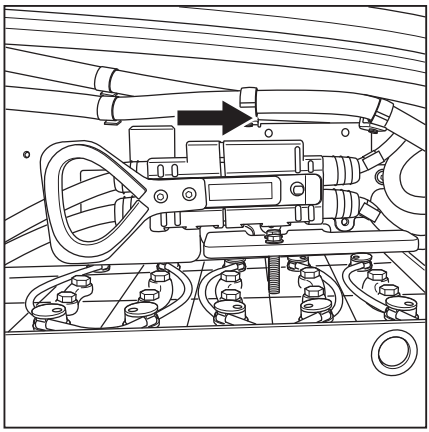

⚠ POZOR

Možné poškození zástrčky baterie!

Pokud připojíte konektor baterie se zapnutým vozíkem nebo při zatížení nabíječe baterie, dojde k přeskočení jiskry. Což může způsobit opotřebení kontaktů a značně zkrátit jejich životnost.

– Před připojením zástrčky baterie vypněte vozík a nabíječku baterie.

– Zavřete dvířka bateriového prostoru.

Přeprava olověné baterie jeřábem ▷

⚠ NEBEZPEČÍ

Při zasažení padajícím břemenem hrozí nebezpečí smrtelného zranění!

– Nikdy nestůjte ani neprocházejte pod zavěšeným nákladem.

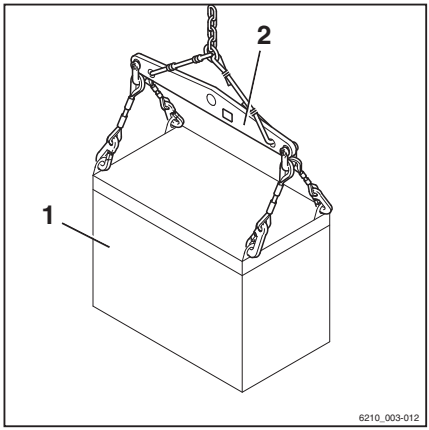

Držák olověné baterie (1) je vybaven čtyřmi závěsnými oky. Baterie může být přepravována jeřábem pouze pomocí zvedacího zařízení a můstkového dílu (2), které jsou vhodné z hlediska velikosti a nosnosti.

– Zakryjte baterie s obnaženými svorkami nebo konektory pryžovou zástěrkou, aby nemohlo dojít ke zkratu.

– Dodržujte pokyny uvedené v návodu k obsluze zvedáku.

– Připevněte baterii (1) k vhodnému zvedacímu zařízení (2).

– Baterii opatrně vytáhněte a zajistěte, aby na zvedacím zařízení visela rovně.

Zvedací zařízení musí být během zvedání ve svislé poloze, aby na držák nepůsobila žádná boční síla.

– Baterii bezpečně položte.

- Po uložení baterie demontujte zvedací zařízení.
- Neumísťujte uvolněné zvedací zařízení na články baterie a nenechte je na ně spadnout.

Čištění vozíku

Poznámka k ohnivzdorným skříním

Vozík může být v závislosti na kategorii vybaven jednou nebo více ohnivzdornými skříněmi. Tyto ohnivzdorné skříně obsahují součásti řídicí jednotky vozíku a další elektrické a elektronické součásti.

POZOR

Pokud by se do elektrického systému dostala voda, hrozí riziko elektrického zkratu!

Ohnivzdorné skříně mají úzkou mezeru, kterou by mohla vniknout voda.

– **Nepoužívejte** vysokotlaká čisticí zařízení.

Čištění vozíku

NEBEZPEČÍ

Nebezpečí výbuchu!

Práce na vozíku prováděné v oblastech, kde může dojít k výbuchu, mohou vést k výbuchu okolního vzduchu.

V oblastech, kde může dojít k výbuchu, se nesmí na vozíku provádět žádné práce!

– Čištění vozíků se smí provádět pouze mimo oblasti, kde může dojít k výbuchu.

NEBEZPEČÍ

Nebezpečí požáru z důvodu výskytu hořlavých čisticích prostředků!

Horké součásti by mohly zapálit hořlavé čisticí prostředky.

– **Nepoužívejte** hořlavé čisticí prostředky.

NEBEZPEČÍ

Nebezpečí požáru z důvodu výskytu hořlavých materiálů!

Horké součásti, např. pohonné jednotky, by mohly zapálit usazeniny a pevné částice.

– Odstraňte usazeniny a pevné částice.

VÝSTRAHA

Nebezpečí úrazu při pádu z vozíku!

Při nastupování do vozíku hrozí nebezpečí uvíznutí nebo uklouznutí a pádu. Pro přístup k vyšším bodům na vozíku použijte vhodné vybavení.

– K nastupování do vozíku používejte pouze schůdky, kterými je vozík vybaven.
– K nedostupným místům se dostanete pomocí zařízení, jako jsou štafle nebo plošiny.

POZOR

Možné poškození zástrčky baterie!

Pokud odpojíte zástrčku baterie se zapnutým vozíkem (při zatížení), vznikne elektrický oblouk. Ten může způsobit opotřebení kontaktů, které značně zkracuje jejich životnost.

– Před odpojením zástrčky baterie vypněte zapalování vozíku.
– Neodpojujte zástrčky baterie při zapnutém vozíku kromě nouzových případů.

POZOR

Příliš silný vodní tlak nebo voda a pára, které jsou příliš horké, mohou poškodit součásti vozíku.

– Důsledně dodržujte následující kroky.

POZOR

Abrazivní čisticí materiály mohou poškodit povrch součástí!

Použití abrazivních čisticích prostředků, které nejsou vhodné pro použití na plast, může způsobit rozpuštění nebo popraskání plastových částí. Obrazovka indikační a řídicí jednotky se může zamlžit.

– Důsledně dodržujte následující kroky.

- Bezpečné zaparkujte a vypněte vozík.
- Odpojte zástrčku baterie.
- Na elektromotory a další elektrické součásti ani jejich kryty nikdy přímo nestříkejte vodu.
- **Nepoužívejte** vysokotlaká čisticí zařízení.
- Proudem při čištění nemiřte přímo na nálepky nebo štítky.
- Odstraňte všechny nánosy a usazeniny cizích látek v blízkosti horkých součástí.
- K čištění používejte pouze nehořlavé kapaliny.
- Při používání čisticích prostředků dodržujte pokyny výrobce.
- Plasty čistěte pouze čisticími prostředky určenými pro plasty.
- Při používání čisticích prostředků dodržujte pokyny výrobce.
- Vnější části vozíku čistěte vodou a prostředky rozpustnými ve vodě. Doporučuje se čištění pomocí vodní trysky, houby nebo hadříku.
- Očistěte všechna přístupná místa.
- Před mazáním vyčistěte plnicí hrdla oleje a jejich okolí stejně jako tlakové maznice.

Čištění elektrického systému

⚠ VÝSTRAHA

Nebezpečí úrazu elektrickým proudem v důsledku zbytkové kapacity!

- Nikdy nesahejte do elektrického systému holýma rukama.

POZOR

Čištění částí elektrického systému vodou může způsobit poškození elektrického systému.

Čištění částí elektrického systému vodou je zakázáno!

- Nesnímejte kryty apod.
- Používejte pouze suché čisticí prostředky v souladu se specifikacemi uvedenými v části "Čištění vozíku".

Součásti elektrického systému jsou instalovány pod krytem protizávaží atd.

- Součásti elektrického systému čistěte nekovovým kartáčem a prach sfoukněte pomocí nízkotlakého proudu stlačeného vzduchu.

Čištění nosných řetězů

VÝSTRAHA

Nebezpečí nehody!

Nosné řetězy jsou bezpečnostní prvky.

Používání agresivních chemických čisticích prostředků nebo kapalin s obsahem kyselin nebo chlóru může poškodit řetězy a je zakázáno!

- Při používání čisticích prostředků dodržujte pokyny výrobce.

- Pod zvedací stožár položte sběrnou nádobu.
- Vyčistěte parafinovými deriváty, například benzínem.
- Při použití proudu páry nepoužívejte další čisticí prostředky.
- Po vyčištění okamžitě odstraňte jakoukoli vodu z článků řetězů pomocí stlačeného vzduchu. Během tohoto postupu několikrát pohněte řetězem.
- Okamžitě po vysušení řetězu jej nastříkejte sprejem na řetězy. Během tohoto postupu několikrát pohněte řetězem.

Specifikace spreje na řetězy naleznete v kapitole "Tabulka s údaji o údržbě".

▷

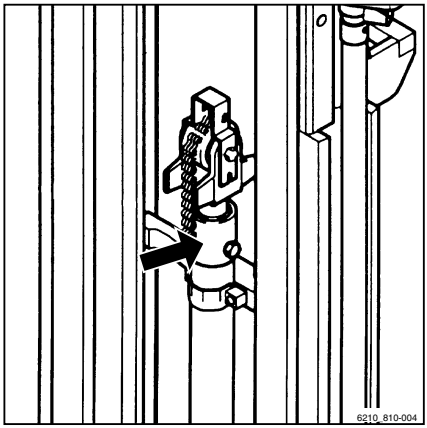

UPOZORNĚNÍ O ŽIVOTNÍM PROSTŘEDÍ

Zlikvidujte veškerou rozlitou kapalinu nebo kapalinu zachycenou ve sběrné nádobě způsobem šetrným k životnímu prostředí. Řiďte se zákonnými předpisy.

Čištění oken

Veškerá okenní skla, například okna kabiny (varianta na přání), musí být vždy čistá a zbavená námrazy. Jen tak je možné zaručit dobrou viditelnost.

POZOR

Dejte pozor, aby nedošlo k poškození vyhřívání zadního okna (z vnitřní strany).

– Při čištění zadního okna (1) postupujte opatrně a nepoužívejte předměty s ostrými hranami.

– Okna čistěte měkkým hadříkem a běžně dostupným prostředkem na mytí oken.

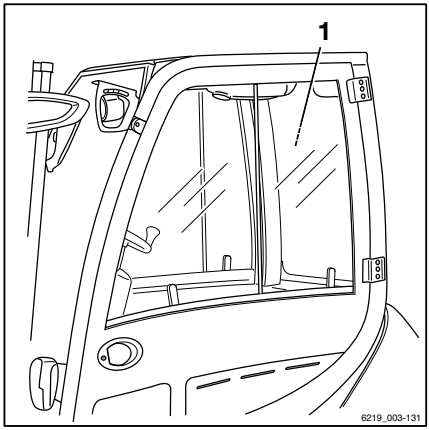

Po čištění

POZOR

Nebezpečí zkratu!

Pronikání vlhkosti nebo nečistot do konektoru a zásuvky baterie může způsobit elektrický zkrat.

– Pomocí stlačeného vzduchu vysušte konektor a zásuvku baterie před jejich připojením.
– Pomocí stlačeného vzduchu odstraňte veškerá cizí tělesa, která mohou být zachycená v konektoru a zásuvce baterie.

– Pečlivě vozík vysušte, např. stlačeným vzduchem.

– Promažte spoje a ovladače.

– Namažte vozík v souladu s "plánem mazání".

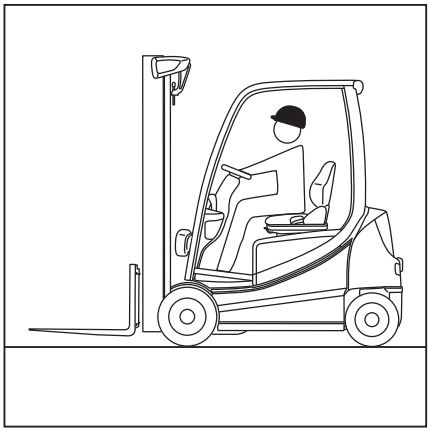

UPOZORNĚNÍ

Čím častěji vozík čistíte, tím častěji jej musíte promazávat.

Přeprava vozíku

Přeprava

NEBEZPEČÍ

Nebezpečí výbuchu!

Práce na vozíku prováděné v oblastech, kde může dojít k výbuchu, mohou vést k výbuchu okolního vzduchu.

V oblastech, kde může dojít k výbuchu, se nesmí na vozíku provádět žádné práce!

– Vozík pouze naložte a přepravte mimo oblast, kde může dojít k výbuchu.

POZOR

Nebezpečí poškození materiálu v důsledku přetížení!

Pokud je vozík přepravován na jiném dopravním prostředku, musí být nosnost dopravního prostředku, ramp a nakládacích můstků větší než celková aktuální hmotnost vozíku. V důsledku přetížení může dojít k trvalé deformaci nebo poškození součástí.

– Určete celkovou aktuální hmotnost vozíku.
– Na vozík nakládejte břemeno, pouze pokud je nosnost dopravního prostředku, ramp a nakládacích můstků větší než celková aktuální hmotnost vozíku.

Určení celkové aktuální hmotnosti

– Vozík bezpečně zaparkujte.
– Hmotnosti jednotek určete podle údajů uvedených na továrním štítku vozidla, případně na štítku přídavného zařízení (varianta na přání).
– Sečtením určených hmotností jednotek získáte celkovou aktuální hmotnost vozíku:

Provozní hmotnost (1)
\+ Max. přípustná hmotnost baterie (2)
\+ Hmotnost dodatečné zátěže (varianta na přání) (3)
\+ Čistá hmotnost přídavných zařízení (varianta na přání)

▷

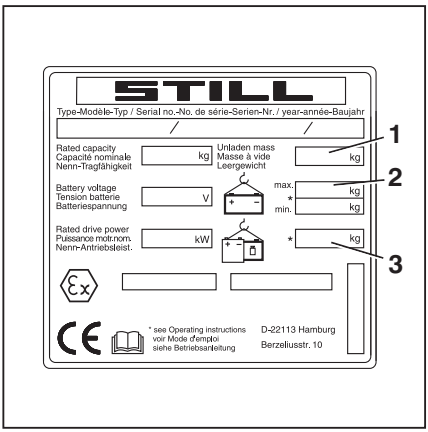

+ 100 kg přidáno pro řidiče

= Celková aktuální hmotnost

NEBEZPEČÍ

Nebezpečí úrazu při havárii vozíku!

Pohyby řízení mohou způsobit, že se zadní část vozíku může stočit ke kraji nakládacího můstku. To může způsobit nehodu vidlicového vysokozdvižného vozíku.

– Před jízdou po nakládacím můstku zkontrolujte, zda je můstek řádně připevněn a zajištěn.
– Zkontrolujte, zda je dopravní vozidlo, na které má vozík najíždět, dostatečně zabezpečeno proti pohybu.
– Udržujte bezpečnou vzdálenost od okrajů, nakládacích můstků, ramp, pracovních plošin apod.
– Na dopravní vozidlo najeďte pomalu a opatrně.

Zajištění kol klíny

– Vozík bezpečně zaparkujte.
– Zajistěte vozík proti samovolnému pohybu umístěním klínu před každé přední kolo a za každé zadní kolo.

POZOR

Možné poškození zástrčky baterie!

Pokud odpojíte zástrčku baterie se zapnutým vozíkem (při zatížení), vznikne elektrický oblouk. Ten může způsobit opotřebení kontaktů, které značně zkracuje jejich životnost.

– Před odpojením zástrčky baterie vypněte zapalování vozíku.
– Neodpojujte zástrčky baterie při zapnutém vozíku kromě nouzových případů.

– Ujistěte se, že je vozík vypnutý.
– Odpojte zástrčku baterie.

▷

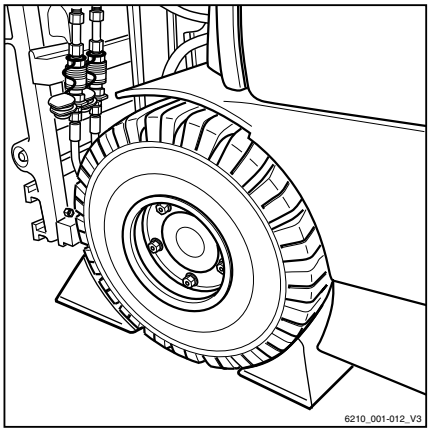

Uvázání

⚠ NEBEZPEČÍ

Pokud se vázací popruhy/napínací pásy sesmeknou, břemeno může sklouznout!

Vozík musí být pevně přivázán, aby se nemohl během přepravy pohybovat.

– Vázací popruhy/napínací pásy musí být pevně přivázány a podložky nesmí sklouznout.

⚠ POZOR

Abrazivní vázací popruhy/napínací pásy se mohou odírat o povrch vozíku a způsobit poškození.

– Umístěte protiskluzové podložky (např. gumové rohožky nebo pěnu) pod zvedací body.

– Zahákněte vázací popruhy/napínací pásy na obou stranách zakřivení v blatníku a zajistěte je v zadní části.

▷

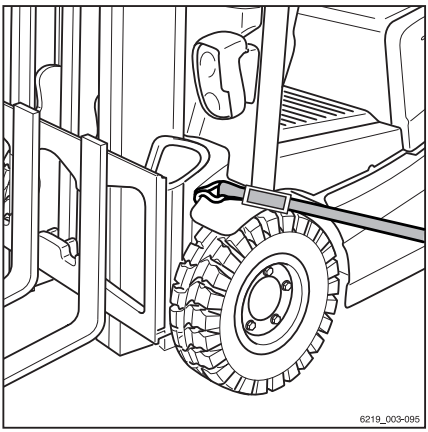

– Umístěte vázací popruhy/napínací pásy pro spojovací čep kolem spojovacího čepu podle obrázku a přivažte vozík pod úhlem k přední části.

▷

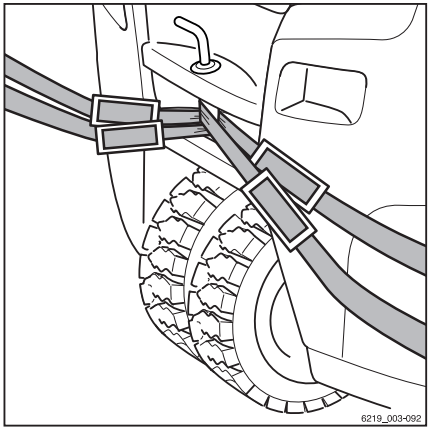

Nakládání jeřábem

Nakládání jeřábem je určeno pouze pro přepravu celého vozíku včetně zvedacího stožáru před prvním uvedením do provozu. To může provádět pouze autorizované servisní středisko s popruhy výslovně poskytnutými a schválenými pro tento účel.

– Nenakládejte vozík jeřábem!

Odstavení z provozu

Bezpečnostní informace pro odstavení a opětovné nastartování

⚠ NEBEZPEČÍ

Nebezpečí výbuchu!

Práce na vozíku prováděné v oblastech, kde může dojít k výbuchu, mohou vést k výbuchu okolního vzduchu.

V oblastech, kde může dojít k výbuchu, se nesmí na vozíku provádět žádné práce.

– Vozíky vyřazujte z provozu nebo skladujte pouze mimo oblasti, kde může dojít k výbuchu.

NEBEZPEČÍ

Nebezpečí výbuchu!

Během skladování vozíku může dojít k poškození součástí chráněných proti výbuchu a toto poškození nelze vždy předvídat. Jiskry výboje nebo přehřívání způsobené poškozenými součástmi může vést k výbuchu okolního vzduchu v oblastech, kde může dojít k výbuchu. Celý systém chráněný proti výbuchu musí být před opětovným uvedením do provozu zkontrolován.

– Před opětovným uvedením do provozu nechte v autorizovaném servisním středisku zkontrolovat vybavení na ochranu proti explozi.

Vyřazení z provozu a uskladnění vozíku

POZOR

Poškození součástí způsobené nesprávným skladováním!

Nesprávné uskladnění nebo vyřazení z provozu na dobu delší než dva měsíce může způsobit poškození vozíku korozí. Pokud je vozík delší dobu zaparkován při okolní teplotě pod -10 °C, baterie se ochladí. Elektrolyt může zamrznout a poškodit baterie.

– Vozík uložte do čistého, suchého a dobře větraného prostředí, kde teplota neklesá pod bod mrazu.
– Před vyřazením vozíku z provozu proveďte následující opatření.

Opatření, která je nutno provést před vyřazením vozíku z provozu

– Vozík důkladně vyčistěte; viz kapitola nazvaná "Čištění vozíku".
– Nosnou desku vidlice několikrát zvedněte do maximální výšky.
– Několikrát nakloňte zvedací stožár dopředu a dozadu, a pokud je připevněno přídavné zařízení, opakovaně s ním pohněte.

- Uvolněte napnutí nosných řetězů spuštěním vidlice na vhodnou podpěrnou podložku, např. na paletu.
- Zkontrolujte hladinu hydraulického oleje.
- Na všechny nekryté pohyblivé části naneste olej nebo mazivo.
- Namažte vozík v souladu s "plánem mazání".
- Promažte spoje a ovladače.

⚠ POZOR

Možné poškození zástrčky baterie!

Pokud odpojíte zástrčku baterie se zapnutým vozíkem (při zatížení), vznikne elektrický oblouk. Ten může způsobit opotřebení kontaktů, které značně zkracuje jejich životnost.

- Před odpojením zástrčky baterie vypněte zapalování vozíku.
- Neodpojujte zástrčky baterie při zapnutém vozíku kromě nouzových případů.

- Odpojte zástrčku baterie.
- Zkontrolujte stav baterie, hladinu kyseliny a hustotu kyseliny.
- Proveďte údržbu baterie.

UPOZORNĚNÍ

Skladujte pouze baterie, které jsou zcela nabité.

- Všechny nechráněné elektrické kontakty nastříkejte vhodným kontaktním sprejem.

⚠ POZOR

Deformace pneumatiky následkem trvalého zatížení jedné strany!

Nechte vozík zvednout nebo nadzvednout autorizovaným servisním střediskem tak, aby byla všechna kola nad zemí. Zabráníte tak trvalé deformaci pneumatik.

- Vozík nechávejte zvedat a nadzvedávat pouze v autorizovaných servisních střediscích.

⚠ POZOR

Nebezpečí poškození korozí z důvodu kondenzace vody na vozíku!

Řada plastických fólií a syntetických materiálů je vodotěsná. Voda zkondenzovaná na vozíku nemůže přes tyto krycí materiály uniknout.

- **Nepoužívejte** plastické fólie, protože podporují vytváření kondenzované vody.
- Zakryjte vozík materiálem, který propouští páru, například bavlnou.

- Vozík zakryjte, aby byl chráněn proti prachu.
- Pokud je potřeba vozík odstavit na ještě delší dobu, kontaktujte autorizované servisní středisko, které vám doporučí další kroky.

Použití po uskladnění nebo vyřazení z provozu

Pokud byl vozík odstaven po dobu delší než šest měsíců, je třeba jej před opětovným použitím pečlivě zkontrolovat. Podobně jako při každoroční bezpečnostní prohlídce musí i tato kontrola zahrnovat kontrolu všech bezpečnostních prvků vozíku.

- Vozík důkladně vyčistěte; viz kapitola nazvaná "Čištění vozíku".
- Promažte spoje a ovladače.
- Zkontrolujte stav baterie, hladinu kyseliny a hustotu kyseliny.
- Zkontrolujte hydraulický olej, zda neobsahuje zkondenzovanou vodu. V případě potřeby vyměňte hydraulický olej.
- Dohodněte se s autorizovaným servisním střediskem, aby provedlo stejné prohlídky a úkony, které byly provedeny před prvním uvedením do provozu.
- Kontrola ochrany proti výbuchu musí být provedena autorizovaným servisním střediskem.
- Proveďte "vizuální kontroly a kontroly funkce".

Odstavení z provozu

Musí být zkontrolovány zejména následující body:

- Pohon
- Regulátor
- Řízení
- Brzdy (provozní brzda, parkovací brzda)
- Zvedací systém (zařízení pro přepravu nákladu, nosné řetězy, upevnění)

UPOZORNĚNÍ

Další informace naleznete v dílenské příručce vozíku nebo se obraťte na autorizované servisní středisko.

5

Údržba

Bezpečnostní předpisy pro údržbu

Obecné informace

NEBEZPEČÍ

Nebezpečí výbuchu!

Práce na vozíku prováděné v oblastech, kde může dojít k výbuchu, mohou vést k výbuchu okolního vzduchu.

V oblastech, kde může dojít k výbuchu, se nesmí na vozíku provádět žádné práce!

- Údržba a opravy vozíků se musejí provádět mimo oblasti, kde může dojít k výbuchu.
- Požádejte bezpečnostního technika, aby určil bezpečný pracovní prostor.

Musí být přijata veškerá potřebná bezpečnostní opatření, aby nedocházelo k nehodám během údržbářských prací a oprav:

- Zatáhněte parkovací brzdu.
- Vozík vypněte. Vyjměte klíč zapalování nebo zablokujte přístup.
- Aktivujte spínač odpojení baterie (podle verze) a spínač nouzového zastavení.
- Odpojte zástrčku baterie.

Vozíky verze kategorie 2 mají dva konektory baterie (+ a -). Ty jsou šrouby zajištěny proti náhodnému odpojení. Aby nedocházelo ke ztrátě šroubů, po odpojení konektoru baterie zašroubujte šrouby zpět na místo.

- Zajistěte, aby se vozík nemohl nechtěně rozjet nebo neúmyslně nastartovat.
- V případě potřeby nechte vozík nadzvednout v autorizovaném servisním středisku.

Součásti určené na ochranu proti výbuchu jsou připevněny na spodní straně vozíku. Pokud jsou tyto součásti poškozené, vozík již není schválený pro použití v oblastech, kde může dojít k výbuchu.

- Zvednutou nosnou desku vidlice nebo vysunutý zvedací stožár nechte v autorizo-

vaném servisním středisku zajistit proti náhodnému klesnutí.

– Dodržujte maximální výšku zdvihu zvedacího stožáru a porovnejte rozměry uvedené v kapitole "Technické údaje" s rozměry haly, ve které má být vozík používán.
– Zabraňte kolizím se stropem haly a následnému poškození.

Práce na hydraulickém zařízení

Před jakýmkoli zásahem na systému musí být hydraulický systém odtlakován.

Práce na elektrickém vybavení

⚠ NEBEZPEČÍ

Nebezpečí výbuchu!

Práce na elektrickém vybavení se smí provádět pouze mimo oblasti, kde může dojít k výbuchu, a smí je provádět výhradně oprávněná osoba.

Jakýkoli zásah do elektrického vybavení vozíku je zakázán.

– Chcete-li provést práci na elektrickém vybavení, obraťte se na autorizované servisní středisko.

Bezpečnostní zařízení

Po údržbářských pracích a opravách musí být zpět nainstalována všechna bezpečnostní zařízení a musí být vyzkoušena jejich provozní spolehlivost.

Hodnoty nastavení

Při provádění oprav a při výměně hydraulických a elektrických součástí musí být dodrženy hodnoty nastavení vyžadované pro dané zařízení. Jsou uvedeny v příslušných částech.

Zvedání a nadzvedávání

⚠ NEBEZPEČÍ

Pokud se vozík převrátí, hrozí nebezpečí ohrožení života!

Pokud nebude vozík správně zvednutý a nadzvednutý, může dojít k jeho převrácení a pádu. Je dovoleno použití pouze zvedáků uvedených v dílenské příručce pro tento vozík, které jsou testovány z hlediska nutných bezpečnostních a zátěžových parametrů.

– Vozík nechávejte zvedat a nadzvedávat pouze v autorizovaných servisních střediscích.
– Vozík nadzvedávejte pouze ve zvedacích bodech uvedených v dílenské příručce.

Vozík je nutné zvedat a nadzvedávat při různých typech údržbářských prací. Autorizované servisní středisko musí být o tomto informováno. Bezpečná manipulace s vozíkem a odpovídajícími zvedáky je popsaná v dílenské příručce k vozíku.

Práce na přední části vozíku

⚠ NEBEZPEČÍ

Nebezpečí nehody způsobené nezajištěným zvedacím stožárem.

Je-li zvedací stožár nebo nosná deska vidlice zvednutá, je nutné při všech pracích na zvedacím stožáru a na přední části vozíku přijmout odpovídající bezpečnostní opatření.

– Při zajišťování používejte pouze řetězy s dostatečnou nosností.
– Ohledně této záležitosti kontaktujte autorizované servisní středisko.

⚠ POZOR

Riziko poškození stropu!

– Poznamenejte si maximální výšku zdvihu zvedacího stožáru.

Zajištění zvedacího stožáru proti sklopení dozadu

⚠ NEBEZPEČÍ

Nebezpečí nehody!

Tuto činnost musí provést výhradně autorizovaný servisní technik.

– Chcete-li zajistit zvedací stožár proti sklopení dozadu, obraťte se na autorizované servisní středisko.

Demontáž zvedacího stožáru

⚠ NEBEZPEČÍ

Nebezpečí nehody!

Tuto činnost musí provést výhradně autorizovaný servisní technik.

– Demontáž zvedacího stožáru svěřte autorizovanému servisnímu středisku.

Zajištění zvedacího stožáru proti pádu

⚠ NEBEZPEČÍ

Nebezpečí nehody!

Tuto činnost musí provést výhradně autorizovaný servisní technik.

– Chcete-li zajistit zvedací stožár proti pádu, obraťte se na autorizované servisní středisko.

Obecné informace o údržbě

Kvalifikace zaměstnanců

NEBEZPEČÍ

Nebezpečí výbuchu!

Provozovatel zodpovídá za pracovní vybavení podle německého nařízení týkajícího se bezpečnosti a zdravotního stavu v průmyslu (BetrSichV). Je zodpovědností provozovatele zajistit řádné provádění kontrol a oprav.

– Opravy smí provádět výhradně oprávněná osoba.

Viz také část "Provozovatel" v kapitole nazvané "Definice odpovědných osob".

NEBEZPEČÍ

Nebezpečí výbuchu

Práce na vozíku prováděné v oblastech, kde může dojít k výbuchu, mohou vést k výbuchu okolního vzduchu. V oblastech, kde může dojít k výbuchu, se nesmí na vozíku provádět žádné práce.

– Údržba a opravy vozíků se musejí provádět mimo oblasti, kde může dojít k výbuchu.

Údržbu mohou provádět pouze kvalifikovaní a určení zaměstnanci. Pravidelné bezpečnostní kontroly a kontroly po neobvyklých událostech musí být prováděny oprávněnou osobou.

– Viz také část nazvaná "Osoba oprávněná provádět kontroly ochrany proti výbuchu" v kapitole nazvané "Definice odpovědných osob".

Oprávněná osoba musí provést posouzení a zhodnocení z hlediska bezpečnosti, bez ohledu na provozní a ekonomické podmínky. Oprávněná osoba musí mít dostatečné znalosti a zkušenosti pro posouzení stavu vozíku a účinnosti ochranných zařízení v souladu s technickými normami a principy testování vozíků.

Pracovníci pro údržbu baterie

Baterie smí nabíjet, ošetřovat a vyměňovat pouze pracovníci, kterým bylo poskytnuto odpovídající školení, v souladu s pokyny výrobce baterie, nabíječky baterie a vozíku.

– Dodržujte manipulační pokyny pro baterii a návod k použití nabíjecího zařízení.

Údržbářské práce bez zvláštních kvalifikací

Jednoduché údržbářské práce, jako je kontrola hladiny hydraulického oleje, mohou provádět i neškolení zaměstnanci. K provádění této práce není nutná kvalifikace oprávněné osoby. Požadované úkony jsou popsány v kapitole nazvané "Zachovávání provozní připravenosti".

Údržba prvků ochrany proti výbuchu

Prvky ochrany proti výbuchu na vozíku musí být pravidelně testovány, ale ne později než poté, co byla provedena "kontrola ochrany proti výbuchu " podle "dílenské příručky" a nejnovějších technologických norem a podle příslušných norem a předpisů pro přestavbu. Prvky pro údržbu a opravu elektrického systému jsou uvedeny v normě "DIN EN 60079-17:2014-10".

Podle normy "DIN EN 1755:2015-02" zahrnují:

- Kontrola tlakově utěsněných skříní řídicí jednotky vozíku a skříní s omezeným odvětráváním z hlediska poškození a integrity
- dodržování minimálních intervalů pro testování a kontrolu izolačního odporu
- ověření dostatečné vzdálenosti mezi pevnými a otáčivými částmi
- kontrolu, zda kola, antistatické pásy, korónující elektrody, hnací řemeny jsou v dobrém stavu, a kontrolu jakékoli ztráty vodivosti způsobené nečistotami
- ověření sedadla a nekovových krytů z hlediska uzemnění a hodnot povrchového odporu

- ověření správné funkce bezpečnostního sledování a vypínacích systémů včetně snímačů
- pravidelnou výměnu souvisejících bezpečnostních dílů nebo součástí, které podléhají opotřebení
- kontrolu správné tuhosti šroubových spojů a správné maximální mezery uzavírací linie tlakově utěsněných skříní
- ověření absence nadměrného opotřebení a axiální vůle brzdového obložení a brzd v souladu s konstrukční bezpečností a správného umístění snímače teploty a snímače opotřebení brzdového obložení po opravě (v závislosti na sérii)
- ověření minimální tloušťky (1 mm) ochranného nátěru ramen vidlice
- ověření neporušenosti skříně, která poskytuje konkrétní typ ochrany
- ověření neporušenosti identifikačních štítků a výstražných štítků

Informace pro provádění údržby

Tato část obsahuje všechny informace nutné k určení, zda je na vozíku třeba provést údržbu. Údržbu provádějte v časovém limitu v souladu s počitadlem provozních hodin a podle následujících kontrolních seznamů údržby. Tím zajistíte, že vozík bude vždy schopen provozu a bude zaručen optimální výkon a dlouhá životnost. Je to také nezbytná podmínka pro uplatňování záruky.

Časové vymezení údržby

Pokud je vyžadována údržba, na displeji se zobrazí symbol 🔧.

– Provádění údržby vozíku dohodněte s autorizovaným servisním střediskem.

– V kontrolních seznamech údržby je uvedeno, které úkony údržby je třeba provést.

Intervaly jsou stanoveny pro standardní použití. Kratší intervaly údržby lze stanovit po konzultaci s provozovatelem v závislosti na podmínkách použití vozíku.

Kratší intervaly údržby mohou být způsobeny těmito faktory:

- Znečištěné a nekvalitní vozovky
- Prašný nebo slaný vzduch
- Vysoká vlhkost vzduchu
- Extrémně vysoké nebo nízké teploty okolního vzduchu a extrémní změny teploty
- Vícesměnný provoz s těžkým pracovním cyklem
- Specifické národní předpisy pro vozík nebo jednotlivé součásti

Nabídka Údržba

Datum, kdy vozík vyžaduje údržbu, je uloženo v nabídce Údržba.

UPOZORNĚNÍ

Přístup do nabídky nastavení je k dispozici, pouze pokud vozík stojí a je aktivována parkovací brzda. Pokud je parkovací brzda uvolněna předčasně, nabídka nastavení se zavře. Přístup je udělen až ve chvíli, kdy správce vozového parku zadá heslo.

– Zastavte vozík.

– Aktivujte parkovací brzdu.

– Stiskněte tlačítko ☰.

– Stiskněte softwarové tlačítko "Nastavení" ⚙.

Zobrazí se první úroveň nabídky.

– Aktivujte "Oprávnění přístupu pro správce vozového parku".

Zobrazení se změní na nabídku "Nastavení".

– Stiskněte softwarové tlačítko `Údržba` 🔧.

Na displeji se otevře "nabídka Údržba".

– Stiskněte softwarové tlačítko `Interval údržby`.

Tato nabídka zobrazuje provozní hodiny zbývající do příštího naplánovaného intervalu údržby.

Údržba – součásit ochrany proti výbuchu 150 hodin/měsíčně

V provozních hodinách											
150		300		600		750		1150			
1300		1600		1750		2150		2300			
2600		2750		3150		3300		3600		Provedeno	
3750		4150		4300						✓	✖
Elektrický systém											
Zkontrolujte upevnění a stav elektrických kabelů součástí ochrany proti výbuchu.											
Zkontrolujte upevnění a stav spojů vedení.											
Zkontrolujte, zda systém monitorování izolace správně funguje (je-li přítomen).											
Zkontrolujte stav ohnivzdorné skříně (je-li přítomna) a zkontrolujte, zda je správně uzavřená.											
Baterie a příslušenství											
Zkontrolujte stav baterie, hladinu kyseliny a hustotu kyseliny.											
Nástavba vozidla											
Zkontrolujte sedadlo řidiče											
Zkontrolujte antistatický lak (je-li přítomen).											
Zvedací stožár											
Zkontrolujte ramena vidlice											

Údržba – součásit ochrany proti výbuchu 450 hodin/každé tři měsíce

V provozních hodinách											
450		900		1450		1900		2450			
2900		3450		3900		4450		4900			
5450		5900		6450		6900		7450		Provedeno	
7900		8450		8900		9450				✓	✖
Poznámka											
Proveďte všechny úkony údržby po 150 hodinách.											
Elektrický systém											
Zkontrolujte upevnění a stav elektrických kabelů součástí ochrany proti výbuchu.											
Zkontrolujte stav ohnivzdorné skříně (je-li přítomna) a zkontrolujte, zda je správně uzavřená.											

Údržba – součásit ochrany proti výbuchu 1 000 hodin/ročně

V provozních hodinách										Provedeno	
1000		2000		4000		5000		7000			
8000		10000		11000		13000		14000		✓	✗
Poznámka											
Proveďte všechny úkony údržby po 450 hodinách.											
Provádějte pravidelné testování (kontroly ochrany proti výbuchu/kontroly zařízení) v souladu s § 16 německého nařízení týkajícího se bezpečnosti a zdravotního stavu v průmyslu.											

Údržba – 1 000 hodin / každý rok

V provozních hodinách										Provedeno	
1000		2000		4000		5000		7000			
8000		10000		11000		13000		14000		✓	✗
Nástavba vozidla											
Zkontrolujte, zda se na podvozku nenacházejí praskliny.											
Zkontrolujte možná poškození ochranné stříšky / kabiny a okenních skel.											
Zkontrolujte, zda snímač dveří kabiny funguje správně a zda není poškozený.											
Zkontrolujte možná poškození ovládacích prvků, spínačů a spojů a naneste mazivo a olej.											
Zkontrolujte, zda sedadlo řidiče funguje správně a zda není poškozené.											
Zkontrolujte, zda zádržný systém řidiče funguje správně a zda je čistý a nepoškozený.											
Zkontrolujte klakson.											
Varianta na přání: Zkontrolujte možná poškození a správnou funkci volitelného zdvojeného pedálu a promažte jej.											
Pneumatiky a kola											
Zkontrolujte opotřebení pneumatik a v případě potřeby zkontrolujte tlak vzduchu.											
Zkontrolujte možná poškození kol a proveďte kontrolu utahovacích momentů.											
Pohonná jednotka											
Zkontrolujte upevnění řídicí nápravy, proveďte kontrolu možných netěsností a očistěte chladicí lamely.											
Zkontrolujte, zda jsou proudové kolejnice mezi poháněnými částmi a přípojkami motoru správně upevněny.											
Zkontrolujte hladinu oleje v jednotce hnacího kola a vícekotoučové brzdě.											
Vyměňte převodový olej (jednou po prvních 1 000 hodinách).											
Řízení											
Zkontrolujte systém řízení, zda dobře těsní a správně funguje.											
Zkontrolujte, zda je volant pevně připevněn a zda není otočná rukojeť poškozená.											
Zkontrolujte, zda je řídicí náprava pevně připevněná, proveďte kontrolu možných netěsností a naneste mazivo.											
Zkontrolujte doraz řízení.											
Brzdy											
Zkontrolujte stav a správnou funkci všech součástí mechanické brzdy.											
Zkontrolujte aktivační vzdálenost nožní brzdy a v případě potřeby ji seřiďte.											

V provozních hodinách										Provedeno	
1000		2000		4000		5000		7000			
8000		10000		11000		13000		14000		✓	✗
Zkontrolujte manuální sílu vyžadovanou k aplikaci ruční brzdy a v případě potřeby ji seřiďte.											
Varianta na přání: Zkontrolujte vůli mezi hlavou vidlice a pákou a v případě potřeby ji seřiďte.											
Proveďte kontrolu brzd.											
Elektrický systém											
Zkontrolujte veškeré kabelové spoje.											
Zkontrolujte správnou funkci spínačů, vysílačů a snímačů.											
Zkontrolujte osvětlení a kontrolky.											
Chladicí systém (měnič a hnací náprava)											
Zkontrolujte, zda ventilátory a vzduchové kanály fungují správně a zda nejsou poškozené.											
Vyčistěte ventilátory a vzduchové kanály.											
Vyčistěte chladicí lamely na měniči a trakčních motorech.											
Baterie a příslušenství											
Zkontrolujte možné poškození olověné baterie a hustotu kyseliny v baterii; dodržujte pokyny výrobce pro údržbu.											
Varianta na přání: Vyměňte zpětný ventil na olověné baterii s recirkulací elektrolytu.											
Varianta na přání: Dodržujte pokyny výrobce pro údržbu lithium-iontových baterií.											
Zkontrolujte možné poškození přístrojové zástrčky a kabelového svazku vozíku.											
Zkontrolujte možné poškození zástrčky a kabelového svazku baterie.											
Bateriový prostor											
Zkontrolujte, zda dvířka baterie a v případě potřeby také snímač fungují správně a zda nejsou poškozené.											
Zkontrolujte, zda není zámek baterie poškozené.											
Namažte závěsy dvířek baterie.											
Varianta na přání: Zkontrolujte hladinu oleje a těsnost hydraulického nosiče baterie. Zkontrolujte opotřebení všech pohyblivých částí a namažte je.											
Varianta na přání: Vyčistěte tepelnou jímku a ventilátor na palubní nabíječce. Zkontrolujte filtr čerpadla cirkulace elektrolytu.											
Hydraulika											
Zkontrolujte stav, správnou funkci a těsnost hydraulického systému.											
Zkontrolujte funkci blokování hydrauliky (ventil ISO).											
Zkontrolujte hladinu oleje.											

V provozních hodinách										Provedeno	
1000		2000		4000		5000		7000			
8000		10000		11000		13000		14000		✓	✖
Zvedací stožár											
Zkontrolujte, zda nejsou poškozena ložiska stožáru. Ložiska stožáru namažte a zkontrolujte utahovací moment.											
Zkontrolujte možná poškození a opotřebení profilů stožáru. Namažte profily stožáru.											
Zkontrolujte možné poškození a opotřebení vodítka ve spodním (střídavé zatěžování) profilu stožáru.											
Zkontrolujte možná poškození a opotřebení nosných řetězů. Nastavte a namažte nosné řetězy											
Zkontrolujte možná poškození a netěsnosti zvedacích válců a spojů.											
Zkontrolujte možná poškození a opotřebení vodicích kladek.											
Zkontrolujte možná poškození a opotřebení podpěrných válečků a řetězových kladek.											
Zkontrolujte vůli mezi zarážkou nosné desky vidlice a výběhovou zarážkou.											
Zkontrolujte možná poškození a netěsnosti naklápěcích válců a spojů.											
Zkontrolujte možná poškození a opotřebení nosné desky vidlice.											
Zkontrolujte možná poškození a správnou funkci zablokování ramene vidlice.											
Zkontrolujte možné opotřebení a deformaci ramen vidlice.											
Zkontrolujte, zda je na nosné desce vidlice či na přídavném zařízení namontován bezpečnostní šroub.											
Zvláštní vybavení											
Zkontrolujte stav antistatického pásu nebo antistatické elektrody.											
Zkontrolujte správnou funkci topného systému; dodržujte pokyny výrobce pro údržbu.											
Zkontrolujte možné opotřebení a poškození přídavných zařízení; dodržujte pokyny výrobce pro údržbu.											
Zkontrolujte možné opotřebení a poškození tažného zařízení; dodržujte pokyny výrobce pro údržbu.											
Obecné											
Načtěte čísla chyb a vymažte seznam.											
Resetujte interval údržby.											
Zkontrolujte, zda jsou štítky neporušené.											
Proveďte zkušební jízdu.											

Údržba – 3 000 hodin / každé dva roky

V provozních hodinách										Provedeno	
3000		6000		9000		12000		15000		✓	✗
Poznámka											
Proveďte všechny úkony údržby po 1 000 hodinách.											
Pohonná jednotka											
Vyměňte převodový olej v jednotce hnacího kola.											
Vyměňte odvzdušňovací šrouby na jednotkách hnacích kol.											
Hydraulika											
Vyměňte hydraulický olej.											
Vyměňte filtr ve vratném vedení a odvzdušňovací filtr.											
Varianta na přání: Vyměňte vysokotlaký filtr.											

Objednávka náhradních a dílů podléhajících opotřebení

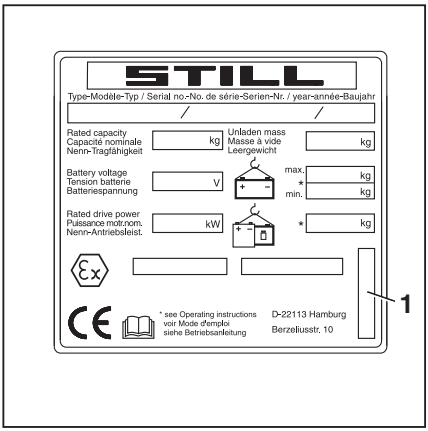

NEBEZPEČÍ

Nebezpečí výbuchu!

Pokud jsou na vozíku instalovány neoriginální díly, vozík již není schválený pro použití v oblastech, kde může dojít k výbuchu!

Náhradní díly lze objednat prostřednictvím servisního oddělení. Informace, které je nutno uvést při objednávání dílů, jsou k dispozici v seznamu náhradních dílů.

Používejte pouze náhradní díly v souladu s pokyny výrobce. Použití neschválených náhradních dílů může mít za následek zvýšené nebezpečí nehod způsobených nedostatečnou kvalitou nebo nesprávným použitím dílu. Osoba zodpovědná za použití neschválených náhradních dílů ponese v případě poškození nebo zranění zodpovědnost v plném rozsahu.

UPOZORNĚNÍ

U vozíků chráněných proti výbuchu je nutné uvést číslo úlohy Miretti (1).

– Číslo úlohy Miretti je uvedeno na továrním štítku vozíku.

Kvalita a množství požadovaných provozních látek

Používejte pouze provozní látky uvedené v tabulce s údaji o údržbě.

– Požadované provozní látky a maziva naleznete v tabulce s údaji o údržbě.

Oleje a maziva různé kvality nesmí být míchány. Míchání má negativní vliv na mazivost. Není-li možné se vyhnout použití výrobků různých výrobců, zcela vypusťte starý olej.

Před mazáním, výměnou filtrů nebo jakýmkoli zásahem do hydraulického systému pečlivě vyčistěte oblast kolem dané části.

Při doplňování provozních látek používejte vždy čisté nádoby!

Plán mazání

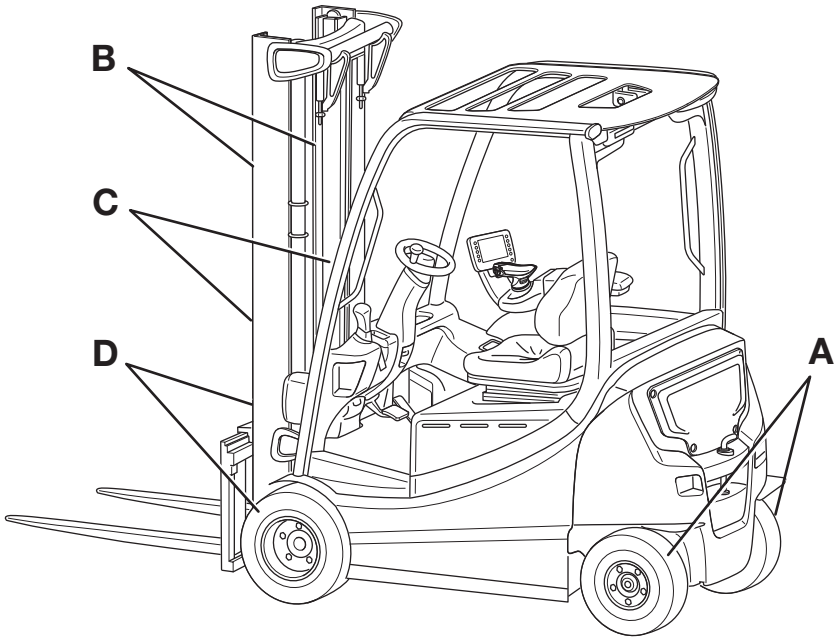

Code[1]	Mazací bod
(A)	Výkyvná náprava: dvě mazací hlavice na každé straně řídicí nápravy na ramenu řízení Točna řízení: není přítomna
(B)	Kluzné plochy na zvedacím stožáru
(C)	Nosné řetězy
(D)	Jedna tlaková maznice na každém ze dvou ložisek zvedacího stožáru

[1]Příslušné specifikace maziv níže v části "Tabulka s údaji o údržbě" pod tímto kódem Code.
Tento mazací plán popisuje sériově vyráběný vozík se standardním vybavením. Přehled bodů údržby pro verze vozíků naleznete v příslušné kapitole nebo pokynech poskytnutých výrobcem.

Tabulka s údaji o údržbě

NEBEZPEČÍ

Nebezpečí výbuchu z důvodu výboje statické elektřiny!

Jsou-li používány bio-hydraulické oleje, stávají se hydraulické systémy náchylnými na hromadění statického náboje. To může vést k výboji statické elektřiny; v oblastech s možností výbuchu následně může dojít k výbuchu v okolní atmosféře.

– **Nepoužívejte** bio-hydraulické oleje.

Místa běžného mazání

Code	Jednotka	Provozní látky	Specifikace	Rozměry
	Mazání	Vysokotlaké mazivo	ID č. 0147873	Podle potřeby

Baterie

Code	Jednotka	Provozní látky	Specifikace	Rozměry
	Plnění systému	Destilovaná voda		Podle potřeby
	Izolační odpor		DIN 43539 VDE 0510	Další informace naleznete v dílenské příručce pro daný vozík.

Elektrický systém

Code	Jednotka	Provozní látky	Specifikace	Rozměry
	Izolační odpor		DIN EN 1175 VDE 0117	Další informace naleznete v dílenské příručce pro daný vozík.

Ovládací prvky / klouby

Code	Jednotka	Provozní látky	Specifikace	Rozměry
	Mazání	Vysokotlaké mazivo	ID č. 0147873	Podle potřeby
		Olej	SAE 80 MIL-L2105 API-GL4	Podle potřeby
	Dvoupedálové ovládání	Vysokotlaké mazivo	ID č. 0147873	Podle potřeby

Hydraulický systém

Code	Jednotka	Provozní látky	Specifikace	Rozměry
	Plnění systému	Hydraulický olej	HVLP 68 DIN 51524, část 3	23 až 30 l Závisí na zvedacím stožáru a výšce zdvihu
		Hydraulický olej pro použití v chladírně	HVLP 68 DIN 51524, část 3	

UPOZORNĚNÍ

Při přechodu na jiný typ hydraulického oleje musí autorizované servisní středisko upravit řídicí jednotku vozíku.

Pneumatiky

Code	Jednotka	Provozní látky	Specifikace	Rozměry
	Superelastické pneumatiky	Limit opotřebení		Ke značce opotřebení
	Pneumatiky z tvrdé pryže	Limit opotřebení		Ke značce opotřebení
	Vzdušnicové pneumatiky	Minimální hloubka dezénu		Tlak vzduchu: viz informace na vozíku Min. hloubka dezénu: 1,6 mm

Řízená náprava

Code	Jednotka	Provozní látky	Specifikace	Rozměry
(A)	Ložisko čepu nápravy, kulové ložisko	Vysokotlaké mazivo	ID č. 0147873	Podle potřeby
	Matice kol	Momentový klíč	Verze s kyvadlovou nápravou	195 Nm
			Řízená náprava	195 Nm

Hnací náprava

Code	Jednotka	Provozní látky	Specifikace	Rozměry
	Šrouby kol	Momentový klíč		210 Nm
	Hnací převod	Převodový olej	SAE 80W-90 API-GL4	0,3 l

Zvedací stožár

Code	Jednotka	Provozní látky	Specifikace	Rozměry
(B)	Mazání	Vysokotlaké mazivo	ID č. 0147873	Podle potřeby
	Doraz	Vůle		Min. 2 mm

Code	Jednotka	Provozní látky	Specifikace	Rozměry
(D)	Ložisko zvedacího stožáru	Mazivo	Aralub 4320 DIN 51825-KPF2N20 ID č. 0148659	Doplňte mazivo, dokud nezačne unikat malé množství nového maziva
	Šrouby ložiska zvedacího stožáru	Momentový klíč		310 Nm

Nosné řetězy

Code	Jednotka	Provozní látky	Specifikace	Rozměry
(C)	Mazání	Sprej na řetězy s vysokým zatížením	Plně syntetický Teplotní rozsah:-35 °C až +250 °C ID č. 0156428	Podle potřeby

Ostřikování

Code	Jednotka	Provozní látky	Specifikace	Rozměry
	Plnění systému	Ostřikovací kapalina	Zimní, ID č. 172566	Podle potřeby

Ohnivzdorná skříň

Code	Jednotka	Provozní látky	Specifikace	Rozměry
	Vůle	Spároměr		< 0,05 mm
	Šrouby krytu	Momentový klíč	M5 M6 M8 M10	2,5 až 5 Nm 5 až 10 Nm 10 až 20 Nm 20 až 40 Nm
	Stožár	Mazivo	Zmýdelněné hliníkem, ID č. 0170761	Podle potřeby
	Řídicí jednotka vozíku	Vysoušecí prostředek (hydro sáček)		Podle potřeby

Zachovávání provozní připravenosti

Výměna žárovky

⚠ NEBEZPEČÍ

Nebezpečí výbuchu při použití nesprávných žárovek!

Osvětlení vozíku je navrženo, aby umožnilo vjezd do schválených zón. Další žárovky zvyšují teploty povrchu. Pokud jsou použity další žárovky, použití v oblastech, kde může dojít k výbuchu, je zakázáno.

– Žárovky může vyměnit pouze autorizované servisní středisko.

Mazání kloubů a ovládacích prvků

▷

– Ložiska a spoje namažte olejem nebo mazivem podle "tabulky údajů o údržbě".

- Vodicí zařízení sedadla řidiče
- Závěsy dvířek kabiny (varianta na přání)
- Závěsy dvířek bateriového prostoru nebo závěsy krytu baterie
- Ovládací táhlo (1) pro ventily (s vícepákovým ovládáním)

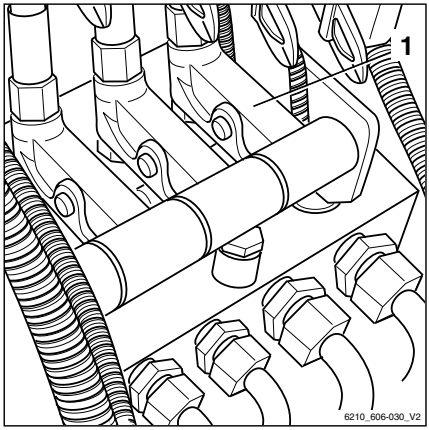

Kontrola bezpečnostního spínače baterie a bezpečnostního spínače dvířek bateriového prostoru

▷

⚠ NEBEZPEČÍ

Závada bezpečnostního spínače baterie a bezpečnostního spínače dvířek bateriového prostoru může způsobit, že se dvířka bateriového prostoru otevřou a při naklonění nebo náhlém zpomalení vozíku může baterie vypadnout. Při vypadnutí baterie hrozí nebezpečí rozdrcení osob s následkem úmrtí.

– Pokud je bezpečnostní spínač deformovaný, poškozený nebo se s ním obtížně pohybuje, okamžitě informujte autorizované servisní středisko. Nejezděte s vozíkem.

– Zkontrolujte, zda bezpečnostní spínače správně fungují.

– Bezpečnostní spínače musí být promazané a musí se snadno pohybovat.

– Zkontrolujte bezpečnostní spínače po každé nehodě.

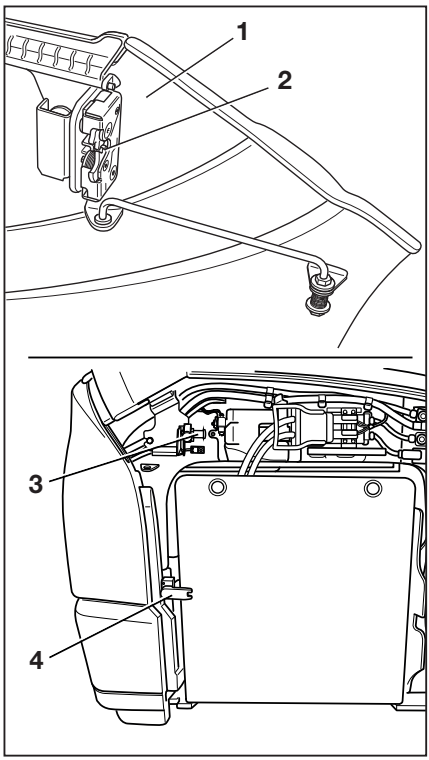

UPOZORNĚNÍ

Interval mazání značně závisí na podmínkách použití a podmínkách prostředí, které mají vliv na vozík. Vizuální kontroly a kontroly funkce bezpečnostního spínače musí být prováděny dle potřeby a po každých 1 000 hodinách. Promažte všechny pohyblivé části bezpečnostního spínače podle potřeby.

- Otevřete dvířka bateriového prostoru (1).
- Zkontrolujte, zda se zámek dvířek (2) a zámek baterie (4) snadno pohybují a zda nejsou zdeformované nebo poškozené.
- Zkontrolujte, zda je správně usazen západkový kolík (3) zámku dvířek a zda není zdeformovaný nebo poškozený.
- Namažte mechanismy bezpečnostních spínačů.
- Opět zavřete dvířka bateriového prostoru.

Údržba bezpečnostního pásu

⚠ NEBEZPEČÍ

Pokud bezpečnostní pás při nehodě selže, hrozí nebezpečí ohrožení života!

Je-li bezpečnostní pás vadný, může se při nehodě roztrhnout nebo rozepnout a poté již nebude držet řidiče v sedadle řidiče. Řidič může být proto vymrštěn proti součástem vozíku nebo z vozíku.

- Zajistěte provozní spolehlivost neustálým testováním.
- Nepoužívejte vozík s vadným bezpečnostním pásem.
- Vadný pás nechte vyměnit pouze servisním střediskem.
- Používejte pouze originální náhradní díly.
- Na pásu neprovádějte žádné úpravy.

UPOZORNĚNÍ

Pravidelně (každý měsíc) provádějte následující kontroly. V případě silného namáhání je třeba každodenní kontrola.

Kontrola bezpečnostního pásu

– Zcela vytáhněte pás (3) a zkontrolujte, zda není opotřebovaný. ▷

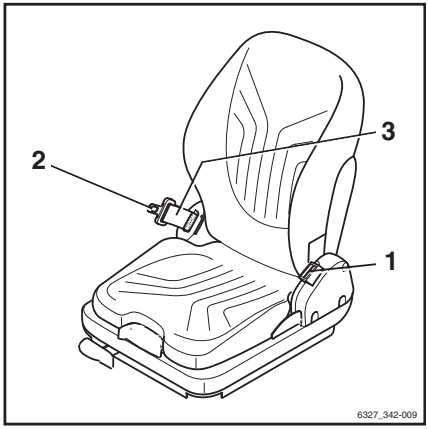

Pás nesmí mít roztřepené okraje ani nesmí být naříznutý. Stehování nesmí být uvolněno.

– Zkontrolujte, zda pás není špinavý.

– Zkontrolujte, zda nejsou opotřebované nebo poškozené části, včetně připevňovacích bodů.

– Zkontrolujte stav a správnou funkci zámku bezpečnostního pásu (1).

Po vložení jazyku přezky pásu (2) musí být bezpečnostní pás pevně zajištěn.

– Jazyk přezky pásu (2) se musí po stisknutí červeného tlačítka (4) uvolnit. ▷

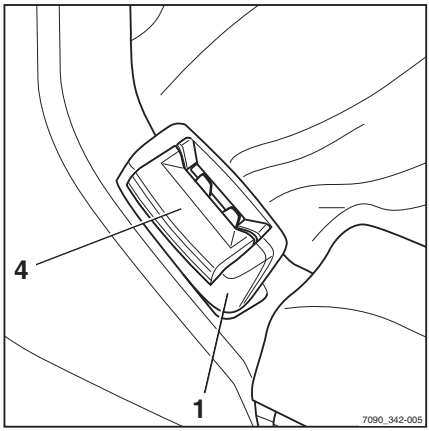

– Automatický blokovací mechanismus se musí vyzkoušet přinejmenším 1x za rok:

– Vidlicový vysokozdvižný vozík zaparkujte na vodorovném povrchu.

– Škubnutím vytáhněte bezpečnostní pás.

Blokovací mechanismus musí blokovat odvíjející se bezpečnostní pás.

– Sklopte sedadlo nejméně o 30° (v případě nutnosti ho odstraňte).

– Pomalu vytahujte bezpečnostní pás.

Blokovací mechanismus musí blokovat odvíjející se bezpečnostní pás.

Čištění bezpečnostního pásu

– V případě potřeby vyčistěte bezpečnostní pás bez použití chemických čisticích prostředků (postačí kartáčem).

Výměna po nehodě

Po nehodě je zpravidla nutné bezpečnostní pás vyměnit.

Kontrola sedadla řidiče

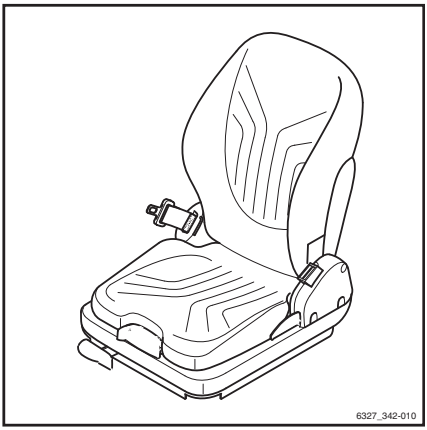

NEBEZPEČÍ

Nebezpečí výbuchu!

V různých kategoriích vozíků s ochranou proti výbuchu je sedadlo řidiče potaženo speciální antistatickou vodivou látkou, která zabraňuje hromadění elektrostatického náboje.

– Nepoužívejte žádné jiné potahy na sedadlo, jako jsou např. přikrývky, polštáře nebo kožešiny.

VÝSTRAHA

Nebezpečí úrazu!

– Po nehodě zkontrolujte sedadlo řidiče a bezpečnostní pás a zkontrolujte, zda je sedadlo stále bezpečně upevněno.
– Při nálezu jakéhokoli poškození přenechejte opravu sedadla autorizovanému servisnímu středisku.

– Zkontrolujte seřizovací mechanizmus sedadla, zda správně funguje.
– Zkontrolujte stav sedadla (např. opotřebení polstrování) a jeho bezpečné připevnění ke krytu.

Sedadlo řidiče vozíku má antistatické vlastnosti.

- Sedadla řidiče s antistatickými vlastnostmi jsou označena na opěradle informačním štítkem "OVĚŘENÉ ANTISTATICKÉ VLASTNOSTI"
- Povrchový odpor musí být menší než nebo rovný 1 GΩ (10^9 Ω) při zkušebním napětí 500 V
- Poškození potahu nesmí přesahovat specifikovanou oblast.

  V opačném případě musí být příslušné části sedadla řidiče vyměněny.

  Viz tabulka níže.

Maximální přípustné poškození sedadla řidiče

Kategorie vozíku	Maximální přípustná oblast poškození
IIA	100 cm^2
IIB	
IIB + H_2	20 cm^2
IIB + C_2H_2	
IIB + H_2 + C_2H_2	

– Pokud máte jakékoli dotazy ohledně výměny nebo potřebujete poradit, obraťte se na autorizované servisní středisko.

Kontrola vrstvy antistatického nátěru

⚠ NEBEZPEČÍ

Nebezpečí výbuchu z důvodu výboje statické elektřiny!

V závislosti na verzi musí být nevodivé součásti (plastové součásti) na vozíku natřeny speciálním antistatickým nátěrem. Tento nátěr zabraňuje hromadění elektrostatického náboje na těchto součástech. Jinak může dojít ke statickému výboji, což může v oblastech s rizikem výbuchu vést k výbuchu okolního vzduchu.

– Jakékoli poškození nechejte opravit v autorizovaném servisním středisku.

– Zkontrolujte možné poškození a odření vrstvy nátěru na plastových dílech.

Antistatický nátěr se nanáší na následující plastové díly:

- Obložení
- Ovládací panely
- Obložení sloupku řízení
- Držáky na dokumenty
- Přihrádky

- Chráněné oblasti jsou identifikovány informačním štítkem "ELEKTRICKY VODIVÉ".
- Nenatřené oblasti jsou označené následovně:

  "Nevodivé součásti – nebezpečí elektrostatického náboje – čistěte pouze vlhkým hadříkem"
- Povrchový odpor musí být menší než nebo rovný 1 GΩ (10^9 Ω) při zkušebním napětí 500 V
- Jakékoli poškození vrstvy nátěru nesmí překročit stanovenou plochu.

  Viz tabulka níže!
- Při opravách je naprosto nezbytné použít antistatickou barvu od stejného výrobce a se stejnými specifikacemi.

Maximální přípustné poškození povrchů

Kategorie vozíku	Maximální přípustná oblast poškození
IIA	100 cm^2
IIB	
IIB + H_2	20 cm^2
IIB + C_2H_2	
IIB + H_2 + C_2H_2	

– Pokud máte jakékoli dotazy ohledně opravy nebo potřebujete poradit, obraťte se na autorizované servisní středisko.

Údržba topení nebo systému klimatizace

Výměna filtrační vložky

– Povolte šroub (1).

– Sejměte kryt (2).

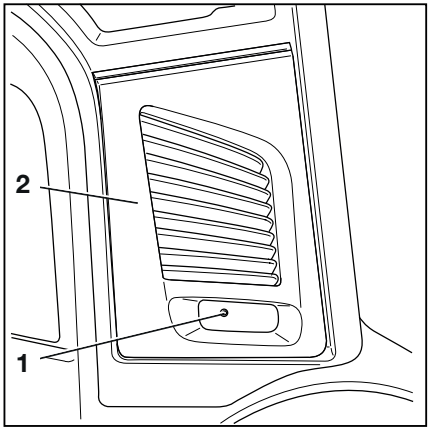

– Zkontrolujte, zda není filtrační rohož (1) znečištěná.

– Pokud je filtrační rohož šedá, vyměňte ji.

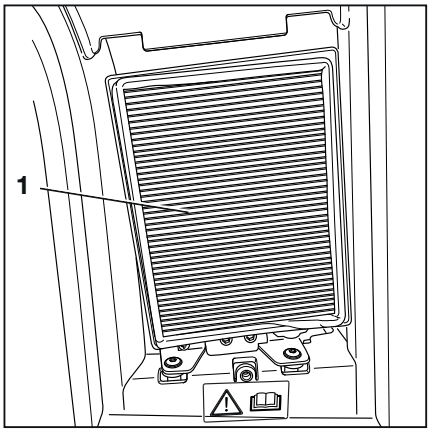

UPOZORNĚNÍ

Filtrační vložku vyměňujte nejméně každé dva měsíce.

Čištění přívodu čerstvého vzduchu

Přívod čerstvého vzduchu musí být vyčištěn, pokud filtrační rohož:

- je poškozená,
- je nesprávně osazená v rámu filtru,
- nebyla vyměněna každé dva měsíce.

– Sejměte filtrační rohož.

– Povolte šrouby (1) na rámu filtru (2).
– Vyjměte rám filtru (2).

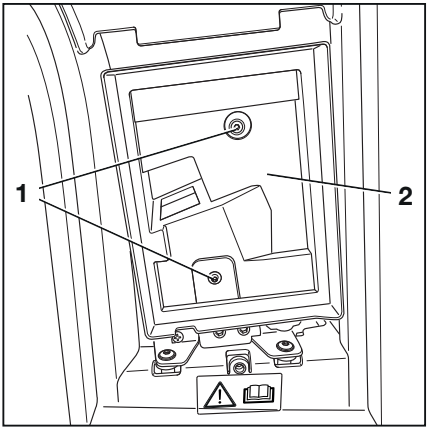

– Odstraňte veškerý prach a nečistoty z přívodu čerstvého vzduchu (1) bpod držákem filtrační rohože.

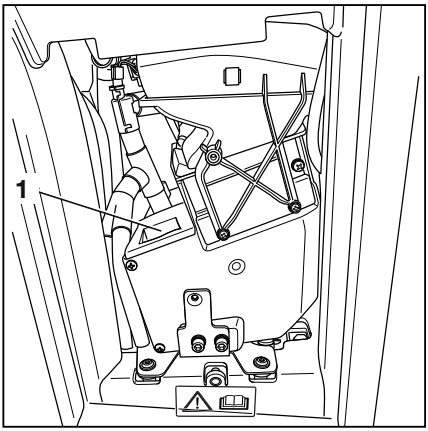

Údržba kol a pneumatik

NEBEZPEČÍ

Nebezpečí výbuchu!

V oblastech, kde může dojít k výbuchu, mohou kola a pneumatiky nesplňující předpisy ochrany proti výbuchu způsobit výbuch okolního vzduchu.

- Používejte pouze schválené, elektricky vodivé typy pneumatik.
- Dodržujte předpisy ochrany proti výbuchu.

VÝSTRAHA

Nebezpečí nehody!

Stabilita vozíku je v případě nerovnoměrného opotřebení pneumatik zhoršena. Prodlouží se brzdná dráha.

- Vyměňte neprodleně opotřebené nebo poškozené pneumatiky.

VÝSTRAHA

Nebezpečí převrácení!

Kvalita pneumatik ovlivňuje stabilitu vozíku.

- Chcete-li použít typ nebo značku pneumatik, které nejsou schválené společností STILL, musí být získán souhlas od společnosti STILL.

VÝSTRAHA

Nebezpečí porušení stability!

Při použití vzdušnicových pneumatik nebo pneumatik z tvrdé pryže se nikdy nesmí vyměňovat součásti ráfku kola a nesmí se kombinovat se součástmi ráfku kola od různých výrobců.

Kontrola stavu a opotřebení pneumatik

▷

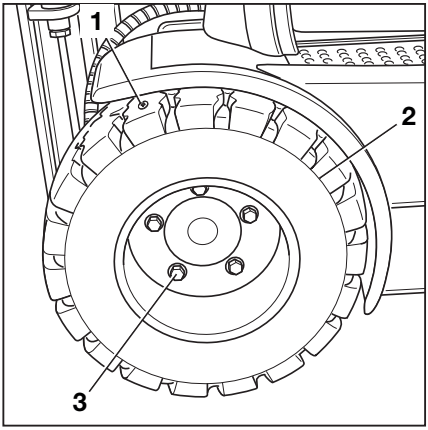

⚠ VÝSTRAHA

Kvalita pneumatik ovlivňuje stabilitu a ovladatelnost vozíku.

Změny lze provádět pouze po konzultaci s výrobcem.

Při výměnách kol nebo pneumatik dbejte na to, aby nedocházelo k naklánění vozíku na jednu stranu (např. vyměňujte vždy současně levé a pravé kolo vozíku).

– V případě potřeby odstraňte z dezénu pneumatiky veškeré cizí předměty (1).

UPOZORNĚNÍ

Míra opotřebení pneumatik na stejné nápravě musí být přibližně stejná. Superelastické pneumatiky a pneumatiky z tvrdé pryže lze opotřebovat až po značku opotřebení (2).

Kontrola dotažení kol

– Zkontrolujte, zda jsou upevňovací šrouby kol (3) na hnací nápravě a upevňovací matice kol na řídicí nápravě bezpečně na místě a v případě potřeby je dotáhněte.

– Dodržujte utahovací momenty uvedené v "tabulce s údaji o údržbě".

Kontrola ramen vidlice

▷

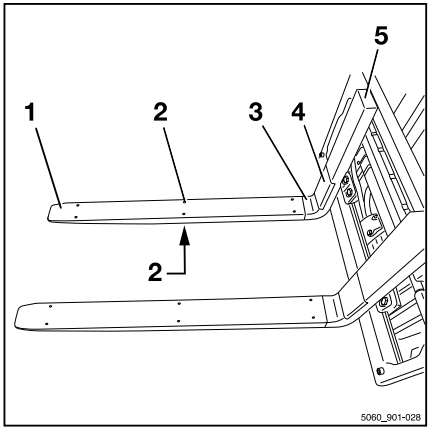

NEBEZPEČÍ

Nebezpečí výbuchu!

Pokud se používají ramena vidlice, která neodpovídají předpisům ochrany proti výbuchu, může dojít k vzniku jisker, které mohou způsobit výbuch okolního vzduchu.

- Používejte výhradně ramena vidlice schválená k použití v oblastech, kde může dojít k výbuchu, v souladu s továrním štítkem vozíku.
- Pokud je ochranný nátěr opotřebovaný, vozík **nepoužívejte** v oblastech, kde může dojít k výbuchu.

Ramena vidlice (1) mají speciální ochranný nátěr, který zabraňuje vzniku jisker při kontaktu s břemenem nebo zemí. Ochranný nátěr na ramenech vidlice má na horní a spodní části šest kontrolních otvorů (2). Tyto kontrolní otvory umožňují určit tloušťku zbývajícího nátěru. Povrch zadní části vidlice (4) je natřen stejným materiálem. Na ramenech vidlice v oblasti kolem ohybu vidlice (3) nesmí být patrné žádné praskliny nebo deformace. Nátěr nezasahuje do vnitřní oblasti kolem ohybů vidlice, takže je možné zkontrolovat výskyt prasklin.

Číslo úlohy Miretti je vyraženo do hlavy ramen vidlice (5). Pokud toto číslo neodpovídá údaji na továrním štítku vozíku, ramena vidlice se nesmí používat, dokud věc neobjasní autorizované servisní středisko.

- Proveďte vizuální kontrolu ramen vidlice (1).
- Zkontrolujte opotřebení ochranného nátěru (2, 4).

Minimální tloušťka musí být 1 mm.

- Zkontrolujte, zda nejsou popraskané ohyby vidlice (3).
- Porovnejte číslo úlohy Miretti na hlavě ramen vidlice (5) s údaji na továrním štítku vozíku.

– Zajistěte, aby byla instalována pouze ramena vidlice, která vyhovují předpisům ochrany proti výbuchu.

Tloušťka a materiál ochranného nátěru

Tloušťka v nových podmínkách	
Nahoře	2 mm
Boční	
Dole	4 mm
Materiál v závislosti na kategorii vozíku	
IIA	Nerezová ocel na AISI 316L
IIB	
IIB + H_2	Měděné materiály
IIB + C_2H_2	
IIB + H_2 + C_2H_2	

– Budete-li mít k tomu jakékoli dotazy, obraťte se na autorizované servisní středisko.

Kontrola stavu a správné funkce západky ▷

– Zkontrolujte, zda ramena vidlice (1) nevykazují viditelné stopy deformací. Míra opotřebení nesmí překročit 10 % původní tloušťky.

⚠ POZOR

Nebezpečí poškození součástí!

Opotřebená ramena vidlice vždy vyměňujte v párech.

– Zkontrolujte, zda západka vidlice (3) funguje správně.

– Ujistěte se, že je přítomen pojistný šroub (2) a nemůže vypadnout.

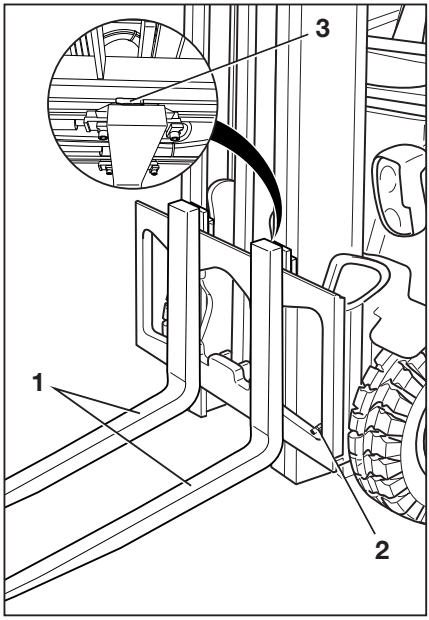

Oprava ramen vidlice

⚠ NEBEZPEČÍ

Nebezpečí výbuchu způsobeného nesprávnou opravou!

Poškozený nebo opotřebovaný ochranný nátěr může být opraven pouze výrobcem nebo profesionálním svářečem.

Veškeré rovnací práce (zastudena i zatepla) jsou na zdeformovaných ramenech vidlice zakázány.

– Obraťte se na autorizované servisní středisko.

Kontrola ramen oboustranné vidlice ▷

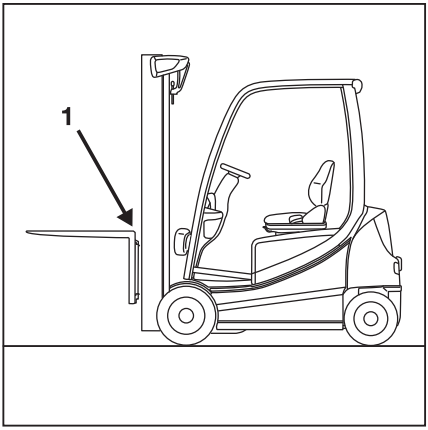

NEBEZPEČÍ

Nebezpečí výbuchu!

Pokud se používají oboustranná ramena vidlice, která neodpovídají předpisům ochrany proti výbuchu, může dojít k vzniku jisker, které mohou způsobit výbuch okolního vzduchu.

- Používejte výhradně oboustranná ramena vidlice schválená k použití v oblastech, kde může dojít k výbuchu, v souladu s továrním štítkem vozíku.
- Pokud je ochranný nátěr opotřebovaný, vozík **nepoužívejte** v oblastech, kde může dojít k výbuchu.

- Zkontrolujte, zda se na vnější straně ohybu vidlice (1) netvoří praskliny.
- Zkontrolujte opotřebení ochranného nátěru ramen vidlice; viz kapitola nazvaná "Kontrola ramen vidlice".
- Pokud jsou vidlice ohnuté nebo ochranný nátěr vykazuje známky poškození, informujte autorizované servisní středisko.

Údržba řízené nápravy

- Vozík bezpečně zaparkujte.

Namažte řídicí nápravu.

UPOZORNĚNÍ O ŽIVOTNÍM PROSTŘEDÍ

Použité mazivo a kontaminovaná zařízení zlikvidujte v souladu s národními předpisy země, ve které se vozík používá.

Každé rameno řízení na řídicí nápravě má dvě mazací hlavice na každé straně.

- Namažte mazací hlavice mazivem podle "tabulky s údaji o údržbě".

Pokud po několika cyklech již nevychází žádné použité mazivo, aktivujte řízení.

⚠ VÝSTRAHA

Nebezpečí pohmoždění!
Neaktivujte řízení během mazání.

- Vozík zapněte.
- Aktivujte řízení.
- Vozík znovu bezpečně zaparkujte.
- Opakujte postup mazání.

UPOZORNĚNÍ

Poznámka: čím častěji vozík čistíte, tím častěji jej musíte promazávat.

Kontrola baterie

- Informace o kontrole baterie najdete v kapitole nazvané "Kontrola stavu baterie, hladiny a hustoty kyseliny".

Upravení osvětlení výstražné zóny

- Vozík zapněte.
- Zkontrolujte, zda je aktivována parkovací brzda.
- Povolením matic (2) upravte každý světlomet.
- Upravte světlomet (1).

Vzdálenost mezi pruhem světla a vozíkem musí být 70 až 75 cm.

- Znovu utáhněte matice (2).

▷

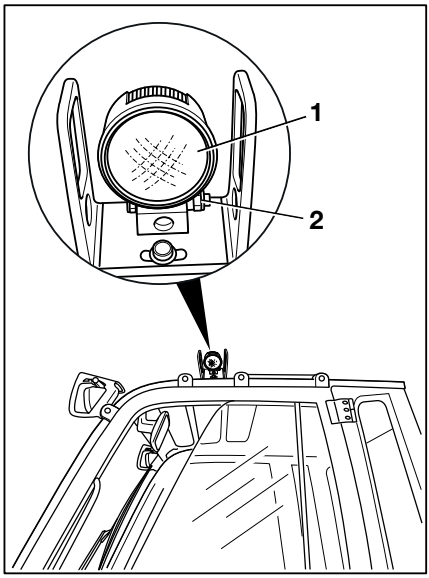

Výměna pojistek

NEBEZPEČÍ

Riziko poranění elektrickým proudem!

V pojistkové skříňce se vyskytuje vysoké napětí. Hrozí nebezpečí úrazu elektrickým proudem.

- **Neotvírejte** pojistkovou skříňku.
- Pojistky mohou být vyměněny pouze v autorizovaném servisním středisku.

Kontrola těsnosti hydraulického systému

VÝSTRAHA

Hydraulický olej je zdraví nebezpečný.

Hydraulický olej pod tlakem může uniknout z prasklého potrubí či hadic a způsobit zranění.

- Noste vhodné ochranné rukavice, ochranné brýle atd.

POZOR

Hydraulické hadice stárnutím zpuchří!

- Neskladujte hydraulické hadice po dobu delší než dva roky.
- Nepoužívejte hydraulické hadice více než 6 let, pokud jsou vystaveny normálnímu opotřebení.
- Nepoužívejte hydraulické hadice po dobu delší než dva roky, jestliže jsou vystaveny vysoké míře opotřebení.
- Odpovídá německým specifikacím DGUV 113-020.
- Mimo Německo vždy dodržujte národní předpisy země, ve které se produkt používá.

- Zkontrolujte, zda nedochází k únikům na šroubových spojích trubky a hadice (stopy oleje).

Vyměňte hadice pokud jsou patrné následující anomálie:

- Vnější vrstva je poškozená, křehká nebo prasklá
- Netěsnosti
- Deformace (např. puchýře nebo smyčky)
- Uvolnění upevnění
- Vážné poškození nebo koroze spojů

Vyměňte potrubí, pokud jsou patrné následující anomálie:

- Odření
- Deformace a ohnutí
- Netěsnosti

Kontrola hladiny hydraulického oleje ▷

⚠ VÝSTRAHA

Hydraulické oleje jsou zdraví nebezpečné.

– Dodržujte bezpečnostní předpisy v kapitole nazvané "Hydraulická kapalina".

– Vozík bezpečně zaparkujte na rovném povrchu.

– Nakloňte zvedací stožár dozadu, dokud nedosáhne dorazu.

– Spusťte nosnou desku vidlice. Jsou-li instalována přídavná zařízení, zasuňte pracovní válce.

⚠ POZOR

Možné poškození zástrčky baterie!

Pokud odpojíte zástrčku baterie se zapnutým vozíkem (při zatížení), vznikne elektrický oblouk. Ten může způsobit opotřebení kontaktů, které značně zkracuje jejich životnost.

– Před odpojením zástrčky baterie vypněte zapalování vozíku.

– Neodpojujte zástrčky baterie při zapnutém vozíku kromě nouzových případů.

– Odpojte zástrčku baterie.

– Otočte bajonetovými uzávěry na dolní desce o 90° doleva.

– Odklopte dolní desku s podlahovou rohoží a zajistěte ji na místě.

UPOZORNĚNÍ

Součásti pro dvoupedálové ovládání jsou zespoda připevněné k dolní desce. Pokud je elektrický kabel pro dvoupedálové ovládání napnutý, odpojte sestavu pro připojení od potenciometru pojezdu. Po kontrole hladiny oleje znovu připojte sestavu pro připojení.

– Odšroubujte odvzdušňovací filtr s měrkou proti směru hodinových ručiček.

– Udržujte odvzdušňovací filtr a měrku ve vodorovné poloze.

– Zkontrolujte hladinu oleje na měrce.

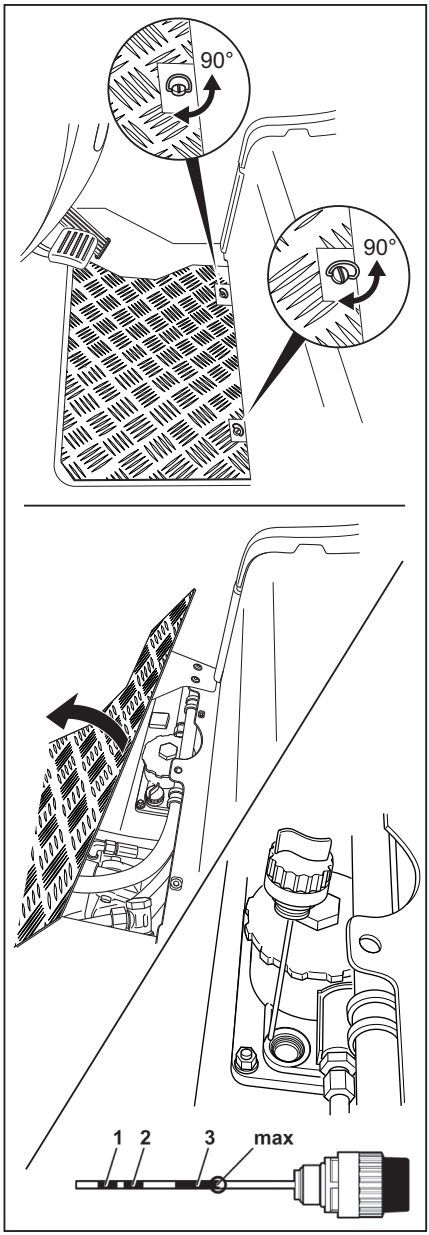

UPOZORNĚNÍ O ŽIVOTNÍM PROSTŘEDÍ

Pečlivě zachyťte případný vyteklý hydraulický olej. Tento hydraulický olej zlikvidujte v souladu s předpisy pro ochranu životního prostředí.

Značky (1), (2) a (3) označují požadované hladiny plnění pro různé verze zvedacího stožáru. Nejvyšší značka (max) označuje maximální plnicí množství pro triplexový stožár s výškou zdvihu ≥ 2 360 mm.

Přiřazení verze zvedacího stožáru ke značce na měrce

Označení	Výška zdvihu [mm]				
	Teleskopický zvedací sloup		Triplexový stožár		
	1,6 až 1,8 t	2,0 t	1,6 t	1,8 t	2,0 t
1	≤ 3 010	≤ 2 610	≤ 2 110	≤ 2 160	≤ 1 910
2	3 060...3 260	2 660...3 260	2 160...2 660	2 210...2 710	1 960...2 310
3	–	–	≥ 2 710	≥ 2 760	≥ 2 360

POZOR

Nebezpečí poškození.

Pokud je hladina hydraulického oleje příliš nízká, řízení je omezeno a čerpadlo se může poškodit.

– Pokud je hladina oleje příliš nízká, nepoužívejte vozík a kontaktujte autorizované servisní středisko.

– Zašroubujte odvzdušňovací filtr a měrku ve směru hodinových ručiček.

– Znovu zavřete podlahovou desku.

– Připojte zástrčku baterie.

Mazání sloupu a vodicích ploch

▷

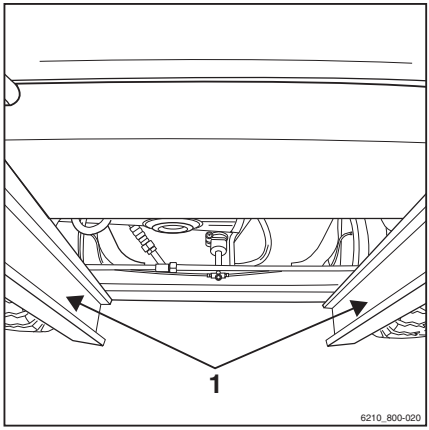

– Z vodicích ploch odstraňte nečistotu a zbytky maziva.

– Vodicí plochy (1) vnějšího, středního a vnitřního sloupu namažte adhezivním mazivem pro maximální tlak, aby se snížilo opotřebení. Viz ⇒ Kapitola "Tabulka s údaji o údržbě", str. 5-376.

UPOZORNĚNÍ

Na vodicí plochu nastříkejte mazivo rovnoměrně ze vzdálenosti přibližně 15 - 20 cm. Počkejte přibližně 15 minut a teprve poté můžete zařízení opět použít.

Zachování provozuschopnosti pro použití v chladírně

▷

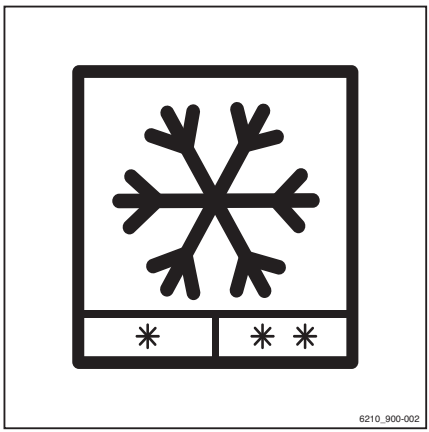

– U vozíku používaných v chladírnách (varianta na přání) jednou týdně zkontrolujte snadný pohyb všech válečků a řetězů ve zvedacím stožáru.

Údržba po 1000 hodinách/roční údržba

Jiné úkoly

– Proveďte všechny úkoly potřebné pro zachování plné provozuschopnosti; viz kapitola nazvaná "Zachování provozuschopnosti".

Kontrola těsnosti zvedacích válců a spojů

▷

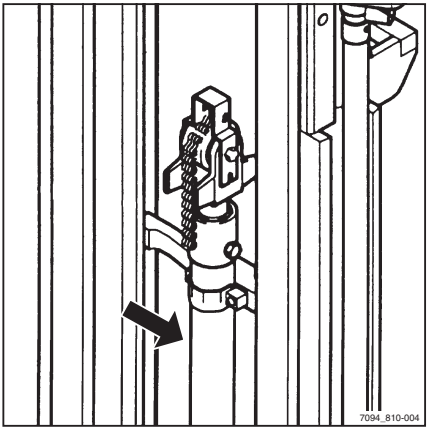

⚠ VÝSTRAHA

Riziko úrazu

Dodržujte bezpečnostní předpisy pro práci na zvedacím stožáru, viz kapitola "Práce na přední části vozíku".

– Zkontrolujte, zda hydraulické spoje a zvedací válce nejsou netěsné (vizuální kontrola).

– Netěsnící šroubové spoje nebo netěsnící hydraulické válce nechte opravit autorizovaným servisním střediskem.

Kontrola zdvojeného pedálu

▷

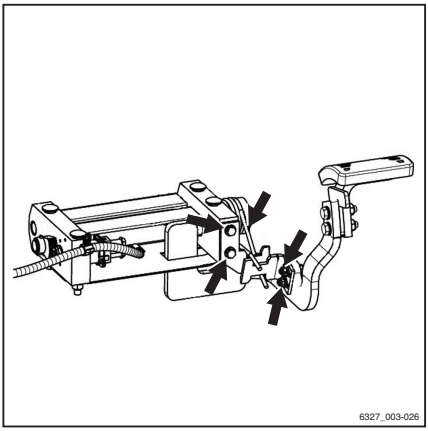

– Odmontujte podlahovou desku.

– Zkontrolujte, zda jsou vzpěry a pružiny mechanismu zdvojeného pedálu bezpečně zajištěny.

– Zkontrolujte, zda jsou všechny šrouby utěsněny zajišťovacím lepidlem.

Kontrola rámu přepojení baterie

– Šroubové spoje a svary rámu přepojení baterie je nutné vizuálně zkontrolovat.

6

Technické údaje

Ergonomické rozměry

⚠ VÝSTRAHA

Nebezpečí úderu do hlavy a zranění!

Pokud se hlava obsluhy nachází příliš blízko spodní strany střechy, může odpružení sedadla řidiče nebo nehoda způsobit náraz hlavy do ochranné stříšky.

Aby nedošlo k poranění hlavy, musí být zajištěna minimální vzdálenost **40 mm** mezi spodní stranou střechy a hlavou nejvyššího pracovníka obsluhy.

Abyste mohli určit skutečný volný prostor nad hlavou, obsluha musí sedět na sedadle řidiče a odpružení sedadla musí být nastaveno podle potřeb tohoto řidiče.

Z důvodu individuální výšky a tělesné hmotnosti a rovněž z důvodu mnoha typů sedadel řidiče a ochranných stříšek musí být v každém vozíku zajištěn minimální volný prostor nad hlavou.

Kabina řidiče byla konstruována s ohledem na ergonomické podmínky pracoviště a v souladu s normou EN ISO 3411. Z polohy na sedadle má obsluha obecně dostatek prostoru na to, aby bezpečně dosáhla na ovládací prvky, aby mohla ovládat vozík a aby viděla obrysy vozíku. K pracovníkům obsluhy, kteří se svojí tělesnou velikostí odlišují od předepsaných rozměrů, na nichž je založena norma EN ISO 3411, musí provozovatel přistupovat individuálně.

▷

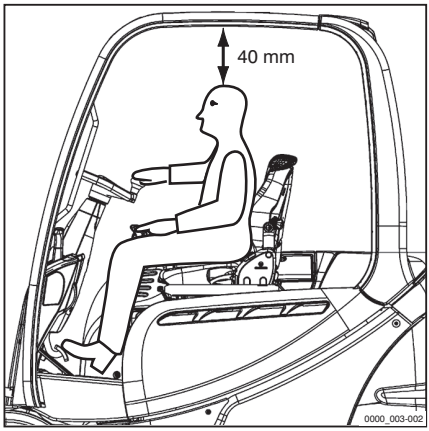

Rozměry

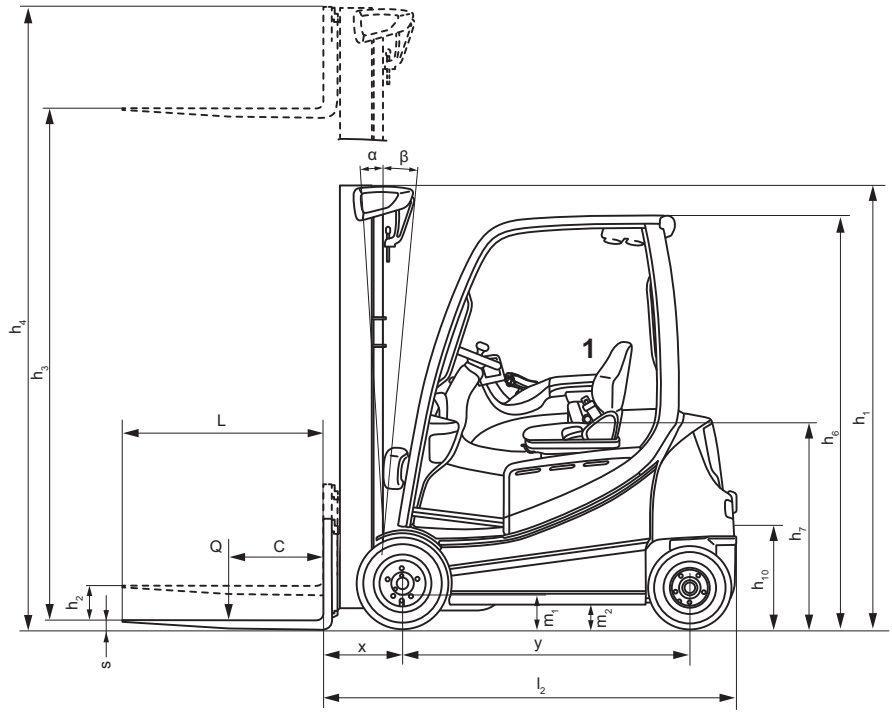

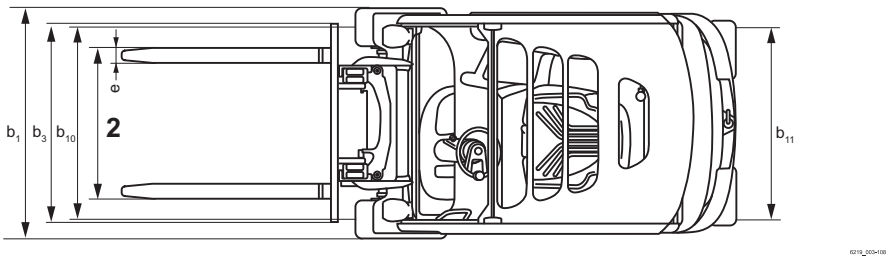

1 Sedadlo je nastavitelné ± 90 mm

2 Mezera vidlice je nastavitelná

UPOZORNĚNÍ

Rozměry h_1, h_3, h_4, h_6 a b_1 jsou přizpůsobené na přání zákazníka a lze je najít v potvrzení objednávky.

Datový list VDI: RX20-14C s točnou řízení

UPOZORNĚNÍ

Tento datový list VDI specifikuje pouze technické hodnoty vozíků se standardním vybavením. Při použití jiných pneumatik, zvedacích stožárů, přídavných jednotek atd. mohou být hodnoty jiné.

Hlavní údaje

Model		**RX20-14C**
Typové číslo		**6219**
Výrobce		STILL GmbH
Pohon		Elektrický
Ovládání		Vsedě
Jmenovitá nosnost / břemeno	Q (kg)	1 400
Vzdálenost těžiště břemene	c (mm)	500
Vzdálenost břemene	x (mm)	374
Rozvor náprav	y (mm)	1 319

Hmotnosti

Model		**RX20-14C**
Typové číslo		**6219**
Provozní hmotnost	kg	2 926
Zatížení přední nápravy, s břemenem	kg	3 826
Zatížení zadní nápravy, s břemenem	kg	500
Zatížení přední nápravy, bez břemene	kg	1 498
Zatížení zadní nápravy, bez břemene	kg	1 428

Kola, rám podvozku

Model		RX20-14C
Typové číslo		**6219**
Pneumatiky		Superelastické
Rozměr předních pneumatik		180/70-8
Rozměr zadních pneumatik		125/75-8
Počet předních kol (x = poháněná)		2x
Počet zadních kol (x = poháněná)		2
Rozchod předních kol	b_{10} (mm)	932
Rozchod zadních kol	b_{11} (mm)	168

Základní rozměry

Model		RX20-14C
Typové číslo		**6219**
Sklopení zvedacího stožáru/nosné desky vidlice dopředu	α (stupňů)	5
Sklopení zvedacího stožáru/nosné desky vidlice dozadu	β (stupňů)	6
Výška se spuštěným zvedacím stožárem	h_1 (mm)	2 160
Volný zdvih	h_2 (mm)	150
Zdvih	h_3 (mm)	3 180
Výška s vysunutým zvedacím stožárem	h_4 (mm)	3 742
Výška nad ochrannou stříšku (kabina)	h_6 (mm)	2 035 (1 949)
Výška sedadla / stání na plošině	h_7 (mm)	965
Výška spojky	h_{10} [mm]	473
Celková délka	l_1 (mm)	2 661
Délka včetně zadní části vidlice	l_2 (mm)	1 861
Celková šířka	b_1 (mm)	1 099
Tloušťka ramen vidlice	s (mm)	40
Šířka ramen vidlice	e (mm)	80
Délka ramen vidlice	l (mm)	800

Model		RX20-14C
Typové číslo		**6219**
Nosná deska vidlice	Norma; třída; tvar	ISO 2328 II A
Šířka nosné desky vidlice	b_3 (mm)	980
Světlá výška s břemenem pod zvedacím stožárem	m_1 (mm)	≥ 90
Světlá výška ve středu rozvoru náprav	m_2 (mm)	114
Šířka pracovní uličky pro paletu 1 000 × 1 200 napříč	A_{st} (mm)	3 186
Šířka pracovní uličky pro paletu 800 × 1200 podélně	A_{st} (mm)	3 311
Poloměr otáčení	W_a (mm)	1 487
Nejmenší vzdálenost od středu otáčení	b_{13} (mm)	–

Údaje o výkonu

Model		RX20-14C
Typové číslo		**6219**
Rychlost jízdy s břemenem (Blue-Q/STILL Classic/režim sprint)	km/h	16/16/20
Rychlost jízdy bez břemene (Blue-Q/STILL Classic/režim sprint)	km/h	16/16/20
Rychlost zdvihu s břemenem (Blue-Q/STILL Classic/režim sprint)	m/s	0,54
Rychlost zdvihu bez břemene (Blue-Q/STILL Classic/režim sprint)	m/s	0,75
Rychlost spouštění s břemenem	m/s	0,5
Rychlost spouštění bez břemene	m/s	0,5
Tažná síla s břemenem	N	5 100
Tažná síla bez břemene	N	5 100
Maximální tažná síla s břemenem	N	12 300
Maximální tažná síla bez břemene	N	7 700
Stoupavost s břemenem	%	20,4
Stoupavost bez břemene	%	24
Max. stoupavost s břemenem	%	30,3
Max. stoupavost bez břemene	%	27,9

Model		RX20-14C
Typové číslo		6219
Doba zrychlení s břemenem (Blue-Q/STILL Classic/režim sprint)	s	5,7/5,4/5,1
Doba zrychlení bez břemene (Blue-Q/STILL Classic/režim sprint)	s	5,4/5,1/4,8
Provozní brzda		Elektr./mech.

Svahy

Hodnoty maximálního povoleného sklonu uvedené v tabulce "Údaje o výkonu" lze použít pouze pro porovnání výkonu vidlicových vysokozdvižných vozíků stejné kategorie. Uvedené hodnoty v žádném případě nepředstavují běžné každodenní provozní podmínky.

⚠ VÝSTRAHA

Z důvodu bezpečného používání vozíku – s břemenem i bez břemene – je pro jízdu povolen maximálně 15% sklon stoupání nebo klesání.

– Budete-li mít jakékoli dotazy, obraťte se na autorizované servisní středisko.

Elektromotor

Model		RX20-14C
Typové číslo		6219
Trakční motor, jmenovitý výkon při S2: 60 min.	kW	2×6,5
Motor zdvihu, výkon při 20% ED	kW	11
Baterie	Norma; obvod	DIN 43531 B
Napětí baterie	U (V)	48
Kapacita baterie	K_5 (Ah)	625
Hmotnost baterie	kg	856

Různé

Model		RX20-14C
Typové číslo		**6219**
Pracovní tlak pro přídavná zařízení	bar	160
Průtok oleje pro přídavná zařízení	l/min	30
Hladina akustického tlaku L_{pAZ} (Stanoviště řidiče)	dB (A)	< 66
Vibrace lidského těla: zrychlení podle normy EN 13059	m/s^2	< 0,6
Závěs tažného zařízení, typ/model DIN		Šroub

Datový list VDI: RX20-16 s točnou řízení

UPOZORNĚNÍ

Tento datový list VDI specifikuje pouze technické hodnoty vozíků se standardním vybavením. Při použití jiných pneumatik, zvedacích stožárů, přídavných jednotek atd. mohou být hodnoty jiné.

Hlavní údaje

Model		RX20-16C	RX20-16	RX20-16L
Typové číslo		**6 220**	**6 221**	**6222**
Výrobce		STILL GmbH	STILL GmbH	STILL GmbH
Pohon		Elektrický	Elektrický	Elektrický
Ovládání		Vsedě	Vsedě	Vsedě
Jmenovitá nosnost / břemeno	Q (kg)	1 600	1 600	1 600
Vzdálenost těžiště břemene	c (mm)	500	500	500
Vzdálenost břemene	x (mm)	374	374	374
Rozvor náprav	y (mm)	1 319	1 409	1 517

Hmotnosti

Model		RX20-16C	RX20-16	RX20-16L
Typové číslo		**6 220**	**6 221**	**6222**
Provozní hmotnost	kg	3 125	3 057	3 127
Zatížení přední nápravy, s břemenem	kg	4 160	4 112	4 133
Zatížení zadní nápravy, s břemenem	kg	565	545	594
Zatížení přední nápravy, bez břemene	kg	1 500	1 520	1 611
Zatížení zadní nápravy, bez břemene	kg	1 625	1 537	1 516

Kola, rám podvozku

Model		RX20-16C	RX20-16	RX20-16L
Typové číslo		**6 220**	**6 221**	**6222**
Pneumatiky		Superelas-tické	Superelas-tické	Superelas-tické
Rozměr předních pneumatik		180/70-8	180/70-8	180/70-8
Rozměr zadních pneumatik		125/75-8	125/75-8	125/75-8
Počet předních kol (x = poháněná)		2x	2x	2x
Počet zadních kol (x = poháněná)		2	2	2
Rozchod předních kol	b_{10} (mm)	932	932	932
Rozchod zadních kol	b_{11} (mm)	168	168	168

Základní rozměry

Model		RX20-16C	RX20-16	RX20-16L
Typové číslo		**6220**	**6221**	**6222**
Sklopení zvedacího stožáru/nosné desky vidlice dopředu	α (stupňů)	5	5	5
Sklopení zvedacího stožáru/nosné desky vidlice dozadu	β (stupňů)	6	6	6
Výška se spuštěným zvedacím stožárem	h_1 (mm)	2 160	2 160	2 160
Volný zdvih	h_2 (mm)	150	150	150
Zdvih	h_3 (mm)	3 180	3 180	3 180
Výška s vysunutým zvedacím stožárem	h_4 (mm)	3 742	3 742	3 742
Výška nad ochrannou stříšku (kabina)	h_6 (mm)	2 035 (1 949)	2 035 (1 949)	2 035 (1 949)
Výška sedadla / stání na plošině	h_7 (mm)	965	965	965
Výška spojky	h_{10} [mm]	473	473	473
Celková délka	l_1 (mm)	2 661	2 744	2 852
Délka včetně zadní části vidlice	l_2 (mm)	1 861	1944	2 052
Celková šířka	b_1 (mm)	1 099	1 099	1 099
Tloušťka ramen vidlice	s (mm)	40	40	40
Šířka ramen vidlice	e (mm)	80	80	80
Délka ramen vidlice	l (mm)	800	800	800

Datový list VDI: RX20-16 s točnou řízení

Model		RX20-16C	RX20-16	RX20-16L
Typové číslo		**6220**	**6221**	**6222**
Nosná deska vidlice	Norma; třída; tvar	ISO 2328 II A	ISO 2328 II A	ISO 2328 II A
Šířka nosné desky vidlice	b_3 (mm)	980	980	980
Světlá výška s břemenem pod zvedacím stožárem	m_1 (mm)	≥ 90	≥ 90	≥ 90
Světlá výška ve středu rozvoru náprav	m_2 (mm)	114	114	114
Šířka pracovní uličky pro paletu 1 000 × 1 200 napříč	A_{st} (mm)	3 186	3 269	3 377
Šířka pracovní uličky pro paletu 800 × 1200 podélně	A_{st} (mm)	3 311	3 394	3 502
Poloměr otáčení	W_a (mm)	1 487	1 570	1 678
Nejmenší vzdálenost od středu otáčení	b_{13} (mm)	–	–	–

Údaje o výkonu

Model		RX20-16C	RX20-16	RX20-16L
Typové číslo		**6220**	**6221**	**6222**
Rychlost jízdy s břemenem (Blue-Q/STILL Classic/režim sprint)	km/h	16/16/20	16/16/20	16/16/20
Rychlost jízdy bez břemene (Blue-Q/STILL Classic/režim sprint)	km/h	16/16/20	16/16/20	16/16/20
Rychlost zdvihu s břemenem (Blue-Q/STILL Classic/režim sprint)	m/s	0,53	0,53	0,53
Rychlost zdvihu bez břemene (Blue-Q/STILL Classic/režim sprint)	m/s	0,75	0,75	0,75
Rychlost spouštění s břemenem	m/s	0,51	0,51	0,51
Rychlost spouštění bez břemene	m/s	0,5	0,5	0,5
Tažná síla s břemenem	N	5 100	5 100	5 100
Tažná síla bez břemene	N	5 200	5 200	5 200
Maximální tažná síla s břemenem	N	12 300	12 300	12 300
Maximální tažná síla bez břemene	N	7 700	7 900	8 500
Stoupavost s břemenem	%	18,6	18,6	18,6
Stoupavost bez břemene	%	24	24	24
Max. stoupavost s břemenem	%	27,6	28	27,4
Max. stoupavost bez břemene	%	26	27,4	28,7

Model		RX20-16C	RX20-16	RX20-16L
Typové číslo		**6220**	**6221**	**6222**
Doba zrychlení s břemenem (Blue-Q/STILL Classic/režim sprint)	s	5,7/5,4/5,1	5,7/5,4/5,1	5,7/5,4/5,1
Doba zrychlení bez břemene (Blue-Q/STILL Classic/režim sprint)	s	5,4/5,1/4,8	5,4/5,1/4,8	5,4/5,1/4,8
Provozní brzda		Elektr. / mech.	Elektr. / mech.	Elektr. / mech.

Svahy

Hodnoty maximálního povoleného sklonu uvedené v tabulce "Údaje o výkonu" lze použít pouze pro porovnání výkonu vidlicových vysokozdvižných vozíků stejné kategorie. Uvedené hodnoty v žádném případě nepředstavují běžné každodenní provozní podmínky.

⚠ VÝSTRAHA

Z důvodu bezpečného používání vozíku – s břemenem i bez břemene – je pro jízdu povolen maximálně 15% sklon stoupání nebo klesání.

– Budete-li mít jakékoli dotazy, obraťte se na autorizované servisní středisko.

Elektromotor

Model		RX20-16C	RX20-16	RX20-16L
Typové číslo		**6220**	**6221**	**6222**
Trakční motor, jmenovitý výkon při S2: 60 min.	kW	2×6,5	2×6,5	2×6,5
Motor zdvihu, výkon při S3: 15 %	kW	11	11	11
Baterie	Norma; obvod	DIN 43531 B	DIN 43531 B	DIN 43531 B
Napětí baterie	U (V)	48	48	48
Kapacita baterie	K_5 (Ah)	625	625	750
Hmotnost baterie	kg	856	855	1 013

Různé

Model		RX20-16C	RX20-16	RX20-16L
Typové číslo		**6220**	**6221**	**6222**
Pracovní tlak pro přídavná zařízení	bar	160	160	160
Průtok oleje pro přídavná zařízení	l/min	30	30	30
Hladina akustického tlaku L_{pAZ} (Stanoviště řidiče)	dB (A)	< 66	< 66	< 66
Vibrace lidského těla: zrychlení podle normy EN 13059	m/s^2	< 0,6	< 0,6	< 0,6
Závěs tažného zařízení, typ/model DIN		Šroub	Šroub	Šroub

Datový list VDI: RX20-18 a RX20-20 s točnou řízení

UPOZORNĚNÍ

Tento datový list VDI specifikuje pouze technické hodnoty vozíků se standardním vybavením. Při použití jiných pneumatik, zvedacích stožárů, přídavných jednotek atd. mohou být hodnoty jiné.

Hlavní údaje

Model		RX20-18	RX20-18L	RX20-20L
Typové číslo		**6223**	**6224**	**6225**
Výrobce		STILL GmbH	STILL GmbH	STILL GmbH
Pohon		Elektrický	Elektrický	Elektrický
Ovládání		Vsedě	Vsedě	Vsedě
Jmenovitá nosnost / břemeno	Q (kg)	1 800	1 800	2 000
Vzdálenost těžiště břemene	c (mm)	500	500	500
Vzdálenost břemene	x (mm)	374	374	388
Rozvor náprav	y (mm)	1 409	1 517	1 517

Hmotnosti

Model		RX20-18	RX20-18L	RX20-20L
Typové číslo		**6223**	**6224**	**6225**
Provozní hmotnost	kg	3 231	3 419	3 486
Zatížení přední nápravy, s břemenem	kg	4 440	4 450	4 860
Zatížení zadní nápravy, s břemenem	kg	590	769	623
Zatížení přední nápravy, bez břemene	kg	1 524	1 612	1 689
Zatížení zadní nápravy, bez břemene	kg	1 707	1 806	1 794

Kola, rám podvozku

Model		RX20-18	RX20-18L	RX20-20L
Typové číslo		**6223**	**6224**	**6225**
Pneumatiky		Superelastické	Superelastické	Superelas-tické
Rozměr předních pneumatik		200/50-10	200/50-10	200/50-10
Rozměr zadních pneumatik		140/55-9	140/55-9	140/55-9
Počet předních kol (x = poháněná)		2x	2x	2x
Počet zadních kol (x = poháněná)		2	2	2
Rozchod předních kol	b_{10} (mm)	942	942	942
Rozchod zadních kol	b_{11} (mm)	172	172	172

Základní rozměry

Model		RX20-18	RX20-18L	RX20-20L
Typové číslo		**6223**	**6224**	**6225**
Sklopení zvedacího stožáru/nosné desky vidlice dopředu	α (stupňů)	5	5	5
Sklopení zvedacího stožáru/nosné desky vidlice dozadu	β (stupňů)	6	6	6
Výška se spuštěným zvedacím stožárem	h_1 (mm)	2 160	2 160	2 160
Volný zdvih	h_2 (mm)	150	150	150
Zdvih	h_3 (mm)	3 180	3 180	3 180
Výška s vysunutým zvedacím stožárem	h_4 (mm)	3 742	3 742	3 742
Výška nad ochrannou stříšku (kabina)	h_6 (mm)	2 035 (1 949)	2 035 (1 949)	2 035 (1 949)
Výška sedadla / stání na plošině	h_7 (mm)	965	965	965
Výška spojky	h_{10} [mm]	473	473	473
Celková délka	l_1 (mm)	2 744	2 852	2 866
Délka včetně zadní části vidlice	l_2 (mm)	1 944	2 052	2 066
Celková šířka	b_1 (mm)	1 149	1 149	1 149
Tloušťka ramen vidlice	s (mm)	40	40	40
Šířka ramen vidlice	e (mm)	80	80	80
Délka ramen vidlice	l (mm)	800	800	800

Model		RX20-18	RX20-18L	RX20-20L
Typové číslo		6223	6224	6225
Nosná deska vidlice	Norma; třída; tvar	ISO 2328 II A	ISO 2328 II A	ISO 2328 II A
Šířka nosné desky vidlice	b_3 (mm)	980	980	980
Světlá výška s břemenem pod zvedacím stožárem	m_1 (mm)	≥ 90	≥ 90	≥ 90
Světlá výška ve středu rozvoru náprav	m_2 (mm)	114	114	114
Šířka pracovní uličky pro paletu 1 000 × 1 200 napříč	A_{st} (mm)	3 269	3 377	3 390
Šířka pracovní uličky pro paletu 800 × 1200 podélně	A_{st} (mm)	3 269	3 377	3 390
Poloměr otáčení	W_a (mm)	1 570	1 678	1 678
Nejmenší vzdálenost od středu otáčení	b_{13} (mm)	–	–	–

Údaje o výkonu

Model		RX20-18	RX20-18L	RX20-20L
Typové číslo		6223	6224	6225
Rychlost jízdy s břemenem (Blue-Q/STILL Classic/režim sprint)	km/h	16/16/20	16/16/20	16/16/20
Rychlost jízdy bez břemene (Blue-Q/STILL Classic/režim sprint)	km/h	16/16/20	16/16/20	16/16/20
Rychlost zdvihu s břemenem (Blue-Q/STILL Classic/režim sprint)	m/s	0,52	0,52	0,45
Rychlost zdvihu bez břemene (Blue-Q/STILL Classic/režim sprint)	m/s	0,75	0,75	0,63
Rychlost spouštění s břemenem	m/s	0,52	0,52	0,48
Rychlost spouštění bez břemene	m/s	0,5	0,5	0,41
Tažná síla s břemenem	N	4 900	4 800	4 800
Tažná síla bez břemene	N	5 100	5 100	5 000
Maximální tažná síla s břemenem	N	12 000	12 000	11 900
Maximální tažná síla bez břemene	N	7 900	8 500	8 700
Stoupavost s břemenem	%	18,6	18,6	15
Stoupavost bez břemene	%	24	24	18,1
Max. stoupavost s břemenem	%	25,1	25,3	23
Max. stoupavost bez břemene	%	26	28,3	27

Datový list VDI: RX20-18 a RX20-20 s točnou řízení

Model		RX20-18	RX20-18L	RX20-20L
Typové číslo		**6223**	**6224**	**6225**
Doba zrychlení s břemenem (Blue-Q/STILL Classic/režim sprint)	s	5,8/5,5/5,2	5,8/5,5/5,2	5,8/5,5/5,3
Doba zrychlení bez břemene (Blue-Q/STILL Classic/režim sprint)	s	5,4/5,1/4,8	5,4/5,1/4,8	5,4/5,1/4,8
Provozní brzda		Elektr. / mech.	Elektr. / mech.	Elektr. / mech.

Svahy

Hodnoty maximálního povoleného sklonu uvedené v tabulce "Údaje o výkonu" lze použít pouze pro porovnání výkonu vidlicových vysokozdvižných vozíků stejné kategorie. Uvedené hodnoty v žádném případě nepředstavují běžné každodenní provozní podmínky.

⚠ VÝSTRAHA

Z důvodu bezpečného používání vozíku – s břemenem i bez břemene – je pro jízdu povolen maximálně 15% sklon stoupání nebo klesání.

– Budete-li mít jakékoli dotazy, obraťte se na autorizované servisní středisko.

Elektromotor

Model		RX20-18	RX20-18L	RX20-20L
Typové číslo		**6223**	**6224**	**6225**
Trakční motor, jmenovitý výkon při S2: 60 min.	kW	2×6,5	2×6,5	2×6,5
Motor zdvihu, výkon při S3: 15 %	kW	11	11	11
Baterie	Norma; obvod	DIN 43531 A (B)	DIN 43531 A	DIN 43531 A (B)
Napětí baterie	U (V)	48	48	48
Kapacita baterie	K_5 (Ah)	625	750	750
Hmotnost baterie	kg	855	1 013	1 013

Různé

Model		RX20-18	RX20-18L	RX20-20L
Typové číslo		**6223**	**6224**	**6225**
Pracovní tlak pro přídavná zařízení	bar	160	160	160
Průtok oleje pro přídavná zařízení	l/min	30	30	30
Hladina akustického tlaku L_{pAZ} (Stanoviště řidiče)	dB (A)	< 66	< 66	< 66
Vibrace lidského těla: zrychlení podle normy EN 13059	m/s^2	< 0,6	< 0,6	< 0,6
Závěs tažného zařízení, typ/model DIN		Šroub	Šroub	Šroub

Datový list VDI: RX20-16 s výkyvnou nápravou

UPOZORNĚNÍ

Tento datový list VDI specifikuje pouze technické hodnoty vozíků se standardním vybavením. Při použití jiných pneumatik, zvedacích stožárů, přídavných jednotek atd. mohou být hodnoty jiné.

Hlavní údaje

Model		RX20-16P	RX20-16PL
Typové číslo		**6226**	**6227**
Výrobce		STILL GmbH	STILL GmbH
Pohon		Elektrický	Elektrický
Ovládání		Vsedě	Vsedě
Jmenovitá nosnost / břemeno	Q (kg)	1 600	1 600
Vzdálenost těžiště břemene	c (mm)	500	500
Vzdálenost břemene	x (mm)	374	374
Rozvor náprav	y (mm)	1 429	1 537

Hmotnosti

Model		RX20-16P	RX20-16PL
Typové číslo		**6226**	**6227**
Provozní hmotnost	kg	3 018	3 178
Zatížení přední nápravy, s břemenem	kg	4 098	4 121
Zatížení zadní nápravy, s břemenem	kg	520	657
Zatížení přední nápravy, bez břemene	kg	1 520	1 612
Zatížení zadní nápravy, bez břemene	kg	1 498	1 567

Kola, rám podvozku

Model		RX20-16P	RX20-16PL
Typové číslo		**6226**	**6227**
Pneumatiky		Superelastické	Superelastické
Rozměr předních pneumatik		180/70-8	180/70-8
Rozměr zadních pneumatik		150/75-8	150/75-8
Počet předních kol (x = poháněná)		2x	2x
Počet zadních kol (x = poháněná)		2	2
Rozchod předních kol	b_{10} (mm)	932	932
Rozchod zadních kol	b_{11} (mm)	807	807

Základní rozměry

Model		RX20-16P	RX20-16PL
Typové číslo		**6226**	**6227**
Sklopení zvedacího stožáru/nosné desky vidlice dopředu	α (stupňů)	5	5
Sklopení zvedacího stožáru/nosné desky vidlice dozadu	β (stupňů)	6	6
Výška se spuštěným zvedacím stožárem	h_1 (mm)	2 160	2 160
Volný zdvih	h_2 (mm)	150	150
Zdvih	h_3 (mm)	3 180	3 180
Výška s vysunutým zvedacím stožárem	h_4 (mm)	3 742	3 742
Výška nad ochrannou stříšku (kabina)	h_6 (mm)	2 035 (1 949)	2 035 (1 949)
Výška sedadla / stání na plošině	h_7 (mm)	965	965
Výška spojky	h_{10} [mm]	537	537
Celková délka	l_1 (mm)	2 837	2 945
Délka včetně zadní části vidlice	l_2 (mm)	2 037	2 145
Celková šířka	b_1 (mm)	1 099	1 099
Tloušťka ramen vidlice	s (mm)	40	40
Šířka ramen vidlice	e (mm)	80	80
Délka ramen vidlice	l (mm)	800	800

Datový list VDI: RX20-16 s výkyvnou nápravou

Model		RX20-16P	RX20-16PL
Typové číslo		**6226**	**6227**
Nosná deska vidlice	Norma; třída; tvar	ISO 2328 II A	ISO 2328 II A
Šířka nosné desky vidlice	b_3 (mm)	980	980
Světlá výška s břemenem pod zvedacím stožárem	m_1 (mm)	≥ 90	≥ 90
Světlá výška ve středu rozvoru náprav	m_2 (mm)	114	114
Šířka pracovní uličky pro paletu 1 000 × 1 200 napříč	A_{st} (mm)	3 362	3 470
Šířka pracovní uličky pro paletu 800 × 1200 podélně	A_{st} (mm)	3 487	3 595
Poloměr otáčení	W_a (mm)	1 663	1 771
Nejmenší vzdálenost od středu otáčení	b_{13} (mm)	–	–

Údaje o výkonu

Model		RX20-16P	RX20-16PL
Typové číslo		**6226**	**6227**
Rychlost jízdy s břemenem (Blue-Q/STILL Classic/režim sprint)	km/h	16/16/20	16/16/20
Rychlost jízdy bez břemene (Blue-Q/STILL Classic/režim sprint)	km/h	16/16/20	16/16/20
Rychlost zdvihu s břemenem (Blue-Q/STILL Classic/režim sprint)	m/s	0,53	0,53
Rychlost zdvihu bez břemene (Blue-Q/STILL Classic/režim sprint)	m/s	0,75	0,75
Rychlost spouštění s břemenem	m/s	0,51	0,51
Rychlost spouštění bez břemene	m/s	0,5	0,5
Tažná síla s břemenem	N	5 000	5 000
Tažná síla bez břemene	N	5 100	5 100
Maximální tažná síla s břemenem	N	12 300	12 300
Maximální tažná síla bez břemene	N	7 900	8 500
Stoupavost s břemenem	%	18,6	18,6
Stoupavost bez břemene	%	24	24
Max. stoupavost s břemenem	%	27,8	27,6
Max. stoupavost bez břemene	%	27,8	28,9

Model		RX20-16P	RX20-16PL
Typové číslo		6226	6227
Doba zrychlení s břemenem (Blue-Q/STILL Classic/režim sprint)	s	5,7/5,4/5,1	5,7/5,4/5,1
Doba zrychlení bez břemene (Blue-Q/STILL Classic/režim sprint)	s	5,4/5,1/4,8	5,4/5,1/4,8
Provozní brzda		Elektr. / mech.	Elektr. / mech.

Svahy

Hodnoty maximálního povoleného sklonu uvedené v tabulce "Údaje o výkonu" lze použít pouze pro porovnání výkonu vidlicových vysokozdvižných vozíků stejné kategorie. Uvedené hodnoty v žádném případě nepředstavují běžné každodenní provozní podmínky.

⚠ VÝSTRAHA

Z důvodu bezpečného používání vozíku – s břemenem i bez břemene – je pro jízdu povolen maximálně 15% sklon stoupání nebo klesání.

– Budete-li mít jakékoli dotazy, obraťte se na autorizované servisní středisko.

Elektromotor

Model		RX20-16P	RX20-16PL
Typové číslo		6226	6227
Trakční motor, jmenovitý výkon při S2: 60 min.	kW	2×6,5	2×6,5
Motor zdvihu, výkon při S3: 15 %	kW	11	11
Baterie	Norma; obvod	DIN 43531 A (B)	DIN 43531 A
Napětí baterie	U (V)	48	48
Kapacita baterie	K_5 (Ah)	625	750
Hmotnost baterie	kg	855	1 013

Různé

Model		RX20-16P	RX20-16PL
Typové číslo		**6226**	**6227**
Pracovní tlak pro přídavná zařízení	bar	160	160
Průtok oleje pro přídavná zařízení	l/min	30	30
Hladina akustického tlaku L_{pAZ} (Stanoviště řidiče)	dB (A)	< 66	< 66
Vibrace lidského těla: zrychlení podle normy EN 13059	m/s^2	< 0,6	< 0,6
Závěs tažného zařízení, typ/model DIN		Šroub	Šroub

Datový list VDI: RX20-18 s výkyvnou nápravou

UPOZORNĚNÍ

Tento datový list VDI specifikuje pouze technické hodnoty vozíků se standardním vybavením. Při použití jiných pneumatik, zvedacích stožárů, přídavných jednotek atd. mohou být hodnoty jiné.

Hlavní údaje

Model		RX20-18P	RX20-18PL
Typové číslo		**6228**	**6229**
Výrobce		STILL GmbH	STILL GmbH
Pohon		Elektrický	Elektrický
Ovládání		Vsedě	Vsedě
Jmenovitá nosnost / břemeno	Q (kg)	1 800	1 800
Vzdálenost těžiště břemene	c (mm)	500	500
Vzdálenost břemene	x (mm)	374	374
Rozvor náprav	y (mm)	1 429	1 537

Hmotnosti

Model		RX20-18P	RX20-18PL
Typové číslo		**6228**	**6229**
Provozní hmotnost	kg	3 254	3 178
Zatížení přední nápravy, s břemenem	kg	4 439	4 435
Zatížení zadní nápravy, s břemenem	kg	616	543
Zatížení přední nápravy, bez břemene	kg	1 538	1 612
Zatížení zadní nápravy, bez břemene	kg	1 717	1 567

Kola, rám podvozku

Model		RX20-18P	RX20-18PL
Typové číslo		**6228**	**6229**
Pneumatiky		Superelastické	Superelastické
Rozměr předních pneumatik		200/50-10	200/50-10
Rozměr zadních pneumatik		150/75-8	150/75-8
Počet předních kol (x = poháněná)		2x	2x
Počet zadních kol (x = poháněná)		2	2
Rozchod předních kol	b_{10} (mm)	942	942
Rozchod zadních kol	b_{11} (mm)	807	807

Základní rozměry

Model		RX20-18P	RX20-18PL
Typové číslo		**6228**	**6229**
Sklopení zvedacího stožáru/nosné desky vidlice dopředu	α (stupňů)	5	5
Sklopení zvedacího stožáru/nosné desky vidlice dozadu	β (stupňů)	6	6
Výška se spuštěným zvedacím stožárem	h_1 (mm)	2 160	2 160
Volný zdvih	h_2 (mm)	150	150
Zdvih	h_3 (mm)	3 180	3 180
Výška s vysunutým zvedacím stožárem	h_4 (mm)	3 742	3 742
Výška nad ochrannou stříšku (kabina)	h_6 (mm)	2 035 (1 949)	2 035 (1 949)
Výška sedadla / stání na plošině	h_7 (mm)	965	965
Výška spojky	h_{10} [mm]	537	537
Celková délka	l_1 (mm)	2 837	2 945
Délka včetně zadní části vidlice	l_2 (mm)	2 037	2 145
Celková šířka	b_1 (mm)	1 149	1 149
Tloušťka ramen vidlice	s (mm)	40	40
Šířka ramen vidlice	e (mm)	80	80
Délka ramen vidlice	l (mm)	800	800

Model		RX20-18P	RX20-18PL
Typové číslo		**6228**	**6229**
Nosná deska vidlice	Norma; třída; tvar	ISO 2328 II A	ISO 2328 II A
Šířka nosné desky vidlice	b_3 (mm)	980	980
Světlá výška s břemenem pod zvedacím stožárem	m_1 (mm)	≥ 90	≥ 90
Světlá výška ve středu rozvoru náprav	m_2 (mm)	114	114
Šířka pracovní uličky pro paletu 1 000 × 1 200 napříč	A_{st} (mm)	3 362	3 470
Šířka pracovní uličky pro paletu 800 × 1200 podélně	A_{st} (mm)	3 487	3 595
Poloměr otáčení	W_a (mm)	1 663	1 771
Nejmenší vzdálenost od středu otáčení	b_{13} (mm)	–	–

Údaje o výkonu

Model		RX20-18P	RX20-18PL
Typové číslo		**6228**	**6229**
Rychlost jízdy s břemenem (Blue-Q/STILL Classic/režim sprint)	km/h	16/16/20	16/16/20
Rychlost jízdy bez břemene (Blue-Q/STILL Classic/režim sprint)	km/h	16/16/20	16/16/20
Rychlost zdvihu s břemenem (Blue-Q/STILL Classic/režim sprint)	m/s	0,52	0,52
Rychlost zdvihu bez břemene (Blue-Q/STILL Classic/režim sprint)	m/s	0,75	0,75
Rychlost spouštění s břemenem	m/s	0,52	0,52
Rychlost spouštění bez břemene	m/s	0,5	0,5
Tažná síla s břemenem	N	4 800	4 800
Tažná síla bez břemene	N	5 000	5 100
Maximální tažná síla s břemenem	N	11 900	12 000
Maximální tažná síla bez břemene	N	8 000	8 500
Stoupavost s břemenem	%	18,6	18,6
Stoupavost bez břemene	%	24	24
Max. stoupavost s břemenem	%	24,8	25,4
Max. stoupavost bez břemene	%	26	28,6

Datový list VDI: RX20-18 s výkyvnou nápravou

Model		RX20-18P	RX20-18PL
Typové číslo		**6228**	**6229**
Doba zrychlení s břemenem (Blue-Q/STILL Classic/režim sprint)	s	5,8/5,5/5,2	5,8/5,5/5,2
Doba zrychlení bez břemene (Blue-Q/STILL Classic/režim sprint)	s	5,4/5,1/4,8	5,4/5,1/4,8
Provozní brzda		Elektr. / mech.	Elektr. / mech.

Svahy

Hodnoty maximálního povoleného sklonu uvedené v tabulce "Údaje o výkonu" lze použít pouze pro porovnání výkonu vidlicových vysokozdvižných vozíků stejné kategorie. Uvedené hodnoty v žádném případě nepředstavují běžné každodenní provozní podmínky.

⚠ VÝSTRAHA

Z důvodu bezpečného používání vozíku – s břemenem i bez břemene – je pro jízdu povolen maximálně 15% sklon stoupání nebo klesání.

– Budete-li mít jakékoli dotazy, obraťte se na autorizované servisní středisko.

Elektromotor

Model		RX20-18P	RX20-18PL
Typové číslo		**6228**	**6229**
Trakční motor, jmenovitý výkon při S2: 60 min.	kW	2×6,5	2×6,5
Motor zdvihu, výkon při S3: 15 %	kW	11	11
Baterie	Norma; obvod	DIN 43531 A (B)	DIN 43531 A
Napětí baterie	U (V)	48	48
Kapacita baterie	K_5 (Ah)	625	750
Hmotnost baterie	kg	855	1 013

Různé

Model		RX20-18P	RX20-18PL
Typové číslo		**6228**	**6229**
Pracovní tlak pro přídavná zařízení	bar	160	160
Průtok oleje pro přídavná zařízení	l/min	30	30
Hladina akustického tlaku L_{pAZ} (Stanoviště řidiče)	dB (A)	< 66	< 66
Vibrace lidského těla: zrychlení podle normy EN 13059	m/s^2	< 0,6	< 0,6
Závěs tažného zařízení, typ/model DIN		Šroub	Šroub

Datový list VDI: RX20-20 s výkyvnou nápravou

UPOZORNĚNÍ

Tento datový list VDI specifikuje pouze technické hodnoty vozíků se standardním vybavením. Při použití jiných pneumatik, zvedacích stožárů, přídavných jednotek atd. mohou být hodnoty jiné.

Hlavní údaje

Model		RX20-20P	RX20-20PL
Typové číslo		**6230**	**6231**
Výrobce		STILL GmbH	STILL GmbH
Pohon		Elektrický	Elektrický
Ovládání		Vsedě	Vsedě
Jmenovitá nosnost / břemeno	Q (kg)	2 000	2 000
Vzdálenost těžiště břemene	c (mm)	500	500
Vzdálenost břemene	x (mm)	388	388
Rozvor náprav	y (mm)	1 429	1 537

Hmotnosti

Model		RX20-20P	RX20-20PL
Typové číslo		**6230**	**6231**
Provozní hmotnost	kg	3 474	3 449
Zatížení přední nápravy, s břemenem	kg	4 858	4 851
Zatížení zadní nápravy, s břemenem	kg	616	598
Zatížení přední nápravy, bez břemene	kg	1 616	1 696
Zatížení zadní nápravy, bez břemene	kg	1 858	1 754

Kola, rám podvozku

Model		RX20-20P	RX20-20PL
Typové číslo		**6230**	**6231**
Pneumatiky		Superelastické	Superelastické
Rozměr předních pneumatik		200/50-10	200/50-10
Rozměr zadních pneumatik		150/75-8	150/75-8
Počet předních kol (x = poháněná)		2x	2x
Počet zadních kol (x = poháněná)		2	2
Rozchod předních kol	b_{10} (mm)	942	942
Rozchod zadních kol	b_{11} (mm)	807	807

Základní rozměry

Model		RX20-20P	RX20-20PL
Typové číslo		**6230**	**6231**
Sklopení zvedacího stožáru/nosné desky vidlice dopředu	α (stupňů)	5	5
Sklopení zvedacího stožáru/nosné desky vidlice dozadu	β (stupňů)	6	6
Výška se spuštěným zvedacím stožárem	h_1 (mm)	2 160	2 160
Volný zdvih	h_2 (mm)	150	150
Zdvih	h_3 (mm)	3 180	3 180
Výška s vysunutým zvedacím stožárem	h_4 (mm)	3 742	3 742
Výška nad ochrannou stříšku (kabina)	h_6 (mm)	2 035 (1 949)	2 035 (1 949)
Výška sedadla / stání na plošině	h_7 (mm)	965	965
Výška spojky	h_{10} [mm]	537	537
Celková délka	l_1 (mm)	2 851	2 959
Délka včetně zadní části vidlice	l_2 (mm)	2 051	2 159
Celková šířka	b_1 (mm)	1 149	1 149
Tloušťka ramen vidlice	s (mm)	40	40
Šířka ramen vidlice	e (mm)	80	80
Délka ramen vidlice	l (mm)	800	800

Datový list VDI: RX20-20 s výkyvnou nápravou

Model		RX20-20P	RX20-20PL
Typové číslo		**6230**	**6231**
Nosná deska vidlice	Norma; třída; tvar	ISO 2328 II A	ISO 2328 II A
Šířka nosné desky vidlice	b_3 (mm)	980	980
Světlá výška s břemenem pod zvedacím stožárem	m_1 (mm)	≥ 90	≥ 90
Světlá výška ve středu rozvoru náprav	m_2 (mm)	114	114
Šířka pracovní uličky pro paletu 1 000 × 1 200 napříč	A_{st} (mm)	3 375	3 483
Šířka pracovní uličky pro paletu 800 × 1200 podélně	A_{st} (mm)	3 501	3 609
Poloměr otáčení	W_a (mm)	1 663	1 771
Nejmenší vzdálenost od středu otáčení	b_{13} (mm)	–	–

Údaje o výkonu

Model		RX20-20P	RX20-20PL
Typové číslo		**6230**	**6231**
Rychlost jízdy s břemenem (Blue-Q/STILL Classic/režim sprint)	km/h	16/16/20	16/16/20
Rychlost jízdy bez břemene (Blue-Q/STILL Classic/režim sprint)	km/h	16/16/20	16/16/20
Rychlost zdvihu s břemenem (Blue-Q/STILL Classic/režim sprint)	m/s	0,45	0,45
Rychlost zdvihu bez břemene (Blue-Q/STILL Classic/režim sprint)	m/s	0,63	0,63
Rychlost spouštění s břemenem	m/s	0,48	0,48
Rychlost spouštění bez břemene	m/s	0,41	0,41
Tažná síla s břemenem	N	4 700	4 800
Tažná síla bez břemene	N	5 000	5 000
Maximální tažná síla s břemenem	N	11 900	11 900
Maximální tažná síla bez břemene	N	8 200	8 800
Stoupavost s břemenem	%	15	15
Stoupavost bez břemene	%	18.1	18,1
Max. stoupavost s břemenem	%	22,9	23,1
Max. stoupavost bez břemene	%	25,1	27,2

Model		RX20-20P	RX20-20PL
Typové číslo		**6230**	**6231**
Doba zrychlení s břemenem (Blue-Q/STILL Classic/režim sprint)	s	5,8/5,5/5,3	5,8/5,5/5,3
Doba zrychlení bez břemene (Blue-Q/STILL Classic/režim sprint)	s	5,4/5,1/4,8	5,4/5,1/4,8
Provozní brzda		Elektr. / mech.	Elektr. / mech.

Svahy

Hodnoty maximálního povoleného sklonu uvedené v tabulce "Údaje o výkonu" lze použít pouze pro porovnání výkonu vidlicových vysokozdvižných vozíků stejné kategorie. Uvedené hodnoty v žádném případě nepředstavují běžné každodenní provozní podmínky.

⚠ VÝSTRAHA

Z důvodu bezpečného používání vozíku – s břemenem i bez břemene – je pro jízdu povolen maximálně 15% sklon stoupání nebo klesání.

– Budete-li mít jakékoli dotazy, obraťte se na autorizované servisní středisko.

Elektromotor

Model		RX20-20P	RX20-20PL
Typové číslo		**6230**	**6231**
Trakční motor, jmenovitý výkon při S2: 60 min.	kW	2×6,5	2×6,5
Motor zdvihu, výkon při S3: 15 %	kW	11	11
Baterie	Norma; obvod	DIN 43531 A (B)	DIN 43531 A
Napětí baterie	U (V)	48	48
Kapacita baterie	K_5 (Ah)	625	750
Hmotnost baterie	kg	855	1 013

Různé

Model		RX20-20P	RX20-20PL
Typové číslo		**6230**	**6231**
Pracovní tlak pro přídavná zařízení	bar	160	160
Průtok oleje pro přídavná zařízení	l/min	30	30
Hladina akustického tlaku L_{pAZ} (Stanoviště řidiče)	dB (A)	< 66	< 66
Vibrace lidského těla: zrychlení podle normy EN 13059	m/s^2	< 0,6	< 0,6
Závěs tažného zařízení, typ/model DIN		Šroub	Šroub

Technické údaje baterie

NEBEZPEČÍ

Hrozí nebezpečí výbuchu při použití baterie s nesprávnou specifikací!

Použití baterií, které neodpovídají předpisům ochrany proti výbuchu, může v oblastech, kde může dojít k výbuchu, vést k výbuchu okolního vzduchu!

– Používejte pouze baterie, které jsou schváleny a testovány vzhledem k místu použití.

POZOR

Hmotnost a rozměry baterie mají vliv na stabilitu vozíku.

Při výměnách baterie nesmí být změněno rozvržení hmotnosti. Hmotnost baterie musí být v rozsahu uvedeném na továrním štítku. Umístění přídavných závaží není dovoleno měnit. Spodní část držáku baterie musí být zavřená.

– Neměňte umístění přídavných stabilizujících závaží.
– Zkontrolujte, zda hmotnost baterie odpovídá informacím uvedeným na továrním štítku.
– Používejte pouze takový držák sady baterií, který je na spodní straně uzavřený.

UPOZORNĚNÍ

Baterie pro tento vozík jsou navrženy pro speciální oblast použití. Pokud má být baterie vyměněna nebo nahrazena, použijte konstrukčně shodnou baterii chráněnou proti výbuchu se stejnými vlastnostmi. Pokud je baterie nahrazena baterií odlišného typu, zkontrolujte, zda je povoleno používat vozík v příslušných zónách s ochranou proti výbuchu.

– Hmotnost baterie je uvedena na továrním štítku baterie.

Technické údaje baterie podle normy DIN 43531; články v souladu s normou DIN EN 60254-2, 48V obvod A nebo 48V obvod B.

Označení baterie	Kapacita [Ah]	Obvod	Hmotnost/ dodatečná hmotnost [kg]	Rozměry bateriového prostoru [mm]			Držák
				Délka	Šířka	Výška	
4PzV 400	400	A	708/ 155	830	522	627	364
4PzV 440	440						
4PzS 460	460						
4PzS 500	500						
5PzV 500	500	A	856	830	630	627	365
5PzV 550	550						
5PzS 575	575						
5PzS 625	625						
6PzV 600	600	A	1 064	830	738	627	366
6PzV 660	660						
6PzS 690	690						
6PzS 750	750						
5TCSM 660	660	B[1]	856	1 030	529	627	315
5PzV 500	500						
5PzV 550	550						
5PzS 575	575						
5PzS 625	650						

UPOZORNĚNÍ

Při přechodu na baterie TENSOR® je nezbytné z technických důvodů omezit maximální rychlost vozíku na 17 km/h. Ohledně této záležitosti kontaktujte autorizované servisní středisko.

Požadavky na baterii pro použití v oblastech, kde může dojít k výbuchu

Baterie pro použití v oblastech, kde může dojít k výbuchu, jsou navrženy a specificky testovány ve vztahu k zónám a teplotním rozsahům, ve kterých mají být použity. Povolená

[1] U některých vozíků je vyžadována nastavovací deska podporující baterii a obvod B.

oblast použití je trvale a jasně uvedena na štítku akumulátoru.

- Budete-li mít jakékoli dotazy ohledně těchto požadavků, obraťte se na autorizované servisní středisko.
- Dodržujte předpisy ochrany proti výbuchu.
- Používejte pouze baterie a sestavy pro připojení chráněné proti výbuchu.
- Používejte pouze takový držák baterie, který je schválený pro oblasti, kde může dojít k výbuchu.
- Budete-li mít jakékoli dotazy, obraťte se na autorizované servisní středisko.

A

Adresa výrobce I
Aktivace klaksonu 112
Aktivace pneumatického klaksonu 113
Aktivace spínače směru jízdy
Verze s joystickem 4Plus 149
Verze s minikonzolou 150
Verze s několika pákami 148
Verze s páčkami 148
Verze s tlačítkovými spínači 149
Aktuálnost návodu k obsluze 30
Automatické nouzového vypnutí 303
Automatického nastavení svislé polohy stožáru
Kontrola správné funkce 119
Ovládání 215
Autorská práva a ochranné známky 30

B

Baterie
Bezpečnostní předpisy 314
Kontrola 394
Kontrola bezpečnostního spínače . . 380
Kontrola rámu přepojení baterie 402
Kontrola stavu nabití 322
Kontrola stavu, hladiny a hustoty kyseliny 320
Likvidace 35
Nabíjení 322
Nabíjení pro vyrovnání stavu 326
Požadavky na oblasti, kde může dojít k výbuchu 438
Údržba 319
Změna typu baterie 328
Bateriová kyselina 67
Bezpečné parkování vozíku 163
Bezpečnostní pás 105
Čištění 382
Kontrola 382
Porucha způsobená chladnými povětrnostními podmínkami 108
Údržba 381
Uvolnění 107
Výměna po nehodě 382
Zapnutí 106
Zapnutí na prudkém svahu 107
Bezpečnostní pokyny pro práci na zvedacím stožáru 362
Bezpečnostní prohlídka 61
Bezpečnostní předpisy pro manipulaci s baterií 314
Bezpečné parkování vozíku 315
Hmotnost a rozměry baterie 317
Opatření protipožární ochrany 316
Poškození kabelů a zástrček baterie 318
Pracovníci údržby 315
Provádění údržby baterie 317
Zvedací zařízení 317
Bezpečnostní předpisy pro manipulaci s břemeny 194
Bezpečnostní předpisy pro údržbu
Bezpečnostní zařízení 361
Hodnoty nastavení 361
Obecné informace 360
Práce na elektrickém vybavení 361
Práce na hydraulickém zařízení 361
Bezpečnostní předpisy při řízení 138
Bezpečnostní zařízení 361
Blokovací mechanizmus svěrací čelisti
Uvolnění 257
Blue-Q
Popis funkce 134
Vlivy na přídavné spotřebiče 134
Zapnutí a vypnutí 136
Břemeno
Jízda 204
Nakládání 200
Spouštění 208

C

Celkové zatížení 222

Č

Čištění elektrického systému 348
Čištění oken 350
Čištění vozíku 346
Ohnivzdorná skříň 346
Čtyři páčky
Naklonění zvedacího stožáru 177
Zvedání a spouštění nosné desky vidlice 177

D

Datový list VDI
RX20-18 a RX20-20 s točnou řízení . 417
Točna řízení modelu RX20-14C 407
Točna řízení modelu RX20-16 412
Výkyvná náprava modelu RX20-16 . 422
Výkyvná náprava modelu RX20-18 . 427
Výkyvná náprava modelu RX20-20 . 432
Datum vydání návodu k obsluze 30
Definice odpovědných osob
Kvalifikovaná osoba 39
Provozovatel 38
Řidič 40
Definice směrů 33
Detekce otřesů 263
Detekce přetížení 216
Diagnostické rozhraní 18
Dodatečné montáže 43
Doplnění ostřikovacího systému 265
Doprovodná nebezpečí 51
Doprovodná rizika 51
Dvě páčky
Naklonění zvedacího stožáru 173, 175
Zvedání a spouštění nosné desky vidlice 173, 175
Dvířka bateriového prostoru
Kontrola bezpečnostního spínače . . 380
Dynamické řízení zátěže
Automatického nastavení svislé polohy stožáru 215
Celkové zatížení 222
Detekce přetížení 216
Funkce táry 218
Měření břemene 217
Ochrana proti opotřebení vidlice . . . 214
Popis 213
Přesné měření břemene 220
Snížení dynamiky podle hmotnosti břemene 214
Snížení rychlosti, když je nosná deska vidlice zvednutá 160, 217
Zobrazení úhlu náklonu zvedacího stožáru 216

E

Elektrostatický náboj
Bezpečnostní informace 99
Emise 70
Baterie 71
Hlukové emise 70
Vibrace 70
Záření 72
Ergonomické rozměry 404
ES prohlášení o shodě podle směrnice o strojních zařízeních. 7

F

Funkce blokování hydrauliky 192
Funkce vibrování 205
Čtyři páčky 208
Dvě páčky 207
Joystick 4Plus 207
Tlačítkový spínač 208
Tři páčky 207

H

Hlášení
o provozu 294
o vozíku 299
Úvod 294

Hlavní zobrazení 121
Hodnoty nastavení 361
Hydraulická kapalina 66
Hydraulický systém
Kontrola hladiny oleje 398
Kontrola těsnosti 395
Odtlakování 229

I

Indikační a řídicí jednotka
Hlášení 294
Informace pro provádění údržby . . 365 – 366
Časové vymezení údržby 366
Interval příští údržby 367
Informace týkající se dopravních předpisů StVZO 15

J

Jízda
Jízda do svahu 210
Jízda ze svahu 210
Jízda na zdviž 211
Jízda po nakládacích můstcích 212
Jízdní program
Konfigurace A/B 145
Volba 1 až 3 144
Volba A/B 145
Joystick 4Plus
Boční posuv nosné desky vidlice . . . 181
Naklonění zvedacího stožáru 181
Zvedání a spouštění nosné desky vidlice 180

K

Kabina
Otevření/zavření bočního okna 273
Otevření/zavření dveří 272
Ovládání vyhřívání zadního okna . . . 279
Zapnutí nebo vypnutí vnitřního osvětlení 274
Kabina řidiče
Provoz 113
Klimatizace 278
Klín pro zajištění kola 166
Kola a pneumatiky
Kontrola dotažení kol 389
Kontrola stavu a opotřebení pneumatik 389
Údržba 388
Kontaktní údaje I
Kontrola dotažení kol 389
Kontrola funkce 94
Kontrola funkce nouzového vypínání . . 111
Kontrola ramen vidlice 390
Kontrola stavu nabití 322
Kontrola těsnosti zvedacích válců a spojů 401
Kontrola vrstvy antistatického nátěru . . 384
Kontrola zdvojeného pedálu 401
Kontroly ochrany proti výbuchu 62
Kvalifikace zaměstnanců 364
Kvalifikovaná osoba 39

L

Lékařské přístroje 49
Likvidace
Baterie 35
Součásti 35
Lithium-iontové baterie
Změna typu baterie 328

M

Manipulace s pneumatickými pružinami a akumulátory 49
Mazání kloubů a ovládacích prvků 380
Měření břemene
Funkce táry 218
Minikonzola 91
Místo používání 24
Montáž přídavných zařízení 225
Multifunkční páka
Naklonění zvedacího stožáru 171
Zvedání a spouštění nosné desky vidlice 171

N

Nadzvedávání 362
Náhradní díly 373
Nakládání jeřábem 354
Nástavec vidlice 187
Nastavení loketní opěrky 108
Nastavení sloupku řízení 109
Nastavení vidlice 197
Nastupování na vozík 98
Nebezpečí pro zaměstnance 60
Nebezpečné oblasti 143
Nebezpečný prostor 197
Nesprávné použití bezpečnostních systémů 46
Nesprávného použití 22
Neutrální poloha 147
Nosné řetězy
Čištění 349
Nosnost 195
Nouzové kladívko 305
Nouzové situace
Použití nouzového kladívka 305
Převrácení vozíku 305
Nouzové spouštění 306
Nouzové vypnutí 302
Automatické 303

O

Obaly 35
Obecné informace 5
Oboustranná ramena vidlice 189
Kontrola 393
Odjistěte spínač nouzového vypínání. . . 111
Odkládací prostory 78
Odstavení a opětovné nastartování
Bezpečnostní informace 354
Ochranný kryt
Prvky zatěžující stříšku 45
Svařování 45
Vrtání 45
Oleje 65
Omezení rychlosti
Konfigurace 161
Zapnutí a vypnutí 161
Oprávnění přístupu pro správce vozového parku 123
Osvětlení
Osvětlení výstražné zóny 132
Reflektor STILL SafetyLight 131
Výměna žárovky 379
Význam symbolů 125
Osvětlení výstražné zóny
Provoz 132
Upravení 394
Otevření/zavření bočního okna 273
Otevření/zavření dveří kabiny 272
Otevření/zavření dvířek bateriového prostoru 330
Ověření přístupu pomocí kódu PIN 122
Ovládací prvky pro hydraulické funkce a funkce pojezdu
Čtyři páčky 88
Dvě páčky 86
Joystick 4Plus 90
Tlačítkový spínač 89
Tři páčky 87
Vícepákové ovládání 85
Ovládání provozní brzdy 155
Ovládání přívěsu
Bezpečnostní informace 280
Ovládání rychlosti zatáčení 159
Označení CE 5

P

Parkovací brzda (mechanická)
Zapnutí 156
Pneumatiky
Bezpečnostní pravidla 47
Podložka na dokumenty 279
Pojistky
Výměna 395
Popis vozíku 2
Poruchy během zvedání 191

Postup při převrácení vozíku 305
Poškození 46
Použití po uskladnění nebo vyřazení z provozu 357
Použití pracovních plošin 27
Použití v chladírně 289
Baterie 291
Ovládání 290
Typy použití 289
Práce na elektrickém vybavení 361
Práce na hydraulickém zařízení 361
Práce na přední části vozíku 362
Pracovní světlomet pro jízdu vzad
Zapnutí a vypnutí 128
Pracovní světlomety
Zapnutí a vypnutí 127
Pracovníci pro údržbu baterie 365
Pravidelné prohlídky 61
Programy zatížení
Volba 1 až 3 183
Prohlášení o shodě 7
Provozní látky 65
Bezpečnostní informace pro manipulaci s bateriovou kyselinou 67
Bezpečnostní varování pro manipulaci s hydraulickou kapalinou 66
Bezpečnostní varování pro manipulaci s oleji 65
Kvalita a množství 374
Provozní postupy 33
Provozovatel 38
Provozuschopnost
Vozíky pro použití v chladírně 400
Před zvednutím břemene 195
Předpisy pro vozovky a pracovní prostor 143
Přehled
Příslušenství 8
Přehled rizik a ochranných opatření 56
Přehledy
Odkládací prostory 78
Spínač na odpojení baterie 82
Spínač nouzového vypínání 84
Stanoviště řidiče 76
Vozík 74
Výstražné kontrolky ochrany proti výbuchu 82
Zobrazovací/řídicí jednotka 80
Přeprava baterie jeřábem
Olověná baterie 344
Přeprava palet 198
Přeprava vozíku 351
Přeprava zavěšených břemen 199
Přesné měření břemene 220

Přídavná zařízení
Bezpečnostní informace 226
Montáž 228
Nakládání břemene 262
Nosnost 228
Odtlakování spojů 229
Ovládání čtyřmi páčkami 247
Ovládání dvěma páčkami 240
Ovládání joystickem 4Plus 254
Ovládání pomocí čtyř páček a 5. funkce 249
Ovládání pomocí dvou páček a 5. funkce 242
Ovládání pomocí tlačítkového spínače 250
Ovládání pomocí tlačítkového spínače a 5. funkce 252
Ovládání pomocí tří páček a 5. funkce 245
Ovládání třemi páčkami 243
Ovládání vícepákovým ovládáním . . 236
Ovládání vícepákovým ovládáním a 5. funkcí 238
Ovládání vícepákovým ovládáním a 6. funkcí 238
Připojení 228
Sestava 225
Všeobecné informace o ovládání . . . 234
Zvláštní rizika 53
Přídavné vybavení 262
Příslušenství 8
Přívěsy
Tažení 288

R

Ramena vidlice
Délka 50
Oprava 392
Západka 392
Reflektory
Zapnutí a vypnutí 126
Resetovací tlačítko 84
Režim sprint
Automatické vypnutí 137
Zapnutí a vypnutí 136
Režim zahájení jízdy 150
Verze se dvěma pedály 152
Režimy jízdy
Režim sprint 136
STILL Classic 136
Rotační majáček
Zapnutí a vypnutí 130
Rozměry vozovek 140
Rozsah dokumentace 28
Řešení UPA 29
Rozsah pojištění ve firemních prostorách 43
Ruční tažné zařízení
Odpojování 283
Připojení 282

Ř

Řidič 40
Oděv 41
Práva, povinnosti a pravidla chování . 41
Řízená náprava
Mazání 393
Servis 393
Řízení 158

S

Sedadlo řidiče
Kontrola 383
Nastavení 100
Nastavení bederní opěry 103
Nastavení odpružení sedadla (MSG 65/MSG 75) 102
Nastavení opěradla sedadla 101
Nastavení prodloužení opěradla zad 103
Otočení pro jízdu vzad 104
Přesunutí 101
Seznam zkratek 31
Schematické obrázky 33

Sluneční clona 280
Sluneční roletka 280
Směr jízdy
Neutrální poloha 147
Volba 147
Výběr u dvoupedálové verze 154
Výměna 151
Snížení rychlosti při otevření dveří kabiny 160
Snížení rychlosti při zatáčení 159
Spínač na odpojení baterie
Zapnutí 110
Spojovací čep v protizávaží 282
Spotřební díly 373
Spotřební materiály
Likvidace 68
Správné použití 22
Stabilita 52
Stav vozovek 143
Stěrače a ostřikovače předního skla
Zapnutí a vypnutí 263
Stropní snímač 266
Systém FleetManager 262
Detekce otřesů 263
Systém řízení
Kontrola správné funkce 118

Š

Štítek ochrany proti výbuchu 6

T

Tabulka s údaji o údržbě 376
Baterie 376
Elektrický systém 376
Hnací náprava 377
Hydraulický systém 377
Místa běžného mazání 376
Nosné řetězy 378
Ohnivzdorná skříň 378
Ostřikování 378
Ovládací prvky / klouby 376
Pneumatiky 377
Řízená náprava 377
Zvedací stožár 377
Tažené břemeno 281
Tažení 307
Bezpečnostní informace 307
Postup 309
Správné použití 22
Tažné zařízení RO*244 284
Odpojování 287
Připojení 286
Uzavření 287
Technické údaje
Rozměry 405
Technické údaje baterie 437
Technické údaje baterie 437
Testování elektrického systému 63
Testování izolace 63
Hodnoty testu pro trakční baterie 64
Hodnoty testu pro vozík 64
Tlačítkový spínač
Naklonění zvedacího stožáru 179
Zvedání a spouštění nosné desky vidlice 179
Tlakově utěsněná skříň
Označení 14
Topný systém 274
Tovární štítek 13
Tovární štítek baterie 16
Tovární štítek tlakově utěsněné skříně . . 14

U

Údržba topení nebo systému klimatizace 386
Čištění přívodu čerstvého vzduchu . 386
Výměna filtrační vložky 386
Údržbářské práce bez zvláštních kvalifikací 365
Ukazatele směru
Zapnutí a vypnutí 128
Umístění označení 10
Uskladnění vozíku 355
Uvázání 353
Uvedení do provozu 21

V

Varianta na přání
Stropní snímač 266
Varianty
Automatického nastavení svislé polohy stožáru 119, 215
Blokovací mechanizmus svěrací čelisti 257
Blue-Q 134
Celkové zatížení 222
Detekce otřesů 263
Detekce přetížení 216
Dynamické řízení zátěže 213
Funkce táry 218
Funkce vibrování 205
Jednoduchý zvedací stožár 169
Klimatizace 278
Klín pro zajištění kola 166
Měření břemene 217
Nástavec vidlice 187
Oboustranná ramena vidlice 189
Ochrana proti opotřebení vidlice . . . 214
Omezení rychlosti 161
Oprávnění přístupu pro správce vozového parku 123
Ověření přístupu pomocí kódu PIN . 122
Podložka na dokumenty 279
Přesné měření břemene 220
Sluneční clona 280
Sluneční roletka 280
Snížení dynamiky podle hmotnosti břemene 214
Snížení rychlosti, když je nosná deska vidlice zvednutá 160, 217
Stěrače a ostřikovače předního skla 263
Systém FleetManager 262
Topný systém 274
Triplexový stožár 168
Vnitřní osvětlení 274
Zapnutí pomocí tlačítka (varianta na přání) 121
Zobrazení úhlu náklonu zvedacího stožáru 216
Zvedací stožár NiHo 168
Zvedací systémy 167

Varování týkající se neoriginálních dílů . . 45
Varovný výstražný systém
Zapnutí a vypnutí 129
Verze zvedacího stožáru 167
Jednoduchý zvedací stožár 169
Teleskopický zvedací sloup 167
Triplexový stožár 168
Zvedací stožár NiHo 168
Vizuální kontroly 94
Vnitřní osvětlení 274
Vozovky 140, 143
Jízda do svahu 141
Jízda ze svahu 141
Součásti vyčnívající mimo profil vozíku 142
Vyčistěte vozík
Po čištění 350
Vyhřívání zadního okna
Zapnutí a vypnutí 279
Výměna baterie
Obecné informace 327
Pomocí vozíku 333
pomocí vysokozdvižného vozíku . . . 338
Výměna ramen vidlice 184
Vypnutí vozíku 163
Výrobní číslo 14
Vyřazení vozíku z provozu 355
Výstražné kontrolky ochrany proti výbuchu 82
Chování při rozsvícení 292
Monitorování izolace 293
Monitorování motoru 293
Výstražné nápisy 30
Vystupování z vozíku 98

Z

Zajištění kol klíny 352
Zákaz obsluhy neoprávněnými osobami . 42
Základní informace o ochraně proti výbuchu 18
Zapnutí
pomocí tlačítka 121
pomocí zámku zapalování 120
Zástrčka baterie
Odpojení 312
Připojení 310
Závady 46
Změny na vozíku 43
Znázornění funkcí a úkonů 33
Znázornění indikační a řídicí jednotky . . . 34
Znázornění provozních postupů 33
Zobrazovací/řídicí jednotka 80
Obrazovka Hlavní 121
Zvedací sloup
Mazání vodicích ploch 400
Zvedací stožár
Demontáž 363
Zajištění proti pádu 363
Zajištění před vychýlením dozadu . . 363
Zvedací systém
Multifunkční páka 171
Ovládací prvky 169
Ovládání čtyřmi páčkami 177
Ovládání dvěma páčkami 173
Ovládání joystickem 4Plus 180
Ovládání pomocí tlačítkového spínače 179
Ovládání třemi páčkami 175
Zvedací systémy
Dynamika 182
Zvedání 362
Zvedání břemen 196
Zvláštní rizika 53

STILL GmbH

56368011533 CS – 06/2019 - 02