Pôvodný návod na použitie

Elektrický vysokozdvižný vozík

RX60-60
RX60-70
RX60-80
RX60-80/900

6341 6342 6343 6344

56358042518 SK - 10/2018

first in intralogistics

Adresa výrobcu a kontaktné údaje

STILL GmbH
Berzeliusstraße 10
22113 Hamburg, Nemecko
Telefón: +49 (0) 40 7339-0
Fax: +49 (0) 40 7339-1622
E-mail: info@still.de
Webová stránka: http://www.still.de

Pravidlá pre prevádzkovateľa priemyselných vozíkov

Okrem tohto návodu na obsluhu sú k dispozícii aj zásady postupov obsahujúce ďalšie informácie pre prevádzkovateľov priemyselných vozíkov.

Táto príručka poskytuje informácie týkajúce sa manipulácie s priemyselnými vozíkmi:

- Informácie o výbere vhodných priemyselných vozíkov na konkrétny spôsob použitia
- Podmienky bezpečnej prevádzky priemyselných vozíkov
- Informácie týkajúce sa používania priemyselných vozíkov
- Informácie o doprave, prvom uvedení do prevádzky a uskladnení priemyselných vozíkov

Internetová adresa a kód QR

K informáciám je možné kedykoľvek získať prístup zadaním adresy **https://m.still.de/vdma** do webového prehliadača alebo naskenovaním kódu QR.

1 Predslov

Váš vozík . . . 2
Popis vozíka . . . 2
Všeobecné informácie . . . 4
Označenie CE . . . 5
Vyhlásenie o zhode CE podľa smernice pre strojné zariadenia . . . 6
Príslušenstvo . . . 7
Prehľad . . . 8
Výrobný štítok . . . 11
Výrobné číslo . . . 12
InformácieStVZO (Dopravné predpisy pre cestnú premávku) . . . 12

Používanie vozíka . . . 12
Uvedenie do prevádzky . . . 12
Správne používanie . . . 13
Správne použitie pri ťahaní . . . 13
Neprípustné používanie . . . 14
Miesto použitia . . . 14
Parkovanie pri teplotách nižších ako -10 °C . . . 15
Používanie pracovných plošín . . . 16

Informácie o dokumentácii . . . 17
Rozsah dokumentácie . . . 17
Doplnková dokumentácia . . . 18
Dátum vydania a aktuálnosť tohto návodu na obsluhu . . . 19
Autorské práva a práva na obchodné značky . . . 19
Vysvetlenie použitých informačných symbolov . . . 19
Zoznam skratiek . . . 20
Jednotky . . . 23
Popis smeru pohybu vozíka . . . 24
Názorné ilustrácie . . . 25

Vplyv na životné prostredie . . . 26
Balenie . . . 26
Likvidácia súčastí a batérií . . . 26

2 Bezpečnosť

Definícia zodpovedných osôb . . . 28
Prevádzkovateľ . . . 28
Odborník . . . 28
Vodiči . . . 29

Základné princípy bezpečnej prevádzky . . . 31
Poistné krytie v priestoroch podniku . . . 31

Zmeny a remontáž . . . 31
Zmeny ochrannej strechy vodiča a zaťaženia strechy . . . 33
Varovanie pred používaním neoriginálnych dielov . . . 34
Poškodenie, poruchy a nesprávne používanie bezpečnostných zariadení . . . 34
Pneumatiky . . . 35
Zdravotnícke pomôcky . . . 36
Bezpečnosť pri manipulácii s pneumatickými pružinami a tlakovými nádobami . . . 37
Dĺžka ramien vidlíc . . . 37

Zvyškové riziko . . . 39
Zostatkové nebezpečenstvá, zostatkové riziká . . . 39
Osobitné riziká súvisiace s používaním vozíka a nástavcov . . . 41
Prehľad rizík a preventívnych opatrení . . . 42
Riziká pre zamestnancov . . . 46

Bezpečnostné testy . . . 48
Pravidelné bezpečnostné prehliadky vozíka . . . 48
Testovanie izolácie . . . 48

Bezpečnostné predpisy pre zaobchádzanie so spotrebným materiálom . . . 50
Prípustný spotrebný materiál . . . 50
Oleje . . . 50
Hydraulická kvapalina . . . 51
Akumulátorová kyselina . . . 53
Chladivo a chladiaca kvapalina . . . 54
Likvidácia spotrebného materiálu . . . 54

Emisie . . . 56

3 Prehľady

Prehľad . . . 60

Priestor pre vodiča . . . 62

Prvky ovládania a displeja . . . 63
Operačná jednotka displeja . . . 63
Ovládacie prvky hydraulických a jazdných funkcií . . . 64
Dve páčky . . . 65
Ovládanie s trojitou mini páčkou . . . 66
Ovládanie so štvoritou mini páčkou . . . 67
Joystick 4Plus . . . 68
Ovládanie dotykom prstov . . . 69
Mini ovládací panel . . . 70

4 Prevádzka

Kontroly a úkony pred každodenným používaním 72
Vizuálne kontroly 72
Nastupovanie a vystupovanie z vozíka 75
Priečinky a držiaky nápojov 78
Prispôsobenie sedadla vodiča MSG 65/MSG 75 78
Prispôsobenie lakťovej opierky 82
Prispôsobenie stĺpika riadenia 83
Odomknutie vypínača núdzového zastavenia 84
Obsluha výstražného klaksónu 84
Bezpečnostný pás 85
Používanie kabíny vodiča 88
Kontrola správneho fungovania brzdového systému 88
Kontrola správnej funkcie systému riadenia 91
Kontrola funkcie núdzového vypnutia 92
Kontrola správnej funkcie vertikálnej polohy zdvíhacieho stožiara (špeciálne vybavenie) 93
Nastavenie nuly v systéme na váženie nákladu (špeciálne vybavenie) 93

Zapnutie 95
Zapnutie zámkového spínača 95
Prístupové oprávnenie prostredníctvom kódu PIN (voliteľné vybavenie) 97

Obsluha displeja a ovládacej jednotky 108
Indikátory 108
Nastavenie zobrazení 110
Symboly na displeji 112
Nastavenie dátumu alebo času 117
Nulovanie dennej vzdialenosti a denného prevádzkového času 117
Nastavenie jazyka 118
Tlačidlá Softkeys na ovládanie rôzneho voliteľného vybavenia 118
Konfigurácia úsporného režimu Blue-Q 119

Úsporný režim Blue-Q 121
Popis funkcie 121
Vypnutie prídavných spotrebičov 122
Zapnutie a vypnutie úsporného režimu Blue-Q 122

Trakcia 124
Bezpečnostné predpisy pri riadení 124
Vozovky 126
Nastavenie trakčného programu 128
Režim šprintu (voliteľné vybavenie) 130
Voľba smeru jazdy 131
Obsluha prepínača smeru jazdy, verzia s mini páčkami 132

Stlačte vertikálne kolískové tlačidlo pre "smer jazdy", verzia s ovládačom Joystick 4Plus. . . . 132
Obsluha prepínača smeru jazdy, verzia s ovládaním dotykom prstov . . . 133
Obsluha prepínača smeru jazdy, verzia s minikonzolou . . . 133
Začiatok jazdy . . . 133
Začiatok jazdy, dvojpedálová verzia (voliteľné vybavenie) . . . 136
Ovládanie pracovnej brzdy . . . 139
Aktivácia mechanickej parkovacej brzdy . . . 140
Riadenie . . . 142
Zníženie rýchlosti pri zatáčaní (Curve Speed Control) . . . 143
Jazda po stúpajúcich a klesajúcich svahoch . . . 144
Zníženie rýchlosti so zdvihnutým nákladom (špeciálne vybavenie) . . . 145

Parkovanie . . . 146
Bezpečné parkovanie vozíka a jeho vypnutie . . . 146
Zakladací klin (špeciálne vybavenie) . . . 147

Zdvíhanie . . . 148
Verzie zdvíhacieho systému . . . 148
Automatické vypnutie zdvihu (špeciálne vybavenie) . . . 148
Vertikálna poloha zdvíhacieho stožiara (voliteľné vybavenie) . . . 149
Druhy zdvíhacích stožiarov . . . 153
Poruchy pri zdvíhaní . . . 154
Funkcia blokovania hydrauliky . . . 155
Ovládacie prvky zdvíhacieho systému . . . 156
Ovládanie zdvíhacieho systému pomocou dvoch páčok . . . 157
Ovládanie zdvíhacieho systému pomocou troch páčok . . . 158
Ovládanie zdvíhacieho systému pomocou štyroch páčok . . . 159
Ovládanie zdvíhacieho systému pomocou joysticku 4Plus . . . 160
Ovládanie zdvíhacieho systému pomocou konzoly na ovládanie dotykom prstov . . . 162
Výmena ramien vidlíc . . . 163
Nástavce vidlíc (špeciálne vybavenie) . . . 165
Ovládanie otočných ramien vidlíc (špeciálne vybavenie) . . . 167

Manipulácia s nákladom . . . 169
Bezpečnostné predpisy pre manipuláciu s nákladom . . . 169
Pred zdvíhaním nákladu . . . 170
Váženie nákladu (špeciálne vybavenie) . . . 171
Zdvíhanie nákladu . . . 174
Nebezpečná oblasť . . . 175
Preprava paliet . . . 176
Preprava zavesených nákladov . . . 176
Zdvíhanie nákladu . . . 178
Preprava nákladu . . . 181

Skladanie nákladu . . . 183
Jazda výťahmi . . . 184
Jazda po nakladacích mostoch . . . 186

Nadstavce . . . 187
Pripojenie nástavcov . . . 187
Uvoľnenie tlaku z hydraulického systému . . . 189
Všeobecné pokyny na ovládanie nástavcov . . . 191
Ovládanie nástavcov pomocou dvoch mini páčok . . . 193
Ovládanie nástavcov pomocou dvoch mini páčok a piatej funkcie . . . 195
Ovládanie nástavcov pomocou troch páčok . . . 197
Ovládanie nástavcov pomocou troch mini páčok a piatej funkcie . . . 199
Ovládanie nástavcov pomocou štyroch mini páčok . . . 201
Ovládanie nástavcov pomocou štyroch mini páčok a piatej funkcie . . . 203
Ovládanie nástavcov pomocou ovládača Joystick 4Plus . . . 205
Ovládanie nástavcov pomocou ovládača Joystick 4Plus a piatej funkcie . . . 206
Ovládanie nástavcov pomocou ovládania dotykom prstov . . . 207
Ovládanie nástavcov pomocou dotyku prstov a piatej funkcie . . . 208
Zaisťovací mechanizmus čeľustí (voliteľné vybavenie) . . . 210
Zdvíhanienákladu pomocou nástavcov . . . 214

Prídavné vybavenie . . . 215
Zapnutie a vypnutie osvetlenia . . . 215
Zapínanie a vypínanie pracovného svetlometu na cúvanie . . . 216
Zapnutie a vypnutie rotačného svetelného majáka . . . 216
Zapnutie a vypnutie výstražného systému . . . 217
Zapnutie a vypnutie smeroviek . . . 217
Zapnutie a vypnutie dvojitých pracovných svetlometov. . . . 219
STILL SafetyLight (voliteľné vybavenie) . . . 221
Obsluha stierača/ostrekovača čelného skla . . . 222
Doplnenie kvapaliny do ostrekovacieho systému . . . 223
FleetManager (špeciálne vybavenie) . . . 223
Rozpoznávanie nárazov (voliteľná výbava) . . . 223
Zásuvka 12 V . . . 224
Zaisťovacie systémy vodiča (voliteľné vybavenie) . . . 224
Stropný snímač (voliteľné vybavenie) . . . 225

Kabína . . . 231
Otváranie dverí kabíny . . . 231
Zatváranie dverí kabíny . . . 232
Otváranie bočných okien . . . 232
Zatváranie bočných okien . . . 232
Zapnutie vnútorného osvetlenia . . . 233
Zapnutie vyhrievania zadného okna . . . 234

Rádio (voliteľné vybavenie) 234
Kúrenie (voliteľné vybavenie) 235
Výtlačné strešné okno (voliteľné vybavenie) 237
Pripínacia podložka (voliteľné vybavenie) 238

Prevádzka s prívesom 239
Ťahanie nákladu 239
Spriahací kolík v protizávaží 240
Automatické spriahadlo 242
Ťahanie prívesov 250

Hlásenia na displeji 251
Obsah displeja 251
Tabuľka chybových kódov 251
Všeobecné hlásenia 255
Hlásenia špecifické pre pohon 264

Pripojenie a odpojenie zástrčky batérie 267
Zapojenie zástrčky batérie 267
Odpojenie zástrčky batérie 268

Manipulácia s batériou 270
Bezpečnostné predpisy pre prácu s batériou 270
Kontrola úrovne nabitia batérie 273
Nabíjanie batérie 274
Vyrovnávacie nabíjanie na zachovanie kapacity batérie 277

Výmena a prenos batérie 278
Všeobecné informácie o výmene batérie 278
Výmena za iný typ batérie 278
Otvorenie a zatvorenie krytu batérie 280
Výmena batérie 281

Batéria PowerPlusLife 288
Batéria PowerPlusLife® 288
Sledovanie teploty systému PowerPlusLife® 289
Chybové hlásenia systému PowerPlusLife® 290

Čistenie 291
Čistenie vozíka 291
Čistenie elektrického systému 293
Čistenie nákladných reťazí 294
Čistenie okien 294
Po čistení 295

Správanie v núdzových situáciách 296
Núdzové vypnutie 296
Postup pri prevrátení vozíka 298

Núdzové kladivo 298
Núdzové spúšťanie 299
Uvoľnenie brzdy ovládanej pružinou 300
Ťahanie 304

Preprava vozíka 307
Preprava 307
Nakladanie žeriavom 309

Odstávka 313
Odstavenie a skladovanie vozíka 313
Opätovné uvedenie do prevádzky po odstavení 315

5 Údržba

Bezpečnostné predpisy pre údržbu 318
Všeobecné informácie 318
Práce na hydraulickom vybavení 318
Práce na elektrickom vybavení 318
Bezpečnostné zariadenia 319
Predpísané hodnoty 319
Zdvíhanie a nadvihovanie zdvihákom 319
Práca v prednej časti vozíka 320

Všeobecné informácie o údržbe 322
Kvalifikačné požiadavky na personál 322
Informácie o vykonávaní údržby 322
Údržba – každých 1000 hodín/raz za rok 325
Údržba – každých 3000 hodín/každé dva roky 328
Objednávanie náhradných dielov a opotrebovateľných dielov 328
Kvalita a množstvo potrebných pracovných materiálov 328
Mazací plán 330
Tabuľka s údajmi o údržbe 331

Prístup k bodom údržby 334
Demontáž a pripevnenieľavého bočného krytu 334
Inštalácia a demontáž podlahovej dosky. 334
Otvorenie/zatvorenie pravého predného krytu 336
Demontáž a montáž zadného krytu 338

Udržiavanie pripravenosti na prevádzku 338
Kontrola hladiny chladiacej kvapaliny 338
Doplnenie chladiacej kvapaliny a kontrola obsahu chladiacej kvapaliny 340
Čistenie chladiča a kontrola tesnosti chladiča 342
Kontrola stavu batérie, hladiny a hustoty kyseliny 344
Výmena filtra čerstvého vzduchu na systéme kúrenia 345

Mazanie spojov a ovládacích prvkov 346
Údržba bezpečnostného pásu 347
Kontrola sedadla vodiča 348
Kontrola zámkov dverí 349
Výmena filtra obehového vzduchu pre kúrenie 349
Údržba kolies a pneumatík 350
Výmena poistiek 352
Kontrola hladiny hydraulického oleja 354
Kontrola tesnosti hydraulického systému 356
Mazanie zdvíhacieho stožiara a valčekových dráh 358
Mazanie automatického spriahadla 358

6 Údržba po 1000 hodinách/ročná údržba

Iné úlohy 362
Kontrola netesností na zdvihových valcoch a hydraulických pripojeniach 362
Kontrola ramien vidlíc 362
Kontrola otočných ramien vidlíc 363

7 Technické údaje

Rozmery 366
Katalógový list VDI 368
Ergonomické rozmery 373
Špecifikácie batérie 374
Priradenie poistiek 376

1

Predslov

Váš vozík

Popis vozíka

Všeobecné úkony

Elektrické vozíky s protizávažím zo série RX60 – 60/70/80 majú nosnosť až osem ton s ťažiskom nákladu 900 mm. To znamená, že vozík môže dosiahnuť maximálnu rýchlosť 17 km/h, ktorú je možné zvýšiť na 20 km/h pomocou režimu šprintu a batérii PowerPlusLife.

Zdvíhací stožiar odolný voči ohnutiu a deformáciám zaručuje bezpečnú manipuláciu pri používanie v interiéri a vonku, a to dokonca aj s ťažkým nákladom. Okrem toho sa priestor pre vodiča vyznačuje najmodernejším ergonomickým dizajnom, ktorý zaručuje bezpečnú prevádzku. Stĺpik riadenia a priestor pre vodiča sú posunuté na jednu stranu, čím umožňujú komfortnú prácu a predchádzajú únave.

Nízke ťažisko vozíka je zárukou stability pri používaní vozíka podľa určeného spôsobu použitia.

Vozík je vybavený batériou chladenou vzduchom s obzvlášť dlhou životnosťou. Vďaka vysokej kapacite batérie 1240 AH a možnosti výmeny batérie z bočnej strany je vozík vhodný na viaczmennú prevádzku. Okrem toho táto séria podporuje všetky funkcie systému FleetManager4.x.

Brzdový systém

Brzdový systém vozíka sa skladá z troch rôznych brzd:

- Pracovná brzda
- Rekuperačná brzda
- Parkovacia brzda

Pracovná brzda využíva viaclamelovú brzdu ponorenú v oleji bez opotrebovania. Táto viaclamelová brzda sa používa ako pracovná brzda pri intenzívnom brzdení alebo núdzovom brzdení pomocou brzdového pedála. V normálnom prevádzkovom režime sa používa rekuperačná brzda elektrického trakčného motora. Rekuperačná brzda premieňa pohybovú energiu vozíka na elektrickú ener-

giu. V dôsledku toho vozík spomaľuje ihneď po uvoľnení plynového pedála. Po úplnom zložení nohy z plynového pedála vozík začne brzdiť až do úplného zastavenia. Parkovacia brzda zaisťuje bezpečné státie vozíka na mieste pri parkovaní.

Riadenie

Vozík je vybavený výkyvnou nápravou a má hydraulické riadenie zadných kolies bez spätných rázov. Stabilita pri zatáčaní je zaručená obmedzením rýchlosti na základe uhla natočenia. Jednoduchej manipulácii s vozíkom napomáha aj obratná riadiaca náprava.

Hydraulický systém

Riadenie, zdvíhacie a naklápacie valce zdvíhacieho stožiara sú poháňané elektrickým hydraulickým čerpadlom.

Blok smerového ovládacieho ventilu s elektrickou proporcionálnou technológiou zaručuje mimoriadne citlivé pohyby a bezpečnú manipuláciu s nákladom. Hydraulické funkcie môžu byť parametrizované individuálne v autorizovanom servisnom stredisku.

Na aktiváciu nadstavcov je možné použiť až tri hydraulické okruhy (voliteľné vybavenie). V závislosti od vybavenia môže byť v zdvíhacom okruhu k dispozícii aj hydraulický akumulátor na účel tlmenia tlakových nárazov v hydraulickom systéme.

Koncepcia pohonu

Vozík RX60 60 – 80 je poháňaný bezúdržbovým 80-voltovým trojfázovým pohonom.

Napájanie zabezpečuje batéria s jednoduchým prístupom, ktorá sa nachádza na bočnej strane. Na prevádzku vozíka pri teplotách až do –30 °C je k dispozícii voliteľná verzia pre chladiarne.

Vodič môže pomôcť pri určení spotreby energie a výkonu vozíka pomocou úsporného režimu Blue-Q , ktorý umožňuje vykonať požadované nastavenie pre každé aktuálne

použite pomocou zobrazovaco-ovládacej jednotky.

Ovládacie prvky

Vozík sa vyznačuje jednoduchým ovládaním. Pri kúpe vozíka si môžete vybrať spomedzi rôznych variantov ovládacích prvkov a vybavenia:

- Dve páčky
- Tri páčky
- Štyri páčky
- Joystick 4Plus
- Spínač ovládaný dotykom prstov
- Jeden pedál
- Dvojitý pedál

Ruky sú vždy voľné na účely riadenia a ovládania prevádzkových pohybov, čim sa zvyšuje efektívnosť práce. Sily potrebné na takéto ovládanie sú obmedzené na minimum vďaka kompaktnému volantu.

Informácie o prevádzke, ako je napríklad množstvo paliva či stav aktivácie úsporného režimu Blue-Q, sa zobrazujú na zobrazovaco-ovládacej jednotke.

Pre režim jazdy vozík používa buď jednopedálové alebo dvojpedálové ovládanie. Plynový pedál sa používa na zrýchlenie a brzdenie (rekuperačná brzda) vozíka. V núdzových situáciách alebo pri prevážaní ťažkých nákladov môže vodič brzdiť vozíka aj pomocou pracovnej brzdy stlačením brzdového pedála. V prípade dvojpedálového ovládanie používa vozík jeden pedál na "jazdu dopredu" a jeden pedál na "cúvanie". Vlastnosti zrýchlenia a brzdenia možno vybrať individuálne pomocou piatich rôznych programov jazdy.

Všeobecné informácie

Vozík opísaný v tomto návode na obsluhu spĺňa požiadavky príslušných technických noriem a bezpečnostných predpisov.

Ak chcete vozík používať na verejných komunikáciách, musí spĺňať požiadavky existujúcich národných noriem krajiny, kde sa

vozík používa. Je potrebné získať vodičské oprávnenie od príslušného úradu.

Vozík je vyrobený podľa najnovších technologických poznatkov. Podľa pokynov v tomto návode na obsluhu možno vozík bezpečne ovládať. Dodržiavaním špecifikácií uvedených v tomto návode na obsluhu sa zachová funkčnosť a schválené funkcie vozíka.

Oboznámte sa s technológiou, pochopte ju a používajte ju bezpečne – tento návod na obsluhu poskytuje potrebné informácie, pomáha vyhnúť sa nehodám a udržiava vozík pripravený na prevádzku aj po platnosti záruky.

Preto:

- Pred uvedením vozíka do prevádzky si prečítajte pokyny a dodržiavajte ich.
- Vždy dodržiavajte všetky bezpečnostné informácie uvedené v návode na obsluhu a na vozíku.

Označenie CE

Výrobca používa označenie CE, aby preukázal zhodu vozíka s normami a predpismi platnými v čase predaja. Túto skutočnosť potvrdzuje vydané Vyhlásenie o zhode CE. Symbol CE sa nachádza na výrobnom štítku.

Svojvoľné zásahy do konštrukcie vozíka alebo nadstavby naň môžu ohroziť bezpečnosť. Porušujú preto platnosť Vyhlásenia o zhode CE.

Vyhlásenie o zhode CE musí byť starostlivo uložené a dostupné pre zodpovedné orgány.

▷

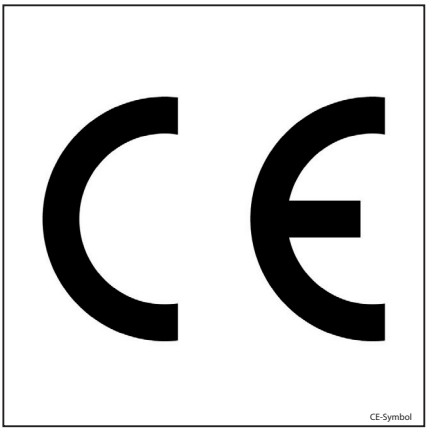

CE-Symbol

Vyhlásenie o zhode CE podľa smernice pre strojné zariadenia

Vyhlásenie

STILL GmbH
Berzeliusstraße 10
D-22113 Hamburg Nemecko

Týmto vyhlasujeme, že zariadenie

Priemyselný vozík	**podľa tohto návodu na obsluhu**
Typ	**podľa tohto návodu na obsluhu**

spĺňa požiadavky najnovšej verzie smernice pre strojné zariadenia 2006/42/EC.

Osoby oprávnené zostaviť technickú dokumentáciu:

pozrite si Vyhlásenie o zhode EC

STILL GmbH

Príslušenstvo

- Kľúč do spínacej skrinky (dva kusy)
- Kľúč od kabíny (voliteľné vybavenie)
- Šesťhranný nástrčkový kľúč pre núdzové spúšťanie

Prehľad

Umiestnenia štítkov, vľavo

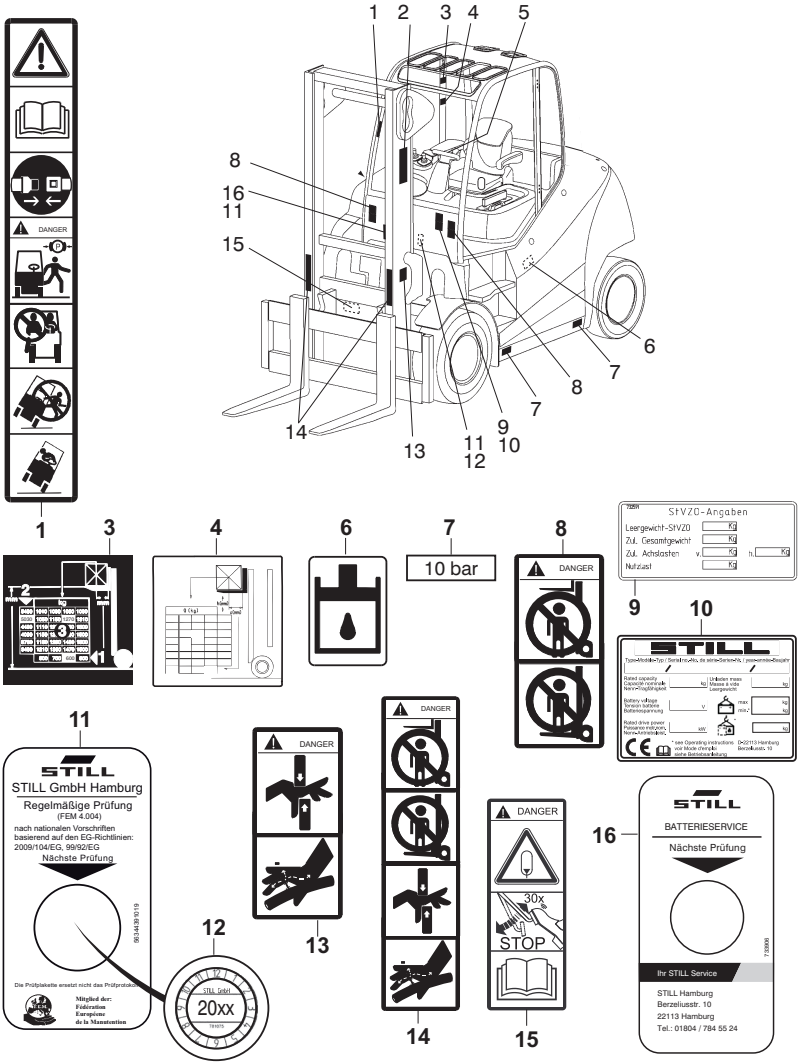

1 Informačný štítok: Pozor/Prečítajte si návod na obsluhu/Pripútajte sa bezpečnostným pásom/Keď opúšťate vozík, aktivujte parkovaciu brzdu/Preprava osôb je zakázaná/Pri prevracaní z vozíka nevyskakujte/Nakloňte sa na opačnú stranu, ako sa vozík prevracia
2 Text štítka výrobcu
3 Informačný štítok: Štítok nosnosti
4 Informačný štítok: Štítok nosnosti nástavca
5 Text štítka výrobcu
6 Informačný štítok: Nádrž hydraulického oleja
7 Informačný štítok: Tlak dofukovania pneumatík
8 Výstražné znamenie: Nevstupujte pod vidlice/Nestúpajte na vidlice
9 Informačný štítok: Informácie StVZO (Nemecké dopravné predpisy pre cestnú premávku) (voliteľné vybavenie)
10 Informačný štítok: Výrobný štítok
11 Informačný štítok: Inšpekčná nálepka
12 Informačný štítok: Bezpečnostná prehliadka
13 Výstražné znamenie: Nebezpečenstvo v dôsledku privretia/Nebezpečenstvo v dôsledku vysokého tlaku kvapaliny
14 Výstražné znamenie: Nevstupujte pod vidlicu/Nestúpajte na vidlicu/Nebezpečenstvo v dôsledku privretia/Nebezpečenstvo v dôsledku vysokého tlaku kvapaliny
15 Výstražné znamenie: Aktivujte akumulátor/brzdový pedál 30x/prečítajte si návod na obsluhu
16 Informačný štítok: Údržba batérie

Umiestnenia štítkov, vpravo

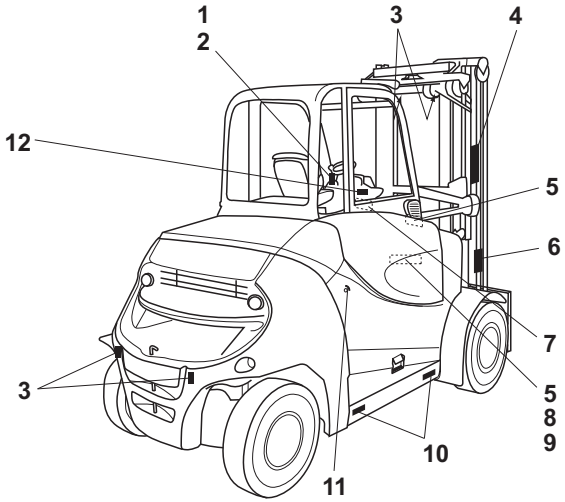

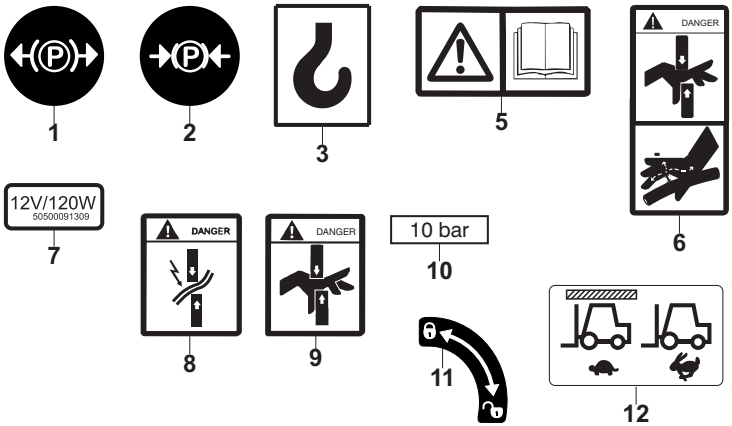

1 Informačný štítok: Parkovacia brzda uvoľnená
2 Informačný štítok: Parkovacia brzda aktivovaná
3 Informačný štítok: Pripojovací bod zdvíhacieho zariadenia
4 Text štítka výrobcu
5 Informačný štítok: Upozornenie/prečítajte si návod na obsluhu
6 Výstražné znamenie: Nebezpečenstvo v dôsledku privretia/Nebezpečenstvo v dôsledku vysokého tlaku kvapaliny
7 Informačný štítok: Zásuvka 12 V
8 Výstražné znamenie: Nebezpečenstvo skratu v dôsledku privretia
9 Výstražné znamenie: Nebezpečenstvo v dôsledku privretia
10 Informačný štítok: Tlak dofukovania pneumatík
11 Informačný štítok: Ak chcete odomknúť, otočte o 90° doprava, ak chcete zamknúť, otočte o 90° doľava
12 Informačný štítok: stropný snímač

Výrobný štítok

Vozík je identifikovateľný prostredníctvom informácií na výrobnom štítku.

Údaje o hmotnosti batérie (5, 6) a hmotnosti dodatočného závažia (7) sa týkajú iba elektrických vozíkov.

▷

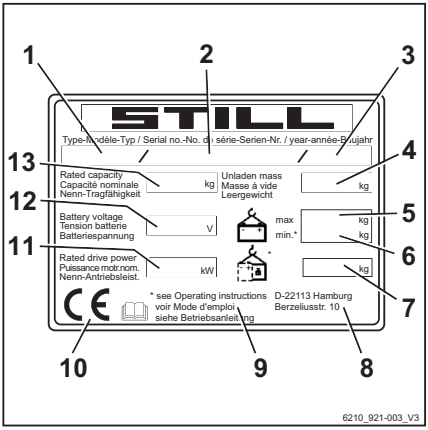

1 Typ
2 Výrobné číslo
3 Rok výroby
4 Vlastná hmotnosť v kg
5 Max. povolená hmotnosť batérie v kg
6 Min. povolená hmotnosť batérie v kg
7 Hmotnosť protizávaží v kg
8 Adresa výrobcu
9 Podrobnejšie informácie nájdete v technických údajoch v tomto návode na obsluhu
10 Označenie CE
11 Menovitý výkon pohonu v kW
12 Napätie batérie vo V
13 Menovitá kapacita v kg

Výrobné číslo

▷

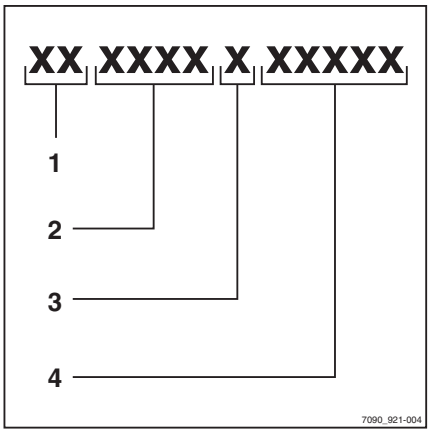

UPOZORNENIE

Výrobné číslo slúži na identifikáciu vozíka. Nachádza sa na výrobnom štítku a je potrebné uvádzať ho pri všetkých technických otázkach.

Výrobné číslo obsahuje zakódované tieto informácie:

(1) Miesto výroby

(2) Model

(3) Rok výroby

(4) Sériové číslo

InformácieStVZO (Dopravné predpisy pre cestnú premávku)

▷

Tento štítok poskytuje informácie o rozložení hmotnosti a zaťaženia vozíka.

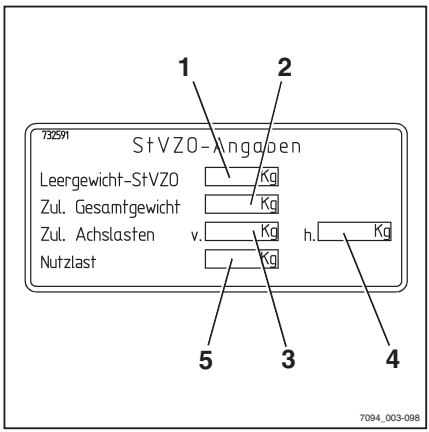

1	Vlastná hmotnosť (v kg)
2	Povolená celková hmotnosť (v kg)
3	Povolené zaťaženie prednej nápravy (v kg)
4	Povolené zaťaženie zadnej nápravy (v kg)
5	Zaťaženie (in kg)

Používanie vozíka

Uvedenie do prevádzky

Uvedenie do prevádzky je určený úvodný spôsob použitia vozíka.

Všetky potrebné kroky na uvedenie do prevádzky sa líšia v závislosti od modelu a vybavenia vozíka. Tieto kroky vyžadujú prípravné činnosti a nastavenie, ktoré nemôže vykonať prevádzkovateľ. Pozrite si tiež kapitolu "Definícia zodpovedných osôb".

– Ak chcete vozík uviesť do prevádzky, obráťte sa na autorizované servisné stredisko.

Správne používanie

Vozík opísaný v tomto návode na obsluhu je vhodný na zdvíhanie, prepravu a ukladanie nákladu.

Vozík možno používať len na vyhradený účel, ako je to stanovené a opísané v tomto návode na obsluhu.

Ak má byť vozík použitý na iný účel, ako je uvedené v návode na obsluhu, treba vopred získať povolenie od výrobcu a v prípade potreby aj od príslušných orgánov, aby sa predišlo možným rizikám.

Maximálna hmotnosť zdvíhaného nákladu je špecifikovaná na výkonnostnom štítku (diagram zaťaženia) a nesmie byť prekročená. Pozrite si tiež kapitolu s názvom "Pred naložením nákladu".

Správne použitie pri ťahaní

Tento vysokozdvižný vozík je vhodný pre príležitostné ťahanie prívesov a na tento účel je vybavený ťažným zariadením. Vozík nesmie byť používaný na príležitostné ťahanie viac ako 2 % denného prevádzkového času. Pravidelné používanie vysokozdvižného vozíka na ťahanie konzultujte s výrobcom.

Musia sa dodržiavať nariadenia týkajúce sa prevádzky s prívesom. Pozrite si kapitolu "Prevádzka s prívesom".

Neprípustné používanie

Za riziká vyplývajúce z nesprávneho používania nezodpovedá výrobca, ale prevádzkovateľ alebo vodič.

UPOZORNENIE

Riaďte sa definíciou nasledujúcich zodpovedných osôb: "prevádzkovateľ" a "vodič".

Používanie na iné účely, ako sú účely uvedené v tomto návode na obsluhu, je zakázané.

NEBEZPEČENSTVO

Pri vypadnutí osôb z pohybujúceho sa vozíka hrozí nebezpečenstvo smrteľného zranenia!

– Preprava osôb na vozíku je zakázaná.

Vozík sa nesmie používať na miestach s nebezpečenstvom požiaru, výbuchu alebo korózie ani na miestach s vysokou prašnosťou.

Nakladanie a skladanie nákladu na naklonených povrchoch alebo rampách je zakázané.

Miesto použitia

Vozík možno používať v exteriéri aj interiéri. Použitie na verejných komunikáciách je prípustné iba v prípade špeciálneho vybavenia spĺňajúceho normy "StVZO" (Dopravné predpisy pre cestnú premávku).

Ak chcete vozík používať na verejných komunikáciách, musí spĺňať požiadavky národných noriem krajiny, kde sa vozík používa.

Vozovka musí mať dostatočnú nosnosť (betón, asfalt) a drsný povrch. Trasy, pracovné oblasti a šírky pracovných uličiek musia vyhovovať špecifikáciám v tomto návode na obsluhu. Pozrite si kapitolu "Trasy".

Jazda do svahu alebo zo svahu je povolená za predpokladu, že sa dodržia predpísané údaje a špecifikácie uvedené v kapitole "Trasy ".

Vozík možno používať v interiéri aj v exteriéri, od severských až po tropické oblasti (teplotný rozsah -20 °C až +40 °C).

Tento vozík nie je určený na použitie v chladiarňach.

⚠ POZOR

Batérie môžu zamrznúť!

Ak je vozík dlhodobo zaparkovaný v prostredí s teplotou okolia nižšou ako -10 °C, batérie vychladnú. Elektrolyt môže zmrznúť a poškodiť batérie. Vozík v takom prípade nebude pripravený na prevádzku.

– Ak okolitá teplota prostredia klesne pod -10 °C, vozík parkujte len na krátku dobu.

Prevádzkovateľ musí zaistiť vhodnú protipožiarnu ochranu podľa príslušnej aplikácie v okolí vozíka. V závislosti od používania je vozík potrebné vybaviť dodatočnou protipožiarnou ochranou. V prípade pochybností kontaktujte príslušné kompetentné orgány.

UPOZORNENIE

Pozrite si definíciu "prevádzkovateľa" ako zodpovednej osoby!

Parkovanie pri teplotách nižších ako -10 °C

⚠ POZOR

Batérie môžu zmrznúť!

Ak je vozík dlhodobo zaparkovaný v prostredí s okolitou teplotou nižšou ako -10 °C, batérie vychladnú. Elektrolyt môže zmrznúť a poškodiť batérie. Vozík v takom prípade nebude pripravený na prevádzku.

– Ak okolitá teplota prostredia klesne pod -10 °C, vozík parkujte len na krátku dobu.

Používanie pracovných plošín

⚠ VAROVANIE

Používanie pracovných plošín podlieha vnútroštátnym zákonom a predpisom. Pracovné plošiny možno používať len v medziach predpisov krajiny použitia.

– Dodržiavajte národnú legislatívu.
– Použitie pracovných plošín najskôr konzultujte s príslušnými miestnymi regulačnými orgánmi.

Informácie o dokumentácii

Rozsah dokumentácie

- Originálny návodu na obsluhu
- Originálny návodu na obsluhu nástavcov (voliteľné vybavenie)
- Zoznam náhradných dielov
- V závislosti od vybavenia vozíka môže byť poskytnutý aj návod na obsluhu pre "UPA"

UPOZORNENIE

Ďalšie informácie nájdete v časti "Pravidlá pre prevádzkovateľa priemyselných vozíkov".

Tento návod na obsluhu obsahuje popis všetkých opatrení potrebných na bezpečnú prevádzku a správnu údržbu vozíka vo všetkých jeho možných verziách v čase tlače. Špeciálne verzie podľa požiadaviek zákazníka (UPA) sú zdokumentované v samostatnom návode na obsluhu. V prípade nejasností kontaktujte autorizované servisné stredisko.

Z výrobného štítku odpíšte do nasledujúcich políčok výrobné číslo a rok výroby:

Výrobné číslo:

Rok výroby:

Pri všetkých technických otázkach uvádzajte výrobné číslo vozíka.

Každý vozík sa dodáva s návodom na obsluhu. Tieto návody musia byť starostlivo uschované a kedykoľvek k dispozícii pre vodiča aj personál prevádzkovateľa. Miesto jeho odloženia je bližšie určené v kapitole s názvom "Prehľady".

Ak sa návod na obsluhu stratí, prevádzkovateľ musí bezodkladne získať jeho náhradu od výrobcu.

Návod na obsluhu je zahrnutý v katalógu náhradných dielov a možno ho znovu objednať rovnako ako náhradný diel.

Personál zodpovedný za obsluhu a údržbu zariadení sa musí oboznámiť s týmto návodom na obsluhu.

Prevádzkovateľ je povinný zabezpečiť, aby všetci používatelia obdržali, prečítali a pochopili tento návod na obsluhu.

Kompletnú dokumentáciu si bezpečne odložte a po prevedení alebo predaji ďalšiemu prevádzkovateľovi mu ju poskytnite.

UPOZORNENIE

Riaďte sa definíciou nasledujúcich zodpovedných osôb: "prevádzkovateľ" a "vodič".

Ďakujeme za prečítanie a dodržiavanie pokynov v tomto návode na obsluhu. Ak máte akékoľvek otázky alebo návrhy na zlepšenie, prípadne ste objavili akékoľvek chyby, kontaktujte autorizované servisné stredisko.

Doplnková dokumentácia

Tento priemyselný vozík je možné používať s neplánovaným vybavením (**UPA**), ktoré sa odlišuje od štandardného vybavenia a voliteľného vybavenia.

Medzi vybavenie UPA napríklad patrí:

- Špeciálne senzory
- Špeciálne nástavce
- Ťažné zariadenia
- Prispôsobené nástavce

V takom prípade obsahuje priemyselný vozík doplnkové dokumenty. Tie môžu byť vo forme prílohy alebo samostatného návodu na obsluhu.

Pôvodný návod na obsluhu pre tento priemyselný vozík platí na prevádzku so štandardným vybavením a jeho verziami bez obmedzenia. Prevádzkové a bezpečnostné informácie uvedené v pôvodnom návode na obsluhu ostávajú naďalej v plnej platnosti, pokiaľ to v tejto doplnkovej dokumentácii nie je uvedené inak.

Požiadavky na kvalifikáciu personálu a čas údržby sa môžu líšiť. Je to stanovené v príslušnej doplnkovej dokumentácii.

– V prípade nejasností sa kontaktujte autorizované servisné stredisko.

Dátum vydania a aktuálnosť tohto návodu na obsluhu

Dátum vydania tohto návodu na obsluhu je uvedený na titulnej strane.

Spoločnosť STILL sa sústavne venuje ďalšiemu vývoju vozíkov. Tento návod na obsluhu podlieha zmenám a žiadne reklamácie založené na uvedených informáciách alebo obrázkoch nemôžu byť uznané.

Technickú podporu, ktorá sa vzťahuje na váš vozík, získate v autorizovanom servisnom stredisku.

Autorské práva a práva na obchodné značky

Tento návod sa nesmie reprodukovať, prekladať ani poskytovať tretím stranám – vrátane výňatkov – bez výslovného písomného súhlasu výrobcu.

Vysvetlenie použitých informačných symbolov

⚠ NEBEZPEČENSTVO

Označuje postupy, ktoré je potrebné striktne dodržiavať, aby nedošlo k ohrozeniu života.

⚠ VAROVANIE

Označuje postupy, ktoré je potrebné striktne dodržiavať, aby nedošlo k úrazom.

⚠ POZOR

Označuje postupy, ktoré je potrebné striktne dodržiavať, aby nedošlo k materiálnym škodám alebo zničeniu.

UPOZORNENIE

Kvôli technickým požiadavkám, ktoré si vyžadujú osobitnú pozornosť.

UPOZORNENIE TÝKAJÚCE SA ŽIVOTNÉHO PROSTREDIA

Aby sa zabránilo poškodeniu životného prostredia.

Zoznam skratiek

UPOZORNENIE

Tento zoznam skratiek sa vzťahuje na všetky druhy návodov na obsluhu. Nie všetky z tu uvedených skratiek sa musia v tomto návode na obsluhu vyskytnúť.

Skratka	Význam	Vysvetlenie
ABE	Operačná jednotka displeja	
ArbSchG	Arbeitsschutzgesetz	Nemecká implementácia smerníc EÚ v oblasti ochrany zdravia a bezpečnosti pri práci
Betr-SichV	Betriebssicherheitsverordnung	Nemecká implementácia smernice EÚ v oblasti pracovného vybavenia
BG	Berufsgenossenschaft	Nemecká poisťovňa pre spoločnosť a zamestnancov
BGG	Berufsgenossenschaftlicher Grundsatz	Nemecké zásady a technické údaje o skúškach v oblasti ochrany zdravia a bezpečnosti pri práci
BGR	Berufsgenossenschaftliche Regel	Nemecké predpisy a odporúčania v oblasti ochrany zdravia a bezpečnosti pri práci
DGUV	Berufsgenossenschaftliche Vorschrift	Nemecké predpisy o predchádzaní nehodám
CE	Communauté Européenne	Potvrdzuje súlad s európskymi smernicami vzťahujúcimi sa na produkt (označenie CE)
CEE	Commission on the Rules for the Approval of the Electrical Equipment	Medzinárodná komisia pre predpisy na schvaľovanie elektrotechnického vybavenia
DC	Direct Current	Jednosmerný prúd
DFÜ	Datenfernübertragung	Prenos údajov na diaľku
DIN	Deutsches Institut für Normung	Nemecká organizácia pre normalizáciu
EG	Európske spoločenstvo	

Skratka	Význam	Vysvetlenie
EN	Európska norma	
FEM	Fédération Européene de la Manutention	Európska federácia pre vybavenie na manipuláciu s materiálmi a ich skladovanie
F_{max}	maximum Force	Maximálny výkon
GAA	Gewerbeaufsichtsamt	Nemecký úrad pre monitorovanie a vydávanie nariadení na ochranu pracovníkov, ochranu životného prostredia a ochranu spotrebiteľa
GPRS	General Packet Radio Service	Prenos údajov paketov prostredníctvom bezdrôtových sietí
Číslo ID	Identifikačné číslo	
ISO	International Organization for Standardization	Medzinárodná organizácia pre normalizáciu
LAN	Local Area Network	Lokálna sieť
K_{pA}	Odchýlka merania hladiny akustického tlaku	
LED	Light Emitting Diode	Svetelná dióda
L_p	Hladina akustického tlaku na pracovisku	
L_{pAZ}	Priemerná hladina nepretržitého zvukového tlaku v priestore pre vodiča	
LSP	Ťažisko nákladu	Vzdialenosť ťažiska nákladu od čelnej strany zadnej časti vidlíc
MAK	Maximálna koncentrácia na pracovisku	Maximálne povolené koncentrácie látky v ovzduší na pracovisku
Max.	Maximum	Najvyššia hodnota
Min.	Minimum	Najnižšia hodnota
PIN	Personal Identification Number	Osobné identifikačné číslo
OOP	Osobné ochranné prostriedky	
SE	Super-Elastic	Superelastické pneumatiky (plnogumové pneumatiky)
SIT	Snap-In Tyre	Pneumatiky na jednoduchšiu montáž, bez voľných častí ráfu
StVZO	Straßenverkehrs-Zulassungs-Ordnung	Nemecké predpisy na schválenie vozidiel na prevádzku po verejných komunikáciách
TRGS	Technische Regel für Gefahrstoffe	Nariadenie o nebezpečných materiáloch v Spolkovej republike Nemecko
VDE	Verband der Elektrotechnik Elektronik Informationstechnik	Nemecký zväz techniky/vedy

Skratka	Význam	Vysvetlenie
VDI	Verein Deutscher Ingenieure	Nemecký zväz techniky/vedy
VDMA	Verband Deutscher Maschinen- und Anlagenbau e.V.	Nemecký zväz strojárskeho priemyslu
WLAN	Wireless LAN	Bezdrôtová lokálna sieť

Jednotky

Symbol jednotky	Názov jednotky	Vysvetlenie
°C	Stupeň Celzia	Jednotka teploty
°F	Stupeň Fahrenheita	Jednotka teploty
A	Ampér	Jednotka elektrického prúdu
Ah	Ampér hodina	Jednotka skladovacej kapacity elektrického náboja (menovitá kapacita)
dB	Decibel	Jednotka intenzity zvuku
cm	Centimeter	Jednotka dĺžky (1 cm = 10 mm)
cm^3	Kubické centimetre	Jednotka objemu
g	Gram	Jednotka hmotnosti
h/d	Hodín denne	Hodiny najazdené za deň
kg	Kilogram	Jednotka hmotnosti (1 kg = 1 000 g)
kg/m^3	Kilogramy na kubický meter	Jednotka hustoty (pomer telesnej hmotnosti k veľkosti)
km/h	Kilometre za hodinu	Jednotka rýchlosti
kN	Kilonewton	Jednotka sily (1 kN = 1 000 N)
kW	Kilowatt	Jednotka elektrického napájania
kWh/h	Kilowatthodina/hod.	Spotreba energie
l	Liter	Jednotka objemu
l/h	Litre za hodinu	Jednotka spotreby
l/min	Litre za minútu	Jednotka spotreby
m	Meter	Jednotka dĺžky (1 m = 100 cm)
m/s^2	Metre za sekundu na druhú	Jednotka zrýchlenia
min	Minúta	Jednotka času (1 min. = 60 s)
ot./min	Otáčky za minútu	Jednotka otáčok za minútu
mm	Milimeter	Jednotka dĺžky (1 mm = 10^{-3} m)
N	Newton	Jednotka sily (1 N = 10^{-3} kN)
Nm	Newton meter	Jednotka krútiaceho momentu
s	Sekunda	Základná jednotka času

Symbol jednotky	Názov jednotky	Vysvetlenie
t	Tona	Jednotka hmotnosti (1 t = 1 000 kg)
V	Volt	Jednotka elektrického napätia
W	Watt	Jednotka elektrického napájania
W/kg	Watt/kilogram	Výkon na hmotnosť (hustota energie)
Wh	Watthodiny	Jednotka elektrickej práce (menovitá spotreba energie)
Wh/kg	Watthodiny/kilogram	Uložená energia na kilogram hmotnosti (hustota energie)

Popis smeru pohybu vozíka

Označenia smeru použité v texte: "dopredu" (1), "dozadu" (3), "vpravo" (2) a "vľavo" (4) označujú konštrukčné usporiadanie súčastí z pohľadu kabíny vodiča. Náklad je v prednej časti.

▷

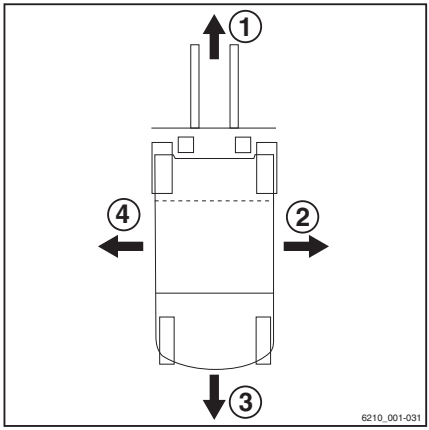

Názorné ilustrácie

Znázornenie funkcií a postupov

Táto dokumentácia vysvetľuje (zvyčajne sekvenčnú) postupnosť určitých funkcií alebo operácií. Na znázornenie týchto postupností sú použité schematické ilustrácie vozíka s protizávažím.

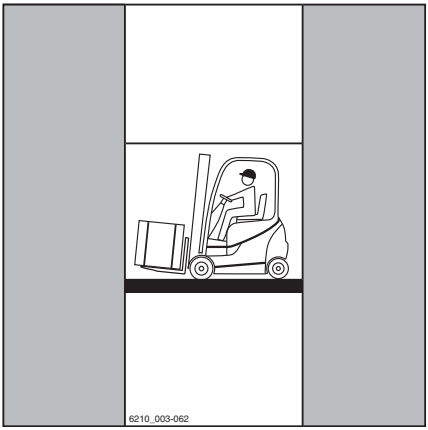

UPOZORNENIE

Tieto schematické ilustrácie nepredstavujú skutočný konštrukčný stav dokumentovaného vozíka. Výhradným účelom použitých ilustrácií je objasniť pracovné postupy.

Zobrazenie operačnej jednotky displeja

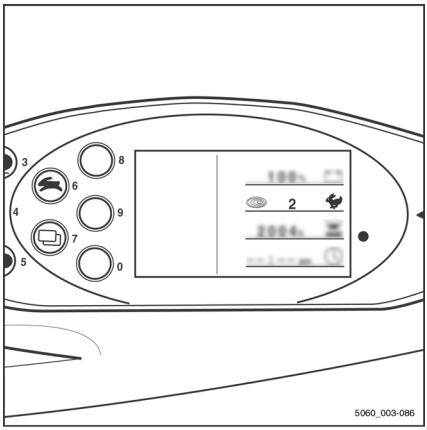

UPOZORNENIE

Zobrazenia prevádzkových stavov a hodnôt na zobrazení operačnej jednotky displeja sú len príklady a do istej miery závisia od daného vybavenia vozíka. V dôsledku toho sa uvedené zobrazenia zobrazujúce konkrétne prevádzkové stavy a hodnoty môžu líšiť. Informácie, ktoré nesúvisia s opismi, nie sú zobrazené.

Vplyv na životné prostredie

Balenie

Na zvýšenie ochrany sú počas prepravy niektoré časti vysokozdvižného vozíka zabalené. Toto balenie musí byť kompletne odstránené pred prvým uvedením do prevádzky.

UPOZORNENIE TÝKAJÚCE SA ŽIVOTNÉHO PROSTREDIA

Po dodaní vozíka treba obalový materiál vhodným spôsobom zlikvidovať.

Likvidácia súčastí a batérií

Vozík sa skladá z rôznych materiálov. Ak je potrebné vymeniť a zlikvidovať súčasti alebo batérie, musia sa:

- zlikvidovať,
- zaobchádzať s ním alebo
- recyklovať ho v súlade s regionálnymi a štátnymi smernicami.

UPOZORNENIE

Pri likvidácii batérií sa musíte riadiť pokynmi podľa návodu na obsluhu od výrobcu batérie.

UPOZORNENIE TÝKAJÚCE SA ŽIVOTNÉHO PROSTREDIA

Pri likvidácii odporúčame spolupracovať so spoločnosťou zaoberajúcou sa riadením likvidácie odpadu.

2

Bezpečnosť

Definícia zodpovedných osôb

Prevádzkovateľ

Prevádzkovateľ je fyzická alebo právnická osoba, ktorá prevádzkuje vozík, alebo na ktorej zodpovednosť sa vozík používa.

Prevádzkovateľ musí zabezpečiť, aby bol vysokozdvižný vozík používaný len na jeho vyhradený účel a v súlade s bezpečnostnými predpismi stanovenými v tomto návode na obsluhu.

Prevádzkovateľ musí zabezpečiť, aby si všetci používatelia prečítali bezpečnostné informácie a porozumeli im.

Prevádzkovateľ zodpovedá za časový rozvrh a správne vykonanie pravidelných bezpečnostných kontrol.

Odporúčame, aby sa dodržiavali národné prevádzkové špecifikácie.

Odborník

Kvalifikovaný odborník je definovaný ako mechanik alebo osoba, ktorá spĺňa nasledujúce požiadavky:

- Ukončená odborná pracovná kvalifikácia, ktorá dokázateľne potvrdzuje ich odborné znalosti. Potvrdenie o vzdelaní musí pozostávať z výučného listu alebo podobného dokumentu.
- Odborná prax dokazujúca, že odborník získal praktické skúsenosti s priemyselnými vozíkmi počas potvrdeného obdobia jeho odbornej praxe. Za dané obdobie sa táto osoba oboznámila s celou škálou príznakov, ktoré vyžadujú vykonanie prehliadok, napríklad na základe výsledkov posúdenia možných rizík alebo každodenných prehliadok.
- Najdôležitejšie sú aktuálna profesionálna prax v oblasti uvedených testov priemyselných vozíkov a primeraná ďalšia odborná kvalifikácia. Kvalifikovaný odborník musí mať skúsenosti s vykonávaním uvedených testov alebo podobných testov. Okrem toho musí kvalifikovaný odborník sledovať aktuálny technologický vývoj vo vzťahu k

testovanému priemyselnému vozíku a posudzovaným rizikám.

Vodiči

Tento priemyselný vozík smie riadiť iba spôsobilá osoba, ktorá dosiahla vek minimálne 18 rokov, získala vodičské oprávnenie, preukázala svoje skúsenosti v riadení a zaobchádzaní s nákladom prevádzkovateľovi alebo autorizovanému zástupcovi a absolvovala špeciálne školenie o riadení vozíka. Vyžadujú sa tiež osobitné znalosti o príslušnom vysokozdvižnom vozíku.

Požiadavky na zaškolenie podľa §3 Zákona o ochrane zdravia a bezpečnosti pri práci a §9 Vyhlášky o bezpečnosti na pracovisku sú splnené, ak bol vodič vyškolený podľa požiadaviek BGG 925 (Všeobecné nariadenie asociácie poistenia zákonnej zodpovednosti zamestnávateľov). Riaďte sa predpismi platnými vo vašej krajine.

Práva, povinnosti a pracovné predpisy vodiča

Vodič musí byť poučený o svojich právach a povinnostiach.

Musia byť zabezpečené príslušné práva vodiča.

Vodič musí používať ochranné prostriedky (ochranné oblečenie, bezpečnostnú obuv, bezpečnostnú prilbu, ochranné okuliare, rukavice) ako si to vyžadujú podmienky, úlohy a náklad, s ktorým pracuje. Na zaistenie bezpečného riadenia a brzdenia je potrebné nosiť pevnú obuv.

Vodič musí byť oboznámený s návodom na obsluhu, ktorý musí mať kedykoľvek k dispozícii.

Vodič je povinný:

- prečítať si a porozumieť návod na obsluhu
- oboznámiť sa s bezpečnou prevádzkou vozíka,
- byť psychicky a mentálne spôsobilý bezpečne viesť vozík.

⚠ NEBEZPEČENSTVO

Spôsobilosť viesť vozík môže byť znížená užitím drog, alkoholu alebo liekov, ktoré ovplyvňujú reakcie človeka!

Osoby pod vplyvom vyššie uvedených látok nesmú vykonávať žiadnu činnosť na vozíku ani s vozíkom.

Zákaz používania neoprávnenými osobami

Počas pracovného času je vodič za vozík zodpovedný. Nesmie dovoliť, aby vozík používali neoprávnené osoby.

Keď vodič opúšťa vozík, je povinný zabezpečiť ho proti neoprávnenému použitiu, napr. vytiahnutím kľúča.

Základné princípy bezpečnej prevádzky

Poistné krytie v priestoroch podniku

V mnohých prípadoch nie je v priestoroch podniku povolená verejná doprava.

UPOZORNENIE

Aby bolo zabezpečené poistné krytie vozíka voči tretím stranám v prípade škody spôsobenej v priestoroch s obmedzenou verejnou dopravou, je potrebné uzatvoriť komerčné poistenie zodpovednosti za škodu.

Zmeny a remontáž

Ak má byť vozík použitý na práce, ktoré nie sú uvedené v tomto návode na obsluhu, vozík na daný účel upravte alebo ho dodatočne vybavte. Akékoľvek konštrukčné úpravy môžu negatívne ovplyvniť riadenie a stabilitu vozíka a spôsobiť tak nehodu.

Akékoľvek úpravy, ktoré majú nepriaznivý vplyv na stabilitu, nosnosť alebo obvodový výhľad vozíka vyžadujú predchádzajúci písomný súhlas výrobcu.

Nasledujúce zmeny súčiastok možno vykonávať iba na základe predchádzajúceho písomného súhlasu výrobcu.

- Brzdy
- Riadenie
- Ovládacie prvky
- Bezpečnostné systémy
- Voliteľné vybavenie
- Nadstavce

Zmeny na vozíku možno vykonávať iba na základe písomného súhlasu výrobcu. V prípade potreby získajte povolenie od príslušných orgánov.

Varujeme pred inštaláciou a používaním zaisťovacích systémov, ktoré neboli schválené výrobcom.

– Pred konverziou vozíka alebo dodatočnou montážou príslušenstva na vozík sa obráťte na autorizované servisné stredisko.

Základné princípy bezpečnej prevádzky

NEBEZPEČENSTVO

Nebezpečenstvo úrazu pri prevrátení vozíka!

Aj pri použití schváleného zadržiavacieho systému existuje zvyškové riziko poranenia vodiča pri prevrátení vozíka. Nebezpečenstvo úrazu je možné znížiť použitím zadržiavacieho systému a bezpečnostného pásu. Bezpečnostný pás tiež chráni pred následkami nárazov zozadu a pádu z rámp.

– Používajte aj bezpečnostný pás.

Zváracie práce na vozíku môže vykonávať iba autorizované servisné stredisko.

NEBEZPEČENSTVO

Dodatočné otvory v kryte batérie predstavujú nebezpečenstvo výbuchu!

Môžu sa uvoľňovať výbušné plyny, ktoré môžu explodovať a spôsobiť smrteľné poranenia. Utesnenie otvorov zátkami nepredstavuje dostatočnú ochranu pred unikaním plynu.

– Do krytu batérie nevŕtajte žiadne otvory.

NEBEZPEČENSTVO

Dodatočné otvory v kryte batérie predstavujú nebezpečenstvo nehody!

Je ovplyvnená stabilita krytu batérie, ktorý sa môže zlomiť. Sedadlo vodiča môže zasiahnuť do krytu batérie, čo môže viesť k nekontrolovanému riadeniu a manévrom zo strany vodiča.

– Do krytu batérie nevŕtajte žiadne otvory.

NEBEZPEČENSTVO

Ohrozenie života padajúcim nákladom!

Ak vozík nie je vybavený ochrannou strechou vodiča, vodič je vystavený smrteľnému nebezpečenstvu, pretože ho môže zasiahnuť náklad padajúci z výšky 1800 mm alebo väčšej.

Pri výškach zdvihu nad 1800 mm je použitie vozíka bez ochrannej strechy vodiča zakázané.

– Pri výške zdvihu 1800 mm alebo viac používajte iba vozíky vybavené ochrannou strechou.

Prevádzkovateľ môže samostatne vykonávať úpravy vozíka v prípade, že sa výrobca ocitne v likvidácii a spoločnosť neprevezme žiadna nová právnická osoba.

Prevádzkovateľ pri tom musí dodržať nasledujúce podmienky:

- Konštrukčné dokumenty, protokoly zo skúšok a montážne predpisy súvisiace s úpravami musia byť archivované a kedykoľvek k dispozícii.
- Štítok nosnosti, informačný štítok, výstražné štítky a návod na obsluhu sa musia skontrolovať a musí sa zaručiť, že v prípade vykonania zmien zohľadňujú tieto zmeny a v prípade potreby sa náležite doplnia.
- Úpravy musí navrhnúť, skontrolovať a implementovať projekčná kancelária, ktorá sa špecializuje na priemyselné vozíky. Projekčná kancelária musí spĺňať normy a smernice platné v čase vykonania úprav.

K vozíku musia byť natrvalo a viditeľne pripevnené informačné štítky s týmito údajmi:

- Typ úpravy
- Dátum úpravy
- Názov a adresa spoločnosti, ktorá úpravy vykonala

Zmeny ochrannej strechy vodiča a zaťaženia strechy

⚠ NEBEZPEČENSTVO

Ak pri páde nákladu alebo prevrátení vozíka ochranná strecha vodiča zlyhá, pre operátora to môže mať smrteľné následky. Ohrozenie života!

Pri zváraní a vŕtaní na ochrannej streche vodiča dôjde k zmene materiálových vlastností a konštrukcie ochrannej strechy vodiča. Nadmerné sily pôsobiace pri páde nákladu alebo prevrátení vozíka môžu spôsobiť deformáciu upravenej ochrannej strechy vodiča a znehodnotiť tak ochranu operátora.

– Na ochrannej streche vodiča nezvárajte.
– Na ochrannej streche vodiča nevŕtajte.

⚠ POZOR

Silné zaťaženie strechy poškodzuje ochrannú strechu vodiča!

Na zaistenie trvalej stability ochrannej strechy vodiča možno záťaž na strechu inštalovať až po preskúšaní konštrukcie a súhlase výrobcu.

– Pri montáži záťaže na strechu sa poraďte v autorizovanom servisnom stredisku.

Varovanie pred používaním neoriginálnych dielov

Originálne diely, prídavné nástavce a príslušenstvo sú špeciálne navrhnuté pre tento vozík. Zvlášť vás chceme upozorniť na skutočnosť, že diely, prídavné nástavce a príslušenstvo dodávané inými firmami neboli testované a schválené spoločnosťou STILL.

⚠ POZOR

Inštalácia a použitie takýchto produktov preto môžu mať negatívny vplyv na konštrukčné vlastnosti vozíka, a tým ovplyvniť aktívnu aj pasívnu bezpečnosť jazdy.

Pred inštaláciou takýchto súčastí odporúčame získať súhlas od výrobcu a v prípade potreby aj od zodpovedných kontrolných orgánov. Výrobca nepreberá žiadnu zodpovednosť za akúkoľvek škodu spôsobenú použitím neoriginálnych dielov a príslušenstva, ktoré neboli schválené.

Poškodenie, poruchy a nesprávne používanie bezpečnostných zariadení

Poškodenie alebo iné nedostatky vozíka či nástavca sa musia ihneď nahlásiť dozornému personálu alebo vedúcemu vozového parku, aby mohli poruchu odstrániť.

Vozíky a prídavné zariadenia, ktoré nie sú funkčné alebo bezpečné, nesmú byť používané až do ich riadneho opravenia.

Neodstraňujte ani nevypínajte bezpečnostné zariadenia a vypínače.

Pevne stanovené hodnoty nastavenia môžu byť zmenené len po schválení výrobcom.

Práca na elektrickom systéme (napr. pripojenie rádia, dodatočných predných svetiel atď.) je povolená len s písomným súhlasom výrobcu. Všetky zásahy do elektrického systému musia byť riadne zdokumentované.

Strešné panely sa nesmú snímať ani keď sú odoberateľné, pretože sú určené na ochranu pred padajúcimi malými predmetmi.

Pneumatiky

⚠ NEBEZPEČENSTVO

Riziko pre stabilitu!

Nedodržanie týchto pokynov a informácií môže spôsobiť narušenie stability. Vozík sa môže prevrátiť, hrozí nebezpečenstvo nehody!

Nasledujúce faktory môžu spôsobiť narušenie stability a sú preto **zakázané**:

- Rôzne pneumatiky na tej istej náprave, napr. vzduchové pneumatiky a superelastické pneumatiky
- Pneumatiky neschválené výrobcom
- Nadmerné opotrebovanie pneumatík
- Pneumatiky nižšej kvality
- Výmena dielov ráfu kolesa
- Kombinácia dielov ráfu kolesa od rôznych výrobcov

Tieto pravidlá sa musia dodržiavať na zabezpečenie stability:

- Používajte iba pneumatiky s rovnakou a povolenou úrovňou opotrebovania na tej istej náprave
- Používajte len kolesá a pneumatiky rovnakého typu na tej istej náprave, napr. iba superelastické pneumatiky
- Používajte len kolesá a pneumatiky schválené výrobcom
- Používajte len výrobky s vysokou kvalitou

Kolesá a pneumatiky schválené výrobcom môžete nájsť v zozname náhradných dielov. Ak plánujete používať iné kolesá alebo pneumatiky, musíte vopred získať povolenie od výrobcu.

– Ďalšie informácie o tejto oblasti vám poskytne autorizované servisné stredisko.

Pri výmene kolies alebo pneumatík vždy zabezpečte, aby po nej nikdy nedošlo k nakloneniu vozíka na jednu stranu (napr. vždy vymieňajte pravé a ľavé kolesá súčasne). Zmeny možno vykonať len po konzultácii s výrobcom.

Ak sa typ pneumatík použitý na náprave mení, napríklad zo superelastických pneumatík na vzduchové pneumatiky, musí sa príslušne zmeniť aj záťažový diagram.

– Ďalšie informácie o tejto oblasti vám poskytne autorizované servisné stredisko.

Zdravotnícke pomôcky

⚠ VAROVANIE

Môže dochádzať k elektromagnetickému rušeniu zdravotníckych pomôcok!

Používajte len pomôcky dostatočne chránené pred elektromagnetickým rušením.

Zdravotnícke pomôcky, napríklad kardiostimulátor alebo načúvacie pomôcky, nemusia počas prevádzky vozíka správne fungovať.

– Overte si u svojho lekára alebo u výrobcu zdravotníckej pomôcky, či je daná pomôcka dostatočne chránená proti elektromagnetickému rušeniu.

Bezpečnosť pri manipulácii s pneumatickými pružinami a tlakovými nádobami

⚠ VAROVANIE

Pneumatické pružiny sú pod vysokým tlakom. Pri nesprávnej demontáži hrozí zvýšené nebezpečenstvo úrazu.

Na zjednodušenie ovládania môžu byť rôzne funkcie vozíka posilnené pneumatickými pružinami. Pneumatické pružiny sú zložité komponenty, ktoré sú vystavené vysokému vnútornému tlaku (až do 300 bar). Nesmú sa za žiadnych okolností otvárať, ak na to nie je udelený pokyn, a smú sa inštalovať len v prípade, ak nie sú pod tlakom. V prípade potreby pracovník autorizovaného servisného strediska pred demontážou zníži tlak vo vzduchovej pružine podľa platných predpisov. Pred recykláciou je potrebné z pneumatických pružín uvoľniť tlak.

– Chráňte pneumatické pružiny pred poškodením, bočným zaťažením, deformáciami, teplotami nad 80 °C a silným znečistením.
– Poškodené alebo nefunkčné pneumatické pružiny je potrebné okamžite vymeniť.
– Obráťte sa na autorizované servisné stredisko.

⚠ VAROVANIE

Tlakové nádoby sú pod vysokým tlakom. Nesprávne nainštalovaná tlaková nádoba zvyšuje nebezpečenstvo úrazu.

Pred začiatkom práce na tlakovej nádobe je potrebné uvoľniť z nej tlak.

– Obráťte sa na autorizované servisné stredisko.

Dĺžka ramien vidlíc

⚠ NEBEZPEČENSTVO

Nebezpečenstvo nehody v dôsledku nesprávneho výberu ramien vidlíc!

– Ramená vidlíc sa musia zhodovať s hĺbkou nákladu.

Ak sú ramená vidlíc príliš krátke, náklad môže po naložení spadnúť z ramien. Okrem toho musíte mať na pamäti, že pri pôsobení dynamických síl, ako je brzdenie, sa ťažisko nákladu môže presunúť. Náklad, ktorý je inak

bezpečne uložený na ramenách vidlíc, sa môže posunúť dopredu a spadnúť.

Ak sú ramená vidlíc príliš dlhé, môžu zachytiť nákladové jednotky umiestnené za nákladom, ktorý sa má zdvíhať. Tieto nákladové jednotky môžu pri zdvíhaní nákladu spadnúť.

– Ak potrebujete pomoc pri výbere správnej dĺžky ramien vidlíc, obráťte sa na autorizované servisné stredisko.

Zvyškové riziko

Zostatkové nebezpečenstvá, zostatkové riziká

Ani napriek opatrnej činnosti a dodržiavaniu noriem a predpisov nemožno pri používaní vozíka úplne vylúčiť výskyt všetkých rizík.

Komponenty vozíka ako aj celého systému vyhovujú súčasným bezpečnostným požiadavkám. Napriek používaniu vozíka výhradne na určený účel a pri dodržiavaní všetkých inštrukcií, určité zostávajúce riziko nemožno vylúčiť.

Dokonca aj mimo úzke rizikové oblasti v blízkosti vozíka nemožno vylúčiť určité zvyškové riziká. Osoby nachádzajúce sa v blízkosti vozíka musia byť mimoriadne ostražité, aby mohli okamžite reagovať v prípade poruchy, nehody, havárie a pod.

⚠ VAROVANIE

Všetky osoby nachádzajúce sa v blízkosti vozíka musia byť poučené o rizikách vyplývajúcich z jeho používania.

Navyše treba upriamiť pozornosť na bezpečnostné pokyny v tomto návode na obsluhu.

Medzi riziká môže patriť:

- Únik prevádzkových tekutín spôsobený trhlinami, prasknutím potrubia alebo nádrží a pod.
- Riziko nehody pri jazde cez náročný terén alebo povrch, ako sú svahy, hladké alebo nerovné povrchy, prípadne pri zlej viditeľnosti a pod.
- Pád, zakopnutie a pod. pri nasadaní do vozíka, najmä v mokrom počasí, pri unikajúcich pracovných kvapalinách alebo na zľadovatených povrchoch
- Riziko požiaru a explózie spôsobené batériami a elektrickým napätím
- Ľudská chyba ako následok nedodržania bezpečnostných predpisov,
- Neodstránené poškodenia alebo chybné a opotrebované súčasti,
- Nedostatočná údržba a kontrola

- Použitie nesprávnych spotrebných materiálov
- Nedodržanie kontrolných intervalov

Výrobca nenesie žiadnu zodpovednosť za nehody s účasťou vozíka, ku ktorým došlo nedodržaním týchto pokynov prevádzkovateľom – či už úmyselným, alebo z nedbanlivosti.

Stabilita

Stabilita vozíka bola testovaná podľa najnovších technologických noriem a je zaručená za predpokladu, že sa vozík používa správne a v medziach stanoveného účelu. Tieto normy však berú do úvahy iba také statické a dynamické odstredivé sily, ktoré sa môžu prejaviť počas špecifického použitia v súlade s prevádzkovými pravidlami a v súlade so stanoveným účelom. Napriek tomu nebezpečenstvo prekročenia únosného rozloženia síl spôsobené nevhodným používaním alebo prevádzkou a stratu stability nemožno nikdy vylúčiť.

Strate stability je možné predchádzať alebo minimalizovať ju nasledujúcimi spôsobmi:

– Vždy zabezpečte náklad proti zošmyknutiu, napr. priviazaním.

– Vždy prepravujte nestabilný náklad vo vhodných nádobách.

– Pri zatáčaní vždy jazdite pomaly.

– Jazdite so spusteným nákladom.

– Náklad zarovnajte aj s bočnými posuvmi čo najviac na stred vozíka a prepravujte ho v tejto polohe.

– Snažte sa vyhnúť otáčaniu a diagonálnej jazde na svahoch a na šikmých plochách.

– Nikdy nejazdite na svahoch a na šikmých plochách s nákladom smerujúcim z kopca.

– Zdvíhajte iba náklad, ktorý má schválenú šírku.

– Pri preprave zavesených nákladov buďte obzvlášť opatrní.

– Nejazdite po okrajoch rámp ani po schodoch.

Osobitné riziká súvisiace s používaním vozíka a nástavcov

Keď sa vozík používa iným spôsobom, ako je normálne použitie, alebo keď si operátor nie je istý, či môže vozík používať správne a bez rizika nehôd, musí sa vždy vyžiadať súhlas od výrobcu a výrobcu nástavca.

Prehľad rizík a preventívnych opatrení

UPOZORNENIE

Táto tabuľka slúži ako pomôcka pri určovaní rizík vo vašom závode a vzťahuje sa na všetky typy pohonov. Nemusí byť úplná.

– Dodržiavajte vnútroštátne predpisy krajiny, v ktorej sa vozík používa.

Riziko	Opatrenie	Kontrolná poznámka √ Kompletný – nevzťahuje sa	Poznámky
Vybavenie vozíka nevyhovuje miestnym predpisom	Kontrola	O	V prípade pochybností sa obráťte na kompetentný továrenský inšpektorát alebo na asociáciu poistenia zákonnej zodpovednosti zamestnávateľov
Nedostatky v zručnostiach a kvalifikácii vodiča	Školenie vodiča (podnikové a externé)	O	BGG 925 Vodičské oprávnenie VDI 3313
Použitie neoprávne-nými osobami	Prístup iba s kľúčom pre oprávnené osoby	O	
Vozík nie v bezpečnom stave	Opakované testovanie a náprava nedostatkov	O	Nemecká vyhláška o bezpečnosti a ochrane zdravia pri prevádzkovaní technických zariadení (BetrSichV).
Riziko pádu pri použití pracovnej plošiny	Súlad s miestnymi predpismi (rôzne vnútroštátne zákony)	O	Nemecká vyhláška o bezpečnosti a ochrane zdravia pri prevádzkovaní technických zariadení (BetrSichV) a asociácie poistenia zákonnej zodpovednosti zamestnávateľov
Znížená viditeľnosť cez náklad	Plánovanie rozmiestnenia	O	Nemecká vyhláška o bezpečnosti a ochrane zdravia pri prevádzkovaní technických zariadení (BetrSichV).

Riziko	Opatrenie	Kontrolná poznámka √ Kompletný – nevzťahuje sa	Poznámky
Znečistenie ovzdušia	Odhad objemu výfukových plynov z dieselového motora	O	Technické predpisy týkajúce sa nebezpečných látok (TRGS) 554 a nemecká vyhláška o bezpečnosti a ochrane zdravia pri prevádzkovaní technických zariadení (BetrSichV)
	Odhad objemu výfukových plynov z motora na plyn LPG	O	Nemecký zoznam prahových limitných hodnôt (MAK-liste) a nemecká vyhláška o bezpečnosti a ochrane zdravia pri prevádzkovaní technických zariadení (BetrSichV)

Riziko	Opatrenie	Kontrolná poznámka √ Kompletný – nevzťahuje sa	Poznámky
Neprípustné použitie (nesprávne použitie)	Vydanie inštrukcií k obsluhe	O	Nemecká vyhláška o bezpečnosti a ochrane zdravia pri prevádzkovaní technických zariadení (BetrSichV) a nemecký zákon o ochrane zdravia a bezpečnosti pri práci (ArbSchG)
	Písomná poznámka o inštrukciách pre vodiča	O	Nemecká vyhláška o bezpečnosti a ochrane zdravia pri prevádzkovaní technických zariadení (BetrSichV) a nemecký zákon o ochrane zdravia a bezpečnosti pri práci (ArbSchG)
	Pozrite nemeckú vyhlášku o bezpečnosti a ochrane zdravia pri prevádzkovaní technických zariadení (BetrSichV), návod na obsluhu a predpisy Zväzu nemeckého strojárenského priemyslu (VDMA)	O	
Pri tankovaní			
a) motorová nafta	Pozrite nemeckú vyhlášku o bezpečnosti a ochrane zdravia pri prevádzkovaní technických zariadení (BetrSichV), návod na obsluhu a predpisy Zväzu nemeckého strojárenského priemyslu (VDMA)	O	

Riziko	Opatrenie	Kontrolná poznámka √ Kompletný – nevzťahuje sa	Poznámky
b) LPG	Pozrite pravidlá nemeckého sociálneho úrazového poistenia (DGUV), nariadenie D34, návod na obsluhu a predpisy Zväzu nemeckého strojárenského priemyslu (VDMA)	O	
Pri dobíjaní trakčnej batérie	Pozrite nemeckú vyhlášku o bezpečnosti a ochrane zdravia pri prevádzkovaní technických zariadení (BetrSichV), návod na obsluhu a predpisy Zväzu nemeckého strojárenského priemyslu (VDMA)	O	Nariadenie Asociácie pre elektrické, elektronické a informačné technológie (VDE) 0510: predovšetkým – Zabezpečenie správneho vetrania – Izolačná hodnota v rámci prípustného rozsahu
Pri používaní nabíjačiek batérie	Pozrite nemeckú vyhlášku o bezpečnosti a ochrane zdravia pri prevádzkovaní technických zariadení (BetrSichV), nariadenie asociácie poistenia zákonnej zodpovednosti zamestnávateľov 104 a návod na obsluhu	O	Nemecká vyhláška o bezpečnosti a ochrane zdravia pri prevádzkovaní technických zariadení (BetrSichV) a nariadenie asociácie poistenia zákonnej zodpovednosti zamestnávateľov 104
Pri parkovaní vozíkov na LPG	Pozrite nemeckú vyhlášku o bezpečnosti a ochrane zdravia pri prevádzkovaní technických zariadení (BetrSichV), nariadenie asociácie poistenia zákonnej zodpovednosti zamestnávateľov 104 a návod na obsluhu	O	Nemecká vyhláška o bezpečnosti a ochrane zdravia pri prevádzkovaní technických zariadení (BetrSichV) a nariadenie asociácie poistenia zákonnej zodpovednosti zamestnávateľov 104
Pri dopravných systémoch bez vodiča			

Riziko	Opatrenie	Kontrolná poznámka √ Kompletný – nevzťahuje sa	Poznámky
Nedostatočná kvalita vozovky	Vyčistite vozovky	O	Nemecká vyhláška o bezpečnosti a ochrane zdravia pri prevádzkovaní technických zariadení (BetrSichV).
Chybný nosník/šmýkanie nákladu	Pripevnite náklad k palete	O	Nemecká vyhláška o bezpečnosti a ochrane zdravia pri prevádzkovaní technických zariadení (BetrSichV).
Nepredvídateľný spôsob jazdy	Školenie zamestnancov	O	Nemecká vyhláška o bezpečnosti a ochrane zdravia pri prevádzkovaní technických zariadení (BetrSichV).
Zablokované pracovné vozovky	Vyznačte pracovné vozovky Udržujte pracovné vozovky prejazdné	O	Nemecká vyhláška o bezpečnosti a ochrane zdravia pri prevádzkovaní technických zariadení (BetrSichV).
Križovatky pracovných vozoviek	Zaveďte pravidlo o prednosti v jazde	O	Nemecká vyhláška o bezpečnosti a ochrane zdravia pri prevádzkovaní technických zariadení (BetrSichV).
Vynechanie kontroly prítomnosti osôb pri ukladaní a vyberaní nákladu	Školenie zamestnancov	O	Nemecká vyhláška o bezpečnosti a ochrane zdravia pri prevádzkovaní technických zariadení (BetrSichV).

Riziká pre zamestnancov

Podľa nemeckej vyhlášky o bezpečnosti a ochrane zdravia pri prevádzkovaní technických zariadení (BetrSichVO) a zákona o zdraví a bezpečnosti pri práci (ArbSchG) je prevádzkovateľ povinný špecifikovať a posúdiť riziká počas prevádzky a stanoviť potrebné

opatrenia na ochranu zdravia a bezpečnosti zamestnancov pri práci (BetrSichVO). Prevádzkovateľ musí preto zostaviť vhodný návod na obsluhu (§ 6 ArbSchG) a poskytnúť ho vodičovi. Musí byť vymenovaná zodpovedná osoba.

UPOZORNENIE

Riaďte sa definíciou nasledujúcich zodpovedných osôb: "prevádzkovateľ" a "vodič".

Konštrukcia a vybavenie tohto vozíka vyhovujú Smernici pre strojné zariadenia 2006/42/ES, a sú preto označené symbolom CE. Tieto prvky preto nie sú zahrnuté do posúdenia rizika. Nástavce majú vlastné označenie CE, a z tohto dôvodu tiež nie sú zahrnuté. Napriek tomu si musí prevádzkovateľ zvoliť taký typ vozíka a jeho príslušenstva, aby spĺňali miestne nariadenia na prevádzkovanie.

Výsledok musí byť zdokumentovaný (Odsek 6 ArbSchG). Ak sa vozík používa vo viacerých podobných nebezpečných situáciách, výsledky je možné zhrnúť. Tento prehľad (pozrite si kapitolu "Prehľad rizík a preventívnych opatrení") poskytuje potrebné informácie o súlade s týmto predpisom. Prehľad špecifikuje hlavné príčiny a riziká, ktoré sú najčastejšou príčinou nehôd v prípade nedodržania bezpečnostných požiadaviek. Ak sa vyskytujú aj iné dôležité prevádzkové nebezpečenstvá, tiež ich treba zohľadniť.

Podmienky používania vozíkov sú v mnohých prevádzkach veľmi podobné, takže riziká možno zhrnúť do jedného prehľadu. Dodržiavajte aj informácie od príslušnej asociácie poistenia zákonnej zodpovednosti zamestnávateľov.

Bezpečnostné testy

Pravidelné bezpečnostné prehliadky vozíka ▷

Bezpečnostná kontrola na základe času a mimoriadnych udalostí

Prevádzkovateľ musí zabezpečiť vykonanie prehliadky vozíka špecialistom minimálne raz za rok alebo po mimoriadnych nehodách.

Vzhľadom na riziko nehôd musí byť súčasťou kontroly aj úplný test technického stavu vysokozdvižného vozíka. Okrem toho sa musí vykonať dôkladná kontrola, či sa na vozíku nevyskytujú poškodenia, ktoré mohli byť spôsobené nesprávnym používaním. Musí byť vyhotovený protokol o teste. Výsledky kontroly je potrebné uchovať do vykonania ďalších dvoch prehliadok.

Dátum kontroly je indikovaný na nálepke na vozíku.

– So servisným strediskom uzatvorte dohodu o pravidelných bezpečnostných prehliadkach vozíka.

– Dodržujte smernice pre kontroly vozíkov v súlade s FEM 4.004.

Prevádzkovateľ je zodpovedný za to, že zabezpečí neodkladnú opravu akýchkoľvek porúch.

– Obráťte sa na servisné centrum.

UPOZORNENIE

Riaďte sa predpismi platnými vo vašej krajine!

Testovanie izolácie

Izolácia vozíka musí poskytovať dostatočný izolačný odpor. Preto sa musí ako súčasť testovania normy FEM aspoň raz ročne vykonať skúška izolácie v súlade s normami DIN EN 1175, DIN 43539, VDE 0117 a VDE 0510.

Výsledky testovania izolácie musia dosiahnuť aspoň testovacie hodnoty uvedené v nasledujúcich dvoch tabuľkách.

– Ak chcete testovať izoláciu, obráťte sa na autorizované servisné stredisko.

Presný postup testovania izolácie je opísaný v dielenskej príručke k tomuto vozíku.

UPOZORNENIE

Elektrický systém vozíka a trakčné batérie treba kontrolovať osobitne.

Testovacie hodnoty pre trakčnú batériu

Súčiastka	Odporúčané testovacie napätie	Merania		Menovité napätie U_{Bat}	Testovacie hodnoty
Batéria	50 V jednosm.	Bat. + Bat. -	Priečinok pre batériu	24 voltov	> 1 200 Ω
	100 V jednosm.			48 voltov	> 2 400 Ω
	100 V jednosm.			80 voltov	> 4 000 Ω

Testovacie hodnoty pre celý vozík

Menovité napätie	Testovacie napätie	Testovacie hodnoty pre nové vozíky	Minimálne hodnoty počas trvania životnosti
24 voltov	50 V jednosm.	Min. 50 kΩ	> 24 kΩ
48 voltov	100 V jednosm.	Min. 100 kΩ	> 48 kΩ
80 voltov	100 V jednosm.	Min. 200 kΩ	> 80 kΩ

Bezpečnostné predpisy pre zaobchádzanie so spotrebným materiálom

Prípustný spotrebný materiál

⚠ NEBEZPEČENSTVO

Pri nedodržaní bezpečnostných predpisov vzťahujúcich sa na spotrebný materiál hrozí nebezpečenstvo zranenia, smrti alebo poškodenia životného prostredia.

– Pri manipulácii s týmito materiálmi dodržiavajte bezpečnostné predpisy.

Prípustné látky nevyhnutné na prevádzku sú uvedené v tabuľke s údajmi o údržbe (pozrite si ⇒ Kapitola "Tabuľka s údajmi o údržbe", Str. 5-331).

Oleje

⚠ NEBEZPEČENSTVO

Oleje sú horľavé!

– Riaďte sa zákonnými predpismi.
– Dávajte pozor, aby sa oleje nedostali do styku s horúcimi časťami motora.
– Zákaz fajčenia a prístupu s ohňom alebo otvoreným plameňom!

⚠ NEBEZPEČENSTVO

Oleje sú toxické!

– Zabráňte kontaktu a požitiu.
– Ak dôjde k vdýchnutiu pár alebo výparov, okamžite prejdite na čerstvý vzduch.
– Ak dôjde ku kontaktu s očami, oči dôkladne vypláchnite vodou (najmenej 10 minút) a potom navštívte očného lekára.
– V prípade požitia nevyvolávajte zvracanie. Okamžite vyhľadajte pomoc lekára.

⚠ VAROVANIE

Dlhodobý intenzívny kontakt s pokožkou môže spôsobiť jej vysúšanie a podráždenie!

- Zabráňte kontaktu a požitiu.
- Používajte ochranné rukavice.
- Ak sa pokožka dostane do kontaktu s látkou, umyte ju mydlom a vodou a potom aplikujte prostriedky starostlivosti o pokožku.
- Zasiahnutý odev a obuv okamžite vymeňte.

⚠ VAROVANIE

Hrozí riziko pošmyknutia na rozliatom oleji, obzvlášť v kombinácii s vodou!

- Rozliaty olej je potrebné ihneď odstrániť pomocou prostriedkov absorbujúcich olej a zlikvidovať podľa predpisov.

UPOZORNENIE TÝKAJÚCE SA ŽIVOTNÉHO PROSTREDIA

Olej je látka znečisťujúca vodu!

- *Oleje skladujte vždy v nádobách, ktoré vyhovujú príslušným zákonným predpisom.*
- *Predchádzajte rozliatiu oleja.*
- *Rozliaty olej je potrebné ihneď odstrániť pomocou prostriedkov absorbujúcich olej a zlikvidovať podľa predpisov.*
- *Staré oleje likvidujte v súlade s príslušnými nariadeniami.*

Hydraulická kvapalina

⚠ VAROVANIE

Tieto kvapaliny sú pri prevádzke vozíka vystavené vysokému tlaku a predstavujú možné ohrozenie zdravia.

- Dávajte pozor, aby ste kvapaliny nerozlievali.
- Riaďte sa zákonnými predpismi.
- Zabráňte kontaktu týchto kvapalín s horúcimi časťami motora.

Bezpečnostné predpisy pre zaobchádzanie so spotrebným materiálom

VAROVANIE

Tieto kvapaliny sú pri prevádzke vozíka vystavené vysokému tlaku a predstavujú možné ohrozenie zdravia.

- Zabráňte kontaktu týchto kvapalín s pokožkou.
- Nevdychujte rozprášenú kvapalinu.
- Prienik stlačených kvapalín unikajúcich pod vysokým tlakom cez netesnosti v hydraulickom systéme je mimoriadne nebezpečný. V prípade takéhoto zranenia je nevyhnutné okamžite vyhľadať lekárske ošetrenie.
- Aby ste predišli poraneniu, používajte vhodné osobné ochranné prostriedky (napr. ochranné rukavice, ochranné okuliare, ochranu pokožky a prostriedky na ošetrenie pokožky).

UPOZORNENIE TÝKAJÚCE SA ŽIVOTNÉHO PROSTREDIA

Hydraulická kvapalina je látka znečisťujúca vodu.

- *Hydraulickú kvapalinu vždy skladujte v nádobách, ktoré vyhovujú predpisom*
- *Zabráňte rozliatiu kvapaliny*
- *Rozliatu hydraulickú kvapalinu je potrebné ihneď odstrániť pomocou prostriedkov absorbujúcich olej a zlikvidovať podľa predpisov*
- *Starú hydraulickú kvapalinu zlikvidujte podľa predpisov*

Akumulátorová kyselina

⚠ VAROVANIE

Batériová kyselina obsahuje zriedenú kyselinu sírovú. Táto kyselina je jedovatá.

- Za žiadnych okolností sa nedotýkajte ani neprehĺtajte akumulátorovú kyselinu.
- V prípade zranenia okamžite vyhľadajte lekársku pomoc.

⚠ VAROVANIE

Batériová kyselina obsahuje zriedenú kyselinu sírovú. Táto kyselina je leptajúca.

- Pri práci s akumulátorovou kyselinou používajte vhodné PSA (gumové rukavice, zástera, ochranné okuliare).
- Pri práci s akumulátorovou kyselinou nikdy nenoste hodinky ani šperky.
- Zabráňte kontaktu kyseliny s oblečením, pokožkou alebo očami. Ak dôjde ku kontaktu, okamžite oplachujte zasiahnuté miesto veľkým množstvom čistej vody.
- V prípade zranenia okamžite vyhľadajte lekársku pomoc.
- Vyliatu batériovú kyselinu okamžite zmyte veľkým množstvom vody.
- Riaďte sa zákonnými predpismi.

UPOZORNENIE TÝKAJÚCE SA ŽIVOTNÉHO PROSTREDIA

- Zlikvidujte použitú batériovú kyselinu v súlade s platnými predpismi.

Chladivo a chladiaca kvapalina

VAROVANIE

Chladivo a chladiaca kvapalina môžu byť škodlivé pre vaše zdravie a životné prostredie!

Chladivá sú inhibítory chemickej korózie a činidlá chrániace chladiaci systém, ako napríklad Glysantin. Chladiaca kvapalina je náležitá zmes vody a chladiva. Chladivo v koncentrovanej aj v zriedenej forme môže byť v prípade požitia nebezpečné pre vaše zdravie alebo v prípade rozliatia nebezpečné pre životné prostredie.

- Chladivo a chladiacu kvapalinu skladujte len v pôvodných nádobách a nevylievajte ich.
- Chladivo ani chladiacu kvapalinu nikdy neskladujte v prázdnych nádobách na jedlo, fľašiach ani iných nádobách.
- Dodržiavajte národné predpisy platné v krajine použitia.

UPOZORNENIE TÝKAJÚCE SA ŽIVOTNÉHO PROSTREDIA

- Rozliate chladivo alebo chladiacu kvapalinu ihneď odsajte pomocou prípravku viažuceho olej a zlikvidujte ich v súlade s národnými predpismi platnými v krajine použitia.
- Staré chladivo alebo chladiacu kvapalinu zlikvidujte v súlade s národnými predpismi platnými v krajine použitia.

Likvidácia spotrebného materiálu

UPOZORNENIE TÝKAJÚCE SA ŽIVOTNÉHO PROSTREDIA

Materiály, ktoré sa nahromadia počas opravy, údržby a čistenia je potrebné správne zachytiť a zlikvidovať v súlade s národnými predpismi krajiny, v ktorej sa vozík používa. Takéto práce sa smú vykonávať iba v priestoroch na to určených. V maximálnej možnej miere treba minimalizovať akékoľvek negatívne dopady na životné prostredie.

- Všetky vyliate kvapaliny, napríklad hydraulický alebo prevodový olej, treba okamžite zachytiť absorpčným prípravkom viažucim oleje.
- Rozliatu akumulátorovú kyselinu okamžite neutralizujte.
- Vždy dodržiavajte vnútroštátne predpisy týkajúce sa likvidácie použitého oleja.

Emisie

Uvedené hodnoty platia pre štandardný vozík (porovnajte špecifikácie v kapitole "Technické údaje"). Pri použití iných pneumatík, zdvíhacích stožiarov, prídavných zariadení a pod. sa tieto hodnoty môžu zmeniť.

Emisie hluku

Hodnoty boli stanovené na základe meraní podľa normy EN 12053 "Bezpečnosť priemyselných vozíkov. Skúšobné metódy na meranie emisií hluku", na základe noriem EN 12001 a EN ISO 3744 a požiadaviek normy EN ISO 4871.

Tento stroj vytvára nasledujúcu hladinu akustického tlaku:

Hladina nepretržitého akustického tlaku v priestore pre vodiča

L_{pAZ}	Odchýlka merania K_{pA}
< 70 dB(A)	4 dB(A)

Hodnoty sa určujú testovacím cyklom na identickom stroji podľa hodnôt nameraných v prevádzkových stavoch a počas voľnobehu.

Percentuálny podiel pracovných úkonov v čase:

- Zdvih 18 %
- Voľnobeh 58 %
- Jazda 24 %

Uvádzané hodnoty hluku vo vozíku sa však nedajú použiť na stanovenie emisií hluku na pracovisku podľa poslednej verzie **smernice 2003/10/ES** (denné vystavenie osôb emisiám hluku). V prípade potreby musí prevádzkovateľ stanoviť tieto hodnoty emisií hluku priamo na pracovisku v skutočných podmienkach (ďalšie zdroje hluku, špecifické podmienky používania, zvukové odrazy).

UPOZORNENIE

Pozrite si definíciu "prevádzkovateľa" ako zodpovednej osoby!

Vibrácie

Vibrácie stroja boli stanovené na identickom zariadení v súlade s normou DIN EN 13059 "Bezpečnosť priemyselných vozíkov – skúšobné metódy na meranie vibrácií" a normy DIN EN 12096 "Mechanické vibrácie – deklarácia a overenie hodnôt emisií vibrácií".

Efektívna hodnota zrýchlenia na sedadle vážená frekvenciou

Sedadlo vodiča MSG 65	Odchýlka merania
0,31 m/s^2	0,093 m/s^2

Testy preukázali, že amplitúda vibrácií rúk a ramien na volante alebo ovládacích prvkoch vozíka je nižšia ako 2,5 m/s^2. Pre tieto merania preto neexistuje žiadna smernica.

Prevádzkovateľ je povinný stanoviť mieru vystavenia vodiča vibračnému zaťaženiu v priebehu pracovného dňa v súlade so **smernicou 2002/44/ES** na konkrétnom mieste používania, aby bolo možné zohľadniť všetky ďalšie vplyvy, ako napr. trasu jazdy, intenzitu prevádzky a pod.

UPOZORNENIE

Pozrite si definíciu "prevádzkovateľa" ako zodpovednej osoby!

Batéria

NEBEZPEČENSTVO

Nebezpečenstvo výbuchu zápalných plynov!

Počas nabíjania z batérie uniká zmes kyslíka a vodíka (kyslíkovo-vodíková zmes). Táto zmes plynov je výbušná a nesmie sa zapáliť.

- Vždy dbajte na to, aby boli uzavreté alebo čiastočne uzavreté pracoviská dôkladne vetrané.
- Dodržujte bezpečný odstup od otvoreného ohňa a odletujúcich iskier.
- Nefajčite.
- Pri manipulácii s batériou dodržiavajte bezpečnostné predpisy.

3

Prehľady

Prehľad

Ľavá strana (pri pohľade v smere jazdy)

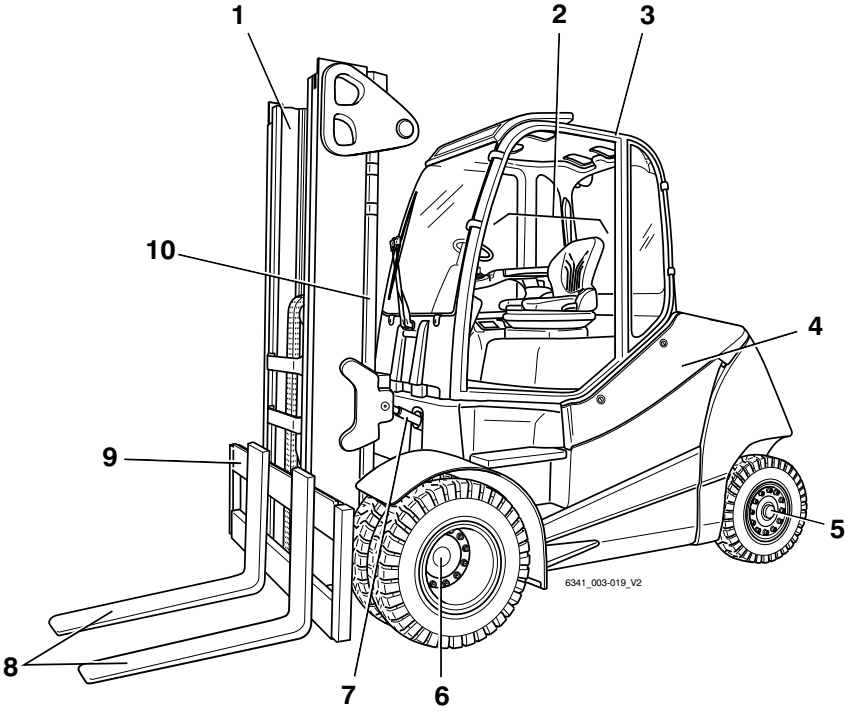

1	Zdvíhací stožiar	6	Hnacia náprava
2	Kabína vodiča	7	Naklápací valec
3	Ochranná strecha	8	Ramená vidlíc
4	Ľavý bočný kryt	9	Nosník vidlíc
5	Riadiaca náprava	10	Zdvihový valec

Pravá strana (pri pohľade v smere jazdy)

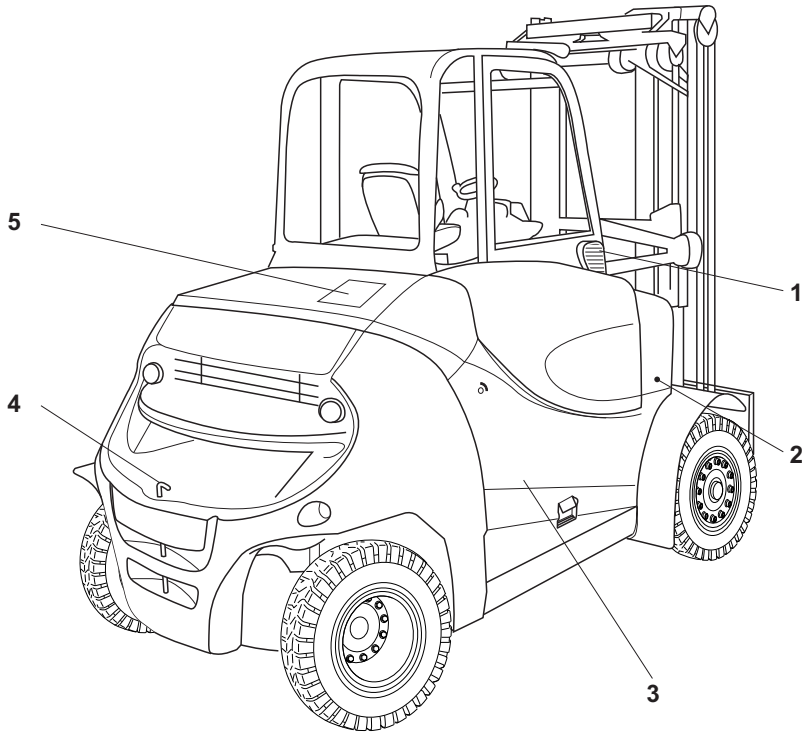

1 Filter čerstvého vzduchu kúrenia
2 Kryt, pravý predný
3 Kryt batérie
4 Spojovací čap
5 Zadný kryt

Priestor pre vodiča

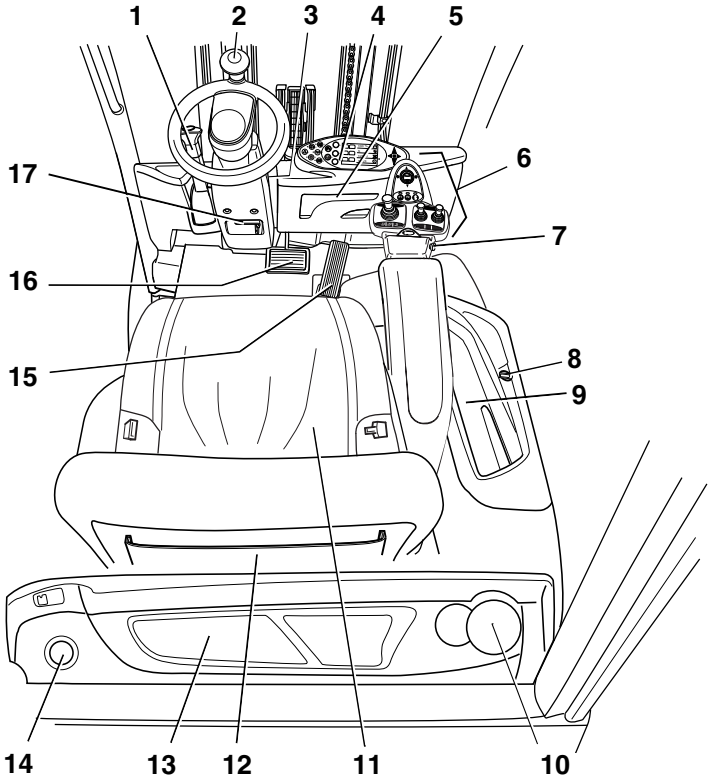

1	Páka parkovacej brzdy
2	Volant
3	Spínacia skrinka
4	Displej a ovládacia jednotka
5	Držiak na dokumenty/odkladací priestor pre návod na obsluhu
6	Ovládacie prvky hydraulických a trakčných funkcií
7	Vypínač núdzového zastavenia
8	Zásuvka 12 V
9	Priečinok
10	Držiak fľaše s objemom max. 0,5 l
11	Sedadlo vodiča
12	Odkladací priestor/odkladací priestor s krytom (voliteľné vybavenie)
13	Priečinok
14	Uzáver plniaceho otvoru nádrže na kvapalinu ostrekovača čelného skla (voliteľné vybavenie)
15	Plynový pedál
16	Brzdový pedál
17	Páka nastavenia stĺpika riadenia

UPOZORNENIE

Vybavenie konkrétneho vozíka sa môže líšiť od zobrazeného vybavenia.

Prvky ovládania a displeja

Operačná jednotka displeja

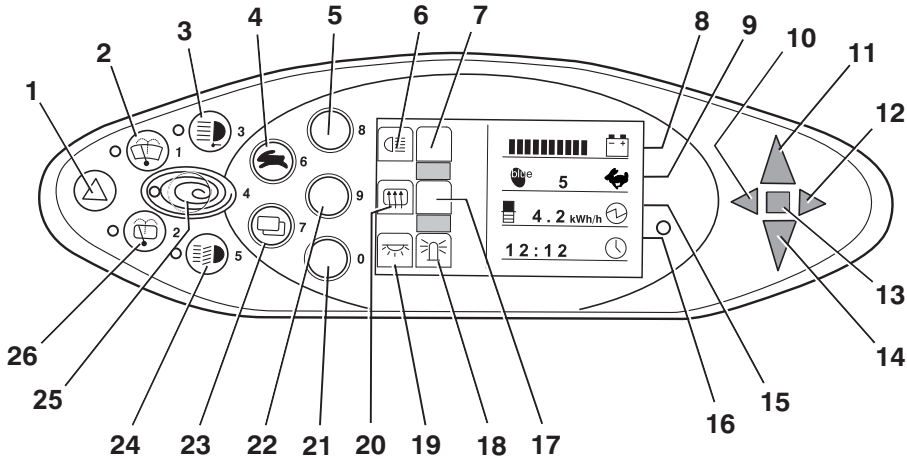

1	Tlačidlo výstražného systému
2	Tlačidlo stierača čelného skla
3	Tlačidlo pracovných svetlometov
4	Tlačidlo voliča trakčného programu
5	Tlačidlo osvetlenia
6	Symbol osvetlenia
7	nepriradené
8	Zobrazenie stavu nabitia batérie
9	Indikátor trakčného programu (číselný)
10	Kontrolka ľavého smerového ukazovateľa
11	Indikátor jazdy vpred
12	Kontrolka pravého smerového ukazovateľa
13	Indikátor poruchy
14	Indikátor cúvania
15	Zobrazenie menovitého výkonu
16	Zobrazenie času (digitálne)
17	nepriradené
18	Indikátor rotačného svetelného majáka
19	Indikátor osvetlenia interiéru
20	Indikátor ohrevu zadného okna
21	Tlačidlo osvetlenia interiéru/rotačného majáka
22	Tlačidlo vyhrievania zadného okna
23	Tlačidlo výberu ponuky
24	Tlačidlo osvetlenia
25	Tlačidlo Blue-Q
26	Tlačidlo stierača zadného okna

UPOZORNENIE

Funkcie tlačidiel Softkeys (5, 21, 22) a príslušných indikátorov (6, 7, 18, 19, 20) sú priradené v závislosti od nainštalovaného prídavného vybavenia.

Znázornené priradenie je príklad a môže sa líšiť od priradenia naprogramovaného vo vozíku. Tlačidlám Softkeys možno priradiť viacero funkcií, ktoré sa vyvolajú podľa navigácie v ponuke. Podrobnejšie informácie nájdete v časti s názvom "Obsluha zobrazovaco-ovládacej jednotky".

– V prípade nejasností sa obráťte na autorizované servisné stredisko.

Ovládacie prvky hydraulických a jazdných funkcií

Na ovládanie hydraulických a trakčných funkcií sú k dispozícii rôzne verzie ovládacích prvkov.

Vozík môže byť vybavený týmito ovládacími prvkami:

- **Dve páčky**
- **Tri páčky**
- **Štyri páčky**
- **Joystick 4Plus**
- **Spínač ovládaný dotykom prsta**
- **Minikonzola**

Dve páčky

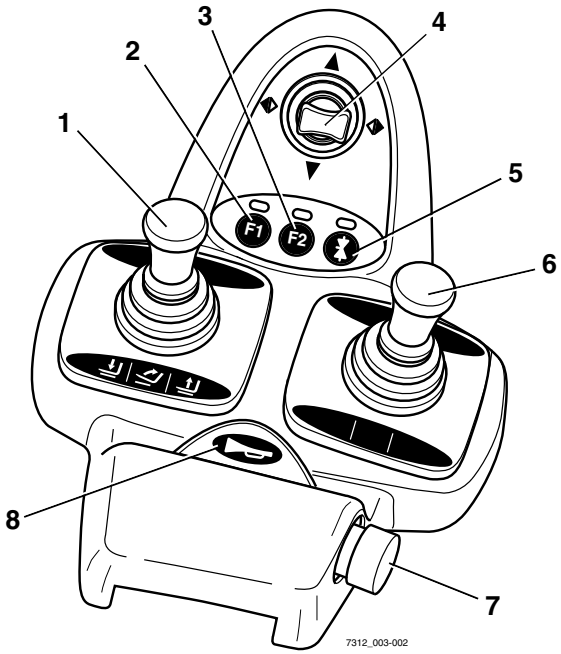

1	Všesmerová 360° páka "Zdvíhací stožiar"	5	Funkčné tlačidlo "Piata funkcia"
2	Funkčný kláves F1	6	Ovládacia páka "Nástavce"
3	Funkčný kláves F2	7	Spínač núdzového zastavenia
4	Ovládacia páka "Smer jazdy/smerového ukazovateľa"	8	Tlačidlo výstražného klaksónu

UPOZORNENIE

V závislosti od špecifikácie možno funkčnými tlačidlami (2) a (3) ovládať rôzne elektrické súčasti nástavcov. Zmeny sa smú vykonávať iba v autorizovanom servisnom stredisku.

Ovládanie s trojitou mini páčkou

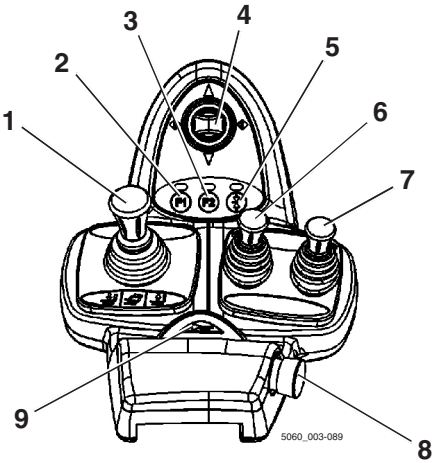

1	Všesmerová 360° páka "Zdvíhací stožiar"	5	Funkčné tlačidlo "Piata funkcia"
2	Funkčný kláves F1	6	Ovládacia páka "Prídavná hydraulika 1"
3	Funkčný kláves F2	7	Ovládacia páka "Prídavná hydraulika 2"
4	Ovládacia páka "Smer jazdy/smerového ukazovateľa"	8	Vypínač núdzového zastavenia
		9	Tlačidlo výstražného klaksónu

UPOZORNENIE

V závislosti od špecifikácie možno funkčnými tlačidlami (2) a (3) ovládať rôzne elektrické súčasti nástavcov. Zmeny sa smú vykonávať iba v autorizovanom servisnom stredisku.

Ovládanie so štvoritou mini páčkou

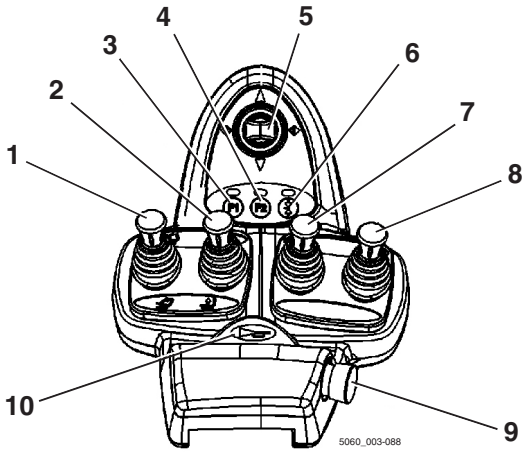

1	Ovládacia páka "Zdvih/spúšťanie"	6	Funkčné tlačidlo "Piata funkcia"
2	Ovládacia páka "Náklon"	7	Ovládacia páka "Prídavná hydraulika 1"
3	Funkčný kláves F1	8	Ovládacia páka "Prídavná hydraulika 2"
4	Funkčný kláves F2	9	Vypínač núdzového zastavenia
5	Ovládacia páka "Smer jazdy/smerového ukazovateľa"	10	Tlačidlo výstražného klaksónu

UPOZORNENIE

V závislosti od špecifikácie možno funkčnými tlačidlami (3) a (4) ovládať rôzne elektrické súčasti nástavcov. Zmeny sa smú vykonávať iba v autorizovanom servisnom stredisku.

Joystick 4Plus

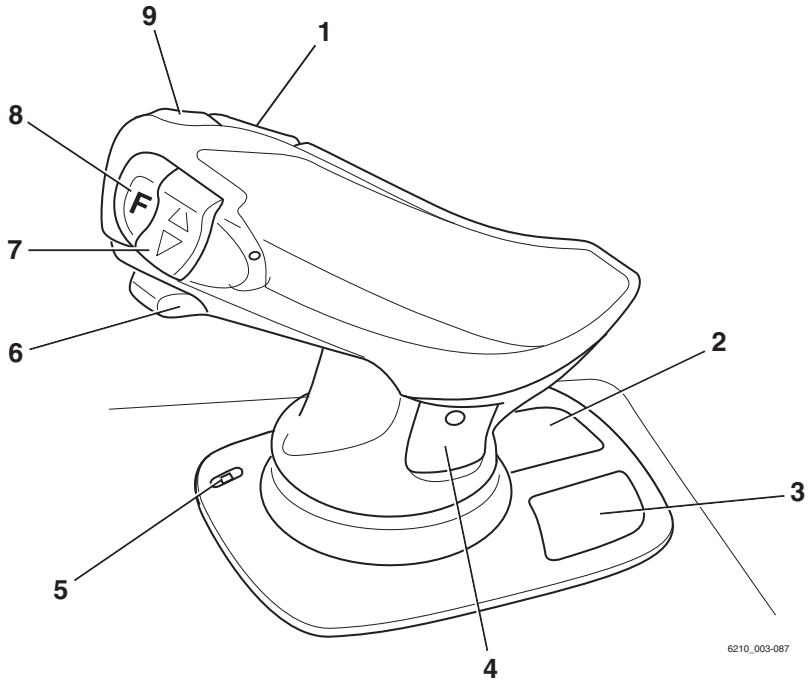

1 Horizontálne kolískové tlačidlo pre "tretiu funkciu hydrauliky", náklon zdvíhacieho stožiara
2 Piktogramy pre základné funkcie hydrauliky
3 Piktogramy pre piatu funkciu hydrauliky a zaisťovacieho mechanizmu čeľustí (voliteľná výbava)
4 Piktogramy pre tretiu a štvrtú funkciu hydrauliky
5 Indikátor LED pre zaisťovací mechanizmus čeľustí (voliteľná výbava)
6 Posúvač pre "štvrtú funkciu hydrauliky", napríklad posunutie rámu dopredu/dozadu
7 Vertikálne kolískové tlačidlo pre "smer jazdy"
8 Tlačidlo prepnutia "F"
9 Tlačidlo výstražného klaksónu

Ovládanie dotykom prstov

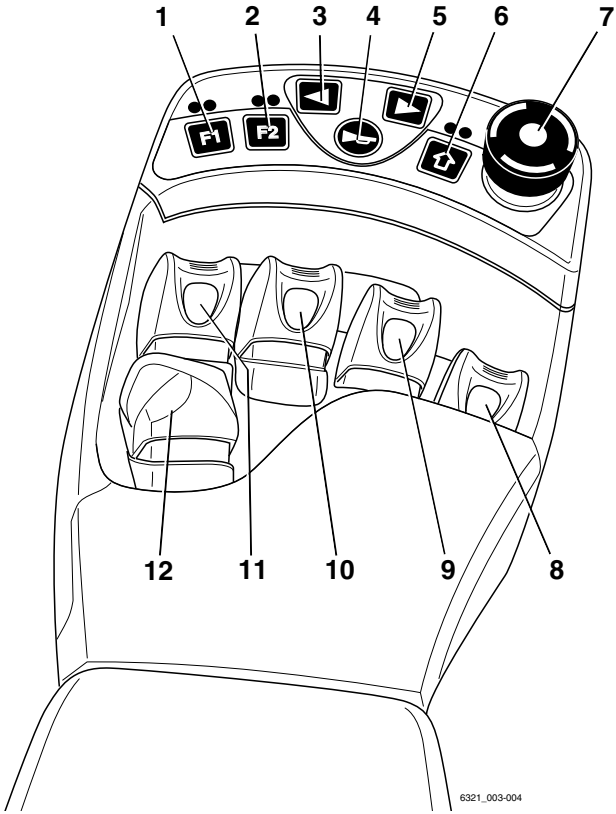

1	Funkčný kláves F1	7	Núdzový vypínač
2	Funkčný kláves F2	8	Ovládacia páka "Nástavce"
3	Tlačidlo ľavého smerového ukazovateľa	9	Ovládacia páka "Nástavce"
4	Tlačidlo klaksónu	10	Ovládacia páka "Náklon"
5	Tlačidlo pravého smerového ukazovateľa	11	Ovládacia páka "Zdvih/spúšťanie"
6	Tlačidlo pre piatu funkciu	12	Prepínač smeru jazdy

UPOZORNENIE

V závislosti od špecifikácie možno funkčnými tlačidlami (1) a (2) ovládať rôzne elektrické súčasti nástavcov. Zmeny sa smú vykonávať iba v autorizovanom servisnom stredisku.

Mini ovládací panel

Mini ovládací panel je umiestnený na stĺpiku riadenia pod volantom.

▷

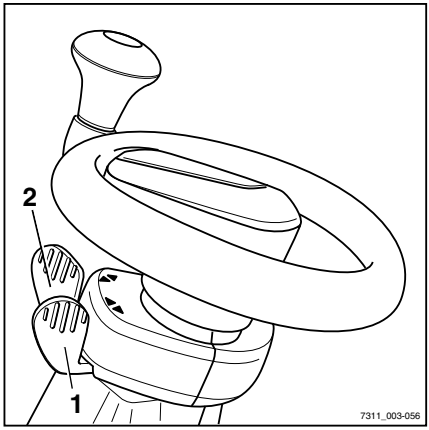

1 Prepínač smeru jazdy
2 Spínač smerovky

4

Prevádzka

Kontroly a úkony pred každodenným používaním

Vizuálne kontroly

⚠ VAROVANIE

Pri vypadnutí z vozíka hrozí nebezpečenstvo úrazu!

Pri nastupovaní do vozíka hrozí nebezpečenstvo zachytenia alebo pošmyknutia a pádu. Ak chcete dosiahnuť na vyššie položené miesta na vozíku, použite vhodné vybavenie.

- Na nastupovanie do vozíka používajte výhradne schodíky určené na tento účel.
- Na dosiahnutie neprístupných miest použite vybavenie, ako je rebrík alebo plošina.

Poškodenie vozíka alebo nadstavcov (voliteľné vybavenie), nefunkčné spínače alebo bezpečnostné systémy, ako aj úpravy vopred definovaných nastavených hodnôt môžu viesť k nepredvídateľným a nebezpečným situáciám.
Nasledujúce kontroly a úlohy umožňujú rozpoznanie príčiny tohto typu v dostatočnom predstihu. Je preto pred každodennou prevádzkou vozíka dôležité vykonať kontroly a úkony uvedené v nasledujúcej tabuľke odhora nadol.
Ak na vozíku alebo na nadstavci (voliteľné vybavenie) spozorujete nejaké poškodenie alebo inú poruchu, vozík sa nesmie používať až do odstránenia všetkých nedostatkov.

Pred každodenným použitím skontrolujte, či je vozík v bezpečnom prevádzkovom stave:

Súčiastka	Úkon
Ramená vidlíc, všeobecné zdvíhacie príslušenstvo	Vykonajte vizuálnu kontrolu prítomnosti deformácií a opotrebovania (napr. skontrolujte ohnutie, zlomenie, výrazné opotrebovanie). Skontrolujte stav a funkčnosť mechanizmov blokovania vidlíc, aby nedošlo k neželanému zdvihnutiu alebo posunu.
Valčekové dráhy zdvíhacieho stožiara	Skontrolujte prítomnosť vrstvy maziva.
Nákladové reťaze	Vykonajte vizuálnu kontrolu a zaistite, aby reťaze neboli poškodené a mali rovnomerné napnutie.

Súčiastka	Úkon
Nadstavce (voliteľné príslušenstvo)	Dbajte na správne pripevnenie nadstavcov podľa návodu na obsluhu od výrobcu. Vykonajte vizuálnu kontrolu a zaistite, aby nadstavce neboli poškodené a tesnili. Vykonajte kontroly toho, či nadstavce fungujú správne.
Spodná strana	Skontrolujte priestor pod vozíkom, či neunikajú spotrebné materiály.
Ochranná strecha, ochranná mriežka (voliteľné vybavenie)	Vykonajte vizuálnu kontrolu neporušenosti. Skontrolujte pevnosť pripevnenia.
Schodíky	Skontrolujte, či sú čisté (bez námrazy, nie šmykľavé).
Sklenené panely (voliteľné vybavenie)	Vykonajte vizuálnu kontrolu neporušenosti. Skontrolujte, či sú čisté (tiež bez námrazy).
Rukoväti	Skontrolujte pevnosť pripevnenia.
Servisné veká	Skontrolujte funkčnosť zatvorenia a uzavrite veká.
Batéria	Vykonajte vizuálnu kontrolu neporušenosti a prítomnosti deformácií. Skontrolujte, či je priečinok pre batériu bezpečne a správne nasadený na základný rám batérie. Batéria musí byť umiestnená vodorovne.
Montáž pripojenia batérie	Skontrolujte, či sú zástrčka batérie, pripájací konektor a kontakty neporušené a nie sú deformované. Poškodené alebo deformované súčiastky nechajte vymeniť v autorizovanom servisnom stredisku. Skontrolujte zástrčku batérie a pripájací konektor, či sa v nich nenachádza vlhkosť alebo zakliesnené cudzie predmety. Odstráňte všetku vlhkosť a cudzie predmety (napríklad stlačeným vzduchom).
Kryt batérie	Vykonajte vizuálnu kontrolu neporušenosti a prítomnosti deformácií. Skontrolujte stav a funkčnosť rýchlouzatváracej spony, rukovätí, zámku a západky. Skontrolujte funkčnosť zatvorenia a uzavrite kryt.
Rám batérie	Vykonajte vizuálnu kontrolu neporušenosti a prítomnosti deformácií. Zaisťovacie vačky v priestore pre batériu musia byť úplne zaistené v otvoroch základného rámu batérie.
Zaistenie batérie	Skontrolujte stav a funkčnosť. Zaistenie batérie otočte úplne smerom nadol.

Súčiastka	Úkon
Spojovací čap, spriahadlo (voliteľné vybavenie)	Vykonajte vizuálnu kontrolu na prítomnosť deformácií a opotrebovania (napríklad ohnutie, zlomenie, roztrhnutie). Vykonajte kontrolu neporušenosti a funkčnosti poistného puzdra v protizávaží. Skontrolujte, či je nainštalovaný zákolesník a či funguje správne (reťaz, lano, závlačka).
Štítky, nálepky	Skontrolujte štítky, či sú prítomné, neporušené a čitateľné. Poškodené alebo chýbajúce nalepovacie štítky nahraďte podľa informácií v časti "Umiestnenia štítkov".
Sedadlo vodiča, bezpečnostný pás	Skontrolujte neporušenosť a funkčnosť.
Osvetlenie, výstražné zariadenia	Skontrolujte neporušenosť a funkčnosť.
Antistatický pás	Vykonajte vizuálnu kontrolu neporušenosti. Zaistite čistotu. Antistatický pás musí byť dostatočne dlhý, aby sa riadne dotýkal zeme.
Zdvihové a naklápacie valce, nádrž, blok ventilov, hadice, rúrky, prípojky	Vizuálne skontrolujte, či tieto diely nie sú poškodené aˆ nedochádza k únikom. Skontrolujte priestor pod vozíkom, či neunikajú spotrebné materiály. Poškodené súčiastky nechajte vymeniť v autorizovanom servisnom stredisku.
Kolesá, pneumatiky	Vykonajte vizuálnu kontrolu a overte, či nie sú opotrebované alebo poškodené. Uistite sa, že sú namontované iba ráfy rovnakého typu od rovnakého výrobcu. V prípade nerovnomerného opotrebovania pneumatík vymeňte obe pneumatiky. Dodržiavajte bezpečnostné pokyny uvedené v časti "Pneumatiky".
Náprava	Skontrolujte, či z nápravy neunikajú žiadne spotrebné materiály.
Mriežka vyfukovaného vzduchu na kryte zadného závažia	Vykonajte vizuálnu kontrolu znečistenia a usadenín. V prípade potreby ho vyčistite.

– Nepoužívajte vozík, ak zistíte akékoľvek poškodenie alebo poruchu.

– Obráťte sa na autorizované servisné stredisko.

Nastupovanie a vystupovanie z vozíka

⚠ VAROVANIE

Pri nastupovaní a vystupovaní z vozíka hrozí nebezpečenstvo úrazu v dôsledku pošmyknutia, narazenia do častí vozíka alebo zaseknutia!

Ak je povrch priestoru pre nohy veľmi znečistený alebo mastný od oleja, hrozí nebezpečenstvo pošmyknutia. Pri vystupovaní z vozíka hrozí nebezpečenstvo narazenia hlavou do stĺpika ochrannej strechy alebo zachytenia odevu.

- Uistite sa, že povrch priestoru pre nohy nie je klzký.
- Do vozíka nenaskakujte ani z neho nevyskakujte.
- Dbajte na to, aby ste sa vždy pevne pridržiavali vozíka.

⚠ VAROVANIE

Pri vyskakovaní z vozíka hrozí nebezpečenstvo úrazu!

Ak sa vaše oblečenie alebo šperky (napr. hodinky, prsteň a pod.) pri vyskakovaní z vozíka zachytia o nejakú súčasť vozíka, môžete utrpieť vážny úraz (napr. v dôsledku pádu, amputácie prstov a pod.). Vyskakovať z vozíka je zakázané.

- Z vozíka nevyskakujte.
- V práci nenoste šperky.
- Nenoste voľný pracovný odev.

⚠ POZOR

Pri nesprávnom použití hrozí poškodenie súčastí!

Súčasti vozíka, ako sú sedadlo vodiča, volant, páka parkovacej brzdy a pod., nie sú určené ako pomôcky pri nastupovaní a vystupovaní z vozíka a v dôsledku nesprávneho použitia môže dôjsť k ich poškodeniu.

- Na nastupovanie a vystupovanie z vozíka používajte iba vybavenie určené na tento účel.

UPOZORNENIE

Na zabezpečenie správneho nastupovania do vozíka a vystupovania z vozíka musí vodič začať správnou nohou. Tá závisí od počtu schodíkov. Vozíky s jedným kolesom na prednej náprave majú dva schodíky. Vozíky s

dvoma kolesami na prednej náprave majú tri schodíky.

Nastupovanie do vozíka a vystupovanie z vozíka s jedným kolesom a dvoma schodíkmi

Pri nastupovaní do vozíka a vystupovaní z vozíka používajte ako oporu rukoväte (2) a (4). Ako pomôcku je možné použiť aj stĺpik ochrannej strechy (1).

▷

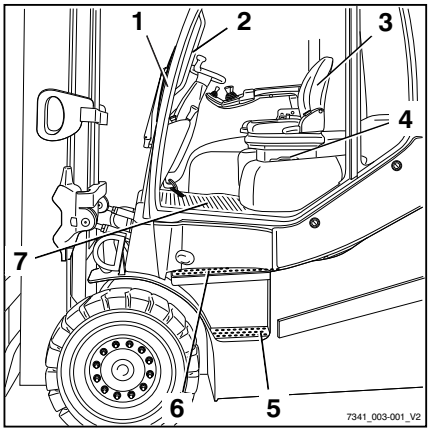

Vždy **nastupujte do** vozíka smerom dopredu:

- Ľavou rukou uchopte rukoväť (2) a pridržiavajte sa.
- Pravou rukou uchopte rukoväť (4) a pridržiavajte sa.
- Položte pravú nohu na spodný schodík (5).
- Položte ľavú nohu na horný schodík (6).
- Položte pravú nohu do priestoru pre nohy (7).
- Nastúpte do vozíka a sadnite si na sedadlo vodiča (3).

Z vozíka **vystupujte** vždy chrbtom smerom dozadu:

- Ľavou rukou uchopte rukoväť (2) a pridržiavajte sa.
- Vstaňte zo sedadla vodiča a položte ľavú nohu na horný schodík (6).
- Pravou rukou uchopte rukoväť (4) a držte sa.
- Položte pravú nohu na spodný schodík (5).
- Položte ľavú nohu na zem a vystúpte z vozíka.

Nastupovanie do vozíka a vystupovanie z vozíka s dvomi kolesami a tromi schodíkmi

Pri nastupovaní do vozíka a vystupovaní z vozíka používajte ako oporu rukoväte (2) a (4). Ako pomôcku je možné použiť aj stĺpik ochrannej strechy (1).

▷

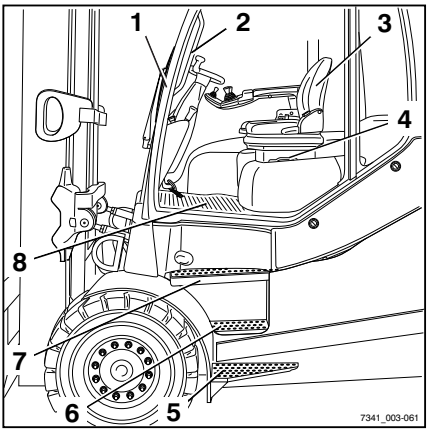

Vždy **nastupujte do** vozíka smerom dopredu:

- Ľavou rukou uchopte rukoväť (2) a pridržiavajte sa.
- Pravou rukou uchopte rukoväť (4) a pridržiavajte sa.
- Položte ľavú nohu na spodný schodík (5).
- Položte pravú nohu na stredný schodík (6).
- Položte ľavú nohu na horný schodík (7).
- Položte pravú nohu do priestoru pre nohy (8).
- Nastúpte do vozíka a sadnite si na sedadlo vodiča (3).

Z vozíka **vystupujte** vždy chrbtom smerom dozadu:

- Ľavou rukou uchopte rukoväť (2) a pridržiavajte sa.
- Vstaňte zo sedadla vodiča a položte ľavú nohu na horný schodík (7).
- Pravou rukou uchopte rukoväť (4) a držte sa.
- Položte pravú nohu na stredný schodík (6).
- Položte ľavú nohu na spodný schodík (5).
- Položte pravú nohu na zem a vystúpte z vozíka.

Priečinky a držiaky nápojov

▷

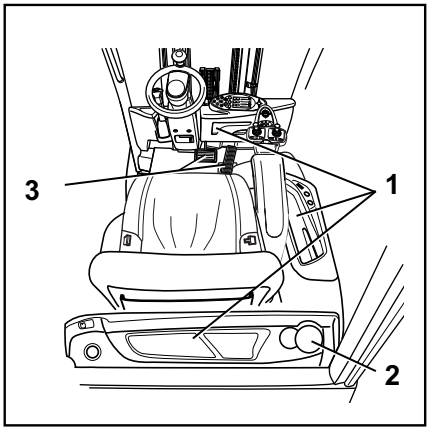

⚠ VAROVANIE

Nebezpečenstvo nehody!

Predmety, ktoré v dôsledku riadenia alebo brzdenia spadnú počas jazdy do priestoru pre nohy, sa môžu dostať medzi pedále (3) a zablokovať ich správnu funkciu. V takom prípade nemusí byť možné vozík zabrzdiť.

– Odkladací priestor je možné využívať len na predmety, ktoré nemôžu vypadnúť.

– Uistite sa, že odložené predmety nemôžu vypadnúť z priečinkov (1) pri pohýnaní, riadení ani brzdení vozíka.

– V držiaku nápojov (2) je možné odkladať fľaše s maximálnym objemom 0,5 l.

Prispôsobenie sedadla vodiča MSG 65/MSG 75

⚠ NEBEZPEČENSTVO

Pri náhlom pohybe sedadla vodiča alebo operadla sedadla hrozí nebezpečenstvo nehody, pretože vodič by sa mohol začať nekontrolovane pohybovať. Pri tomto pohybe môže dôjsť k neúmyselnej aktivácii riadenia alebo ovládacích prvkov a k následnému nekontrolovanému pohybu vozíka alebo nákladu.

– Sedadlo vodiča ani operadlo sedadla nenastavujte počas jazdy

– Sedadlo vodiča a operadlo sedadla nastavte tak, aby bolo možné bezpečne ovládať všetky ovládacie prvky.

– Uistite sa, že sedadlo vodiča a operadlo sedadla sú bezpečne upevnené

⚠ VAROVANIE

V niektorých verziách vybavenia vozíka môže byť priestor pre hlavu vo vozíku obmedzený.

V týchto špecifických prípadoch vybavenia vozíka musí byť vzdialenosť medzi hlavou a spodným okrajom strešného panela aspoň 40 mm.

UPOZORNENIE

Ak je k sedadlu dodávaný samostatný návod na obsluhu, treba dodržiavať pokyny, ktoré sú v ňom uvedené.

VAROVANIE

Aby čalúnenie sedadla dokázalo optimálne tlmiť vibrácie a nárazy, je potrebné prispôsobiť pruženie sedadla vodiča hmotnosti vášho tela. Bude to mať pozitívny vplyv na váš chrbát a pomôže pri ochrane vášho zdravia.

– Uistite sa, že v otočnom priestore sedadla vodiča nie sú žiadne predmety, aby ste predišli zraneniu.

Posunutie sedadla vodiča

▷

– Nadvihnite a podržte páku(1)
– Potlačte sedadlo vodiča do požadovanej polohy.
– Páku uvoľnite.
– Uistite sa, že sedadlo vodiča je bezpečne upevnené.

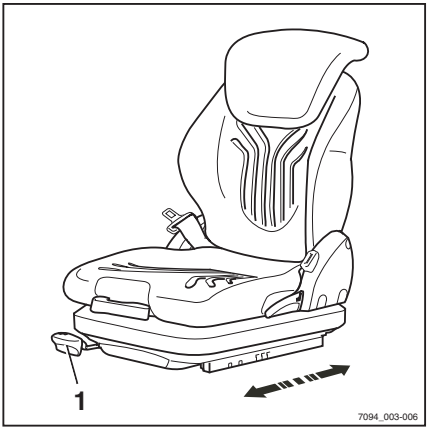

Nastavenie operadla sedadla

Počas prispôsobovania operadla sedadla naň nevyvíjajte tlak.

– Nadvihnite a podržte páku(2)

– Nastavte operadlo sedadla do požadovanej polohy.

– Páku uvoľnite.

– Uistite sa, že operadlo sedadla je bezpečne upevnené.

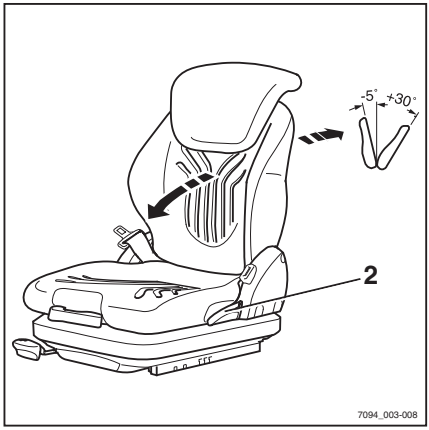

UPOZORNENIE

Zadný uhol náklonu operadla sedadla môže byť obmedzený konštrukčnou štruktúrou vozíka.

Prispôsobenie pruženia sedadla

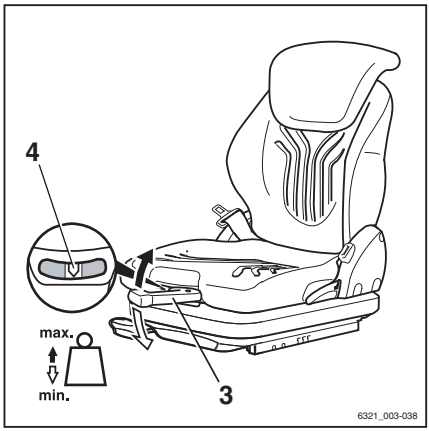

UPOZORNENIE

Sedadlo vodiča možno prispôsobiť tak, aby vyhovovalo váhe konkrétneho vodiča. Najlepšie nastavenie pruženia sedadla dosiahnete vtedy, keď ho prispôsobuje vodič sediaci na sedadle.

UPOZORNENIE

Sedadlo vodiča MSG 65/MSG 75 je navrhnuté pre osoby s hmotnosťou od 45 kg do 170 kg.

UPOZORNENIE

Sedadlo MSG 75 je vybavené elektrickým vzduchovým pružením, ktoré sa neaktivuje pákou, ale elektrickým spínačom(3).

– Úplne vysuňte nastavovaciu páku hmotnosti (3)

– Pumpovaním nahor alebo nadol nastavte hmotnosť vodiča.

– Pred každým novým zdvihom vráťte nastavovaciu páku hmotnosti späť do strednej polohy (počuť cvaknutie).

– Po dokončení prispôsobenia úplne sklopte nastavovaciu páku hmotnosti.

UPOZORNENIE

Hmotnosť vodiča je správne nastavená vtedy, keď je šípka (4) v strede kontrolného okienka. Ak pumpujete nastavovacou pákou hmotnosti a sedadlo sa ďalej nepohne, bolo dosiahnuté minimálne alebo maximálne nastavenie hmotnosti.

Nastavenie bedrovej opierky (voliteľné vybavenie) ▷

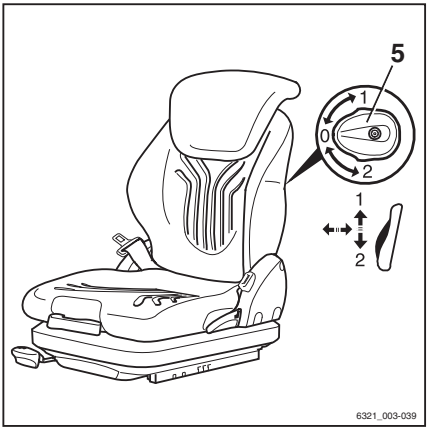

UPOZORNENIE

Bedrovú opierku možno prispôsobiť tak, aby vyhovovala obrysom chrbtice konkrétneho vodiča. Nastavením bedrovej opierky presúvate vypuklú podpornú podušku do hornej alebo dolnej časti operadla.

– Otáčajte otočný ovládač (5) nahor alebo nadol, až kým bedrovú opierku nedostanete do požadovanej polohy

Nastavenie nástavca operadla (voliteľné vybavenie) ▷

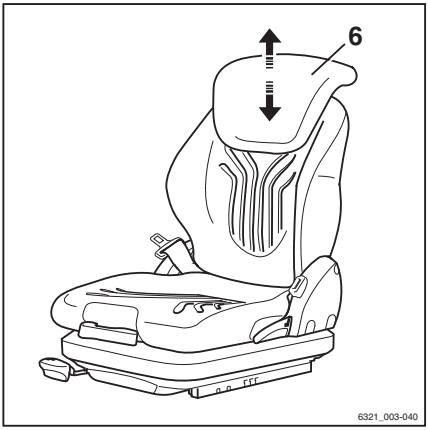

– Nástavec operadla (6) sa nastavuje vytiahnutím alebo zatlačením do požadovanej polohy.

Ak chcete nástavec operadla odstrániť, vytiahnite ho smerom nahor až za koncovú zarážku.

Zapnutie a vypnutie vyhrievania sedadla (voliteľné vybavenie) ▷

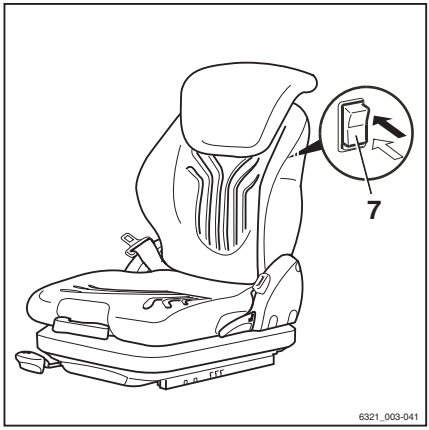

UPOZORNENIE

Vyhrievanie sedadla funguje len vtedy, keď je aktivovaný sedadlový spínač, t.j. ak vodič sedí na sedadle vodiča.

– Vyhrievanie sedadla (7) zapnete a vypnete prepínačom.

Prispôsobenie lakťovej opierky

NEBEZPEČENSTVO

Hrozí nebezpečenstvo nehody v prípade náhleho poklesu lakťovej opierky, v dôsledku ktorého sa vodič začne nekontrolovane pohybovať. Pri tomto pohybe môže dôjsť k neúmyselnej aktivácii riadenia alebo ovládacích prvkov a k následnému nekontrolovanému pohybu vozíka alebo nákladu.

– Polohu lakťovej opierky nenastavujte počas jazdy.
– Lakťovú opierku nastavte tak, aby bolo možné bezpečne ovládať všetky ovládacie prvky.
– Uistite sa, že je lakťová opierka pevne dotiahnutá.

Nastavenie dĺžky lakťovej opierky

▷

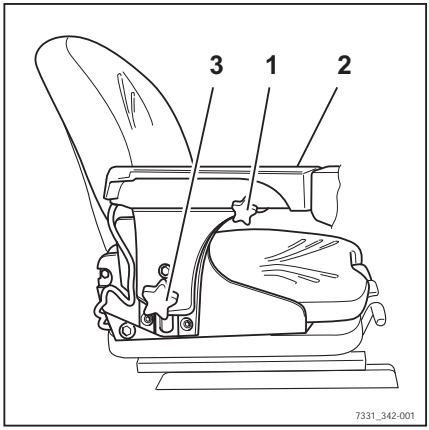

- Otáčaním proti smeru hodinových ručičiek uvoľnite hviezdicovú rukoväť (1).
- Posuňte lakťovú opierku (2) do požadovanej polohy.
- Dotiahnite hviezdicovú rukoväť otáčaním v smere hodinových ručičiek.
- Skontrolujte, či je lakťová opierka pevne uchytená.

Nastavenie výšky lakťovej opierky

- Otáčaním proti smeru hodinových ručičiek uvoľnite ručné koliesko (3).
- Posuňte lakťovú opierku (2) do požadovanej polohy.
- Dotiahnite ručné koliesko otáčaním v smere hodinových ručičiek.
- Skontrolujte, či je lakťová opierka pevne uchytená.

Prispôsobenie stĺpika riadenia

▷

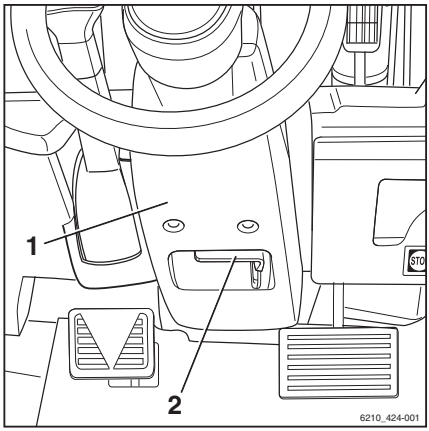

⚠ NEBEZPEČENSTVO

Riziko nehôd!

Prispôsobenie stĺpika riadenia počas jazdy môže spôsobiť stratu kontroly nad vozíkom.

- Pri nastavovaní stĺpika riadenia sa vozík nesmie pohybovať
- Skontrolujte, či je stĺpik riadenia zaistený.

- Stlačte a držte páku (2) na nastavenie stĺpika riadenia.
- Nastavte stĺpik riadenia (1) a uvoľnite páku.

Keď sa stĺpik riadenia zaistí, páka zapadne späť do východiskovej polohy.

- Jemne potlačte a potiahnite stĺpik riadenia a uistite sa tak, či je zaistený.

Odomknutie vypínača núdzového zastavenia

▷

– Potiahnite vypínač núdzového zastavenia (1), až kým sa neodomkne.

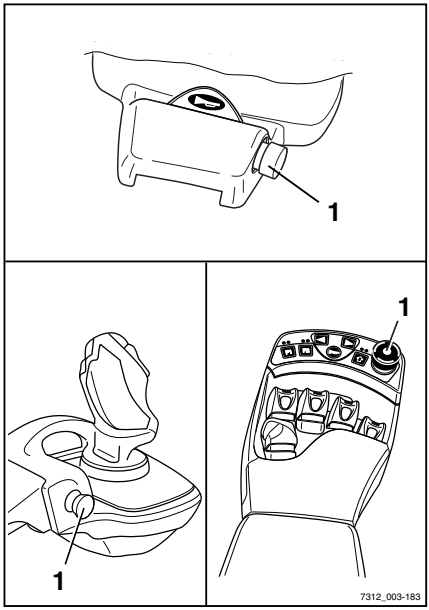

Obsluha výstražného klaksónu

▷

UPOZORNENIE

Výstražný klaksón je určený na výstrahu osôb pred hroziacim nebezpečenstvom alebo na signalizáciu predbiehania.

– Stlačte tlačidlo výstražného klaksónu (1).

Ozve sa výstražný klaksón.

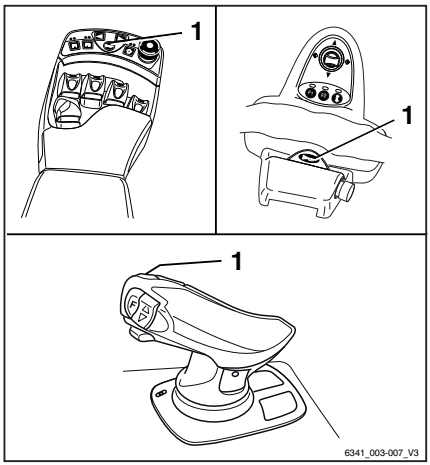

Bezpečnostný pás

NEBEZPEČENSTVO

Aj pri použití schváleného zadržiavacieho systému existuje zvyškové riziko poranenia vodiča pri prevrátení vozíka.

Toto nebezpečenstvo úrazu možno obmedziť súčasným použitím zadržiavacieho systému a bezpečnostného pásu.

Bezpečnostný pás navyše chráni pred následkami nárazov zozadu a pádu z rampy.

– Odporúčame preto, aby ste používali aj bezpečnostný pás.

NEBEZPEČENSTVO

Iba konzolové dvere (voliteľné vybavenie) alebo kabína vodiča (voliteľné vybavenie) so zatvorenými pevnými dverami predstavujú zadržiavací systém vodiča. Plastové dvere (ochrana pred počasím) sa nepovažujú za zádržný systém.

Ak potrebujete dvere otvoriť alebo demontovať, je potrebné použiť iný vhodný zaisťovací systém (napr. bezpečnostný pás).

Zapnutie bezpečnostného pásu

NEBEZPEČENSTVO

Jazdením bez bezpečnostného pásu ohrozujete svoj život!

Ak sa vozík prevráti alebo narazí do prekážky a vodič nie je pripútaný bezpečnostným pásom, hrozí, že bude vymrštený z vozíka. Vodič môže skĺznuť pod vozík alebo naraziť do prekážky.

Nebezpečenstvo smrteľného úrazu!

– Pred každou jazdou si zapnite bezpečnostný pás.
– Bezpečnostný pás pri zapínaní nepretáčajte.
– Bezpečnostný pás používajte na zabezpečenie iba jednej osoby.
– Akékoľvek poruchy nechajte opraviť v autorizovanom servisnom stredisku.

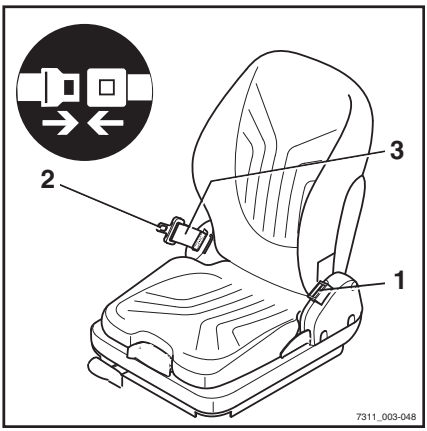

UPOZORNENIE

Spona je vybavená sponovým spínačom (voliteľná výbava). V prípade chyby pri obsluhe

alebo poruchy sa na displeji a operačnej jednotke zobrazí hlásenie BEZPECNOSTNY PAS. *Pozrite si kapitolu s názvom "Hlásenia na displeji".*

– Plynulo vytiahnite bezpečnostný pás (3) z navijaka a zapnite ho tesne okolo tela ponad stehná.

UPOZORNENIE

Sadnite si čo najviac dozadu, aby sa chrbát dotýkal operadla sedadla. Automatický blokovací mechanizmus poskytuje dostatok voľnosti pre pohyb na sedadle.

– Jazýček pásu (2) zasuňte do spony (1).

– Skontrolujte napnutie bezpečnostného pásu. Mal by tesne priliehať na telo.

Zapínanie na strmom svahu

Keď sa vozík ocitne na strmom svahu, automatický blokovací mechanizmus zablokuje vytiahnutie pásu. Bezpečnostný pás sa nedá viac vytiahnuť z navijaka.

– Opatrne opustite svah.

– Zapnite si bezpečnostný pás.

▷

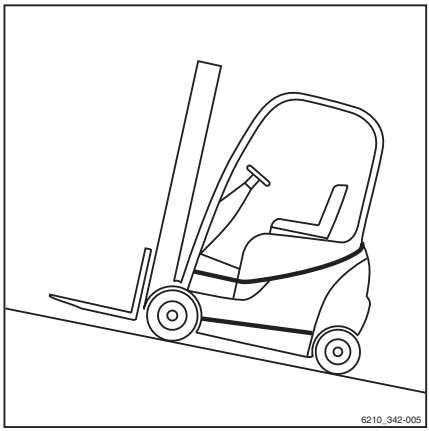

Odopnutie bezpečnostného pásu

– Stlačte červené tlačidlo (4) na spone (1). ▷

– Rukou pomaly navádzajte jazýček pásu späť do navijaka.

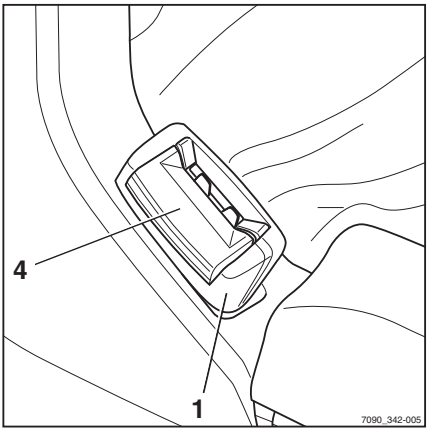

UPOZORNENIE

Bezpečnostný pás sa nesmie navinúť späť príliš rýchlo. Pri nárazе jazýčka na kryt môže dôjsť k aktivácii automatického blokovacieho mechanizmu. Bezpečnostný pás by sa už potom nedal vytiahnuť normálnou silou.

– Zvýšenou silou vytiahnite bezpečnostný pás z navijaka približne o 10 – 15 mm, aby sa uvoľnil blokovací mechanizmus.

– Bezpečnostný pás nechajte opäť pomaly navinúť naspäť.

– Chráňte bezpečnostný pás pred znečistením (napríklad zakrytím).

Nefunkčnosť spôsobená chladom

– Ak spona alebo navijak pásu zamrznú, rozmrazte ich a dôkladne ich vysušte, aby sa situácia neopakovala.

⚠ POZOR

Bezpečnostný pás sa môže teplom poškodiť!

Pri rozmrazovaní nevystavujte sponu ani navijak pásu nadmernému teplu.

– Pri rozmrazovaní nepoužívajte vzduch teplejší ako 60 °C.

Používanie kabíny vodiča

▷

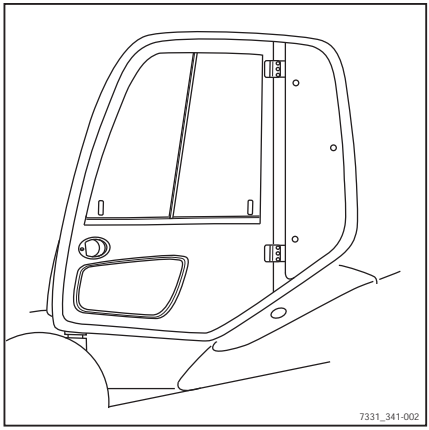

⚠ NEBEZPEČENSTVO

Nebezpečenstvo smrteľného zranenia v dôsledku vypadnutia z vozíka pri prevrátení!

S cieľom zabrániť prevráteniu vozíka, vypadnutiu vodiča pod vozík a jeho následnému pomliaždeniu, musí byť nainštalovaný a musí sa používať zadržiavací systém. Tak sa zabráni vypadnutiu vodiča z vozíka pri jeho prevrátení. Kabína vodiča predstavuje zadržiavací systém len v prípade, keď sú dvere kabíny pevné a zatvorené. Kabína potiahnutá tkaninou (voliteľné vybavenie) s dverami z plastu alebo plátna sa nepovažuje za zádržný systém vodiča a neposkytuje žiadnu ochranu pred následkami prevrátenia vozíka!

– Kým začnete s vozíkom pracovať, zatvorte dvere na kabíne.
– Ak sú dvere otvorené alebo boli odstránené, použite iný zadržiavací systém s porovnateľnou úrovňou bezpečnosti.
– Odporúčame vždy používať bezpečnostný pás.

Kontrola správneho fungovania brzdového systému

⚠ NEBEZPEČENSTVO

Nebezpečenstvo nehody spôsobené poruchou brzdového systému!

Ak brzdový systém zlyhá, vozík nebude dostatočne brzdený alebo nebude brzdený vôbec.

– Nepoužívajte vozík s poškodeným brzdovým systémom.

Kontrola pracovnej brzdy

▷

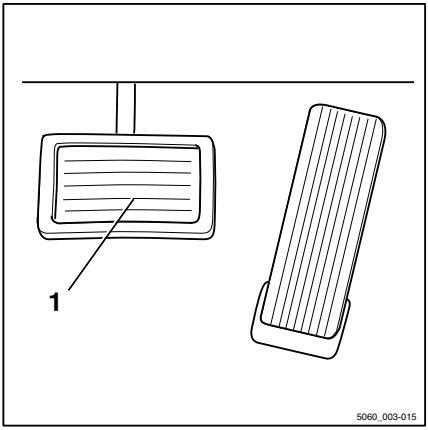

– Uvoľnite parkovaciu brzdu.

– Stlačte brzdový pedál (1).

Pedál musí mať istú vôľu a potom badateľný bod brzdového tlaku.

– Na voľnom priestranstve sa s prázdnym vozíkom rozbehnite.

– Pevne stlačte brzdový pedál.

Vozík musí viditeľne spomaliť.

Kontrola parkovacej brzdy

Na svahu alebo na rampe:

⚠ NEBEZPEČENSTVO

Riziko ohrozenia života pri samovoľnom pohybe vozíka!

Ak nie je aktivovaná parkovacia brzda, hrozí nebezpečenstvo prejdenia osoby vozíkom.

– Neopúšťajte vozík počas nasledujúcich kontrol.

– Zastavte vozík na strmom svahu (napr. na rampe) a aktivujte parkovaciu brzdu.

Parkovacia brzda musí udržať vozík na svahu.

Vozík sa pohybuje dozadu, aj keď je aktivovaná parkovacia brzda.

– Zastavte vozík pomocou pracovnej brzdy.

– Zaistite vozík pomocou klinov tak, aby sa nemohol pohybovať.

– Obráťte sa na autorizované servisné stredisko.

Na rovnom povrchu:

⚠ VAROVANIE

Nebezpečenstvo nehody!

Vozík môže náhle spomaliť.

– Zapnite si bezpečnostný pás.

– Aktivujte dostupné zaisťovacie systémy.

⚠ VAROVANIE

Po stlačení vypínača núdzového zastavenia je elektrická brzda bez účinku!

Stlačením vypínača núdzového zastavenia sa celý elektrický systém vypne. Rekuperačná brzda nebude k dispozícii.

⚠ POZOR

Ak je vypínač núdzového zastavenia aktivovaný, posilňovač riadenia nefunguje!

Vozík je vybavený hydraulickým systémom posilňovača riadenia. Po aktivácii vypínača núdzového zastavenia sa hydraulický systém úplne vypne. Silu potrebnú na ovládanie volantu zvyšuje zostávajúca funkcia núdzového riadenia.

– Na otáčanie volantu použite väčšiu silu.

– Vyhľadajte dostatočne veľký otvorený priestor, v ktorom nikto nebude prekážať.
– Zrýchlite vozíkom na rýchlosť chôdze.
– Stlačte vypínač núdzového zastavenia (1). ▷
– Aktivujte parkovaciu brzdu.

Vozík sa musí spomaliť a zostať stáť.

Ak sa vozík len prepne na voľnobeh a nespomaľuje alebo spomalí len mierne:

– Zastavte vozík pomocou pracovnej brzdy.
– Zaistite vozík pomocou klinov tak, aby sa nemohol pohybovať.
– Obráťte sa na autorizované servisné stredisko.

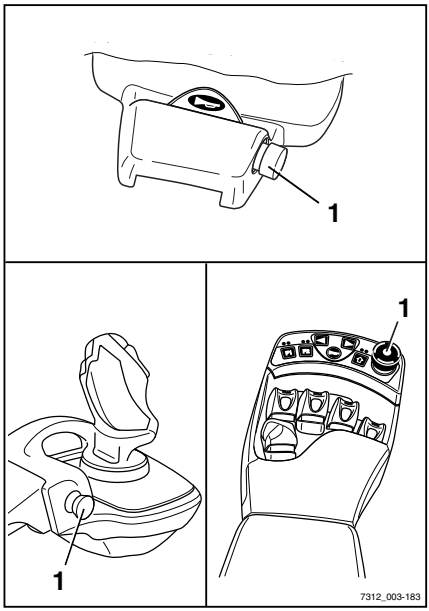

Kontrola rekuperačnej brzdy

▷

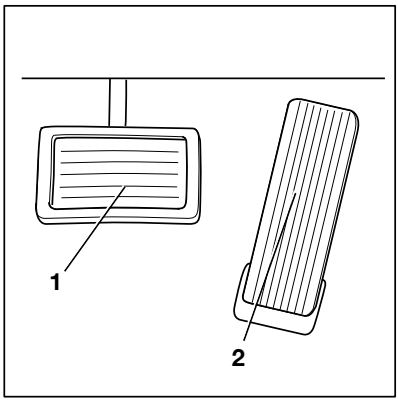

NEBEZPEČENSTVO

Nebezpečenstvo nehody spôsobené znížením brzdného výkonu!

Rekuperačná brzda nemusí postačovať na núdzové brzdenie.

– Na núdzové brzdenie vždy použite brzdový pedál (1).

Ak sa zníži rýchlosť jazdy alebo ak sa zvolí opačný smer jazdy, vozík elektricky zabrzdí.

– Uvoľnite plynový pedál (2).

– Vozík sa musí úplne zastaviť.

Kontrola správnej funkcie systému riadenia

▷

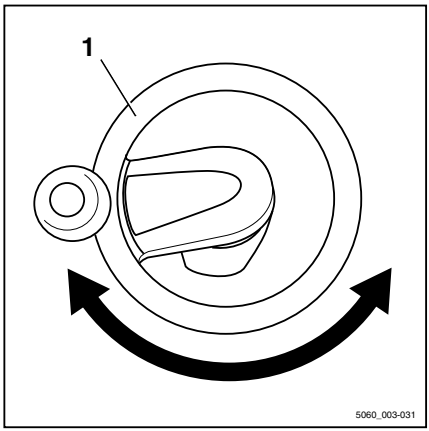

NEBEZPEČENSTVO

Pri zlyhaní hydrauliky hrozí nebezpečenstvo nehody, nakoľko sa zmenili parametre riadenia vozíka.

– Vysokozdvižný vozík s chybným systémom riadenia nepoužívajte.

– Pohybujte volantom (1). Vôľa volantu pri stojacom vozíku nesmie byť väčšia ako šírka dvoch palcov.

UPOZORNENIE

Ak sa vozík zapne s otočeným volantom, maximálna rýchlosť jazdy bude obmedzená. Obmedzenie rýchlosti jazdy sa zruší po otočení volantu z danej polohy do priamej polohy. Za týmto účelom je potrebné zmeniť uhol riadenia o približne polovicu otáčky.

Kontrola funkcie núdzového vypnutia

⚠ VAROVANIE

Po stlačení vypínača núdzového zastavenia je elektrická brzda bez účinku!

Stlačením vypínača núdzového zastavenia sa celý elektrický systém vypne. Udržať vozík na svahu pomocou elektrickej brzdy nie je možné.

– Zabrzdite vozík stlačením brzdového pedála.

⚠ POZOR

Ak je vypínač núdzového zastavenia aktivovaný, posilňovač riadenia nefunguje!

Vozík je vybavený hydraulickým systémom posilňovača riadenia. Po aktivácii vypínača núdzového zastavenia sa hydraulický systém úplne vypne. Sila potrebná na ovládanie volantu je navýšená ostávajúcou funkciou núdzového riadenia.

– Na otáčanie volantu použite väčšiu silu.

– Pomaly podíďte vozíkom dopredu.

– Stlačte vypínač núdzového zastavenia (1). ▷

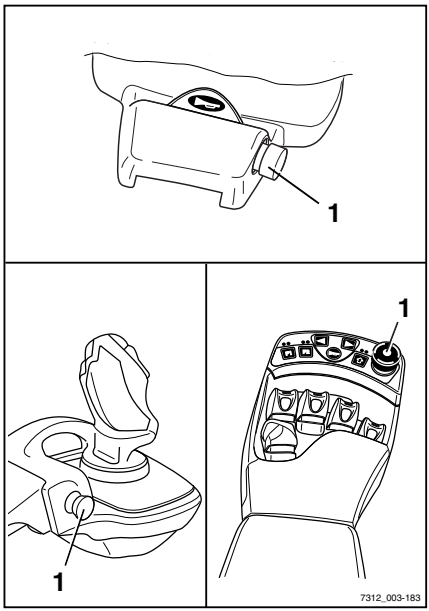

Vozík sa po chvíli zastaví.

– Úplne zabrzdite vozík stlačením brzdového pedála.

– Vytiahnite vypínač núdzového zastavenia (1).

Tlačidlo sa odblokuje a vyskočí. Vozík vykoná vnútornú automatickú kontrolu a potom je znova pripravený na prevádzku.

Kontrola správnej funkcie vertikálnej polohy zdvíhacieho stožiara (špeciálne vybavenie)

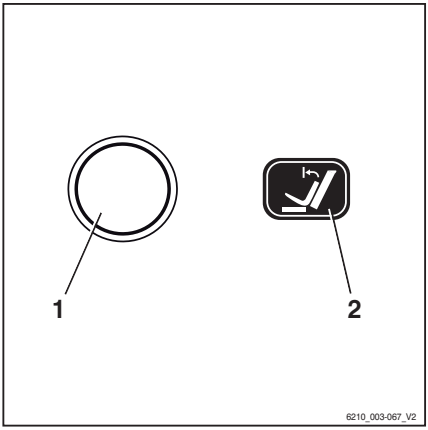

UPOZORNENIE

Kontrolu funkcie vertikálnej polohy zdvíhacieho stožiara (špeciálne vybavenie) je potrebné vykonať pri každom uvedení vozíka do prevádzky.

– Stlačte tlačidlo Softkey (1).

Komfortná funkcia "vertikálnej polohy zdvíhacieho stožiara" sa zapne. Zobrazí sa symbol (2).

– Nakloňte zdvíhací stožiar dozadu.

Zdvíhací stožiar sa musí zaklonit úplne dozadu a plynulo sa pohybovať až do krajnej polohy.

– Zdvíhací stožiar nakloňte dopredu.

Zdvíhací stožiar sa musí nakláňať dopredu a zastaviť sa vo vertikálnej polohe.

– Uvoľnite ovládacie zariadenie náklonu a znova ho aktivujte.

Zdvíhací stožiar sa musí zaklonit úplne dopredu a plynulo sa pohybovať až do krajnej polohy.

Nastavenie nuly v systéme na váženie nákladu (špeciálne vybavenie)

UPOZORNENIE

Nastavenie nuly je potrebné vykonávať kvôli trvalému zabezpečeniu presnosti systému na váženie nákladu (špeciálne vybavenie). Nastavenie nuly je potrebné vykonať

- *Pred každodennou prevádzkou*
- *po výmene ramien vidlíc,*
- *po pripojení alebo výmene nástavcov.*

UPOZORNENIE

Presné nastavenie nuly je možné iba vtedy, ak sa na vidliciach nenachádza žiaden náklad. Náklad ešte nenakladajte.

UPOZORNENIE

Presné nastavenie nuly je možné iba na prvom stupni zdvihu zdvíhacieho stožiara. Pri nastavovaní nuly nedvíhajte vidlice vyššie ako 800 mm nad zem.

UPOZORNENIE

Spôsob ovládania zdvíhacieho systému závisí od ovládacích zariadení, ktorými je daný vozík vybavený. Pozrite si kapitolu "Ovládacie zariadenia zdvíhacieho systému".

– Nastavte zdvíhací stožiar do kolmej polohy.

– Zdvihnite vidlice do výšky 300 – 800 mm.

– Stlačte tlačidlo Softkey (1).

Nastavenie nulovej hodnoty systému na váženie nákladu sa zapne. Zobrazí sa symbol . Na displeji sa zobrazí hlásenie `SPUSTIT VIDLICE`.

UPOZORNENIE

Pri nasledujúcom úkone je potrebné pomaly spúšťať nosník vidlíc a potom ho náhle zastaviť. Vidlice sa pri tom nesmú dotknúť zeme, inak bude nastavenie nuly nepresné. Aby sa vidlice počas spúšťania zastavili čo najrýchlejšie, uvoľnite ovládací prvok na spúšťanie, aby sa vrátil do neutrálnej polohy.

– Pomaly spúšťajte nosník vidlíc a uvoľnite ovládací prvok.

Ak bolo nastavenie nulovej hodnoty vykonané správne, na displeji sa zobrazí hodnota "0 kg".

– Nastavenie nulovej hodnoty systému na váženie nákladu je dokončené. Zobrazí sa symbol (2).

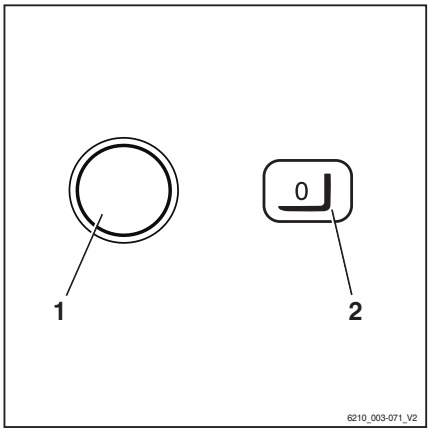

Zapnutie

Zapnutie zámkového spínača

⚠ VAROVANIE

Pred zapnutím spínacej skrinky je potrebné vykonať všetky kontroly a úkony pred uvedením do prevádzky, pri ktorých sa nesmie vyskytnúť žiadna porucha.

– Vykonajte kontroly a úkony pred uvedením do prevádzky.
– Ak ste zistili nejakú poruchu, vozík nepoužívajte a obráťte sa na autorizované servisné stredisko.

UPOZORNENIE

Ak je vozík zapnutý, maximálna rýchlosť jazdy bude obmedzená. Obmedzenie rýchlosti jazdy sa deaktivuje, hneď ako vozíkom prejdete zákrutou a začnete jazdiť priamo. Na tento účel je potrebné otočiť volant o približne pol otáčky.

– Vložte spínací kľúč (1) do spínacej skrinky a otočte ním do polohy "I". ▷

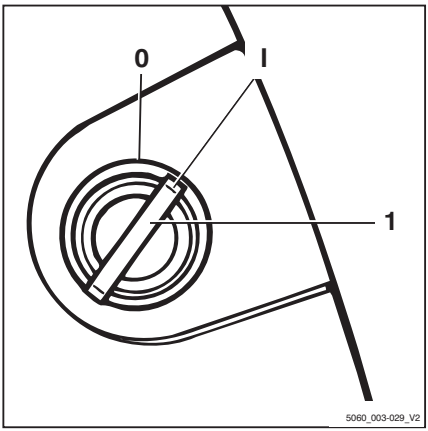

Zapnutie

Tým sa spustí auto-test. Všetky žiarovky v indikátoroch smeru jazdy a zatáčania sa nakrátko rozsvietia. ▷

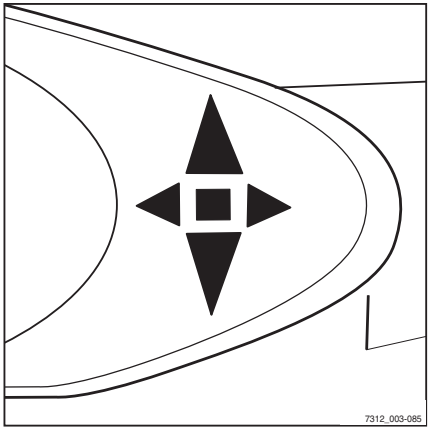

Po zapnutí spínacej skrinky sa na displeji zobrazí uvítacia obrazovka v prednastavenom jazyku, až kým sa úplne nespustí riadiaci systém vozíka. ▷

Ak je vozík pripravený na prevádzku, zobrazia sa štandardné obrazovky.

Ak je vozík vybavený funkciou "prístupového oprávnenia prostredníctvom kódu PIN", displej sa na začiatku zmení na ponuku zadania kódu pre prístupové oprávnenie.

Štandardné zobrazovacie prvky

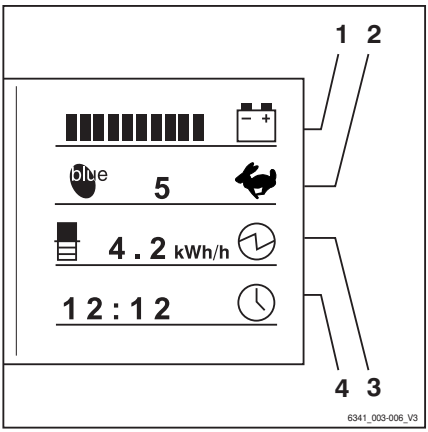

1 **Stav nabitia batérie**
Dostupná kapacita batérie sa zobrazuje na zobrazovacom poli.

2 **Trakčný program**
Na displeji sa zobrazí aktuálny trakčný program (1 – 5).

3 **Výkon**
Priemerná spotreba energie a trendy spotreby sa zobrazujú na zobrazovacom poli.

4 **Čas**
Na displeji sa zobrazuje aktuálny čas.

UPOZORNENIE

Po pripojení batérie sa správny údaj o stave nabitia nemusí zobrazovať, až kým sa batéria nezaťaží pomocou jazdy alebo zdvíhania.

Na displeji sa môžu zobrazovať ďalšie informácie.

– Ak sa vyskytnú poruchy, pozrite si informácie uvedené v kapitole "Hlásenia na displeji".

Prístupové oprávnenie prostredníctvom kódu PIN (voliteľné vybavenie)

Popis

Vozíky vybavené "prístupovým oprávnením prostredníctvom kódu PIN" sú chránené pred neoprávneným použitím päťciferným kódom PIN vodiča. Určiť je možné až päťdesiat rôznych kódov PIN vodičov, takže rovnaký vozík môžu používať viacerí vodiči, každý pomocou svojho vlastného kódu PIN vodiča.

UPOZORNENIE

Kódy PIN vodičov sa definujú v ponuke riadiacej jednotky vozíka, ku ktorej má prístup iba osoba s príslušným prístupovým oprávnením, napr. vedúci vozového parku.

Po zapnutí spínacej skrinky sa na displeji a obrazovke ovládacej jednotky zobrazí ponuka zadania kódu PIN vodiča. Všetky

funkcie vysokozdvižného vozíka (riadenie, hydraulika, prídavné elektrické vybavenie aj indikátory na displeji ovládacej jednotky) sú zablokované. Výstražný systém (voliteľná výbava) funguje aj v zablokovanom stave. Zablokované funkcie odblokujete zadaním päťciferného kódu PIN vodiča (možné variácie 00000 až 99999). Po zadaní správneho kódu PIN sa zobrazia štandardné zobrazenia. K dispozícii budú všetky funkcie vozíka.

Prístupové oprávnenie možno nakonfigurovať tak, aby vodič musel zadať kód PIN po každom opustení vozíka, inak nebude možné vozík znova používať.

– Ďalšie informácie o tejto záležitosti vám poskytne autorizované servisné stredisko.

Prvý kód PIN vodiča je z výroby prednastavený na hodnotu "11111". Všetky ostatné sú prednastavené na hodnotu "0xFFF", avšak nemajú žiadnu funkciu, pretože najvyšší platný kód PIN vodiča je "99999". Osoby s príslušným prístupovým oprávnením, napríklad správcovia vozového parku, môžu zmeniť kódy PIN vodičov v príslušnej ponuke.

UPOZORNENIE

Pri prvom uvedení vozíka do prevádzky odporúčame zmeniť prístupové oprávnenie nastavené vo výrobe. Je to jediný spôsob, ako zaistiť, že kód PIN vodiča budú poznať iba osoby s náležitým prístupovým oprávnením.

Kódy PIN vodičov sa ukladajú do riadiacej jednotky vozíka. Tieto kódy zostávajú v platnosti aj po výmene displeja a ovládacej jednotky. V autorizovanom servisnom stredisku je k dispozícii diagnostické zariadenie na čítanie kódu PIN vodiča a v prípade potreby na obnovenie výrobného predvoleného kódu PIN vodiča.

Ponuka zadávania PRÍST. KÓD

V tejto ponuke môže vodič zadať päťciferný kód PIN vodiča (00000 až 99999).

Kód PIN vodiča sa zadáva pomocou tlačidiel alebo programovacích tlačidiel Softkeys (1). Číslice zadané pre kód PIN vodiča (2) sa nezobrazujú a namiesto nich sa zobrazujú krúžky. Po zadaní správneho kódu PIN vodiča sa zobrazí známa obrazovka so štandardným zobrazením a budú k dispozícii všetky funkcie vozíka.

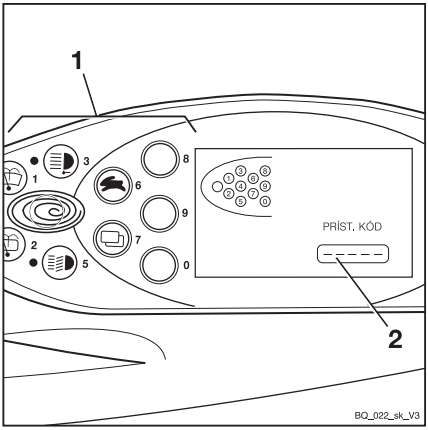

Po zadaní nesprávneho kódu PIN vodiča sa na krátky čas zobrazí hlásenie NEPLATNÝ. Keď hlásenie zmizne, kód PIN vodiča možno znova zadať.

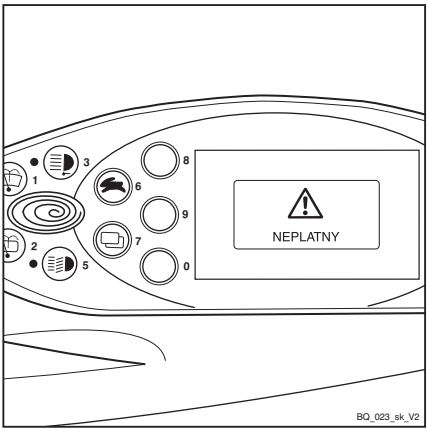

Po troch neplatných pokusoch zadania kódu sa zobrazí hlásenie KOD ODMIETNUTY. Zadávanie je potom pred ďalším pokusom zablokované na päť minút. ▷

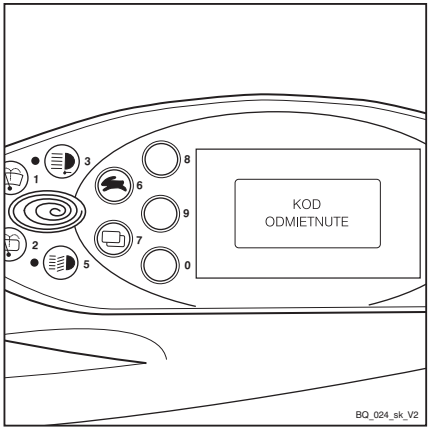

Určenie kódu PIN vodiča ▷

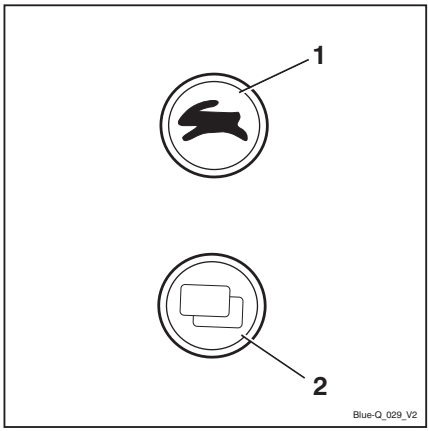

UPOZORNENIE

Kódy PIN vodiča môžu určiť len osoby s príslušným prístupovým oprávnením, napríklad správcovia vozového parku. Ak chcete nastaviť kód PIN vodiča, musí správca vozového parku prejsť do ponuky konfigurácie. Ponuka konfigurácie je chránená heslom. Po zadaní hesla môže správca vozového parku nakonfigurovať všeobecné nastavenia pre vozík. Ak chcete heslo zmeniť, pozrite si kapitolu "Zmena hesla".

– Súčasne stlačte tlačidlo trakčného programu (1) a tlačidlo zmeny ponuky (2).

Na displeji sa zobrazí hlásenie HESLO. ▷

– Zadajte štvorciferné heslo (predvolené výrobné heslo: 2777) pomocou tlačidiel (1).

– Potvrďte vstup pomocou tlačidla Softkey ↵ (2).

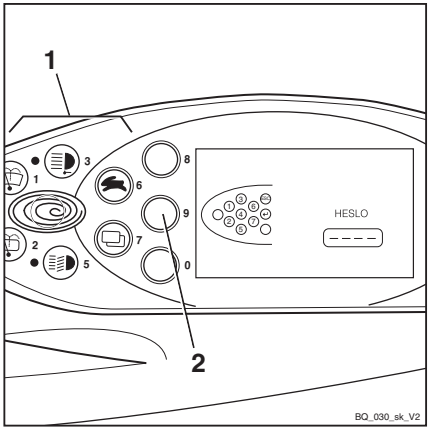

Na displeji sa zobrazí hlásenie KONFIGURACIA. ▷

– Pomocou tlačidla trakčného programu (1) a tlačidla zmeny ponuky (3) vyberte ponuku PRÍST. KÓD.

– Svoj výber potvrďte pomocou tlačidla Softkey ↵ (2).

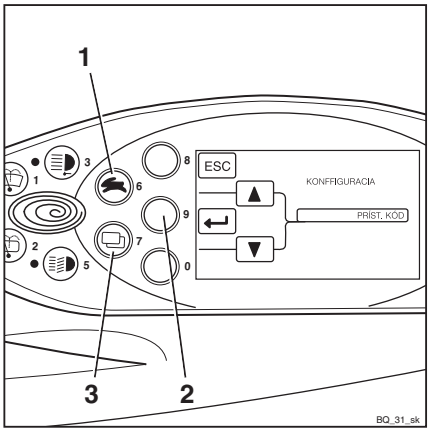

Výber kódu PIN vodiča

V ponuke PRÍST. KÓD je možné vybrať jeden z päťdesiatich kódov PIN vodiča.

Sekvenciu číslic možno nastaviť alebo zmeniť v podponuke NOVY KOD.

Po vstupe do ponuky PRÍST. KÓD bude pole výberu KOD(2) obsahovať číslicu 1. Následne je možné určiť prvý z päťdesiatich kódov PIN vodiča.

– Pomocou tlačidla trakčného programu (1) a tlačidla zmeny ponuky (4) vyberte požadovaný kód PIN vodiča (1 až 50).

– Svoj výber potvrďte pomocou tlačidla Softkey ↵ (3).

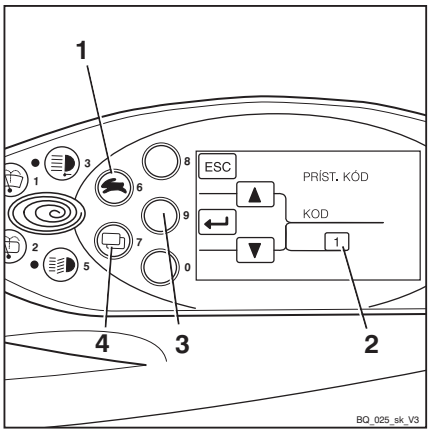

Na displeji sa zobrazí hlásenie NOVY KOD.

– Požadovaný kód PIN vodiča pomocou tlačidiel alebo programovacích tlačidiel Softkeys (5).

Zadávané číslice sa na displeji nezobrazujú. Namiesto nich sa v poli NOVY KOD(6) zobrazujú krúžky.

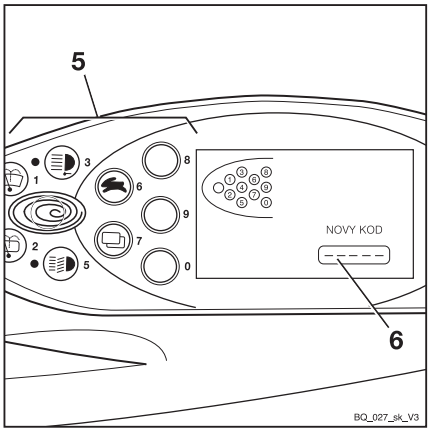

Na displeji sa zobrazí hlásenie POTVRDIT. ▷

Na potvrdenie nového kódu PIN vodiča sa používa podponuka POTVRDIT.

– Pomocou tlačidiel alebo programovacích tlačidiel Softkeys (7) zadajte do poľa POTVRDIT (8) nový kód PIN vodiča druhýkrát.

Ak je tento údaj zhodný s predchádzajúcim zadaním kódu PIN vodiča, po zadaní poslednej číslice systém akceptuje nový kód PIN vodiča. Na displeji sa znova zobrazí ponuka PRÍST. KÓD.

Pomocou nej možno určiť ďalší kód PIN vodiča.

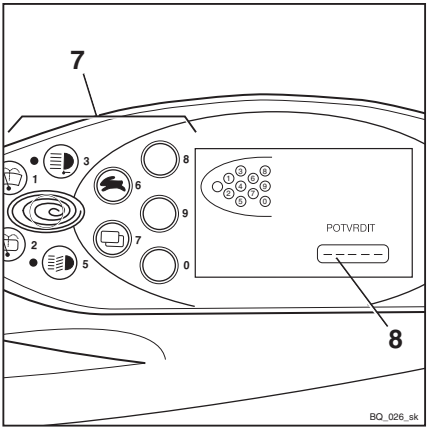

Ak sa kód PIN vodiča zadaný v podponuke POTVRDIT nezhoduje s kódom PIN vodiča zadaným v podponuke NOVY KOD, zobrazí sa hlásenie NEPLATNÝ. ▷

Hlásenie po krátkom čase zmizne. Nový kód PIN vodiča možno pre ďalšie potvrdenie zadať v podponuke POTVRDIT.

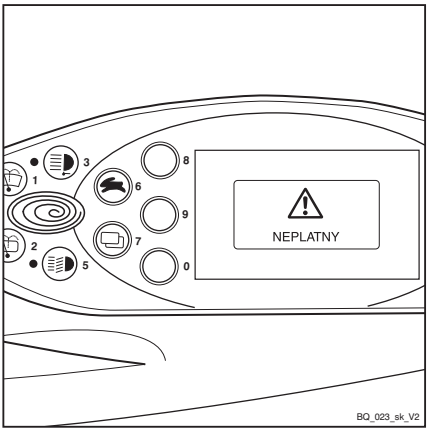

Po troch nesprávnych zadaniach sa zobrazí hlásenie KOD ODMIETNUTY.

Na displeji sa znova zobrazí ponuka PRÍST. KÓD. Požadovaný kód PIN vodiča je potrebné znova určiť.

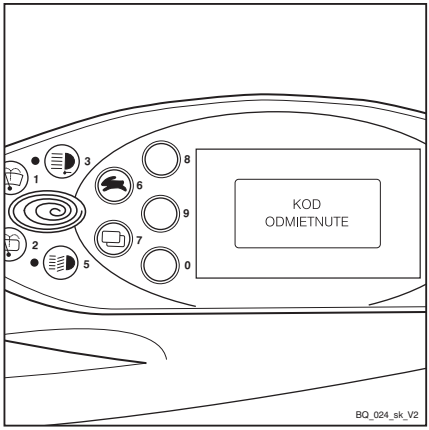

Zmena hesla

Predvolené výrobné heslo odporúčame zmeniť.

UPOZORNENIE

Heslo možno zmeniť len vtedy, keď je zatiahnutá parkovacia brzda.

– Súčasne stlačte tlačidlo trakčného programu (1) a tlačidlo zmeny ponuky (2).

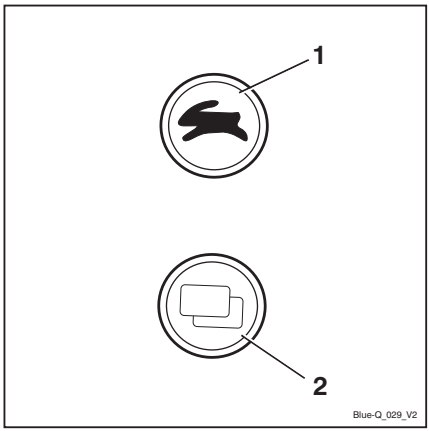

Na displeji sa zobrazí hlásenie HESLO. ▷

– Pomocou tlačidiel (1) zadajte aktuálne heslo.

– Potvrďte vstup pomocou tlačidla Softkey ↵ (2).

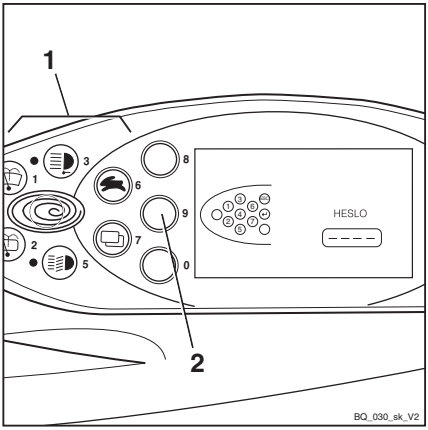

Na displeji sa zobrazí hlásenie KONFIGURACIA. ▷

– Pomocou tlačidla trakčného programu (1) a tlačidla zmeny ponuky (3) vyberte ponuku HESLO.

– Svoj výber potvrďte pomocou tlačidla Softkey ↵ (2).

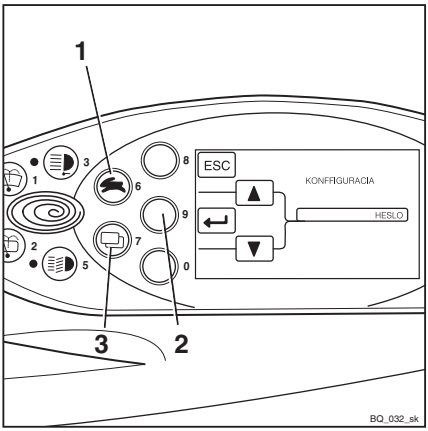

Na displeji sa zobrazí hlásenie HESLO/HESLO-UROVEN.

– Pomocou tlačidla trakčného programu (1) a tlačidla zmeny ponuky (4) vyberte požadovanú hodnotu položky HESLO-UROVEN (2).

– Svoj výber potvrďte pomocou tlačidla Softkey ↵ (3).

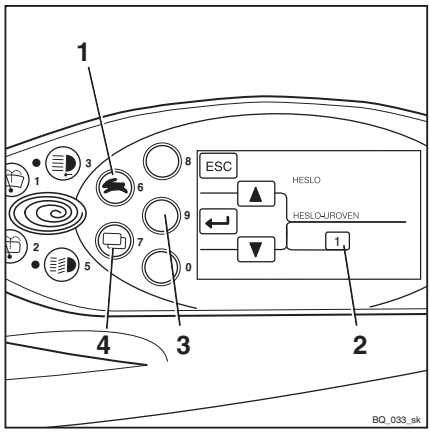

Na displeji sa zobrazí hlásenie NOVY KOD.

Štvorciferné heslo môžete zadať pomocou tlačidiel (1).

⚠ POZOR

Nezadávajte heslo 1777!

Ak použijete toto heslo, možnosti konfigurácie budú pre vedúceho vozového parku obmedzené na autorizáciu vodičov a nebude ich možné obnoviť nezávisle.

Autorizácie možno obnoviť len v autorizovanom servisnom stredisku!

– Pomocou tlačidiel (1) zadajte nové požadované heslo.

Zadávané číslice sa zobrazujú vo forme obyčajného textu v poli NOVY KOD (4).

– Svoj výber potvrďte pomocou tlačidla Softkey ↵ (3).

V poli NOVY KOD sa nakrátko zobrazia znaky -??-. Nové heslo je potvrdené.

– Stlačením tlačidla Softkey ESC (2) môžete opraviť nové heslo.

Zobrazenie sa prepne späť na HESLO/HESLO-UROVEN.

– Zopakujte postup od kroku HESLO/HESLO-UROVEN.

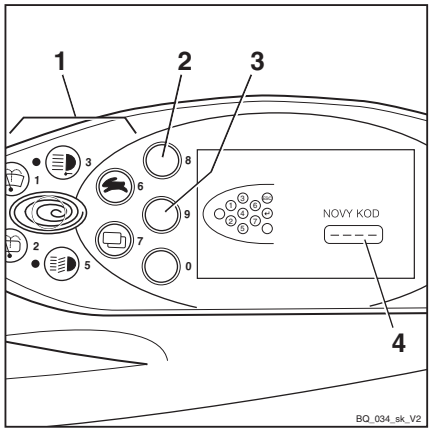

– Ak chcete opustiť ponuku konfigurácie, opakovane stlačte tlačidlo Softkey ESC (2), kým sa nezobrazí štandardné zobrazenie.

Obsluha displeja a ovládacej jednotky

Indikátory

Štandardné zobrazenia

▷

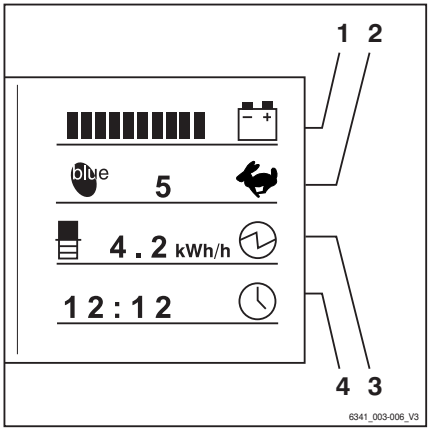

Vo výrobnom nastavení sa na displeji a ovládacej jednotke zobrazujú nasledujúce indikátory:

1 **Stav nabitia batérie**

Zobrazí dostupnú kapacitu batérie ako segmentovaný pruh v 10 % prírastkoch.

Približne každých 10 sekúnd sa displej prepne z režimu zobrazovania stavu nabitia batérie na zobrazenie zostávajúceho prevádzkového času.

Pri použití iného trakčného programu alebo iného režimu jazdy (napr. Blue-Q) systém okamžite prepočíta ostávajúcu dobu prevádzky a zobrazí, ako dlho môže byť vozík používaný pri zachovaní podmienok prevádzky za posledných 30 minút.

2 **Trakčný program**

Zobrazí číslo zvoleného trakčného programu. Ak chcete zmeniť trakčný program, pozrite si časť "Nastavenie trakčného programu".

Ikona Blue-Q sa zobrazí, keď je zapnutá funkcia Blue-Q; pozrite si časť "Úsporný režim Blue-Q".

3 **Menovitý výkon**

Indikátor menovitého výkonu zobrazuje priemernú spotrebu energie za posledných 30 minút v kilowattoch (kW).

Trendy týkajúce sa súčasnej spotreby energie sa zobrazujú ako zvislý pruh. Percentuálna zmena v každom pruhu je znázornená v tabuľke v časti "Indikátor trendu napájania" nižšie.

4 **Čas**

Zobrazuje aktuálny čas v digitálnom formáte v hodinách a minútach. Čas možno nastaviť; pozrite si kapitolu s názvom "Nastavenie času".

⚠ POZOR

Nadmerným vybíjaním sa skracuje životnosť batérie.

Ak sa nezobrazuje žiaden pruh (0 % dostupnej kapacity batérie, t. j. približne 20 % menovitej kapacity), začína sa hlboké vybitie.

- Hlbokému vybitiu (žiaden pruh na displeji) by ste sa mali vyhýbať.
- Ihneď prestaňte pracovať s vozíkom.
- Okamžite nabite batérie.

UPOZORNENIE

Hlbokému vybitiu môžete predísť aktivovaním určitých obmedzení (napr. pomalé zdvíhanie) (voliteľné vybavenie). Ďalšie informácie o tejto problematike vám poskytne autorizované servisné stredisko.

Indikátor trendu napájania

Symbol	Trend spotreby energie
	Výrazný nárast (nad 50 %)
	Nárast (do 50 %)
	Malý nárast (do 30 %)
	Žiadna zmena
	Mierny pokles (do -30 %)
	Pokles (do -50 %)
	Výrazný pokles (nad -50 %)

Ďalšie indikátory

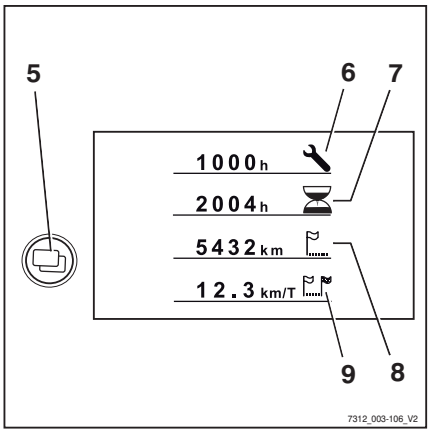

5 **Tlačidlo zmeny ponuky**

Po stlačení tlačidla zmeny ponuky sa zobrazia nasledujúce ďalšie zobrazenia:

6 **Zobrazenie "Údržba o".**

Zobrazenie zostávajúceho času (v prevádzkových hodinách) do nasledujúcej servisnej prehliadky podľa plánu údržby v návode na údržbu. V dostatočnom predstihu sa obráťte na autorizované servisné stredisko.

7 **Počet hodín v prevádzke**

Zobrazuje celkový počet hodín vozíka v prevádzke. Počítadlo prevádzkových hodín sa aktivuje hneď po začatí jazdy s vozíkom alebo po aktivácii pracovnej hydrauliky.

8 **Celková vzdialenosť**

Zobrazenie celkovej prejazdenej vzdialenosti v kilometroch.

9 **Kilometre za deň**

Zobrazenie počtu najazdených kilometrov za deň.

UPOZORNENIE

Informácie o indikátore rýchlosti jazdy vám poskytne autorizovaný servis.

UPOZORNENIE

Všetky opravy a údržbové práce nechajte vykonať v autorizovanom servisnom stredisku. Iba tak zabezpečíte trvalé odstránenie porúch.

– Po dosiahnutí intervalu údržby informujte autorizované servisné stredisko.

Nastavenie zobrazení

UPOZORNENIE

Pri nastavovaní zobrazení musí byť vždy aktivovaná parkovacia brzda. Bez aktivovania parkovacej brzdy nie je možné nastavovať zobrazenia.

UPOZORNENIE

Počas nastavovania zobrazení neaktivujte ovládacie prvky hydraulického systému. Ak tak urobíte, zadanie sa zruší a zobrazenie sa vráti do prevádzkového režimu.

Zobrazenia sa nastavujú v ponuke `KONFIGURACIA`.

– Prepnite zámkový spínač do polohy "I".

– Súčasne stlačte tlačidlo trakčného programu (1) a tlačidlo výberu ponuky (2). ▷

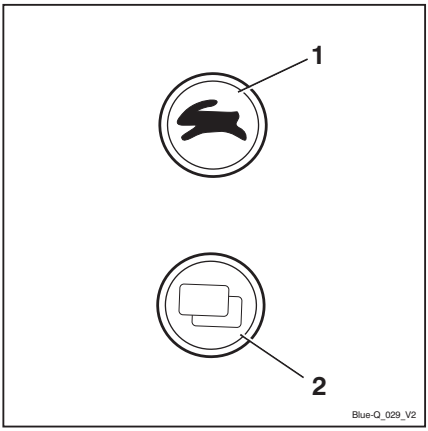

Na displeji sa zobrazí ponuka `HESLO`. ▷

UPOZORNENIE

Ak chcete nakonfigurovať zobrazenia, môže byť potrebné zadať heslo. Závisí to od konfigurácie zobrazovaco-ovládacej jednotky.

- *Ak chcete konfigurovať zobrazovaco-ovládaciu jednotku, obráťte sa na autorizované servisné stredisko*

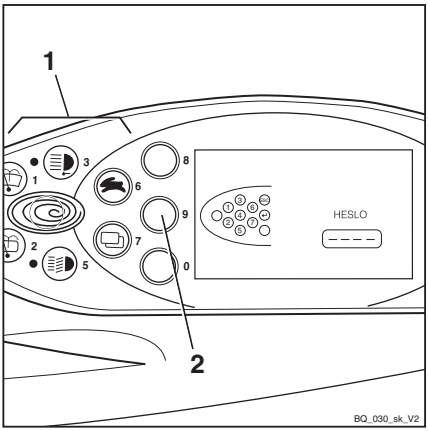

– Stlačte tlačidlo Softkey ↵ (3).

Na displeji sa zobrazí ponuka `KONFIGURACIA`.

Možné sú nasledovné nastavenia a nájdete ich v príslušnej kapitole:

- Nastavenie dátumu a času
- Nulovanie dennej vzdialenosti a denného prevádzkového času
- Nastavenie jazyka
- Konfigurácia Blue-Q

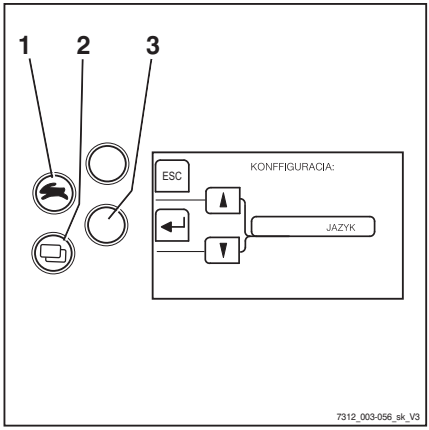

Symboly na displeji

Hlásenia

Na zobrazenie prevádzkových hlásení, výstražných hlásení a chybových hlásení na displeji sa používajú textové hlásenia a symboly.

Symboly pre prevádzkové hlásenia

Popis	Symbol
Prázdne pole	Bez zobrazenia
Čakajte, prosím	
Volať servis	
Obmedzenie zdvihu	
Prídavný zdvih	
Nabíjanie batérie	
Trakčný program	
Počítadlo prevádzkových hodín	
Počítadlo kilometrov	
Počítadlo prevádzkových hodín za deň	
Počítadlo kilometrov za deň	
Rýchlosť	

Popis	Symbol
Uhol natočenia	
Náklad	
Čas	
Hydraulický systém	
Čistič výfukových plynov	
Teplota chladiacej kvapaliny	
Množstvo paliva	
Blue-Q	
Menovitý výkon (priemer)	
Menovitý výkon (trend)	

Symboly pre výstražné hlásenia

Popis	Symbol
Parkovacia brzda	
Aktivujte sedadlový spínač	
Bezpečnostný pás	
Hladina kyseliny v batérii	
Neutrálne výstražné hlásenie	
Ste si istí?	?
Tlak oleja	

Symboly pre chybové hlásenia

Popis	Symbol
Porucha brzdového systému	
Prehrievanie motora	
Prehrievanie	
Porucha elektrického systému	
Všeobecná porucha	!

Symboly pre programovacie tlačidlá prídavného vybavenia

Nasledujúce symboly pre funkcie programovacích tlačidiel sa používajú v ľavej časti displeja pre prídavné vybavenie:

Popis	Symbol
Prázdne pole	Bez zobrazenia
Všeobecná funkcia VYP.	F1 F2 F3
Všeobecná funkcia **ZAP.**	F1 F2 F3
Zadný pracovný svetlomet VYPNUTÝ	
Zadný pracovný svetlomet **ZAPNUTÝ**	
Predný pracovný svetlomet VYPNUTÝ	
Predný pracovný svetlomet **ZAPNUTÝ**	
Vyhrievanie čelného skla VYP.	
Vyhrievanie čelného skla **ZAP.**	
Vyhrievanie zadného okna VYP.	
Vyhrievanie zadného okna **ZAP.**	
Vnútorné osvetlenie VYP.	
Vnútorné osvetlenie **ZAP.**	
Stierač/ostrekovač strechy VYP.	
Stierač/ostrekovač strechy **ZAP.**	
Ventilátor kúrenia VYPNUTÝ	
Ventilátor kúrenia **ZAPNUTÝ**	
Rotačný svetelný maják VYP.	
Rotačný svetelný maják **ZAP.**	
Vyhrievanie sedadla VYP.	
Vyhrievanie sedadla **ZAP.**	
Výstražný klaksón VYP.	
Výstražný klaksón **ZAP.**	
Tempomat VYP.	
Tempomat **ZAP.**	
Automatické nastavenie zvislej polohy stožiara VYP.	
Automatické nastavenie zvislej polohy stožiara **ZAP.**	

Popis	Symbol
Nastavenie nulovej hodnoty merania zaťaženia VYP.	
Nastavenie nulovej hodnoty merania zaťaženia **ZAP.**	
Meranie zaťaženia VYP.	
Meranie zaťaženia **ZAP.**	

Symboly pre funkcie programovacích tlačidiel na navigovanie v ponuke a na potvrdzovanie hlásení

Nasledujúce symboly pre funkcie programovacích tlačidiel sa používajú v ľavej časti displeja na navigovanie v ponuke a potvrdzovanie hlásení:

Popis	Symbol
Prázdne pole	Bez zobrazenia
Zrušenie vstupu	ESC
Potvrdenie vstupu	
Potvrdenie informácie	
Vynulovanie	RES
Späť o jednu úroveň ponuky	
Návrat do predchádzajúceho poľa na upravenie	
Posúvanie nahor	
Posúvanie nadol	
Pripočítanie	+
Odpočítanie	−

Kontrolky LED funkčných tlačidiel pre prídavné elektrické vybavenie

Aktuálny stav spínača tlačidla zobrazujú kontrolky LED umiestnené vedľa príslušného tlačidla funkcie pre prídavné elektrické vybavenie.

Popis	LED
Funkcia vypnutá	LED **VYP.**
Funkcia zapnutá	LED **ZAP.**

Symboly pre numerickú klávesnicu

Na displeji sa zobrazujú tlačidlá a programovacie tlačidlá Softkeys, ktoré možno použiť na zadanie čísel a na zrušenie alebo potvrdenie vstupných hodnôt.

Obrazovka na zadanie hesla správcu vozového parku: ▷

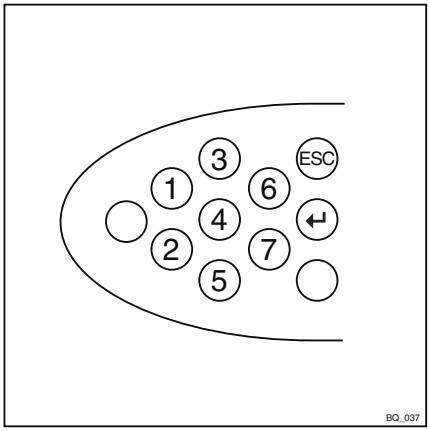

Obrazovka na zadanie kódu PIN vodiča (prístupový kód): ▷

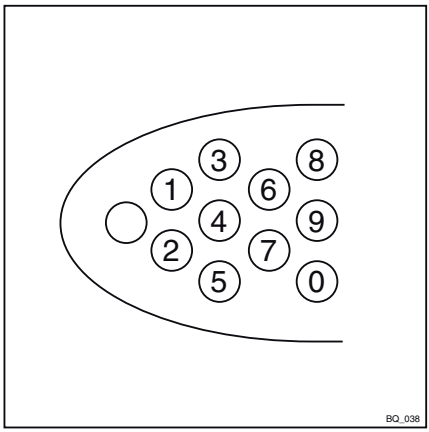

Nastavenie dátumu alebo času

▷

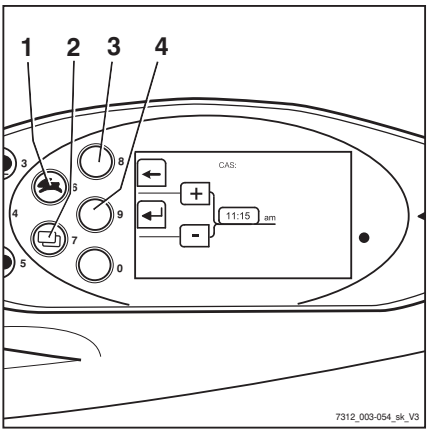

– Prepnite na ponuku ZOSTAVA. Pozrite si kapitolu "Nastavenie zobrazení".

– Opakovane stláčajte tlačidlo programu jazdy (1) alebo tlačidlo zmeny ponuky (2), až kým sa nezobrazí voľba CAS.

– Svoj výber potvrďte pomocou tlačidla Softkey ↵ (4).

Zobrazí sa ponuka CAS.

– Podržte stlačené tlačidlo programu jazdy (1) alebo tlačidlo zmeny ponuky (2), až kým sa na displeji nezobrazí požadovaný časový údaj.

Pri dlhšom podržaní tlačidiel sa rýchlosť zmeny zvyšuje v troch úrovniach.

– Potvrďte nastavený čas pomocou tlačidla Softkey ↵ (4).

– Pomocou tlačidla Softkey ← (3) ponuku opustíte a vrátite sa na ďalšiu nadradenú úroveň.

UPOZORNENIE

Podobným spôsobom nastavíte dátum.

Nulovanie dennej vzdialenosti a denného prevádzkového času

▷

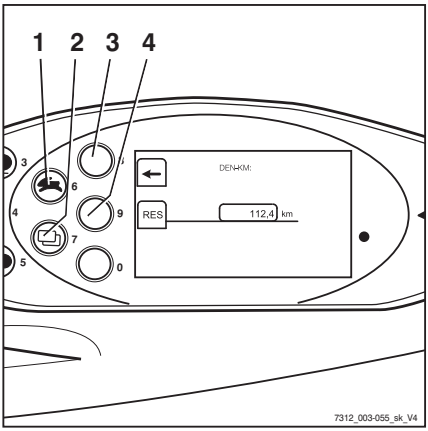

Zobrazenie hodnôt pre denný počet najazdených kilometrov a denný čas jazdy je možné vynulovať:

– Prepnite na ponuku ZOSTAVA. Pozrite si kapitolu "Nastavenie zobrazení".

– Opakovane stláčajte tlačidlo programu jazdy (1) alebo tlačidlo zmeny ponuky (2), kým sa nezobrazí možnosť DEN-KM.

– Svoj výber potvrďte pomocou tlačidla Softkey ↵ (4).

Zobrazí sa ponuka DEN-KM.

– Vynulujte zobrazený počet najazdených kilometrov pomocou tlačidla Softkey RES (4).

– Pomocou tlačidla Softkey ← (3) ponuku opustíte a vrátite sa na ďalšiu nadradenú úroveň.

UPOZORNENIE

Počítadlo denného prevádzkového času sa nuluje rovnakým spôsobom.

Nastavenie jazyka

Údaje na displeji sa môžu zobrazovať vo viacerých jazykoch:

– Prepnite na ponuku ZOSTAVA. Pozrite si kapitolu "Nastavenie zobrazení".

– Opakovane stláčajte tlačidlo programu jazdy (1) alebo tlačidlo zmeny ponuky (2), kým sa nezobrazí možnosť JAZYK.

– Svoj výber potvrďte pomocou tlačidla Softkey ↵ (4).

Zobrazí sa ponuka JAZYK.

– Podržte stlačené tlačidlo trakčného programu (1) alebo tlačidlo zmeny ponuky (2), až kým sa na displeji nezobrazí požadovaný jazyk.

– Svoj výber potvrďte pomocou tlačidla Softkey ↵ (4).

– Pomocou tlačidla Softkey ← (3) ponuku opustíte a vrátite sa na ďalšiu nadradenú úroveň.

▷

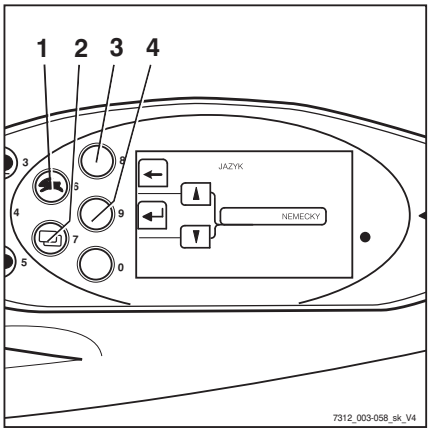

Tlačidlá Softkeys na ovládanie rôzneho voliteľného vybavenia

Prídavné funkcie je možné zobraziť na zobrazovaco-ovládacej jednotke. Tieto prídavné funkcie (napríklad rotačný maják) možno zapnúť a vypnúť pomocou tlačidiel Softkeys.

Zmena funkcie tlačidla Softkey:

Sivý pruh (3) zvýrazňuje stĺpec Softkey. V príklade uvedenom nižšie to je stĺpec na pravej strane. Tieto prídavné funkcie teraz môžete zapnúť a vypnúť prostredníctvom príslušných tlačidiel Softkeys (2). V pravom stĺpci sa zobrazia prídavné funkcie iba v prípade, ak má vozík viac ako tri voliteľné vybavenia, ktoré je možné zapínať a vypínať pomocou tlačidiel Softkeys.

V takom prípade môžete prepínať medzi príslušnými dvoma stĺpcami nasledovne:

– Krátko stlačte tlačidlo zmeny ponuky (1).

Sivý pruh preskočí na ľavý stĺpec. Tieto prídavné funkcie teraz môžete zapnúť a vypnúť prostredníctvom príslušných tlačidiel Softkeys (2).

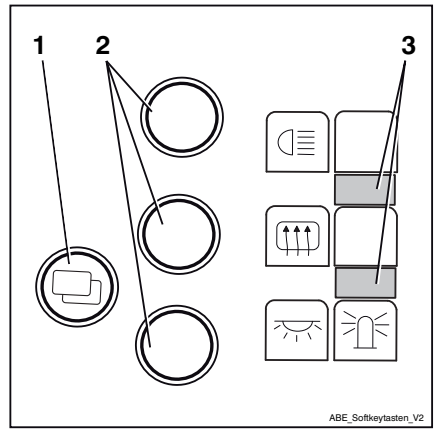

UPOZORNENIE

Ak chcete prepnúť medzi jednotlivými ponukami zobrazovaco-ovládacej jednotky, podržte tlačidlo zmeny ponuky (1) približne 1 sekundu.

UPOZORNENIE

Ďalšie funkcie závisia od individuálneho vybavenie vozíka a môžu sa líšiť od tých zobrazených na tejto ilustrácii.

Konfigurácia úsporného režimu Blue-Q

Úsporný režim Blue-Q je možné aktivovať v nasledujúcich prevádzkových režimoch:

STANDARD (ŠTANDARDNÝ)

- Pri každom zapnutí vozíka je režim Blue-Q vypnutý. Počas práce s vozíkom môže vodič úsporný režim kedykoľvek zapnúť alebo vypnúť pomocou tlačidla Blue-Q

FIX (PEVNÝ)

- Pri každom uvedení vozíka do prevádzky aj počas práce s vozíkom je úsporný režim Blue-Q stále zapnutý. Vodič nemôže úsporný režim vypnúť

FIX-FLEX (PEVNÝ-PRUŽNÝ)

- Pri každom zapnutí vozíka je režim Blue-Q zapnutý. Počas práce s vozíkom môže vodič úsporný režim kedykoľvek zapnúť alebo vypnúť pomocou tlačidla Blue-Q

– Prepnite na ponuku ZOSTAVA. Pozrite si kapitolu "Nastavenie zobrazení".

– Stláčajte tlačidlo trakčného programu (1) alebo tlačidlo výberu ponuky (2), až kým sa nezobrazí možnosť BLUE Q CONFIGURATION (KONFIGURÁCIA BLUE-Q).

– Výber potvrďte tlačidlom Softkey ↵ (4).

Zobrazí sa ponuka BLUE-Q CONFIGURATION (KONFIGURÁCIA BLUE-Q).

– Stláčajte tlačidlo trakčného programu (1) alebo tlačidlo výberu ponuky (2), až kým sa na displeji nezobrazí požadovaný úsporný režim.

– Potvrďte nastavený úsporný režim pomocou tlačidla Softkey ↵ (4).

– Pomocou tlačidla Softkey ← (3) ponuku opustíte a vrátite sa na ďalšiu nadradenú úroveň.

▷

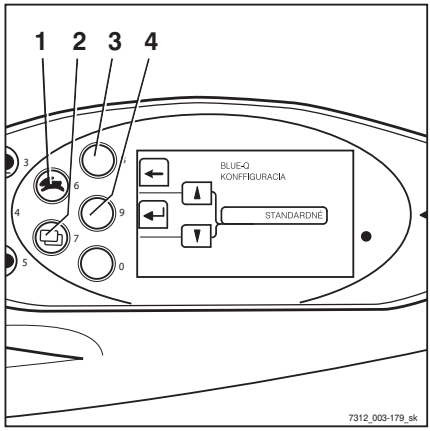

Úsporný režim Blue-Q

Popis funkcie

Úsporný režim Blue-Q ovplyvňuje pohonnú jednotku aj aktiváciu prídavných spotrebičov a znižuje spotrebu energie vozíka.

Ak je aktivovaný úsporný režim, charakteristiky zrýchlenia vozíka sa zmenia – zrýchľovanie bude miernejšie.

Ak je aktivovaný úsporný režim a vozík jazdí nízkou rýchlosťou – bežne pri manévrovaní – nie je badateľné žiadne obmedzenie. Pri stredných rýchlostiach vyšších ako pribl. 7 km/h bude zrýchľovanie miernejšie. Preto napr. na vzdialenosti 40 m vozík dosiahne nižšiu rýchlosť, ako by dosiahol s vypnutým úsporným režimom.

Režim Blue-Q nemá žiaden vplyv na:

- Maximálnu rýchlosť
- Stúpavosť
- Jazdu
- Charakteristiky brzdenia

UPOZORNENIE

Úsporný režim Blue-Q je možné zapnúť a vypnúť v prevádzkových režimoch `STANDARD (ŠTANDARDNÝ)` *a* `FIXED-FLEX (PEVNÝ-PRUŽNÝ)`. *Ak je na ovládacej jednotke displeja nakonfigurovaný režim* `FIXED (PEVNÝ)`*, tlačidlo Blue-Q nemá žiadnu funkciu a úsporný režim Blue-Q je aktivovaný trvalo. Pozrite si tiež kapitolu "Konfigurácia Blue-Q úsporného režimu".*

Vypnutie prídavných spotrebičov

Ak je aktivovaný úsporný režim Blue-Q, ovládacie zariadenie za určitých podmienok po niekoľkých sekundách vypne rôzne doplnkové spotrebiče. Dostupnosť prídavných spotrebičov závisí od vybavenia vozíka. Nasledujúca tabuľka zobrazuje podmienky, kedy sa vypnú prídavné spotrebiče. Stačí, aby bola splnená len jedna z uvedených podmienok.

Prídavné spotrebiče	Stav		
	Sedadlový spínač nie je aktivovaný	Vozík zastavený	Vozík je v pohybe
Predné pracovné svetlomety	X	X	Dozadu > 3 km/h
Zadné pracovné svetlomety	X	X	Dopredu
Horný dvojitý pracovný svetlomet	X	X	> 3 km/h
Predné svetlomety	X	X	-
Predný stierač	X	X	Dozadu > 3 km/h
Zadný stierač	X	X	Dopredu
Vyhrievanie sedadla	X	-	-
Vyhrievanie kabíny	X	-	-

UPOZORNENIE

Vo verziách s vybavením spĺňajúcim normy StVZO (nemecké dopravné predpisy pre cestnú premávku) úsporný režim Blue-Q nevypne osvetlenie, reflektory, pracovné svetlomety, obrysové svetlá, zadné svetlá a osvetlenie poznávacej značky.

Zapnutie a vypnutie úsporného režimu Blue-Q

UPOZORNENIE

Úsporný režim Blue-Q je možné zapnúť a vypnúť v prevádzkových režimoch STANDARDNÉ *a* PEVNÝ-PRUZNY. *Ak je na zobrazovaco-ovládacej jednotke nakonfigurovaný režim* PEVNY, *tlačidlo Blue-Q je vypnuté a úsporný režim Blue-Q je aktivovaný trvalo.*

Informácie o konfigurácii prevádzkových režimov Blue-Q nájdete v časti "Konfigurácia úsporného režimu Blue-Q".

– Stlačením tlačidla Blue-Q (2) režim Blue-Q zapnete. ▷

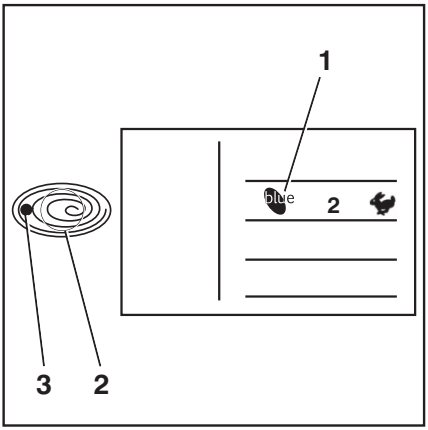

Zobrazí sa symbol Blue-Q (1). Indikátor LED (3) sa rozsvieti namodro. Úsporný režim Blue-Q je zapnutý.

– Ak ho chcete vypnúť, stlačte znova tlačidlo Blue-Q (2).

Symbol Blue-Q (1) a indikátory LED (3) sa vypnú. Úsporný režim Blue-Q je vypnutý.

Trakcia

Bezpečnostné predpisy pri riadení

Správanie pri riadení

Aj pri vnútropodnikovej doprave sa vodič musí riadiť pravidlami verejnej cestnej premávky.

Rýchlosť musí byť prispôsobená miestnym podmienkam.

Napríklad, vodič musí jazdiť pomaly v zákrutách, v úzkych prejazdoch, pri prechode cez krídlové dvere, cez neprehľadné oblasti alebo pri jazde po nerovných povrchoch.

Vodič vždy musí dodržiavať bezpečnú brzdnú vzdialenosť od pred ním idúcich vozidiel a osôb a vždy musí mať vozík pod kontrolou. Náhle zastavovanie, rýchle otáčanie a prejazd nebezpečnými alebo neprehľadnými oblasťami sú zakázané.

– Jazdu s vozíkom je potrebné natrénovať na otvorenom priestranstve alebo na prázdnej ceste.

Počas jazdy sú zakázané nasledovné činnosti:

- Vystrkovanie rúk a nôh z vozíka
- Nakláňanie sa cez vonkajší okraj vozíka
- Vystupovanie z vozíka
- Posunutie sedadla vodiča
- Prispôsobenie stĺpika riadenia
- Odopínanie bezpečnostného pásu
- Deaktivácia zaisťovacieho systému
- Zdvíhanie nákladu do výšky viac ako 300 mm nad zemou (s výnimkou manévrovania pri ukladaní nákladu do stohu alebo vyberaní nákladu zo stohu)
- Používanie elektronických zariadení, napríklad rádia, mobilných telefónov a pod.

⚠ VAROVANIE

Používanie multimediálnych a komunikačných zariadení ako aj ich počúvanie pri nadmernej hlasitosti počas prepravy alebo manipulácie s nákladom môže ovplyvniť pozornosť operátora. Nebezpečenstvo nehody!

– Nepoužívajte zariadenia počas jazdy ani počas manipulácie s nákladom.
– Nastavte hlasitosť tak, aby boli výstražné signály jasne počuteľné.

⚠ VAROVANIE

V oblastiach, kde je zakázané používanie mobilných telefónov, je použitie mobilných telefónov a rádiotelefónov všeobecne zakázané.

– Vypnite tieto zariadenia.

Viditeľnosť počas jazdy

Vodič musí sledovať smer jazdy a mať dostatočný výhľad na cestu.

Hlavne pri jazde dozadu sa vodič musí uistiť, že je cesta priechodná.

Pri preprave nákladu, ktorý obmedzuje výhľad, musí vodič jazdiť spiatočkou.

Ak to nie je možné, pred vozíkom musí byť iná osoba v úlohe sprievodcu.

V takom prípade musí vodič jazdiť krokom a s maximálnou opatrnosťou. V okamihu straty očného kontaktu so sprievodcom musí vozík zastaviť.

Zadné spätné zrkadlá možno používať len na sledovanie priestoru za vozíkom, nie na cúvanie. Ak sú vizuálne pomôcky (zrkadlo, monitor) nevyhnutné na dosiahnutie dostatočnej viditeľnosti, ich použitie musí byť dôkladne odskúšané. Osobitnú pozornosť treba venovať cúvaniu s použitím vizuálnych pomôcok.

Pri použití nástavcov platia osobitné predpisy. Pozrite si kapitolu s názvom "Pripojenie nástavcov".

Všetky okenné sklá (špeciálne vybavenie, napr. čelné sklo) a zrkadlá musia byť vždy čisté a bez námrazy.

Vozovky

Rozmery vozoviek a šírky uličiek

Nižšie uvedené rozmery a šírky uličiek sa musia dodržiavať za uvedených podmienok, aby bolo možné zabezpečiť bezpečnú manévrovateľnosť. V každom prípade sa musí skontrolovať, či nie je potrebná väčšia pracovná šírka, napr. kvôli meniacim sa rozmerom nákladu.

V rámci EÚ sa musí dodržiavať smernica 89/654/EHS (minimálne požiadavky na bezpečnosť a ochranu zdravia na pracovisku). Mimo EÚ platia príslušné smernice jednotlivých krajín.

Požadovaná šírka uličky závisí od rozmerov nákladu.

Pre palety platí:

Model	Typ	Šírka uličky [mm]	
		S paletou 1000 x 1200 priečne	S paletou 800 x 1200 pozdĺžne
RX60-60	6341	4907	5107
RX60-70	6342		
RX60-80	6343		
RX60–80 (LSP 900)	6344	4999	5199

Vozík možno používať len na vozovkách, ktoré nemajú príliš ostré zákruty, príliš ostré stúpania ani príliš úzke alebo nízke vstupy.

Jazda na svahoch

⚠ VAROVANIE

Jazda po dlhšom stúpajúcom alebo klesajúcom svahu môže mať za následok prehriatie hnacej jednotky a jej vypnutie.

Vzhľadom na minimálne špecifikované brzdné hodnoty nie je dovolené jazdiť po dlhých stúpajúcich ani klesajúcich svahoch s prevýšením nad 15 %. Nižšie uvedené hodnoty stúpavosti platia len pre obchádzanie prekážok na vozovke a malé výškové rozdiely, napr. rampy.

S vozíkom sa môže jazdiť len po nasledujúcich stúpajúcich alebo klesajúcich svahoch:

Model	Typ	Maximálny sklon [%]	
		S nákladom	Bez nákladu
RX60-60 (LSP 600)	6341	16,3	25,0
RX60-70 (LSP 600)	6342	15,5	25,3
RX60-80 (LSP 600)	6343	14,0	23,4
RX60–80 (LSP 900)	6344	12,0	18,3
LSP = ťažisko nákladu			

Uvedené hodnoty sa použijú len na porovnanie výkonu vozíkov v rámci rovnakej kategórie. Hodnoty sklonu v žiadnom prípade nepredstavujú normálne denné prevádzkové podmienky.

⚠ POZOR

Na zachovanie bezpečnosti vozíka (s nákladom alebo bez neho) je maximálny povolený sklon stúpania alebo klesania počas jazdy 15 %.

– V prípade nejasností sa obráťte na autorizované servisné stredisko.

Stúpajúce alebo klesajúce svahy nesmú prekročiť vyššie uvedený sklon a musia mať drsný povrch.

Plynulý začiatok a koniec svahu napomôže zabrániť pádu nákladu na vozovku, ako aj poškodeniu vozíka.

Upozornenie: Súčiastky môžu presahovať okraje vozíka

Vozíky často jazdia cez veľmi úzke alebo veľmi nízke priestory, ako sú napr. uličky alebo nádrže. Rozmery vozíka sú prispôsobené na tento účel. Pohyblivé časti však môžu presahovať okraje vozíka, čo môže spôsobiť ich poškodenie alebo odtrhnutie. Medzi takéto súčiastky patria:

- Sklápací strešný panel v kabíne vodiča
- Dvere kabíny
- Nádoby na LPG, ktoré sa dajú vysunúť

Stav vozoviek

Vozovky musia byť dostatočne pevné, rovné a zbavené nečistôt a prekážok.

Odvodňovacie kanály, prechody cez koľajnice a podobné prekážky sa musia vyrovnať a v prípade potreby sa musia použiť rampy, aby vozíky mohli cez tieto prekážky prechádzať s čo najmenšími otrasmi.

Zabezpečte, aby mali kryty priechodov a podobné kryty dostatočnú nosnosť.

Medzi najvyššou časťou vozíka alebo nákladu a pevnými prvkami okolitého priestoru musí byť dostatočná vzdialenosť. Výška sa počíta podľa celkovej výšky zdvíhacieho stožiara a rozmerov nákladu; pozrite si kapitolu "Technické údaje".

Predpisy pre vozovky a pracovisko

Jazdiť je dovolené iba po trasách, ktoré na premávku schválil prevádzkovateľ alebo jeho zástupcovia. Na trase sa nesmú nachádzať žiadne prekážky. Náklad sa môže ukladať a skladovať iba na miestach na to určených. Prevádzkovateľ a jeho zástupcovia musia zabezpečiť, aby na pracovisko nemali prístup žiadne neoprávnené osoby.

UPOZORNENIE

Pozrite si definíciu "prevádzkovateľa" ako zodpovednej osoby!

Nebezpečné oblasti

Nebezpečné oblasti na vozovke je potrebné označiť bežnými dopravnými značkami, v prípade potreby doplnenými dodatočnými výstražnými symbolmi.

Nastavenie trakčného programu

Jazdné parametre a parametre brzdenia pohonu možno nastaviť na displeji a ovládacej jednotke.

– Opakovane stláčajte tlačidlo trakčného programu (1), až kým sa číslo požadovaného trakčného programu nezobrazí na displeji (2).

K dispozícii sú trakčné programy 1 – 5.

Všeobecne platí, že čím vyššie je číslo trakčného programu, tým väčšia je dynamika trakcie.

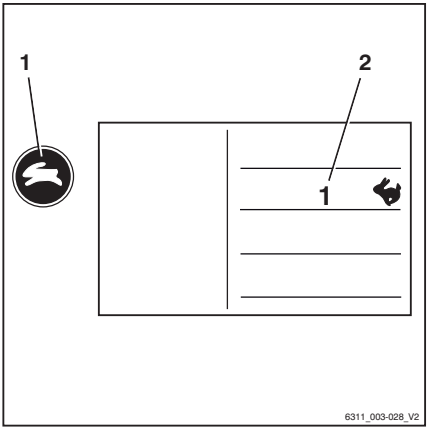

K dispozícii sú nasledujúce trakčné programy:

Hodnoty trakcie[1]	Trakčný program				
	1	2	3	4	5
Maximálna rýchlosť (km/h)	19	19	19	19	19
Zrýchlenie (%) (dopredu/dozadu)	80	90	100	110	120
Spomalenie (%) (dopredu/dozadu)	80	90	100	110	120
Jazda dozadu (%) (dopredu/dozadu)	80	90	100	110	120
Brzdenie (%) (elektrický posilňovač brzd)	60	70	80	90	100

UPOZORNENIE

Maximálna rýchlosť prednastavená v programe jazdy technicky závisí od typu batérie. V závislosti od typu batérie musí úpravu prednastavenej maximálnej rýchlosti vykonať autorizované servisné stredisko. V prípade neprispôsobenia maximálnej rýchlosti sa môžu vyskytnúť technické problémy v režime jazdy.

- *Obráťte sa na autorizované servisné stredisko.*

Označenie batérie	Maximálna rýchlosť (km/h)
7 PzS 1085 PowerPlusLife®	20
8 PzS 1120	19

[1] Hodnoty platné pre štandardné zariadenie. Hodnoty pri rôznych variantoch sa môžu od týchto údajov líšiť.

Označenie batérie	Maximálna rýchlosť (km/h)
8 PzS 1240	19
TENSOR® TCSM 2545	17

Režim šprintu (voliteľné vybavenie)

UPOZORNENIE

Režim šprintu je možný len v pri použití batérie PowerPlusLife.

Zapnutie režimu šprintu

Výkon elektrického pohonu možno zvýšiť zapnutím režimu šprintu. Keď je režim šprintu zapnutý, vozík prudšie zrýchli na maximálnu rýchlosť.

UPOZORNENIE

Pri aktivovanom režime šprintu bude spotreba energie vozíka vyššia. V dôsledku toho sa batéria skôr vybije.

– Stlačte tlačidlo (1).

Keď je režim šprintu zapnutý, symbol má tmavé pozadie.

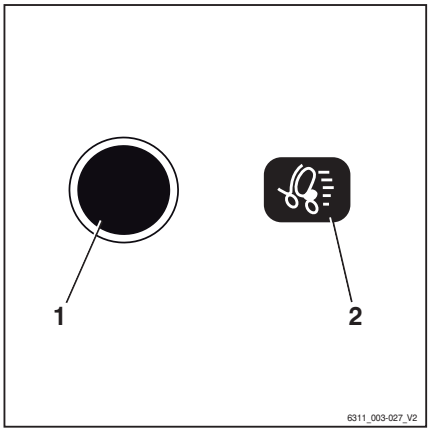

UPOZORNENIE

Režim šprintu ostane zapnutý až do opustenia sedadla alebo do opätovného stlačenia tlačidla (1).

Vypnutie režimu šprintu

▷

– Stlačte tlačidlo (1).

Keď je režim šprintu vypnutý, symbol má svetlé pozadie.

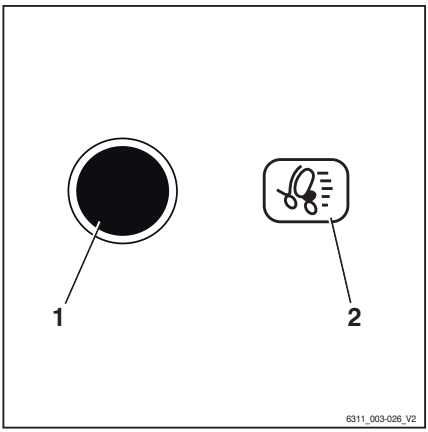

Voľba smeru jazdy

▷

Ešte pred pokusom o rozjazd je potrebné prepínačom smeru jazdy nastaviť požadovaný smer jazdy. Spôsob použitia prepínača smeru jazdy závisí od ovládacích prvkov, ktoré sú súčasťou vybavenia vozíka.

Možné voliteľné vybavenie:

- **Páčka**
- **Joystick 4Plus**
- **Spínač ovládaný dotykom prsta**
- **Minikonzola**

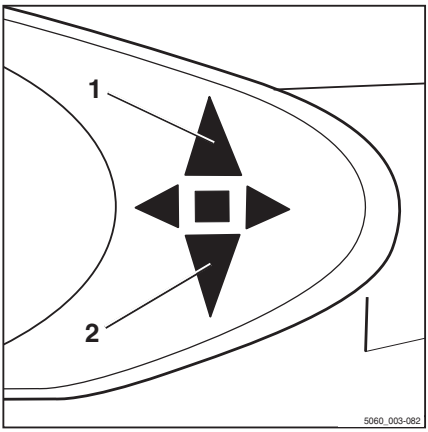

UPOZORNENIE

Smer jazdy je možné zmeniť aj počas jazdy. Noha môže počas tohto úkonu zostať na plynovom pedáli. Vozík potom spomalí a znovu sa rozbehne opačným smerom (cúvanie).

Na displeji a ovládacej jednotke sa rozsvieti ukazovateľ zvoleného smeru jazdy ("dopredu" (1) alebo "cúvanie" (2)).

Neutrálna poloha

Ak bude vozík stáť dlhší čas, prepnite pohon do neutrálnej polohy, aby sa vozík pri neúmyselnom stlačení plynového pedála nemohol náhle rozbehnúť.

– Krátko stlačte prepínač smeru jazdy do polohy pre opačný smer jazdy.

Ukazovateľ smeru jazdy na displeji a ovládacej jednotke zhasne.

UPOZORNENIE

Keď vodič opustí sedadlo, prepínač smeru jazdy sa prepne do "neutrálnej" polohy. Aby bolo možné pokračovať v jazde, prepínač smeru jazdy je potrebné znova aktivovať.

Obsluha prepínača smeru jazdy, verzia s mini páčkami ▷

– Potlačte ovládaciu páku (1) smerom dopredu pre jazdu "dopredu".

– Pre jazdu "dozadu" potiahnite ovládaciu páku smerom dozadu.

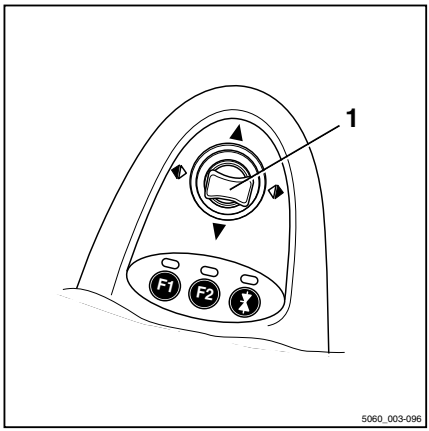

Stlačte vertikálne kolískové tlačidlo pre "smer jazdy", verzia s ovládačom Joystick 4Plus. ▷

– Jazdu "dopredu" aktivujete potlačením vertikálneho kolískového tlačidla pre "smer jazdy"(1) smerom nahor (A).

– Jazdu "dozadu" aktivujete potlačením vertikálneho kolískového tlačidla pre "smer jazdy"(1) smerom nadol (B).

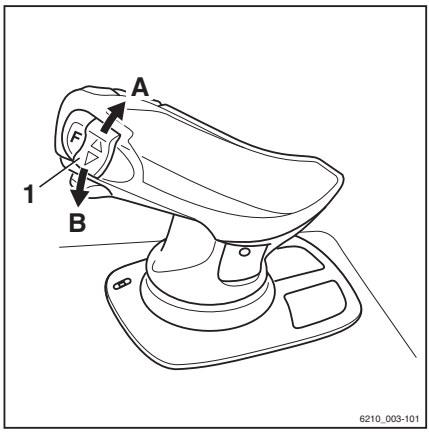

Obsluha prepínača smeru jazdy, verzia s ovládaním dotykom prstov

▷

- Jazdu smerom "dozadu" aktivujete potlačením prepínača smeru jazdy (1) dopredu.
- Jazdu smerom "dozadu" aktivujete potlačením prepínača smeru jazdy dozadu.

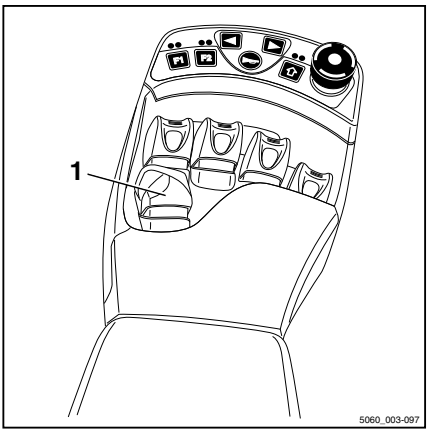

Obsluha prepínača smeru jazdy, verzia s minikonzolou

▷

- Ak chcete jazdiť smerom "dopredu", prepnite prepínač smeru jazdy (1) dopredu.
- Ak chcete jazdiť smerom "dozadu", prepnite prepínač smeru jazdy dozadu.

UPOZORNENIE

Alternatívne je možné zvoliť smer jazdy aj prostredníctvom prepínačov smeru jazdy na ovládacích prvkoch.

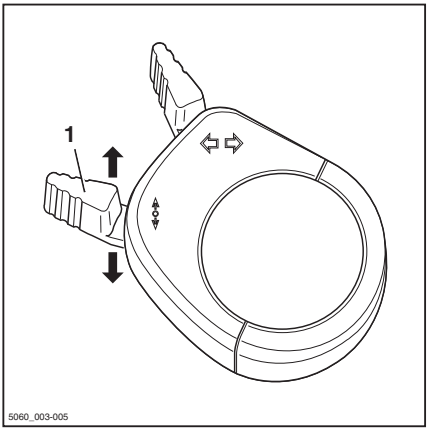

Začiatok jazdy

NEBEZPEČENSTVO

Riziko ohrozenia života pri samovoľnom pohybe alebo prevrátení vozíka!

- Sadnite si na sedadlo vodiča.
- Zapnite si bezpečnostný pás.
- Aktivujte dostupné zaisťovacie systémy.

Postupujte podľa pokynov v kapitole s názvom "Bezpečnostné predpisy pri jazde".

Trakcia

Sedadlo vodiča je vybavené sedadlovým spínačom, ktorý kontroluje, či je sedadlo vodiča obsadené. Ak je sedadlo vodiča prázdne alebo je pokazený sedadlový spínač, s vozíkom nie je možné pohnúť. Všetky funkcie zdvíhania sú zablokované. Na zobrazovaco-ovládacej jednotke sa zobrazí hlásenie SEDADLOVY SPINAC.

– Zdvihnite nosník vidlíc, až kým nedosiahnete potrebnú svetlú výšku od podlahy.

– Nakloňte zdvíhací stožiar dozadu.

– Uvoľnite parkovaciu brzdu.

– Vyberte požadovaný smer jazdy.

Na displeji ovládacej jednotky sa rozsvieti ukazovateľ zvoleného smeru jazdy ("dopredu" (1) alebo "cúvanie" (2)). ▷

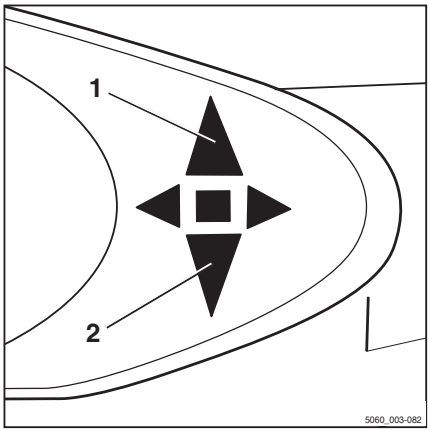

UPOZORNENIE

V závislosti od vybavenia môže počas cúvania znieť výstražný akustický signál (voliteľné vybavenie), svietiť výstražné svetlo (voliteľné vybavenie) alebo blikať výstražný systém (voliteľné vybavenie).

– Stlačte plynový pedál (3).

Vozík sa pohne vo vybranom smere jazdy. Polohou plynového pedála sa ovláda rýchlosť. Po uvoľnení plynového pedála vozík automaticky brzdí prostredníctvom rekuperačnej brzdy.

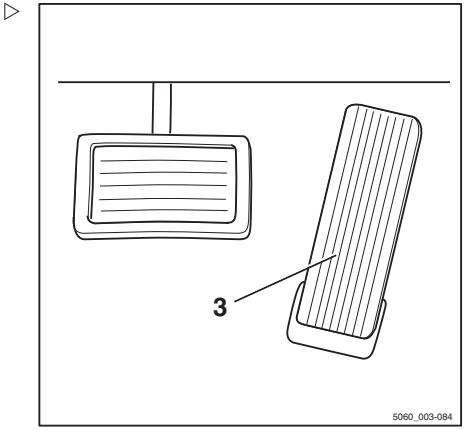

UPOZORNENIE

Rekuperačná brzda udrží vozík krátko, dokonca aj na stúpajúcom alebo klesajúcom svahu, bez aktivovania parkovacej brzdy. Vozík sa potom začne plazivou rýchlosťou pohybovať dolu svahom.

UPOZORNENIE

Ak sa po uvoľnení plynového pedála na displeji zobrazí nasledujúce hlásenie: `! PARKOVACIA BRZDA TLAK OLEJA`*, prevádzková brzda vozíka ešte nie je pripravená na prevádzku.*

- *Maximálna rýchlosť jazdy sa obmedzí na 5 km/h.*
- *Keď je pracovná brzda pripravená na prevádzku, hlásenia zmizne. Obmedzenie rýchlosti sa zruší.*

NEBEZPEČENSTVO

Nebezpečenstvo nehody v dôsledku poruchy bŕzd!

Elektrická brzda zostane aktívna, iba pokiaľ je spínacia skrinka zapnutá, vypínač núdzového zastavenia nebol stlačený a parkovacia brzda je uvoľnená.

– Ak je elektrická brzda nefunkčná, použite brzdový pedál.
– Pred opustením vozíka vždy aktivujte parkovaciu brzdu.

Zmena smeru jazdy

– Zložte nohu z plynového pedála.
– Vyberte požadovaný smer jazdy.
– Stlačte plynový pedál.

Vozík sa pohne v nastavenom smere jazdy.

UPOZORNENIE

Smer jazdy je možné zmeniť aj počas jazdy. Noha môže počas tohto úkonu zostať na plynovom pedáli. Vozík potom spomalí a znovu sa rozbehne opačným smerom (cúvanie).

UPOZORNENIE

V prípade elektrickej poruchy akcelerácie sa hnacia jednotka vypne. Vozík bude brzdený rekuperačnou brzdou. Po opravení elektrickej poruchy bude možné jazdiť s vozíkom znova uvoľnením plynového pedála a následným opätovným stlačením plynového pedála. Ak sa vozík stále nedá ovládať, bezpečne ho zaparkujte a obráťte sa na autorizované servisné stredisko.

Začiatok jazdy, dvojpedálová verzia (voliteľné vybavenie)

NEBEZPEČENSTVO

Riziko ohrozenia života pri samovoľnom pohybe alebo prevrátení vozíka!

- Sadnite si na sedadlo vodiča.
- Zapnite si bezpečnostný pás.
- Aktivujte dostupné zaisťovacie systémy.

Postupujte podľa pokynov v kapitole s názvom "Bezpečnostné predpisy pri jazde".

Sedadlo vodiča je vybavené sedadlovým spínačom, ktorý kontroluje, či je sedadlo vodiča obsadené. Ak je sedadlo vodiča prázdne alebo je pokazený sedadlový spínač, s vozíkom nie je možné pohnúť. Všetky funkcie zdvíhania sú zablokované. Na zobrazovaco-ovládacej jednotke sa zobrazí hlásenie `SEDADLOVY SPINAC`.

- Zdvihnite nosník vidlíc, až kým nedosiahnete potrebnú svetlú výšku od podlahy.
- Nakloňte zdvíhací stožiar dozadu.
- Uvoľnite parkovaciu brzdu.

– Stlačte pravý plynový pedál (1), ak sa chcete pohybovať "dopredu", stlačte ľavý plynový pedál (2), ak sa chcete pohybovať "dozadu".

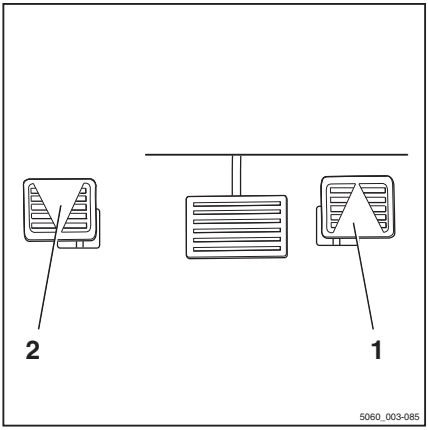

UPOZORNENIE

V dvojpedálovej verzii nemajú prípadné prepínače smeru jazdy na ovládacích prvkoch žiaden efekt.

Na displeji ovládacej jednotky sa rozsvieti ukazovateľ zvoleného smeru jazdy ("dopredu" (3) alebo "cúvanie" (4)).

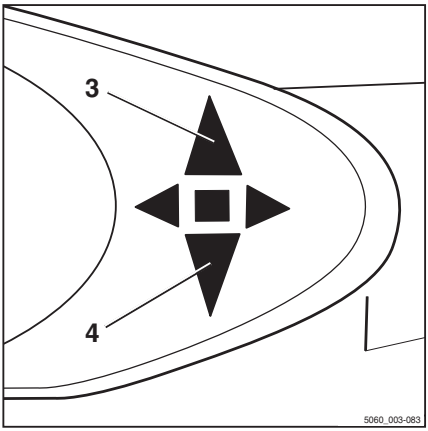

UPOZORNENIE

V závislosti od vybavenia môže počas cúvania znieť výstražný akustický signál (voliteľné vybavenie), svietiť výstražné svetlo (voliteľné vybavenie) alebo blikať výstražný systém (voliteľné vybavenie).

Vozík sa pohne vo vybranom smere jazdy. Polohou plynového pedála sa ovláda rýchlosť. Po uvoľnení plynového pedála vozík automaticky brzdí prostredníctvom rekuperačnej brzdy.

UPOZORNENIE

Rekuperačná brzda udrží vozík krátko, dokonca aj na stúpajúcom alebo klesajúcom svahu, bez aktivovania parkovacej brzdy. Vozík sa potom začne plazivou rýchlosťou pohybovať dolu svahom.

UPOZORNENIE

Ak sa po uvoľnení plynového pedála na displeji zobrazí nasledujúce hlásenie: `! PARKOVACIA BRZDA TLAK OLEJA`*, prevádzková*

brzda vozíka ešte nie je pripravená na prevádzku.

- *Maximálna rýchlosť jazdy sa obmedzí na 5 km/h.*
- *Keď je pracovná brzda pripravená na prevádzku, hlásenia zmizne. Obmedzenie rýchlosti sa zruší.*

NEBEZPEČENSTVO

Nebezpečenstvo nehody v dôsledku poruchy brzd!

Elektrická brzda zostane aktívna, iba pokiaľ je spínacia skrinka zapnutá, vypínač núdzového zastavenia nebol stlačený a parkovacia brzda je uvoľnená.

– Ak je elektrická brzda nefunkčná, použite brzdový pedál.
– Pred opustením vozíka vždy aktivujte parkovaciu brzdu.

Zmena smeru jazdy

– Zložte nohu zo stlačeného plynového pedála.
– Stlačte plynový pedál pre opačný smer jazdy.

Vozík sa pohne v nastavenom smere jazdy.

UPOZORNENIE

V prípade elektrickej poruchy akcelerácie sa hnacia jednotka vypne. Vozík bude brzdený rekuperačnou brzdou. Po opravení elektrickej poruchy bude možné jazdiť s vozíkom znova uvoľnením plynového pedála a následným opätovným stlačením plynového pedála. Ak sa vozík stále nedá ovládať, bezpečne ho zaparkujte a obráťte sa na autorizované servisné stredisko.

Ovládanie pracovnej brzdy

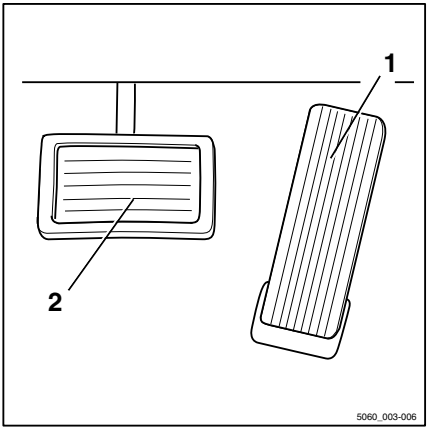

Elektrická brzda premieňa pohybovú energiu vozíka na energiu elektrickú. V dôsledku toho vozík spomalí.

Elektrické brzdenie obnovuje energiu pre batériu. Výsledkom je dlhší prevádzkový čas na jedno nabitie a menšie opotrebovanie brzd.

Vozík je možné zabrzdiť aj mechanickou brzdou stlačením brzdového pedála (2). V prvej časti dráhy brzdového pedála sa aktivuje iba elektrická brzda. Pri ďalšom stláčaní brzdového pedála sa aktivuje aj mechanická brzda a začne pôsobiť na hnacie kolesá

⚠ NEBEZPEČENSTVO

Pri poruche pracovnej brzdy vozík nie je možné zabrzdiť s dostatočnou účinnosťou. Nebezpečenstvo nehody!

Ak vodič spozoruje, že sa účinok elektrickej brzdy a krútiaci moment pohonu znížili o 50 % menovitej hodnoty, mohla sa vyskytnúť porucha komponentu.

- Zastavte vozík pomocou brzd. V prípade potreby použite aj parkovaciu brzdu.
- Obráťte sa na autorizované servisné stredisko.
- Kým nebude pracovná brzda opravená, vozík nepoužívajte.

⚠ NEBEZPEČENSTVO

Pri príliš vysokej rýchlosti hrozí nebezpečenstvo šmyku alebo prevrátenia vozíka!

Brzdná dráha vozidla závisí od poveternostných podmienok a úrovne znečistenia na vozovke. Nezabudnite, že základná dĺžka brzdnej dráhy sa s rýchlosťou jazdy zvyšuje.

- Charakter jazdy a brzdenia prispôsobte poveternostným podmienkam a úrovni znečistenia vozovky.
- Vždy si zvoľte rýchlosť jazdy, ktorá vám poskytne dostatočnú celkovú brzdnú dráhu.

- Zabrzdite vozík uvoľnením plynového pedála (1).
- Ak brzdný efekt nie je dostačujúci, použite aj brzdový pedál (2) na aktiváciu mechanickej brzdy.

Aktivácia mechanickej parkovacej brzdy

NEBEZPEČENSTVO

V prípade samovoľného pohybu môže vozík zraniť osoby, a preto táto situácia predstavuje ohrozenie života.

- Vozík nie je dovolené parkovať na svahu.
- V núdzovom prípade zabezpečte vozík klinmi na strane smerujúcej dolu svahom.
- Pred opustením vozíka vždy aktivujte parkovaciu brzdu.

UPOZORNENIE

Po uvoľnení parkovacej brzdy sa zachová predtým zvolený smer jazdy a zobrazí sa na ukazovateli smeru jazdy.

UPOZORNENIE

Ak stlačíte plynový pedál a zároveň je aktivovaná parkovacia brzda a zvolený smer jazdy, na displeji sa zobrazí hlásenie PARKOVACIA BRZDA.

Aktivujte parkovaciu brzdu

- Potiahnite páku parkovacej brzdy (1) úplne nadol a uvoľnite ju.

Páka parkovacej brzdy sa automaticky vráti do polovice svojej dráhy do stredovej polohy.

Parkovacia brzda je aplikovaná a kolesá sú zablokované. Jazda už nie je možná. Indikátor smeru jazdy (2) na displeji a prevádzkovej jednotke zhasne.

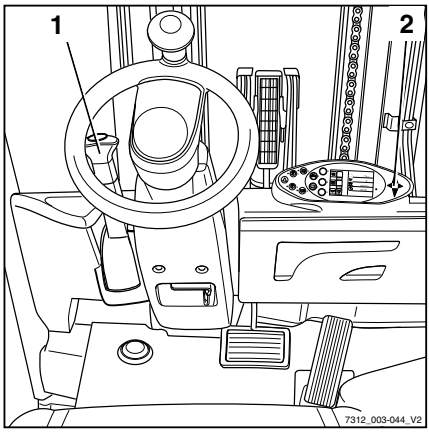

Uvoľnenie parkovacej brzdy

– Potiahnite páku parkovacej brzdy (1) zo stredovej polohy úplne nadol.

– V dolnej polohe vytiahnite gombík páky a potom posuňte páku parkovacej brzdy úplne nahor.

UPOZORNENIE

Páka parkovacej brzdy sa presunie do hornej polohy automaticky silou pružiny a stačí ju len jemne viesť rukou. Ak je nastavenie príliš tuhé, obráťte sa na autorizované servisné stredisko.

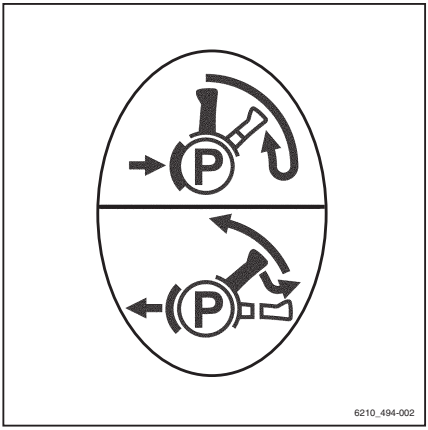

Riadenie

▷

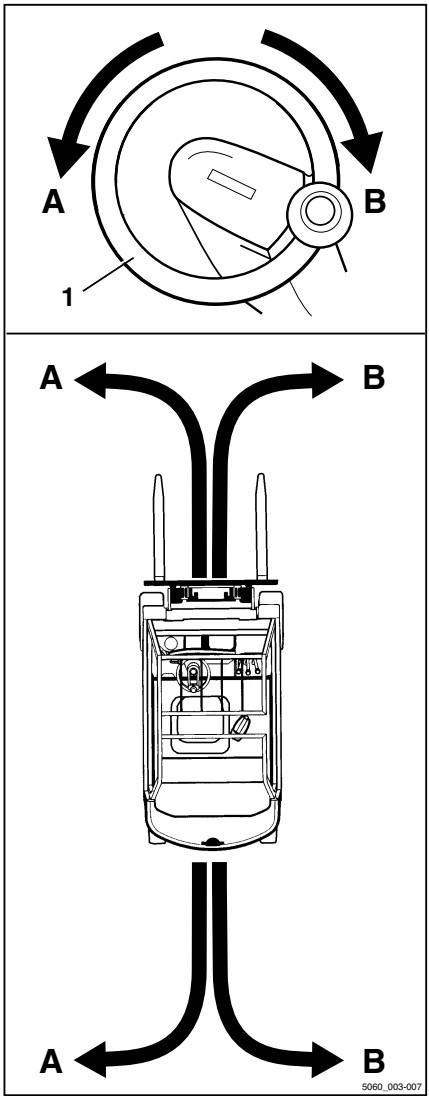

⚠ NEBEZPEČENSTVO

Pri zlyhaní hydrauliky hrozí nebezpečenstvo nehody, nakoľko sa zmenili parametre riadenia vozíka.

– Vysokozdvižný vozík s chybným systémom riadenia nepoužívajte.

– Smer pohybu vozíka ovládajte otáčaním volantu (1) príslušným smerom.

Otáčaním volantu v smere šípky (A) nasmerujete vozík v smere jazdy (A).

Otáčaním volantu v smere šípky (B) nasmerujete vozík v smere jazdy (B).

Informácie o polomere otáčania nájdete v časti ⇒ Kapitola "Technické údaje", Str. 365.

Zníženie rýchlosti pri zatáčaní (Curve Speed Control)

▷

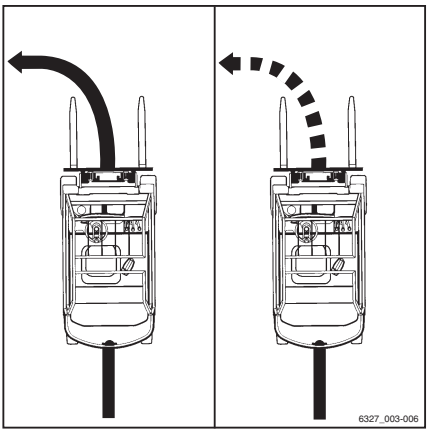

Táto funkcia znižuje rýchlosť vozíka, keď sa postupne zväčšuje uhol riadenia, bez ohľadu na mieru aktivácie akcelerátoru. Ak sa uhol otočenia po opustení zákruty opäť zníži, vozík zrýchli v súlade s tým, ako veľmi je zatlačený plynový pedál.

Funkcia však nezbavuje vodiča povinnosti približovať sa k zákrute rýchlosťou zohľadňujúcou nasledujúce faktory:

- Náklad
- Stav cesty
- Polomer zákruty

⚠ NEBEZPEČENSTVO

Funkcia Curve Speed Control nedokáže prekonať fyzické limity stability. Napriek tejto funkcii stále hrozí nebezpečenstvo prevrátenia!

– Pred použitím tejto funkcie sa oboznámte so zmenenými parametrami pohonu a riadenia vozíka.

⚠ NEBEZPEČENSTVO

Ak je funkcia Curve Speed Control vypnutá, hrozí zvýšené nebezpečenstvo prevrátenia vozíka! Ak riadiaca jednotka zlyhá, kým je vozík v pohybe alebo ak je riadiaca jednotka vypnutá, vozík už nebude pri zatáčaní brzdiť automaticky.

– Počas jazdy nevypínajte zámkový spínač s kľúčom.
– Vypínač núdzového zastavenia používajte iba v núdzových prípadoch.
– Vždy prispôsobte svoj štýl jazdy jazdným podmienkam.

Aj napriek funkcii Curve Speed Control sa vozík môže v extrémnych prípadoch prevrátiť v nasledovných situáciách:

- Príliš rýchle zatáčanie na nerovných alebo šikmých povrchoch.
- Prudké strhnutie volantu počas jazdy.
- Zatáčanie s nedostatočne zabezpečeným nákladom.
- Príliš rýchle zatáčanie na hladkej alebo mokrej vozovke.

Jazda po stúpajúcich a klesajúcich svahoch

NEBEZPEČENSTVO

Ohrozenie života!

Jazda po stúpajúcom alebo klesajúcom svahu so sebou nesie určité riziká.

– Vždy postupujte podľa pokynov uvedených nižšie.

– Pri jazde po stúpajúcom alebo klesajúcom svahu musí náklad smerovať do kopca.

– Je dovolené jazdiť iba po takých stúpajúcich a klesajúcich svahoch, ktoré sú označené ako dopravné trasy a možno ich bezpečne používať.

– Uistite sa, že povrch plánovanej trasy je čistý a má dobrú priľnavosť.

– Na stúpajúcich a klesajúcich svahoch sa s vozíkom neotáčajte.

– Na stúpajúcich a klesajúcich svahoch (ani pozdĺž nich) nejazďte pod uhlom.

– Vozík neparkujte na stúpajúcich ani klesajúcich svahoch.

– V prípade núdze zaistite vozík pomocou klinov tak, aby sa nemohol pohybovať.

– Pri jazde po klesajúcich svahoch znížte rýchlosť.

Vzhľadom na minimálne špecifikované hodnoty brzdenia a stability nie je dovolené jazdiť po dlhých stúpajúcich a klesajúcich svahoch so sklonom väčším ako 15 %.

– Pred jazdou po stúpajúcich a klesajúcich svahoch so sklonom väčším ako 15 % sa obráťte na autorizované servisné stredisko.

Skladanie a vyskladňovanie nákladu je na stúpajúcich a klesajúcich svahoch zakázané!

– Náklad vždy skladajte alebo vyskladňujte na vodorovnom povrchu.

Zníženie rýchlosti so zdvihnutým nákladom (špeciálne vybavenie)

Táto funkcia (špeciálne vybavenie) zníži rýchlosť pri jazde so zdvihnutým nákladom.

▷

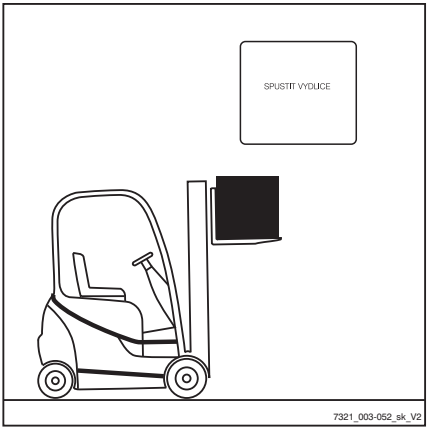

Parkovanie

Bezpečné parkovanie vozíka a jeho vypnutie ▷

⚠ NEBEZPEČENSTVO

Ak sa vozík pohne, hrozí nebezpečenstvo smrteľného zranenia pri prejdení!

- Vozík nie je dovolené parkovať na svahu.
- V núdzovom prípade zabezpečte vozík klinmi na strane smerujúcej dolu svahom.
- Vozík opustite len po aktivácii parkovacej brzdy.

⚠ NEBEZPEČENSTVO

Hrozí nebezpečenstvo smrteľného zranenia padajúcim nákladom alebo spúšťanými časťami vozíka!

- Kým opustíte vozík, úplne spustite náklad.

⚠ POZOR

Batérie môžu zamrznúť!

Ak je vozík dlhodobo zaparkovaný v prostredí s teplotou okolia nižšou ako –10 °C, batérie vychladnú. Elektrolyt môže zmrznúť a poškodiť batérie. Vozík v takom prípade nebude pripravený na prevádzku.

- Pri okolitej teplote nižšej ako –10 °C vozík parkujte len na krátky čas.

- Aktivujte parkovaciu brzdu.
- Spustite nosník vidlíc na zem.
- Nakloňte zdvíhací stožiar dopredu, aby sa špičky ramien vidlíc dotýkali zeme.
- Ak sú namontované nástavce (voliteľné vybavenie), zasuňte pracovné valce. Pozrite si kapitolu s názvom "Všeobecné pokyny na ovládanie nástavcov".
- Otočte spínacím kľúčom doľava a vyberte ho.

UPOZORNENIE

Spínacie kľúče, karty FleetManager (voliteľné vybavenie), čipy transpondéra FleetManager (voliteľné vybavenie) a kód PIN na prístupové

oprávnenie (voliteľné vybavenie) sa bez výslovného pokynu nesmú odovzdať iným osobám.

Zakladací klin (špeciálne vybavenie) ▷

Úlohou zakladacieho klinu (špeciálne vybavenie) je zabrániť rozbehnutiu vozíka zo svahu.

– Zdvihnite rukoväť (2) na montážnom držiaku.

– Vyberte klin (1) z držiaka.

– Podložte zakladací klin pod koleso prednej nápravy na strane smerom z kopca.

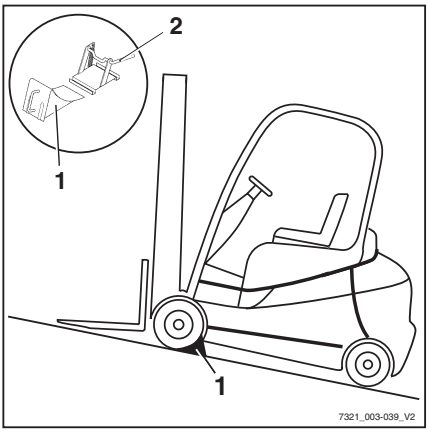

UPOZORNENIE

Po použití vložte zabezpečovací klin späť do držiaka a zatlačte rukoväť (2) znovu nadol.

Zdvíhanie

Verzie zdvíhacieho systému

Pohyb nosníka vidlíc a zdvíhacieho stožiara silne závisí od nasledujúceho vybavenia:

- Zdvíhací stožiar, ktorým je vozík vybavený, pozrite si ⇒ Kapitola "Druhy zdvíhacích stožiarov", Str. 4-153.
- Ovládacie prvky, ktorými sú ovládané hydraulické funkcie, pozrite si ⇒ Kapitola "Ovládacie prvky zdvíhacieho systému", Str. 4-156

Základné pokyny a postupy je potrebné dodržiavať bez ohľadu na výbavu vozíka, pozrite si ⇒ Kapitola "Bezpečnostné predpisy pre manipuláciu s nákladom", Str. 4-169.

Automatické vypnutie zdvihu (špeciálne vybavenie)

Popis:

Automatické vypnutie zdvihu (špeciálne vybavenie) znamená, že náklad nie je možné zdvihnúť nad určitú prednastavenú výšku. Táto funkcia využíva snímač, ktorý je prizváraný už vo výrobnom závode v požadovanej výške vypnutia zdvihu. Zmena takto nastavenej výšky zdvihu preto nie je po namontovaní jednoduchá.

Použitie:

- Ak sú stropy v budove nižšie než maximálna výška zdvihu vozíka, táto špeciálna funkcia môže zabrániť nárazu zdvíhacieho stožiara do stropu a následným škodám.
- Ak je vozík často používaný pre nejakú konkrétnu výšku, nastavenie automatického vypínania zdvihu pri tejto výške môže prácu výrazne zjednodušiť.

UPOZORNENIE

Ak je náklad zdvíhaný príliš rýchlo, vplyvom zotrvačnosti môže byť nosník vidlíc aj s nákladom zdvihnutý až 15 cm nad polohu snímača. Táto odchýlka sa pri určovaní

polohy snímača zohľadňuje už vo výrobnom závode.

Deaktivácia a opätovná aktivácia automatického vypnutia zdvihu

Ak je potrebné zdvihnúť náklad do maximálnej výšky zdvihu vozíka a funkcia automatického vypnutia zdvihu nie je potrebná, možno ju deaktivovať. Po vypnutí a opätovnom zapnutí vozíka sa funkcia automatického vypnutia zdvihu opäť aktivuje.

Postup pri deaktivácii automatického vypnutia zdvihu:

– Stlačte tlačidlo Softkey F1 (1).

Automatické odpojenie zdvihu sa vypne. Zobrazí sa symbol F1. Je možné naložiť náklad až do maximálnej výšky zdvihu vozíka.

Postup pri opätovnej aktivácii automatického vypnutia zdvihu:

– Stlačte tlačidlo Softkey F1 (1).

Automatické odpojenie zdvihu sa zapne. Zobrazí sa symbol F1. Je možné naložiť náklad iba do nastavenej výšky zdvihu vozíka.

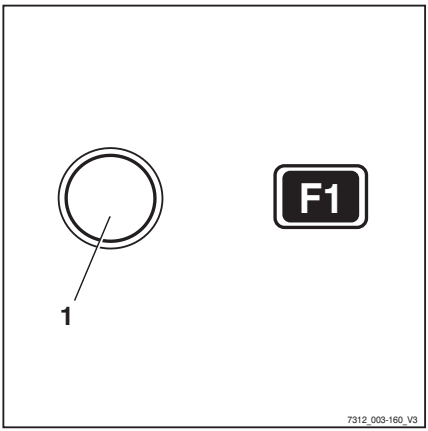

Vertikálna poloha zdvíhacieho stožiara (voliteľné vybavenie)

Opis

Ak je vozík vybavený pomocnou funkciou "vertikálnej polohy zdvíhacieho stožiara" (voliteľné vybavenie), vodič môže vo zvislom smere veľmi presne skladať náklad, napríklad papierové zvitky, bez toho, aby ho pritom poškodil. Naklápacie valce sa pomaly presunú do krajných polôh, aby nedochádzalo k veľkým vibráciám a nárazom. Minimalizujú sa kolísavé pohyby vozíka, a tým sa zvyšuje bezpečnosť pri práci. Vertikálna poloha zdvíhacieho stožiara redukuje opotrebovanie

rôznych komponentov, a tým aj náklady na údržbu.

⚠ POZOR

Nebezpečenstvo poškodenia majetku v dôsledku kolízie zdvíhacieho stožiara s regálmi alebo inými predmetmi!

– Pred použitím pomocnej funkcie "vertikálnej polohy zdvíhacieho stožiara" zastavte s vozíkom v dostatočnej vzdialenosti od regálov a ostatných objektov.

Pomocná funkcia "vertikálnej polohy zdvíhacieho stožiara" pozostáva z nasledujúcich čiastkových funkcií:

- Zobrazenie "vertikálnej polohy zdvíhacieho stožiara"
- Automatické nastavenie do "vertikálnej polohy zdvíhacieho stožiara"
- Spomalený pohyb v krajných polohách

Zobrazenie "vertikálnej polohy zdvíhacieho stožiara"

Vodič môže sledovať náklon stožiara na obrazovke displeja a ovládacej jednotky. Prúžok na displeji zobrazuje aktuálnu polohu zdvíhacieho stožiara vzhľadom na "vertikálnu polohu zdvíhacieho stožiara". Šípka nad prúžkom označuje vertikálnu polohu zdvíhacieho stožiara.

▷

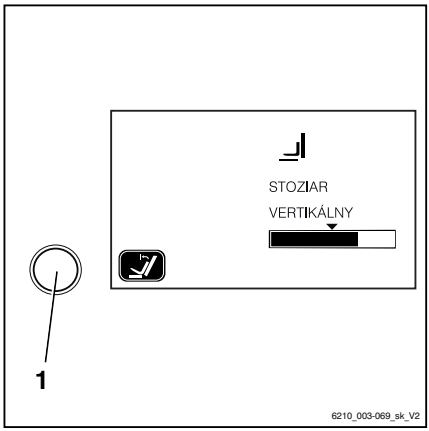

Automatické nastavenie do "vertikálnej polohy zdvíhacieho stožiara"

– Pomocou tlačidla (1) na displeji a ovládacej jednotke zapnite pomocnú funkciu "vertikálna poloha zdvíhacieho stožiara".

– Použitím príslušného ovládacieho zariadenia nakloňte zdvíhací stožiar dopredu. Zdvíhací stožiar sa po dosiahnutí predvoleného nastavenia "vertikálnej polohy zdvíhacieho stožiara" automaticky zastaví.

Ak je táto pomocná funkcia vypnutá, zdvíhací stožiar sa nakloní dopredu až za "vertikálnu polohu zdvíhacieho stožiara" bez zastavenia.

Ak sa zdvíhací stožiar nakloní dozadu, bez zastavenia sa presunie až za "vertikálnu polohu zdvíhacieho stožiara" bez ohľadu na to, či je pomocná funkcia zapnutá, alebo vypnutá.

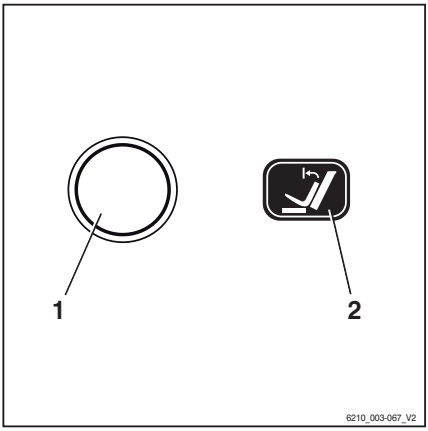

Spomalený pohyb v krajných polohách

Pri okrajoch rozsahu náklonu je zdvíhací stožiar jemne pribrzďovaný. Týmto sa zabráni náhlemu zastaveniu zdvíhacieho stožiara v koncovej polohe a zredukujú sa silné kolísavé pohyby vozíka.

Nakláňanie zdvíhacieho stožiara smerom dopredu s funkciou "vertikálnej polohy zdvíhacieho stožiara"

– Tlačidlom (1) zapnite pomocnú funkciu "vertikálnej polohy zdvíhacieho stožiara". Funkcia (2) na displeji sa zobrazí ako aktívna.

– Nakloňte zdvíhací stožiar dopredu.

UPOZORNENIE

Spôsob ovládania zdvíhacieho systému závisí od ovládacích prvkov, ktorými je daný vozík vybavený. Pozrite si kapitolu "Ovládacie zariadenia zdvíhacieho systému".

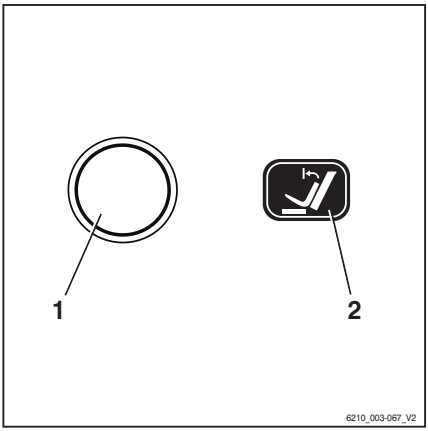

Zdvíhací stožiar sa začne nakláňať dopredu a zastaví sa ihneď po dosiahnutí vertikálnej polohy. Šípka nad prúžkom na obrazovke displeja a ovládacej jednotky znázorňuje "vertikálnu polohu zdvíhacieho stožiara".

Ak chcete nakloniť zdvíhací stožiar ešte viac dopredu až za vertikálnu polohu:

– Uvoľnite a znova aktivujte ovládacie zariadenie pre naklonenie zdvíhacieho stožiara.

Zdvíhací stožiar sa bude nakláňať ďalej dopredu až na doraz. Aktuálny náklon zdvíhacieho stožiara sa zobrazuje na displeji a ovládacej jednotke.

– Funkciu "vertikálnej polohy zdvíhacieho stožiara" môžete deaktivovať opätovným stlačením tlačidla (1).

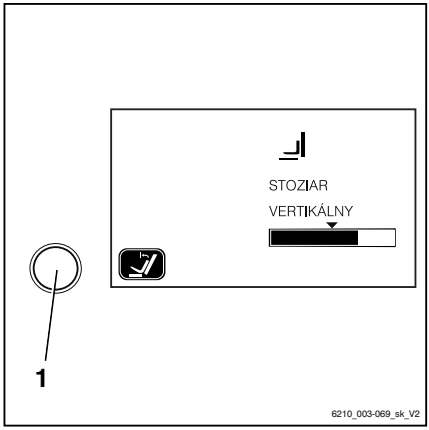

Nakláňanie zdvíhacieho stožiara smerom dozadu s funkciou "vertikálnej polohy zdvíhacieho stožiara"

– Nakloňte zdvíhací stožiar dozadu.

Zdvíhací stožiar sa bude nakláňať dozadu, bez zastavenia vo vertikálnej polohe.

Možné obmedzenia funkcie "vertikálna poloha zdvíhacieho stožiara"

Za určitých okolností sa zdvíhací stožiar nedokáže naklonit' presne do nastavenej vertikálnej polohy. Medzi možné príčiny patria:

- Nerovný povrch
- Skrivené vidlice
- Skrivené nástavce
- Opotrebované pneumatiky
- Vážne deformovaný zdvíhací stožiar

Vertikálnu polohu je možné správne upraviť naklonením zdvíhacieho stožiara príslušným ovládacím zariadením. Ak je potrebné vertikálnu polohu upravovať príliš často, funkciu "vertikálna poloha zdvíhacieho stožiara" je potrebné nakalibrovať.

Kalibrácia "vertikálnej polohy zdvíhacieho stožiara"

▷

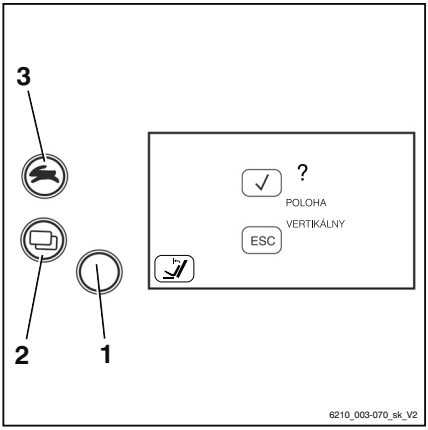

– Nastavte zdvíhací stožiar do požadovanej polohy.

– Stlačte a podržte tlačidlo (1) pre "vertikálnu polohu zdvíhacieho stožiara" stlačené najmenej päť sekúnd.

Na displeji sa zobrazí hlásenie "`? VERTIKALNA POLOHA`".

Uloženie polohy stožiara:

– Stlačte tlačidlo trakčného programu (3).

Aktuálna poloha stožiara sa uloží.

Zrušenie kalibrácie:

– Stlačte tlačidlo zmeny ponuky (2).

Kalibrácia sa zruší.

Druhy zdvíhacích stožiarov

Na vysokozdvižnom vozíku môže byť nainštalovaný niektorý z týchto typov zdvíhacích stožiarov:

Teleskopický stožiar

▷

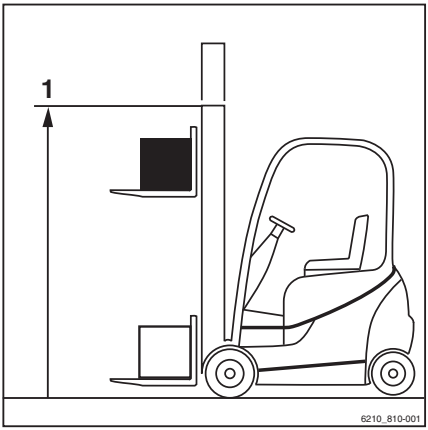

Pri zdvíhaní stúpa zdvíhací stožiar nad úroveň vnútorných zdvíhacích valcov, pričom prostredníctvom reťazí so sebou dvíha aj nosník vidlíc (nosník vidlíc stúpa dvakrát tak rýchlo, ako vnútorný zdvíhací stožiar). Horná hrana (1) vnútorného zdvíhacieho stožiara sa tak môže nachádzať vyššie ako nosník vidlíc.

⚠ NEBEZPEČENSTVO

Nebezpečenstvo nehody spôsobené kolíziou medzi zdvíhacím stožiarom alebo nákladom a nízkymi stropmi či vstupmi.

– Upozorňujeme, že vnútorný zdvíhací stožiar alebo náklad môžu výškou presahovať nosník vidlíc.

– Zohľadnite výšky stropov a vstupov.

Trojitý zdvíhací stožiar (voliteľné vybavenie)

Pri zdvíhaní stúpa vnútorný zdvíhací valec až do výšky voľného zdvihu (3). Následne vonkajšie zdvíhacie valce zdvihnú vnútorný zdvíhací stožiar až do max. výšky (2).

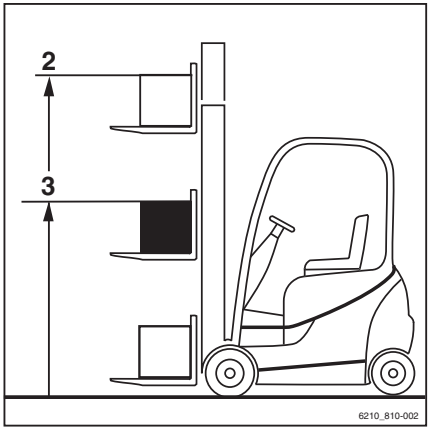

NEBEZPEČENSTVO

Nebezpečenstvo nehody spôsobené kolíziou medzi zdvíhacím stožiarom alebo nákladom a nízkymi stropmi či vstupmi.

– Upozorňujeme, že vnútorný zdvíhací stožiar alebo náklad môžu výškou presahovať nosník vidlíc.
– Zohľadnite výšky stropov a vstupov.

Poruchy pri zdvíhaní

Nesprávna postupnosť vysúvania

NEBEZPEČENSTVO

Riziko nehôd!

Na trojitých stožiaroch (voliteľná výbava) môže dôjsť k nesprávnej postupnosti vysúvania, t. j. vnútorný stožiar sa môže vysunúť pred dokončením voľného zdvihu. V dôsledku toho dôjde k prekročeniu celkovej výšky a môže dôjsť k poškodeniu hlavne pri nízkych prejazdoch alebo stropoch.

Dôvodom nesprávnej postupnosti vysúvania môže byť napr.:

- Príliš nízka teplota hydraulického oleja.
- Zablokovanie nosníka vidlíc vo vnútornom zdvíhacom stožiari.
- Zablokovanie valca voľného zdvihu.
- Zablokovanie valčeka reťaze na valci voľného zdvihu.

– Ak je príliš nízka teplota hydraulického oleja, niekoľkokrát pomaly aktivujte funkcie zdvíhacieho stožiara, teplota oleja sa zvýši.

V prípade, že nosník vidlíc zostane zablokovaný vo vnútornom zdvíhacom stožiari alebo dôjde k zablokovaniu valca voľného zdvihu alebo valčeka reťaze, treba najprv odstrániť príčinu zablokovania, až potom je možné pokračovať v práci.

– Kontaktujte servisné stredisko.

Voľné nákladné reťaze

⚠ NEBEZPEČENSTVO

Ohrozenie padajúcim nákladom!

– Uistite sa, že pri spúšťaní nákladu nezostávajú reťaze uvoľnené.

Dôvodom uvoľnenia napnutia reťazí môže byť napr.:

- Nosník vidlíc alebo náklad zostali zachytené na regáli.
- Valce nosníka vidlíc sa v dôsledku znečistenia zablokovali vo zdvíhacom stožiari.

– Ak sa nosník vidlíc alebo náklad neočakávane zastavili, zdvihnite nosník vidlíc, až kým sa reťaze znova nenapnú a spustite náklad na tom istom, príp. inom vhodnom mieste.

– Ak zostali valce nosníka vidlíc v zdvíhacom stožiari zablokované nečistotami, zdvihnite nosník vidlíc, až kým sa reťaze znova nenapnú. Odstráňte nečistoty a až potom pokračujte v práci.

⚠ VAROVANIE

Riziko poranenia!

– Dodržiavajte bezpečnostné predpisy pre prácu na zdvíhacom stožiari; pozrite si ⇒ Kapitola "Práca v prednej časti vozíka", Str. 5-320.

Funkcia blokovania hydrauliky

Funkcia blokovania hydrauliky zabezpečuje, že sa vždy po deaktivácii sedadlového spínača v sedadle vodiča vypnú všetky funkcie pracovnej hydrauliky.

Ak sa vodič postaví zo sedadla vodiča, zablokujú sa nesledujúce hydraulické funkcie:

- Zdvihnutie nákladu
- Spustenie nákladu
- Naklonenie zdvíhacieho stožiara
- Prídavné funkcie

Uvoľnenie blokovania hydrauliky

Postupujte nasledovne a uvoľnite blokovanie hydrauliky:

– Sadnite si na sedadlo vodiča.

Všetky dôležité funkcie pracovnej hydrauliky budú znova dostupné.

UPOZORNENIE

Ak z dôvodu technickej poruchy nie je možné uvoľniť blokovanie hydrauliky, keď je náklad zdvihnutý, náklad sa musí pred vykonaním akejkoľvek inej činnosti spustiť pomocou mechanizmu "núdzového spúšťania". Nepoužívajte vozík až do odstránenia poruchy v autorizovanom servisnom stredisku.

Ovládacie prvky zdvíhacieho systému

Spôsob činnosti zdvíhacieho systému závisí od ovládacích prvkov, ktoré sú súčasťou vybavenia vozíka.

Možné voliteľné vybavenie:

- **Dve páčky**
- **Tri páčky**
- **Štyri páčky**
- **Joystick 4Plus**
- **Spínač ovládaný dotykom prsta**

– Nasledujúce informácie musia byť dodržiavané bez ohľadu na použitý variant vybavenia:

NEBEZPEČENSTVO

Dosahovanie alebo lezenie medzi pohybujúcimi sa časťami vozíka (napr. zdvíhací stožiar, bočné posuvy, pracovné príslušenstvo, zdvižný systém atď.) môže spôsobiť vážne zranenia alebo usmrtenie, a je preto zakázané.

– Dodržiavajte bezpečnostné predpisy určené na prácu s nákladom.

– Zdvíhací systém ovládajte len zo sedadla vodiča.

Ovládanie zdvíhacieho systému pomocou dvoch páčok

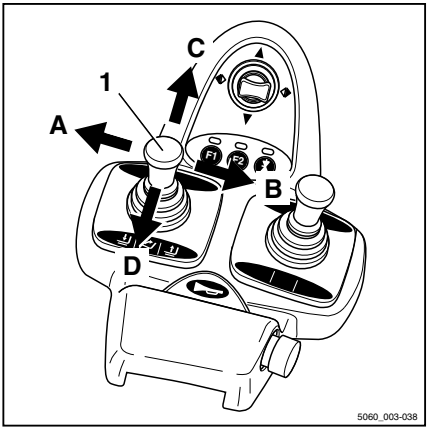

NEBEZPEČENSTVO

Dosahovanie alebo lezenie medzi pohybujúcimi sa časťami vozíka (napr. zdvíhací stožiar, bočné posuvy, pracovné príslušenstvo, zdvižný systém atď.) môže spôsobiť vážne zranenia alebo smrť, a je preto zakázané.

- Dodržiavajte bezpečnostné predpisy určené pre prácu s nákladom.
- Zdvíhací systém ovládajte len zo sedadla vodiča.

Zdvihnutie a spustenie nosníka vidlíc

Zdvihnutie nosníka vidlíc:

- Posuňte všesmerovú 360° ovládaciu páku "zdvíhacieho stožiara"(1) v smere šípky (B).

Spustenie nosníka vidlíc:

- Posuňte všesmerovú 360° ovládaciu páku "zdvíhacieho stožiara"(1) v smere šípky (A).

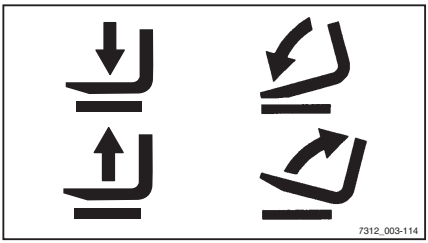

Nakláňanie zdvíhacieho stožiara

Naklonenie zdvíhacieho stožiara dopredu:

- Posuňte všesmerovú 360° ovládaciu páku "zdvíhacieho stožiara"(1) v smere šípky (C).

Naklonenie zdvíhacieho stožiara dozadu:

- Posuňte všesmerovú 360° ovládaciu páku "zdvíhacieho stožiara"(1) v smere šípky (D).

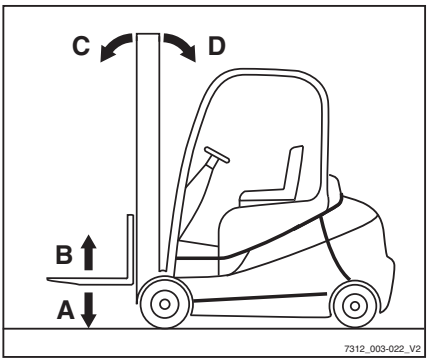

UPOZORNENIE

Symboly na všesmerovej 360° ovládacej páke indikujú smer pohybu zdvíhacieho stožiara a nosníka vidlíc pri pohybe 360° páky daným smerom.

Ovládanie zdvíhacieho systému pomocou troch páčok

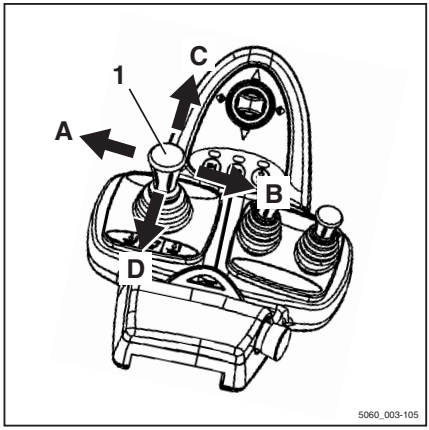

NEBEZPEČENSTVO

Dosahovanie alebo lezenie medzi pohybujúcimi sa časťami vozíka (napr. zdvíhací stožiar, bočné posuvy, pracovné vybavenie, nosné zariadenia atď.) môže spôsobiť vážne zranenia alebo usmrtenie, a je preto zakázané.

- Dodržiavajte bezpečnostné predpisy určené na prácu s nákladom.
- Zdvíhací systém ovládajte len zo sedadla vodiča.

Zdvihnutie a spustenie nosníka vidlíc

Zdvihnutie nosníka vidlíc:

- Posuňte všesmerovú 360° ovládaciu páku "zdvíhacieho stožiara"(1) v smere šípky (B).

Spustenie nosníka vidlíc:

- Posuňte všesmerovú 360° ovládaciu páku "zdvíhacieho stožiara"(1) v smere šípky (A).

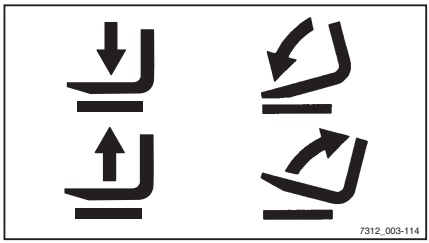

Nakláňanie zdvíhacieho stožiara

Naklonenie zdvíhacieho stožiara dopredu:

- Posuňte všesmerovú 360° ovládaciu páku "zdvíhacieho stožiara"(1) v smere šípky (C).

Naklonenie zdvíhacieho stožiara dozadu:

- Posuňte všesmerovú 360° ovládaciu páku "zdvíhacieho stožiara"(1) v smere šípky (D).

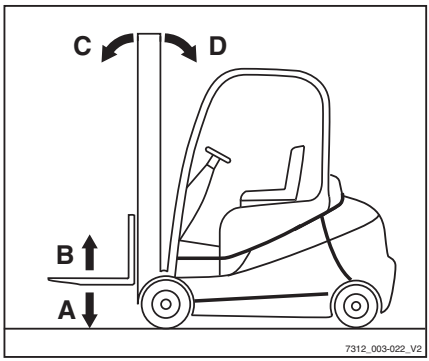

UPOZORNENIE

Symboly na všesmerovej 360° ovládacej páke indikujú smer pohybu zdvíhacieho stožiara a nosníka vidlíc pri pohybe 360° páky daným smerom.

Ovládanie zdvíhacieho systému pomocou štyroch páčok

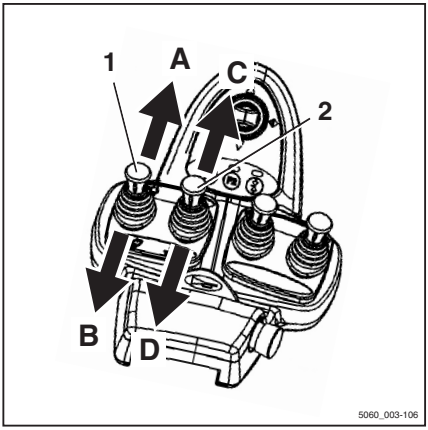

NEBEZPEČENSTVO

Dosahovanie alebo lezenie medzi pohybujúcimi sa časťami vozíka (napr. zdvíhací stožiar, bočné posuvy, pracovné vybavenie, nosné zariadenia atď.) môže spôsobiť vážne zranenia alebo usmrtenie, a je preto zakázané.

- Dodržiavajte bezpečnostné predpisy určené na prácu s nákladom.
- Zdvíhací systém ovládajte len zo sedadla vodiča.

Nakláňanie zdvíhacieho stožiara

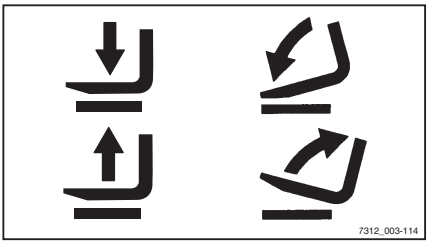

Naklonenie zdvíhacieho stožiara dopredu:

- Posuňte ovládaciu páku "zdvíhacieho stožiara" (1) v smere šípky (A).

Naklonenie zdvíhacieho stožiara dozadu:

- Posuňte ovládaciu páku "zdvíhacieho stožiara" (1) v smere šípky (B).

Zdvihnutie a spustenie nosníka vidlíc

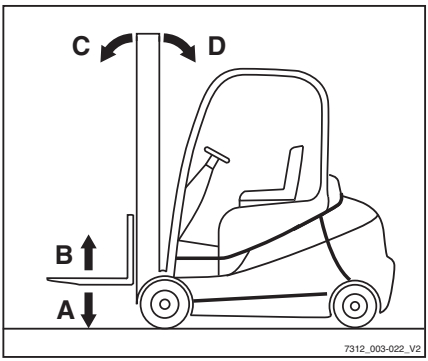

Zdvihnutie nosníka vidlíc:

- Posuňte ovládaciu páku "zdvihnúť – pustiť" (2) v smere šípky (D).

Spustenie nosníka vidlíc:

- Posuňte ovládaciu páku "zdvihnúť – pustiť" (2) v smere šípky (C).

UPOZORNENIE

Symboly na ovládacích pákach znázorňujú smer pohybu zdvíhacieho stožiara alebo nosníka vidlíc pri posunutí danej ovládacej páky.

Ovládanie zdvíhacieho systému pomocou joysticku 4Plus

⚠ NEBEZPEČENSTVO

Dosahovanie alebo lezenie medzi pohybujúcimi sa časťami vozíka (napr. zdvíhací stožiar, bočné posuvy, pracovné príslušenstvo, zdvižný systém atď.) môže spôsobiť vážne zranenia alebo smrť, a je preto zakázané.

- Dodržiavajte bezpečnostné predpisy určené pre prácu s nákladom.
- Zdvíhací systém ovládajte len zo sedadla vodiča.

Zdvihnutie a spustenie nosníka vidlíc

▷

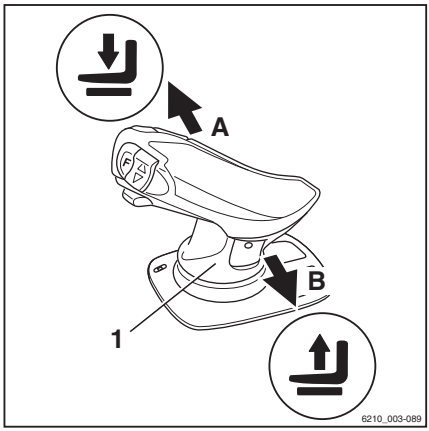

Zdvihnutie nosníka vidlíc:

- Potiahnite ovládač Joystick 4Plus (1) dozadu (B).

Spustenie nosníka vidlíc:

- Potlačte ovládač Joystick 4Plus (1) dopredu (A).

Nakláňanie zdvíhacieho stožiara

Naklonenie zdvíhacieho stožiara dopredu:

– Zatlačte horizontálne kolískové tlačidlo (2) doľava (C).

Naklonenie zdvíhacieho stožiara dozadu:

– Zatlačte horizontálne kolískové tlačidlo (2) doprava (D).

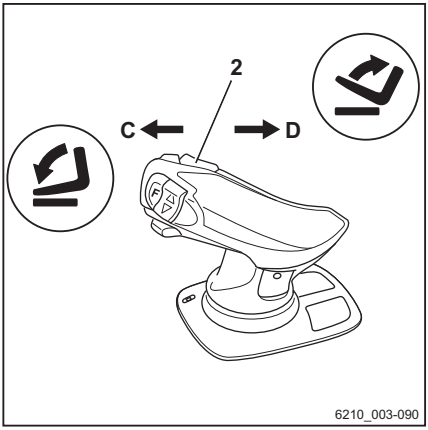

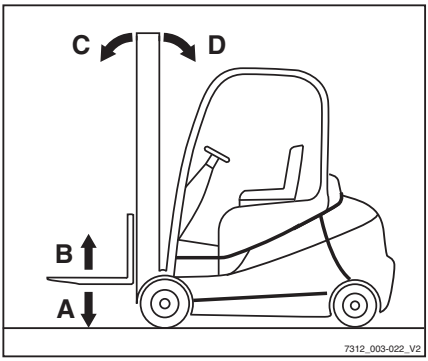

Bočný posuv nosník vidlíc

Presunutie nosníka vidlíc doľava.

– Potlačte ovládač Joystick 4Plus (1) doľava (E).

Presunutie nosníka vidlíc doprava.

– Potlačte ovládač Joystick 4Plus (1) doprava (F).

UPOZORNENIE

Symboly na ovládači Joystick 4Plus označujú smer pohybu zdvíhacieho stožiara alebo nosníka vidlíc.

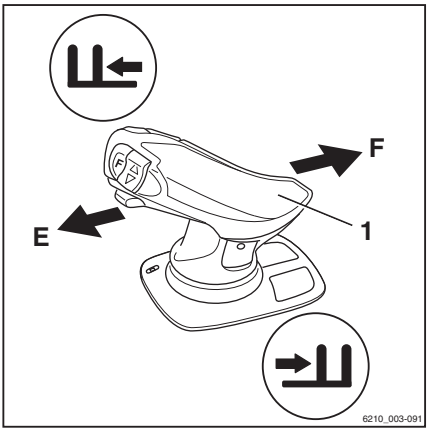

Ovládanie zdvíhacieho systému pomocou konzoly na ovládanie dotykom prstov

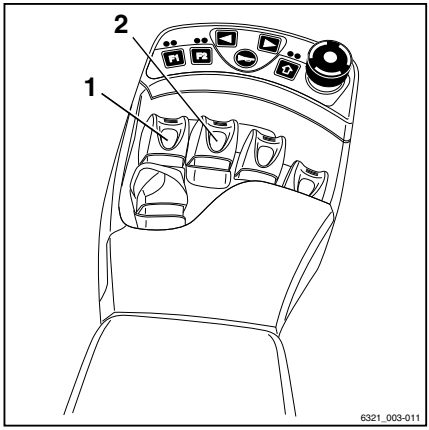

NEBEZPEČENSTVO

Dosahovanie alebo lezenie medzi pohybujúcimi sa časťami vozíka (napr. zdvíhací stožiar, bočné posuvy, pracovné vybavenie, nosné zariadenia atď.) môže spôsobiť vážne zranenia alebo usmrtenie, a je preto zakázané.

- Dodržiavajte bezpečnostné predpisy určené na prácu s nákladom.
- Zdvíhací systém ovládajte len zo sedadla vodiča.

Zdvihnutie a spustenie nosníka vidlíc

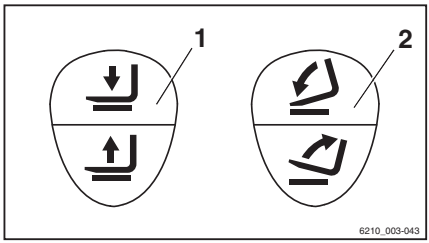

Zdvihnutie nosníka vidlíc:

- Potiahnite ovládaciu páku "zdvihnúť/spustiť" (1) dozadu.

Spustenie nosníka vidlíc:

- Potlačte ovládaciu páku "zdvihnúť/spustiť" (1) dopredu.

Nakláňanie zdvíhacieho stožiara

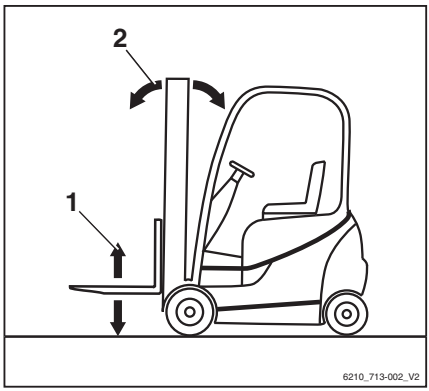

Naklonenie zdvíhacieho stožiara dopredu:

- Ovládaciu páku "náklon" (2) potlačte dopredu.

Naklonenie zdvíhacieho stožiara dozadu:

- Ovládaciu páku "náklon" (2) potiahnite dozadu.

UPOZORNENIE

Symboly na ovládacích pákach znázorňujú smer pohybu zdvíhacieho stožiara alebo nosníka vidlíc pri posunutí danej ovládacej páky.

Výmena ramien vidlíc

NEBEZPEČENSTVO

Ak sa vozík pohne, hrozí nebezpečenstvo smrteľného zranenia v dôsledku prejdenia pohybujúcim sa vozíkom!

- Vozík neparkujte na svahu.
- Aktivujte parkovaciu brzdu.
- Ramená vidlíc vymieňajte na oddelenom a bezpečnom mieste, na rovnom povrchu.

VAROVANIE

Pri výmene ramien vidlíc hrozí nebezpečenstvo úrazu, pretože vzhľadom na váhu ramená vidlíc môžu spadnúť na nohy, chodidlá alebo kolená. Priestor naľavo a napravo od ramien vidlíc je nebezpečná oblasť.

- Pri výmene ramien vidlíc vždy používajte ochranné rukavice a bezpečnostnú obuv.
- Uistite sa, že sa v nebezpečnej oblasti nenachádzajú žiadne osoby!
- Neťahajte ramená vidlíc.
- Ramená vidlíc musia vždy prenášať dvaja ľudia. V prípade potreby použite zdvihák.

UPOZORNENIE

- *Pri montáži a demontáži sa na podloženie ramien vidlíc odporúča použiť prepravnú paletu. Rozmery palety závisia od rozmerov použitého ramena vidlice a musia byť dimenzované tak, aby ramená vidlice po uložení na paletu neprečnievali. Takýmto spôsobom môžete ramená vidlíc bezpečne zložiť a prenášať.*
- *Obe ramená vidlíc je možné potlačiť na jednu stranu. Je možné zvoliť si stranu, cez ktoré sa vidlice odstránia*

Demontáž

- Vyberte paletu zodpovedajúcu rozmerom ramena vidlice.
- Zložte paletu vedľa nosníka vidlíc na strane, cez ktorú chcete vykonať odstránenie.
- Zdvihnite nosník vidlíc, až kým ramená vidlíc nebudú pribl. 3 cm nad paletou.
- Aktivujte parkovaciu brzdu.
- Vyberte kľúč zo zapaľovania.
- Odskrutkujte poistnú skrutku (2) na strane zvolenej pre odstránenie.
- Potiahnite zaisťovaciu západku (1) a potlačte ramená vidlíc na paletu jednu po druhej.

Inštalácia

- Skontrolujte, či je poistná skrutka na strane zvolenej na montáž odskrutkovaná.
- Umiestnite ramená vidlíc na paletu vedľa nosníka vidlíc na strane zvolenej na inštaláciu.
- Potiahnite zaisťovaciu západku (1) a potlačte ramená vidlíc na nosník vidlíc jednu po druhej.
- Umiestnite ramená vidlíc do požadovanej polohy a zatlačte zaisťovaciu páku. Skontrolujte, či zaisťovacia páka zapadla na miesto.
- Naskrutkujte a dotiahnite poistnú skrutku (2).

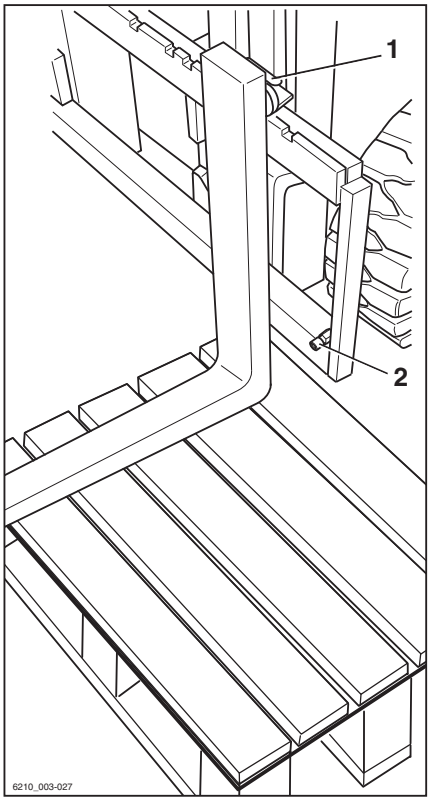

NEBEZPEČENSTVO

Padajúci náklad alebo vidlica môže spôsobiť smrteľné zranenie!

- Dotiahnite poistnú skrutku po každej výmene vidlice.
- Riadenie a presúvanie nákladu bez poistnej skrutky je zakázané.

UPOZORNENIE

Ak je vozík vybavený pomocnou funkciou "váženia nákladu", po výmene ramien vidlíc je

vždy nevyhnutné vykonať "nastavenie nulovej hodnoty systému na váženie nákladu". V opačnom prípade nemožno zaručiť správne odváženie nákladu.

Nástavce vidlíc (špeciálne vybavenie)

⚠ NEBEZPEČENSTVO

V prípade samovoľného pohybu môže vozík zraniť osoby, a preto táto situácia predstavuje ohrozenie života.

- Vozík neparkujte na svahu.
- Aktivujte parkovaciu brzdu.
- Nástavce vidlíc vymieňajte na oddelenom a bezpečnom mieste, na rovnom povrchu.

⚠ VAROVANIE

Nebezpečenstvo pritlačenia!

Hmotnosť nástavcov vidlíc môže spôsobiť pomliaždenie alebo porezanie na ostrých hranách a drsných okrajoch.

- Vždy používajte ochranné rukavice a bezpečnostnú obuv.

⚠ VAROVANIE

Hrozí riziko prevrátenia!

Hmotnosť a rozmery nástavcov vidlíc ovplyvňujú stabilitu vozíka. Dovolené zaťaženie podľa výkonového štítka je potrebné znížiť úmerne aktuálnej vzdialenosti nákladu.

Vozík je pri dodaní vybavený nástavcom vidlíc, štítok nosnosti je už náležite upravený.

- Neprekračujte dovolenú nosnosť. Pozrite si kapitolu "Pred naložením nákladu".

UPOZORNENIE

Ak je vozík vybavený pomocnou funkciou "váženia nákladu", po výmene nástavcov vidlíc je nevyhnutné "nastaviť nulovú hodnotu systému na váženie nákladu". V opačnom prípade nemožno zaručiť správne odváženie nákladu.

Nasadenie

NEBEZPEČENSTVO

Ohrozenie života padajúcim nákladom!

Najmenej 60 % dĺžky nástavca vidlice musí ležať na ramene vidlice. Prípustný je presah maximálne 40 % za koniec ramena vidlice. Nástavec vidlice musí byť tiež zabezpečený proti zošmyknutiu z ramena vidlice.

Ak nástavce vidlíc (1) nie sú zaistené poistným kolíkom (2) a závlačkou (3), náklad spolu s nástavcami môže spadnúť.

- Úplne zatlačte nástavec vidlice až k zadnej časti vidlice.
- Uistite sa, že 60 % dĺžky nástavca vidlice je nasunutých na ramene vidlice.
- Nástavce vidlíc vždy zaistite poistným kolíkom.
- Poistný kolík vždy zaistite závlačkou.

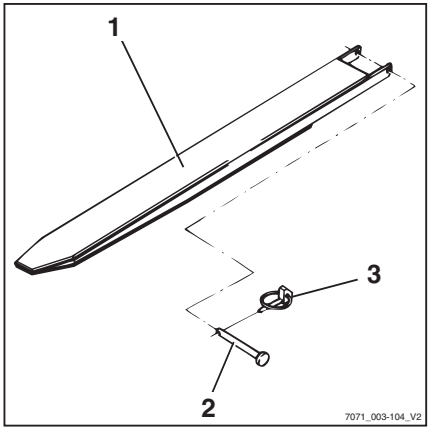

- Vyberte závlačku (3) z poistného kolíka (2).
- Vyberte poistný kolík z nástavca vidlíc (1).
- Nasuňte nástavec vidlíc na ramená vidlíc, až po zadnú časť vidlíc.
- Zaisťovacie kolíky umiestnené za zadnou časťou vidlíc úplne zasuňte do nástavca vidlíc.
- Do zaisťovacieho kolíka založte zákolesník a zaistite ho.

Demontáž

- Vyberte závlačku (3) z poistného kolíka (2).
- Vyberte poistný kolík z nástavca vidlíc (1).
- Stiahnite nástavce vidlíc z ramien vidlíc.
- Zaisťovacie kolíky úplne zasuňte do nástavca vidlíc.
- Do zaisťovacieho kolíka založte zákolesník a zaistite ho.

Ovládanie otočných ramien vidlíc (špeciálne vybavenie)

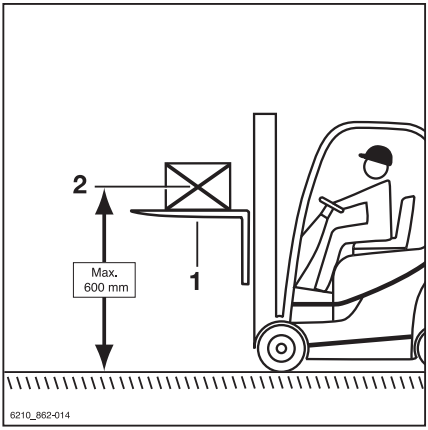

NEBEZPEČENSTVO

Ohrozenie života padajúcim nákladom!

Štandardné ramená vidlíc nie sú konštrukčne uspôsobené na použitie pri cúvaní. Pri nedodržaní tohto pokynu môže dôjsť k poškodeniu materiálu a spadnutiu nákladu.

– Pri cúvaní pracujte výhradne s otočnými ramenami vidlíc (1)

VAROVANIE

Riziko nehody v dôsledku padajúceho nápadu!

Bez použitia nosníka nákladu sa náklad môže na otočných ramenách vidlíc posúvať. Nástavce vidlíc (špeciálne vybavenie) nie je možné zabezpečiť proti posunutiu.

– Nepoužívajte nástavce vidlíc (špeciálne vybavenie)

VAROVANIE

Riziko nehody v dôsledku prevrátenia vozíka.

Ťažisko nákladu (2) nesmie byť pri jazde vyššie ako 600 mm nad zemou. Počas jazdy alebo pri brzdení sa vozík môže prevrátiť.

– Jazdite s ťažiskom nákladu vo výške max. 600 mm nad zemou

UPOZORNENIE

Ak je vozík vybavený pomocnou funkciou "váženia nákladu", po výmene otočných ramien vidlíc je nevyhnutné "nastaviť nulovú hodnotu v systéme váženia nákladu". V opačnom prípade nemožno zaručiť správne odváženie nákladu.

Zdvíhanie

Otočné ramená vidlíc (1) možno použiť na dosiahnutie prídavnej výšky zdvihu. Otočné ramená vidlíc sú namontované na nosníku vidlíc rovnakým spôsobom ako štandardné ramená vidlíc. Náklady možno zdvíhať na a pod otočné ramená vidlíc. Stožiar sa zdvíha a nakláňa rovnakým spôsobom.

▷

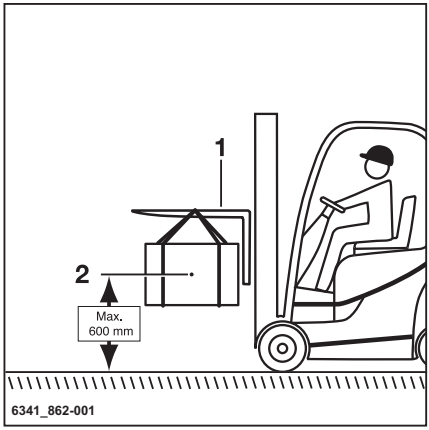

- Pri cúvaní pracujte výhradne s otočnými ramenami vidlíc
- Nepoužívajte nástavce vidlíc (špeciálne vybavenie)
- Ak je dostupná pomocná funkcia "váženia nákladu", nastavte "nulovú hodnotu v systéme váženia nákladu"
- Jazdite s ťažiskom nákladu (2) vo výške max. 600 mm nad zemou
- Dodržiavajte pokyny uvedené v časti "Preprava zavesených nákladov"

Manipulácia s nákladom

Bezpečnostné predpisy pre manipuláciu s nákladom ▷

Nasledujúce časti sú venované bezpečnostným predpisom pre manipuláciu s nákladom.

⚠ NEBEZPEČENSTVO

Hrozí nebezpečenstvo ohrozenia života padajúcim nákladom alebo spúšťanými časťami vozíka.

- Nikdy sa nepohybujte ani nestojte pod visiacim nákladom ani zdvihnutými ramenami vidlíc.
- Nikdy neprekračujte maximálnu nosnosť bližšie určenú v tabuľke s parametrami vozíka. V opačnom prípade nemôže byť zaistená stabilita vozíka!

⚠ NEBEZPEČENSTVO

Nebezpečenstvo nehody v dôsledku pádu alebo pomliaždenia!

- Nestúpajte na vidlice.
- Nedvíhajte iné osoby.
- Nikdy nechytajte ani nelezte na pohybujúce sa časti vozíka.

⚠ NEBEZPEČENSTVO

Nebezpečenstvo nehody v dôsledku spadnutia nákladu!

- Pri preprave malých kusov pripevnite ochranný kryt (špeciálne vybavenie), aby ste predišli spadnutiu nákladu na vodiča.
- Navyše je potrebné použiť uzavretý strešný kryt (špeciálne vybavenie).

Pred zdvíhaním nákladu

Nosnosť

Nosnosť vozíka uvedenú na výkonovom štítku je zakázané prekračovať. Nosnosť je v danom prípade ovplyvňovaná polohou ťažiska nákladu a výškou zdvihu, ako aj typom používaných pneumatík.

Informácie o umiestnení výkonového štítka nájdete v kapitole s názvom "Identifikačné body".

VAROVANIE

Na nákresoch sú zobrazené príklady.

Platné sú iba informačné štítky s nosnosťou umiestnené na vozíku!

Zvyšovanie nosnosti umiestňovaním dodatočných protizávaží je zakázané.

NEBEZPEČENSTVO

Ohrozenie života v dôsledku straty stability vozíka!

Nikdy neprekračujte uvádzané maximálne zaťaženie! Tieto hodnoty sa vzťahujú na pevné a homogénne náklady. V opačnom prípade nemožno zaručiť stabilitu, pevnosť ramien vidlíc ani zdvíhacieho stožiara.

Nenáležité a nesprávne používanie alebo umiestňovanie osôb na vozík ako protizávažia na zvýšenie nosnosti je zakázané.

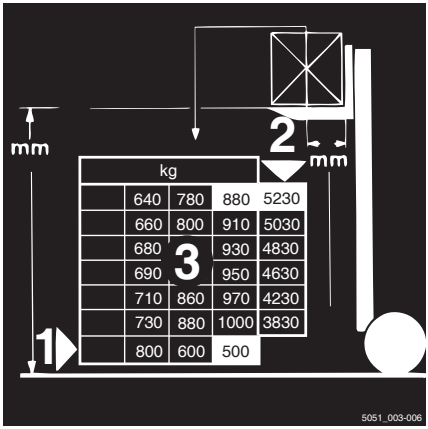

Príklad

Hmotnosť zdvíhaného nákladu: 880 kg (3)

Vzdialenosť od nákladu po zadnú časť vidlíc: 500 mm (1)

Povolená výška zdvihu: 5230 mm (2)

⚠ VAROVANIE

Riziko nehody v dôsledku straty stability vozíka!

Prípustné zaťaženie nástavcov (špeciálne vybavenie) a znížená nosnosť kombinácie vozíka a nástavca nesmú byť prekročené.

– Pozrite si a dodržiavajte informácie o nosnosti uvedené na výkonových štítkoch na vozíku a nástavci.

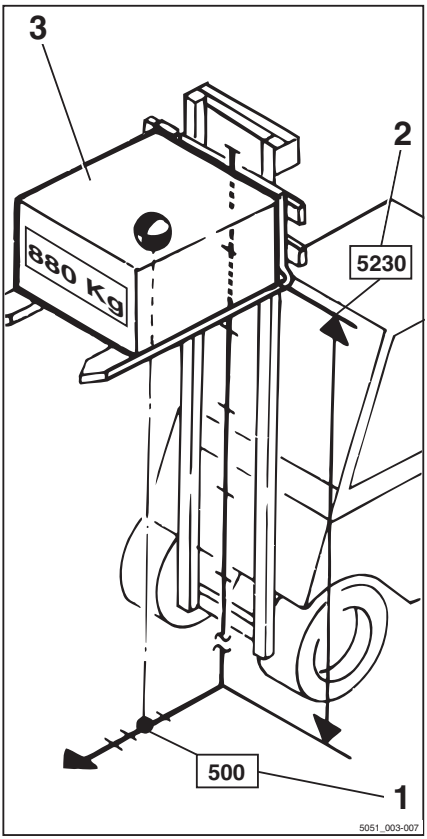

Váženie nákladu (špeciálne vybavenie)

Popis

Informácia o hmotnosti prevážaného nákladu poskytuje vodičovi vyššiu bezpečnosť. Ak je vozík vybavený pomocnou funkciou "váženia nákladu" (špeciálne vybavenie), je možné odmerať hmotnosť zdvíhaného nákladu a zobraziť ju na displeji a operačnej jednotke.

Náklad je možné odvážiť, len keď je vozík zastavený. Pred vykonaním váženia je potrebné zdvihnúť náklad do výšky 300 – 800 mm nad zem.

Váženie nákladu dosahuje presnosť +/–3 % menovitej nosnosti vozíka.

UPOZORNENIE

V záujme zabezpečenia neustálej presnosti je potrebné vykonať nastavenie nulovej hodnoty v systéme na váženie nákladu. Je potrebné vykonať nastavenie nulovej hodnoty.

- *ako súčasť denného uvedenia do prevádzky,*
- *po výmene ramien vidlíc,*
- *po pripojení alebo výmene nástavcov.*

Postup pri odvážení nákladu

NEBEZPEČENSTVO

Nebezpečenstvo nehody v dôsledku spadnutia nákladu!

Náklad môže spadnúť, ak neberiete do úvahy polohu jeho ťažiska alebo nebol naložený bezpečne.

– Náklad bezpečne naložte; pozrite si kapitolu s názvom "Zdvíhanie nákladu".

POZOR

Ak hmotnosť nákladu nameraná touto funkciou prekračuje dovolenú zníženú nosnosť vozíka, vozík nie je možné bezpečne používať.

– Náklad okamžite spustite a odoberte z neho.
– V prípade potreby použite iný vozík s dostatočnou nosnosťou.

UPOZORNENIE

Presné odváženie nákladu je možné iba za nasledujúcich predpokladov:

- *Hydraulický olej je zohriaty na normálnu prevádzkovú teplotu*
- *Na začiatku váženia je náklad v pokoji*
- *Pri vozíkoch s nosnosťou do 2,5 t dosahuje náklad aspoň 10 % menovitej nosnosti.*
- *Pri vozíkoch s nosnosťou 3 t a viac dosahuje náklad aspoň 5 % menovitej nosnosti.*
- *Zdvíhací stožiar je vo vertikálnej polohe*
- *Vidlice nie sú zdvihnuté vyššie než 800 mm nad zemou.*

UPOZORNENIE

Spôsob činnosti zdvíhacieho systému závisí od ovládacích prvkov, ktoré sú súčasťou vybavenia vozíka.

– Dbajte na to, aby bol vozík pred odvážením nákladu nejaký čas v prevádzke.

– Nastavte zdvíhací stožiar do vertikálnej polohy.

– Zdvihnite vidlice do výšky 300 – 800 mm.

– Uistite sa, že je náklad v pokoji.

– Stlačte tlačidlo Softkey (1).

Meranie zaťaženia sa zapne. Zobrazí sa symbol (2).

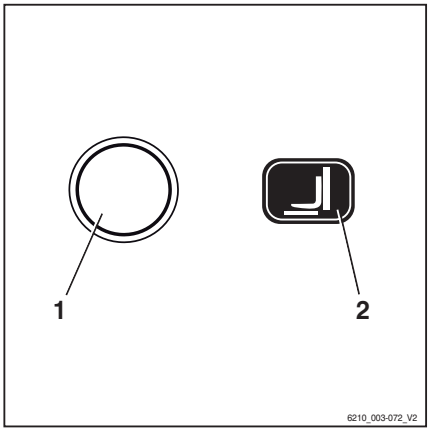

UPOZORNENIE

Ak je vozík vybavený ovládaním s páčkami alebo dotykom prstov, alternatívne je možné stlačiť aj tlačidlo F1.

UPOZORNENIE

Pri nasledujúcom úkone je potrebné pomaly spúšťať nosník vidlíc a potom ho náhle zastaviť. Vidlice sa pri tom nesmú dotknúť zeme, inak bude váženie nákladu nepresné. Aby sa vidlice počas spúšťania zastavili čo najrýchlejšie, uvoľnite ovládací prvok na spúšťanie, aby sa vrátil do neutrálnej polohy.

– Pomaly spúšťajte nosník vidlíc a uvoľnite ovládací prvok.

UPOZORNENIE

Pri zastavovaní spúšťania musí byť náklad odpružený, aby vytvoril merateľný impulz.

Po správnom vykonaní merania zaťaženia sa zistená hmotnosť záťaže (3) zobrazí na displeji.

▷

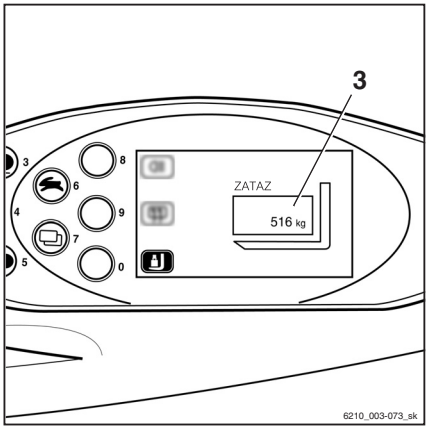

UPOZORNENIE

Po neúspešnom odvážení sa na operačnej jednotke zobrazí hodnota "-9999 kg".

Zdvíhanie nákladu

Na zabezpečenie bezpečnej polohy nákladu je potrebné, aby boli ramená vidlíc v primeranej vzdialenosti od seba a čo najviac zasunuté pod nákladom.

Ak je to možné, náklad by mal spočívať na zadnej časti vidlíc.

Náklad nesmie priveľmi prečnievať cez špičky vidlíc, ani špičky vidlíc by nemali príliš vyčnievať von z nákladu.

Náklad sa musí zdvíhať a prevážať čo najviac v strede.

⚠ NEBEZPEČENSTVO

Nebezpečenstvo nehody v dôsledku spadnutia nákladu!

Pri preprave malých kusov pripevnite ochranný kryt (špeciálne vybavenie), aby ste predišli spadnutiu nákladu na vodiča.

Takisto je potrebné použiť uzavretý strešný kryt (špeciálne vybavenie).

Odoberateľné strešné okná sa nesmú demontovať.

Nastavenie ramien vidlíc

▷

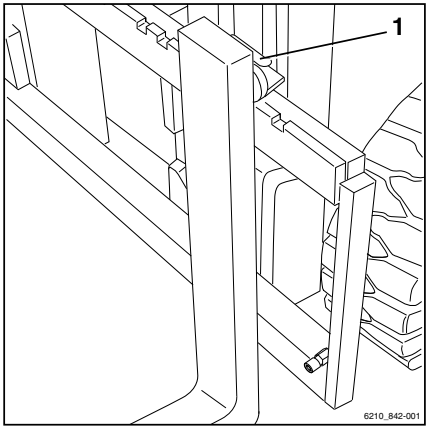

– Zdvihnite západku (1) a posuňte ramená vidlíc do želanej polohy.
– Nechajte západku zaskočiť späť na miesto.

Ťažisko nákladu musí ležať medzi ramenami vidlíc v strede.

– Polohovadlo ramien vidlíc (špeciálne vybavenie) aktivujte, len keď sa na vidliciach nenachádza žiaden náklad.

Nebezpečná oblasť

Nebezpečná oblasť je zóna, v ktorej sú osoby ohrozené pohybom vozíka, jeho pracovného príslušenstva, zariadenia na prevoz nákladu (napr. nástavcov) alebo samotným nákladom. Patria sem aj oblasti, kam môže spadnúť náklad alebo kam môže spadnúť prípadne byť spustené pracovné príslušenstvo.

⚠ NEBEZPEČENSTVO

Riziko poranenia!

– Nestúpajte na vidlicu.

⚠ NEBEZPEČENSTVO

Riziko poranenia!

– Nevstupujte pod zdvihnuté vidlice.

⚠ NEBEZPEČENSTVO

V nebezpečnej oblasti vozíka hrozí poranenie osôb!

V nebezpečnej oblasti vozíka sa nesmú nachádzať žiadne osoby okrem vodiča v bežnej prevádzkovej pozícii. Ak osoby neopustia nebezpečnú oblasť napriek varovaniam:

– Ihneď prestaňte pracovať s vozíkom.
– Zabezpečte vozík proti používaniu neoprávnenými osobami.

NEBEZPEČENSTVO

Nebezpečenstvo usmrtenia padajúcim nákladom!

– Nikdy sa nezdržiavajte pod visiacim nákladom.

Preprava paliet

Je potrebné dodržiavať zásadu, že nakladacie jednotky (napr. palety) sa musia prepravovať jednotlivo. Preprava viacerých nakladacích jednotiek súčasne je dovolená, iba ak:

- len pod odborným dohľadom
- ak sú splnené technické požiadavky.

Vodič musí zabezpečiť vyhovujúci stav nákladu. Prepravované smú byť len bezpečne a dôkladne uložené nakladacie jednotky.

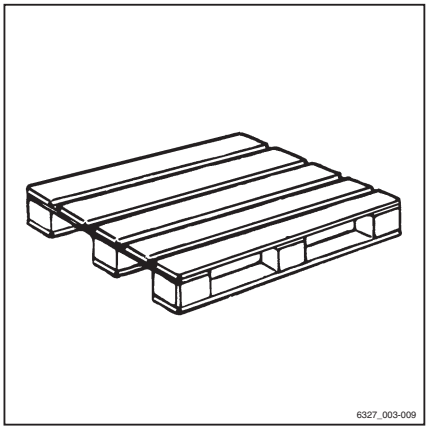

Preprava zavesených nákladov

Prepravu zavesených nákladov konzultuje s národnými regulačnými orgánmi (v Nemecku je to asociácia poistenia zákonnej zodpovednosti zamestnávateľov).

Takúto činnosť môžu obmedzovať aj vnútroštátne predpisy. Obráťte sa na príslušné orgány.

NEBEZPEČENSTVO

Zavesené náklady, ktoré sa začnú kývať, môžu spôsobiť nasledujúce riziká:

- Znížená účinnosť brzdenia a riadenia
- Prevrátenie vozíka cez kolesá nákladnej alebo hnacej nápravy
- Prevrátenie vozíka do strany
- Nebezpečenstvo pritlačenia sprievodnej osoby
- Obmedzená viditeľnosť.

⚠ NEBEZPEČENSTVO

Strata stability.

Posúvajúce alebo kývajúce sa náklady môžu spôsobiť narušenie stability a mať za následok prevrátenie vozíka.

– Pri preprave zavesených nákladov dodržiavajte nasledujúce pokyny

Pokyny na prepravu zavesených nákladov:

- Kývajúcim sa nákladom je možné predísť vhodnou rýchlosťou a spôsobom jazdy (opatrné riadenie, brzdenie).
- Visiacie náklady musia byť k vozíku pripevnené tak, aby nemohlo dôjsť k náhodnému zošmyknutiu, uvoľneniu a poškodeniu upevňovacích popruhov
- Pri preprave zavesených nákladov musia byť k dispozícii vhodné pomôcky (napr. zaisťovacie laná alebo oporné tyče) tak, aby sprevádzajúce osoby mohli navádzať zavesené náklady a aby sa náklady nekývali
- Osobitnú pozornosť venujte kontrole, či sa v plánovanej jazdnej dráhe nenachádzajú nejaké osoby
- Ak sa aj napriek tomu začne náklad kývať, uistite sa, že žiadna osoba nie je vystavená riziku

⚠ NEBEZPEČENSTVO

Riziko nehôd!

Pri preprave visiacich nákladov nikdy nejazdite prerušovane, neprerušujte náhle jazdu a nepohybujte prudko nákladom.

So zaveseným nákladom nikdy nejazdite po svahoch.

Prepravovať kontajnery s kvapalinami ako visiace náklady je zakázané.

Zdvíhanie nákladu

⚠ NEBEZPEČENSTVO

Hrozí nebezpečenstvo ohrozenia života padajúcim nákladom alebo spúšťanými časťami vozíka.

- Nikdy sa nepohybujte ani nestojte pod visiacim nákladom ani zdvihnutými ramenami vidlíc.
- Nikdy neprekračujte maximálne zaťaženie uvedené na štítku nosnosti. V opačnom prípade nie je možné zaručiť stabilitu vozíka.

- Pracujte len s takými paletami, ktoré neprekračujú stanovené maximálne rozmery. S poškodeným nakladacím zariadením a nevhodne formovaným nákladom nie je dovolené pracovať.
- Náklad ukladajte alebo zaistite na nakladacie zariadenie tak, aby sa nemohol posunúť ani spadnúť.
- Náklad ukladajte tak, aby jeho prečnievajúce časti neobmedzovali stanovenú šírku uličky.
- Opatrne sa priblížte k regálu, jemne zabrzdite a zastavte tesne pred regálom.

▷

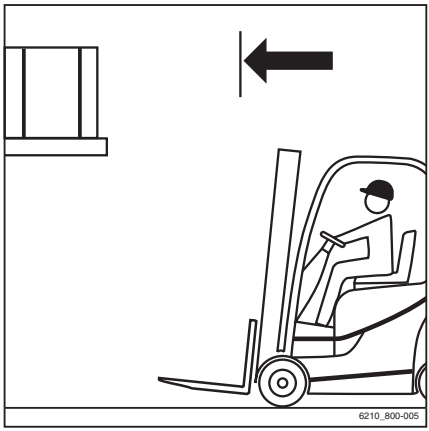

– Nastavte vidlice do správnej polohy.
– Nastavte zdvíhací stožiar do kolmej polohy.
– Zdvihnite nosník vidlíc do výšky nákladu.

⚠ POZOR

Riziko poškodenia súčastí!

Pri zasúvaní vidlice do regálovej konštrukcie sa uistite, že regálová konštrukcia ani náklad nie sú poškodené.

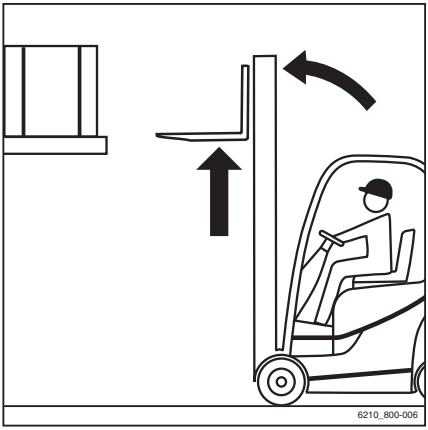

– Zasuňte vidlicu pod náklad tak ďaleko, ako je možné. Keď sa zadná časť vidlice oprie o náklad, zastavte vozík. Ťažisko nákladu musí ležať medzi ramenami vidlíc v strede.

– Dvíhajte nosník vidlíc, až kým nespočíva celá váha nákladu na vidliciach. ▷

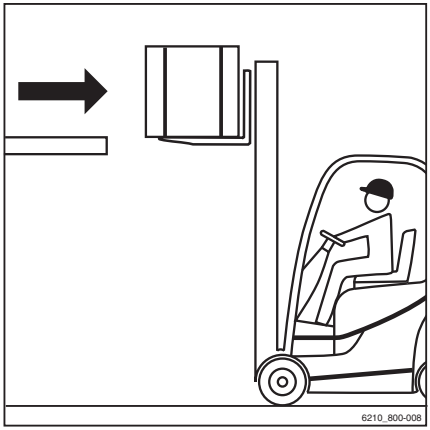

⚠ NEBEZPEČENSTVO

Riziko nehôd!

– Pozor na prípadné osoby v nebezpečnej oblasti.
– Uistite sa, že je trasa za vami voľná.

⚠ NEBEZPEČENSTVO

Nikdy nenakláňajte zdvíhací stožiar so zdvihnutým nákladom, pretože hrozí nebezpečenstvo prevrátenia!

– Pred naklonením zdvíhacieho stožiara spustite náklad nadol.

– Cúvajte opatrne a pomaly, až kým sa náklad nenachádza mimo regálovej konštrukcie. Brzdite opatrne.

– Náklad spustite nižšie – dodržiavajte pritom svetlú výšku od podlahy. ▷

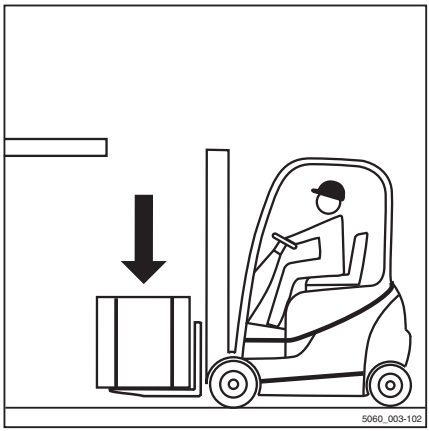

– Nakloňte zdvíhací stožiar dozadu. ▷

Náklad sa môže prepraviť.

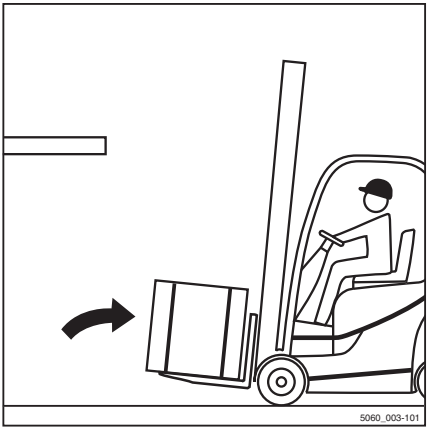

Preprava nákladu ▷

UPOZORNENIE

Postupujte podľa pokynov v kapitole s názvom "Bezpečnostné predpisy pri riadení".

NEBEZPEČENSTVO

Čím vyššie sa náklad zdvihne, tým je menej stabilný. Vozík sa môže prevrátiť alebo môže spadnúť náklad, čím sa zvyšuje riziko nehody!

Jazda so zdvihnutým nákladom a zdvíhacím stožiarom nakloneným dopredu je zakázaná.

– Vždy jazdite so spusteným nákladom.
– Spustite náklad, kým sa nedosiahne požadovaná svetlá výška (nie viac ako 300 mm).
– Jazdite len so zdvíhacím stožiarom nakloneným dozadu.

– Okolo rohov jazdite pomaly a opatrne! ▷

UPOZORNENIE

Postupujte podľa pokynov v kapitole "Riadenie".

– Zrýchľujte a brzdite vždy jemne!

UPOZORNENIE

Postupujte podľa pokynov v kapitole "Ovládanie pracovnej brzdy".

– Nikdy nejazdite s nákladom vyčnievajúcim do strany (napr. pri bočnom posuve)! ▷

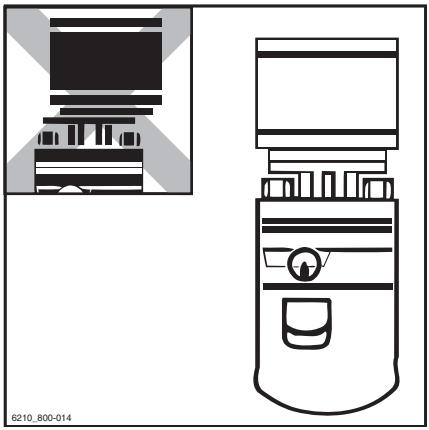

Skladanie nákladu

NEBEZPEČENSTVO

Nebezpečenstvo nehody v dôsledku zmeneného rozloženia síl pri naklonenom stožiari!

Pri posunutí v dôsledku naklonenia zdvíhacieho stožiara vpred so zdvihnutým nákladom alebo v dôsledku zošmyknutia nákladu sa mení ťažisko nákladu a rozloženie síl pri naklonení. Vozík sa môže prevrátiť dopredu.

- Zdvíhací stožiar so zdvihnutým zariadením na prepravu nákladu začnite nakláňať dopredu až priamo nad stohom.
- Keď je zdvíhací stožiar naklonený dopredu, venujte zvýšenú pozornosť tomu, aby sa vozík neprevrátil dopredu a náklad nespadol.

VAROVANIE

Nebezpečenstvo nehody v dôsledku spadnutia nákladu!

Ak vidlica alebo náklad zostanú počas spúšťania visieť, náklad môže spadnúť.

- Pri vyberaní nákladu zo stohu podíďte vozíkom dozadu dostatočne na to, aby ste mohli vidlicu voľne spustiť dolu.

- Priblížte sa k stohu so spusteným nákladom, v súlade s predpismi.
- Nastavte zdvíhací stožiar do kolmej polohy.
- Zdvihnite náklad do výšky stohu.
- S vozíkom prejdite opatrne smerom k regálu.

– Náklad pomaly spustite a bezpečne ho uložte na regál.

▷

⚠ NEBEZPEČENSTVO

Nebezpečenstvo nehody!

– Pozor na prípadné osoby v nebezpečnej oblasti.
– Uistite sa, že je trasa za vami voľná.

– Cúvajte s vozíkom, až kým sa ramená vidlíc nedajú spustiť tak, aby sa pri spúšťaní nedotkli stohu.
– Vidlicu spustite nižšie a dodržiavajte pritom svetlú výšku.
– Nakloňte zdvíhací stožiar dozadu a odíďte.

Jazda výťahmi

▷

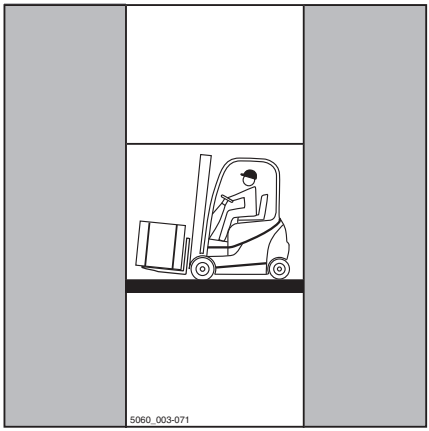

Vodič môže používať tento vozík iba vo výťahoch s dostatočnou nosnosťou, na používanie ktorých má prevádzkovateľ (pozrite si ⇒ Kapitola "Definícia zodpovedných osôb", Str. 28) udelené príslušné oprávnenie.

⚠ NEBEZPEČENSTVO

Nebezpečenstvo smrteľného úrazu v dôsledku pomliaždenia alebo prejdenia vozíkom.

– Keď vozík vstupuje do výťahu, nesmú sa vo výťahu nachádzať žiadne osoby.
– Osoby smú do výťahu vstupovať až vtedy, keď je vozík riadne zaistený, a musia opustiť výťah ako prvé ešte pred vozíkom.

Určenie aktuálnej celkovej hmotnosti

– Vozík bezpečne zaparkujte, pozrite si ⇒ Kapitola "Bezpečné parkovanie vozíka a jeho vypnutie", Str. 4-146.

– Hmotnosť celku môžete určiť po odčítaní údajov z výrobného štítku vozíka, výrobného štítku nástavcov (špeciálne vybavenie), ak sa používajú, a prípadnom odvážení zdvíhaného nákladu.

– Aktuálnu celkovú hmotnosť vozíka získate sčítaním získaných údajov:

Vlastná hmotnosť (1)

\+ Maximálna dovolená hmotnosť batérie (2)

\+ Hmotnosť dodatočného závažia (špeciálne vybavenie) (3)

\+ Vlastná hmotnosť nástavcov (špeciálne vybavenie)

\+ Hmotnosť nakladaného nákladu

\+ 100 kg rezerva pre vodiča

= Aktuálna celková hmotnosť

– Do výťahu vchádzajte vozíkom s vidlicami smerom dopredu, nedotýkajte sa stien výťahovej šachty.

– Vo výťahu vozík bezpečne zaparkujte, pozrite si ⇒ Kapitola "Bezpečné parkovanie vozíka a jeho vypnutie", Str. 4-146, aby sa náklad ani vozík nemohli nekontrolovane pohybovať.

▷

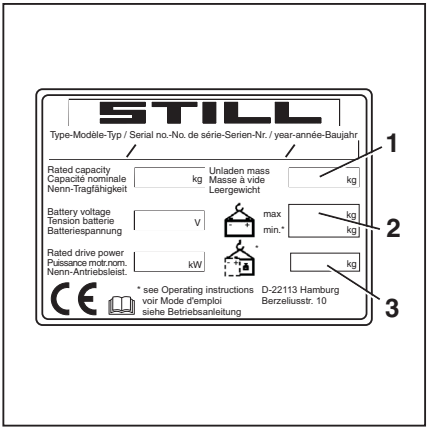

Jazda po nakladacích mostoch ▷

⚠ NEBEZPEČENSTVO

Nebezpečenstvo nehody pri spadnutí vozíka!

Pohyby pri jazde môžu spôsobiť, že zadná časť vozíka sa vychýli z nakladacieho mosta. Môže to spôsobiť pád vozíka.

Vodič nákladného vozidla a vodič vysokozdvižného vozíka sa musia dohodnúť na čase odchodu nákladného vozidla.

- Stanovte si čas odchodu nákladného vozidla.
- Stanovte celkovú skutočnú hmotnosť vozíka.
- Pred vstupom na nakladací most sa uistite, že je riadne pripevnený a zaistený a má dostatočnú nosnosť (nákladné vozidlo, nakladací most, atď.).
- Uistite sa, že vozidlo, na ktoré vstupujete, je riadne zabezpečené proti posunutiu a má nosnosť zodpovedajúcu hmotnosti vozíka.

Stanovenie celkovej skutočnej hmotnosti ▷

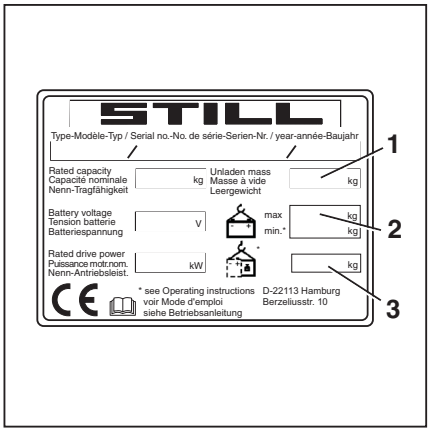

- Vozík bezpečne odparkujte.
- Hmotnosť celku môžete určiť po odčítaní údajov z výrobného štítku vozíka, výrobného štítku nástavcov (špeciálne vybavenie), ak sa používajú, a prípadnom odvážení zdvíhaného nákladu.
- Celkovú skutočnú hmotnosť vozíka vypočítate sčítaním získaných údajov:

  Vlastná hmotnosť (1)

  \+ Maximálna dovolená hmotnosť batérie (2)

  \+ Hmotnosť dodatočného závažia (voliteľné vybavenie) (3)

  \+ Vlastná hmotnosť nástavcov (voliteľné vybavenie)

  \+ Hmotnosť nakladaného nákladu

  \+ 100 kg rezerva pre vodiča

  = Celková skutočná hmotnosť

- Po nakladacích mostoch jazdite pomaly a opatrne.

Nadstavce

Pripojenie nástavcov

Ak je vozík vo výrobnom závode vybavený integrovaným nástavcom (špeciálne vybavenie), je potrebné dodržiavať pokyny uvedené v návode na obsluhu integrovaných nástavcov značky STILL.

Ak nástavec montujete až na mieste použitia, dodržiavajte pokyny uvedené v návode na obsluhu nástavca od jeho výrobcu.

Ak nástavec nie je súčasťou dodávky vysokozdvižného vozíka, je potrebné dodržiavať pokyny a návod na obsluhu nástavca od jeho výrobcu.

Pred prvým uvedením do prevádzky musí oprávnená osoba skontrolovať fungovanie nástavca a tiež výhľad z miesta vodiča s nákladom aj bez nákladu. Ak sa výhľad považuje za nedostatočný, musia sa používať vizuálne pomôcky napr. zrkadlá, kamerový/monitorovací systém a pod.

Okrem toho je nevyhnutné, aby sa dodržiavali výstrahy uvedené nižšie.

⚠ POZOR

Nástavec musí mať certifikát CE. Ak sa na vozíku nenachádza štítok s údajmi o zníženej nosnosti pri použití daného nástavca a príslušné ovládacie prvky nie sú označené zodpovedajúcimi piktogramami, vozík je zakázané používať.

- Čo najskôr si objednajte štítok s údajmi o zníženej nosnosti a piktogramy prostredníctvom autorizovaného servisného strediska.
- V autorizovanom servisnom stredisku vám hydraulických systém musia prispôsobiť požiadavkám nástavca (napr. prispôsobením rýchlosti motora čerpadla).

NEBEZPEČENSTVO

Hrozí nebezpečenstvo ohrozenia života padajúcim nákladom!

Nástavce, ktoré pridržiavajú náklad tlakovou silou (napr. čeľuste), musia byť ovládané dodatočným sekundárnym ovládacím prvkom (blokovanie), ktorý musí byť aktivovaný, aby nedošlo k neúmyselnému uvoľneniu nákladu.

V prípade dodatočnej inštalácie takéhoto nástavca treba dodatočne nainštalovať aj sekundárny ovládací prvok.

– Skontrolujte, či je k dispozícii funkcia prídavného blokovania čeľustí.

NEBEZPEČENSTVO

Hrozí nebezpečenstvo ohrozenia života padajúcim nákladom!

V prípade montáže čeľustí s integrovaným bočným posunom treba zabezpečiť, aby sa čeľuste počas prevádzky bočného posunu neotvorili.

– Pred inštaláciou kontaktujte autorizované servisné stredisko.
– Nikdy nechytajte ani nelezte na pohybujúce sa časti vozíka.

Hydraulické pripojenie

– Pred montážou nástavca vypustite tlak z hydraulického systému.

POZOR

Riziko poškodenia komponentov!

Prípojky pripájacích konektorov bez krytu sa môžu znečistiť. Manipulácia s pripájacími konektormi môže byť veľmi namáhavá a nečistoty môžu preniknúť do hydraulického systému.

– Po demontáži nástavcov nasuňte na zásuvky konektorov ochranné kryty.

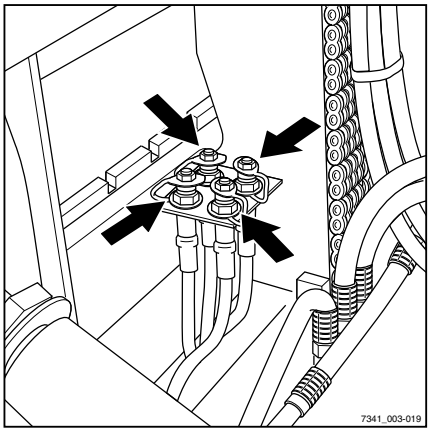

Upevnenie nástavcov

Montáž nadstavcov a pripojenie pohonu k nadstavcu smie vykonávať iba oprávnená osoba v súlade s informáciami od výrobcu a dodávateľa daného nadstavca. Po každej inštalácii nadstavca sa pred uvedením do prevádzky musí preveriť jeho správna funkčnosť.

UPOZORNENIE

Pozrite si definíciu "oprávnenej osoby" ako zodpovednej osoby!

Nosnosť s nástavcom

Prípustná nosnosť nadstavca a prípustné zaťaženie (nosnosť a zaťažovací moment) vysokozdvižného vozíka nesmú prekročiť kombináciu nadstavca a užitočného zaťaženia. Musia sa dodržiavať technické predpisy výrobcu a dodávateľa nadstavca.

– Riaďte sa štítkom s údajmi o zníženej zdvíhacej kapacite. Pozrite si kapitolu s názvom "Zdvíhanie nákladu pomocou nástavcov".

Uvoľnenie tlaku z hydraulického systému

Pred montážou nástavcov je nutné uvoľniť tlak z pripájacích konektorov (šípky).

Montáž nástavcov smie vykonávať iba autorizovaný personál v súlade s informáciami a pokynmi od výrobcu a dodávateľa nástavcov. Po každej montáži pred prvým uvedením nástavca do prevádzky sa musí skontrolovať správna funkciu.

UPOZORNENIE

Postup pri uvoľňovaní tlaku závisí od daných ovládacích prvkov na ovládanie hydraulických funkcií, pozrite si kapitolu "Ovládacie prvky zdvíhacieho systému".

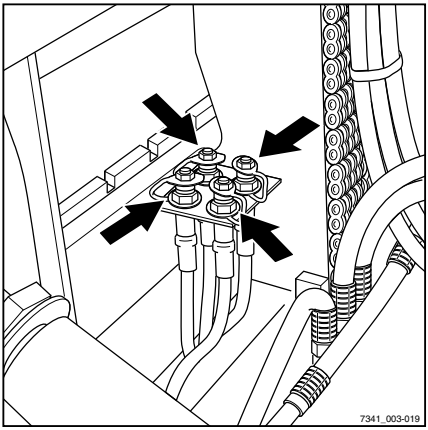

Uvoľnenie tlaku

▷

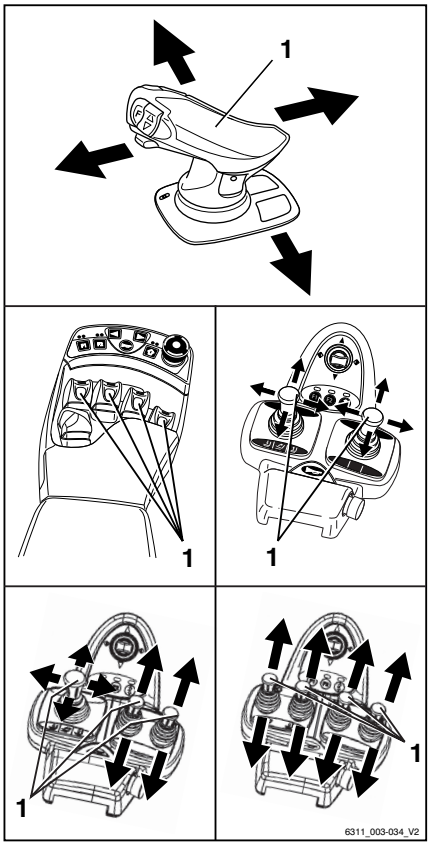

UPOZORNENIE

Vo vozíkoch s voliteľným vybavením správy vozového parku ("FleetManager") alebo "prístupových oprávnení prostredníctvom kódu PIN" je potrebné povoliť prístupové oprávnenie.

– Zapnite spínaciu skrinku.

– Spustite nosník vidlíc.

– Zapnite výstražný systém (voliteľné vybavenie).

UPOZORNENIE

Stlačte tlačidlo zapnutia výstražného systému, aj keď vozík nie je vybavený výstražným systémom. Zapnutím výstražného systému sa zabráni vypnutiu elektrického systému, aj keď sa spínacia skrinka následne vypne.

– Vypnite spínaciu skrinku.

– Opakovane aktivujte ovládaciu páku (1) na ovládanie hydraulických funkcií v smere šípky až na doraz.

Ventily sa otvoria a tlak v hydraulickom systéme sa zníži.

Všeobecné pokyny na ovládanie nástavcov

Spôsob ovládania nástavcov (voliteľné vybavenie) závisí od ovládacích prvkov, ktoré sú súčasťou výbavy vozíka.

V zásade sa rozlišujú nasledujúce spôsoby:

- **Dve páčky**
- **Dve páčky s piatou funkciou** (voliteľné vybavenie)
- **Tri páčky**
- **Tri páčky s piatou funkciou** (voliteľné vybavenie)
- **Štyri páčky**
- **Štyri páčky s piatou funkciou** (voliteľné vybavenie)
- **Joystick 4Plus**
- **Joystick 4Plus s piatou funkciou** (voliteľné vybavenie)
- **Spínač ovládaný dotykom prsta**
- **Ovládanie dotykom prstov s piatou funkciou** (voliteľné vybavenie)

– Informácie o ovládaní nástavcov pomocou príslušných ovládacích prvkoch nájdete v príslušných častiach tejto kapitoly.

⚠ VAROVANIE

Pri použití nástavcov treba počítať s ďalšími rizikami napr. zmenou ťažiska, ďalšími nebezpečnými oblasťami a pod.

Nástavec sa smie používať len na stanovený účel podľa opisu v príslušnom návode na obsluhu. Na obsluhu nástavca musia byť vodiči vyškolení.

Náklad možno pomocou nástavcov naložiť a prepravovať, len ak je náklad bezpečne pripojený a zaistený. V prípade potreby musí byť náklad zaistený proti zošmyknutiu, skotúľaniu, pádu, kývaniu alebo prevráteniu. Upozorňujeme, že keď zmeníte polohu ťažiska nákladu, negatívne tým ovplyvníte stabilitu vozíka.

– Preštudujte si štítok nosnosti použitého nástavca.

UPOZORNENIE

Okrem funkcií uvedených nižšie je dostupné aj ďalšie špeciálne vybavenie a funkcie. Smery

pohybu sú znázornené aj na piktogramoch na ovládacích prvkoch.

UPOZORNENIE

Všetky spomínané nástavce patria do kategórie voliteľného vybavenia. Presné vysvetlenie jednotlivých pohybov/činností pripojeného nástavca nájdete v príslušnom návode na obsluhu.

Ovládanie nástavcov pomocou dvoch mini páčok

Na ovládanie nástavcov (špeciálne vybavenie) v tejto verzii slúži ovládacia páka "nástavce" (1).

Piktogramy na ovládacej páke "nástavce" znázorňujú príslušné funkcie, ktoré je možné touto pákou aktivovať.

Základný zoznam funkcií:

– Posuňte ovládaciu páku "Nástavce" (1) v smere šípky (A) .

Nástavec vykoná pohyb vyznačený na piktograme na pozícii (A) .

– Posuňte ovládaciu páku "Nástavce" (1) v smere šípky (B) .

Nástavec vykoná pohyb vyznačený na piktograme na pozícii (B) .

– Posuňte ovládaciu páku "Nástavce" (1) v smere šípky (C) .

Nástavec vykoná pohyb vyznačený na piktograme na pozícii (C) .

– Posuňte ovládaciu páku "Nástavce" (1) v smere šípky (D) .

Nástavec vykoná pohyb vyznačený na piktograme na pozícii (D) .

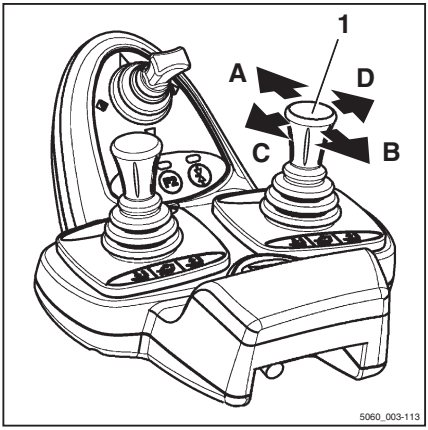

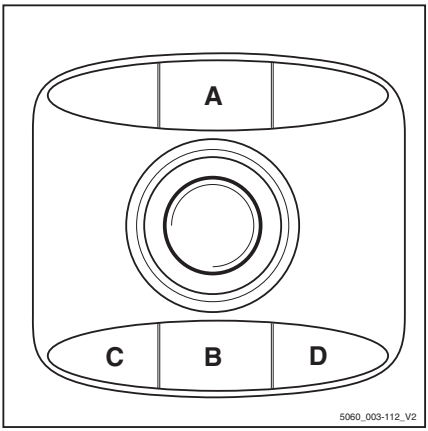

– Zapamätajte si nasledujúce funkcie nástavcov a piktogramy. ▷

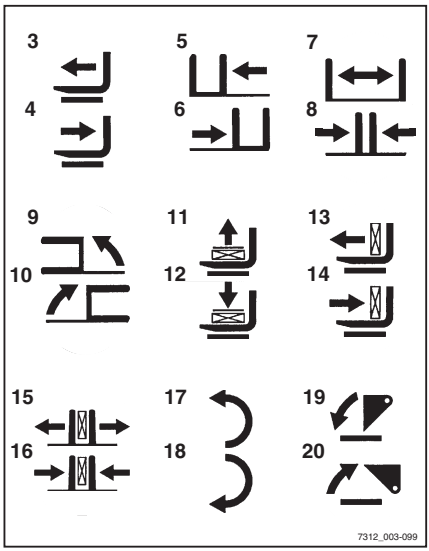

3	Posunutie rámu bočného posuvu alebo vidlíc dopredu
4	Posunutie rámu bočného posuvu alebo vidlíc dozadu
5	Bočný posun doľava
6	Bočný posun doprava
7	Nastavenie ramien vidlíc: otvoriť
8	Nastavenie ramien vidlíc: zatvoriť
9	Otočenie zdvíhacieho stožiara alebo vidlíc doľava
10	Otočenie zdvíhacieho stožiara alebo vidlíc doprava
11	Uvoľnenie pridržovača nákladu
12	Zovretie pridržovača nákladu
13	Zatlačenie nákladu
14	Vytiahnutie nákladu
15	Otvorenie čeľustí
16	Zatvorenie čeľustí
17	Otočenie doľava
18	Otočenie doprava
19	Vyklopenie lyžice
20	Zaklopenie lyžice

UPOZORNENIE

Znázornené piktogramy zodpovedajú nástavcom namontovaným na tomto vozíku vo výrobe. Pri pripojení nástavca s inými funkciami je potrebné skontrolovať, či piktogramy zodpovedajú týmto funkciám, a v prípade potreby ich vymeniť.

– V prípade potreby sa obráťte na autorizované servisné stredisko.

Ovládanie nástavcov pomocou dvoch mini páčok a piatej funkcie

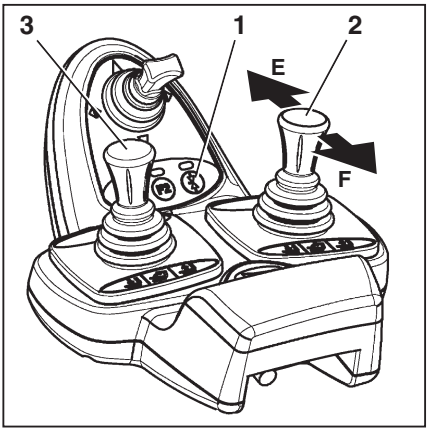

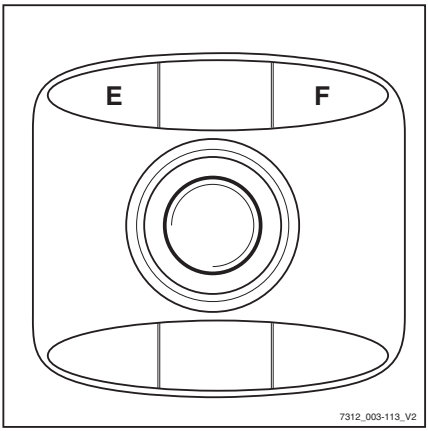

UPOZORNENIE

*Z technických dôvodov **nie je možné** nástavce s funkciou čeľustí ovládať prostredníctvom piatej funkcie.*

UPOZORNENIE

Všesmerová 360° páka "zdvíhacieho stožiara" (3) a ovládacia páka "nadstavcov" (2) ovládajú štyri hydraulické funkcie. Označenie "piata funkcia" vyjadruje skutočnosť, že pomocou ovládacej páky možno ovládať piatu hydraulickú funkciu po prepnutí funkcií pomocou funkčného tlačidla "piatej funkcie" (1).

Piktogramy na ovládacej páke "nástavca" (2) znázorňujú príslušné funkcie, ktoré je možné touto pákou aktivovať.

Základný zoznam funkcií:

– Aktivujte funkčné tlačidlo "piatej funkcie" (1) a posuňte ovládaciu páku "nástavca" (2) v smere šípky (E).

Nástavec vykoná pohyb vyznačený na piktograme na pozícii (E).

– Aktivujte funkčné tlačidlo "piatej funkcie" (1) a posuňte ovládaciu páku "nástavca" (2) v smere šípky (F).

Nástavec vykoná pohyb vyznačený na piktograme na pozícii (F).

UPOZORNENIE

Piktogramy sú umiestnené podľa nástavca pripojeného vo výrobnom závode. Pri pripojení nástavca s inými funkciami je potrebné skontrolovať, či piktogramy zodpovedajú týmto funkciám, a v prípade potreby ich vymeniť.

– V prípade potreby sa obráťte na autorizované servisné stredisko.

– Zapamätajte si nasledujúce funkcie nástavcov a piktogramy. ▷

3	Posunutie rámu bočného posuvu alebo vidlíc dopredu
4	Posunutie rámu bočného posuvu alebo vidlíc dozadu
5	Bočný posuv doľava
6	Bočný posuv doprava
7	Nastavenie ramien vidlíc: otvoriť
8	Nastavenie ramien vidlíc: zatvoriť
9	Otočenie zdvíhacieho stožiara alebo vidlíc doľava
10	Otočenie zdvíhacieho stožiara alebo vidlíc doprava
11	Uvoľnenie pridržovača nákladu
12	Zovretie pridržovača nákladu
13	Zatlačenie nákladu
14	Vytiahnutie nákladu
15	Otočenie doľava
16	Otočenie doprava
17	Vyklopenie lyžice
18	Zaklopenie lyžice

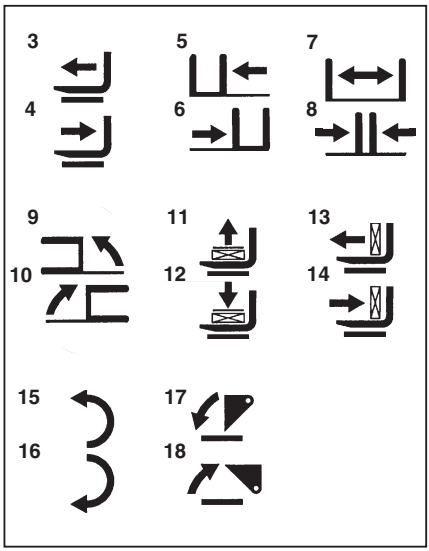

Ovládanie nástavcov pomocou troch páčok ▷

Na ovládanie nástavcov (špeciálne vybavenie) v tejto verzii slúžia ovládacie páky (1) a (2).

Príslušné funkcie aktivované jednotlivými ovládacími pákami sú znázornené na piktogramoch nachádzajúcich sa na pákach.

Základný zoznam funkcií:

– Posuňte ovládaciu páku (1) v smere (A).

Nástavec vykoná pohyb vyznačený na piktograme na pozícii (A) .

– Posuňte ovládaciu páku (1) v smere (B).

Nástavec vykoná pohyb vyznačený na piktograme na pozícii (B) .

– Posuňte ovládaciu páku (2) v smere (C).

Nástavec vykoná pohyb vyznačený na piktograme na pozícii (C) .

– Posuňte ovládaciu páku (2) v smere (D).

Nástavec vykoná pohyb vyznačený na piktograme na pozícii (D) .

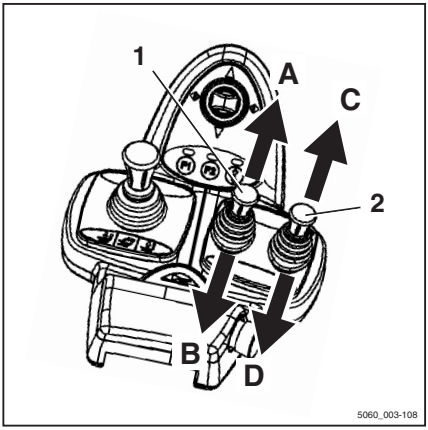

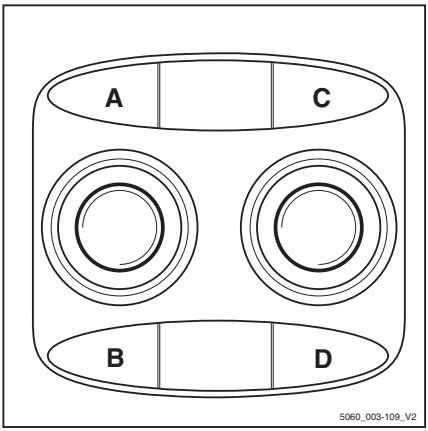

– Zapamätajte si nasledujúce funkcie nástavcov a piktogramy. ▷

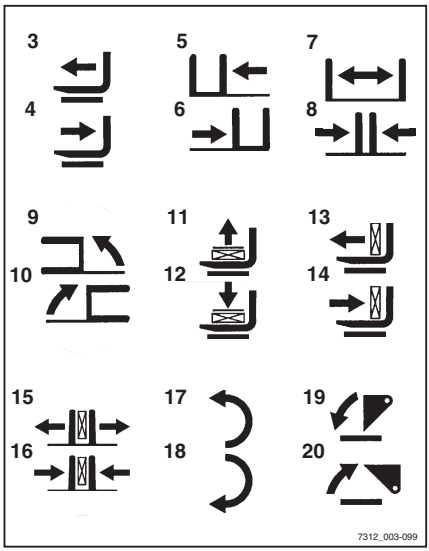

3	Posunutie rámu bočného posuvu alebo vidlíc dopredu
4	Posunutie rámu bočného posuvu alebo vidlíc dozadu
5	Bočný posuv doľava
6	Bočný posuv doprava
7	Nastavenie ramien vidlíc: otvoriť
8	Nastavenie ramien vidlíc: zatvoriť
9	Otočenie zdvíhacieho stožiara alebo vidlíc doľava
10	Otočenie zdvíhacieho stožiara alebo vidlíc doprava
11	Uvoľnenie pridržovača nákladu
12	Zovretie pridržovača nákladu
13	Zatlačenie nákladu
14	Vytiahnutie nákladu
15	Otvorenie čeľustí
16	Zatvorenie čeľustí
17	Otočenie doľava
18	Otočenie doprava
19	Vyklopenie lyžice
20	Zaklopenie lyžice

UPOZORNENIE

Znázornené piktogramy zodpovedajú nástavcom namontovaným na tomto vozíku vo výrobe. Pri pripojení nástavca s inými funkciami je potrebné skontrolovať, či piktogramy zodpovedajú týmto funkciám, a v prípade potreby ich vymeniť.

– V prípade potreby sa obráťte na autorizované servisné stredisko.

Ovládanie nástavcov pomocou troch mini páčok a piatej funkcie ▷

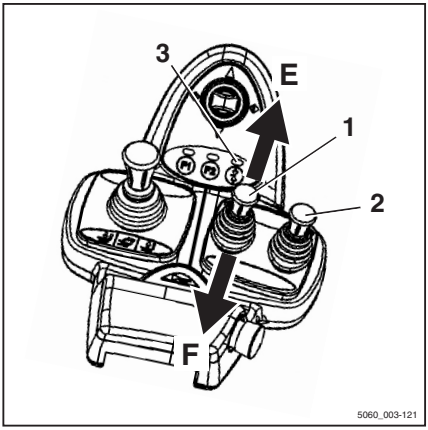

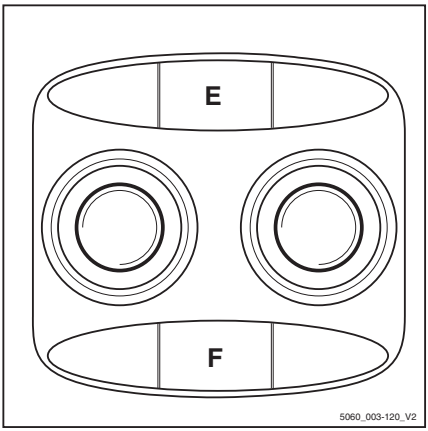

UPOZORNENIE

*Z technických dôvodov **nie je možné** nástavce s funkciou čeľustí ovládať prostredníctvom piatej funkcie.*

UPOZORNENIE

Všesmerová 360° páka "zdvíhacieho stožiara" a ovládacie páky (1) a (2) ovládajú štyri hydraulické funkcie. Označenie "piata funkcia" vyjadruje skutočnosť, že pomocou ovládacej páky (1) možno ovládať piatu hydraulickú funkciu po prepnutí funkcií pomocou funkčného tlačidla (3).

Príslušné funkcie aktivované jednotlivými ovládacími pákami sú znázornené na piktogramoch nachádzajúcich sa na pákach.

Základný zoznam funkcií:

– Stlačte funkčné tlačidlo "piatej funkcie" (3) a posuňte ovládaciu páku (1) v smere (E).

Nástavec vykoná pohyb vyznačený na piktograme na pozícii (E).

– Stlačte funkčné tlačidlo "piatej funkcie" (3) a posuňte ovládaciu páku (1) v smere (F).

Nástavec vykoná pohyb vyznačený na piktograme na pozícii (F).

– Zapamätajte si nasledujúce funkcie nástavcov a piktogramy. ▷

1	Nastavenie ramien vidlíc: otvoriť
2	Nastavenie ramien vidlíc: zatvoriť
3	Otočenie doľava
4	Otočenie doprava

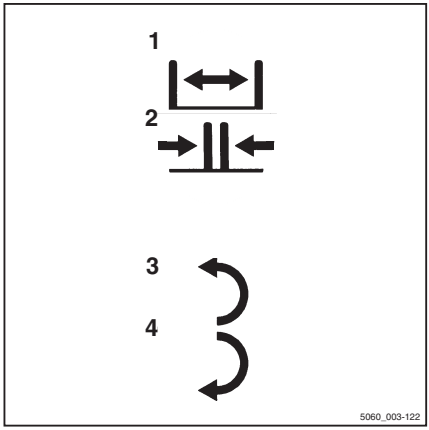

UPOZORNENIE

Znázornené piktogramy zodpovedajú nástavcom namontovaným na tomto vozíku vo výrobe. Pri pripojení nástavca s inými funkciami je potrebné skontrolovať, či piktogramy zodpovedajú týmto funkciám, a v prípade potreby ich vymeniť.

– V prípade potreby sa obráťte na autorizované servisné stredisko.

Ovládanie nástavcov pomocou štyroch mini páčok

Na ovládanie nástavcov (špeciálne vybavenie) v tejto verzii slúžia ovládacie páky (1) a (2).

Príslušné funkcie aktivované jednotlivými ovládacími pákami sú znázornené na piktogramoch nachádzajúcich sa na pákach.

Základný zoznam funkcií:

– Posuňte ovládaciu páku (1) v smere (A).

Nástavec sa pohne v smere znázornenom na piktograme (A).

– Posuňte ovládaciu páku (1) v smere (B).

Nástavec sa pohne v smere znázornenom na piktograme (B).

– Posuňte ovládaciu páku (2) v smere (C).

Nástavec sa pohne v smere znázornenom na piktograme (C).

– Posuňte ovládaciu páku (2) v smere (D).

Nástavec sa pohne v smere znázornenom na piktograme (D).

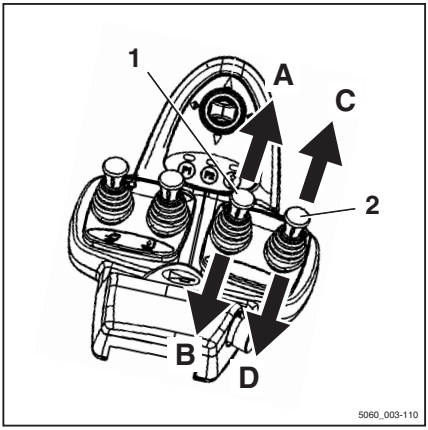

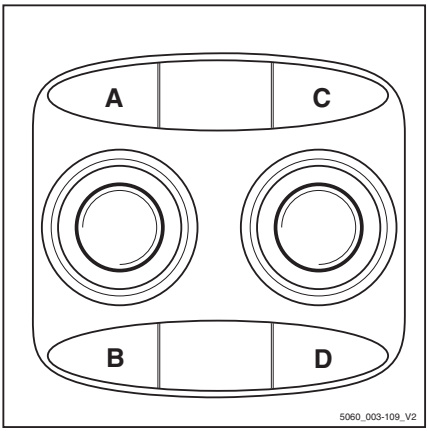

– Zapamätajte si nasledujúce funkcie nástavcov a piktogramy. ▷

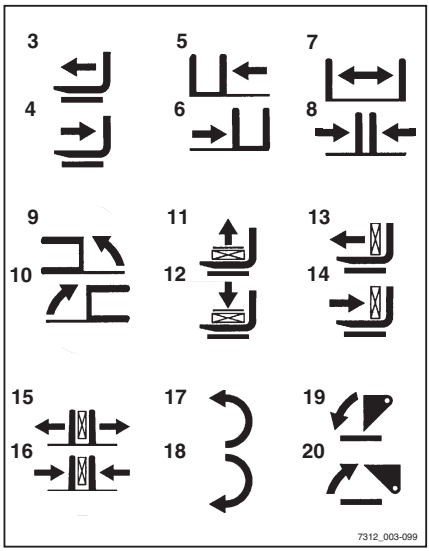

3	Posunutie rámu bočného posuvu alebo vidlíc dopredu
4	Posunutie rámu bočného posuvu alebo vidlíc dozadu
5	Bočný posuv doľava
6	Bočný posuv doprava
7	Nastavenie ramien vidlíc: otvoriť
8	Nastavenie ramien vidlíc: zatvoriť
9	Otočenie zdvíhacieho stožiara alebo vidlíc doľava
10	Otočenie zdvíhacieho stožiara alebo vidlíc doprava
11	Uvoľnenie pridržovača nákladu
12	Zovretie pridržovača nákladu
13	Zatlačenie nákladu
14	Vytiahnutie nákladu
15	Otvorenie čeľustí
16	Zatvorenie čeľustí
17	Otočenie doľava
18	Otočenie doprava
19	Vyklopenie lyžice
20	Zaklopenie lyžice

UPOZORNENIE

Znázornené piktogramy zodpovedajú nástavcom namontovaným na tomto vozíku vo výrobe. Pri pripojení nástavca s inými funkciami je potrebné skontrolovať, či piktogramy zodpovedajú týmto funkciám, a v prípade potreby ich vymeniť.

– V prípade potreby sa obráťte na autorizované servisné stredisko.

Ovládanie nástavcov pomocou štyroch mini páčok a piatej funkcie

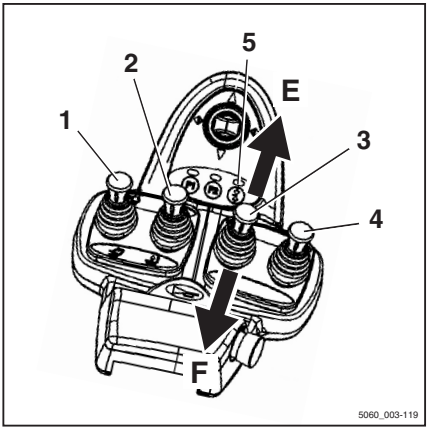

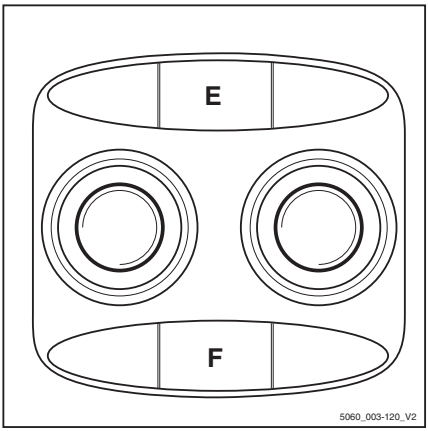

UPOZORNENIE

*Z technických dôvodov **nie je možné** nástavce s funkciou čeľustí ovládať prostredníctvom piatej funkcie.*

UPOZORNENIE

Ovládacie páky (1) až (4) slúžia na ovládanie štyroch hydraulických funkcií. Označenie "piata funkcia" vyjadruje skutočnosť, že pomocou ovládacej páky (3) možno ovládať piatu hydraulickú funkciu po prepnutí funkcií pomocou funkčného tlačidla "piatej funkcie" (5).

Príslušné funkcie aktivované jednotlivými ovládacími pákami sú znázornené na piktogramoch nachádzajúcich sa na pákach.

Základný zoznam funkcií:

– Stlačte funkčné tlačidlo "piatej funkcie" (5) a posuňte ovládaciu páku (3) v smere (E).

Nástavec vykoná pohyb vyznačený na piktograme na pozícii (E).

– Stlačte funkčné tlačidlo "piatej funkcie" (5) a posuňte ovládaciu páku (3) v smere (F).

Nástavec vykoná pohyb vyznačený na piktograme na pozícii (F).

– Zapamätajte si nasledujúce funkcie nástavcov a piktogramy. ▷

1	Nastavenie ramien vidlíc: otvoriť
2	Nastavenie ramien vidlíc: zatvoriť
3	Otočenie doľava
4	Otočenie doprava

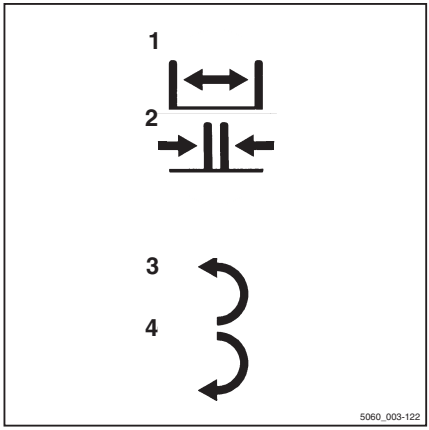

UPOZORNENIE

Znázornené piktogramy zodpovedajú nástavcom namontovaným na tomto vozíku vo výrobe. Pri pripojení nástavca s inými funkciami je potrebné skontrolovať, či piktogramy zodpovedajú týmto funkciám, a v prípade potreby ich vymeniť.

– V prípade potreby sa obráťte na autorizované servisné stredisko.

Ovládanie nástavcov pomocou ovládača Joystick 4Plus

Pri tejto výbave sa nástavce (voliteľná výbava) ovládajú pomocou ovládača Joystick 4Plus (1).

Piktogramy na informačnom štítku o obsluhe ovládača Joystick 4Plus zobrazujú príslušné funkcie, ktoré sa aktivujú jednotlivými ovládacími prvkami na ovládači Joystick 4Plus.

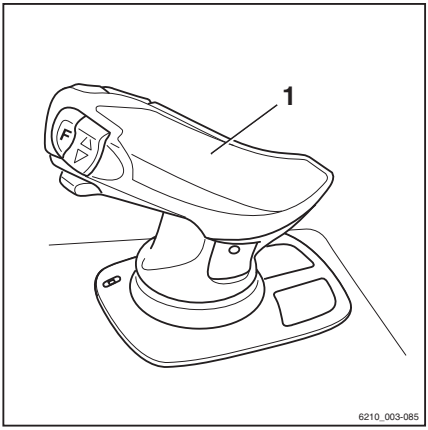

– Zapamätajte si nasledujúce funkcie nástavcov a piktogramy.

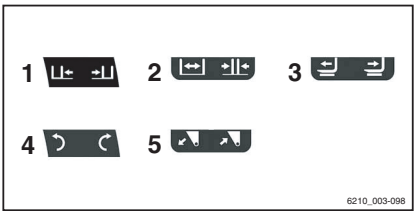

	Ovládací prvok	Funkcia nástavca
1	Joystick 4Plus	Posunutie bočného posunu doľava/doprava
2	Joystick 4Plus alebo posúvač	Nastavenie ramien vidlíc: otvoriť/zatvoriť
3	Jazdec	Posunutie rámu alebo nosníka vidlíc dopredu/dozadu
4	Joystick 4Plus alebo posúvač	Otočenie nástavca doľava/doprava
5	Jazdec	Vyklopenie/zaklonenie lyžice

UPOZORNENIE

Piktogramy použité na ovládači Joystick 4Plus závisia od daných nástavcov pripojených k vozíku z výroby. Pri pripojení nástavca s inými funkciami je potrebné skontrolovať, či piktogramy zodpovedajú týmto funkciám, a v prípade potreby ich vymeniť.

– V prípade potreby sa obráťte na autorizované servisné stredisko.

Ovládanie nástavcov pomocou ovládača Joystick 4Plus a piatej funkcie

UPOZORNENIE

*Z technických dôvodov **nie je možné** nástavce s funkciou čeľustí ovládať prostredníctvom piatej funkcie.*

UPOZORNENIE

Piatu hydraulickú funkciu možno použiť na ovládanie nástavcov. Piktogramy na ovládači Joystick 4Plus znázorňujú, ktoré funkcie nástavcov možno ovládať prostredníctvom piatej funkcie.

V prípade nástavcov, ktoré sa ovládajú pomocou piatej hydraulickej funkcie, platia nasledujúce postupy ovládania:

- Podržte tlačidlo prepnutia "F"(1) na ovládači Joystick 4Plus.
- Súčasne aktivujte vodorovné kolískové tlačidlo (2) v smere znázornenom na piktograme.

Nástavec sa pohne vo zvolenom smere.

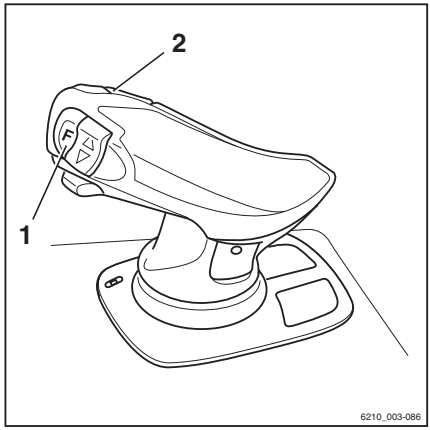

UPOZORNENIE

Piktogramy sú umiestnené podľa nástavca pripojeného vo výrobnom závode. Pri pripojení nástavca s inými funkciami je potrebné skontrolovať, či piktogramy zodpovedajú týmto funkciám, a v prípade potreby ich vymeniť.

- V prípade potreby sa obráťte na autorizované servisné stredisko.

Ovládanie nástavcov pomocou ovládania dotykom prstov

Na ovládanie nástavcov (špeciálne vybavenie) v tejto verzii slúžia ovládacie páky (1).

Piktogramy na ovládacích pákach vždy znázorňujú funkcie, ktoré možno aktivovať príslušnou pákou.

– Potlačte ovládaciu páku (1) dopredu.

Nástavec sa pohne smerom znázorneným v hornej časti piktogramu.

– Potiahnite ovládaciu páku (1) dozadu.

Nástavec sa pohne smerom znázorneným v dolnej časti piktogramu.

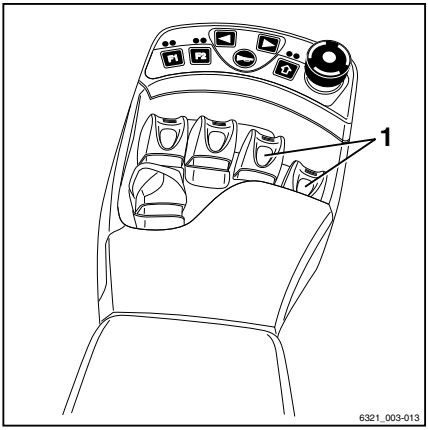

– Zapamätajte si nasledujúce funkcie nástavcov a piktogramy.

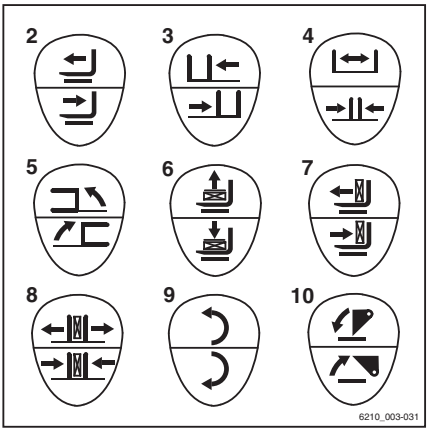

2	Posunutie rámu alebo vidlíc dopredu/dozadu
3	Posunutie bočného posunu doľava/doprava
4	Nastavenie ramien vidlíc: otvoriť/zatvoriť
5	Naklonenie zdvíhacieho stožiara alebo vidlíc doľava/doprava
6	Uvoľnenie/zovretie pridržovača nákladu
7	Zatlačiť/vytiahnuť náklad
8	Otvorenie/zatvorenie čeľustí
9	Otočenie vľavo/vpravo
10	Vyklopenie/zaklonenie lyžice

UPOZORNENIE

Znázornené piktogramy zodpovedajú nástavcom namontovaným na tomto vozíku vo výrobe. Pri pripojení nástavca s inými funkciami je potrebné skontrolovať, či piktogramy zodpovedajú týmto funkciám, a v prípade potreby ich vymeniť.

– V prípade potreby sa obráťte na autorizované servisné stredisko.

Ovládanie nástavcov pomocou dotyku prstov a piatej funkcie

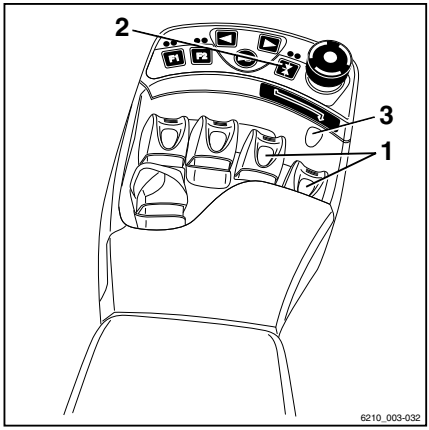

UPOZORNENIE

*Z technických dôvodov **nie je možné** nástavce s funkciou čeľustí ovládať prostredníctvom piatej funkcie.*

UPOZORNENIE

Označenie "piata funkcia" sa vzťahuje na štyri funkcie, ktoré možno ovládať pomocou štyroch ovládacích pák, a funkcia, ktorú možno ovládať pomocou prepínača funkcií predstavuje tzv. "piatu funkciu".

Na ovládanie nástavcov (špeciálne vybavenie) slúžia ovládacie páky (1).

Na prepínanie funkcií môžete použiť aj prepínač (2), v takom prípade bude príslušná ovládacia páka ovládať "piatu funkciu".

Piktogram (3) za ovládacou pákou vo svojej hornej a dolnej časti znázorňuje funkciu, ktorú je možné aktivovať touto pákou.

Význam je nasledovný:

– Potlačte ovládaciu páku dopredu.

Nástavec sa pohne smerom znázorneným v hornej časti piktogramu.

– Potiahnite ovládaciu páku dozadu.

Nástavec sa pohne smerom znázorneným v dolnej časti piktogramu.

– Stlačte spínač (2).

Aktivuje/deaktivuje sa prídavná funkcia nástavca a pomocou príslušnej ovládacej páky ju možno ovládať ako "piatu funkciu".

– Stlačte funkčný kláves (4). ▷

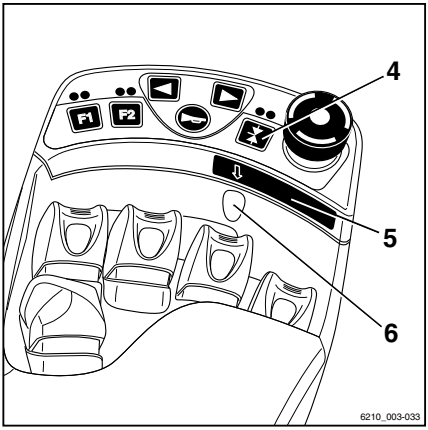

UPOZORNENIE

Šípka (5) pod funkčným klávesom ukazuje, ktorá ovládacia páka je vybavená "piatou funkciou".

"Piata funkcia" sa prepne na tretiu ovládaciu páku; pozrite si nálepku (6).

– Stlačte funkčný kláves (7). ▷

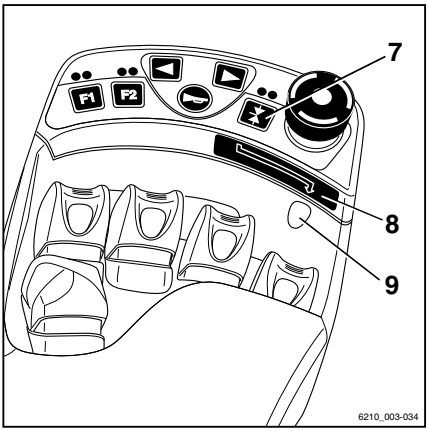

UPOZORNENIE

Šípka (8) pod funkčným klávesom ukazuje, ktorá ovládacia páka je vybavená "piatou funkciou".

"Piata funkcia" sa prepne na štvrtú ovládaciu páku; pozrite si nálepku (9).

UPOZORNENIE

Pohyb/úkon spojený s touto "piatou funkciou" nájdete v návode na obsluhu pripojeného nástavca.

UPOZORNENIE

Piktogramy sú umiestnené podľa nástavca pripojeného vo výrobnom závode. Pri pripojení nástavca s inými funkciami je potrebné skontrolovať, či piktogramy zodpovedajú týmto funkciám, a v prípade potreby ich vymeniť.

– V prípade potreby sa obráťte na autorizované servisné stredisko.

– Zapamätajte si nasledujúce funkcie nástavcov a piktogramy. ▷

10	Posunutie rámu alebo vidlíc dopredu/dozadu
11	Posunutie bočného posunu doľava/doprava
12	Nastavenie ramien vidlíc: otvoriť/zatvoriť
13	Naklonenie zdvíhacieho stožiara alebo vidlíc doľava/doprava
14	Uvoľnenie/zovretie pridržovača nákladu
15	Zatlačiť/vytiahnuť náklad
16	Otočenie doľava/doprava
17	Vyklopenie/zaklonenie lyžice

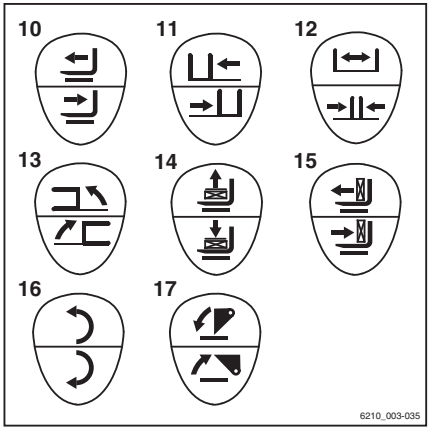

Zaisťovací mechanizmus čeľustí (voliteľné vybavenie)

V rámci voliteľnej výbavy môže byť vozík vybavený zaisťovacím mechanizmom čeľustí. Tento mechanizmus zabráni neúmyselnému otvoreniu čeľustí v prípade náhodnej aktivácie príslušného ovládacieho prvku.

⚠ NEBEZPEČENSTVO

Ak nie je zaručené správne fungovanie zaisťovacieho mechanizmu čeľustí, hrozí nebezpečenstvo smrteľného zranenia padajúcim nákladom!

Ak sa na vozíku používajú okrem čeľustí aj iné nástavce, po každom opätovnom pripojení čeľustí sa uistite, že bola funkcia zaisťovacieho mechanizmu čeľustí opätovne priradená príslušnému ovládaciemu prvku. Pozrite si kapitolu "Pripojenie nástavcov".

– Skontrolujte, či je k dispozícii prídavný zaisťovací mechanizmus čeľustí.

Dve páčky

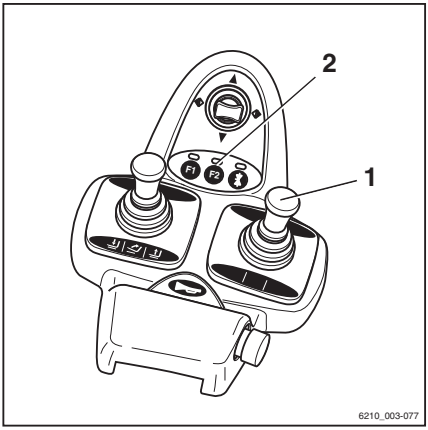

– Ak chcete uvoľniť zaisťovací mechanizmus čeľustí, zatlačte ovládaciu páku (1) smerom dopredu.

Indikátor LED tlačidla F2 (2) bude svietiť, kým je zaisťovací mechanizmus svoriek uvoľnený.

UPOZORNENIE

Hydraulická funkcia na otvorenie čeľustí je dostupná po dobu jednej sekundy po uvoľnení zaisťovacieho mechanizmu čeľustí. Po jednej sekunde sa zaisťovací mechanizmus čeľustí opäť automaticky aktivuje.

– Ak chcete otvoriť čeľusť, znova zatlačte ovládaciu páku (1) smerom dopredu.

Zaisťovací mechanizmus čeľustí nie je potrebné uvoľniť na to, aby sa čeľusť zatvorila.

– Ak chcete čeľusť zatvoriť, potiahnite ovládaciu páku (1) smerom dozadu.

Tri páčky

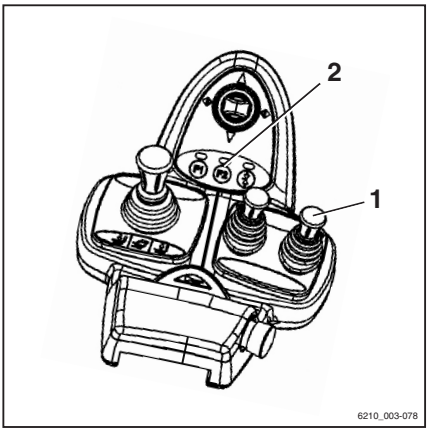

– Ak chcete uvoľniť zaisťovací mechanizmus čeľustí, zatlačte ovládaciu páku (1) smerom dopredu.

Indikátor LED tlačidla F2 (2) bude svietiť, kým je zaisťovací mechanizmus svoriek uvoľnený.

UPOZORNENIE

Hydraulická funkcia na otvorenie čeľustí je dostupná po dobu jednej sekundy po uvoľnení zaisťovacieho mechanizmu čeľustí. Po jednej sekunde sa zaisťovací mechanizmus čeľustí opäť automaticky aktivuje.

– Ak chcete otvoriť čeľusť, znova zatlačte ovládaciu páku (1) smerom dopredu.

Zaisťovací mechanizmus čeľustí nie je potrebné uvoľniť na to, aby sa čeľusť zatvorila.

– Ak chcete čeľusť zatvoriť, potiahnite ovládaciu páku (1) smerom dozadu.

Štyri páčky

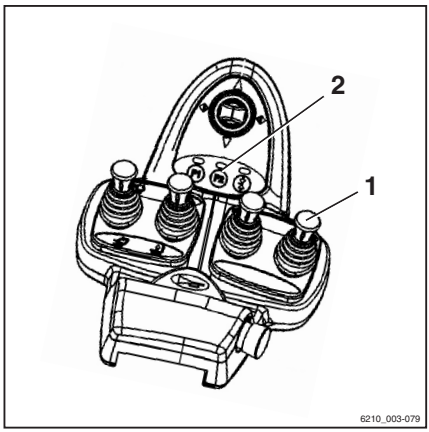

– Ak chcete uvoľniť zaisťovací mechanizmus čeľustí, zatlačte ovládaciu páku (1) smerom dopredu.

Indikátor LED tlačidla F2 (2) bude svietiť, kým je zaisťovací mechanizmus svoriek uvoľnený.

UPOZORNENIE

Hydraulická funkcia na otvorenie čeľustí je dostupná po dobu jednej sekundy po uvoľnení zaisťovacieho mechanizmu čeľustí. Po jednej sekunde sa zaisťovací mechanizmus čeľustí opäť automaticky aktivuje.

– Ak chcete otvoriť čeľusť, znova zatlačte ovládaciu páku (1) smerom dopredu.

Zaisťovací mechanizmus čeľustí nie je potrebné uvoľniť na to, aby sa čeľusť zatvorila.

– Ak chcete čeľusť zatvoriť, potiahnite ovládaciu páku (1) smerom dozadu.

Joystick 4Plus

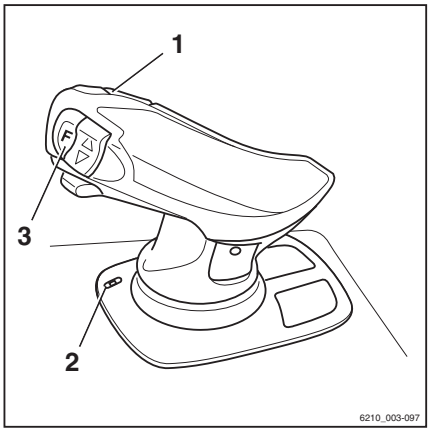

– Ak chcete zaisťovací mechanizmus svoriek uvoľniť, podržte tlačidlo prepnutia F (3) a posuňte horizontálny kolískový spínač (1) smerom doprava.

– Držte tlačidlo prepnutia F (3) stlačené a posuňte horizontálny kolískový spínač (1) späť do neutrálnej polohy.

Indikátor LED (2) bude svietiť, kým je zaisťovací mechanizmus čeľustí uvoľnený.

– Ak chcete svorku otvoriť, podržte tlačidlo prepnutia F (3) a posuňte horizontálny kolískový spínač (1) smerom doprava.

UPOZORNENIE

Hydraulická funkcia na otvorenie čeľustí je dostupná po dobu jednej sekundy po uvoľnení zaisťovacieho mechanizmu čeľustí. Po jednej sekunde sa zaisťovací mechanizmus čeľustí opäť automaticky aktivuje.

Zaisťovací mechanizmus čeľustí nie je potrebné uvoľniť na to, aby sa čeľusť zatvorila.

– Ak chcete svorky zatvoriť, podržte tlačidlo prepnutia F (3) a posuňte horizontálny kolískový spínač (1) smerom doľava.

Ovládanie dotykom prstov

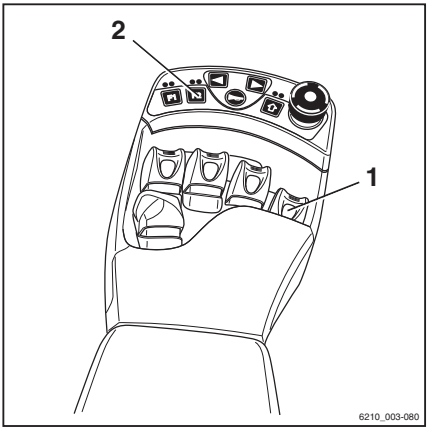

– Ak chcete uvoľniť zaisťovací mechanizmus čeľustí, zatlačte ovládaciu páku (1) smerom dopredu.

Indikátor LED tlačidla F2 (2) bude svietiť, kým je zaisťovací mechanizmus svoriek uvoľnený.

UPOZORNENIE

Hydraulická funkcia na otvorenie čeľustí je dostupná po dobu jednej sekundy po uvoľnení zaisťovacieho mechanizmu čeľustí. Po jednej sekunde sa zaisťovací mechanizmus čeľustí opäť automaticky aktivuje.

– Ak chcete otvoriť čeľusť, znova zatlačte ovládaciu páku (1) smerom dopredu.

Zaisťovací mechanizmus čeľustí nie je potrebné uvoľniť na to, aby sa čeľusť zatvorila.

– Ak chcete čeľusť zatvoriť, potiahnite ovládaciu páku (1) smerom dozadu.

Zdvíhanienákladu pomocou nástavcov

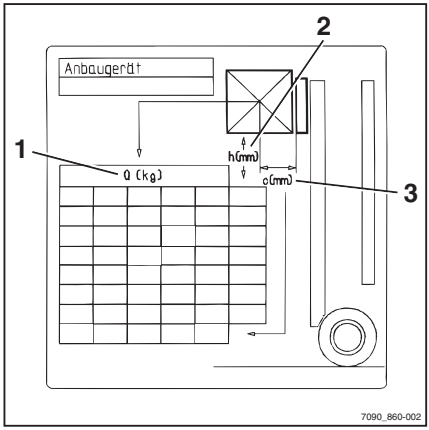

VAROVANIE

Riziko nehôd!

Nástavec môže byť použitý len na stanovený účel a tak, ako je uvedené v príslušnom návode na používanie.

Na obsluhu nástavca musia byť vodiči vyškolení.

VAROVANIE

Riziko nehôd!

Náklad možno s použitím nástavcov naložiť a prepravovať, len ak sú nástavce zaistené. Tam, kde je to nevyhnutné, náklad musí byť dodatočne zabezpečený proti zošmyknutiu, kotúľaniu, pádu, kývaniu či prevrhnutiu. Uvedomte si, že keď zmeníte polohu ťažiska nákladu, negatívne tým ovplyvníte stabilitu vysokozdvižného vozíka.

Údaje o nástavcov alebo kombinácií nástavcov nájdete na výkonnostných štítkoch.

– Výkonnostné štítky zobrazujú dovolené hodnoty pre:

- Nosnosť Q (kg) (1)
- Výšku zdvihu h (mm) (2)
- Vzdialenosť nákladu C (mm) (3)

Prídavné vybavenie

Zapnutie a vypnutie osvetlenia

Stretávacie svetlá

– Parkovacie svetlo zapnete stlačením tlačidla (1). ▷

Predné obrysové svetlá a zadné svetlá sa rozsvietia. Na verzii s vybavením spĺňajúcim normy StVZO (Nemecké dopravné predpisy pre cestnú premávku) sa rozsvieti aj osvetlenie poznávacej značky.

– Reflektory zapnete opätovným stlačením tlačidla (1).

Okrem parkovacieho svetla sa rozsvietia aj reflektory.

– Stretávacie svetlá vypnete opätovným stlačením tlačidla (1).

Stretávacie svetlá zhasnú.

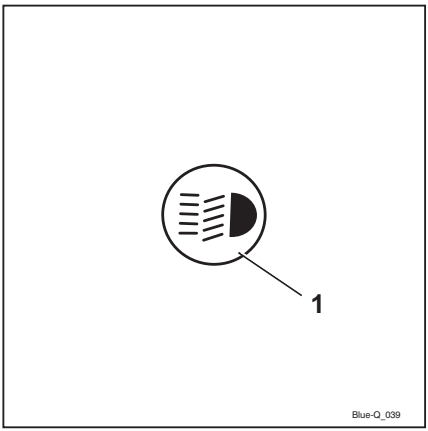

Pracovné svetlomety

– Pracovné svetlomety (predné a zadné) zapnete stlačením tlačidla (1). ▷

Rozsvietia sa pracovné svetlomety.

– Pracovné svetlomety vypnete opätovným stlačením tlačidla (1).

Pracovné svetlomety zhasnú.

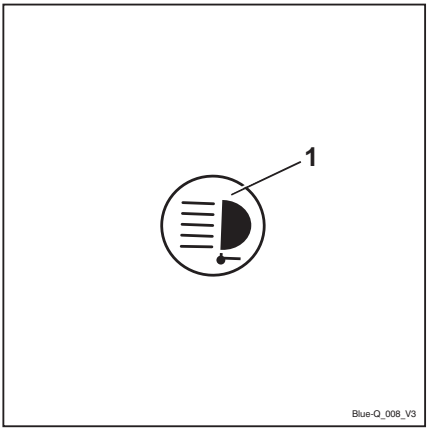

UPOZORNENIE

Vo vozíkoch s vybavením spĺňajúcim normy StVZO (nemecké dopravné predpisy pre cestnú premávku) (voliteľné vybavenie) sa pri zapnutí pracovných svetlometov na vozíku aktivujú aj nasledujúce prvky osvetlenia:

- *Zadné svetlomety*
- *Osvetlenie poznávacej značky*
- *Obrysové svetlá*

Zapínanie a vypínanie pracovného svetlometu na cúvanie

Pracovný svetlomet na cúvanie je pripevnený k ochrannej streche v zadnej časti. Zabezpečuje optimálne osvetlenie vozovky, keď vozík cúva.

– Stlačte programové tlačidlo (1).

Zobrazí sa symbol (2). Zadný pracovný svetlomet zatiaľ nesvieti.

– Nastavte smer jazdy na "cúvanie".

Zadný pracovný svetlomet sa rozsvieti.

UPOZORNENIE

Ak je smer jazdy nastavený na "cúvanie", zadný pracovný svetlomet zhasne.

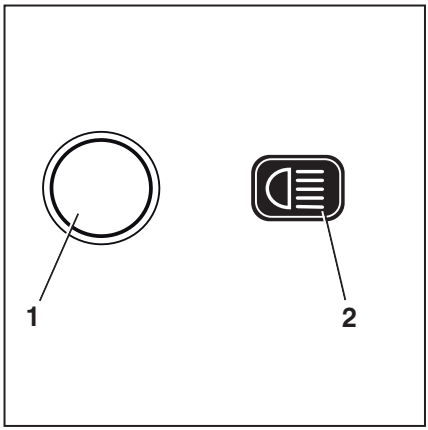

Zapnutie a vypnutie rotačného svetelného majáka

– Stlačením spínačaSoftkey (1) zapnete rotačný maják.

Rotačný maják sa zapne. Zobrazí sa symbol

– Ak chcete vypnúť rotačný maják, stlačte tlačidlo Softkey

Rotačný maják sa zhasne. Zobrazí sa symbol (2).

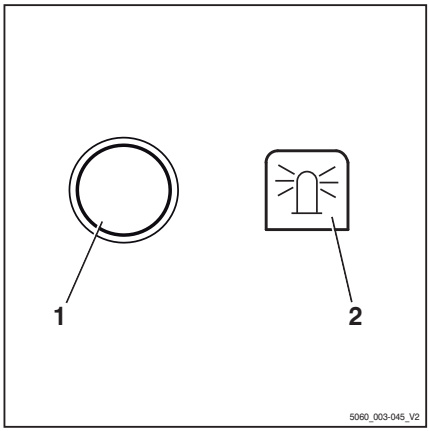

Zapnutie a vypnutie výstražného systému

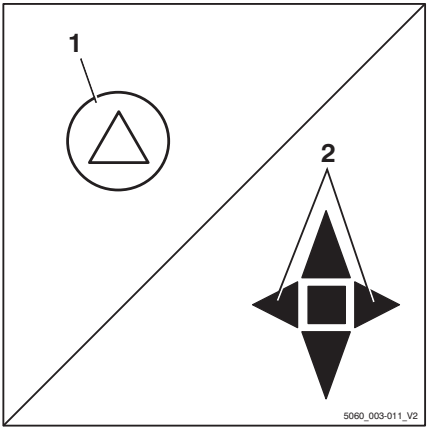

– Ak chcete zapnúť výstražný systém, stlačte tlačidlo (1).

Všetky smerovky a svetelné kontrolky (2) blikajú.

– Ak chcete vypnúť výstražný systém, opätovne stlačte tlačidlo (1).

Výstražný systém sa vypne.

UPOZORNENIE

Ak chcete zapnúť výstražný systém, keď je spínacia skrinka vypnutá, stlačte a podržte tlačidlo stlačené tri sekundy.

Zapnutie a vypnutie smeroviek

Verzia s minipáčkami

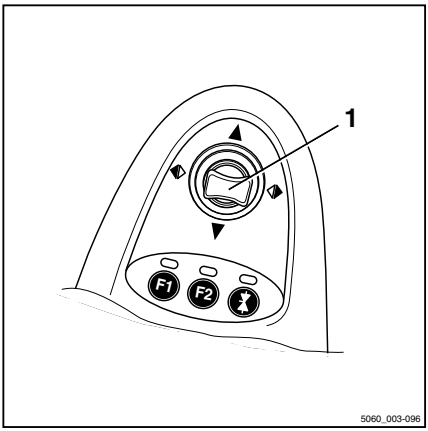

– Smerovky sa zapínajú posunutím ovládacej páky smeru jazdy/smeroviek (1) doľava alebo doprava.

Smerovky a príslušné indikátory smeroviek (2) alebo (3) budú blikať.

– Smerovky vypnete posunutím ovládacej páky do stredovej polohy.

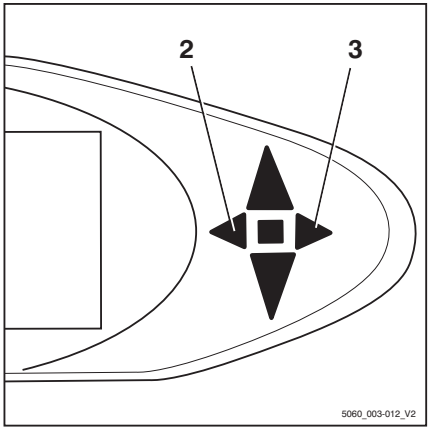

Verzia s mini konzolou

– Smerovky sa zapínajú prepnutím spínača smerovky (1) doľava alebo doprava.

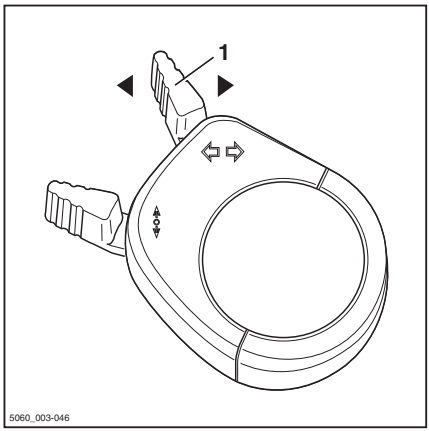

Smerovky a príslušné indikátory smeroviek (2) alebo (3) budú blikať.

– Smerovky vypnete prepnutím spínača smerového ukazovateľa do stredovej polohy.

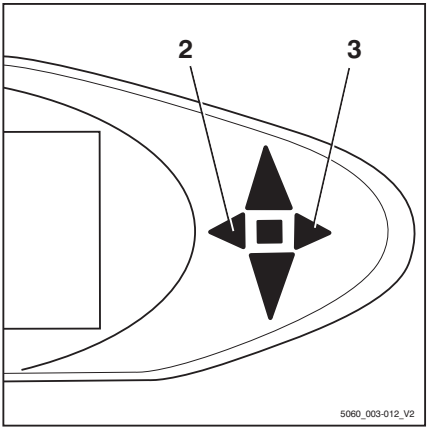

Zapnutie a vypnutie dvojitých pracovných svetlometov.

Dvojité pracovné svetlomety sú pripevnené na pravej aj ľavej strane ochrannej strechy vodiča. Každý dvojitý pracovný svetlomet pozostáva z horného pracovného svetlometu (2) a spodného pracovného svetlometu (3). Zatiaľ čo horné pracovné svetlomety osvetľujú pracovný priestor vo výške zdvihu, spodné pracovné svetlomety osvetľujú pracovný priestor priamo pred vozíkom.

V závislosti od typu vybavenia vozíka môžu byť horné pracovné svetlomety zapínané automaticky alebo manuálne.

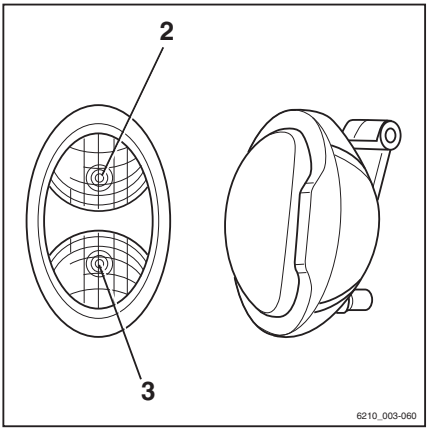

Manuálne zapnutie a vypnutie horných pracovných svetlometov

UPOZORNENIE

Horné pracovné svetlomety možno zapínať a vypínať nezávisle od spodných pracovných svetlometov. Informácie o zapínaní spodných pracovných svetlometov nájdete v časti "Zapnutie a vypnutie osvetlenia".

UPOZORNENIE

Táto funkcia nie je dostupná, ak je vozík vybavený vyhrievaním zadného okna.

– Prepnite spínaciu skrinku do polohy "I".

– Stlačením tlačidla Softkey (1) zapnite pracovné svetlomety.

Pracovné svetlomety sa zapnú. Zobrazí sa symbol .

– Stlačením tlačidla Softkey vypnite pracovné svetlomety.

Pracovné svetlomety sa vypnú. Zobrazí sa symbol .

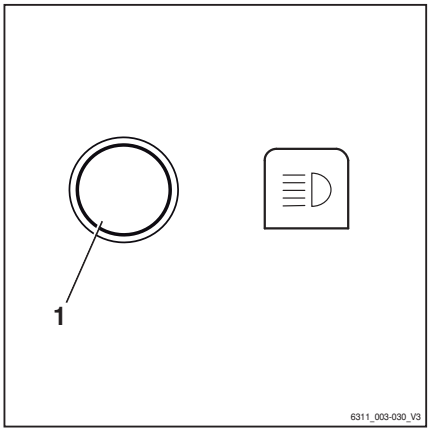

Automatické zapnutie a vypnutie horných pracovných svetlometov

– Prepnite spínaciu skrinku do polohy "I".

– Informácie o zapínaní pracovných svetlometov nájdete v časti "Zapnutie a vypnutie osvetlenia".

Rozsvietia sa spodné pracovné svetlomety.

Horné pracovné svetlomety sa rozsvietia automaticky, ak bude zdvíhací stožiar zdvíhaný po dobu aspoň dvoch sekúnd.

UPOZORNENIE

Počas týchto dvoch sekúnd možno vykonať maximálne dva zdvihy, aby sa pracovné svetlomety nerozsvecovali po každom jemnom upravení. Ak počas tejto doby vykonáte viac zdvihov, horné pracovné svetlomety zostanú vypnuté.

UPOZORNENIE

Horné pracovné svetlomety zhasnú automaticky, keď sa vozík bude pohybovať dlhšie než jednu sekundu rýchlosťou vyššou než 2,1 km/h.

Automatické zapnutie a vypnutie horných pracovných svetlometov ovládané výškou zdvihu

UPOZORNENIE

Táto možnosť je dostupná, len ak je na zdvíhacom stožiari nainštalovaný polohový

spínač, ktorý zaznamenáva presnú polohu nosníka vidlíc na zdvíhacom stožiari.

– Prepnite spínaciu skrinku do polohy "I".

– Zapnite pracovné svetlomety.

Rozsvietia sa spodné pracovné svetlomety.

Horné pracovné svetlomety sa zapnú automaticky vo chvíli, keď nosník vidlíc dosiahne alebo prekoná prednastavenú výšku zdvihu.

Horné pracovné svetlomety sa vypnú automaticky vo chvíli, keď nosník vidlíc znova klesne pod prednastavenú výšku zdvihu.

⚠ POZOR

Pri nesprávnom nastavení polohového spínača hrozí nebezpečenstvo poškodenia súčastí vozíka.

– Do nastavenia polohového spínača smie zasahovať iba vyškolený personál.

– V prípade potreby informujte autorizované servisné stredisko.

STILL SafetyLight (voliteľné vybavenie)

⚠ VAROVANIE

Pri pohľade do svetla STILL SafetyLight hrozí nebezpečenstvo poškodenia zraku.

Nepozerajte sa priamo do svetla STILL SafetyLight.

STILL SafetyLight je vizuálny výstražný systém, ktorý slúži na včasné rozpoznanie blížiacich sa vozíkov jazdiacich v priestoroch so slabou viditeľnosťou (akými sú napríklad uličky medzi regálmi, vysoké regály), ako aj v neprehľadných križovatkách. Systém STILL SafetyLight je namontovaný na podpere na ochrannej streche tak, aby ho neovplyvňovali prudké pohyby ani vibrácie. Systém STILL SafetyLight premieta jeden alebo viacero modrých svetelných bodov pred vozík alebo za vozík, a tak upozorňuje ostatných na blížiaci sa vozík. Niekoľko svetelných bodov sa premieta ako premenlivé svetlo. Premen-

▷

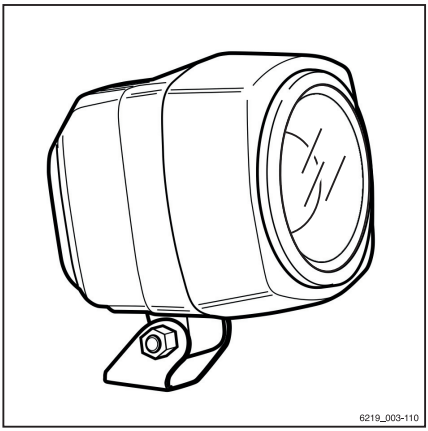

livé svetlo označuje polohu vozíka a smer jeho jazdy.

V závislosti od konfigurácie vozíka sa systém STILL SafetyLight zapne, keď je vozík v pohybe. Systém STILL SafetyLight je možné zapnúť a vypnúť aj na zobrazovaco-ovládacej jednotke.

– Spravíte tak stlačením príslušného tlačidla.

UPOZORNENIE

Ak chcete vozík používať na verejných komunikáciách, systém STILL SafetyLight musí byť vypnutý.

Obsluha stierača/ostrekovača čelného skla

– Stlačením tlačidla (1) aktivujete predný stierač/ostrekovač (voliteľné vybavenie) a stierač strešného okna (voliteľné vybavenie).

– Stlačením tlačidla (2) aktivujete stierač/ostrekovač zadného skla (voliteľné vybavenie).

Opakovaným stláčaním príslušného tlačidla môžete prepínať medzi prevádzkovými režimami podľa nasledujúcej postupnosti.

Stlačenie tlačidla	Fáza prevádzky
	Vyp.
1. krát	Zap.
2. krát	Interval
3. krát + podržať	Ostrekovač
4. krát	Vyp.

▷

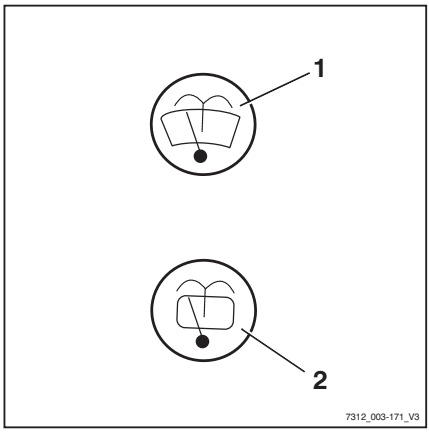

Doplnenie kvapaliny do ostrekovacieho systému

⚠ POZOR

Jednotlivé komponenty sa môžu poškodiť vplyvom mrazu!

Zmrznutá voda zväčšuje svoj objem. Ak sa v ostrekovacom systéme nenachádza nemrznúca zmes, systém môže vo veľmi studených podmienkach poškodiť vytváranie ľadu.

– Vždy používajte kvapalinu do ostrekovacieho systému s prídavkom nemrznúcej zmesi.

Nádrž ostrekovača čelného skla sa nachádza pod priehradkou za sedadlom vodiča. Priezor (1) slúži na kontrolu hladiny kvapaliny.

– Otvorte uzáver plniaceho otvoru (2) nádrže ostrekovača čelného skla. ▷

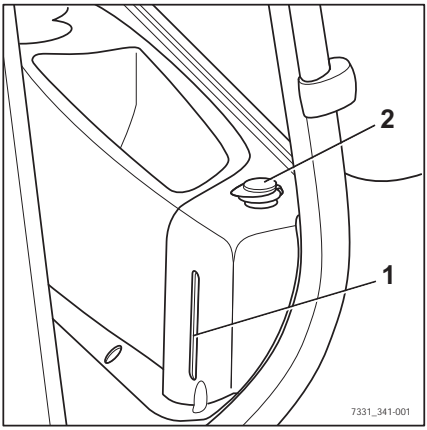

– Do nádrže ostrekovača čelného skla doplňte kvapalinu ostrekovača a nemrznúcu zmes podľa tabuľky s údajmi o údržbe, pozrite si ⇒ Kapitola "Tabuľka s údajmi o údržbe", Str. 5-331.

– Zatvorte uzáver.

– Spustite ostrekovací systém, až kým z dýz nezačne striekať kvapalina.

FleetManager (špeciálne vybavenie)

Funkcia FleetManager je súčasťou voliteľného vybavenia. Na vozíku môže byť nainštalovaná v rôznych verziách. Opis a pokyny na obsluhu nájdete v samostatnom návode na obsluhu príslušnej verzie funkcie FleetManager.

Rozpoznávanie nárazov (voliteľná výbava)

Rozpoznávanie nárazov predstavuje variant vybavenia systému FleetManager (voliteľné

vybavenie), pre ktoré sa na vozík namontuje snímač zrýchlenia. Snímač zrýchlenia zaznamenáva údaje generované pri výraznom zrýchlení alebo spomalení vozíka (napr. v prípade nehody). Tieto údaje je možné elektronicky načítať a vyhodnotiť.

– V prípade nejasností sa obráťte na autorizované servisné stredisko.

Zásuvka 12 V

Napravo od sedadla vodiča sa nachádza 12 V zásuvka (1) slúžiaca na pripojenie externého elektrospotrebiča.

⚠ POZOR

Nebezpečenstvo skratu!

Menovitá hodnota prúdu pripojeného spotrebiča nesmie presiahnuť 10 A.

– Pred pripojením skontrolujte menovitú hodnotu prúdu daného zariadenia.

– Otvorte protiprachový kryt (2).

– Zasuňte zástrčku zariadenia, ktoré sa má pripojiť, do zásuvky (1).

– Protiprachový kryt položte na zástrčku.

– Vykonajte kontrolu funkčnosti elektrického pripojenia na pripojenom zariadení.

⚠ POZOR

Hrozí vznik porúch.

Odkrytá zásuvka sa môže znečistiť a môže do nej preniknúť prach, ak sa do nej nezasunie zástrčka alebo sa nezatvorí protiprachový kryt. Po čase môžu nastať problémy s elektrickým pripojením.

– Po použití zásuvky zatlačte protiprachový kryt úplne nadol.

▷

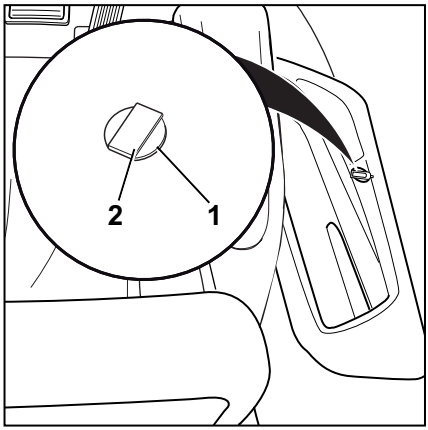

Zaisťovacie systémy vodiča (voliteľné vybavenie)

Súčasťou voliteľného vybavenia tohto vozíka môžu byť rôzne zaisťovacie systémy vodiča. Popis a informácie o používaní týchto systémov nájdete v samostatnom návode na obsluhu "zaisťovacích systémov vodiča".

Stropný snímač (voliteľné vybavenie)

Opis

Stropný snímač (1) na ochrannej streche je asistenčný systém, ktorý automaticky zníži rýchlosť jazdy vozíka v halách. Tento asistenčný systém však nezbavuje obsluhu povinnosti dodržiavať povolené rýchlosti v priestoroch podniku.

V závislosti od nastavenia systému môže stropný snímač rozpoznať konštrukcie nad vozíkom vo výške od 2 do 24 metrov nad snímačom.

▷

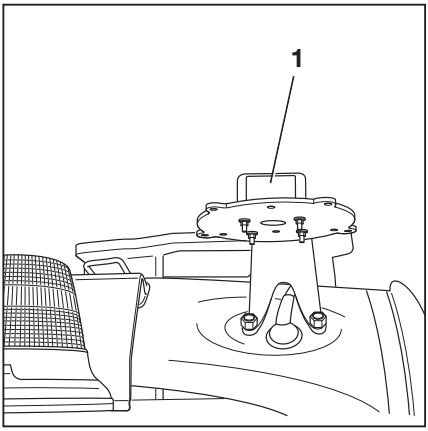

Ovládanie systému stropného snímača

Vodičov musí v používaní systému stropného snímača vyškoliť prevádzkovateľ.

Keď vodič po začatí práce prvýkrát vojde do haly, musí sa uistiť o správnom fungovaní systému stropného snímača. Aj napriek nainštalovanému systému stropného snímača musí vodič pravidelne kontrolovať aj indikátor rýchlosti na zobrazovaco-ovládacej jednotke, aby sa neprekročila maximálna povolená rýchlosť pre dané prostredie.

- **Vstup do haly**
  Systém stropného snímača automaticky rozpozná, keď vozík vojde do haly. Systém následne automaticky spomalí vozík na maximálnu nastavenú rýchlosť pre halu.
- **Opustenie haly**
  Ak vozík znova opustí halu, systém stropného snímača automaticky povolí maximálnu nastavenú rýchlosť pre oblasti mimo haly. Vzhľadom na dosah snímača k tomu nemusí dôjsť, kým vozík nie je niekoľko metrov od východu haly. Než môže vozík zrýchliť na maximálnu povolenú rýchlosť pre exteriéry, musí byť odomknuté obmedzenie rýchlosti. Ak to chcete vykonať, nakrátko uvoľnite plynový pedál a následne ho znova stlačte.
- **Zapnutie vozíka v hale**
  Ak sa vozík zapne v hale, systém stropného snímača rozpozná strop haly a zníži

rýchlosť jazdy na maximálnu nastavenú rýchlosť pre haly.

Možné obmedzenia pre rozpoznanie objektov

- Ak sa vozík pohybuje v exteriéri pod väčšími konštrukciami, napríklad mostom pre peších, systém stropného snímača môže túto konštrukciu rozpoznať ako strop haly a znížiť maximálnu rýchlosť.
- Vo výnimočných prípadoch môže dôjsť k tomu, že systém stropného snímača nerozpozná strop a nezníži rýchlosť. Môže sa to stať vtedy, keď sa signály zo stropného snímača vzhľadom na geometriu stropu dostatočne neodrážajú, napríklad v prípade oblastí s veľkými oknami pod uhlom 45°.

V takých prípadoch je potrebné upraviť citlivosť a dosah systému stropného snímača. Podrobnejšie informácie nájdete v nasledujúcej kapitole.

Zmena nastavení snímača

Systém stropného snímača dodáva spoločnosť STILL s nasledovnými výrobnými nastaveniami:

Citlivosť: **Vysoká**

Výška stropu: **24 m**

– Vytiahnite zo snímača pripojovací kábel.

– Na spodnej strane základnej dosky zostavy ochrannej strechy povoľte 4 matice (1) na snímači. ▷

– Opatrne odmontujte snímač.

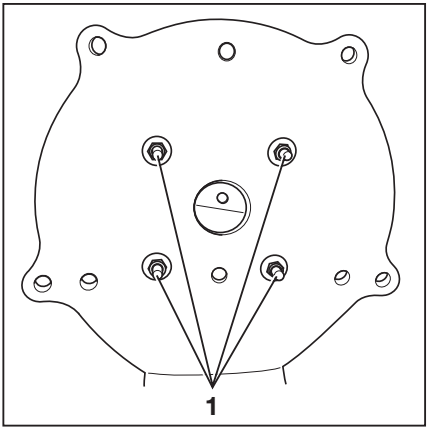

– Pomocou dodaného kľúča (2) otvorte puzdro snímača, aby ste získali prístup k spínačom DIP. ▷

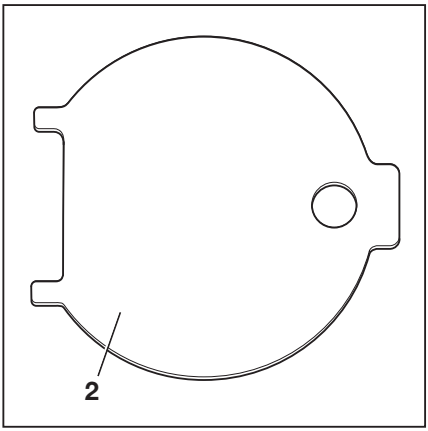

– Pomocou spínačov DIP "1" až "5" (3) upravte dosah a citlivosť snímača. Spínače DIP možno upraviť pomocou malého skrutkovača.

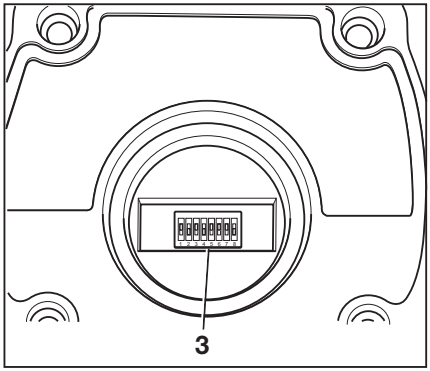

POZOR

Nastavenia spínačov DIP "6" až "8" sú výrobnými nastaveniami výrobcu.

Nesmú sa meniť!

Výrobné nastavenia od výrobcu – nemeňte ich

Spínač DIP		
6	7	8
1	1	0

Možné nastavenia spínačov DIP "1" až "5" sú zobrazené v nasledujúcich tabuľkách:

Spínač DIP			
1	2	3	Rozsah
0	0	0	2 m
0	0	1	3 m
0	1	0	4 m
0	1	1	6 m
1	0	0	8 m
1	0	1	12 m
1	1	0	16 m
1	1	1	24 m

4	5	Citlivosť
0	0	Veľmi vysoká
0	1	Vysoká
1	0	Stredná
1	1	Nízka

Snímač má rôzne uhly lúčov v závislosti od nastavenej kombinácie dosahu a citlivosti. Pozrite si nasledujúcu tabuľku:

Citlivosť	Rozsah	Uhol lúča
Nízka (1)	2 m	22,5°
	4 m	22,5°
	8 m	20°
	16 m	15°
	24 m	5°
Stredná (2)	2 m	35°
	4 m	30°
	8 m	25°
	16 m	22,5°
	24 m	10°

Citlivosť	Rozsah	Uhol lúča
Vysoká (3)	2 m	42°
	4 m	33°
	8 m	22,5°
	16 m	20°
	24 m	15°
Veľmi vysoká (4)	2 m	45°
	4 m	43°
	8 m	30°
	16 m	22,5°
	24 m	18°

Znázornenie uhla v závislosti od citlivosti snímača nastavenej od (1) "nízkej" po (4) "veľmi vysokú". ▷

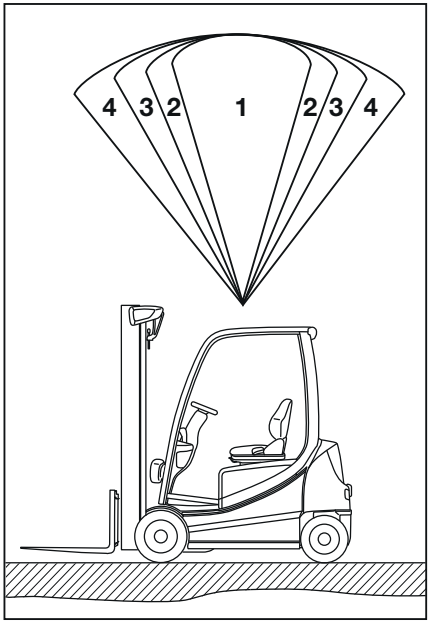

Dodatočné štítky

Nálepka vedľa zobrazovaco-ovládacej jednotky ▷

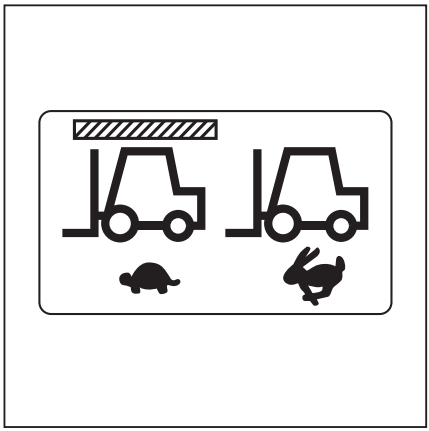

Kabína

Otváranie dverí kabíny

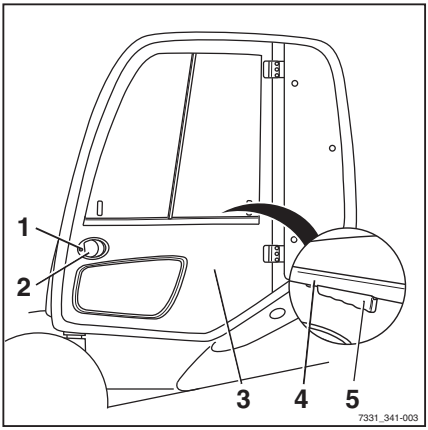

NEBEZPEČENSTVO

V prípade otvorenia dverí kabíny počas jazdy hrozí nebezpečenstvo poškodenia v dôsledku zrážky.

– Dvere kabíny musia byť bezpečne zatvorené v zaistenej polohe.

Otvorenie dverí kabíny zvonku:

– Vložte kľúč do zámku dverí (1), odomknite ho a vyberte kľúč.

– Potiahnite za kľučku (2) a uvoľnite zámok dverí.

– Otvorte dvere kabíny (3) potiahnutím smerom von.

Otvorenie dverí kabíny zvnútra:

– Uchopte rukoväť (4) a západku (5).

– Stlačte západku a potlačte dvere kabíny smerom von.

Zatváranie dverí kabíny

NEBEZPEČENSTVO

V prípade otvorenia dverí kabíny počas jazdy hrozí nebezpečenstvo poškodenia v dôsledku zrážky.

– Dvere kabíny musia byť bezpečne zatvorené v zaistenej polohe.

Otváranie bočných okien

▷

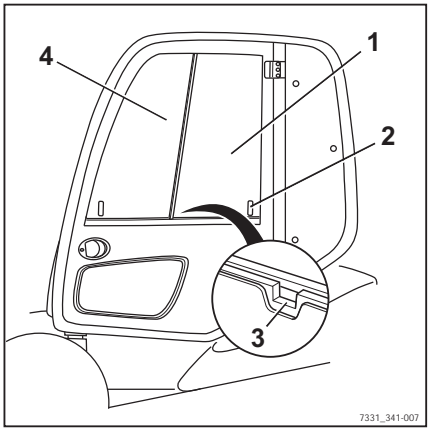

VAROVANIE

Pri náhodnom pohybe bočných okien počas jazdy hrozí nebezpečenstvo privretia častí tela medzi rám okna a bočné okno.

– Uistite sa, že rukoväť zapadla do príslušnej koncovej zarážky.

Otvorenie zadného bočného okna:

– Stlačte rukoväť (2) dokopy a posuňte zadné bočné okno (1) dopredu.

– Uistite sa, že rukoväť zapadla do príslušnej koncovej zarážky (3).

Otvorenie predného bočného okna:

Predné bočné okno (4) možno otvoriť rovnakým spôsobom ako zadné bočné okno.

Zatváranie bočných okien

▷

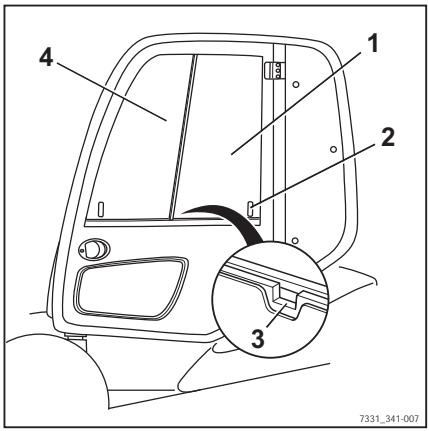

VAROVANIE

Pri náhodnom pohybe bočných okien počas jazdy hrozí nebezpečenstvo privretia častí tela medzi rám okna a bočné okno.

– Uistite sa, že rukoväť zapadla do príslušnej koncovej zarážky.

Zatvorenie zadného bočného okna:

– Stlačte rukoväť (2) dokopy a potiahnite zadné bočné okno (1) dozadu.

– Uistite sa, že rukoväť zapadla do príslušnej koncovej zarážky (3).

Zatvorenie predného bočného okna:

Predné bočné okno (4) možno zavrieť rovnakým spôsobom ako zadné bočné okno.

Zapnutie vnútorného osvetlenia

▷

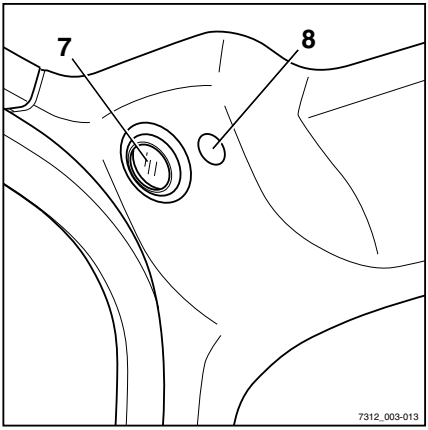

– Vnútorné osvetlenie (7) môžete zapnúť alebo vypnúť spínačom (8) alebo tlačidlom (1).

Na displeji sa zobrazí symbol "vnútorného osvetlenia" (2).

▷

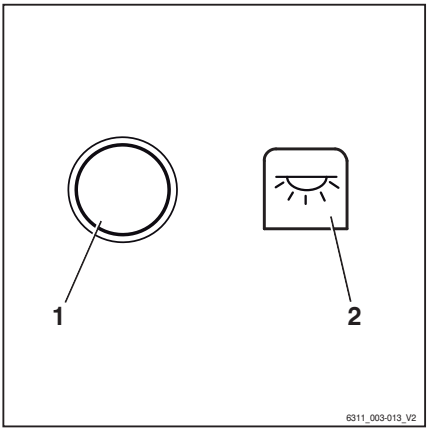

Zapnutie vyhrievania zadného okna

– Stlačením tlačidla Softkey (1) zapnete vyhrievanie zadného okna.

Vyhrievanie zadného okna sa zapne. Zobrazí sa symbol .

– Stlačením tlačidla Softkey (1) vypnete vyhrievanie zadného okna.

Vyhrievanie zadného okna sa vypne. Zobrazí sa symbol (2).

UPOZORNENIE

Vyhrievanie zadného okna sa vypne automaticky približne po 10 minútach.

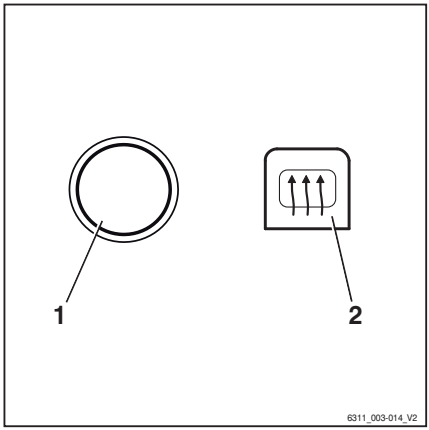

Rádio (voliteľné vybavenie)

Rádio (1) a reproduktory (2) sú súčasťou voliteľného vybavenia. Ak je vozík vybavený rádiom a reproduktormi, sú integrované do obloženia strechy.

Opis a návod na obsluhu nájdete v samostatnom návode na obsluhu rádia.

VAROVANIE

Obsluha rádia alebo jeho hlasité počúvanie počas jazdy a manipulácie s nákladom nepriaznivo ovplyvňujú pozornosť vodiča. Nebezpečenstvo nehody!

– Počas jazdy a manipulácie s nákladom rádio nepoužívajte.
– Hlasitosť rádia nastavte tak, aby ste mohli počuť výstražné signály.

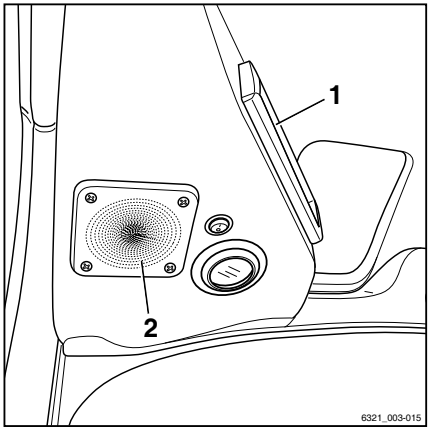

Kúrenie (voliteľné vybavenie)

NEBEZPEČENSTVO

Nebezpečenstvo výbuchu!

Ak systém kúrenia je používate v okolí skladovacích priestorov alebo podobných priestorov, v ktorých sa môžu hromadiť výpary alebo prach z uhlia, dreva či plodín, hrozí nebezpečenstvo výbuchu.

- Nevystavujte nádoby sprejov ani kazety s plynom prúdu horúceho vzduchu.
- Nepoužívajte kúrenie v nebezpečných oblastiach.

NEBEZPEČENSTVO

Riziko požiaru v dôsledku nárastu teploty vo výhrevnom telese!

Teplota sa môže zvýšiť, ak sa zablokuje otvor nasávania vzduchu alebo sa na výhrevnom telese usadzuje prach. Výhrevné teleso sa môže prehriať alebo môže dôjsť k skratu.

- Nezakrývajte nasávací otvor vzduchu.
- Nepoužívajte kúrenie bez nainštalovaného filtra čerstvého vzduchu a filtra obehového vzduchu.

NEBEZPEČENSTVO

Riziko popálenia!

Keď sa používa kúrenie, puzdro kúrenia sa zohrieva na vysoké teploty a môže spôsobiť popálenie pokožky pri dotyku.

- Nedotýkajte sa tela kúrenia v prevádzke.

POZOR

Nebezpečenstvo poruchy ventilátora!

Vo filtri čerstvého vzduchu a filtri obehového vzduchu sa zachytáva prach a čiastočky nečistôt z nasávaného vzduchu. Ak nie sú nainštalované vložky filtra, prach a čiastočky nečistôt môžu zablokovať ventilátor.

– Nepoužívajte ventilátor bez filtra čerstvého vzduchu a filtra obehového vzduchu.

Zapnutie ventilátora

– Ak chcete zapnúť ventilátor, zapnite spínač ventilátora (1). ▷

Otáčky ventilátora sa nastavujú na spínači.

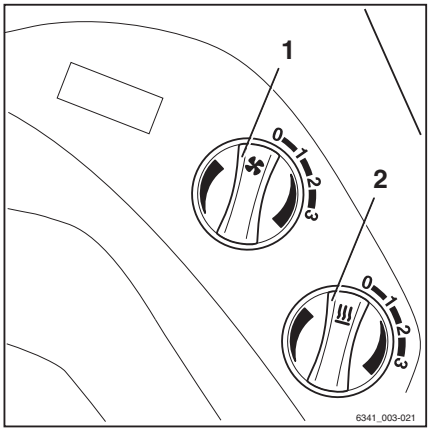

Zapnutie kúrenia

UPOZORNENIE

Kúrenie sa zohrieva, len keď je zapnutý ventilátor. Ak je spínač ventilátora vypnutý, kúrenie nebude fungovať bez ohľadu na polohu spínača kúrenia.

– Ak chcete kúrenie zapnúť, najskôr zapnite spínač ventilátora (1) a potom spínač kúrenia (2).

Kúrenie je v prevádzke. Teplota ohrievaného vzduchu závisí od nastavenia intenzity kúrenia pomocou spínača kúrenia (2).

Nastavenie prúdenia vzduchu

– Nastavte prúdenie vzduchu na predných prieduchoch (3) a prieduchu v priestore pre nohy (4).

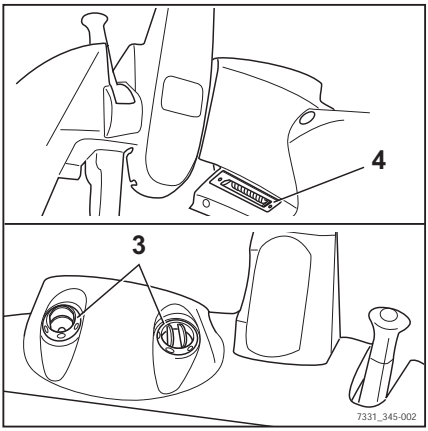

Výtlačné strešné okno (voliteľné vybavenie)

⚠ VAROVANIE

Nebezpečenstvo pritlačenia!

– Pri zatváraní strešného okna nevkladajte ruky medzi strešné okno a ochrannú strechu.
– Počas zatvárania nesiahajte na jednotlivé komponenty.

Výtlačné strešné okno (1) je variant vybavenia.

– Ak chcete odomknúť a otvoriť strešné okno, otočte rukoväť (2) proti smeru hodinových ručičiek a použite ju na vytlačenie strešného okna smerom nahor.

Strešné okno drží v otvorenej polohe plynová pružina (3).

– Ak chcete zatvoriť a zaistiť strešné okno, potiahnite strešné okno smerom nadol pomocou rukoväti a otočte rukoväť v smere hodinových ručičiek.

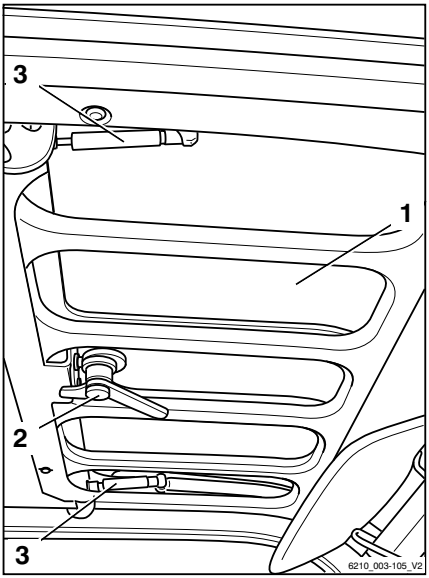

Pripínacia podložka (voliteľné vybavenie)

Pripínacia podložka (1) s lampou na čítanie (2) je voliteľné vybavenie.

▷

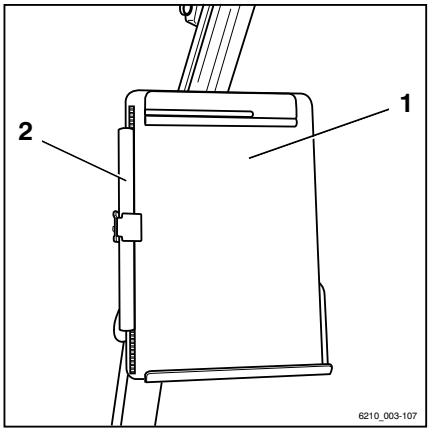

Prevádzka s prívesom

Ťahanie nákladu

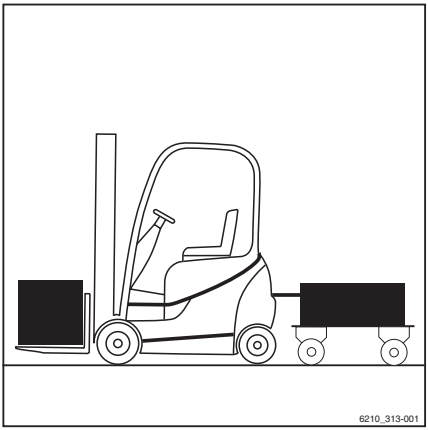

NEBEZPEČENSTVO

Pri používaní prívesu hrozí zvýšené nebezpečenstvo nehody.

Pri použití prívesu sa menia jazdné vlastnosti vozíka. Pri ťahaní používajte vozík tak, aby bolo možné vždy bezpečne viesť a zabrzdiť príves. Maximálna povolená rýchlosť pri ťahaní je 5 km/h.

- Neprekračujte dovolenú rýchlosť jazdy 5 km/h.
- Nepripájajte vozík ku koľajovým vozidlám.
- Tlačenie vozidiel akéhokoľvek typu je zakázané.
- Vždy musí byť možné riadiť a brzdiť.

POZOR

Riziko poškodenia komponentov!

Maximálne ťahané bremeno pre občasné ťahanie sa rovná menovitej nosnosti uvedenej na výrobnom štítku. Preťaženie môže viesť k poškodeniu súčiastok vozíka. Súčet skutočného ťahaného bremena a skutočnej záťaže na vidlici nesmie presiahnuť hodnotu menovitej nosnosti. Ak ťahané bremeno zodpovedá menovitej nosnosti vozíka, je zakázané súčasne prepravovať náklad na vidlici. Záťaž je možné rozdeliť medzi príves a vidlice.

- Skontrolujte rozloženie záťaže a upravte ju tak, aby zodpovedala menovitej nosnosti.
- Dbajte na hodnotu prípustnej tuhosti spriahadla.

POZOR

Riziko poškodenia komponentov!

Maximálna ťahaná záťaž platí len pre ťahanie nebrzdených prívesov po rovnom povrchu (maximálna odchýlka +/–1 %) s pevným podkladom. Pri ťahaní po svahoch je potrebné hodnotu ťahanej záťaže zmenšiť. V prípade potreby informujte o prevádzkových podmienkach autorizované servisné stredisko. Servisné stredisko poskytne požadované údaje.

- Informujte autorizované servisné stredisko.

⚠ POZOR

Poškodenie spriahadla preťažením!

Spriahadlá RO*243 a RO*244 je potrebné samostatne preveriť a určiť, či sú vhodné na plánované ťahanie. Vždy je potrebné brať do úvahy hodnoty prípustnej tuhosti. V autorizovanom servisnom stredisku možno preveriť a potvrdiť maximálnu ťahanú záťaž pre plánované ťahanie.

– Pri ťahaní dodržiavajte návod na obsluhu.
– Informujte autorizované servisné stredisko.

⚠ POZOR

Riziko poškodenia komponentov!

Použitie pomocných závaží nie je dovolené.

– Nepoužívajte vozíky so spojovacími tyčami podloženými spriahadlom.

Vozík je vhodný aj na príležitostné ťahanie prívesov. Ak je vozík vybavený ťažným zariadením, toto príležitostné ťahanie nesmie prekročiť 2 % denného prevádzkového času. Pravidelné používanie vozíka na ťahanie bezpodmienečne konzultujte s výrobcom.

Spriahací kolík v protizávaží

Pripájanie prívesu

⚠ NEBEZPEČENSTVO

Ohrozenie života! Pri krátkom opustení vozíka s cieľom pripojiť alebo odpojiť príves hrozí nebezpečenstvo prejdenia osoby vozíkom v pohybe.

– Aktivujte parkovaciu brzdu.
– Spustite vidlice na zem.
– Vypnite spínaciu skrinku a vyberte kľúč.

– Vykonajte opatrenia, ktoré zabránia samovoľnému pohybu prívesu, napr. podložte pod kolesá kliny (1).

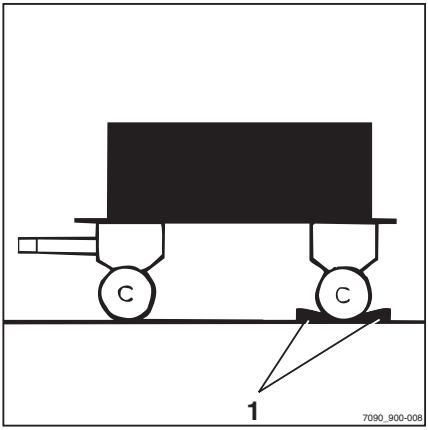

– Potlačte spriahací kolík (2) nadol, otočte ním o 90° a vytiahnite ho von.

– Nastavte výšku spojovacej tyče.

NEBEZPEČENSTVO

Medzi vozíkom a prívesom môžu uviaznuť osoby.

Pri pripájaní sa uistite, že medzi vozíkom a prívesom nie sú prítomné žiadne osoby.

– Pomaly cúvnite vozíkom dozadu.

– Cúvaním s vozíkom zasuňte spojovaciu tyč do osadenia (3) v protizávaží.

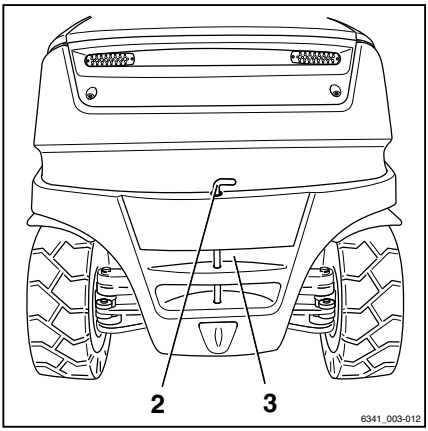

NEBEZPEČENSTVO

Ak sa spriahací kolík alebo poistné puzdro počas ťahania stratí alebo poškodí, príves sa uvoľní a nebude sa dať ovládať. To predstavuje nebezpečenstvo nehody!

– Používajte iba originálne spriahacie kolíky, ktoré boli skontrolované.

– Uistite sa, že je spriahací kolík riadne zasunutý a zaistený.

– Zasuňte spriahací kolík do protizávažia, zatlačte ho smerom nadol proti tlaku pružiny a otočte ním o 90° (spriahací kolík sa v tejto polohe zaistí).

– Odstráňte predmety použité na zamedzenie samovoľnému pohybu prívesu.

Odpájanie prívesu

- Vykonajte opatrenia, ktoré zabránia samovoľnému pohybu prívesu, napr. podložte pod kolesá kliny.
- Potlačte spriahací kolík (2) nadol, otočte ním o 90° a vytiahnite ho von. ▷
- Pomaly podíďte s vozíkom dopredu a oko ťažnej tyče vyveďte úplne von z protizávažia.
- Zasuňte spriahací kolík do protizávažia, zatlačte ho smerom nadol proti tlaku pružiny a otočte ním o 90° (spriahací kolík sa v tejto polohe zaistí).

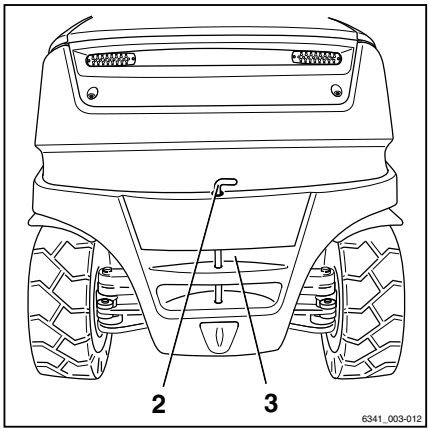

Automatické spriahadlo

⚠ NEBEZPEČENSTVO

Medzi vozíkom a prívesom môžu uviaznuť osoby.

Pri pripájaní zaistite, aby medzi vozíkom a prívesom nestála žiadna osoba.

⚠ NEBEZPEČENSTVO

Nikdy nenadvihujte vozík za spriahadlo a spriahadlo nepoužívajte na nakladanie pomocou žeriava. Spriahadlo nie je projektované na takéto zaťaženie a môže dôjsť k jeho deformácii a zničeniu. V dôsledku toho by vozík mohol spadnúť, s možnými smrteľnými následkami!

- Spriahadlo používajte výlučne na ťahanie.
- Na nadvihovanie a nakladanie žeriavom používajte výlučne zdvíhacie body určené na takýto účel.

⚠ NEBEZPEČENSTVO

Spriahadlo nie je stavané na podopieranie nákladu, mohlo by sa zdeformovať alebo zničiť. V dôsledku toho by podopieraný náklad mohol spadnúť, s možnými smrteľnými následkami!

– Spriahadlo je dovolené vystavovať iba zaťaženiu vo vodorovnom smere, t. j. vlečná tyč musí byť vo vodorovnej polohe.

⚠ NEBEZPEČENSTVO

Pri krátkom opustení vozíka s cieľom pripojiť alebo odpojiť príves hrozí nebezpečenstvo ohrozenia života – vozík sa môže pohnúť a zraziť vás.

– Aktivujte parkovaciu brzdu.
– Spustite vidlice na zem.
– Vypnite spínaciu skrinku a vyberte kľúč.

⚠ VAROVANIE

Nikdy nevkladajte ruku medzi spriahacie kolíky a čeľuste spriahadla. Pri náhodnom pohybe komponentov hrozí nebezpečenstvo úrazu!

– Ak chcete uvoľniť spriahací kolík, aktivujte príslušnú páku alebo použite vhodné zariadenie (napríklad montážnu páku).
– V čase, keď automatické spriahadlo nepoužívate, zatvorte ho.

⚠ POZOR

Nebezpečenstvo poškodenia v dôsledku kolízie komponentov.

Vozík so spriahadlom potrebuje viac miesta na manévrovanie kvôli presahom. Spriahadlo môže počas manévrovania poškodiť regály alebo sa môže samo poškodiť. Ak dôjde ku kolízii spriahadla, skontrolujte, či nie je poškodené, napríklad, či nie je prasknuté. Poškodené spriahadlo sa nesmie znova použiť.

– Vždy manévrujte opatrne so zachovaním dostatočného priestoru.
– V prípade kolízie skontrolujte, či nie je spriahadlo poškodené.
– Poškodené spriahadlo vymeňte. V prípade potreby sa obráťte na autorizované servisné stredisko.

POZOR

Nebezpečenstvo poškodenia oka ťažnej tyče alebo pákového ovládacieho držadla!

Vzhľadom na to, že riadenie ovláda zadné kolesá vozíka, bočný uhol otáčania prívesu nemusí byť dostatočný. Môže sa poškodiť spriahadlo alebo vlečná tyč! Oko ťažnej tyče musí tvarom a veľkosťou zapadnúť do spriahadla.

– Overte, či oko ťažnej tyče správne zapadá do pákového ovládacieho držadla.
– Vyhýbajte sa ostrým zákrutám.
– Pri jazde a manévrovaní vzad buďte opatrní.

POZOR

Nebezpečenstvo poškodenia komponentov v prípade naklonenia vlečnej tyče v spriahadle!

Vlečná tyč by mala byť podľa možností počas jazdy vo vodorovnej polohe. Tým sa zaistí dostatočný rozsah otáčania vo vrchnej a spodnej časti. V prípade potreby si môžete v autorizovanom servisnom stredisku nechať upraviť výšku zostavy spriahadla podľa výšky vlečnej tyče.

– Dbajte na to, aby bola vlečná tyč vyrovnaná.
– Ak chcete zmeniť výšku spriahadla, obráťte sa na autorizované servisné stredisko.

Pripájanie s modelom RO*243

▷

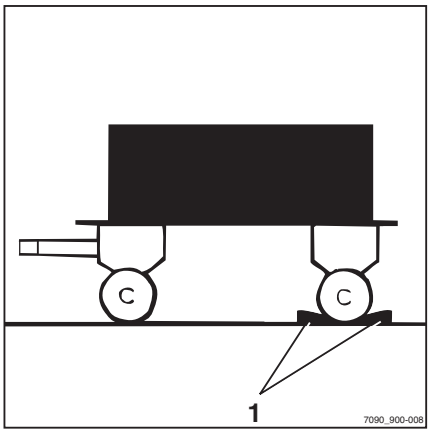

POZOR

Poškodenie spriahadla preťažením!

Spriahadlá RO*243 a RO*244 je potrebné samostatne preveriť a určiť, či sú vhodné na plánované ťahanie. Vždy je potrebné brať do úvahy hodnoty prípustnej tuhosti. V autorizovanom servisnom stredisku možno preveriť a potvrdiť maximálnu ťahanú záťaž pre plánované ťahanie.

– Pri ťahaní dodržiavajte návod na obsluhu.
– Informujte autorizované servisné stredisko.

UPOZORNENIE

*Spriahadlo RO*243 je určené pre oko ťažnej tyče podľa normy DIN 74054 (priemer otvoru: 40 mm).*

– Vykonajte opatrenia, ktoré zabránia samovoľnému pohybu prívesu, napr. podložte pod kolesá kliny (1).

– Nastavte oko ťažnej tyče tak, aby bolo v strede spriahacích čeľustí.

– Vytiahnite bezpečnostnú rukoväť (3). ▷

– Zatlačte ručnú páku (2) nahor.

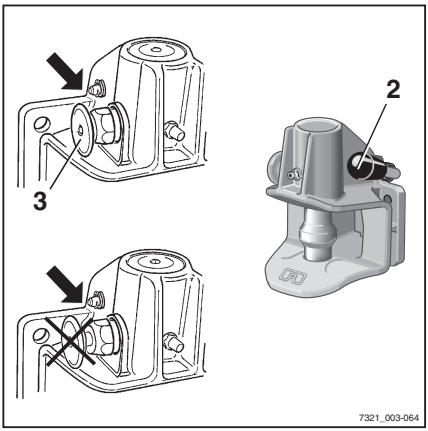

⚠ NEBEZPEČENSTVO

Medzi vozíkom a prívesom môžu uviaznuť osoby.

Pri pripájaní zaistite, aby medzi vozíkom a prívesom nestála žiadna osoba.

⚠ POZOR

Pri spriahaní musí byť oko ťažnej tyče v strede čeľustí spriahadla. Pri nedodržaní týchto pokynov hrozí poškodenie čeľustí spriahadla alebo oka ťažnej tyče!

– Uistite sa, že oko ťažnej tyče vstupuje do čeľustí spriahadla v strede.

– Pomaly cúvnite vozíkom dozadu.

⚠ NEBEZPEČENSTVO

Ak spriahací kolík pri ťahaní vypadne, príves sa uvoľní a nebude ho možné ďalej ovládať. Nebezpečenstvo nehody!

Prečnievajúca bezpečnostná rukoväť znamená, že oko ťažnej tyče nebolo pripojené správne. V takom prípade príves nie je dovolené ťahať.

– Uistite sa, že je bezpečnostná rukoväť zasunutá vo vymedzovacom puzdre.

– Ak bezpečnostná rukoväť prečnieva, zopakujte postup pripojenia.

– Odstráňte predmety použité na zamedzenie samovoľnému pohybu prívesu.

– Ťahajte príves.

Zatvorenie modelu RO*243 ručne

⚠ NEBEZPEČENSTVO

Nebezpečenstvo úrazu spôsobeného zachytením ruky!

Nesiahajte rukou do priestoru spriahacieho kolíka. Ak je napríklad potrebné zaistiť do spriahadla ťažné lano, použite výlučne zariadenie vhodné na uzatvorenie spriahadla (napr. montážnu páku).

– Na vytlačenie spriahacieho kolíka smerom nahor použite vhodné zariadenie (napr. montážnu páku).

Spriahací kolík sa uvoľní zo západky a spriahadlo sa potom automaticky zatvorí.

Odpájanie s modelom RO*243

▷

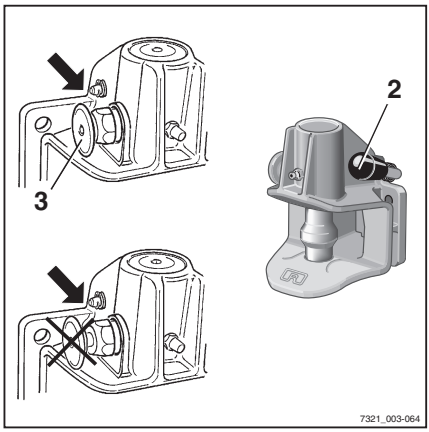

- Vykonajte opatrenia, ktoré zabránia samovoľnému pohybu prívesu, napr. podložte pod kolesá kliny.
- Vytiahnite bezpečnostnú rukoväť (3).
- Zatlačte ručnú páku (2) nahor.
- Pomaly podíďte vozíkom dopredu, až kým sa oko ťažnej tyče neuvoľní z čeľustí spriahadla.
- Zatvorte spriahadlo ručne.

Model spriahadla RO*244 A

▷

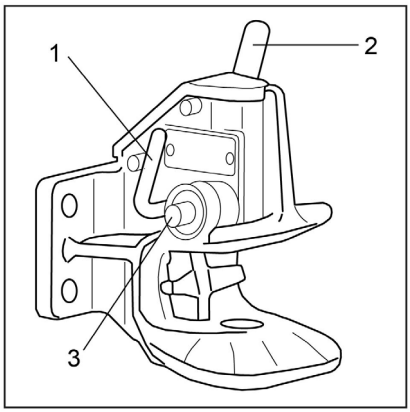

⚠ POZOR

Poškodenie spriahadla preťažením!

Spriahadlá RO*243 a RO*244 je potrebné samostatne preveriť a určiť, či sú vhodné na plánované ťahanie. Vždy je potrebné brať do úvahy hodnoty prípustnej tuhosti. V autorizovanom servisnom stredisku možno preveriť a potvrdiť maximálnu ťahanú záťaž pre plánované ťahanie.

- Pri ťahaní dodržiavajte návod na obsluhu.
- Informujte autorizované servisné stredisko.

UPOZORNENIE

*Spriahadlo RO*244 A je určené pre oko ťažnej tyče podľa normy DIN 74054 (priemer otvoru 40 mm) alebo DIN 8454 (priemer otvoru 35 mm).*

- Vykonajte opatrenia, ktoré zabránia samovoľnému pohybu prívesu, napr. podložte pod kolesá kliny.
- Nastavte oko ťažnej tyče tak, aby bolo v strede spriahacích čeľustí.
- Zatlačte ručnú páku (2) nahor, až kým nezapadne na svoje miesto.

Spriahadlo sa otvorí.

⚠ NEBEZPEČENSTVO

Medzi vozíkom a prívesom môžu uviaznuť osoby!

Pri pripájaní zaistite, aby medzi vozíkom a prívesom nestála žiadna osoba.

⚠ POZOR

Pri spriahaní musí byť oko ťažnej tyče v strede čeľustí spriahadla. Nedodržanie týchto predpisov môže spôsobiť poškodenie ústia spriahadla alebo oka ťažnej tyče!

– Uistite sa, že oko ťažnej tyče vstupuje do čeľustí spriahadla v strede.

– Pomaly cúvajte vozíkom, kým sa oko ťažnej tyče nezasunie do stredu čeľustí spriahadla a spriahací kolík nezapadne.

UPOZORNENIE

Spriahací kolík je správne zaistený, ak bezpečnostný kolík (3) ***nevyčnieva*** *zo svojho vodiaceho mechanizmu.*

⚠ NEBEZPEČENSTVO

Ak spriahací kolík pri ťahaní vypadne, príves sa uvoľní a nebude ho možné ďalej ovládať. Nebezpečenstvo nehody!

Bezpečnostný kolík (3) **nesmie** vyčnievať zo svojho vodiaceho mechanizmu.

– Uistite sa, že kolík ťažného zariadenia riadne zapadol na svoje miesto.

Ak nie je spriahací kolík správne zaistený:

– Odstráňte predmety použité na zamedzenie samovoľnému pohybu prívesu.
– Posuňte sa vozíkom s prívesom približne o 1 m dopredu a potom trochu dozadu.
– Na spriahacom kolíku znova skontrolujte, či bezpečnostný kolík **nevyčnieva** zo svojho vodiaceho mechanizmu.

– Odstráňte predmety použité na zamedzenie samovoľnému pohybu prívesu.

– Ťahajte príves.

Uzatvorenie spriahadla RO*244 A ručne ▷

⚠ NEBEZPEČENSTVO

Nebezpečenstvo úrazu spôsobeného zachytením ruky!

Nesiahajte rukou do priestoru spriahacieho kolíka. Ak je napríklad potrebné zaistiť do spriahadla ťažné lano, spriahadlo aktivujte len zatvorením páky (1).

– Zatlačte páku (1) nadol až na doraz.

Spriahadlo sa zatvorí.

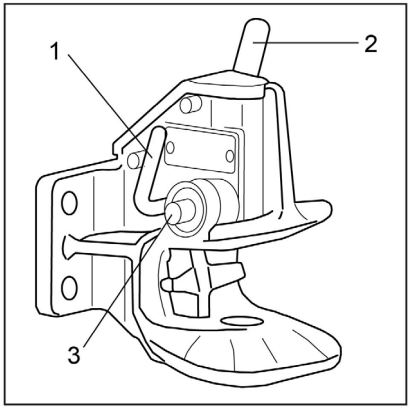

Odpojenie spriahadla RO*244 A

– Vykonajte opatrenia, ktoré zabránia samovoľnému pohybu prívesu, napr. podložte pod kolesá kliny.

– Zatlačte ručnú páku (2) nahor, až kým nezapadne na svoje miesto.

Spriahadlo sa otvorí.

– Pomaly podíďte vozíkom dopredu, až kým sa oko ťažnej tyče neuvoľní z čeľustí spriahadla.

– Zatvorte spriahadlo pomocou bezpečnostného kolíka (1).

UPOZORNENIE

Ak chcete chrániť spodné puzdro spriahacieho kolíka pred znečistením, dbajte na to, aby bolo spriahadlo vždy zatvorené.

Pripájanie s modelom RO*245

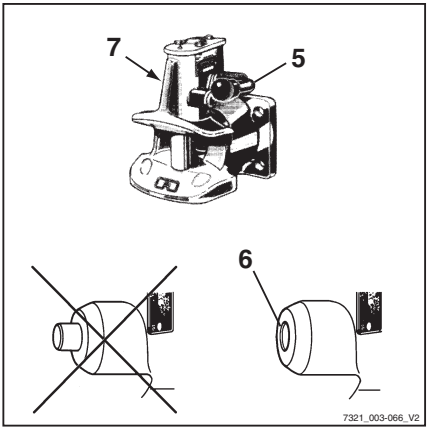

UPOZORNENIE

Spriahadlo RO 245 je určené pre oko ťažnej tyče podľa normy DIN 74054 (priemer otvoru 40 mm) alebo DIN 8454 (priemer otvoru 35 mm).

– Vykonajte opatrenia, ktoré zabránia samovoľnému pohybu prívesu, napr. podložte pod kolesá kliny.

– Nastavte oko ťažnej tyče tak, aby bolo v strede spriahacích čeľustí.

– Zatlačte ručnú páku (5) nahor.

Spriahadlo sa otvorí.

NEBEZPEČENSTVO

Medzi vozíkom a prívesom môžu uviaznuť osoby!

Pri pripájaní zaistite, aby medzi vozíkom a prívesom nestála žiadna osoba.

– Pomaly cúvnite vozíkom dozadu.

NEBEZPEČENSTVO

Ak spriahací kolík pri ťahaní vypadne, príves sa uvoľní a nebude ho možné ďalej ovládať. Nebezpečenstvo nehody!

Prečnievajúca bezpečnostná rukoväť znamená, že oko ťažnej tyče nebolo pripojené správne. V takom prípade príves nie je dovolené ťahať.

– Uistite sa, že bezpečnostný kolík **nevyčnieva** z vymedzovacieho puzdra.

– V prípade potreby zopakujte postup pripojenia.

– Odstráňte predmety použité na zamedzenie samovoľnému pohybu prívesu.

– Ťahajte príves.

Odpájanie s modelom RO*245

- Vykonajte opatrenia, ktoré zabránia samovoľnému pohybu prívesu, napr. podložte pod kolesá kliny.
- Zatlačte ručnú páku (5) nahor.
- Pomaly podíďte vozíkom dopredu, až kým sa oko ťažnej tyče neuvoľní z čeľustí spriahadla.
- Zatlačte bezpečnostný kolík (7) na ľavej strane spriahadla na doraz.

Spriahadlo sa zatvorí.

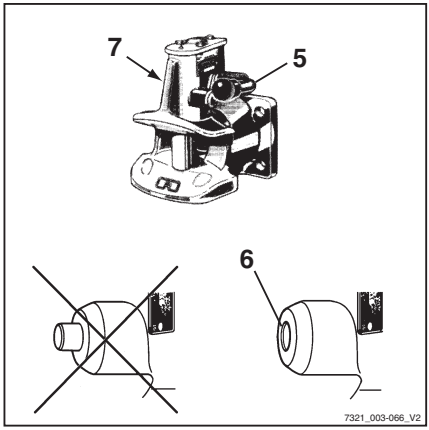

Ťahanie prívesov

- Vodič, ktorý sa chystá ťahať príves prvýkrát, by si mal jazdu s prívesom nacvičiť na vhodnom priestranstve.
- Pri prejazde cez úzke priestory na vozovke (vstupy, brány, a pod.) dbajte na rozmery prívesu a nákladu.
- Keď ťaháte viac prívesov, pri otáčaní a prejazdoch zákrutami si zabezpečte dostatočnú minimálnu vzdialenosť od pevných konštrukcií.

Dovolená dĺžka súpravy prívesov závisí od vozoviek, na ktorých sa bude jazdiť, a možno ju bude potrebné určiť počas skúšobnej jazdy.

Prevádzkovateľ je zodpovedný za poučenie vodiča o dovolenom počte prívesov a, v prípade potreby, zaistenie zníženia rýchlosti na niektorých úsekoch trasy.

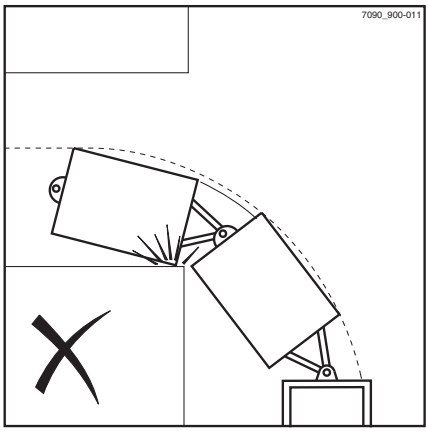

UPOZORNENIE

Riaďte sa definíciou nasledujúcich zodpovedných osôb: "prevádzkovateľ" a "vodič".

Hlásenia na displeji

Obsah displeja

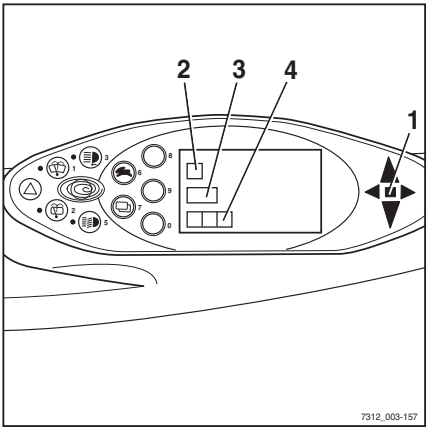

Na displeji ovládacej jednotky displeja sa môžu zobraziť hlásenia týkajúce sa udalosti vzhľadom na určité stavy vozíka.

Nasledujúce typy hlásení sa môžu zobraziť jednotlivo alebo v kombinácii:

- Grafický symbol (2)
- Hlásenie (3)
- Chybový kód (4) pozostávajúci z písmena a štvorciferného čísla

UPOZORNENIE

Po každom zobrazení hlásenia sa tiež rozsvieti zobrazenie "Porucha"(1).

Hlásenia sa vždy zobrazujú opakovane a určitý čas v závislosti od udalosti.

V prípade po sebe nasledujúcich udalostí sa príslušné hlásenia zobrazujú na displeji postupne.

Po niekoľkých sekundách sa bude na displeji striedavo zobrazovať posledné zobrazenie o prevádzke a hlásenie.

Frekvencia prepínania závisí od typu udalosti.

– Ak sa zobrazí hlásenie, postupujte podľa tohto návodu na obsluhu.

Po odstránení problému hlásenie zmizne.

Ak sa porucha vyskytuje opakovane, hlásenie sa bude naďalej zobrazovať.

– Vozík bezpečne zaparkujte.

– Informujte autorizované servisné stredisko.

Tabuľka chybových kódov

Tabuľka obsahuje prehľad možných zobrazení. V stĺpčeku "Komentár" nájdete informácie o tom, ako pokračovať, ak by sa zobrazila ktorákoľvek z týchto správ.

Text hlásenia (slovenčina)/ Chybový kód	Komentár
NADMERNA TEPLOTA A5022	Prehriatie trakčného motora (trakčných motorov). 1. fáza: regulácia zrýchlenia a rýchlosti. 2. fáza: obmedzenie fázového prúdu v meniči (udržiavaná je funkcia núdzového riadenia). Tento chybový kód sa automaticky prestane zobrazovať, keď teplota klesne pod prahovú hodnotu. Ak sa chyba vyskytuje častejšie, obráťte sa na autorizované servisné stredisko.
NADMERNA TEPLOTA A5364	Prehriaty menič čerpadla. Obráťte sa na autorizované servisné stredisko.
PLYNOVY PEDAL A3002 A3003 A3004 A3005 A3006 A3007 A3505	Porucha snímača, s vozíkom nie je možné jazdiť. Obráťte sa na autorizované servisné stredisko.
PLYNOVY PEDAL A3008	Napätia z plynového pedála (pre dvojpedálové ovládanie) sa nezhodujú; s vozíkom nie je možné jazdiť. Obráťte sa na autorizované servisné stredisko.
PLYNOVY PEDAL A3811	Nesprávna konfigurácia plynového pedála. Vozíkom nie je možné jazdiť. Obráťte sa na autorizované servisné stredisko.
BRZD.SNIMAC A3016 A3017	Porucha snímača; vozík sa môže pohybovať iba rýchlosťou núdzového režimu. Obráťte sa na autorizované servisné stredisko.
KONFIGURACIA A2111 A3801 A3812	Chybná parametrizácia; nefunguje hnacia ani hydraulická jednotka. Obráťte sa na autorizované servisné stredisko.
SEDACKOVY SPINAC A302	Sedadlový spínač nebol stlačený približne po dobu 8 hodín. Vozík môže naďalej jazdiť zníženou rýchlosťou a so zníženou kapacitou zdvihu. Nakrátko sa postavte a znova si sadnite. Ak sa problém týmto nevyrieši, obráťte sa na autorizované servisné stredisko.
RIADENIE A3215 A3216 A3570	Porucha snímača; vozík sa pohybuje rýchlosťou núdzového režimu. Obráťte sa na autorizované servisné stredisko.
SMER JAZDY A3020	Chyba spínača, žiadna alebo obmedzená funkcia hnacej jednotky. Obráťte sa na autorizované servisné stredisko.

Text hlásenia (slovenčina)/ Chybový kód	Komentár
ZDVIH A3102 A3103	Chyba snímača, žiadna alebo obmedzená funkcia hydraulického pohonu. Obráťte sa na autorizované servisné stredisko.
NAKLON A3107 A3108	Chyba snímača, žiadna alebo obmedzená funkcia hydraulického pohonu. Obráťte sa na autorizované servisné stredisko.
STOZIAR VERTIKALNY A3130 A3131 A3132	Hydraulické funkcie nie sú dostupné. Vypnite funkciu "vertikálna poloha zdvíhacieho stožiara". Obráťte sa na autorizované servisné stredisko.
STOZIAR VERTIKALNY A3135	Hydraulické funkcie nie sú dostupné. Vypnite funkciu "vertikálna poloha zdvíhacieho stožiara". Obráťte sa na autorizované servisné stredisko.
1.P.HYD A3112 A3113	Chyba snímača, žiadna alebo obmedzená funkcia hydraulického pohonu. Obráťte sa na autorizované servisné stredisko.
2.P.HYD A3117 A3118	Chyba snímača, žiadna alebo obmedzená funkcia hydraulického pohonu. Obráťte sa na autorizované servisné stredisko.
CHYBA V OBSLUHE A2242	Skratované napájanie prevodníka. Vozíkom nie je možné jazdiť. Obráťte sa na autorizované servisné stredisko.
UDRZBA A2801 A2802 A2808 A2809 A2810 A2815	Hnacia jednotka nefunguje. Uvoľnite plynový pedál. Ak sa táto porucha vyskytuje sporadicky, je možné ju tolerovať. Pokiaľ však narúša prevádzkyschopnosť vozíka, obráťte sa na autorizované servisné stredisko.
UDRZBA A2803 A2806	Smer jazdy je nastavený na neutrál. Zopakujte voľbu smeru jazdy. Ak sa táto porucha vyskytuje sporadicky, je možné ju tolerovať. Pokiaľ však narúša prevádzkyschopnosť vozíka, obráťte sa na autorizované servisné stredisko.
UDRZBA A2817	Vozík nie je pripravený na prevádzku. Otočte kľúčom v spínacej skrinke do nulovej polohy a znova naštartujte. Ak sa táto porucha vyskytuje sporadicky, je možné ju tolerovať. Pokiaľ však narúša prevádzkyschopnosť vozíka, obráťte sa na autorizované servisné stredisko.

Text hlásenia (slovenčina)/ Chybový kód	Komentár
UDRZBA A2804 A2805 A2807 A2811 A2812 A2813 A2814 A2816 A2818	Žiadna alebo obmedzená funkcia hnacej jednotky. Obráťte sa na autorizované servisné stredisko.
UDRZBA A2295	Žiadna alebo obmedzená funkcia hnacej jednotky a hydrauliky. Obráťte sa na autorizované servisné stredisko.
POHON A5031 A5041 A5046 A5301 A5331 A5361	Porucha snímača teploty Obráťte sa na autorizované servisné stredisko.
MENIC BATERIE A5910	Podporné ložisko hydraulického nosiča batérie nie je úplne vysunuté Obráťte sa na autorizované servisné stredisko.
MENIC BATERIE A5920	Prehriate hydraulické čerpadlo hydraulického držiaka batérie. Vozík nechajte na 1 hodinu vychladnúť.
MENIC BATERIE A5930	Chyba tlačidla Obráťte sa na autorizované servisné stredisko.
MENIC BATERIE A5931	Chyba hodnovernosti údajov z potenciometra pre hydraulický nosič batérie Obráťte sa na autorizované servisné stredisko.
RIADENIE - KONTR A3305	Nefunguje CIO. Obráťte sa na autorizované servisné stredisko.
PARKOVACIA BRZDA – TLAK OLEJA A3043	Tlak oleja v parkovacej brzde je príliš nízky, hnacia jednotka je zablokovaná. Ak sa toto hlásenie trvalo zobrazuje, obráťte sa na autorizované servisné stredisko.
PARKOVACIA BRZDA – TLAK OLEJA A3049	Tlak oleja v parkovacej brzde je nízky, vozík sa bude pohybovať len rýchlosťou núdzového režimu. Ak sa toto hlásenie trvalo zobrazuje, obráťte sa na autorizované servisné stredisko.

Všeobecné hlásenia

UPOZORNENIE

Niektoré z nasledujúcich hlásení sú špecifické pre konkrétne vybavenie a nemusia sa zobrazovať na displeji a ovládacej jednotke každého vozíka. Nasledujúce hlásenia sú preto určené len ako referencia.

Hlásenie NOZNA BRZDA

Ak sa na displeji zobrazí hlásenie `NOZNA BRZDA`, obráťte sa na autorizované servisné stredisko.

- Vozík bezpečne odparkujte, aby ho mohlo skontrolovať autorizované servisné stredisko.
- Ak sú viaclamelové brzdy v jednotkách hnacích kolies zablokované, vozík odtiahnite.

Hlásenie ZATIAHNUT BRZDU

NEBEZPEČENSTVO

Ak sa vozík pohne, hrozí nebezpečenstvo smrteľného zranenia v dôsledku prejdenia pohybujúcim sa vozíkom!

Parkovanie vozíka bez aktivovanej parkovacej brzdy je nebezpečné a zakázané.

- Vozík nie je dovolené parkovať na svahu.
- Vozík opustite len po aktivácii parkovacej brzdy.
- V núdzovej situácii zaistite kolesá vozíka na strane dolu svahom klinmi.

UPOZORNENIE

Vozík je vybavený brzdou ovládanou negatívnou pružinou. Po niekoľkých minútach od vypnutia vozíka sa zablokujú viackotúčové brzdy v jednotkách hnacích kolies. Vozík sa však môže naďalej pohnúť, až kým sa nezablokujú jednotky hnacích kolies. Z tohto dôvodu musí byť pred opustením vozíka vždy aktivovaná parkovacia brzda!

Ak po zaparkovaní vozíka opustíte sedadlo vodiča bez aktivácie parkovacej brzdy, na displeji (voliteľné vybavenie) sa zobrazí hlásenie `ZATIAHNUT BRZDU`. Zaznie voliteľný zvukový signál.

– Aktivujte parkovaciu brzdu.

Hlásenie ZATIAHNUT BRZDU zhasne.

Ak sa vozík pohne, aj keď je aktivovaná parkovacie brzda:

– Prejdite s vozíkom na rovnú plochu a bezpečne ho zaparkujte. V prípade potreby ho zabezpečte klinmi.

– Obráťte sa na autorizované servisné stredisko.

Hlásenie BRZD.SNIMAC

Ak sa na displeji zobrazí hlásenie BRZD. SNIMAC, maximálna rýchlosť bude obmedzená. Je potrebné skontrolovať brzdový snímač v brzdovom pedáli.

– Obráťte sa na autorizované servisné stredisko.

Hlásenie KOD ODMIETNUTE

Ak sa na displeji zobrazí hlásenie KOD ODMIETNUTE, znamená to, že kód PIN vodiča bol nesprávne zadaný trikrát. Zadávanie je potom pred ďalším pokusom zablokované na päť minút.

– Kód PIN vodiča zadajte opäť po piatich minútach.

Hlásenie AKCELERÁTOR

Ak sa na displeji zobrazí hlásenie AKCELERÁTOR, vozík zostane stáť. Treba skontrolovať plynový pedál.

– Obráťte sa na autorizované servisné stredisko.

Hlásenie VYPNÚT VOZIK?

Ak sa na displeji zobrazí hlásenie VYPNÚT VOZIK?, znamená to, že vypnutie vozíka je overené.

– Stlačením príslušného programového tlačidla na displeji a operačnej jednotke vypnite vozík alebo zrušte operáciu.

Hlásenie PARKOVACIA BRZDA AKTÍVNA

Ak sa aktivuje elektrická parkovacia brzda, na displeji sa na 5 sekúnd zobrazí hlásenie PARKOVACIA BRZDA AKTÍVNA.

– Uvoľnením parkovacej brzdy aktivujte režim jazdy.

Hlásenie UVOLNIT PARKOVACIU BRZDU

Ak sa na displeji zobrazí hlásenie UVOLNIT PARKOVACIU BRZDU, znamená to, že režim jazdy nie je možné aktivovať, kým parkovaciu brzdu neuvoľníte stlačením tlačidla.

– Parkovaciu brzdu uvoľníte stlačením tlačidla.

Hlásenie PARKOVACIA BRZDA: ZATIAHNUT BRZDU!

Ak sa na displeji zobrazí hlásenie PARKOVACIA BRZDA: ZATIAHNUT BRZDU!, znamená to, že elektrická parkovacia brzda má poruchu.

– Parkovaciu brzdu uvoľníte stlačením tlačidla.

Hlásenie SPUSTIT VIDLICE

⚠ NEBEZPEČENSTVO

Hrozí nebezpečenstvo smrteľného zranenia padajúcim nákladom alebo spúšťanými časťami vozíka!

Zaparkovanie vozíka so zdvihnutým nákladom je nebezpečné a nie je za žiadnych okolností dovolené! Zvýšená bezpečnosť, ktorú táto funkcia poskytuje, nesmie byť dôvodom na porušenie pravidiel bezpečnosti.

– Kým opustíte vozík, úplne spustite náklad.

Vidlica nie je spustená.

Ak sú pri vypnutej spínacej skrinke a prázdnom sedadle vodiča vidlice zdvihnuté nad snímačom výšky, na displeji (špeciálne vybavenie) sa zobrazí hlásenie SPUSTIT VIDLICE. Zaznie voliteľný zvukový signál.

– Spustite vidlice na zem.

Hlásenie SPUSTIT VYDLICE sa prestane zobrazovať.

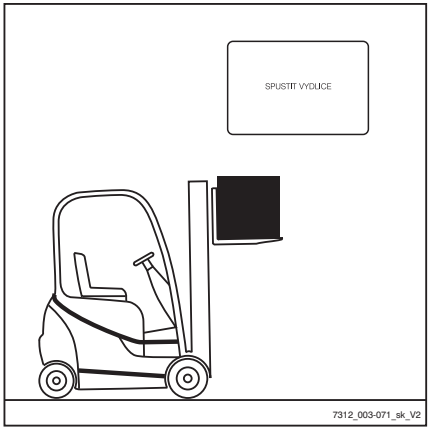

Hlásenie RIADENIE

Ak sa na displeji zobrazí hlásenie RIADENIE, vozík sa bude pohybovať iba rýchlosťou núdzového režimu. Treba skontrolovať snímač uhla natočenia volantu.

– Obráťte sa na autorizované servisné stredisko.

Hlásenie RÝCHLOST NAKLON

Ak sa na displeji po uvítacej obrazovke zobrazí hlásenie RÝCHLOST NAKLON, znamená to, že rýchlosť náklonu zdvíhacieho stožiara na tomto vozíku je výrazne vyššia než na predchádzajúcich vozíkoch v tomto typovom rade.

Hlásenie NUDZOVY SPINAC

⚠ VAROVANIE

Po stlačení vypínača núdzového zastavenia je elektrická brzda bez účinku!

Stlačením vypínača núdzového zastavenia sa odpojí pohon od napájania.

– Ak chcete zabrzdiť, použite pracovnú brzdu.

Vozík je vybavený vypínačom núdzového zastavenia. Ak je tento spínač aktivovaný, jazdné funkcie a funkcie pracovnej hydrauliky sú zablokované.

Hlásenie NUDZOVY SPINAC sa zobrazuje periodicky, keď sú splnené tieto kritériá:

- Spínacia skrinka je nastavená na stupeň "I"
- Vypínač núdzového zastavenia je aktivovaný
- Ovládacie zariadenie je aktivované

? VERTIKÁLNY POLOHA

Ak sa na displeji zobrazí hlásenie `? VERTIKÁLNY POLOHA`, znamená to, že kalibrácia "vertikálnej polohy zdvíhacieho stožiara" bola aktivovaná.

– Uložte polohu stožiara alebo zrušte kalibráciu.

Hlásenie PRIDAVNY ZDVIH

Ak boli vidlice spustené po vypnutí vozíka, po jeho opätovnom zapnutí riadiaca elektronika nepozná polohu ramien. Vozík sa bude pohybovať iba zníženou rýchlosťou. V závislosti od polohy vidlíc sa na displeji môže zobraziť hlásenie `PRIDAVNY ZDVIH` (voliteľné vybavenie). Aby sa zarovnala poloha vidlíc s elektronikou, je potrebné vidlice zdvihnúť.

– Zapnite spínaciu skrinku.

Vozík sa bude pohybovať iba zníženou rýchlosťou. Na displeji sa zobrazí hlásenie `PRIDAVNY ZDVIH`.

– Zdvihnite vidlice.

Hlásenie `PRIDAVNY ZDVIH` zhasne alebo sa teraz prvýkrát zobrazí na displeji a potom zhasne.

– Aby s vozíkom bolo možné opäť jazdiť, spustite vidlice nadol do výšky maximálne 300 mm nad zemou.

Vozík je možné znovu používať bez obmedzenia rýchlosti.

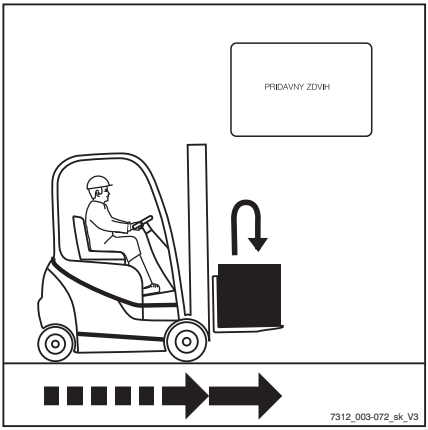

Hlásenie BEZPECNOSTNY PAS

NEBEZPEČENSTVO

Nebezpečenstvo smrteľného zranenia v dôsledku vypadnutia z vozíka pri prevrátení!

Ak sa vozík prevráti, hrozí nebezpečenstvo zranenia vodiča dokonca aj v prípade, ak sa používa zadržiavací systém. Nebezpečenstvo zranenia je možné zmierniť súčasným používaním zadržiavacieho systému a bezpečnostného pásu. Bezpečnostný pás tiež chráni pred následkami nárazov zozadu a pádu z rámp.

– Odporúčame vždy používať bezpečnostný pás.

Toto zariadenie (voliteľné vybavenie) zabezpečuje, že v prípade, ak bezpečnostný pás nie je zapnutý alebo je zapnutý nesprávne, sa vozík bude pohybovať len veľmi pomaly alebo (voliteľne) sa nebude pohybovať vôbec.

V závislosti od zvolenej konfigurácie sú pracovné hydraulické funkcie (zdvih/náklon) buď normálne dostupné, alebo sú spomalené, prípadne nie sú k dispozícii vôbec.

Hlásenie `BEZPECNOSTNY PAS` spolu s obmedzenými jazdnými a zdvíhacími funkciami sa objaví za týchto podmienok:

- Vodič sedí na sedadle a nemá zapnutý bezpečnostný pás.
- Bezpečnostný pás je stále zapnutý, ale vodič si sadne do sedadla až potom.
- Pás sa zapne až po zapnutí spínacej skrinky.
- Pás sa počas jazdy rozopne.

– Ak sa zobrazí hlásenie `BEZPECNOSTNY PAS`, zapnite si bezpečnostný pás podľa pokynov.

Vozík je možné opäť používať bez obmedzení.

Pri rozopnutí bezpečnostného pásu počas jazdy bude obmedzená rýchlosť jazdy vozíka alebo sa vozík zabrzdí úplne.

▷

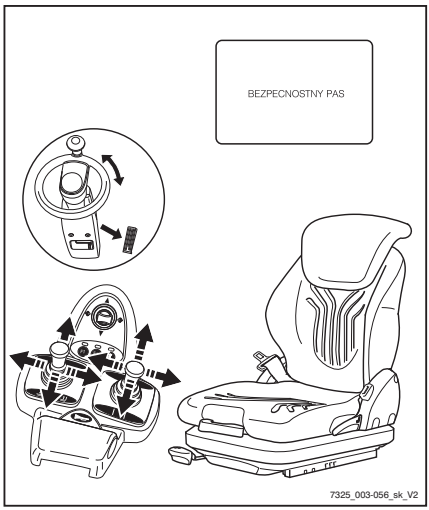

⚠ NEBEZPEČENSTVO

Nebezpečenstvo nehody!

– Rýchlosť sa musí prispôsobiť podmienkam jazdy!

Zvýšená bezpečnosť, ktorú táto funkcia poskytuje, nesmie byť dôvodom na porušenie pravidiel bezpečnosti.

Hlásenie STE SI ISTY?

Ak sa na displeji zobrazí hlásenie `STE SI ISTY?`, znamená to, že sa overuje predchádzajúca výzva.

– Stlačením príslušného programového tlačidla na displeji a operačnej jednotke pokračujte alebo zrušte operáciu.

Hlásenie SEDACKOVY SPINAC

Vozík je vybavený sedadlovým spínačom.

Keď sa zobrazí hlásenie `SEDACKOVY SPINAC`, jazdné funkcie aj pracovná hydraulika budú zablokované.

Hlásenie `SEDACKOVY SPINAC` sa zobrazí v nasledujúcich situáciách:

- Sedadlový spínač nie je aktivovaný a je stlačený plynový pedál alebo sa hýbe volantom
- Sedadlový spínač nie je aktivovaný a ovládacie zariadenie pracovnej hydrauliky sa používa
- Bol prekročený čas pracovnej zmeny
- Bol prekročený prevádzkový čas

UPOZORNENIE

Ovládacie zariadenia znázornené v nasledujúcich nákresoch sú len príklady a môžu sa líšiť v závislosti od vybavenia vášho vozíka.

Sedadlový spínač nie je aktivovaný a je stlačený plynový pedál alebo sa hýbe volantom ▷

Je stlačený plynový pedál alebo je v pohybe volant, hoci na sedadle vodiča nikto nesedí. Na displeji sa zobrazí hlásenie `SEDACKOVY SPINAC`. Vozík sa nepohne.

– Sadnite si na sedadlo vodiča a zapnite si bezpečnostný pás.

Vozík možno znova používať bez obmedzení.

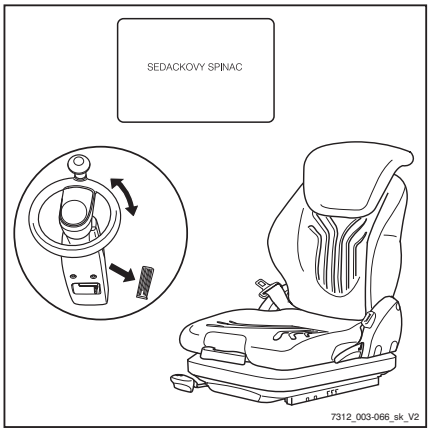

Sedadlový spínač nie je aktivovaný a ovládacie zariadenie pracovnej hydrauliky sa používa ▷

Ovládacie zariadenie pracovnej hydrauliky sa používa, hoci na sedadle vodiča nikto nesedí. Na displeji sa zobrazí hlásenie `SEDACKOVY SPINAC`. Nemožno spustiť pracovné hydraulické funkcie.

– Sadnite si na sedadlo vodiča a zapnite si bezpečnostný pás.

Pracovné hydraulické funkcie možno znovu ovládať.

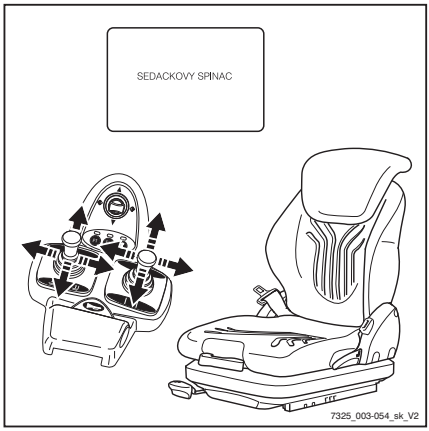

Bol prekročený čas pracovnej zmeny

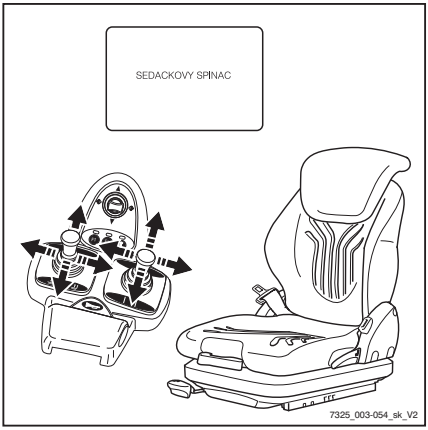

UPOZORNENIE

Čas zmeny je voliteľný.

Ak je zapnutá spínacia skrinka a vodič neopustí sedadlo, kým neuplynie nastavený čas pracovnej zmeny, na displeji sa zobrazí hlásenie SEDACKOVY SPINAC. Dôjde k tomu aj v prípade, ak sa aktivuje ovládacie zariadenie pracovnej hydrauliky alebo sa stlačí plynový pedál. V závislosti od konfigurácie môžu byť pracovné hydraulické funkcie vykonávané normálne, len pomaly alebo vôbec nie.

– Krátko sa postavte zo sedadla, znova si sadnite a zapnite si bezpečnostný pás.

Vozík je možné opäť používať bez obmedzení.

Bol prekročený prevádzkový čas

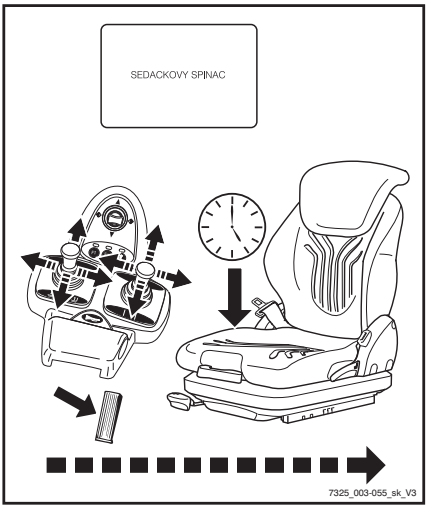

UPOZORNENIE

Prevádzkový čas je voliteľný.

Ak je zapnutá spínacia skrinka, uvoľnená parkovacia brzda a vodič neopustí sedadlo, kým neuplynie nastavený prevádzkový čas, a ak sa počas tohto času neaktivuje ovládacie zariadenie pracovnej hydrauliky ani nestlačí plynový pedál, na displeji sa zobrazí hlásenie SEDACKOVY SPINAC. Vozík sa nepohne. V závislosti od konfigurácie môžu byť pracovné hydraulické funkcie vykonávané normálne, len pomaly alebo vôbec nie.

– Krátko sa postavte zo sedadla, znova si sadnite a zapnite si bezpečnostný pás.

Vozík je možné opäť používať bez obmedzení.

Hlásenie NADMERNA TEPLOTA

Ak sa na displeji zobrazí hlásenie NADMERNA TEPLOTA, znamená to, že trakčný motor je prehriaty. Zrýchlenie a rýchlosť vozíka sa znížia.

– Počkajte, kým vozík vychladne.

– Ak problém pretrváva, obráťte sa na autorizované servisné stredisko.

Hlásenie UDRZBA

Ak sa na displeji zobrazí hlásenie `UDRZBA`, došlo k chybe v monitorovaní procesov.

V takom prípade bude odpojený trakčný pohon.

– Prepnite zámkový spínač do polohy "0" a potom späť do polohy "I".
– Naštartujte motor.
– Uvoľnite plynový pedál.
– Znovu vyberte smer jazdy.

UPOZORNENIE

Ak sa táto porucha vyskytuje sporadicky, je možné ju tolerovať. Pokiaľ však narúša prevádzkyschopnosť vozíka, obráťte sa na autorizované servisné stredisko.

Hlásenie NEPLATNY

Ak sa na displeji zobrazí hlásenie `NEPLATNY`, znamená to, že pri zadávaní prístupového kódu sa zadal nesprávny kód PIN vodiča.

– Keď hlásenie zmizne, zadajte kód PIN vodiča znovu.

Hlásenia špecifické pre pohon

Hlásenie! PARKOVACIA BRZDA – TLAK OLEJA

Ak sa po uvoľnení plynového pedála na displeji zobrazí nasledujúce hlásenie: `! PARKOVACIA BRZDA TLAK OLEJA`, prevádzková brzda nie je pripravená na použitie.

Maximálna rýchlosť jazdy sa obmedzí na 5 km/h.

Keď je pracovná brzda je pripravená na prevádzku, hlásenie na displeji zmizne. Obmedzenie rýchlosti sa zruší.

Hlásenie MOT/GEN.-TEPL.

Ak sa zobrazí hlásenie `MOT/GEN.-TEPL.`, došlo k prehriatiu trakčného motora alebo generátora, prípadne je poškodený príslušný kábel.

– Prerušte práce a nechajte vozík vychladnúť. Nevypínajte spínaciu skrinku.

UPOZORNENIE

Pokiaľ však narúša prevádzkyschopnosť vozíka, obráťte sa na autorizované servisné stredisko.

Hlásenie NADMERNA TEPLOTA

Ak sa na displeji zobrazí hlásenie `NADMERNA TEPLOTA`, znamená to, že trakčný motor je prehriaty. Zrýchlenie a rýchlosť vozíka sa znížia.

– Počkajte, kým vozík vychladne.

– Ak problém pretrváva, obráťte sa na autorizované servisné stredisko.

Hlásenie ZAVRIET DVERE

Ak sa na displeji zobrazí hlásenie `ZAVRIET DVERE` (voliteľné vybavenie), dvierka batérie nie sú správne zatvorené. Vozík sa nepohne.

– Zatvorte dvierka batérie.

Hlásenie VYSKA ZDVIHU

Obmedzenie rýchlosti so zdvihnutým nákladom (voliteľné vybavenie)

Táto funkcia zabezpečí, že pri zdvihnutom náklade sa bude vozík pohybovať iba pomaly.

⚠ NEBEZPEČENSTVO

Nebezpečenstvo nehody!

Kým začnete túto funkciu používať, oboznámte sa so zmenenými jazdnými vlastnosťami vozíka!

Na želanie môže mať vozík upravené aj charakteristiky zrýchľovania a/alebo brzdenia.

⚠ NEBEZPEČENSTVO

Nebezpečenstvo nehody!

Jazda so zdvihnutým nákladom je zakázaná, pretože vzhľadom na vysokú polohu ťažiska hrozí prevrátenie vozíka.

Pretože určujúce fyzikálne zákony sa nedajú zmeniť, zvýšená bezpečnosť, ktorú poskytuje táto funkcia, nesmie byť dôvodom na ohrozenie bezpečnosti riskovaním.

Ak sú vidlice zdvihnuté nad určitú výšku, stane sa nasledujúce:

Zdvíhanie nákladu na mieste, vozík sa nepohybuje ▷

Spínacia skrinka je zapnutá. Vodič sedí na sedadle a má zapnutý bezpečnostný pás. Náklad je zdvihnutý. Na displeji sa na krátku chvíľu zobrazí blikajúce hlásenie `VYSKA ZDVIHU`. Vozík sa bude pohybovať iba zníženou rýchlosťou.

– Spustite vidlicu (náklad) tesne nad zem.

Vozík je možné znovu používať bez obmedzenia rýchlosti.

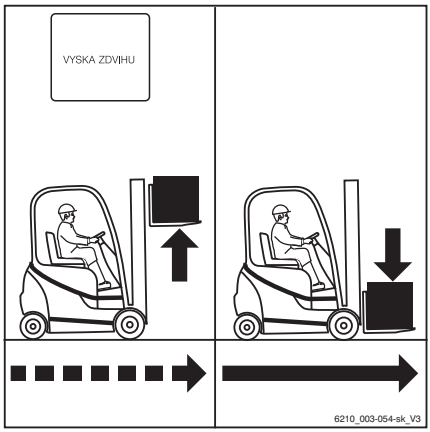

Zdvíhanie nákladu počas jazdy ▷

Ak počas operácie skladania/nakladania budete s nákladom jazdiť a počas jazdy náklad zdvihnete, na displeji sa nakrátko zobrazí blikajúce hlásenie `VYSKA ZDVIHU`. Vozík spomalí alebo sa zastaví úplne.

– Spustite vidlicu (náklad) tesne nad zem.

Vozík je možné znovu používať bez obmedzenia rýchlosti.

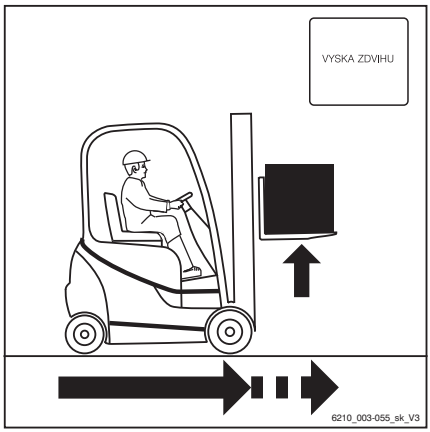

Pripojenie a odpojenie zástrčky batérie

Zapojenie zástrčky batérie

⚠ POZOR

Pri pripájaní zástrčky batérie hrozí riziko poškodenia!

Ak pripojíte zástrčku batérie, kým je spínacia skrinka zapnutá (pod napätím), vytvorí sa zapaľovacia iskra. Iskrový výboj môže poškodiť kontakty a výrazne skrátiť životnosť kontaktov.

– Vypnite spínaciu skrinku.
– Zástrčku batérie pripájajte iba vtedy, keď je spínacia skrinka vypnutá.

⚠ POZOR

Ak sú káble poškodené, hrozí nebezpečenstvo skratu!

– Pri zatváraní krytu batérie neprivrite kábel batérie.

– Vypnite spínaciu skrinku.
– Otvorte kryt batérie.
– Uistite sa, že sú zástrčka batérie a pripájací konektor suché, čisté a nenachádzajú sa v nich žiadne cudzie predmety.
– Uchopte zástrčku batérie (2) za rukoväť (1) a zasuňte ju do pripájacieho konektora na vozíku.
– Zatlačte upevňovací prvok (3) úplne doprava, aby ste zasunuli zástrčku batérie do pripájacieho konektora a zaistili zástrčku batérie v správnej polohe.
– Dbajte na to, aby sa kábel batérie nedostal do kontaktu s krytom batérie.
– Zatvorte kryt batérie.

▷

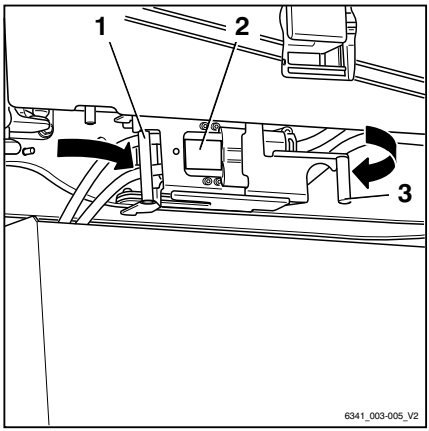

Odpojenie zástrčky batérie

⚠ POZOR

Pri odpájaní zástrčky batérie hrozí riziko poškodenia!

Ak odpojíte zástrčku batérie, kým je spínacia skrinka zapnutá pod napätím, vytvorí sa elektrický oblúk. Tento oblúk môže poškodiť kontakty a výrazne skrátiť životnosť kontaktov.

- Vypnite spínaciu skrinku.
- Zástrčku batérie odpájajte iba vtedy, keď je spínacia skrinka vypnutá.
- Okrem núdzových situácií neodpájajte zástrčku batérie, kým je pod napätím.

⚠ POZOR

Ak sú káble poškodené, hrozí nebezpečenstvo skratu!

- Pri zatváraní krytu batérie neprivrite kábel batérie.

- Vypnite spínaciu skrinku.
- Otvorte kryt batérie.
- Potiahnite upevňovací prvok (4) doľava a otvorte ho. ▷
- Odpojte zástrčku batérie (3) od pripájacieho konektora vytiahnutím rukoväti (2) v smere šípky.
- Skontrolujte, či nie je poškodený kábel batérie.

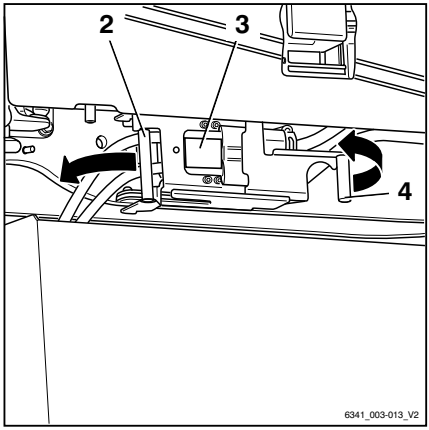

– Zaveste zástrčku batérie (3) na prednú hranu priečinka pre batériu (1).

▷

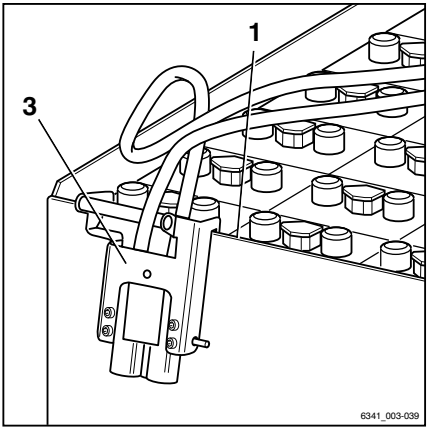

⚠ POZOR

Pri zatváraní krytu batérie hrozí poškodenie zástrčky batérie.

Pri zatváraní krytu batérie môže prísť kryt batérie do kontaktu so zástrčkou batérie, ktorá je zavesená na priečinku pre batériu. V dôsledku toho sa zástrčka batérie môže poškodiť.

– Kryt batérie nechajte otvorený.

Manipulácia s batériou

Bezpečnostné predpisy pre prácu s batériou

Personál údržby

VAROVANIE

Nebezpečenstvo pomliaždenia a privretia!

Batéria je veľmi ťažká. Ak sa končatiny zachytia pod batériou alebo medzi krytom batérie a okrajom podvozku, hrozí nebezpečenstvo vážneho úrazu.

- Počas výmeny batérie používajte bezpečnostnú obuv.
- Kryt batérie zatvorte len v prípade, ak medzi sa medzi krytom batérie a okrajom podvozka nenachádza žiadna časť tela.

- Batéria sa smie vymieňať len podľa usmernení v tomto návode na obsluhu.
- Počas nabíjania a údržby batérie dodržiavajte pokyny výrobcu na údržbu batérie a nabíjačky batérie.

Protipožiarne opatrenia

NEBEZPEČENSTVO

Nebezpečenstvo výbuchu zápalných plynov!

Počas nabíjania z batérie uniká zmes kyslíka a vodíka (kyslíkovo-vodíková zmes). Táto zmes plynov je výbušná a nesmie sa zapáliť.

V okruhu 2 m od vozíka s nabíjanou batériou alebo nabíjačky batérie sa nesmú vyskytovať žiadne horľaviny ani pracovné materiály vytvárajúce iskry.

- Vykonajte nasledujúce bezpečnostné opatrenia.

- Nepribližujte sa s otvoreným plameňom a nefajčite.
- Vždy zabezpečte dostatočné vetranie okolia.

- Po vypnutí spínacej skrinky alebo nabíjačky batérie odpojte zástrčku batérie.
- Počas nabíjania nechajte kryt batérie otvorený.
- Odkryte povrch článkov batérie.
- Na batériu neklaďte žiadne kovové predmety.
- Úplne otvorte prípadné ochranné konštrukcie (napr. tkaninou pokrytá kabína).
- Majte pripravené hasiace prístroje.

Zariadenie na prepravu nákladu

Batériu možno vybrať pomocou nasledujúcich nástrojov na zdvíhanie:

- Pomocou vozíka. Pozrite si kapitolu "Výmena batérie pomocou vozíka"

⚠ NEBEZPEČENSTVO

Nebezpečenstvo smrteľného úrazu v dôsledku vypadnutia batérie!

Zariadenie na prepravu nákladu by sa mohlo prevrátiť. Batéria by mohla vypadnúť zo zariadenia na prepravu nákladu na osoby v okolí.

Batéria sa môže vybrať, len ak je vozík na vodorovnom povrchu s dostatočnou nosnosťou. Nosnosť použitého zariadenia na prepravu nákladu nesmie byť nižšia, ako je hmotnosť batérie.

- Uistite sa, že nosnosť zariadenia na prepravu nákladu je dostatočná.
- Porovnajte údaje uvedené na typovom štítku batérie s návodom na obsluhu alebo výrobným štítkom.
- Batériu položte na vhodný povrch.

Hmotnosť a rozmery batérie

NEBEZPEČENSTVO

Nebezpečenstvo prevrátenia spôsobené zmenou hmotnosti batérie!

Hmotnosť a rozmery batérie ovplyvňujú stabilitu vozíka. Pri výmene batérie sa hmotnostné pomery nesmú zmeniť. Hmotnosť batérie musí zodpovedať hmotnostnému rozsahu, ktorý je predpísaný na výrobnom štítku.

– Neodstraňujte ani nemeňte polohu prídavných závaží.
– Dbajte na hmotnosť batérie.

Poškodenie káblov a zástrčiek batérie

POZOR

Ak sú káble poškodené, hrozí nebezpečenstvo skratu.

– Pri zatváraní krytu batérie neprivrite kábel batérie.
– Skontrolujte, či nie je poškodený kábel batérie.

POZOR

Pri pripájaní zástrčky batérie hrozí riziko poškodenia!

Ak pripojíte zástrčku batérie, kým je spínacia skrinka zapnutá alebo je nabíjačka batérie pod napätím, vytvorí sa zapaľovacia iskra. Iskrový výboj môže poškodiť kontakty a výrazne skrátiť životnosť kontaktov.

– Vypnite spínaciu skrinku alebo nabíjačku batérie.
– Zástrčku batérie pripájajte iba vtedy, keď je spínacia skrinka vypnutá.

▷

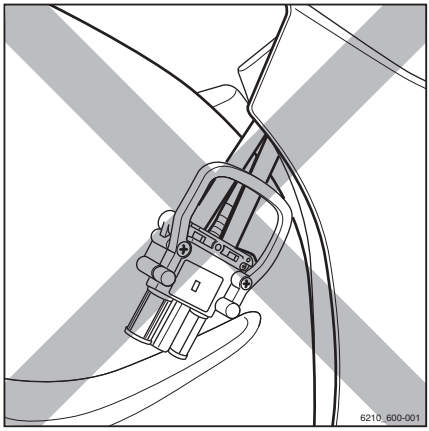

⚠ POZOR

Pri odpájaní zástrčky batérie hrozí riziko poškodenia!

Ak odpojíte zástrčku batérie, kým je spínacia skrinka zapnutá alebo je nabíjačka batérie pod napätím, vytvorí sa elektrický oblúk. Tento oblúk môže poškodiť kontakty a výrazne skrátiť životnosť kontaktov.

- Vypnite spínaciu skrinku alebo nabíjačku batérie.
- Zástrčku batérie odpájajte iba vtedy, keď je vypnutá spínacia skrinka a nabíjačka batérie.
- Okrem núdzových situácií neodpájajte zástrčku batérie, kým je pod napätím.

Kontrola úrovne nabitia batérie

▷

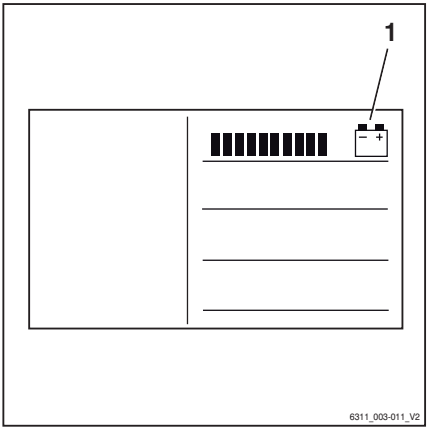

⚠ POZOR

Nadmerným vybíjaním sa skracuje životnosť batérie.

Ak sa nezobrazujú žiadne dieliky na indikátore stavu nabitia batérie(1) (0 % dostupnej kapacity batérie, t. j. približne 20 % menovitej kapacity), pôjde o štart z hlbokého vybitia.

- Nenechávajte batériu vybiť až do stavu hlbokého vybitia (na displeji sa nezobrazuje žiaden pruh).
- Ihneď prestaňte pracovať s vozíkom.
- Ihneď nabite batérie.
- Nenechávajte batérie vo vybitom ani čiastočne nabitom stave.

- Aktivujte parkovaciu brzdu.
- Zapnite spínaciu skrinku.
- Odčítajte úroveň nabitia batérie (1) na displeji.
- Nabite vybitú alebo čiastočne nabitú batériu.

UPOZORNENIE

Indikátor stavu nabitia batérie zobrazuje dostupnú kapacitu batérie ako segmentovaný pruh v 10 % prírastkoch. Približne každých 10 sekúnd sa displej prepne z režimu zobrazovania stavu nabitia batérie na zobrazenie zostávajúceho prevádzkového času.

Nabíjanie batérie

NEBEZPEČENSTVO

Ohrozenie života!

– Presne dodržiavajte pokyny uvedené v kapitole "Bezpečnostné predpisy pre prácu s batériou".

VAROVANIE

Akumulátorová kyselina je toxická a žieravá!

– Dodržiavajte bezpečnostné pokyny uvedené v kapitole "Akumulátorová kyselina".

POZOR

Riziko poškodenia súčiastok!

Nesprávne pripojenie alebo obsluha nabíjacej stanice alebo nabíjačky batérie môže spôsobiť poškodenie súčiastok!

– Riaďte sa návodom na obsluhu nabíjacej stanice alebo nabíjačky batérie a návodom k batérii.

POZOR

Riziko poškodenia zástrčky batérie!

– Pred pripojením alebo odpojením zástrčky batérie sa uistite, že sú spínacia skrinka alebo nabíjačka batérie vypnuté.

UPOZORNENIE

Údržbu batérie vykonávajte podľa návodu na obsluhu od výrobcu batérie! Dodržiavať sa musí aj návod na obsluhu nabíjačky batérie. Platné sú len pokyny od výrobcu nabíjačky batérie. Ak návod nie je k dispozícii, vyžiadajte si ho od svojho dodávateľa.

UPOZORNENIE

640 A zástrčka batérie/230 A adaptérový kábel zástrčky nabíjačky batérie je k dispozícii ako príslušenstvo v autorizovanom servisnom stredisku.

– Vozík bezpečne zaparkujte.

– Vypnite spínaciu skrinku.

- Vždy zabezpečte dostatočné vetranie okolia.
- Úplne otvorte prípadné ochranné konštrukcie (napr. tkaninou pokrytá kabína).
- Otvorte kryt batérie.
- Otvorte upevňovací prvok (4) zástrčky batérie (3) jeho potiahnutím doľava.
- Odpojte zástrčku batérie (3) od pripájacieho konektora vytiahnutím rukoväti (2) v smere šípky.
- Na batériu neklaďte žiadne kovové predmety ani nástroje.
- Nepribližujte sa s otvoreným plameňom a nefajčite.
- Skontrolujte káble batérie a nabíjacie káble a v prípade poškodenia ich vymeňte.

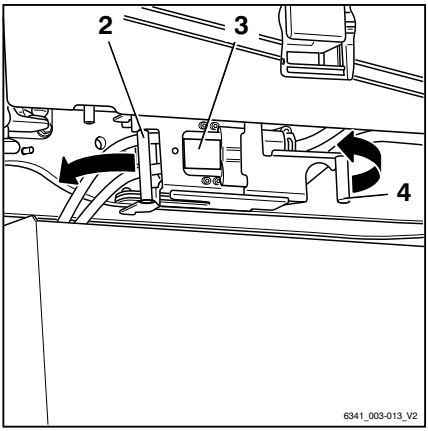

- Pomocou rukoväte (4) zaveste zástrčku nabíjačky batérie (5) na prednú hranu priečinka pre batériu (1).
- Uchopte zástrčku batérie (3) za rukoväť (2) a vložte zástrčku batérie do zástrčky nabíjačky batérie (5).
- Zatlačte upevňovací prvok (6) zástrčky nabíjačky batérie úplne doprava, aby ste zasunuli zástrčku batérie do zástrčky nabíjačky batérie a zaistili ju v správnej polohe.

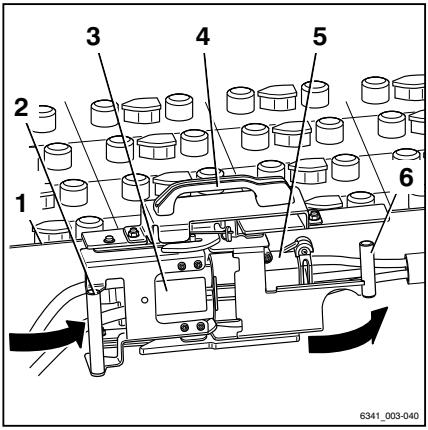

UPOZORNENIE

Postupujte podľa informácií uvedených v návodoch na obsluhu batérie a nabíjačky (vyrovnávacie nabíjanie).

⚠ POZOR

Pri použití batérií PowerPlusLife® zabezpečte správnu cirkuláciu chladiaceho vzduchu.

Prívod chladiaceho vzduchu ani vývod chladiaceho vzduchu nesmú byť zakryté. V opačnom prípade vzduch nemôže cirkulovať cez vzduchové potrubia a batéria sa príliš zahreje.

– Ubezpečte sa, že prívod ani vývod chladiaceho vzduchu nie je zakrytý žiadnymi handričkami a pod.

– Zapnite nabíjačku batérie.

Po dokončení procesu nabíjania:

– Vypnite nabíjačku batérie.

– Otvorte upevňovací prvok (6) zástrčky nabíjačky batérie (5) potiahnutím za upevňovací prvok doľava. ▷

– Odpojte zástrčku batérie (3) od zástrčky nabíjačky batérie potiahnutím za rukoväť (2) v smere šípky.

– Zdvihnite zástrčku nabíjačky batérie pomocou rukoväte (4) a vyberte zástrčku nabíjačky batérie z priečinka pre batériu (1).

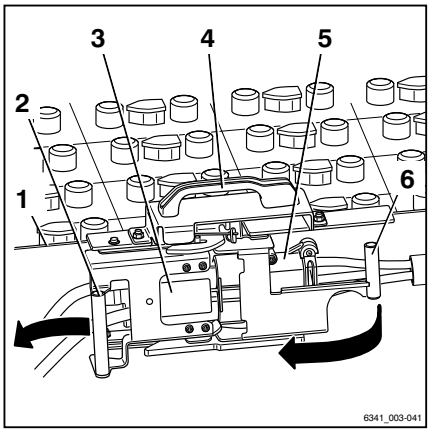

– Uchopte zástrčku batérie (2) za rukoväť (1) a zasuňte ju do pripájacieho konektora na vozíku. ▷

– Zatlačte upevňovací prvok (3) úplne doprava, aby ste zasunuli zástrčku batérie do pripájacieho konektora a zaistili zástrčku batérie v správnej polohe.

– Dbajte na to, aby sa kábel batérie nedostal do kontaktu s krytom batérie.

– Úplne zatvorte kryt batérie. Počas zatvárania dbajte na to, aby sa medzi podvozok a kryt nezachytil kábel.

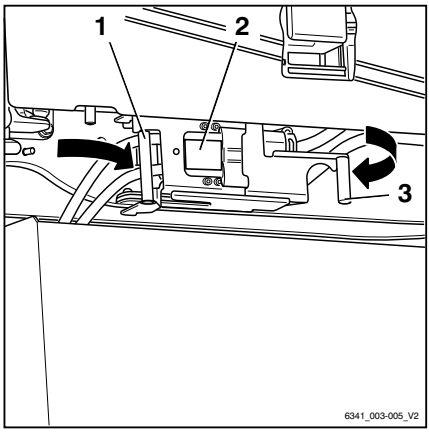

Vyrovnávacie nabíjanie na zachovanie kapacity batérie

Vyrovnávacie nabíjanie zaisťuje rovnomerné nabitie nerovnomerne nabitých článkov batérie. Toto opatrenie pomáha uchovať životnosť a kapacitu batérie.

Vyrovnávacie nabíjanie je potrebné vykonať v súlade s pokynmi výrobcu batérie niekoľkokrát za mesiac po dokončení bežného procesu nabíjania.

UPOZORNENIE

V závislosti od použitej nabíjačky batérie sa vyrovnávacie nabíjanie nemusí spustiť skôr ako po uplynutí 24 hodín. Preto v období, keď sa nevykonávajú žiadne zmeny, napríklad cez víkend, je ideálne vykonať vyrovnávacie nabíjanie.

– Postupujte podľa pokynov v návode na obsluhu nabíjačky batérie, ktoré sa týkajú vykonávania vyrovnávacieho nabíjania.

Spustenie vyrovnávacieho nabíjania

– Nabite batériu.

– Po dokončení nabíjania nechajte batériu v nabíjačke.

Nabíjačka batérie zostáva zapnutá. V závislosti od typu nabíjačky batérie sa vyrovnávacie nabíjanie spúšťa v čase 6 až 24 hodín po ukončení bežného procesu nabíjania. Vyrovnávacie nabíjanie môže trvať až 2 hodiny.

– Viac informácií nájdete v návode na obsluhu od výrobcu nabíjačky batérie.

Ukončenie vyrovnávacieho nabíjania

Vyrovnávacie nabíjanie sa ukončí automaticky. Ak sa počas tohto procesu vyžaduje použitie batérie, vyrovnávacie nabíjanie možno prerušiť stlačením "tlačidla zastavenia" na nabíjačke batérie.

– Viac informácií nájdete v návode na obsluhu od výrobcu nabíjačky batérie.

POZOR

Môže sa vyskytnúť poškodenie súpravy konektorov!

Ak odpojíte nabíjací kábel, keď je zapnutá nabíjačka batérie, vytvorí sa elektrický oblúk. Môže to spôsobiť koróziu kontaktov, čo výrazne skracuje ich životnosť.

– Pred odpojením nabíjacieho kábla vypnite nabíjačku batérie.

– Vypnite nabíjačku batérie.
– Odpojte zástrčku batérie od konektora nabíjačky batérie.
– Zasuňte zástrčku batérie úplne do pripájacieho konektora na vozíku.

Výmena a prenos batérie

Všeobecné informácie o výmene batérie

POZOR

Riziko poškodenia komponentov nekontrolovaným pohybom zariadenia na prepravu nákladu a batérie!

Zariadenie na prepravu nákladu a batéria sa môžu dať nekontrolovane do pohybu, ak sa batéria nevymieňa na vodorovnej a hladkej podlahe s dostatočnou nosnosťou.

– Postupujte podľa návodu na obsluhu používaného zariadenia na prepravu nákladu.
– Batériu vždy vymieňajte na vodorovnej a hladkej podlahe s dostatočnou nosnosťou.

Pri výmene batérie používajte nasledujúce zdvíhacie príslušenstvo:

- Vozík
- Špeciálny paletový vozík ECU 30

Nosnosť použitého zariadenia na prepravu nákladu nesmie byť nižšia, ako je hmotnosť batérie (pozrite si výrobný štítok batérie).

Výmena za iný typ batérie

Vo všeobecnosti možno vozík upraviť na iný typ batérie a inú kapacitu v autorizovanom servisnom stredisku.

Dodržiavajte nasledujúce body:

- Displej ovládacej jednotky musí byť nastavený na novú kapacitu batérie.

  Ak k tomu nedošlo, nemožno určiť aktuálny stav vybitia batérie. Úroveň nabitia batérie sa nezobrazuje správne.

  V najhoršom prípade hrozí poškodenie batérie hlbokým vybitím.

– Obráťte sa na autorizované servisné stredisko.

UPOZORNENIE

Pri prechode na batérie PowerPlusLife® možno zvýšiť maximálnu rýchlosť vozíka na 20 km/h.

- *Obráťte sa na autorizované servisné stredisko.*

UPOZORNENIE

Pri prechode z batérií PowerPlusLife® na iné batérie je potrebné z technický dôvodov obmedziť maximálnu rýchlosť vozíka na 17 km/h.

- *Obráťte sa na autorizované servisné stredisko.*

Otvorenie a zatvorenie krytu batérie

Otvorenie krytu batérie

▷

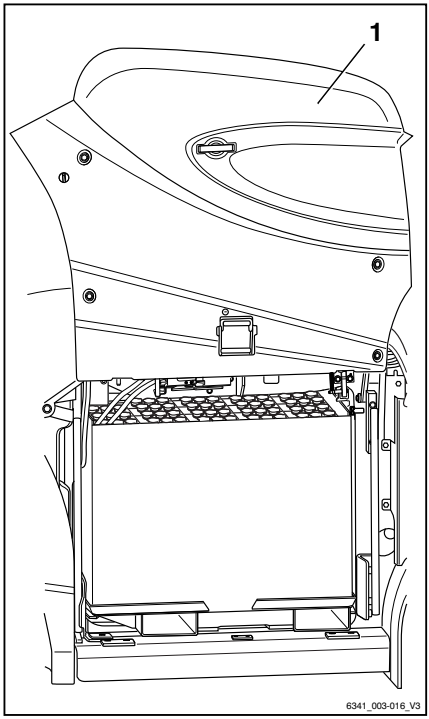

⚠ VAROVANIE

Nebezpečenstvo úrazu pri spúšťaní krytu batérie!

Kryt batérie (1) je vybavený pneumatickými pružinami, ktoré ho držia v otvorenej polohe. Ak na kryt pôsobia ďalšie sily napríklad ťažké predmety, silný vietor či iné osoby, kryt batérie sa môže náhle spustiť. Studené počasie a opotrebovanie môže znížiť výkon pneumatických pružín a spôsobiť spustenie krytu.

- Dbajte na to, aby na kryt batérie nepôsobil žiaden tlak spôsobený silným vetrom alebo inými osobami.
- Ak samotné pneumatické pružiny už neudržia kryt batérie, upovedomte o tom na autorizované servisné stredisko.

▷

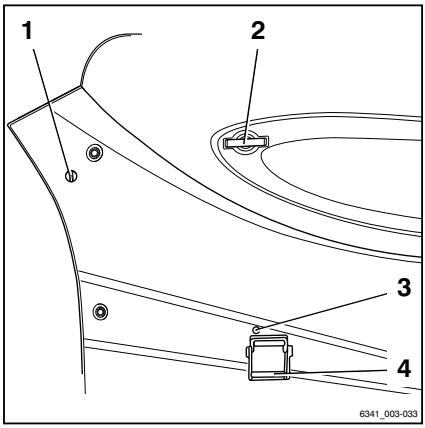

- Uvoľnite rýchlouzatváraciu sponu (1) otočením o 1/4 otáčky v smere hodinových ručičiek.
- Otvorte zámok krytu batérie (3) pomocou kľúča.
- Kryt batérie uvoľnite tak, že potiahnete za rukoväť (4) a súčasne pomocou druhej rukoväti (2) otočte kryt batérie smerom nahor.

UPOZORNENIE

Pod krytom batérie sa nachádza západka, ktorá sa aktivuje v hornej polohe krytu batérie a bráni tak nežiaducemu zatvoreniu.

– Uistite sa, že bezpečnostný hák (1) zapadne do otvoru v držiaku (2).

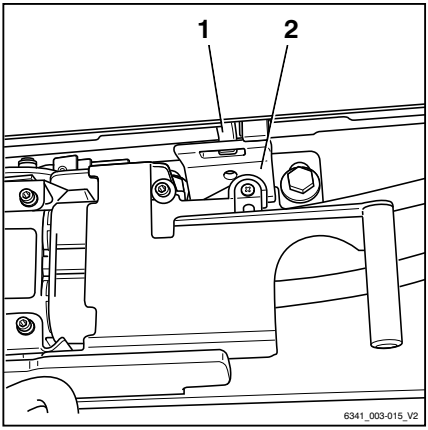

Zatvorenie krytu batérie

⚠ POZOR

Pri zatváraní krytu batérie hrozí zachytenie končatín – nebezpečenstvo pomliaždenia!

Pri zatváraní krytu batérie sa medzi krytom batérie a hranou karosérie nesmú nachádzať žiadne predmety.

– Nedržte sa žiadneho z okrajov. Vždy zatvorte kryt batérie uchopením každej z rukovätí jednou rukou.
– Opatrne zatvorte kryt batérie.
– Kryt batérie zatvárajte, iba ak sa v dráhe krytu nenachádzajú žiadne časti tela.

– Ak chcete zatvoriť kryt batérie, naraz uchopte rukoväti (2) a (4) a silno ich potiahnite nadol.
– Uistite sa, že zámok krytu batérie sa pri zatvorení aktivoval.
– Zaistite zámok krytu batérie (3) pomocou kľúča.
– Zaistite rýchlouzatváraciu sponu (1) otočením o 1/4 otáčky proti smeru hodinových ručičiek.

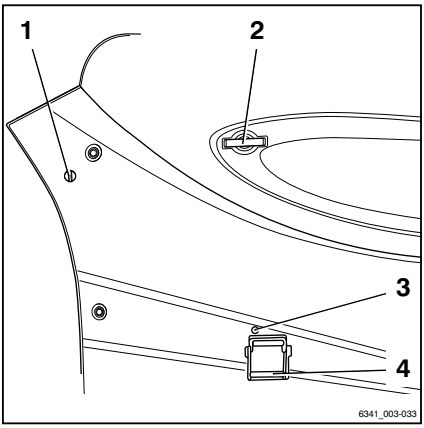

UPOZORNENIE

Kryt batérie je správne uzamknutý, keď horná časť rukoväti pri zatvorení úplne zapadne do (4) krytu.

Výmena batérie

⚠ NEBEZPEČENSTVO

Ohrozenie života!

– Presne dodržiavajte pokyny uvedené v kapitole "Bezpečnostné predpisy pre prácu s batériou".

UPOZORNENIE

Batériu možno vymeniť pomocou nasledujúcich nástrojov na zdvíhanie: Dodržiavajte príslušné pokyny z návodu na obsluhu.

- *Vozík*
- *Špeciálny paletový vozík ECU 30*

Príprava

Nosnosť použitého zariadenia na prepravu nákladu nesmie byť nižšia, ako je hmotnosť batérie (pozrite si výrobný štítok batérie).

Postup pri výmene batérie je rovnaký bez ohľadu na vybrané zariadenie na prepravu nákladu.

– Skontrolujte nosnosť zariadenia na prepravu nákladu.

– Uistite sa, že je podlaha vhodná na vyberanie batérie.

– Vypnite spínaciu skrinku.

– Otvorte kryt batérie.

POZOR

Neodpájajte zástrčku batérie, kým je spínacia skrinka zapnutá!

– Uistite sa, že je spínacia skrinka vypnutá.

– Otvorte upevňovací prvok (4) zástrčky batérie (3) jeho potiahnutím doľava.

– Odpojte zástrčku batérie (3) od pripájacieho konektora vytiahnutím rukoväti (2) v smere šípky.

– Skontrolujte, či nie je poškodený kábel batérie.

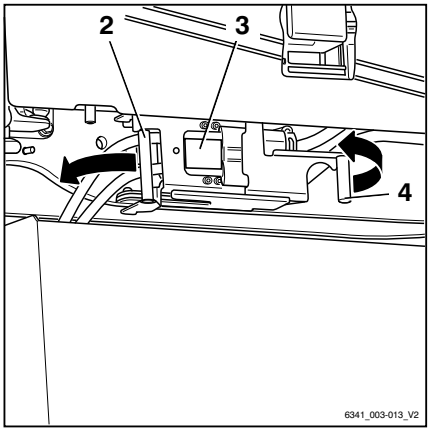

– Zaveste zástrčku batérie (3) na prednú hranu priečinka pre batériu (1).

– Pri vyberaní kábla batérie dbajte na to, aby neprišiel do styku so žiadnym komponentom.

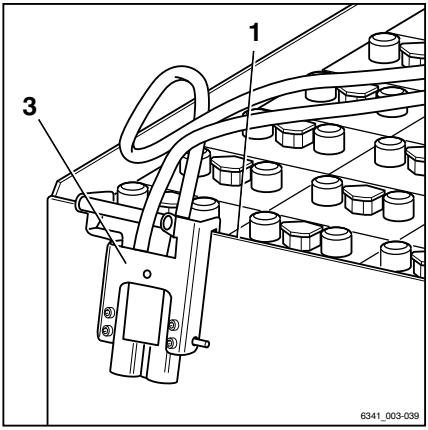

– Nastavte vzdialenosť (A) medzi ramenami vidlíc zariadenia na prepravu nákladu podľa vzdialenosti (A) medzi vidlicovými prvkami na základnom ráme batérie.

– Otočte zaistenie batérie (1) smerom nahor.

Zámok batérie je pridržiavaný vo zdvihnutej polohe pomocou napínacej pružiny. Teraz máte prístup k batérii.

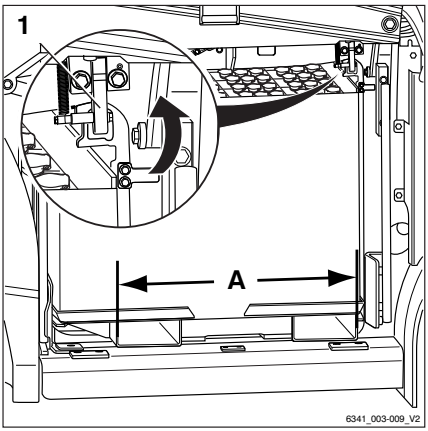

Vyberanie batérie

⚠ VAROVANIE

Nebezpečenstvo pomliaždenia a privretia!

Pri vyberaní a zakladaní batérie pomocou vozíka nesmú stáť tesne vedľa batérie ani medzi batériou a vozíkom žiadne osoby.

– Určte dĺžku základného rámu batérie a označte jedno z ramien vidlíc od jeho konca (B).

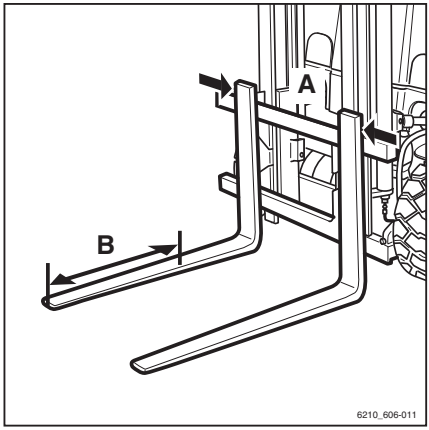

– Opatrne zasuňte ramená vidlice až po túto značku do vidlicových prvkov v základnom ráme batérie.

– Opatrne nadvihnite batériu a základný rám batérie a vyberte ich z vozíka. Dávajte pri tom pozor, aby ste nenarazili do podvozka.

– Pri vyberaní batérie a základného rámu batérie z vozíka postupujte opatrne. Jazdite pomaly, pri riadení vykonávajte pomalé pohyby a brzdite opatrne.

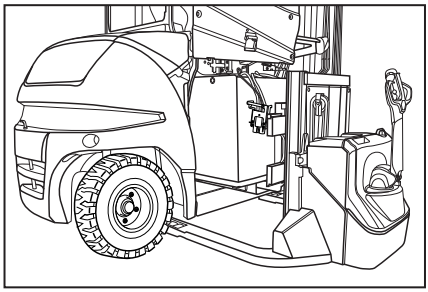

– Batériu a základný rám batérie opatrne zložte dolu.

Batéria vždy zostáva na základnom ráme batérie.

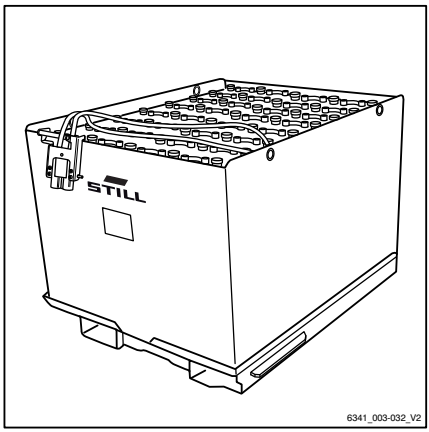

Inštalácia batérie

⚠ POZOR

Hrozí poškodenie batérie!

Ak sa batéria nepoužíva vo vozíku v spojení so základným rámom batérie, batériu nie je možné bezpečne umiestniť do priestoru pre batériu. Batéria sa môže v priestore pre batériu prevrátiť. To môže spôsobiť poškodenie batérie a komponentov vozíka.

– Vždy používajte batériu v spojení so základným rámom batérie.

– Zdvihnite novú batériu spolu so základným rámom batérie a opatrne ju prevezte k vozíku.

– Uistite sa, že ste zástrčku batérie (3) zavesili na prednú hranu priečinka pre batériu (1), a zaistite, aby sa kábel batérie počas montáže nezamotal. ▷

– Batériu umiestnite v pravom uhle voči vozíku.

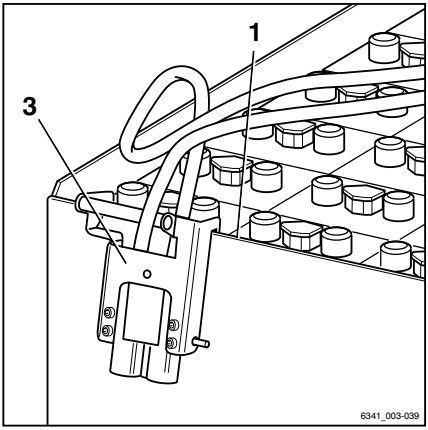

Koľajničky (1) slúžia ako pomôcka pri inštalácii a smerujú základný rám batérie do priestoru pre batériu v pravom uhle. ▷

Ochrana proti nárazu (2) chráni podperu výklopného prvku pred poškodením pri vkladaní batérie.

Zaisťovacie vačky (3) musia pri spustení batérie nadol zapadnúť do základného rámu batérie. Keď sa zaisťovacie vačky zaistia, batéria je chránená pred bočným skĺznutím z priestoru pre batériu.

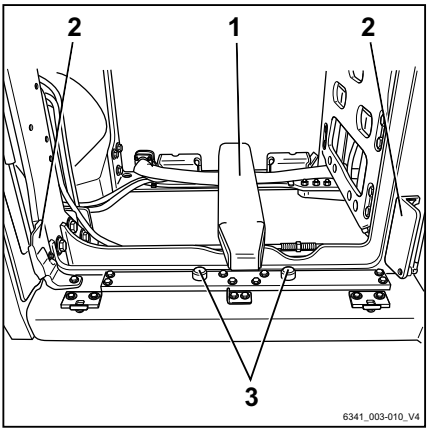

– Opatrne zasuňte batériu do priestoru batérie. Počas tohto postupu sledujte pomôcky na nastavenie a vkladanie (3) na ľavej strane priestoru pre batériu. ▷

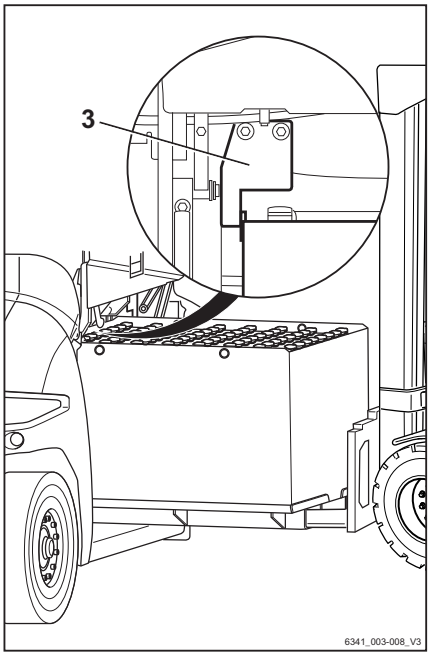

UPOZORNENIE

Batéria musí byť vedená v jednej rovine s pomôckami na nastavenie a vkladanie (3). To vodičovi pomôže vložiť batériu bez toho, aby sa zasekla vo vozíku.

Keď je batéria správne umiestnená v priestore pre batériu: ▷

– Opatrne spustite batériu.

– Skontrolujte, či sú zaisťovacie vačky (2) úplne zaistené v otvoroch (1) a či je batéria vodorovná.

– Ak batéria nie je správne umiestnená, zopakujte tento postup.

– Opatrne posuňte ramená vidlíc von zo základného rámu batérie.

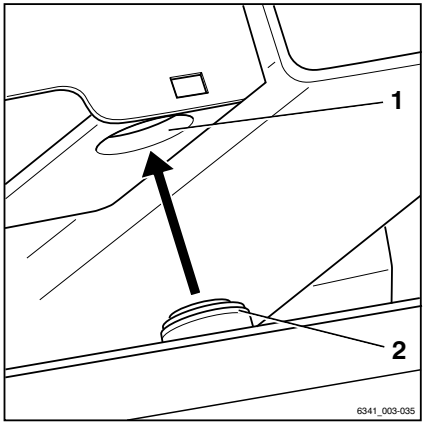

– Otočte zaistenie batérie (1) smerom nadol. ▷

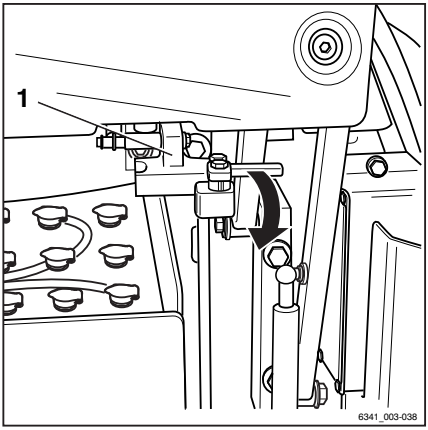

– Uchopte zástrčku batérie (2) za rukoväť (1) a zasuňte ju do pripájacieho konektora na vozíku. ▷
– Zatlačte upevňovací prvok (3) úplne doprava, aby ste zasunuli zástrčku batérie do pripájacieho konektora a zaistili zástrčku batérie v správnej polohe.
– Dbajte na to, aby sa kábel batérie nedostal do kontaktu s krytom batérie.
– Zatvorte kryt batérie.

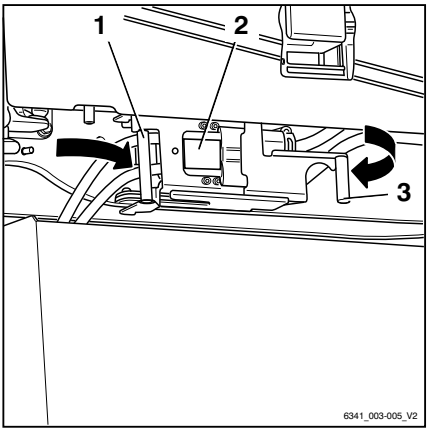

Batéria PowerPlusLife

Batéria PowerPlusLife®

Ide o olovenú batériu PowerPlusLife® chladenú vzduchom. Vďaka funkcii automatického chladenia má táto batéria výraznú výhodu v porovnaní s konvenčnými olovenými batériami, ktoré sa počas prevádzky a nabíjania zahrievajú a zostávajú dlhodobo horúce.

Batéria PowerPlusLife® predstavuje chránený produkt vyvíjaný v spoločnosti STILL GmbH.

Výhody batérie PowerPlusLife®:

- Vyššie rýchlosti jazdy a lepšia manévrovateľnosť
- Dlhšia výdrž batérie, dokonca aj v náročných podmienkach
- Nepretržité automatické chladenie s reguláciou teploty, ktoré sa vykonáva aj po odmontovaní z vozíka, keď batéria nie je pripojená k nabíjačke batérie
- Rýchlejšie pripravená na opätovné použitie po nabíjaní
- Menej tepla vyžarovaného do priestoru pre vodiča

UPOZORNENIE

Pri prechode na batérie PowerPlusLife® možno zvýšiť maximálnu rýchlosť vozíka na 20 km/h.

- *Obráťte sa na autorizované servisné stredisko.*

▷

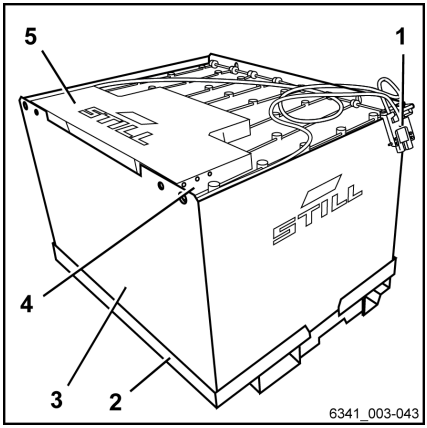

1	Zástrčka batérie
2	Priečinok pre batériu
3	Rám batérie
4	Sledovanie teploty
5	Správa batérie

Prietok chladiaceho vzduchu

⚠ POZOR

V prípade nízkeho prietoku chladiaceho vzduchu hrozí porucha chladenia batérie.

Nezakrývajte otvory nasávania vzduchu (1) a rozdeľovače vzduchu (2) batérie. Hrozí, že chladiaci vzduch nebude cirkulovať vzduchovými potrubiami. Batéria sa potom príliš prehreje.

– Uistite sa, že otvory nasávania vzduchu a rozdeľovače vzduchu zostávajú otvorené.
– Pri montáži a demontáži batérie skontrolujte, či otvory nasávania vzduchu a otvory rozdeľovačov vzduchu nie sú znečistené.

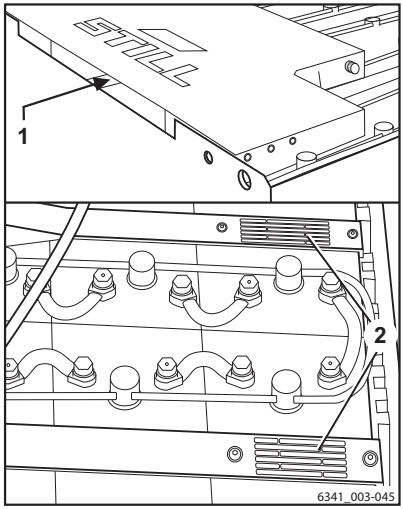

1 Nasávací otvor
2 Rozdeľovače vzduchu

Sledovanie teploty systému PowerPlusLife®

Ovládacia jednotka sleduje teploty vo vnútri batérie a nastavuje reguláciu ventilátora pri chladení. Indikátory LED nepretržite signalizujú stav chladenia batérie.

Ak sa rozsvieti červený indikátor LED (1), teplota batérie je vysoká a chladenie je aktívne.

Ak svieti žltý indikátor LED (2), chladenie batérie je aktívne.

Ak sa rozsvieti zelená kontrolka LED (3), vozík je pripravený na použitie.

Najmä v prípade kombinovaného použitia batérií PowerPlusLife® funkcia sledovania teploty jasne informuje o tom, či sa batéria po nabití dostatočne ochladila a či je pripravená na použitie.

– Ak sa rozsvieti červený indikátor LED (1), nechajte batériu chladnúť, až kým červený indikátor LED nezhasne.

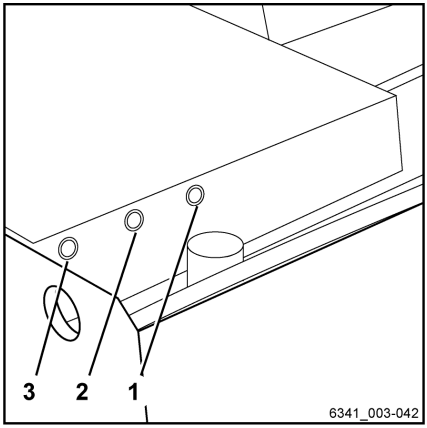

1 Červený indikátor LED "nepripravené na použitie"
2 Žltý indikátor LED "aktívne chladenie"
3 Zelený indikátor LED "pripravené na použitie"

Chybové hlásenia systému PowerPlusLife®

Jeden z troch indikátorov LED vždy svieti a signalizuje stav chladenia batérie PowerPlusLife®. Ak indikátor LED prestane nepretržite svietiť a začne blikať, upozorňuje na vznik chybového hlásenia. Chybové hlásenie nezávisí od farby indikátora LED. V prípade poruchy vždy bliká práve svietiaci indikátor LED.

Nasledujúce chybové hlásenia sa signalizujú blikaním indikátora LED:

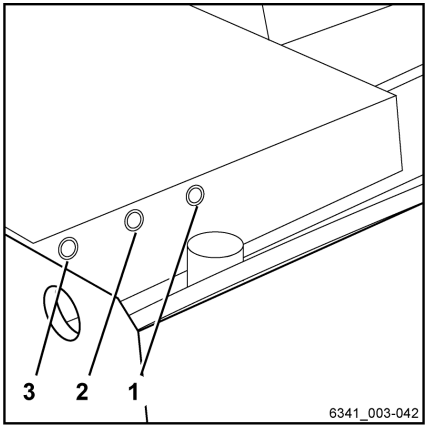

1 Červený indikátor LED
2 Žltý indikátor LED
3 Zelený indikátor LED

hladina kvapaliny

Hladiny kvapaliny v batérii PowerPlusLife® sa kontroluje pomocou snímača.

Ak indikátor LED striedavo pomaly bliká, upozorňuje na príliš nízku hladinu kvapaliny.

– Kvapalinu doplňte. Pozrite si kapitolu s názvom "Údržba batérie".

Interná chyba

Ak indikátor LED bliká v krátkych časových intervaloch, signalizuje výskyt internej chyby.

Túto chybu možno načítať pomocou diagnostickej funkcie. Diagnostický konektor (1) sa nachádza na zariadení správy batérie na pravej strane vedľa indikátorov LED.

– Obráťte sa na autorizované servisné stredisko.

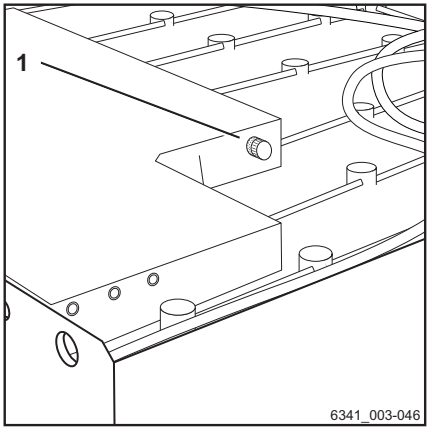

1 Diagnostický konektor

Čistenie

Čistenie vozíka

⚠ VAROVANIE

Pri vypadnutí z vozíka hrozí nebezpečenstvo úrazu!

Pri nastupovaní do vozíka hrozí nebezpečenstvo zachytenia alebo pošmyknutia a pádu. Ak chcete dosiahnuť na vyššie položené miesta na vozíku, použite vhodné vybavenie.

– Na nastupovanie do vozíka použite schodíky.
– Na dosiahnutie neprístupných miest použite vybavenie, napríklad rebrík alebo plošinu.

⚠ VAROVANIE

Nebezpečenstvo požiaru horľavých čistiacich prostriedkov!

Horľavé čistiace prostriedky sa môžu vznietiť od horúcich súčiastok.

– Nepoužívajte horľavé čistiace prostriedky.

⚠ POZOR

Nebezpečenstvo požiaru horiacich materiálov!

Usadeniny a tuhé látky môžu vznietiť od horúcich komponentov, napr. od hnacích jednotiek.

– Usadeniny a pevné látky odstráňte.

⚠ POZOR

Pri odpájaní zástrčky batérie hrozí riziko poškodenia!

Ak odpojíte zástrčku batérie, kým je spínacia skrinka zapnutá pod napätím, vytvorí sa elektrický oblúk. Tento oblúk môže poškodiť kontakty a výrazne skrátiť životnosť kontaktov.

– Vypnite spínaciu skrinku.
– Zástrčku batérie odpájajte iba vtedy, keď je spínacia skrinka vypnutá.

Čistenie

⚠ POZOR

Pri preniknutí vody do elektrického systému hrozí nebezpečenstvo skratu!

– Dôsledne dodržiavajte nasledujúci postup.

⚠ POZOR

Príliš vysoký tlak vody alebo príliš horúci prúd vody alebo pary môžu poškodiť komponenty vozíka.

– Dôsledne dodržiavajte nasledujúci postup.

⚠ POZOR

Drsné čistiace prostriedky môžu poškodiť povrch dielov!

Pri použití drsných čistiacich prostriedkov nevhodných na plastové materiály môže dôjsť k rozpusteniu alebo skrehnutiu plastových súčastí. Obrazovka zobrazovaco-ovládacej jednotky sa môže zarosiť.

– Dôsledne dodržiavajte nasledujúci postup.

– Vozík bezpečne zaparkujte.
– Vypnite spínaciu skrinku.
– Odpojte zástrčku batérie.
– Vodu nestriekajte priamo na elektrické motory ani ostatné elektrické komponenty, ani na ich kryty.
– Používajte iba vysokotlakové čističe s maximálnym výstupným výkonom až 50 barov a teplotou 85 °C.
– Ak používate vysokotlakové čističe, uistite sa, že medzi tryskou a čisteným predmetom je odstup aspoň 20 cm.
– Čistiaci prúd nesmerujte priamo na nálepky ani informačné štítky.
– Odstráňte všetky usadeniny/nánosy cudzích materiálov z blízkosti horúcich súčiastok.
– Na čistenie používajte iba nehorľavé kvapaliny.
– Pri práci s čistiacimi prostriedkami postupujte podľa pokynov od ich výrobcu.
– Na čistenie plastových súčastí používajte iba čistiace prostriedky určené pre plast.

- Pri práci s čistiacimi prostriedkami postupujte podľa pokynov od ich výrobcu.
- Na čistenie exteriéru vozíka používajte vodou rozpustné čistiace prostriedky a vodu. Odporúča sa čistenie prúdom z vodnej dýzy, špongiou alebo handričkou.
- Vyčistite všetky prístupné povrchy.
- Pred mazaním vyčistite otvory na dopĺňanie oleja a okolie na dopĺňanie oleja, ako aj maznice.

Čistenie elektrického systému

⚠ VAROVANIE

Nebezpečenstvo úrazu elektrickým prúdom zvyškového náboja!

- Nikdy sa nedotýkajte elektrického systému holými rukami.

⚠ POZOR

Pri čistení elektrického systému vodou môže dôjsť k jeho poškodeniu.

Čistenie súčastí elektrického systému vodou je zakázané!

- Neodstraňujte kryty a pod.
- Používajte iba suché čistiace prostriedky podľa špecifikácií výrobcu.

- Súčasti elektrického systému vyčistite nekovovou kefou a prach vyfúkajte prúdom stlačeného vzduchu s nízkym tlakom.

▷

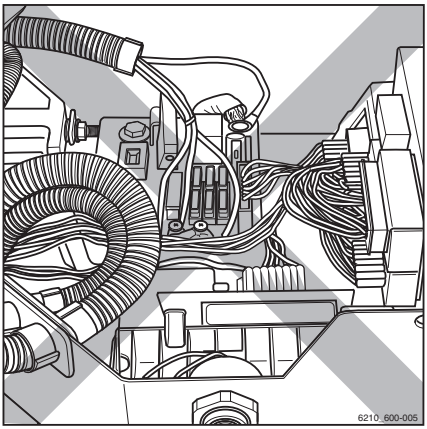

Čistenie nákladných reťazí

▷

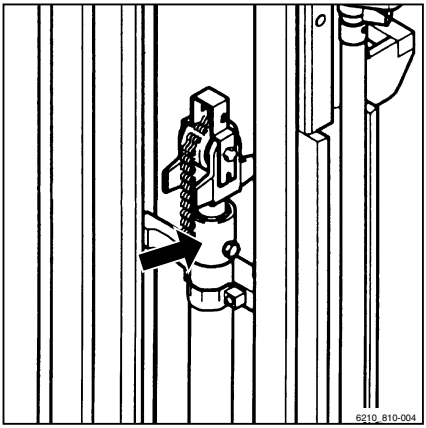

⚠ VAROVANIE

Nebezpečenstvo nehody!

Nákladné reťaze sú bezpečnostné prvky.

Použitie studených/chemických čistiacich prostriedkov alebo kvapalín, ktoré spôsobujú koróziu alebo obsahujú kyseliny alebo chlór, môže poškodiť reťaze a je zakázané!

– Pri práci s čistiacimi prostriedkami postupujte podľa pokynov od výrobcu.

– Pod zdvíhací stožiar umiestnite zbernú nádobu.
– Vyčistite reťaze parafínovými derivátmi, napr. technickým benzínom.
– Pri čistení pomocou prúdu pary nepoužívajte ďalšie čistiace prostriedky.
– Ihneď po vyčistení odstráňte z článkov reťaze vodu pomocou stlačeného vzduchu. Počas tohto úkonu reťazami niekoľkokrát pohnite.
– Po vysušení na reťaz ihneď aplikujte sprej na reťaze. Počas tohto úkonu reťazami niekoľkokrát pohnite.

Špecifikácie spreja na reťaze nájdete v kapitole "Tabuľka s údajmi o údržbe".

UPOZORNENIE TÝKAJÚCE SA ŽIVOTNÉHO PROSTREDIA

Rozliate kvapaliny alebo kvapaliny zhromaždené v zbernej nádobe zlikvidujte ekologickým spôsobom. Riaďte sa zákonnými predpismi.

Čistenie okien

Všetky sklenené plochy, napr. okná kabíny (voliteľné vybavenie), sa musia udržiavať čisté a bez námrazy. Toto je jediný spôsob, ako zabezpečiť dobrý výhľad.

⚠ POZOR

Nepoškoďte vyhrievač zadného okna (z vnútornej strany)!

– Buďte veľmi opatrní pri čistení zadného okna a nepoužívajte žiadne predmety s ostrými hranami.

– Vyčistite okná pomocou komerčne dostupného čistiaceho prostriedku na sklo.

Po čistení

⚠ POZOR

Nebezpečenstvo skratu!

Preniknutie vlhkosti do zástrčky batérie môže viesť k elektrickému skratu.

– Pred pripojením zástrčku batérie vysušte pomocou stlačeného vzduchu.
– Pripájajte iba suchú zástrčku batérie.

– Po mokrom čistení vozík dôkladne vysušte, napr. pomocou stlačeného vzduchu.
– Naneste tenkú vrstvu oleja alebo maziva na všetky pohyblivé súčasti bez povrchovej úpravy.
– Namažte vozík.
– Namažte kĺby a ovládacie prvky.
– Namažte zámok krytu batérie.
– Pred pripojením zástrčky batérie skontrolujte, či je suchá.

UPOZORNENIE

Čím častejšie vozík čistíte, tým častejšie je potrebné ho mazať.

Správanie v núdzových situáciách

Núdzové vypnutie

⚠ VAROVANIE

Po núdzovom vypnutí elektrické a hydraulické funkcie viac nebudú k dispozícii!

Postup núdzového vypnutia deaktivuje všetky hydraulické funkcie. Celý elektrický systém sa odpojí.

– Tento bezpečnostný systém využívajte len v prípade nebezpečenstva.

V režime jazdy má núdzové vypnutie nasledujúci efekt:

- Rekuperačné brzdenie nie je dostupné.
- Rekuperačná brzda neudrží vozík na stúpajúcich alebo klesajúcich svahoch. Aktivujte pracovnú brzdu, inak sa vozík začne pohybovať smerom nadol po svahu.
- Po uvoľnení plynového pedála nenastane zníženie rýchlosti. Vozík sa pozvoľna zastaví.
- Posilňovač riadenia nie je k dispozícii. Silu potrebnú na ovládanie volantu zvyšuje zostávajúca funkcia núdzového riadenia.
- Systém na automatické zníženie rýchlosti pri zatáčaní "Curve Speed Control" nie je dostupný.
- Hydraulické funkcie nie sú dostupné.

V prípade núdze je možné všetky elektrické a hydraulické funkcie vypnúť pomocou vypínača núdzového zastavenia alebo pomocou zástrčky batérie nasledovne:

Núdzové vypnutie pomocou vypínača núdzového zastavenia

▷

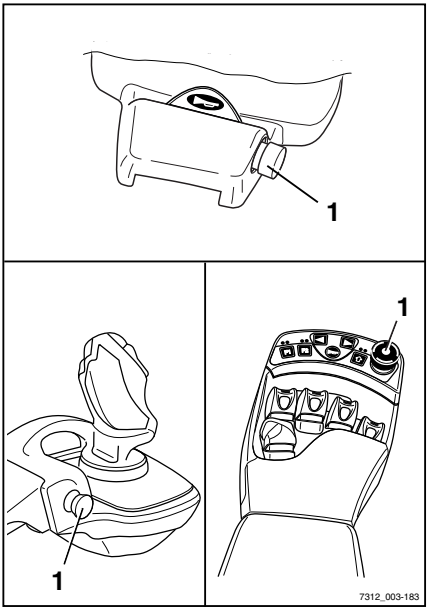

- Stlačte vypínač núdzového zastavenia (1).
- Vozík presuňte na bezpečné miesto použitím vyššej výkonnosti.
- Zabrzdite vozík pomocou pracovnej brzdy stlačením brzdového pedála
- Na udržanie vozíka na stúpajúcich alebo klesajúcich svahoch použite pracovnú brzdu.

Núdzové vypnutie pomocou zástrčky batérie

▷

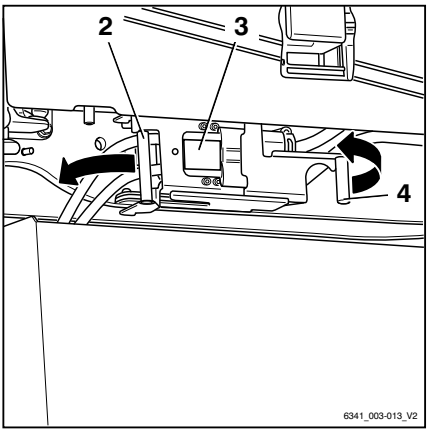

⚠ POZOR

Pri odpájaní zástrčky batérie hrozí riziko poškodenia!

Ak odpojíte zástrčku batérie, kým je spínacia skrinka zapnutá pod napätím, vytvorí sa elektrický oblúk. Tento oblúk môže poškodiť kontakty a výrazne skrátiť životnosť kontaktov.

- Okrem núdzových situácií neodpájajte zástrčku batérie, kým je pod napätím.

- Potiahnite upevňovací prvok (4) doľava a otvorte ho.
- Odpojte zástrčku batérie (3) od pripájacieho konektora potiahnutím za rukoväť (2) v smere šípky.

UPOZORNENIE

Núdzové vypnutie pomocou zástrčky batérie je možné vykonať len vtedy, keď je vozík stojí na mieste a kryt batérie je otvorený.

Postup pri prevrátení vozíka

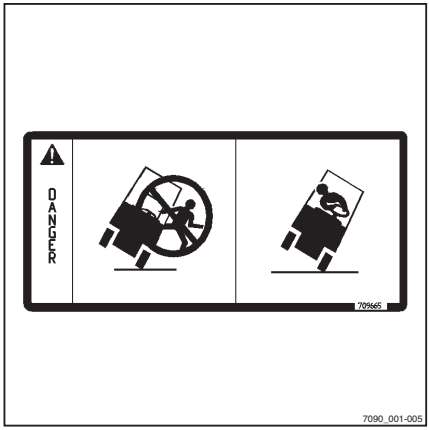

NEBEZPEČENSTVO

Pri prevrátení vozíka môže vodič vypadnúť a dostať sa pod vozík, čo môže mať smrteľné následky. Ohrozenie života.

Nedodržanie obmedzení určených v tomto návode na obsluhu, ako je napr. riadenie na neprípustne strmých svahoch alebo neprispôsobenie rýchlosti pri odbočovaní, môže mať za následok prevrátenie vozíka. Ak sa vozík začne prevracať, za žiadnych okolností neopúšťajte vozík. Zvýšili by ste tým nebezpečenstvo zachytenia vozíkom.

- Neodopínajte si bezpečnostný pás.
- Nikdy nevyskakujte z vozíka.
- Musíte dodržiavať pravidlá správania sa pri prevrátení vozíka.

Pravidlá správania sa pri prevrátení vozíka:

- Rukami sa pevne držte volantu.
- Nohami sa zaprite do podlahy.
- Ohnite vašu hornú časť tela ponad volant.
- Telo ohnite proti smeru pádu.

Núdzové kladivo

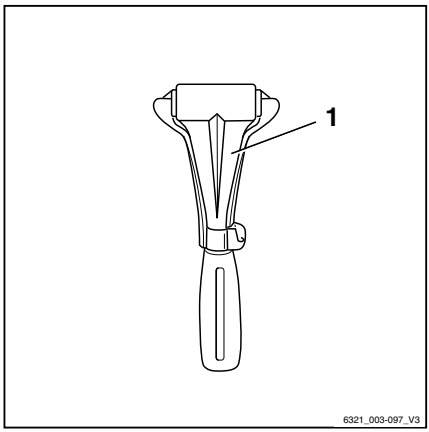

Núdzové kladivo slúži na vyslobodenie operátora, ktorý zostal uväznený v kabíne pri nebezpečnej situácii, napr. keď sa vozík prevrátil a nie je možné otvoriť dvere kabíny.

Jednotabuľové bezpečnostné sklo je možné relatívne bezpečne rozbiť núdzovým kladivom, aby vodič mohol opustiť kabínu, prípadne aby ho bolo možné vyslobodiť z nebezpečného priestoru.

Použitie núdzového kladiva

VAROVANIE

Pri rozbíjaní okna hrozí nebezpečenstvo poranenia sklenými črepinami!

Pri rozbíjaní okna kabíny môžu sklené črepiny zasiahnuť tvár a spôsobiť rezné poranenia pokožky a očí. Pri rozbíjaní sklenej tabule odvráťte tvár a chráňte si ju ohnutou voľnou rukou.

- Pri rozbíjaní sklenej tabule si chráňte tvár.

– Vytiahnite núdzové kladivo za rukoväť z držiaka.

– Jednou z dvoch kovových špičiek na hlave núdzového kladiva silno udierajte na sklenú tabuľu, kým sa nerozbije.

Núdzové spúšťanie

Ak hydraulický regulátor zlyhá, keď je zdvihnutý náklad, je možné vykonať núdzové spúšťanie. Skrutka núdzového spúšťania, určená na tento účel, sa nachádza na riadiacom bloku.

NEBEZPEČENSTVO

Hrozí nebezpečenstvo smrteľného zranenia padajúcim nákladom alebo spúšťanými časťami vozíka.

– Nepohybujte sa pod zdvihnutým nákladom.

– Postupujte podľa pokynov uvedených nižšie.

UPOZORNENIE

Šesťhranný nástrčkový kľúč na vykonanie krokov uvedených nižšie sa nachádza pod podlahovou doskou na brzdovom ventile. Tento šesťuholníkový nástrčkový kľúč sa musí vždy nachádzať vo vozíku.

– Demontujte podlahovú dosku.

– Vyberte šesťhranný nástrčkový kľúč (1) z montážneho držiaka.

– Otvorte predný pravý kryt.

▷

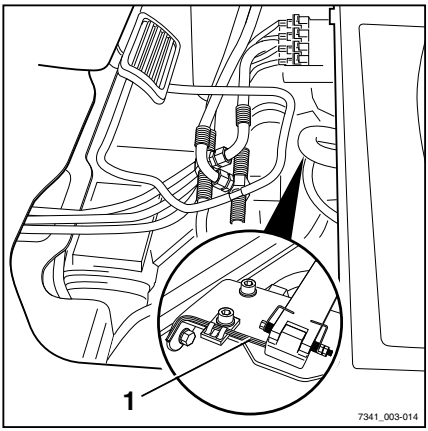

– Šesťhranným nástrčkovým kľúčom uvoľnite skrutku núdzového spúšťania (3) na riadiacom bloku (2) otočením o max. 1,5 otáčky.
– Po spustení nákladu dotiahnite skrutku núdzového spúšťania.
– Šesťhranný nástrčkový kľúč vráťte späť do držiaka.
– Založte späť podlahovú platňu.
– Zatvorte predný pravý kryt.

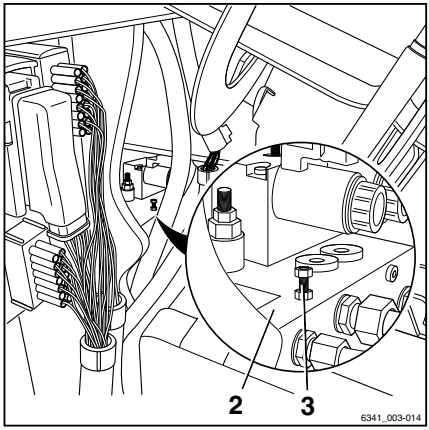

⚠ VAROVANIE

Náklad sa spustí nadol!

Rýchlosť spúšťania sa reguluje odskrutkovaním skrutky núdzového spúšťania.

– Dodržiavajte pokyny v nasledujúcom zozname.

Pamätajte na nasledujúce skutočnosti:

- Uťahovací moment:
  max. 2,5 Nm
- Pri miernom odskrutkovaní:
  Náklad sa spúšťa pomaly
- Pri výraznom odskrutkovaní:
  Náklad sa spúšťa rýchlo

⚠ NEBEZPEČENSTVO

Pri používaní vozíka so zablokovaným hydraulickým regulátorom hrozí zvýšené nebezpečenstvo nehôd!

– Po núdzovom spustení nákladu dajte poruchu opraviť.
– Obráťte sa na autorizované servisné stredisko.

Uvoľnenie brzdy ovládanej pružinou

⚠ POZOR

Poškodenie komponentov v dôsledku zablokovania brzd!

Na to, aby bolo možné vozík ťahať, je potrebné odblokovať viackotúčové brzdy v jednotkách hnacích kolies.

– Počas ťahania opakovane uvoľňujte brzdu ovládanú pružinou podľa nasledujúcej tabuľky.

Vozík je vybavený brzdou ovládanou negatívnou pružinou. Po niekoľkých minútach od

vypnutia vozíka sa zablokujú viackotúčové brzdy v jednotkách hnacích kolies. Vozíkom však bude možné naďalej pohybovať, až kým sa nezablokujú jednotky pohonu kolies. Na to, aby bolo možné vozík ťahať, je potrebné aktiváciou brzdového ventilu uvoľniť brzdu ovládanú pružinou. V opačnom prípade by mal vozík pri ťahaní zablokované kolesá.

UPOZORNENIE

Brzdový ventil sa nachádza pred sedadlom vodiča pod podlahovou doskou.

Ako pomôcku pri aktivácii brzdového ventilu je možné použiť spriahací kolík z protizávažia. Ak na vozíku nie je k dispozícii žiadny odnímateľný spriahací kolík, napríklad ak je vozík vybavený automatickým spriahadlom (špeciálne vybavenie), je na prístup k brzdovému ventilu nutné úplne zdvihnúť podlahovú dosku.

Po uvoľnení pružinou ovládanej brzdy postupne znova klesne tlak v hydraulickom systéme brzdy a brzdy sa môžu znova zablokovať. V určitých intervaloch je potrebné prerušiť ťahanie a znova uvoľniť brzdu ovládanú pružinou podľa nasledujúcej tabuľky.

Tlak hydraulického oleja	Časový interval od uvoľnenia brzdy ovládanej pružinou do jej opätovného zablokovania	
°C	Minúty	Sekundy
–20	190	0
20	7	40
50	2	50
95	1	50

Aktivácia brzdového ventilu pomocou spriahacieho kolíka:

– Spriahací kolík vyberte z protizávažia.

– Uchopte gumový jazýček na gumovej podložke pomocou otvoru na prst potiahnite za jazýček. ▷

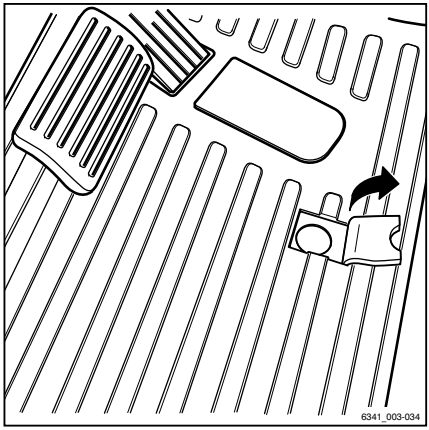

– Zasúvajte spriahací kolík (1) do otvoru (2) na podlahovej doske, až kým sa kolík viditeľne neoprie o platňu brzdového ventilu pod ňou. ▷

– Opakovane spriahací kolík zatlačte zvisle smerom nadol.

Pružinou ovládaná brzda sa uvoľní.

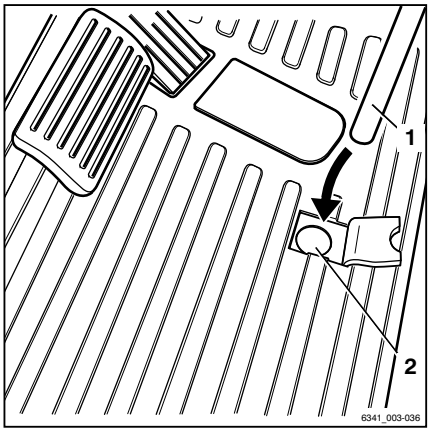

UPOZORNENIE

Ak chcete pružinou ovládanú brzdu uvoľniť úplne, zatlačte platňu brzdového ventilu najmenej 30 krát. Tlak, ktorý sa vďaka tomu nahromadí v hydraulickom systéme brzdy, uvoľní pružinou ovládanú brzdu.

– Po uvoľnení pružinou ovládanej brzdy znova sklopte gumový jazýček na gumovej podložke.

– Spriahací kolík vložte do protizávažia.

Aktivácia brzdového ventilu bez spriahacieho kolíka:

– Vyberte gumovú podložku.

– Demontujte podlahovú dosku.

– Platňu brzdového ventilu (3) opakovane zatlačte smerom nadol.

Pružinou ovládaná brzda sa uvoľní.

UPOZORNENIE

Ak chcete pružinou ovládanú brzdu uvoľniť úplne, zatlačte platňu brzdového ventilu najmenej 30 krát. Tlak, ktorý sa vďaka tomu nahromadí v hydraulickom systéme brzdy, uvoľní pružinou ovládanú brzdu.

– Po uvoľnení pružinou ovládanej brzdy založte späť podlahovú dosku a gumovú podložku.

VAROVANIE

Riziko poranenia v dôsledku pádu alebo pošmyknutia!

V prípade, že podlahovú dosku neumiestnite naspäť, hrozí riziko zachytenia topánok a následne pádu. Riziko pošmyknutia a zranenia hrozí, aj keď podlahovú dosku opätovne umiestnite, a nedáte na ňu gumovú podložku.

– Založte podlahovú dosku aj gumovú podložku.

▷

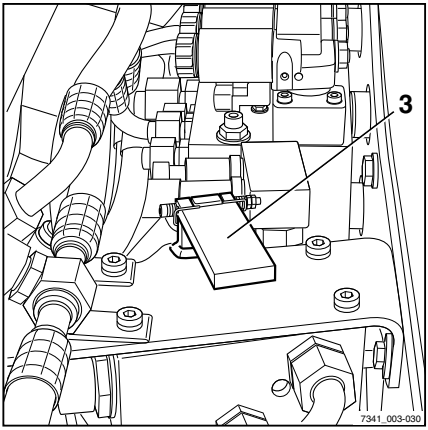

Ťahanie

▷

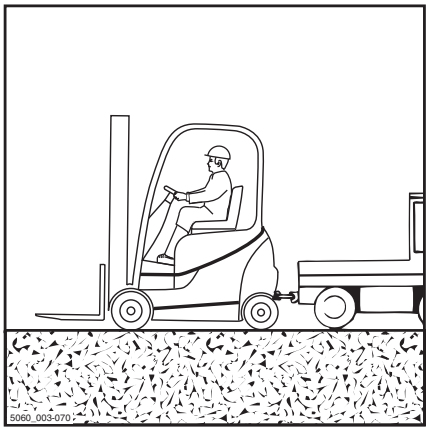

NEBEZPEČENSTVO

Nebezpečenstvo nehody spôsobené poruchou brzdového systému ťahača!

Ak nie je brzdový systém ťažného vozidla adekvátne dimenzovaný, vozík nemusí bezpečne zabrzdiť alebo brzdy môžu zlyhať. Ťažné vozidlo musí byť navrhnuté tak, aby bolo schopné absorbovať trakčné aj brzdné sily vyvinuté nebrzdeným ťahaným nákladom (celkovú skutočnú hmotnosť vozíka).

– Skontrolujte trakčnú a brzdnú silu ťažného vozidla.

NEBEZPEČENSTVO

V prípade zabrzdenia ťahača hrozí nabúranie vozíka!

Ak sa na prenos energie v oboch smeroch počas ťahania nepoužíva pevné spojenie, vozík môže naraziť do ťažného vozidla, keď ťažné vozidlo zabrzdí. Z bezpečnostných dôvodov používajte iba preskúšanú ťažnú tyč.

– Používajte preskúšanú vlečnú tyč.

POZOR

Ak nedôjde k prerušeniu pohonu vozíka medzi trakčným motorom a hnacou nápravou, môže dôjsť k poškodeniu pohonu.

– Prepínač smeru jazdy prepnite do neutrálnej polohy.

POZOR

Pri odpájaní zástrčky batérie hrozí riziko poškodenia!

Ak odpojíte zástrčku batérie, kým je spínacia skrinka zapnutá pod napätím, vytvorí sa elektrický oblúk. Tento oblúk môže poškodiť kontakty a výrazne skrátiť životnosť kontaktov.

– Vypnite spínaciu skrinku.
– Zástrčku batérie odpájajte iba vtedy, keď je spínacia skrinka vypnutá.

⚠ NEBEZPEČENSTVO

Počas manévrovania hrozí v oblasti medzi vozíkom a ťahačom nebezpečenstvo smrteľného zranenia!

Informujte vodiča ťažného vozidla a mechanika pripájajúceho ťažnú tyč o možnom nebezpečenstve. Pri upevňovaní ťažnej tyče vždy spolupracujte s ďalšou osobou, ktorá vám pomôže pri navádzaní ťahača.

– Manévrujte s vozíkom s pomocou ďalšej osoby ako sprievodcom.

⚠ POZOR

Riadenie je veľmi tuhé! Ak hydraulika zlyhá, posilňovanie riadenia nefunguje!

– Použite pomalú ťažnú rýchlosť, pri ktorej budete môcť za každých okolností bezpečne zabrzdiť a ovládať vozík aj ťahač.

⚠ POZOR

Ak počas ťahania vozík nikto neriadi, môže sa nekontrolovane vychýliť!

– Ťahaný vozík musí byť riadený vodičom.
– Vodič ťahaného vozíka musí pred začatím ťahania sedieť na sedadle vodiča a mať zapnutý bezpečnostný pás.
– Keď je to možné, aktivujte príslušné zabezpečovacie systémy.

⚠ POZOR

Poškodenie komponentov v dôsledku zablokovania brzd!

Vozík je vybavený brzdou ovládanou negatívnou pružinou. V dôsledku toho sa pri vypnutí vozíka zablokujú viaclamelové brzdy v bloku jednotiek hnacích kolies. Ak chcete vozík ťahať, je nutné uvoľniť túto brzdu na brzdovom ventile. V opačnom prípade by mal vozík pri ťahaní zablokované kolesá.

Po uvoľnení tejto pružinou ovládanej brzdy sa v hydraulickom systéme brzdy postupne znova vytvára tlak. Brzdy sa tak môžu znova zablokovať. Keď je spínacia skrinka vypnutá, všímajte si čas ťahania. Ťahanie je potrebné pravidelne prerušovať a brzdu znova uvoľňovať.

– Uvoľnenie brzdy ovládanej pružinou
– Všímajte si čas ťahania a v prípade potreby znova uvoľnite brzdu ovládanú pružinou.

– Zložte náklad a ramená vidlíc spustite tesne nad zem.

- Prepínač smeru jazdy prepnite do neutrálnej polohy.
- Aktivujte parkovaciu brzdu.
- Vypnite spínaciu skrinku.
- Odpojte zástrčku batérie.
- Skontrolujte trakčnú a brzdnú silu ťažného vozidla.
- S pomocou sprievodnej osoby naveďte ťažné vozidlo k vozíku.
- Pripojte vlečnú tyč do spriahadla ťažného vozidla a vozíka.
- Uvoľnite brzdu ovládanej pružinou.
- Sadnite si na sedadlo vodiča v ťahanom vozíku a zapnite si bezpečnostný pás.
- Keď je to možné, aktivujte príslušné zabezpečovacie systémy.
- Uvoľnite parkovaciu brzdu.
- Vyberte pomalú rýchlosť ťahania.
- Odtiahnite vozík.
- Pozrite si informácie o čase ťahania (nájdete ich v tabuľke v časti s názvom "Uvoľnenie brzdy ovládanej pružinou") a v prípade potreby znova uvoľnite brzdu ovládanú pružinou.
- Po odtiahnutí zabezpečte vozík proti samovoľnému pohybu (napr. použitím parkovacej brzdy alebo pomocou zakladacích klinov).
- Odstráňte vlečnú tyč.

Preprava vozíka

Preprava

⚠ POZOR

Nebezpečenstvo materiálnych škôd spôsobené preťažením!

Pri prevážaní vozíka pomocou dopravných prostriedkov musia byť nosnosti dopravného prostriedku, rámp a nakladacích mostov väčšie ako skutočná celková hmotnosť vozíka. Pri preťažení môže dôjsť k trvalej deformácii a poškodeniu komponentov.

– Stanovte celkovú skutočnú hmotnosť vozíka.
– Vozík nakladajte, len ak sú nosnosti dopravného prostriedku, rámp a nakladacích mostov väčšie, ako skutočná celková hmotnosť vozíka.

Stanovenie celkovej skutočnej hmotnosti ▷

– Vozík bezpečne zaparkujte.
– Hmotnosť celku môžete určiť na základe údajov z výrobného štítka vozíka a výrobného štítka nadstavcov (voliteľné vybavenie), ak sa používajú.
– Celkovú skutočnú hmotnosť vozíka vypočítate sčítaním získaných údajov:

Vlastná hmotnosť (1)
\+ Maximálna povolená hmotnosť batérie (2)
\+ Hmotnosť dodatočného závažia (voliteľné vybavenie) (3)
\+ Vlastná hmotnosť nástavcov (voliteľné vybavenie)
\+ Rezerva 100 kg pre vodiča
= Celková skutočná hmotnosť

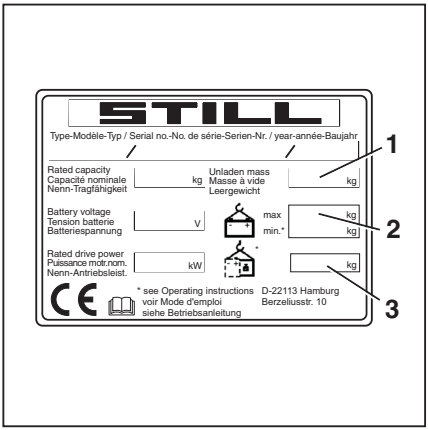

NEBEZPEČENSTVO

Nebezpečenstvo nehody pri páde vozíka!

Pohyby pri jazde môžu spôsobiť, že zadná časť vozíka sa vychýli z nakladacieho mosta. Môže tak dôjsť k pádu vozíka.

- Pred jazdou po nakladacom moste skontrolujte, či je most správne pripevnený a zabezpečený.
- Overte, či je prepravný dopravný prostriedok, na ktorý má byť vozík naložený, dostatočne zabezpečený proti pohybu.
- Dodržiavajte bezpečnostnú vzdialenosť od okrajov, nakladacích mostov, rámp, pracovných plošín atď.
- Pomaly a opatrne vojdite na nákladné vozidlo.

Podloženie klinov

- Zabezpečte vozík proti pohybu založením klinov (1) pred každé predné a za každé zadné koleso.
- Vozík bezpečne zaparkujte.

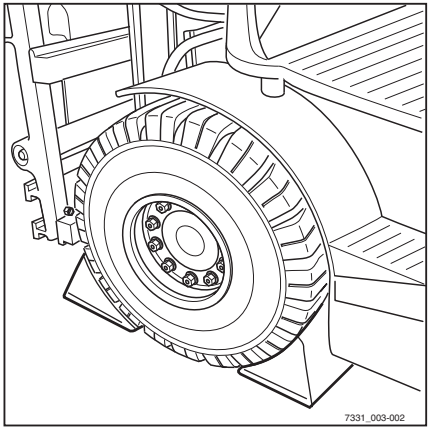

POZOR

Pri odpájaní zástrčky batérie hrozí riziko poškodenia!

Ak odpojíte zástrčku batérie, kým je spínacia skrinka zapnutá pod napätím, vytvorí sa elektrický oblúk. Tento oblúk môže poškodiť kontakty a výrazne skrátiť životnosť kontaktov.

- Vypnite spínaciu skrinku.
- Zástrčku batérie odpájajte iba vtedy, keď je spínacia skrinka vypnutá.

- Uistite sa, že je spínacia skrinka vypnutá.
- Odpojte zástrčku batérie.

Priviazanie

POZOR

Popruhy sa môžu trieť o styčnú plochu a spôsobiť poškodenie!

- Umiestnite medzi popruh a styčnú plochu nekĺzavý materiál, napr. gumové podložky alebo molitan.

– Umiestnite popruh (1) na každej strane vozíka. Priviažte vozík smerom dozadu.
– Pripevnite popruh (1) k spojovaciemu čapu (2) alebo ho oviňte okolo spojovacieho čapu.

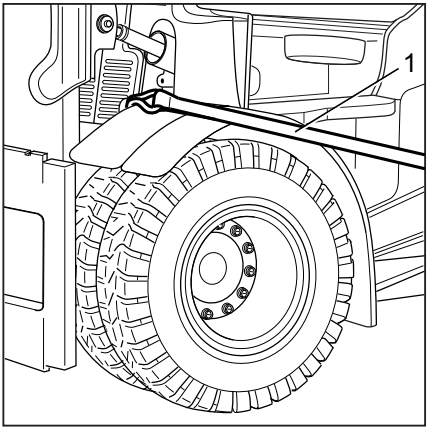

– Priviažte vozík smerom k bočnej strane.

NEBEZPEČENSTVO

Ak sa popruhy uvoľnia, môže dôjsť k zošmyknutiu vozíka!

Vozík musí byť pevne upevnený, aby sa počas prepravy nepohyboval.

– Uistite sa, že sú popruhy riadne napnuté a že podložky nemôžu vypadnúť.

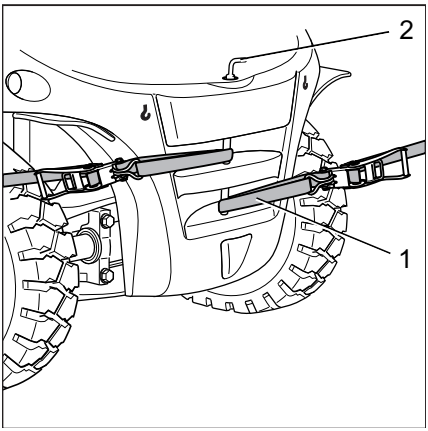

Nakladanie žeriavom

Nakladanie žeriavom je určené len na prepravu celého vozíka vrátane zdvíhacieho stožiara pri uvedení do prevádzky. V prípade použitia v situáciách, ktoré si vyžadujú časté nakladanie alebo nie sú uvedené v tomto dokumente, vám informácie o variantoch špeciálnej výbavy poskytne výrobca.

Vozík smú nakladať iba osoby s dostatočnými skúsenosťami v práci s vhodnými popruhmi a zdvíhacím vybavením.

Stanovenie nakladacej (zaťažovacej) hmotnosti

▷

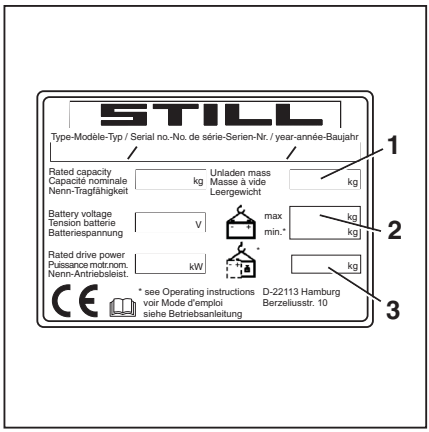

– Vozík bezpečne zaparkujte (pozrite si kapitolu "Bezpečné parkovanie vozíka").
– Hmotnosť celku môžete určiť po odčítaní údajov z výrobného štítka vozíka a výrobného štítka nástavcov (voliteľné vybavenie), ak sa používajú.
– Aktuálnu nakladaciu hmotnosť vozíka získate sčítaním získaných údajov:

Celková hmotnosť (1)

\+ Maximálna povolená hmotnosť batérie (2)

\+ Hmotnosť dodatočného závažia (voliteľné vybavenie) (3)

\+ Vlastná hmotnosť nástavcov (voliteľné vybavenie)

= Nakladacia hmotnosť

Pripojenie zdvíhacích popruhov

⚠ POZOR

Popruhy môžu poškodiť lak na karosérii vozíka!

Trením alebo tlakom na povrch karosérie môžu popruhy poškodiť lak na karosérii. Popruhy, ktoré sú tvrdé alebo majú ostré hrany, napr. drôtené laná alebo reťaze, môžu rýchlo poškodiť povrch.

– Používajte textilné popruhy, napr. zdvíhacie remene, v prípade potreby s chráničmi hrán alebo podobnými ochrannými prvkami.

NEBEZPEČENSTVO

Ak v dôsledku poruchy zdvíhacieho zariadenia alebo popruhov vozík spadne, hrozí nebezpečenstvo smrteľného zranenia!

- Používajte iba zdviháky a popruhy s primeranou nosnosťou pre vypočítanú nakladaciu hmotnosť.
- Používajte iba zdvíhacie body na vozíku určené na tento účel.
- Skontrolujte, či sa súčasti popruhov, ako háky, spojovacie články, remene a podobné súčasti, zakladajú, pripínajú a upevňujú v označenom smere záťaže.
- Zdvíhacie popruhy sa nesmú poškodiť komponentmi vozíka.

UPOZORNENIE

Body zavesenia sú označené symbolom háku.

- Hlavnú traverzu (3) upevnite podľa nákresu do slučky zdvíhacích popruhov na vonkajšom stožiari zdvíhacieho stožiara. ▷

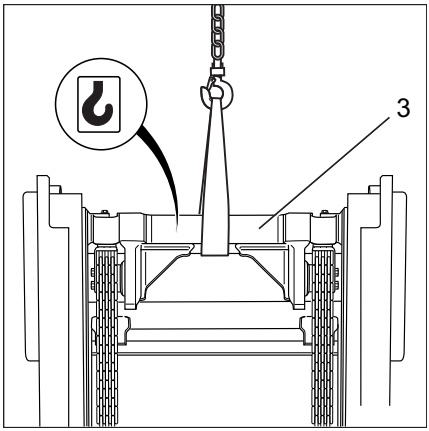

– Prevlečte zdvíhacie popruhy okolo protizávažia (4) podľa nákresu.

– Určte polohu ťažiska vozíka, pozrite si kapitolu "Rozmery".

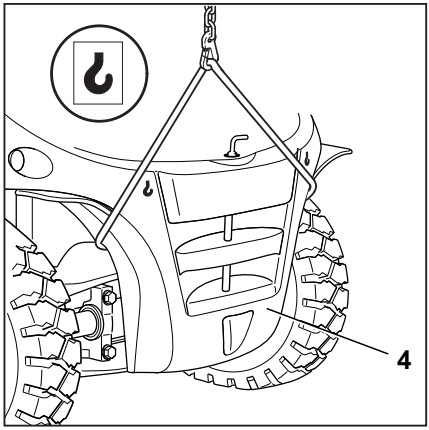

– Dĺžku popruhov nastavte tak, aby sa závesné oko (6) nachádzalo kolmo nad ťažiskom vysokozdvižného vozíka.

Tým sa zaistí, že vozík bude pri zdvíhaní visieť vodorovne.

– Zdvíhacie popruhy pripevnite k závesnému oku a nasaďte bezpečnostnú poistku (5).

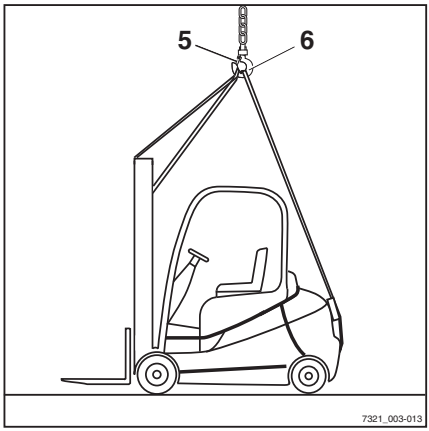

⚠ POZOR

Nesprávne upevnené popruhy môžu poškodiť pripojené súčasti!

Tlak od popruhov môže pri zdvíhaní poškodiť alebo zničiť pripojené súčasti. Ak nástavce alebo súčasti prekážajú (napr. prvky osvetlenia, zadné okno, znak s obchodnou značkou atď.), musia sa odstrániť ešte pred nakladaním.

– Upevnite popruhy tak, aby sa nedotýkali žiadnych pripojených súčastí.

– Skontrolujte, či sa popruhy nemôžu dostať do kontaktu s prídavnými dielmi.

Nakladanie vozíka

⚠ NEBEZPEČENSTVO

Ak sa zdvíhaný vozík začne nekontrolovaným spôsobom otáčať, hrozí pomliaždenie osôb. Nebezpečenstvo smrteľného úrazu!

- Nikdy sa nezdržiavajte pod visiacim nákladom.
- Dbajte na to, aby vozík pri zdvíhaní do ničoho nenarazil ani aby sa nezačal nekontrolovane pohybovať.
- Ak je to potrebné, vozík pridržiavajte vodiacimi lanami.

- Vozík opatrne zdvihnite a položte na pripravené miesto.

Odstávka

Odstavenie a skladovanie vozíka

⚠ POZOR

Pri nesprávnom skladovaní hrozí poškodenie súčiastok!

Nesprávne skladovanie vozíka alebo jeho vyradenie z prevádzky na dobu dlhšiu ako dva mesiace bude mať za následok koróziu vozíka. Ak je vozík dlhodobo zaparkovaný v prostredí s teplotou okolia nižšou ako –10 °C, batérie vychladnú. Elektrolyt môže zmrznúť a poškodiť batérie.

- Pred odstavením prijmite nasledujúce opatrenia.

⚠ POZOR

Pri odpájaní zástrčky batérie hrozí riziko poškodenia!

Ak odpojíte zástrčku batérie, kým je spínacia skrinka zapnutá pod napätím, vytvorí sa elektrický oblúk. Tento oblúk môže poškodiť kontakty a výrazne skrátiť životnosť kontaktov.

- Vypnite spínaciu skrinku.
- Zástrčku batérie odpájajte iba vtedy, keď je spínacia skrinka vypnutá.

POZOR

Deformácia pneumatík v dôsledku neustáleho zaťažovania jednej strany!

Uchovanie kolies tak, aby sa nedotýkali zeme, zabráni trvalej deformácii pneumatík.

– Zdvíhanie a nadvihovanie vozíka zdvihákom ponechajte na autorizované servisné stredisko.

POZOR

Riziko poškodenia koróziou v dôsledku kondenzácie na vozíku!

Mnoho plastových fólií a syntetických materiálov je vodotesných. Cez takéto prikrývky voda skondenzovaná na vozíku nedokáže unikať.

– Nepoužívajte plastové fólie, lebo tieto materiály podporujú kondenzáciu vody.

UPOZORNENIE

Skladujte len úplne nabité batérie.

Nevyhnutné opatrenia pred odstavením

– Vozík skladujte v suchom, čistom a dobre vetranom prostredí s teplotou nad bodom mrazu.

– Dôkladne vyčistite vozík. Pozrite si kapitolu "Čistenie".

– Niekoľkokrát zdvihnite nosník vidlíc až na doraz.

– Niekoľkokrát nakloňte zdvíhací stožiar dopredu a dozadu. Ak používate nástavec, niekoľkokrát ním pohnite.

– Na uvoľnenie napnutia nákladných reťazí spustite vidlice na vhodný podkladový povrch, napr. paletu.

– Skontrolujte hladinu hydraulického oleja a v prípade potreby ho doplňte.

– Naneste tenkú vrstvu oleja alebo maziva na všetky pohyblivé súčasti bez povrchovej úpravy.

– Namažte vozík.

– Naolejujte spoje a ovládacie prvky.

– Namažte zámok krytu batérie.

- Uistite sa, že je spínacia skrinka vypnutá. Potom odpojte zástrčku batérie.
- Skontrolujte stav batérie, hladinu a hustotu kyseliny.
- Vykonajte údržbu batérie.
- Použite vhodný kontaktný sprej na všetky exponované elektrické kontakty.
- Zdvíhanie a nadvihovanie vozíka zdvihákom ponechajte na autorizované servisné stredisko.
- Zakryte vozík paropriepustným materiálom, napríklad bavlnou, aby bol chránený pred prachom.
- Ak bude vozík vyradený z prevádzky na ešte dlhší čas, obráťte sa na autorizované servisné stredisko a požiadajte ho o informácie o ďalších opatreniach.

Opätovné uvedenie do prevádzky po odstavení

Ak bol vozík vyradený z prevádzky dlhšie než šesť mesiacov, pred opätovným uvedením do prevádzky sa musí dôkladne skontrolovať. Tak ako pri ročnej bezpečnostnej prehliadke, aj táto kontrola musí zahŕňať všetky bezpečnostné prvky na vozíku.

- Vysokozdvižný vozík dôkladne vyčistite.
- Naolejujte spoje a ovládacie prvky.
- Namažte mazacie body.
- Skontrolujte hladinu a hustotu kyseliny batérie. V prípade potreby batériu nabite.
- Skontrolujte, či hydraulický olej neobsahuje skondenzovanú vodu a v prípade potreby ho vymeňte.
- Nechajte autorizované servisné stredisko vykonať rovnaké testy a úkony ako pred prvým uvedením do prevádzky.
- Vykonajte kontroly a úlohy, ktoré sa majú vykonať pred každodennou prevádzkou.
- Opätovné zaraďte vozík do prevádzky.

Odstávka

Počas opätovného uvedenia do prevádzky je nutné skontrolovať obzvlášť nasledujúce body:

- Pohon, ovládanie, riadenie
- Brzdový systém (pracovná brzda, parkovacia brzda, rekuperačná brzda)
- Zdvíhací systém (zdvíhacie príslušenstvo, nákladné reťaze, upevnenie)

UPOZORNENIE

Podrobnejšie informácie nájdete v dielenskej príručke k vozíku, prípadne sa obráťte na autorizované servisné stredisko.

5

Údržba

Bezpečnostné predpisy pre údržbu

Všeobecné informácie

Aby počas údržby a opráv nedochádzalo k nehodám, musia sa vykonať všetky nevyhnutné bezpečnostné opatrenia, napr.:

- Aktivujte parkovaciu brzdu.
- Vypnite spínaciu skrinku a vyberte kľúč.
- Odpojte zástrčku batérie.
- Zaistite, aby sa vozík nemohol nechcene pohnúť ani naštartovať.
- V prípade potreby požiadajte autorizované servisné stredisko o nadvihnutie vozíka.
- Požiadajte autorizované servisné stredisko o zaistenie zdvihnutého nosníka vidlíc alebo vysunutého zdvíhacieho stožiara proti náhodnému spusteniu.
- Medzi zdvíhací stožiar a kabínu vložte ako oporu drevené brvno vhodnej veľkosti a zaistite zdvíhací stožiar proti náhodnému náklonu dozadu.
- Dodržiavajte maximálnu výšku zdvihu zdvíhacieho stožiara a porovnajte rozmery uvedené v technických údajoch s rozmermi haly, do ktorej vozík smeruje. Tieto kroky umožňujú zabrániť kolízii so stropom v hale a súvisiacemu poškodeniu.

Práce na hydraulickom vybavení

Pred vykonávaním akýchkoľvek prác na hydraulickom systéme sa musí zo systému uvoľniť tlak.

Práce na elektrickom vybavení

Práce na elektrickom vybavení vozíka možno vykonávať až po odpojení elektrického napätia. Kontroly funkčnosti, prehliadky a nastavenia na dieloch pod napätím smú vykonávať iba kvalifikované a oprávnené osoby až po vykonaní všetkých bezpečnostných opatrení. Pred prácou na súčastiach elektrického systému si treba sňať prstene, kovové náramky a pod.

Pred zváraním elektrickým prúdom je potrebné odmontovať z vozíka elektronické komponenty, napríklad elektronický regulátor pohonu alebo regulátor zdvihu, aby nedošlo k ich poškodeniu.

Práce na elektrickom systéme (napr. pripojenie rádia, prídavných svetlometov a pod.) sú dovolené len so súhlasom autorizovaného servisného strediska spoločnosti.

Bezpečnostné zariadenia

Po dokončení údržby a opravy je potrebné znova nainštalovať všetky dostupné bezpečnostné zariadenia a overiť ich prevádzkovú spoľahlivosť.

Predpísané hodnoty

Počas vykonávania opráv a výmeny hydraulických a elektrických komponentov sa musia pri jednotlivých prístrojoch dodržiavať predpísané hodnoty. Tie sú uvedené v príslušných kapitolách.

Zdvíhanie a nadvihovanie zdvihákom

⚠ NEBEZPEČENSTVO

V prípade prevrhnutia vozíka hrozí nebezpečenstvo usmrtenia!

Ak sa vozík nezdvihne a lebo nenadvihne zdvihákom správne, môže sa prevrhnúť a spadnúť. Povolené a testované na požadovanú bezpečnosť a nosnosť sú len zdviháky uvedené v dielenskej príručke k tomuto vozíku.

- Zdvíhanie a nadvihovanie vozíka zdvihákom ponechajte na autorizované servisné stredisko.
- Vozík nadvihujte len pomocou bodov označených v dielenskej príručke.

Vozík je potrebné zdvihnúť alebo nadvihnúť pomocou zdviháka pri rôznych úkonoch údržby. Je potrebné informovať o tom autorizované servisné stredisko. Bezpečná manipulácia s vozíkom a s príslušnými zdvihákmi je popísaná v dielenskej príručke vozíka.

Práca v prednej časti vozíka

NEBEZPEČENSTVO

Nebezpečenstvo nehody!

Ak je zdvíhací stožiar alebo nosník vidlíc vo zdvihnutej polohe, je zakázané vykonávať akékoľvek práce na zdvíhacom stožiari aj pred vozíkom bez dodržania nasledujúcich bezpečnostných opatrení.

– Na zabezpečenie používajte len reťaze s dostatočnou nosnosťou.
– Obráťte sa na autorizované servisné stredisko.

POZOR

Nebezpečenstvo poškodenia stropu!

– Dodržiavajte maximálnu výšku zdvihu zdvíhacieho stožiara.

Zabezpečenie zdvíhacieho stožiara proti nakloneniu dozadu

Je potrebný hranol z tvrdého dreva s prierezom 120 x 120 mm. Dĺžka hranola z tvrdého dreva musí približne zodpovedať šírke nosníka vidlíc (b3). Aby nedošlo k zraneniam kvôli nárazu, hranol z tvrdého dreva nesmie prečnievať cez vonkajší okraj vozíka. Odporúča sa maximálna dĺžka zodpovedajúca celkovej šírke (b1) vozíka.

– Zistite si rozmery (b1) a (b3) v príslušnom katalógovom liste VDI.

– Uchyťte hranol z tvrdého dreva (1) medzi konštrukciu na ochranu vodiča (2) a zdvíhací stožiar (3).

▷

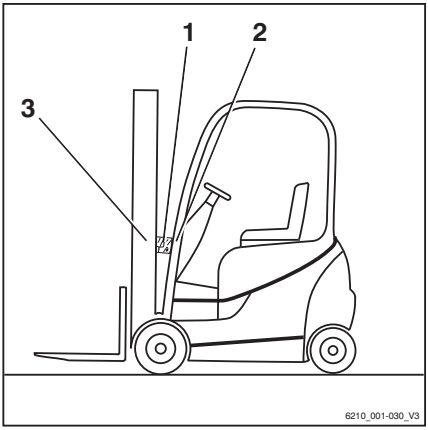

Demontáž zdvíhacieho stožiara

⚠ NEBEZPEČENSTVO

Nebezpečenstvo nehody!

Túto prácu musí vždy vykonávať iba autorizovaný servisný technik.

– Na demontáž zdvíhacieho stožiara si objednajte autorizovaného servisného technika.

Zabezpečenie zdvíhacieho stožiara proti pádu

⚠ NEBEZPEČENSTVO

Nebezpečenstvo nehody!

Túto prácu musí vždy vykonávať iba autorizovaný servisný technik.

– Na zabezpečenie zdvíhacieho stožiara si objednajte autorizovaného servisného technika.

Všeobecné informácie o údržbe

Kvalifikačné požiadavky na personál

Údržbu smie vykonávať iba kvalifikovaná a oprávnená osoba. Pravidelné bezpečnostné kontroly a kontroly po výnimočnej udalosti musí vykonať oprávnená osoba. Príslušná oprávnená osoba musí posúdenie a hodnotenie vykonať výlučne z hľadiska bezpečnosti bez ovplyvnenia prevádzkovými alebo ekonomickými podmienkami. Oprávnená osoba musí mať dostatočné vedomosti a skúsenosti na posúdenie stavu vozíka a účinnosti ochranných zariadení v súlade s technickými postupmi a princípmi testovania vozíkov.

Personál údržby batérií

Nabíjanie, údržbu a výmenu batérií smie vykonávať iba personál, ktorý absolvoval príslušné školenie, a to v súlade s pokynmi výrobcu batérie, nabíjačky batérie a vozíka.

– Dodržiavajte pokyny na manipuláciu s batériou a návod na obsluhu nabíjačky batérie.

Údržba bez špeciálnych požiadaviek na kvalifikáciu

Jednoduché úkony údržby, napr. kontrolu hladiny hydraulického oleja, smie vykonávať aj personál bez špeciálnej kvalifikácie. Na túto činnosť sa nevyžaduje špeciálna kvalifikácia, ktorá sa požaduje u oprávnenej osoby. Požadované úlohy sú opísané v kapitole "Udržiavanie pripravenosti na prevádzku".

Informácie o vykonávaní údržby

V tejto časti sú uvedené všetky informácie potrebné na určenie času údržby vozíka. Údržbu vykonávajte v časových intervaloch podľa počítadla prevádzkových hodín a podľa nasledujúcich kontrolných zoznamov údržby. Je to jediný spôsob ako zaistiť pripravenosť vozíka na prevádzku, jeho optimálny výkon a životnosť. Je to tiež podmienkou pri prípadných reklamáciách.

Časový rámec údržby

– Údržbu na vozíku vykonávajte podľa zobrazenia "UDRZBA ZA"(1).

– V kontrolných zoznamoch údržby sú uvedené údržbové práce, ktoré je potrebné vykonať.

Intervaly sú stanovené pre bežné používanie. Kratšie intervaly údržby možno stanoviť po konzultácii s prevádzkovateľom na základe podmienok používania vozíka.

Skrátenie intervalov údržby môže byť potrebné kvôli nasledujúcim faktorom:

- Znečistené vozovky alebo vozovky nízkej kvality
- Prašný vzduch alebo vzduch s vysokou koncentráciou soli
- Vysoká úroveň vlhkosti
- Extrémne vysoké alebo nízke teploty prostredia alebo výrazné výkyvy teplôt
- Viaczmenná prevádzka s cyklom vysokého zaťaženia
- Príslušné národné nariadenia pre vozík alebo jednotlivé komponenty

▷

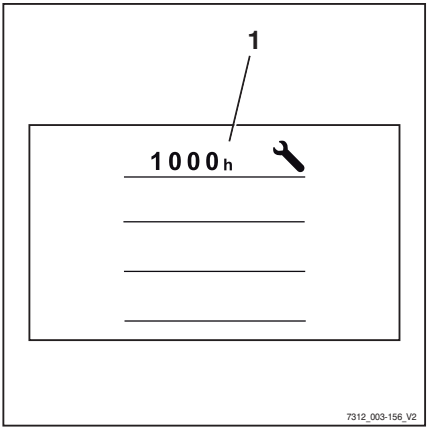

Údržba – každých 1000 hodín/raz za rok

Pri prevádzkových hodinách										Vykonané	
1000		2000		4000		5000		7000			
8000		10000		11000		13000		14000		✓	✗
Podvozok, karoséria a vybavenie											
Kontrola prasklín na podvozku											
Kontrola poškodenia ochrannej strechy/kabíny a sklenených tabúľ											
Kontrola prípadného poškodenia ovládacích prvkov, spínačov a spojov, namazanie a naolejovanie											
Kontrola správneho fungovania a poškodenia sedadla vodiča											
Kontrola správneho fungovania, poškodenia a čistoty zádržného systému vodiča											
Kontrola správneho fungovania a poškodenia dvierok batérie a blokovania											
Kontrola prípadného poškodenia polohovacej skrutky pre zámok palety batérie											
Kontrola signalizačného klaksóna											
Voliteľné vybavenie: kontrola poškodenia a správneho fungovania dvoch pedálov a namazanie											
Pneumatiky a kolesá											
V prípade potreby kontrola opotrebovania pneumatík a tlaku vzduchu											
Kontrola poškodenia kolies a kontrola ich uťahovacieho momentu.											
Pohonová jednotka											
Hnacia náprava: kontrola uchytenia, kontrola tesnosti a vyčistenie chladiacich rebier											
Kontrola hladiny oleja jednotky hnacieho kolesa											
Výmena prevodového oleja (každých 1000 hodín)											
Riadenie											
Kontrola správneho fungovania a tesnosti systému riadenia											
Kontrola bezpečného upevnenia volantu a kontrola prípadného poškodenia otočného držadla											
Riadiaca náprava: kontrola bezpečného upevnenia, kontrola tesnosti a namazanie riadiacej nápravy											
Kontrola dorazu riadenia											
Brzda											
Kontrola stavu všetkých mechanických častí brzdy a ich správneho fungovania											
Kontrola správneho fungovania a tesnosti brzdového ventilu											
Kontrola správneho fungovania pracovnej brzdy											
Kontrola správneho fungovania parkovacej brzdy											

Pri prevádzkových hodinách										Vykonané	
1000		2000		4000		5000		7000			
8000		10000		11000		13000		14000		✓	✖
Elektrický systém											
Kontrola všetkých pripojení napájacích káblov											
Kontrola kontaktov hlavných stýkačov.											
Kontrola správneho fungovania spínačov, vysielačov a snímačov											
Kontrola osvetlenia a svetelných kontroliek											
Chladiaci systém (napájacia elektronika a hydraulika)											
Kontrola hladiny a kvality chladiacej kvapaliny											
Kontrola správneho fungovania a tesnosti											
Čistenie chladiča, mriežok chladiča, lievika vyfukovaného vzduchu a odvodu vody											
Batéria a príslušenstvo											
Kontrola poškodenia batérie a hustoty kyseliny, údržba podľa pokynov výrobcu											
Cirkulácia elektrolytu: výmena spätného ventilu											
Kontrola poškodenia palety batérie.											
Kontrola poškodenia napájacích zástrčiek a káblového zväzku											
Kontrola poškodenia zástrčky batérie a káblového zväzku batérie											
Hydraulika											
Kontrola stavu hydraulického systému a kontrola správneho fungovania a tesnosti											
Kontrola fungovania blokovania hydrauliky (ventil ISO)											
Kontrola hladiny oleja											
Zdvíhací stožiar											
Kontrola prípadného poškodenia ložísk zdvíhacieho stožiara, ich mazanie a kontrola uťahovacieho momentu.											
Kontrola prípadného poškodenia a opotrebovania profilov stožiara Premazanie profilov stožiara											
Kontrola poškodenia a opotrebovania vodidla spodného profilu stožiara (otočenie nákladu)											
Kontrola prípadného poškodenia a opotrebovania nákladných reťazí Nastavenie a premazanie nákladných reťazí											
Kontrola prípadného poškodenia a netesností na zdvihových valcoch a spojoch											
Kontrola prípadného poškodenia a opotrebovania vodiacich kladiek											
Kontrola poškodenia a opotrebovania podporných ložísk a valčekov reťazí											
Kontrola vôle medzi zarážkou nosníka vidlíc a zarážkou vybiehania											

Pri prevádzkových hodinách										Vykonané	
1000		2000		4000		5000		7000			
8000		10000		11000		13000		14000		✓	✗
Kontrola prípadného poškodenia a netesností na naklápacích valcoch a spojoch											
Kontrola prípadného poškodenia a opotrebovania nosníka vidlíc											
Kontrola prípadného poškodenia a správneho fungovania blokovania ramien vidlíc											
Kontrola opotrebovania a deformácie ramien vidlíc											
Kontrola, či sa na nosníku vidlíc alebo na nástavci nachádza bezpečnostná skrutka											
Kontrola prípadného poškodenia hadíc prídavnej hydrauliky											
Špeciálna výbava											
Kúrenie: výmena filtra čerstvého vzduchu											
Kúrenie: výmena filtra obehového vzduchu											
Kontrola prípadného poškodenia kúrenia, údržba podľa pokynov výrobcu											
Kontrola opotrebovania a prípadného poškodenia nástavcov, údržba podľa pokynov výrobcu											
Kontrola opotrebovania a poškodenia spriahadla prívesu, údržba podľa pokynov výrobcu											
Všeobecné informácie											
Načítanie chybových kódov a vymazanie zoznamu											
Vynulovanie intervalu údržby											
Kontrola prítomnosti všetkých štítkov											
Vykonanie skúšobnej jazdy											

Údržba – každých 3000 hodín/každé dva roky

Pri prevádzkových hodinách										Vykonané	
3000		6000		9000		12000		15000		✓	✗
Poznámka											
Vykonajte všetky údržbové práce po 1000 hodinách.											
Pohonová jednotka											
Výmena prevodovkového oleja											
Výmena odvzdušňovacích skrutiek v jednotkách hnacích kolies											
Chladiaci systém (napájacia elektronika a hydraulika)											
Výmena chladiacej kvapaliny (každé 2 roky)											
Hydraulika											
Výmena hydraulického oleja											
Výmena filtra spätného vedenia a odvzdušňovacieho filtra											
Výmena vysokotlakového filtra											
Voliteľné vybavenie: výmena akumulátora											

Objednávanie náhradných dielov a opotrebovateľných dielov

Náhradné diely sú k dispozícii na našom oddelení náhradných dielov. Informácie potrebné na objednávanie nájdete v zozname náhradných dielov.

Náhradné diely používajte len podľa pokynov výrobcu. Použitie neschválených náhradných dielov môže zvýšiť riziko nehôd kvôli nedostatočnej kvalite alebo nesprávnemu zapojeniu. Ak sa niekto rozhodne používať neautorizované náhradné diely, v prípade škody alebo úrazu znáša celú zodpovednosť sám.

Kvalita a množstvo potrebných pracovných materiálov

Používajte len pracovné materiály špecifikované v tabuľke s údajmi o údržbe.

– Príslušné pracovné materiály a mazivá nájdete v tabuľke s údajmi o údržbe.

Oleje alebo mazivá rôznych kvalít nie je dovolené navzájom miešať. Toto negatívne ovplyvňuje klzkosť. Ak sa nedá vyhnúť zmene výrobcu oleja, olej dôkladne vypustite.

Pred mazaním, výmenou filtra alebo inými zásahmi do hydraulického systému starostlivo vyčistite okolie príslušnej súčasti.

Pri dopĺňaní pracovných materiálov používajte len čisté nádoby!

Mazací plán

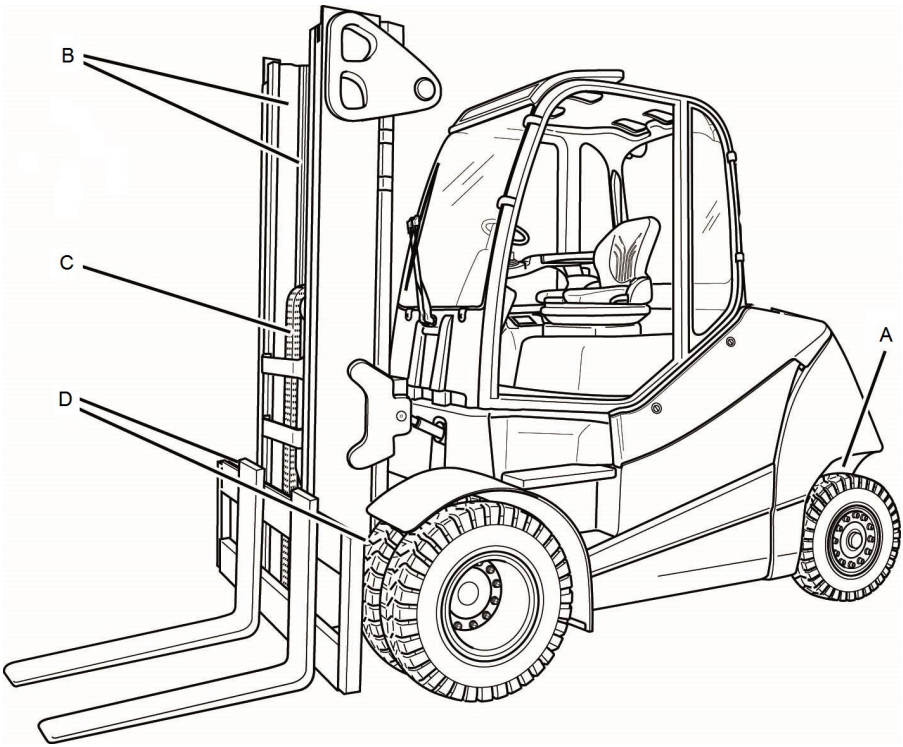

Code[1]	Bod mazania
(A)	Štyri maznice na každej strane riadiacej nápravy na mazanie ložiska čapu nápravy a ramena ťahadla
(B)	Klzné plochy na zdvíhacom stožiari
(C)	Nákladové reťaze
(D)	Jedna maznica na každom z dvojice ložísk zdvíhacieho stožiara

[1]Pozrite si nasledujúcu kapitolu "Tabuľka s údajmi o údržbe", v tejto časti Code. nájdete špecifikáciu príslušného maziva. Tento mazací plán popisuje výrobnú verziu vozíka so štandardným vybavením. V prípade bodov údržby rôznych verzií vozíkov si pozrite príslušnú kapitolu alebo pokyny výrobcu.

Tabuľka s údajmi o údržbe

Všeobecné mazacie body

Code	Jednotka	Prevádzkový materiál	Technické údaje	Množstvo
	Mazanie	Vysokotlakové mazivo	Identifikačné číslo 0147873	Podľa potreby

Batéria

Code	Jednotka	Prevádzkový materiál	Technické údaje	Množstvo
	Obsah systému	Destilovaná voda		Podľa potreby
	Izolačný odpor		DIN 43539 VDE 0510	Podrobnejšie informácie nájdete v dielenskej príručke pre daný vozík.

Elektrický systém

Code	Jednotka	Prevádzkový materiál	Technické údaje	Množstvo
	Izolačný odpor		DIN EN 1175 VDE 0117	Podrobnejšie informácie nájdete v dielenskej príručke pre daný vozík.

Ovládacie prvky/kĺby

Code	Jednotka	Prevádzkový materiál	Technické údaje	Množstvo
	Mazanie	Vysokotlakové mazivo	Identifikačné číslo 0147873	Podľa potreby
		Olej	SAE 80 MIL-L2105 API-GL4	Podľa potreby
	Dvojpedálové ovládanie	Vysokotlakové mazivo	Identifikačné číslo 0147873	Podľa potreby

Hydraulický systém

Code	Jednotka	Prevádzkový materiál	Technické údaje	Množstvo
	Obsah systému	Hydraulický olej	HVLP 68 alebo ISO VG 68 DIN 51524, časť 2	Max. 125 l
		Hydraulický olej na použitie v potravinárskom priemysle (voliteľné vybavenie)	USDA H1 DIN 51524	

Pneumatiky

Code	Jednotka	Prevádzkový materiál	Technické údaje	Množstvo
	Superelastické pneumatiky	Minimálna výška dezénu		Min. 1,6 mm
		Limit opotrebovania		Po značku opotrebovania

Riadiaca náprava AL80-01

Code	Jednotka	Prevádzkový materiál	Technické údaje	Množstvo
	Matice/skrutky kolies	Momentový kľúč	DIN 74361-A 20-10 A2C	640 Nm
(A)	Ložisko čapu nápravy, guľové ložisko	Mazivo	Aralub 4320 DIN 51825-KPF2N20 Identifikačné číslo 0148659	Plňte mazivom, až kým nezačne vytekať malé množstvo čerstvého maziva
(A)	Ložisko kolesa, tesnenie otočného hriadeľa ložiska kolesa	Mazivo	DIN 51825-KP2 K-30, zmydelnené lítiom Identifikačné číslo 0163488	Naplňte mazivom

Hnacia náprava AE80-02

Code	Jednotka	Prevádzkový materiál	Technické údaje	Množstvo
	Obsah systému vrát. pracovnej brzdy	Prevodový olej	SAE 80W-90 API-GL4	Podrobnejšie informácie nájdete v dielenskej príručke pre daný vozík.
			ARAL EP Plus 80W-90 BP Energear HT 80W-90 Castrol Syntrax Universal 80W-90	
	Matice/skrutky kolies	Momentový kľúč	DIN 74361-A 20-10 A2C	640 Nm

Zdvíhací stožiar

Code	Jednotka	Prevádzkový materiál	Technické údaje	Množstvo
(B)	Mazanie	Vysokotlakové mazivo	Identifikačné číslo 0147873	Podľa potreby
	Stop	Vôľa		Min. 2 mm
	Skrutky ložiska zdvíhacieho stožiara	Momentový kľúč	Skrutka s valcovou hlavou M24x90-12.9 ISO 4762	1100 Nm
(D)	Ložisko zdvíhacieho stožiara	Mazivo	Aralub 4320 DIN 51825-KPF2N20 Identifikačné číslo 0148659	Plňte mazivom, až kým nezačne vytekať malé množstvo čerstvého maziva

Nákladové reťaze

Code	Jednotka	Prevádzkový materiál	Technické údaje	Množstvo
(C)	Mazanie	Vysokozáťažový sprej na reťaze	Plne syntetický Teplotný rozsah: –35 °C až +250 °C Identifikačné číslo 0156428	Podľa potreby

Chladiaci systém (napájacia elektronika/hydraulický olej)

Code	Jednotka	Prevádzkový materiál	Technické údaje	Množstvo
	Obsah systému	Antikorózny prostriedok a prostriedok na ochranu chladiaceho systému/voda	40 % chladiaca kvapalina/60 % voda, na ochranu proti mrazu až do –25 C VW G12 plus (fialová) TL-VW 774 F	Pribl. 4,5 l

Ostrekovací systém

Code	Jednotka	Prevádzkový materiál	Technické údaje	Množstvo
	Obsah systému	Kvapalina do ostrekovacieho systému	Zimná, identifikačné číslo 172566	Podľa potreby

Prístup k bodom údržby

Demontáž a pripevnenie ľavého bočného krytu

Demontáž krytu

- Uvoľnite rýchlosvorky (1) otočením o 1/4 otáčky.
- Odoberte kryt (2) a opatrne ho odložte nabok.

Pripevnenie krytu

- Kryt (2) opatrne umiestnite.
- Zaistite rýchlosvorky (1) otočením o 1/4 otáčky.

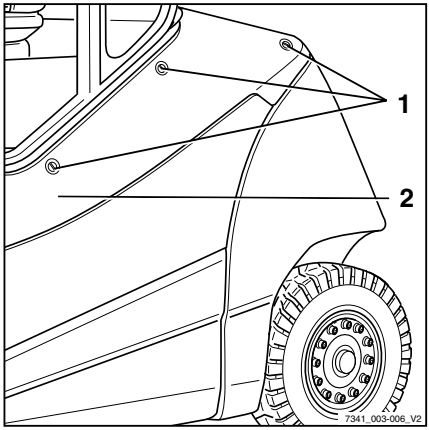

Inštalácia a demontáž podlahovej dosky.

Demontáž podlahovej dosky.

POZOR

Nebezpečenstvo skratu v prípade poškodenia káblov!

- Skontrolujte, či nie sú poškodené prepojovacie káble.
- Pri demontáži a inštalácii podlahovej dosky dávajte pozor, aby ste nepoškodili prepojovacie káble.

POZOR

Uložením podlahovej dosky na gumový lemovací pás môže ho môžete poškodiť.

- Neukladajte podlahovú dosku na gumový lemovací pás.

UPOZORNENIE

V podlahovej doske sa nachádza výrez, do ktorého môže operátor vložiť prsty a zdvihnúť tak dosku. Výrez sa nachádza pod gumovou rohožou.

UPOZORNENIE

K podlahovej doske je pripevnený plynový pedál, ktorý sa demontuje spolu s ňou. Konektor plynového pedála sa nachádza pod podlahovou doskou.

– Otvorte kapotu motora.

– Vyberte gumovú podložku.

– Uchopte výrez (3) v podlahovej doske (2). ▷

– Mierne zdvihnite podlahovú dosku.

– Vytiahnite podlahovú dosku pod brzdový pedál a položte ju vo vzpriamenej polohe.

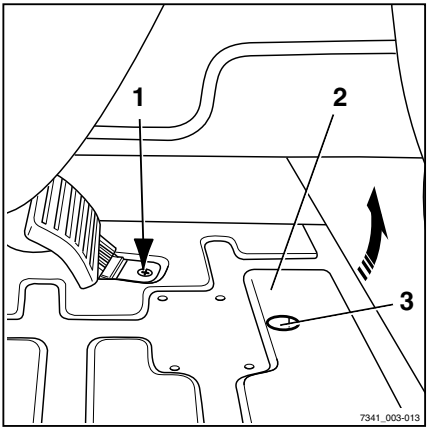

– Odpojte zástrčku konektora (1) od plynového pedála. ▷

– Zdvihnite podlahovú dosku a odložte ju do bezpečnej polohy.

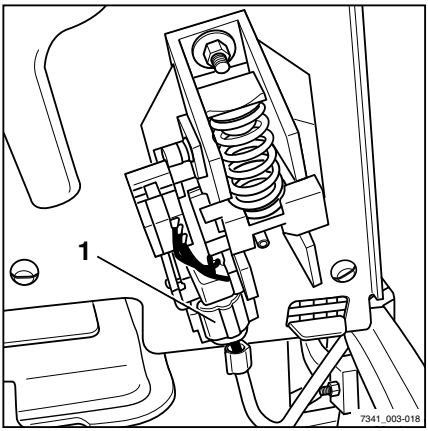

Inštalácia podlahovej dosky

VAROVANIE

Nebezpečenstvo pomliaždenia medzi podlahovou doskou a okrajom rámu!

Ak sa pri zatváraní podlahovej dosky medzi podlahovou doskou a okrajom rámu nachádzajú končatiny alebo iné predmety, môže dôjsť k ich pomliaždeniu.

– Zabezpečte, aby sa pri zatváraní podlahovej dosky medzi podlahovou doskou a okrajom podvozka nenachádzali žiadne predmety.

POZOR

Uložením podlahovej dosky na gumový lemovací pás môže ho môžete poškodiť.

– Neukladajte podlahovú dosku na gumový lemovací pás.

– Zložte podlahovú dosku vo vzpriamenej polohe do priestoru na nohy.
– Pripojte súpravu konektorov k plynovému pedálu.
– Umiestnite podlahovú dosku dopredu.
– Opatrne položte podlahovú dosku a zavrite ju.
– Zasuňte gumovú podložku.
– Zatvorte kapotu motora.

Otvorenie/zatvorenie pravého predného krytu

Otvorenie krytu

VAROVANIE

V prípade pádu krytu hrozí riziko poranenia pomliaždením!

Kryt je vybavený pneumatickou pružinou, ktorá ho udrží otvorený, ak naň nepôsobí iná záťaž, ako sú ťažké predmety, silný vietor či iné osoby.

– Na kryte sa pri otvorení nesmú nachádzať žiadne predmety.
– Dbajte na to, aby na kryt nepôsobil žiaden tlak spôsobený silným vetrom alebo inými osobami.

– Uvoľnite rýchlosvorku (3) otočením o 1/4 otáčky.

– Vyklopte kryt (2) nahor.

Kryt drží v otvorenej polohe pneumatická pružina.

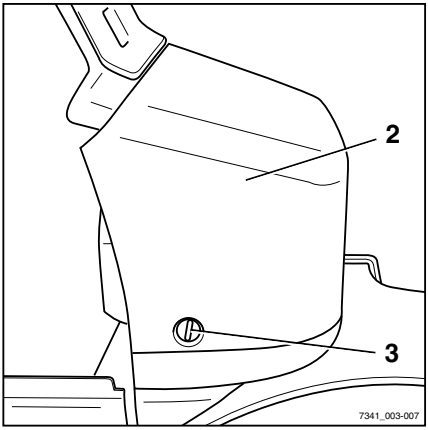

Zatvorenie krytu

⚠ VAROVANIE

Hrozí riziko pomliaždenia medzi krytom a okrajom rámu!

Ak sa pri zatváraní krytu medzi krytom a okrajom rámu nachádzajú končatiny či iné predmety, môže dôjsť k ich pomliaždeniu.

– Pri zatváraní krytu dbajte na to, aby sa medzi krytom a okrajom rámu nenachádzali žiadne predmety.

– Sklopte kryt (2) nadol.

– Uzamknite rýchlosvorku (3) otočením o 1/4 otáčky.

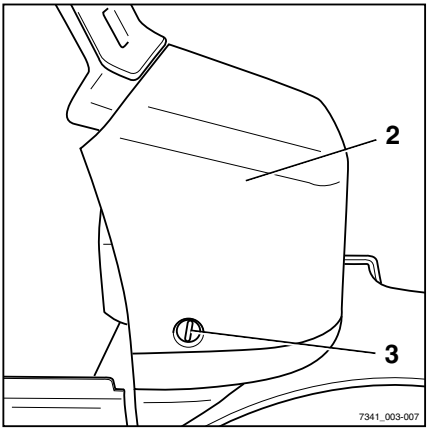

Demontáž a montáž zadného krytu

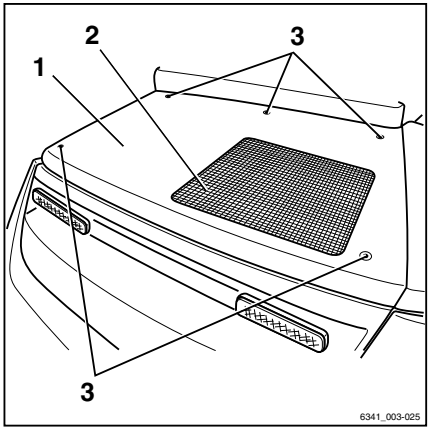

⚠ POZOR

Riziko poškodenia súčiastok!

Ak sa na mriežku vyfukovaného vzduchu (2) položí náklad, môže dôjsť k deformácii alebo uvoľneniu mriežky vyfukovaného vzduchu.

– Neopierajte sa ani nestúpajte na mriežku vyfukovaného vzduchu.
– Neumiestňujte žiadne predmety na mriežku vyfukovaného vzduchu.

Demontáž zadného krytu

– Odskrutkujte päť skrutiek zo (3) zadného krytu (1).
– Odmontujte zadný kryt (1).

Montáž zadného krytu

– Uistite sa, že je horné gumové tesnenie lievika vyfukovaného vzduchu riadne upevnené.
– Nasaďte zadný kryt (1).
– Zaskrutkujte zadný kryt na svoje miesto pomocou piatich skrutiek (3).

Udržiavanie pripravenosti na prevádzku

Kontrola hladiny chladiacej kvapaliny

⚠ VAROVANIE

Riziko obarenia horúcou chladiacou kvapalinou!

Chladiaci systém je pod tlakom! Pri otvorení nádrže na chladiacu kvapalinu môže horúca chladiaca kvapalina uniknúť. Nádrž na chladiacu kvapalinu otvárajte len vtedy, keď je chladiaci systém studený.

– Vypnite vozík a nechajte ho vychladnúť.
– Nádrž na chladiacu kvapalinu neotvárajte, kým motor nevychladol.

⚠ POZOR

Nebezpečenstvo prehriatia!

Chladiaci systém chráni napájaciu elektroniku a hydraulický olej pred prehriatím. Strata chladiacej kvapaliny unikajúcej z hadíc alebo chladiča znižuje účinnosť chladenia a môže spôsobiť prehrievanie komponentov. Nízka hladina chladiacej kvapaliny signalizuje netesnosti v chladiacom systéme.

– Skontrolujte tesnosť chladiaceho systému.

– Zložte kryt na ľavej strane.

– Vytiahnite poistný kolík (1) na nádrži s chladiacou kvapalinou (2) smerom nahor. ▷

– Vytiahnite nádrž na chladiacu kvapalinu pod zadným krytom.

– Skontrolujte hladinu chladiacej kvapaliny.

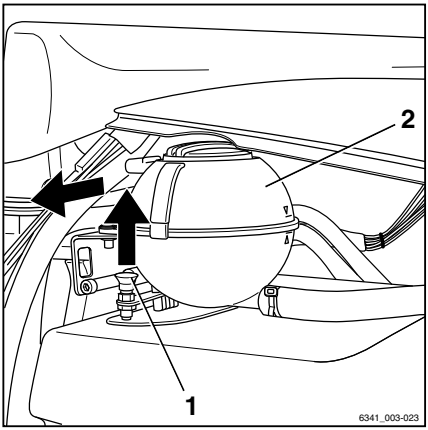

Hladina chladiacej kvapaliny sa musí pohybovať v rozsahu medzi hornou značkou (4) a spodnou značkou (5). ▷

– Ak je hladina chladiacej kvapaliny pod spodnou značkou, doplňte chladiacu kvapalinu maximálne po hornú značku.

– Uistite sa, že je veko nádrže (3) nakrútené a pevne uzatvorené.

– Zatlačte nádrž na chladiacu kvapalinu (2) späť, kým poistný kolík (1) nezapadne.

– Nasaďte kryt na ľavej strane.

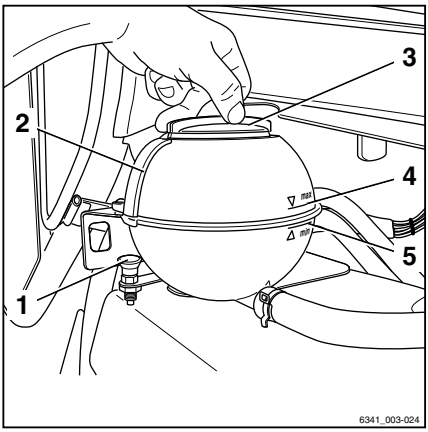

Doplnenie chladiacej kvapaliny a kontrola obsahu chladiacej kvapaliny

⚠ VAROVANIE

Riziko obarenia horúcou chladiacou kvapalinou!

Chladiaci systém je pod tlakom! Pri otvorení nádrže na chladiacu kvapalinu môže horúca chladiaca kvapalina uniknúť. Nádrž na chladiacu kvapalinu otvárajte len vtedy, keď je chladiaci systém studený.

– Vypnite vozík a nechajte ho vychladnúť.
– Nádrž na chladiacu kvapalinu neotvárajte, kým vozík nevychladol.

⚠ VAROVANIE

Chladivo a chladiaca kvapalina môžu predstavujú riziko pre zdravie a životné prostredie!

– Postupujte v súlade s bezpečnostnými predpismi stanovenými v kapitole "Chladivo a chladiaca kvapalina".

– Zložte kryt na ľavej strane.
– Vytiahnite poistný kolík (1) na nádrži na chladiacu kvapalinu (2).
– Vytiahnite nádrž na chladiacu kvapalinu spod zadného krytu.
– Pomaly otvárajte uzáver nádrže (3) a uvoľnite pretlak.
– Skontrolujte koncentráciu chladiacej kvapaliny.

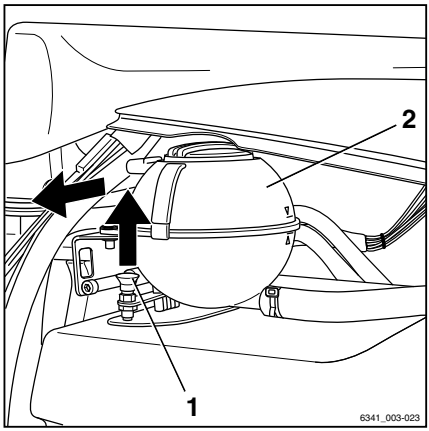

Koncentrácia chladiacej kvapaliny

⚠ POZOR

Riziko korózie!

Percentuálne množstvo chladiacej kvapaliny musí byť vždy najmenej 40 %, aj keď ochrana proti zamrznutiu nie je pri teplejšom podnebí potrebná.

Ak je z klimatických dôvodov potrebná silnejšia ochrana proti zamrznutiu, množstvo chladiacej kvapaliny sa môže zvýšiť až na 60 %.

Množstvo chladiacej kvapaliny nesmie presiahnuť 60 %. Ak množstvo chladiacej kvapaliny presiahne 60 %, ochrana proti zamrznutiu sa zníži a účinnosť chladenia sa zmenší.

– Na dopĺňanie množstva vody používajte iba čistú zmäkčenú vodu.

⚠ POZOR

Nesmiete primiešať chladiace médium s inou špecifikáciou!

– Pri dopĺňaní do nádrže používajte iba chladiacu kvapalinu uvedenú v tabuľke s údajmi o údržbe.

Ochrana proti zamrznutiu max. °C	Množstvo vody %	Pomer chladiacej kvapaliny %
–25	60	40
–30	55	45
–35	50	50
–40	40	60

– Skontrolujte množstvo náplne v chladiacom systéme. Podrobnosti nájdete v kapitole "Tabuľka s údajmi o údržbe".

Hladina chladiacej kvapaliny sa musí pohybovať v rozsahu medzi hornou značkou (4) a spodnou značkou (5).

– Skontrolujte hladinu chladiacej kvapaliny.

– Ak je hladina chladiacej kvapaliny pod spodnou značkou, doplňte chladiacu kvapalinu maximálne po hornú značku

– Uzáver nádrže (3) znova pevne dotiahnite.

– Zasuňte nádrž na chladiacu kvapalinu (2) späť na miesto, až kým poistný kolík (1) nezapadne.

– Nasaďte kryt na ľavej strane.

▷

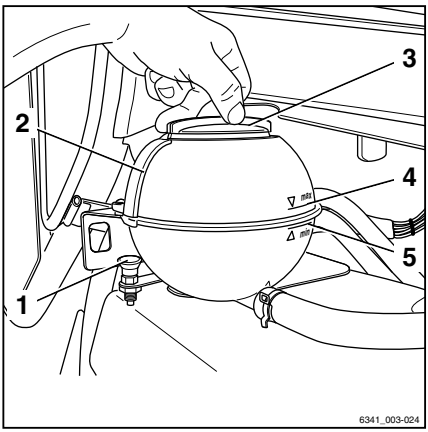

Čistenie chladiča a kontrola tesnosti chladiča

⚠ VAROVANIE

Riziko popálenia o horúce súčasti!

Komponenty chladiaceho systému môžu byť natolko horúce, že priamy kontakt môže spôsobiť popálenie pokožky.

– Uistite sa, že chladiaci systém vychladol.
– Nechytajte ani sa nedotýkajte súčastí.
– Pri popálení okamžite vyhľadajte prvú pomoc.

⚠ POZOR

Nebezpečenstvo poškodenia komponentov v dôsledku prehriatia!

Chladiaci systém chráni napájaciu elektroniku a hydraulický olej pred prehriatím. Strata chladiacej kvapaliny unikajúcej z hadíc alebo chladiča znižuje účinnosť chladenia a môže spôsobiť prehrievanie komponentov. Nízka hladina chladiacej kvapaliny signalizuje netesnosti v chladiacom systéme.

– Skontrolujte tesnosť chladiaceho systému.

– Vozík bezpečne zaparkujte.
– Zložte kryt na ľavej strane.
– Skontrolujte hladinu chladiacej kvapaliny.
– Demontujte zadný kryt a vyčistite mriežku vyfukovaného vzduchu.
– V prípade potreby vyčistite mriežku chladiča (1), lievik vyfukovaného vzduchu (2) a odvod vody (3) pomocou vhodnej kefy alebo ich vyfúkajte stlačeným vzduchom (s tlakom max. 2 bar).
– Ak chcete vyčistiť chladič (4), odskrutkujte mriežku chladiča (1) na skrutkových spojoch (5) a vyberte mriežku chladiča.
– Vyčistite rebrovane chladiča.
– Skontrolujte tesnosť chladiča a hadíc chladiaceho systému.
– Dotiahnite svorky na presakujúcich hadicových spojoch.
– Skontrolujte, či boli netesnosti odstránené. Ak neboli, obráťte sa na autorizované servisné stredisko.

▷

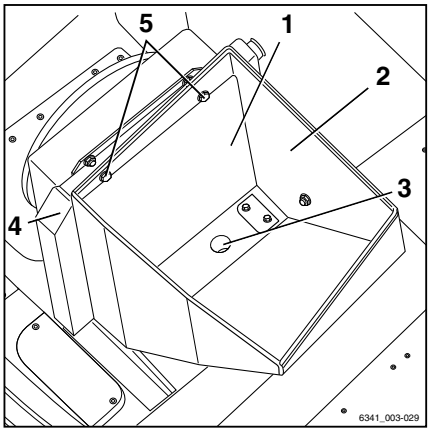

– Nasaďte mriežku chladiča a pevne ju naskrutkujte.

UPOZORNENIE

Uistite sa, že je mriežka chladiča pevne priskrutkovaná.

– Nasaďte zadný kryt.

– Nasaďte kryt na ľavej strane.

Kontrola stavu batérie, hladiny a hustoty kyseliny

– Vyberte batériu z vozíka.

NEBEZPEČENSTVO

Ohrozenie života!

– Dodržiavajte pokyny uvedené v kapitole "Bezpečnostné predpisy pre prácu s batériou".

VAROVANIE

Elektrolyt (zriedená kyselina sírová) je jedovatý a žieravý!

– Pri manipulácii s akumulátorovou kyselinou dodržiavajte bezpečnostné predpisy (pozrite si kapitolu "Akumulátorová kyselina").
– Používajte osobné ochranné vybavenie (gumové rukavice, zásteru a ochranné okuliare).
– Vyliatu akumulátorovú kyselinu okamžite spláchnite veľkým množstvom vody!

POZOR

Hrozí poškodenie batérie!

– Riaďte sa pokynmi v návode na obsluhu batérie.

Batéria sa pri údržbe musí vybrať; v prípade potreby vymeňte batériu vo vozíku.

– Nepribližujte sa s otvoreným plameňom a nefajčite.
– Vždy zabezpečte dostatočné vetranie okolia.
– Odkryte povrch článkov batérie.
– Na batériu neklaďte žiadne kovové predmety.
– Skontrolujte, či nie je prasknutý kryt batérie, vyduté dosky a vytečená kyselina.
– Poškodené batérie nechajte opraviť v autorizovanom servisnom stredisku.

– Otvorte uzáver plniaceho otvoru (1) a skontrolujte hladinu kyseliny.

Na batériách so "zátkami článkov s mriežkou" musí hladina kvapaliny dosahovať spodok mriežky.

Na batériách bez "zátok článkov s mriežkou" musí hladina kvapaliny siahať do výšky asi 10 až 15 mm nad olovené dosky.

– Nízku hladinu kvapaliny v batérii dopĺňajte výlučne destilovanou vodou.

– Vyliatu akumulátorovú kyselinu okamžite zmyte veľkým množstvom vody.

– Vyčistite kryt článkov batérie a v prípade potreby ho vysušte.

– Z pólov batérie a pólových svoriek batérie odstráňte zoxidované zvyšky a namažte ich mazivom bez obsahu kyselín.

– Dotiahnite pólové svorky batérie (2) a utiahnite ich krútiacim momentom 22 – 25 Nm (v závislosti od veľkosti použitých skrutiek svoriek).

– Pomocou násosky na kyselinu skontrolujte hustotu kyseliny.

Po nabití sa táto hodnota musí pohybovať v intervale 1,28 až 1,30 kg/l.

V prípade vybitej batérie nesmie hustota kyseliny **klesnúť** pod 1,14 kg/l.

– Znova zatvorte uzáver plniaceho otvoru (1).

Pri použití batérií PowerPlusLife®:

– Dbajte na to, aby pri čistení alebo pri dopĺňaní kvapaliny žiadna kvapalina nenatiekla do chladiacich kanálov.

– Skontrolujte prívod chladiaceho vzduchu, vývod chladiaceho vzduchu a prípadné nečistoty odstráňte.

Výmena filtra čerstvého vzduchu na systéme kúrenia

Filter čerstvého vzduchu na systéme kúrenia sa nachádza na pravej vonkajšej strane kabíny.

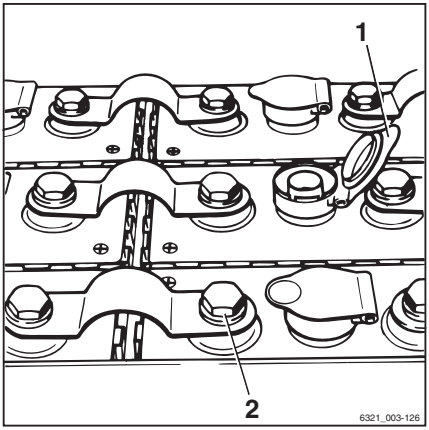

– Otočením uvoľnite rýchlouzatváraciu sponu (1) a odstráňte kryt (2). ▷

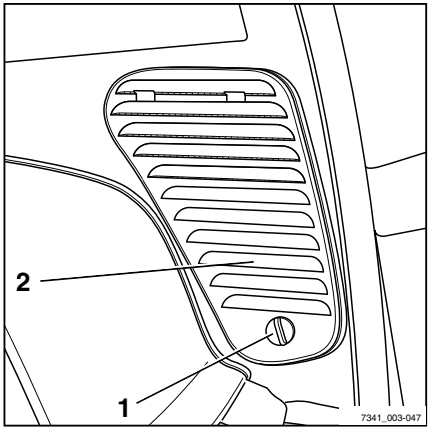

– Uchopte vložku filtra (3) v mieste otvoru na prsty (4) a celú ju vyberte z telesa filtra. ▷
– Skontrolujte, či vložka filtra nie je znečistená a nečistoty vyklepte.

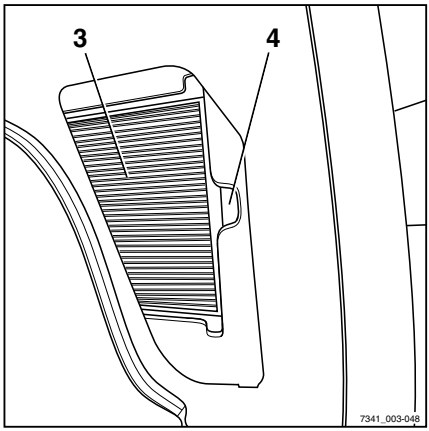

UPOZORNENIE

Vložku filtra vymeňte, keď je viditeľne sivá, no prinajmenšom raz za dva mesiace.

– Odstráňte nečistoty z puzdra filtra a prívodu čerstvého vzduchu.
– Vložku filtra vložte späť do telesa filtra.
– Uistite sa, či je vložka filtra správne a pevne vsadená v telese filtra.
– Pripevnite kryt a zatvorte rýchlouzatváraciu sponu.

Mazanie spojov a ovládacích prvkov

– Ložiská a spoje naolejujte alebo namažte podľa tabuľky s údajmi o údržbe.

- Vodiaci prvok sedadla vodiča
- Namažte maznicu závesov dvier (voliteľné vybavenie) v kabíne.
- Závesy dvierok batérie alebo závesy krytu batérie
- Namažte hriadele a spoje dvojpedálového ovládania (voliteľné vybavenie).

Údržba bezpečnostného pásu

⚠ NEBEZPEČENSTVO

Ak bezpečnostný pás pri nehode zlyhá, hrozí nebezpečenstvo smrteľného úrazu!

Ak je bezpečnostný pás chybný, pri nehode sa môže pretrhnúť alebo rozopnúť a nebude viac pridržiavať operátora v sedadle. Operátor tak môže byť vymrštený proti komponentom vozíka alebo von z vozíka.

- Prevádzkovú spoľahlivosť zabezpečte neustálou kontrolou.
- Nepoužívajte vozík s poškodeným bezpečnostným pásom.
- Pás nechajte vymieňať len v servisnom stredisku.
- Používajte len originálne náhradné diely.
- Na páse nevykonávajte žiadne úpravy.

UPOZORNENIE

Nasledovné kontroly vykonávajte pravidelne (mesačne). V prípade silného namáhania je potrebná denná kontrola.

Kontrola bezpečnostného pásu

- Úplne vytiahnite pás (3) a skontrolujte opotrebovanie.

Pás nesmie byť rozstrapkaný ani prerezaný. Švy nesmú byť uvoľnené.

- Skontrolujte pás, či nie je špinavý.
- Skontrolujte, či súčasti, vrátane ukotvenia, nie sú opotrebované alebo poškodené.
- Skontrolujte uzáver spony (1), či sa správne zaisťuje.

Keď je jazýček pásu (2) zasunutý, pás musí pevne držať.

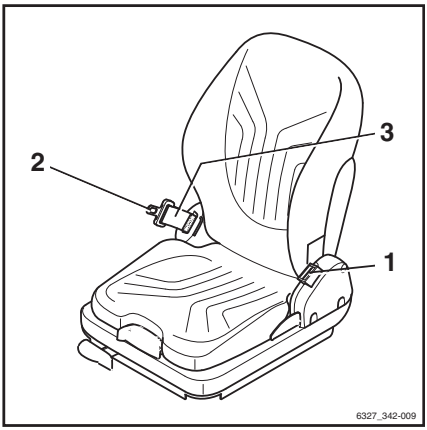

– Jazýček pásu (2) sa po stlačení červeného tlačidla (4) musí uvoľniť.

– Automatický blokovací mechanizmus je potrebné aspoň jedenkrát ročne otestovať:

– Zaparkujte vysokozdvižný vozík na rovnej ploche.

– Trhnutím vytiahnite pás.

Automatický blokovací mechanizmus musí brániť pásu vo vyťahovaní.

– Zakloňte sedadlo aspoň o 30 ° (ak treba, odmontujte ho).

– Pomaly vyťahujte pás.

Automatický blokovací mechanizmus musí brániť pásu vo vyťahovaní.

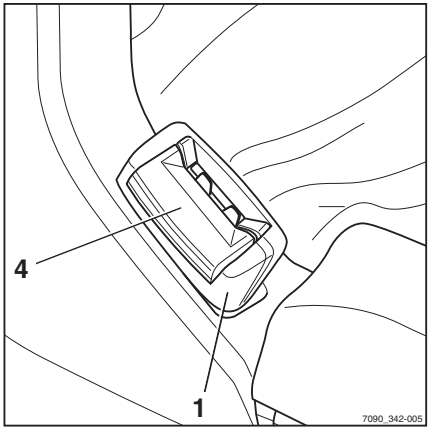

Čistenie bezpečnostného pásu

– Bezpečnostný pás čistite podľa potreby, nepoužívajte však chemické čistiace prostriedky (čistenie kefou je postačujúce).

Výmena po nehode

Bezpečnostný pás sa musí po nehode vždy vymeniť.

Kontrola sedadla vodiča

⚠ VAROVANIE

Riziko poranenia!

– Po nehode skontrolujte bezpečnostný pás a upevnenie sedadla vodiča.

– Skontrolujte správnu funkciu ovládacích prvkov.

– Skontrolujte stav sedadla (napr. opotrebovanie čalúnenia) a bezpečné upevnenie ku kapote.

⚠ VAROVANIE

Riziko poranenia!

– Ak počas kontroly nájdete nejaképoskodenie, nechajte sedadlo opraviť v servisnom stredisku.

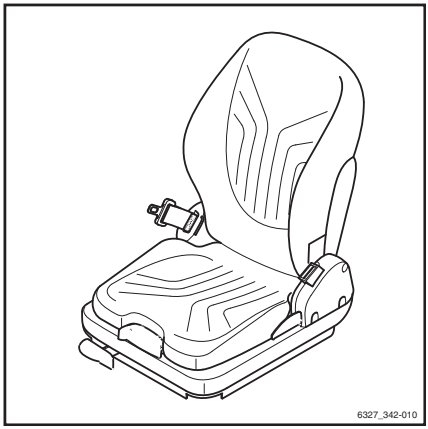

Kontrola zámkov dverí

– Skontrolujte stav a opotrebovanie zaisťovacieho kolíka.

– Skontrolujte, či je s uzamykacím mechanizmom možné ľahko manipulovať.

Výmena filtra obehového vzduchu pre kúrenie

Filter obehového vzduchu pre kúrenie sa nachádza na pravej strane kabíny, pod obložením kúrenia (1).

– Odskrutkujte skrutky a (2) demontujte obloženie kúrenia.

– Úplne vyberte filtračnú vložku (3) z puzdra filtra.

– Skontrolujte, či filtračná vložka nie je znečistená a nečistoty vyklepte.

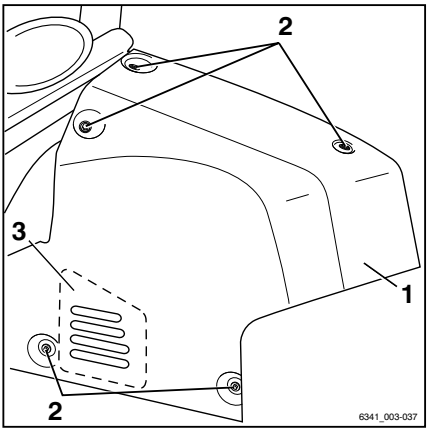

UPOZORNENIE

Filtračnú vložku vymeňte, keď je viditeľne sivá, no prinajmenšom raz za dva mesiace.

– Odstráňte všetky zvyšky nečistôt nahromadené v puzdre filtra a nasávaní obehového vzduchu.

– Filtračnú vložku vložte späť do puzdra filtra.

– Skontrolujte, či je filtračná vložka správne a pevne vsadená v puzdre filtra.

– Založte obloženie kúrenia a zaistite ho pevne na mieste pomocou skrutiek.

Údržba kolies a pneumatík

⚠ VAROVANIE

Nebezpečenstvo nehody!

Nerovnomerné opotrebovanie znižuje stabilitu vozíka a predlžuje brzdnú dráhu. Stupeň opotrebovania pneumatík na jednej náprave musí byť približne rovnaký.

– Ľavé a pravé opotrebované alebo poškodené pneumatiky okamžite vymeňte.
– Pri výmene kolies alebo pneumatík dbajte na to, aby nedošlo k nakloneniu vozíka na jednu stranu (napr. vždy vymieňajte pravé a ľavé kolesá súčasne).
– Zmeny možno vykonať až po konzultácii s výrobcom.

⚠ VAROVANIE

Riziko pre stabilitu!

Kvalita pneumatík ovplyvňuje stabilitu vozíka. Hrozí riziko prevrátenia!

Ak sa používajú vzduchové pneumatiky alebo celogumové pneumatiky, diely ráfov kolies sa nikdy nesmú meniť a diely ráfov kolies od rôznych výrobcov sa nesmú používať súčasne.

– Pred použitím iného typu pneumatík alebo pneumatík od iného výrobcu získajte súhlas od výrobcu.

Kontrola stavu a opotrebovania pneumatík

Superelastické pneumatiky (voliteľné vybavenie)

– Skontrolujte zostávajúcu vzdialenosť medzi dezénom pneumatiky a značkou opotrebovania (60 J).

Superelastické pneumatiky (voliteľné vybavenie) môžu byť opotrebované až po značku opotrebovania (60 J).

– Z pneumatiky odstráňte všetky cudzie predmety.

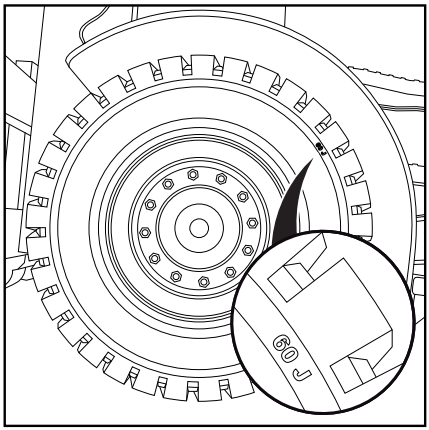

Vzduchové pneumatiky (voliteľné vybavenie) ▷

– Skontrolujte hĺbku dezénu na všetkých štyroch pneumatikách.

Výška dezénu na vzduchových pneumatikách (voliteľné vybavenie) musí byť **aspoň 1,6 mm** po celom povrchu dezénu. Ak je hĺbka dezénu opotrebovaná až po značku opotrebovania (2) v ľubovoľnom bode pneumatiky, vymente pneumatiky na jednej náprave.

– Z pneumatiky odstráňte všetky cudzie predmety.

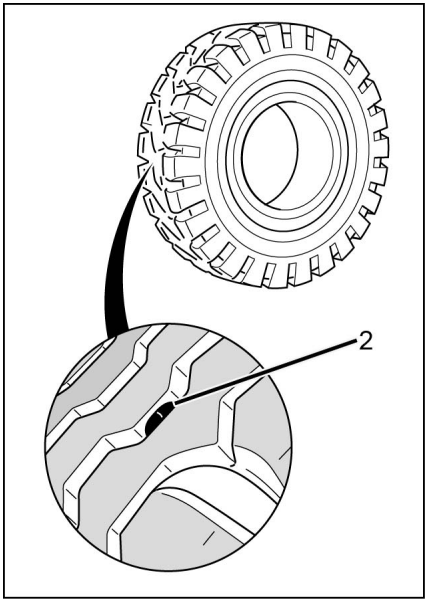

Kontrola tlaku vzduchu ▷

UPOZORNENIE

Správny tlak vzduchu vo vzduchových pneumatikách (voliteľné vybavenie) závisí od typu použitých pneumatík. Nameraný tlak vzduchu musí zodpovedať údajom výrobcu.

– Pozrite si hodnotu tlaku vzduchu uvedené na nálepke (1) na vozíku.

– Skontrolujte tlak vzduchu vo všetkých štyroch pneumatikách a porovnajte ho s hodnotami tlaku vzduchu uvedenými na nálepkách.

– Ak sa tlak odlišuje od stanovených hodnôt, pridajte alebo vypusťte vzduch podľa potreby.

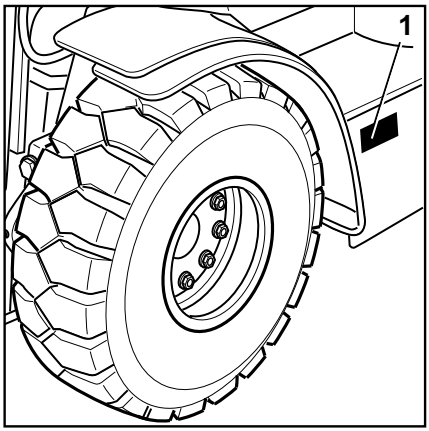

Kontrola upevnenia kolies

▷

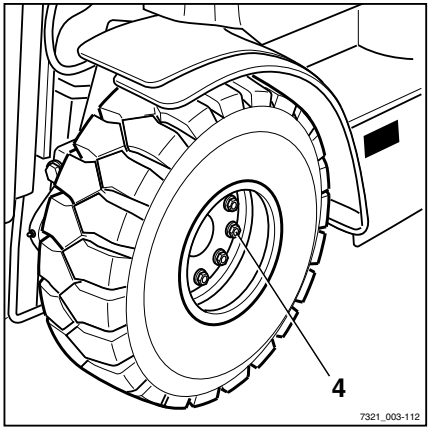

- Skontrolujte, či sú upevňovacie prvky všetkých kolies (4) bezpečne upevnené, a v prípade potreby ich dotiahnite.
- Dodržiavajte príslušné hodnoty doťahovacích momentov uvedené v časti s názvom "Tabuľka s údajmi o údržbe".

Výmena poistiek

⚠ NEBEZPEČENSTVO

Nebezpečenstvo požiaru a nebezpečenstvo úrazu!

Vozík sa musí odpojiť od napájania pred akoukoľvek prácou, ktorá sa vykonáva priamo na elektrickom systéme. Zásah elektrickým prúdom môže spôsobiť poranenie a požiar v elektrickom systéme. Taktiež hrozí riziko požiaru, ak sú poistky premostené alebo sú opravené. Poistky s nesprávnou menovitou hodnotou prúdu môžu spôsobiť skrat.

- Vozík bezpečne odparkujte a odpojte.
- Poistky nepremosťujte a neopravujte.
- Používajte iba poistky s predpísanou menovitou hodnotou prúdu, pozrite si kapitolu "Priradenie poistiek".
- Pozrite si kapitolu s názvom "Práce na elektrickom vybavení".

UPOZORNENIE

Elektrické poistky na vozíku sa nachádzajú v dvoch samostatných poistkových skrinkách.

Predná poistková skrinka Jednotka rozvodu napájania a 80 V technológia

Poistky pre jednotku rozvodu napájania a 80 V spotrebiče sú umiestnené v prednej poistkovej skrinke (1).

– Odpojte vozík.

– Zistite príčinu skratu alebo preťaženia a odstráňte ju. V prípade potreby sa obráťte na autorizované servisné stredisko.

– Otvorte predný pravý kryt.

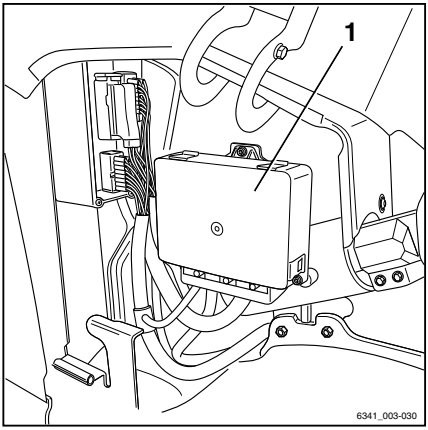

– Otvorte uzávery krytu (1) a zložte kryt.

– Vymeňte vypálenú poistku s menovitou hodnotou prúdu podľa časti "Priradenie poistiek – predná poistková skrinka".

– Zatvorte kryt na zabezpečenie poistkovej skrinky.

– Zatvorte predný pravý kryt.

– Vykonajte kontrolu funkčnosti. Ak chyba pretrváva alebo ak je poistka stále chybná, obráťte sa na autorizované servisné stredisko.

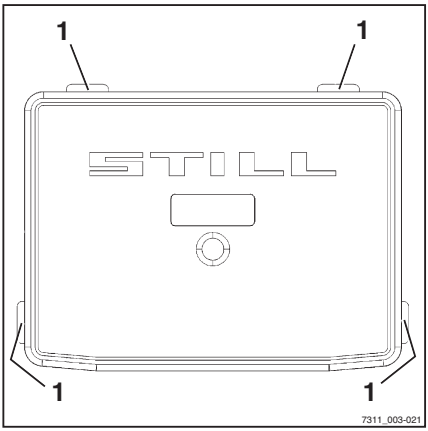

Zadná poistková skrinka 12 V technológia

Poistky pre 12 V spotrebiče sa nachádzajú v zadnej poistkovej skrinke (1).

– Odpojte vozík.

– Zistite príčinu skratu alebo preťaženia a odstráňte ju. V prípade potreby sa obráťte na autorizované servisné stredisko.

– Demontujte ľavý bočný kryt.

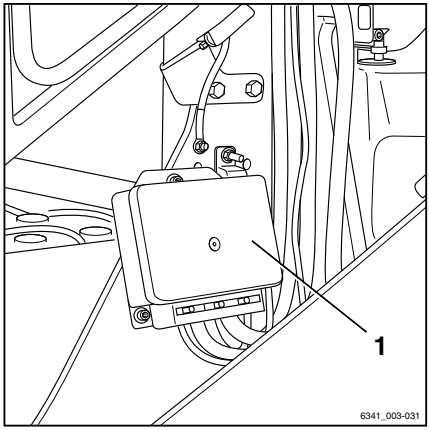

– Otvorte uzávery krytu (1) a zložte kryt.

– Vymeňte vypálenú poistku s menovitou hodnotou prúdu podľa časti "Priradenie poistiek – zadná poistková skrinka".

– Zatvorte kryt na zabezpečenie poistkovej skrinky.

– Pripevnite ľavý bočný kryt.

– Vykonajte kontrolu funkčnosti. Ak chyba pretrváva alebo ak je poistka stále chybná, obráťte sa na autorizované servisné stredisko.

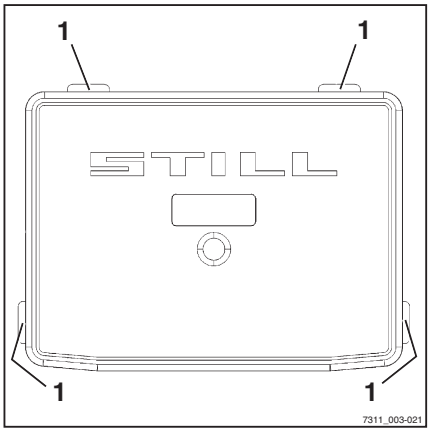

Kontrola hladiny hydraulického oleja

⚠ POZOR

Hydraulické oleje sú počas prevádzky pod tlakom a sú zdraviu nebezpečné.

– Dodržiavajte bezpečnostné pokyny v kapitole "Hydraulická kvapalina".

– Vozík bezpečne odparkujte.

– Demontujte ľavý bočný kryt.

– Vyskrutkujte odvzdušňovací filter (1). ▷

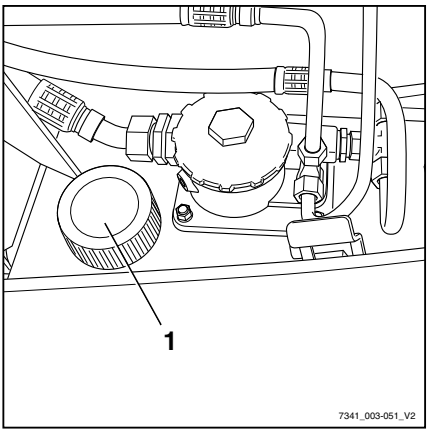

Spodná značka (1) alebo (2) udáva minimálnu úroveň naplnenia. Horná značka (max) udáva maximálne množstvo náplne. ▷

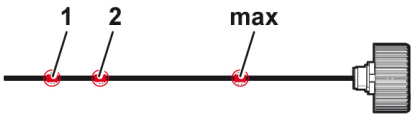

Spodná značka, ktorá sa vzťahuje na konkrétny vozík, závisí od zdvíhacieho stožiara, príslušnej výšky zdvihu (pozrite si tabuľku nižšie) a výsledného množstva náplne.

Spodná značka	Výška zdvihu [mm]			
	6 t		7 t/8 t	
	Teleskopický	Trojitý	Teleskopický	Trojitý
1	3550 – 6849	–	3550 – 5249	4205 – 4654
	6850 – 8449	4770 – 5819	5250 – 6449	4655 – 5704
2	8450 – 8850	5820 – 9270	6450 – 8850	5705 – 9755

– Zistite, aký zdvíhací stožiar je namontovaný na vozíku.

– Na určenie príslušnej značky ((1) alebo (2)) použite tabuľku.

– Pomocou mierky oleja skontrolujte výšku hladiny oleja.

Hladina oleja sa musí nachádzať medzi spodnou značkou ((1) alebo (2)) a hornou značkou (max).

Ak je hladina oleja príliš nízka:

– Vložte lievik do plniaceho hrdla.

– Doplňte hydraulický olej so správnymi parametrami podľa tabuľky s údajmi o údržbe.
– Doplňte hydraulický olej maximálne po hornú značku (max).

UPOZORNENIE TÝKAJÚCE SA ŽIVOTNÉHO PROSTREDIA

Opatrne zachyťte všetok rozliaty olej a zlikvidujte ho ekologickým spôsobom ohľaduplným voči životnému prostrediu.

– Zaskrutkujte odvzdušňovací filter s mierkou oleja.
– Pripevnite ľavý bočný kryt.

VAROVANIE

Ak je hladina hydraulického oleja príliš vysoká, môže dôjsť k neprípustne vysokému tlaku a poškodeniu hydraulického systému.

– Ak sa úroveň hladiny oleja nachádza nad hornou značkou (max), znížte hladinu hydraulického oleja.
– V prípade potreby sa obráťte na autorizované servisné stredisko.

Kontrola tesnosti hydraulického systému

VAROVANIE

Hydraulický olej je zdraviu škodlivý.

Hydraulický olej môže pod tlakom uniknúť z rúrok a potrubí a spôsobiť poranenia.

– Používajte preto vhodné ochranné rukavice, ochranné okuliare atď.

⚠ POZOR

Hadice hydraulického systému časom skrehnú!

- Neskladujte hydraulické hadice viac ako dva roky.
- Ak sú hydraulické hadice vystavené bežnému opotrebovaniu, nepoužívajte ich viac ako šesť rokov.
- Ak sú hydraulické hadice vystavené vysokej miere opotrebovania, nepoužívajte ich viac ako dva roky.
- V Nemecku je nutné dodržiavať špecifikácie normy DGUV 113-020.
- Mimo Nemecka vždy dodržiavajte vnútroštátne predpisy platné v krajine použitia.

- Skontrolujte tesnosť skrutkových spojov potrubí a hadíc (stopy oleja).

Hadicové vedenie vymeňte v prípade, ak sa na nich prejavujú nasledujúce nezvyčajné javy:

- Vonkajšia vrstva bola poškodená alebo je krehká či prasknutá
- Únik
- Deformácia (napr. nadutie alebo pokrútenie)
- Pripojenie je uvoľnené
- Silné poškodenie alebo korózia armatúry

Rúrky vymeňte v prípade, ak sa na nich prejavujú nasledujúce nezvyčajné javy:

- Opotrebovanie
- Deformácia a ohýbanie
- Únik

Mazanie zdvíhacieho stožiara a valčekových dráh

▷

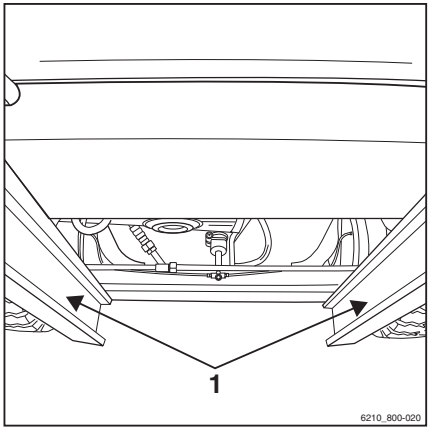

– Odstráňte nečistotu a zvyšky maziva z valčekových dráh.

– Aby sa znížilo opotrebovanie valčekových dráh (1), namažte ich na vonkajšom, prostrednom i vnútornom stožiari; použite adhézne mazivo pre vysoké tlaky. Pozrite si⇒ Kapitola "Tabuľka s údajmi o údržbe", Str. 5-331.

UPOZORNENIE

Nastriekajte dopravníkový pás rovnomerne zo vzdialenosti asi 15-20 cm. Čakajte približne 15 minút, kým zariadenie nebude znova pripravené na prevádzku.

Mazanie automatického spriahadla

UPOZORNENIE

Opotrebovanie pohyblivých častí možno výrazne znížiť náležitou údržbou a pravidelným mazaním spriahadla.

– Vyhýbajte sa prebytočnému mazaniu!

UPOZORNENIE

Pred čisteným vysokotlakovým čističom spriahadlo zavrite. Po vyčistení znova namažte spriahací kolík, oko ťažnej tyče a jeho podopierajúcu stranu.

Model RO*243

▷

- Vytiahnite bezpečnostnú rukoväť (3).
- Zatlačte ručnú páku (2) nahor.
- Namažte použitím maznice (1) podľa tabuľky s údajmi o údržbe, pozrite si ⇒ Kapitola "Tabuľka s údajmi o údržbe", Str. 5-331.
- Zatvorte spriahadlo tak, že vhodným nástrojom nadvihnete spriahací kolík.
- Pri jazde s prívesom pripojeným pevnou ťažnou tyčou namažte spodnú stranu oka ťažnej tyče a podopierajúcu stranu spriahadla.

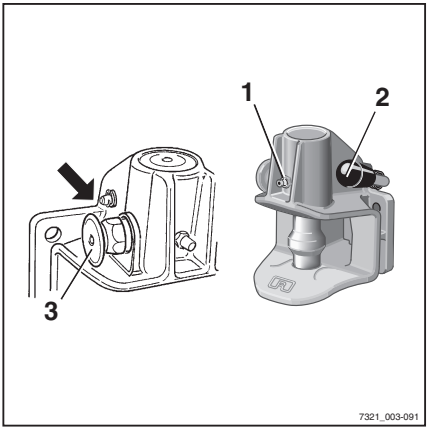

- Skontrolujte opotrebovanie spriahacieho kolíka.

▷

Priemer guľovitej časti nesmie byť menší ako 36,5 mm.

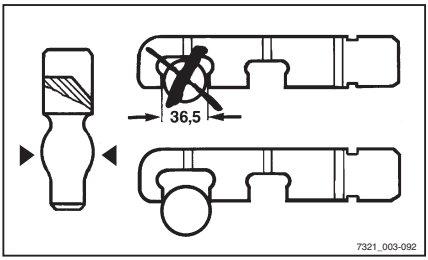

Model RO*244 A

- Otvorte spriahadlo.

- Namažte použitím maznice (1) podľa tabuľky s údajmi o údržbe, pozrite si ⇒ Kapitola "Tabuľka s údajmi o údržbe", Str. 5-331.
- Namažte spriahací kolík, oko ťažnej tyče a podopierajúcu stranu.

▷

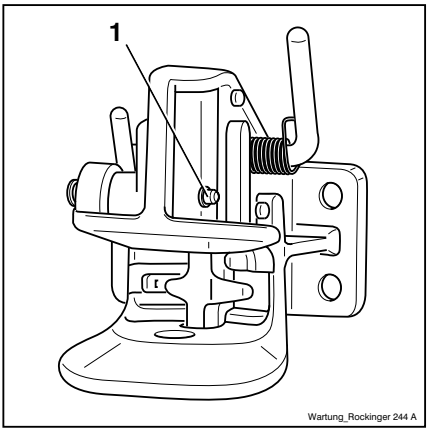

Model RO*245

▷

- Namažte prostredníctvom mazacích bodov (maznica, otvorené spriahadlo) podľa tabuľky s údajmi o údržbe, pozrite si ⇒ Kapitola "Tabuľka s údajmi o údržbe", Str. 5-331.
- Namažte podopierajúcu stranu oka na ťažnej tyči.

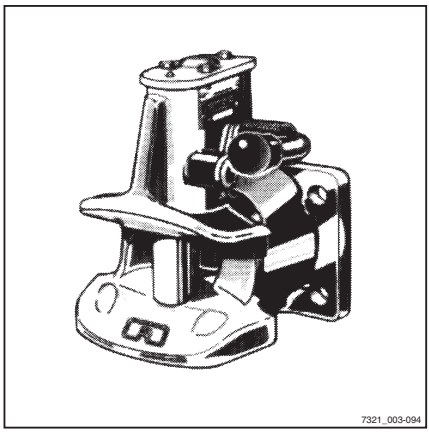

Model RO*841

▷

- Namažte prostredníctvom mazacích bodov (maznica, otvorené spriahadlo) podľa tabuľky s údajmi o údržbe, pozrite si ⇒ Kapitola "Tabuľka s údajmi o údržbe", Str. 5-331.
- Namažte podopierajúcu stranu oka na ťažnej tyči.

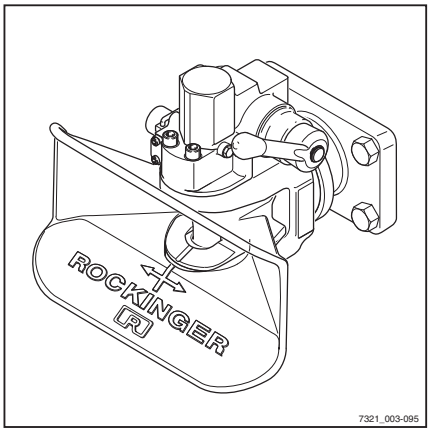

6

Údržba po 1000 hodinách/ročná údržba

Iné úlohy

– Vykonajte všetky úkony potrebné na udržanie plnej funkčnosti. Pozrite si kapitolu s názvom "Udržiavanie pripravenosti na prevádzku".

Kontrola netesností na zdvihových valcoch a hydraulických pripojeniach

▷

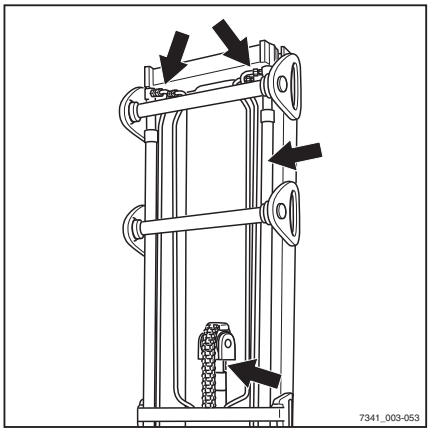

⚠ VAROVANIE

Nebezpečenstvo úrazu!

Dodržiavajte bezpečnostné predpisy pre prácu na zdvíhacom stožiari, pozrite si kapitolu "Práca v prednej časti vozíka".

– Skontrolujte netesnosti na zdvihových valcoch a hydraulických pripojeniach (vizuálna kontrola).

– Netesné zdvihové valce a hydraulické pripojenia nechajte opraviť v autorizovanom servisnom stredisku.

Kontrola ramien vidlíc

▷

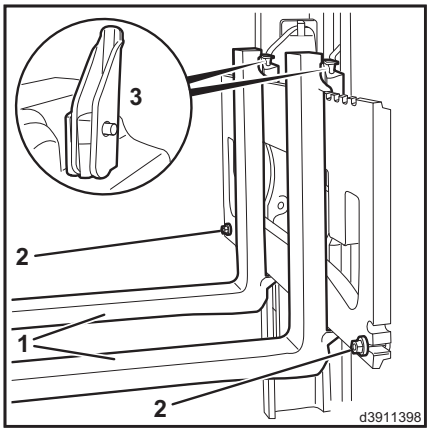

⚠ POZOR

Ramená vidlíc musia byť rovné!

– Vždy vymieňajte obe ramená vidlíc.

– Skontrolujte, či ramená vidlíc (1) nevykazujú viditeľné deformácie a známky nadmerného opotrebovania.

Na ramenách vidlíc ani v oblasti ohybu vidlíc nesmú byť viditeľné žiadne praskliny či deformácie. Opotrebovanie nesmie byť väčšie ako 10 % pôvodnej hrúbky.

– Skontrolujte, či sú prítomné a poriadne zaistené poistné skrutky (2).

– Vymeňte opotrebované alebo zdeformované ramená vidlíc.

Kontrola stavu a správnej funkcie západky vidlice:

– Posuňte zaisťovaciu páku (3) do vertikálnej polohy.

Musí byť možné posunúť rameno vidlice.

– Posuňte zaisťovaciu páku do vodorovnej polohy.

Západka musí zapadnúť do výrezu na nosníku vidlíc. Rameno vidlice nesmie byť možné posunúť.

– Vymeňte poškodené západky vidlíc.

Kontrola otočných ramien vidlíc

▷

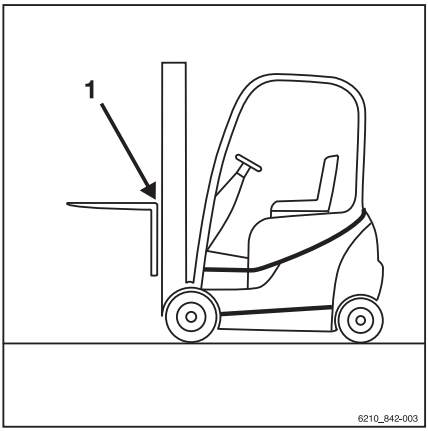

UPOZORNENIE

Táto kontrola je potrebná iba pri otočných ramenách vidlíc (špeciálne vybavenie).

– Skontrolujte, či nie sú trhliny na vonkajšej časti ohybu vidlíc (1). Obráťte sa na servisné centrum.

Kontrola otočných ramien vidlíc

7

Technické údaje

Rozmery

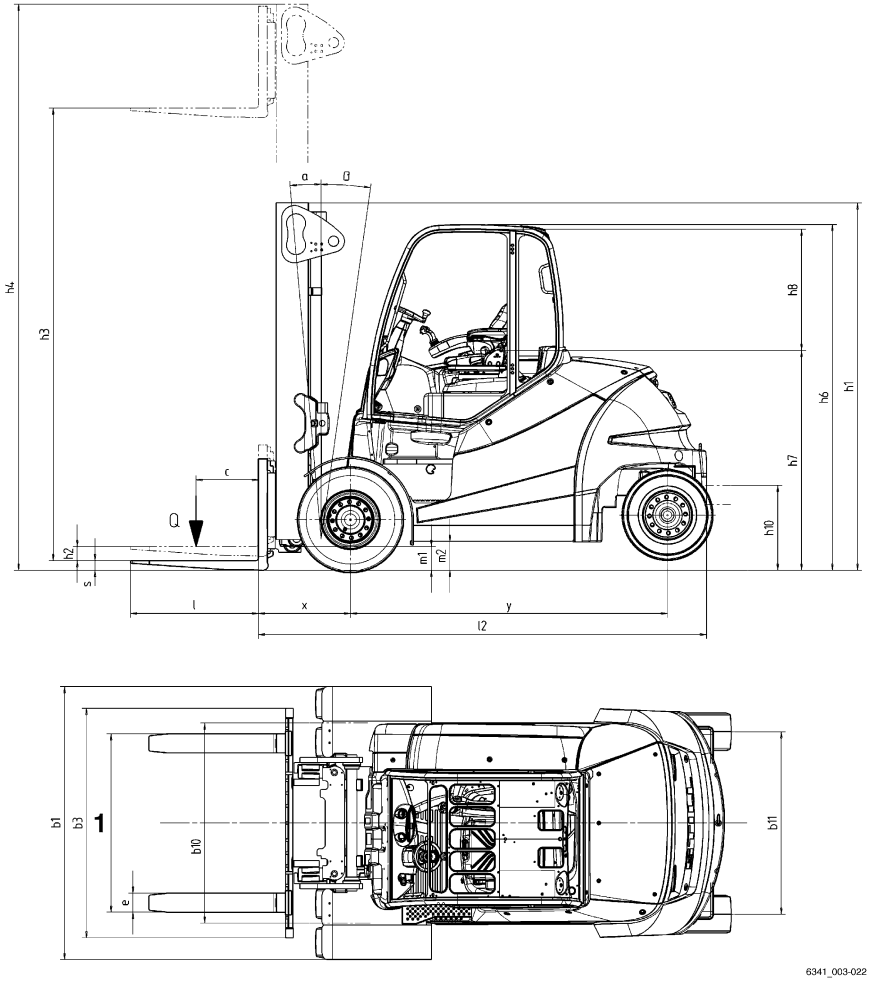

1 Vzdialenosť vidlíc je nastaviteľná.

UPOZORNENIE

Rozmery h_1, h_3, h_4, h_6 a b_1 sú prispôsobené potrebám konkrétneho zákazníka a sú uvedené v potvrdení objednávky.

Ťažisko "S" (vzdialenosť meraná od prednej nápravy)

RX60-60	1006 mm
RX60-70	1006 mm
RX60-80	1006 mm
RX60-80 (LSP 900)	1006 mm

UPOZORNENIE

Vyznačené ťažisko "S" platí pre vozíky so štandardným vybavením. Ak je vozík vybavený napríklad iným zdvíhacím stožiarom, nástavcom alebo ochrannou konštrukciou vodiča, táto hodnota je iba orientačná. V prípade potreby je nutné určiť ťažisko "S" individuálne pre konkrétny vozík.

Katalógový list VDI

UPOZORNENIE

V tomto katalógovom liste VDI sú uvedené iba technické údaje verzie vozíka so štandardným vybavením. Pri použití iných pneumatík, zdvíhacích stožiarov, prídavných jednotiek a pod. sa tieto hodnoty môžu zmeniť.

Charakteristiky

Model		RX60-60	RX60-70	RX60-80	RX60-80 LSP 900
Typ nosníka		6341	6342	6343	6344
Výrobca		STILL GmbH	STILL GmbH	STILL GmbH	STILL GmbH
Pohon		Elektrický	Elektrický	Elektrický	Elektrický
Prevádzka		So sediacou obsluhou	So sediacou obsluhou	So sediacou obsluhou	So sediacou obsluhou
Menovitá kapacita/nosnosť	Q (kg)	6000	7000	8000	8000
Vzdialenosť ťažiska nákladu	c (mm)	600	600	600	900
Vzdialenosť nákladu	x (mm)	710	720	720	750
Rázvor náprav	y (mm)	2285	2285	2285	2285

Hmotnosti

Model		RX60-60	RX60-70	RX60-80	RX60-80 LSP 900
Pohotovostná hmotnosť	kg	11 996	12 512	13 369	15 915
Zaťaženie nápravy s predným zaťažením	kg	15 842	17 751	19 355	21 549
Zaťaženie nápravy so zadným zaťažením	kg	2154	1761	2015	2366
Zaťaženie nápravy bez predného zaťaženia	kg	6413	6591	6627	7097
Zaťaženie nápravy bez zadného zaťaženia	kg	5619	5823	6655	8333

Kolesá, rám podvozka

Model		RX60-60	RX60-70	RX60-80	RX60-80 LSP 900
Pneumatiky: superelastické (SE), celogumové (V), vzduchové (L)		SE	SE	SE	SE
Veľkosť predného kolesa		355/50-20	8,25-15	315/70-15	315/70-15
Veľkosť zadného kolesa		250-15	250-15	250-15	28x12,5–15
Počet kolies vpredu (x = hnacie)		2x	4x	4x	4x
Počet kolies vzadu (x = hnacie)		2	2	2	2
Rozchod predných kolies, jednoduché pneumatiky	b10 (mm)	1364	-	-	-
Rozchod predných kolies, dvojmontáž pneumatík	b10 (mm)	-	1510	1561	1561
Rozchod zadnej nápravy	b11 (mm)	1358	1358	1358	1432

Základné rozmery

Model		RX60-60	RX60-70	RX60-80	RX60-80 LSP 900
Zdvíhací stožiar/nosník vidlíc, naklonenie dopredu	Stupne	5	5	5	5
Zdvíhací stožiar/nosník vidlíc, naklonenie dozadu	Stupne	8	8	8	8
Výška so zasunutým zdvíhacím stožiarom	h1 (mm)	2710	2710	2710	2710
Voľný zdvih	h2 (mm)	150	150	150	150
Výška zdvihu[1]	h3 (mm)	3550	3150	3150	2750
Výška s vysunutým zdvíhacím stožiarom	h4 (mm)	4440	4240	4140	4140
Výška nad ochrannou strechou	h6 (mm)	2697	2697	2697	2697
Výška sedadla vzhľadom na SIP/výška na státie	h7 (mm)	1719	1719	1719	1719
Výška pripojenia	h10 (mm)	520/670	520/670	520/670	520/670
Celková dĺžka	l1 (mm)	4640	4660	4660	5335

[1] Uvedené hodnoty zdvihu zohľadňujú zmenšený objem pneumatík aj odchýlky priemeru pneumatík.

Model		RX60-60	RX60-70	RX60-80	RX60-80 LSP 900
Dĺžka vrátane zadnej časti vidlíc	l2 (mm)	3440	3460	3460	3535
Celková šírka	b1	1679	1996	1996	2141
Hrúbka ramena vidlice	s (mm)	70	70	70	70
Šírka ramena vidlice	e (mm)	150	150	150	200
Dĺžka ramena vidlice	l (mm)	1200	1200	1200	1200
Nosník vidlíc, trieda/forma A, B		ISO IV A	ISO IV A	ISO IV A	ISO IV A
Šírka nosníka vidlíc	b3 (mm)	1600	1800	1800	2180
Svetlá výška pod zdvíhacím stožiarom s nákladom	m1 (mm)	220	220	220	220
Svetlá výška v strede rázvoru náprav	m2 (mm)	210	210	210	210
Šírka uličky pre palety 1 000 x 1 200 priečne	Ast (mm)	4907	4907	4907	4999
Šírka uličky pre palety 800 x 1 200 pozdĺžne	Ast (mm)	5107	5107	5107	5199
Polomer otáčania	Wa (mm)	3007	3007	3007	3049
Najmenšia vzdialenosť od stredu otáčania	b13 (mm)	877	877	877	877

Prevádzkové údaje

Model		RX60-60	RX60-70	RX60-80	RX60-80 LSP 900
Rýchlosť jazdy s nákladom	km/h	14	14	14	14
Rýchlosť jazdy bez nákladu	km/h	17	17	17	17
Rýchlosť zdvihu s nákladom	m/s	0,36	0,30	0,28	0,28
Rýchlosť zdvihu bez nákladu	m/s	0,48	0,37	0,37	0,37
Rýchlosť spúšťania s nákladom	m/s	0,56	0,53	0,53	0,53
Rýchlosť spúšťania bez nákladu	m/s	0,52	0,42	0,42	0,42
Trakčná sila s nákladom	N	28 788	28 674	28 468	27 997
Trakčná sila bez nákladu	N	29 023	28 936	28 767	28 295
Stúpavosť[2] s nákladom	%	16,3	16,1	16,0	15,5

[2] Uvedené hodnoty sa použijú len na porovnanie výkonu vozíkov v rámci rovnakej kategórie. Hodnoty sklonu v žiadnom prípade nepredstavujú normálne denné prevádzkové podmienky.

Model		RX60-60	RX60-70	RX60-80	RX60-80 LSP 900
Stúpavosť bez nákladu	%	25,0	24,1	23,0	>22,5
Čas zrýchlenia s nákladom (15 m)	s	5,7	5,8	5,8	6,0
Čas zrýchlenia bez nákladu (15 m)	s	5,0	5,1	5,1	5,2
Pracovná brzda		Mech./hydr.	Mech./hydr.	Mech./hydr.	Mech./hydr.

⚠ POZOR

Na zachovanie bezpečnosti vozíka (s nákladom alebo bez neho) je maximálny povolený sklon stúpania alebo klesania počas jazdy 15 %.

– V prípade nejasností sa obráťte na autorizované servisné stredisko.

Elektrický motor

Model		RX60-60	RX60-70	RX60-80	RX60-80 LSP 900
Trakčný motor, menovitý výkon pri S2: 60 min	kW	2 x 10,5	2 x 10,5	2 x 10,5	2 x 10,5
Zdvíhací motor, výkon pri 15 % ED	kW	2 x 21,0	2 x 21,0	2 x 21,0	2 x 21,0
Batéria podľa normy DIN 43531/35/36 A, B, C		DIN 43536 A	DIN 43536 A	DIN 43536 A	DIN 43536 A
Napätie batérie	U (V)	80	80	80	80
Kapacita batérie	K_5 Ah	1240	1240	1240	1240
Hmotnosť batérie	kg	2824	2824	2824	2824
Spotreba energie[3]: 45 pracovných cyklov VDI za hodinu	kWh/h	12,6	14,5	16,0	17,7
Jazdné vlastnosti	t/h	348,4	376,1	411,4	420,0
Spotreba energie v porovnaní s jazdným výkonom	kWh/h	15,4	17,5	19,2	19,8

Rôzne

Model		RX60-60	RX60-70	RX60-80	RX60-80 LSP 900
Pracovný tlak pre nástavce	bar	250	250	250	250
Prietok oleja pre nástavce	l/min	60	60	60	60

[3] S úsporným programom Blue-Q.

Model		RX60-60	RX60-70	RX60-80	RX60-80 LSP 900
Hladina akustického tlaku L_{pAZ} (priestor pre vodiča)[4]	dB (A)	66,4	66,4	66,4	66,4
Hladina akustického výkonu L_{wAZ}	dB (A)	86,6	86,6	86,6	86,6
Vibrácie tela: zrýchlenie[5] v súlade s normou EN 13059	m/s^2	< 0,38	< 0,38	< 0,38	< 0,38
Spriahadlo, typ/model		Kolíkové	Kolíkové	Kolíkové	Kolíkové

[4] Bez kabíny. Hodnoty sa líšia podľa kabíny.
[5] So štandardným sedadlom vodiča.

Ergonomické rozmery

VAROVANIE

Nebezpečenstvo poranenia hlavy pri náraze!

Ak sa hlava obsluhy sa nachádza príliš blízko k spodnej časti strechy, odpruženie sedadla vodiča alebo nehoda môžu spôsobiť náraz hlavy do ochrannej strechy vodiča.

Aby nedošlo k poraneniu hlavy, musí sa dodržať minimálna vzdialenosť **40 mm** medzi spodnou stranou strechy a hlavou najvyššieho operátora.

Na určenie skutočného priestoru pre hlavu musí operátor sedieť na sedadle vodiča a pruženie sedadla musí byť nastavené podľa požiadaviek tohto vodiča.

V dôsledku odlišností vo výške a telesnej hmotnosti, ako aj širokej škály typov sedadiel vodiča a ochranných striech, je potrebné zabezpečiť minimálny priestor pre hlavu v každom vozíku.

Priestor pre vodiča bol navrhnutý so zreteľom na ergonómiu na pracovisku a v súlade s normou EN ISO 3411. Vo všeobecnosti má obsluha dostatočný priestor na bezpečné dosiahnutie ovládacích prvkov a na ovládanie vozíka tak, aby bol zaistený výhľad na obrysy vozíka. Operátori, ktorých telesné rozmery sa líšia od špecifikovaných rozmerov, na ktorých je založená norma EN ISO 3411, musia byť osobitne posúdení prevádzkovateľom.

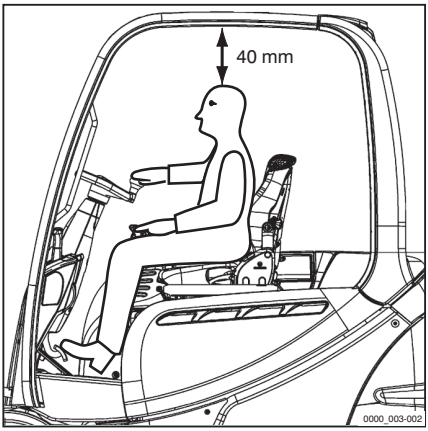

Špecifikácie batérie

POZOR

Hmotnosť a rozmery batérie ovplyvňujú stabilitu vozíka.

Pri výmene batérie sa hmotnostné pomery nesmú zmeniť. Hmotnosť batérie musí zodpovedať hmotnostnému rozsahu, ktorý je predpísaný na výrobnom štítku. Poloha prídavných závaží sa nesmie meniť. Dno priečinka pre batériu musí byť zatvorené.

- Používajte batérie, ktoré spĺňajú normy DIN.
- Nemeňte polohu prídavných závaží.
- Porovnajte hmotnosť batérie s údajmi na výrobnom štítku.
- Používajte len priečinok pre batériu, ktorý je uzatvorený zospodu.

Olovené batérie

UPOZORNENIE

Špecifikácie batérie podľa normy DIN 43536; články v súlade s normou DIN EN 60254-2, 80 V, obvod A.

- Údaj o hmotnosti batérie možno nájsť na výrobnom štítku batérie.

Označenie batérie	Kapacita (Ah)	Rozmery priestoru pre batériu (mm)			Priečinok
		Hĺbka	Šírka	Výška	
7 PzS 1085 PowerPlusLife®	1085	1037	1287	784	238
8 PzS 1120	1120	1037	1287	784	238
8 PzS 1240	1240	1037	1287	784	238
TENSOR® TCSM 2545	1320	1037	1287	784	238

UPOZORNENIE

Pri určovaní hmotnosti pripočítajte hmotnosť základného rámu batérie (65 kg) k hmotnosti batérie.

UPOZORNENIE

Maximálna rýchlosť prednastavená v programe jazdy technicky závisí od typu batérie. V závislosti od typu batérie musí úpravu pred-

nastavenej maximálnej rýchlosti vykonať autorizované servisné stredisko. V prípade neprispôsobenia maximálnej rýchlosti sa môžu vyskytnúť technické problémy v režime jazdy.

- *Obráťte sa na autorizované servisné stredisko.*

Priradenie poistiek

UPOZORNENIE

Elektrické poistky na vozíku sa nachádzajú v dvoch samostatných poistkových skrinkách. V závislosti od špecifikácie nemusia byť vo vozíku použité všetky poistky.

Priradenie poistiek – predná poistková skrinka Power Distribution Unit a 80 V technológia

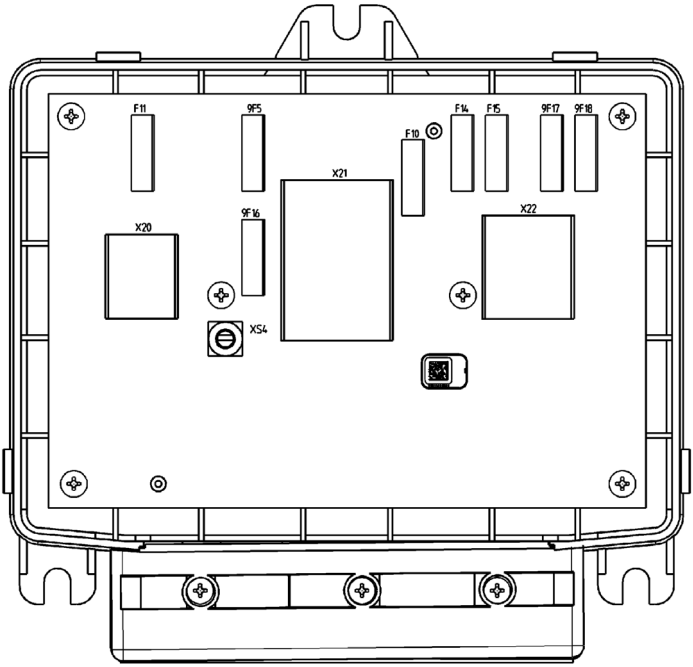

6341_003-027_V2

F11	Riadiaca jednotka SU/riadiaca jednotka MCU (10 A)
9F5	Nepriradené
9F16	Kúrenie (30 A)
F10	Rezerva (20 A)
F14	Nepriradené
F15	Napäťový transformátor U1 (10 A)
9F17	Napäťové transformátory U2 a U3 (15 A)
9F18	Napäťové transformátory U4 a U5 (15 A)

Priradenie poistiek – zadná poistková skrinka 12 V technológia

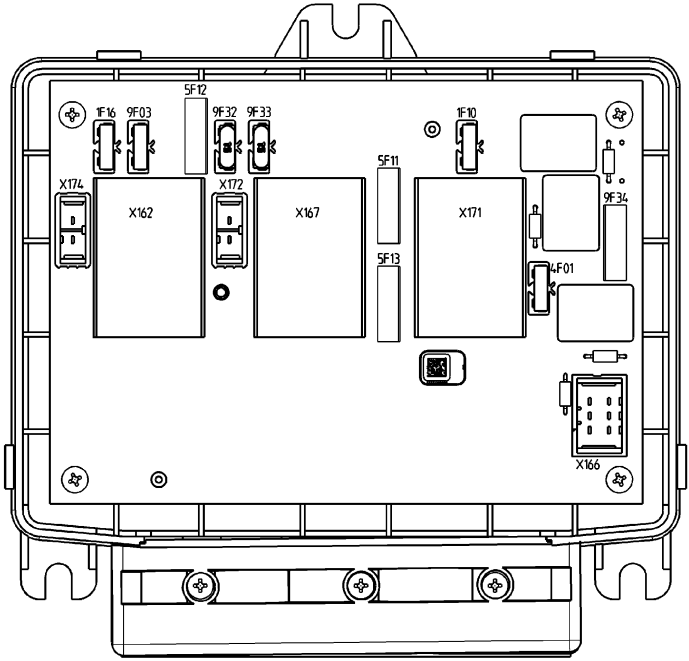

6341_003-028

1F16	Proporcionálna technológia (10 A)	5F11	CPP strecha – riadiaca jednotka (30 A)
9F03	Voliteľná doska (10 A)	5F13	CPP sedadlo – riadiaca jednotka (30 a)
5F12	CPP vpredu – riadiaca jednotka (20 A)	1F10	Chladiace čerpadlo (10 A)
9F32	Nepriradené	4F01	Klaksón (10 A)
9F33	Nepriradené	9F34	Chladiaci ventilátor (20 A)

A

Adresa výrobcu I
Aktuálnosť návodu na obsluhu 19
Akumulátorová kyselina 53
Automatické spriahadlo 242
Odpájanie RO*243 246
Odpájanie RO*245 250
Odpojenie spriahadla RO*244 A . . . 248
Pripájanie RO*243 244
Pripájanie RO*245 249
Spriahadlo RO*244 A 246
Automatické vypnutie zdvihu 148
Autorské práva a práva na obchodné značky 19

B

Balenie 26
Batéria
Bezpečnostné predpisy 270
Kontrola hladiny kyseliny 344
Kontrola hustoty kyseliny 344
Kontrola stavu 344
Kontrola stavu nabitia 273
Likvidácia 26
Nabíjanie 274
PowerPlusLife 288
Výmena typu batérie 278
Vyrovnávacie nabíjanie 277
Batéria PowerPlusLife 288
Bezpečné parkovanie vozíka
Vypnutie vozíka 146
Bezpečnostná kontrola 48
Bezpečnostné pokyny pre práce na zdvíhacom stožiari 320
Bezpečnostné predpisy pre manipuláciu s nákladom 169
Bezpečnostné predpisy pre prácu s batériou 270
Hmotnosť a rozmery batérie 272
Personál údržby 270
Poškodenie káblov a zástrčiek batérie 272
Protipožiarne opatrenia 270
Zariadenie na prepravu nákladu . . . 271
Bezpečnostné predpisy pre údržbu
Bezpečnostné zariadenia 319
Práce na elektrickom vybavení 318
Práce na hydraulickom vybavení . . . 318
Predpísané hodnoty 319
Všeobecné informácie 318
Bezpečnostné predpisy pri riadení 124
Bezpečnostné zariadenia 319
Bezpečnostný pás 85
Čistenie 348
Kontrola 347
Nefunkčnosť spôsobená chladom . . . 87
Údržba 347
Uvoľnenie 87
Výmena po nehode 348
Zapínanie na strmom svahu 86
Zapnutie 85
Blue-Q
Vypnutie prídavných spotrebičov . . . 122
Brzda ovládaná pružinou
Uvoľnenie 300

Č

Čistenie elektrického systému 293
Čistenie okien 294
Čistenie vozíka 291

D

Dátum vydania návodu na obsluhu 19
Displej a operačná jednotka
Konfigurácia Blue Q 119

Displej a ovládacia jednotka
Ďalšie indikátory 110
Indikátory 108
Nastavenie zobrazení 110
Doplnenie kvapaliny do ostrekovacieho systému 223
Druhy zdvíhacích stožiarov 153
Teleskopický stožiar 153
Dve páčky 65
Nakláňanie zdvíhacieho stožiara . . . 157
Zdvihnutie a spustenie nosníka vidlíc 157

E

Emisie 56
Batéria 57
Emisie hluku 56
Vibrácie 57
Ergonomické rozmery 373

F

Funkcia blokovania hydrauliky 155
Uvoľnenie 156

H

Hlásenia
Všeobecné informácie 255
Hlásenia na displeji
Obsah displeja 251
Špecifické pre pohon 264
Všeobecné informácie 255
Hlásenie
! PARKOVACIA BRZDA – TLAK OLEJA 264
? VERTIKÁLNY POLOHA 259
AKCELERÁTOR 256
BEZPECNOSTNY PAS 260
BRZD.SNIMAC 256
Hlásenie PARKOVACIA BRZDA: ZATIAHNUT BRZDU! 257
Hlásenie STE SI ISTY? 261
Hlásenie VYPNÚT VOZIK? 256
KOD ODMIETNUTE 256
MOT/GEN. TEPL. 265
NADMERNA TEPLOTA 263, 265
NEPLATNY 264
NOZNA BRZDA 255
NUDZOVY SPINAC 258
PARKOVACIA BRZDA AKTÍVNA . . 257
PRIDAVNY ZDVIH 259
RIADENIE 258
RÝCHLOST NAKLON 258
SEDACKOVY SPINAC 261
SPUSTIT VYDLICE 257
UDRZBA 264
UVOLNIT PARKOVACIU BRZDU . . 257
VYSKA ZDVIHU 265
ZATIAHNUT BRZDU 255
ZAVRIET DVERE 265
Hydraulická kvapalina 51
Hydraulické pripojenia
Kontrola tesnosti 362
Hydraulický systém
Kontrola hladiny oleja 354
Kontrola tesnosti 356

CH

Chladiaca kvapalina 340
Doplnenie 340
Kontrola hladiny 338
Chladič
Čistenie 342
Kontrola tesnosti 342

Chladivo a chladiaca kvapalina 54

I

Identifikačné body
Prehľad 8
Informácie o vykonávaní údržby 322
Časový rámec údržby 323
Informácie StVZO (Dopravné predpisy pre cestnú premávku) 12
Informačné symboly 19

J

Jazda
Klesajúce svahy 144
Stúpajúce svahy 144
Jazda na svahoch 126
Jazda po nakladacích mostoch 186
Jazda výťahmi 184
Jednotky 23
Joystick 4Plus 68
Bočný posuv nosník vidlíc 161
Nakláňanie zdvíhacieho stožiara . . . 161
Zdvihnutie a spustenie nosníka vidlíc 160

K

Kabína
Zapnutie vnútorného osvetlenia 233
Zapnutie vyhrievania zadného okna 234
Kabína vodiča
Používanie 88
Katalógový list VDI 368
Kolesá a pneumatiky
Kontrola stavu a opotrebovania pneumatík 350
Kontrola tlaku vzduchu 351
Kontrola upevnenia kolies 352
Údržba 350
Kontaktné údaje I
Kontrola funkcie núdzového vypnutia . . . 92
Kontrola obsahu chladiacej kvapaliny . . 340
Kontrola ramien vidlíc 362
Kontrola sedadla vodiča 348
Kontrola upevnenia kolies 352
Kontrola zámkov dverí 349
Kontrolky LED 115
Kryt batérie
Otvorenie 280
Zatvorenie 281
Kúrenie 235
Nastavenie prúdenia vzduchu 237
Zapnutie 236
Zapnutie ventilátora 236
Kvalifikačné požiadavky na personál . . 322

L

Ľavý bočný kryt 334
Demontáž 334
Pripevnenie 334
Likvidácia
Batéria 26
Súčasti 26
Lítiové batérie
Výmena typu batérie 278

M

Manipulácia s pneumatickými pružinami a tlakovými nádobami . . 37
Manuálne spriahadlo
Odpájanie 242
Pripájanie 240
Mazanie spojov a ovládacích prvkov . . . 346
Miesto použitia 14
Mini ovládací panel 70

N

Nadvihovanie zdvihákom 319
Náklad
preprava 181
Skladanie 183
Zdvíhanie 178

Nakladanie žeriavom 309
Pripojenie zdvíhacích popruhov 310
Stanovenie nakladacej (zaťažovacej) hmotnosti 310
Nákladné reťaze
Čistenie 294
Nástavce
Osobitné riziká 41
Ovládanie dotykom prstov 207
Ovládanie pomocou dotyku prstov a piatej funkcie 208
Ovládanie pomocou dvoch mini páčok 193
Ovládanie pomocou dvoch mini páčok a piatej funkcie 195
Ovládanie pomocou ovládača Joystick 4Plus 205
Ovládanie pomocou ovládača Joystick 4Plus a piatej funkcie . . . 206
Ovládanie pomocou štyroch mini páčok a piatej funkcie 203
Ovládanie pomocou štyroch páčok . 201
Ovládanie pomocou troch mini páčok a piatej funkcie 199
Ovládanie pomocou troch páčok . . . 197
Pripojenie 187
Upevnenie 188
Uvoľnenie tlaku z prípojok 189
Všeobecné ovládanie 191
Zdvíhanie nákladu 214
Nástavce vidlíc 165
Nastavenie času 117
Nastavenie dátumu 117
Nastavenie jazyka 118
Nastavenie nuly v systéme na váženie nákladu 93
Nastavenie ramien vidlíc 175
Nastavenie trakčného programu 128
Nastupovanie do vozíka 75
Názorné ilustrácie 25
Nebezpečná oblasť 175
Nebezpečné oblasti 128
Neprípustné používanie 14
Nesprávne používanie bezpečnostných zariadení 34
Neutrálna poloha 131
Nosnosť 170
Núdzové kladivo 298
Núdzové situácie
Použitie núdzového kladiva 298
Prevrátenie vozíka 298
Núdzové spúšťanie 299
Núdzové vypnutie 296
Nulovanie denného prevádzkového času 117
Nulovanie dennej vzdialenosti 117

O

Objednávanie náhradných dielov a opotrebovateľných dielov 328
Obsluha prepínača smeru jazdy
Verzia s mini páčkami 132
Verzia s minikonzolou 133
Verzia s ovládačom Joystick 4Plus. . 132
Verzia s ovládaním dotykom prstov . 133
Obsluha výstražného klaksónu 84
Odomknutie vypínača núdzového zastavenia 84
Odstavenie vozíka 313
Odstávka
Opätovné uvedenie do prevádzky . . 315
Odváženie nákladu
Popis 171
Postup 172
Ochranná strecha vodiča
Vŕtanie 33
Zaťaženie strechy 33
Zváranie 33
Oleje 50
Opätovné uvedenie do prevádzky po odstavení 315

Operačná jednotka displeja 63
Nastavenie času 117
Nastavenie dátumu 117
Nastavenie jazyka 118
Nulovanie dennej vzdialenosti 117
Štandardné zobrazenia 108
Osobitné riziká 41
Osvetlenie
STILL SafetyLight 221
Zapnutie a vypnutie 215
Otočné ramená vidlíc 167
Kontrola 363
Otváranie bočných okien 232
Otváranie dverí kabíny 231
Ovládacia jednotka displeja
Štandardné zobrazovacie prvky 97
Ovládacie prvky hydraulických a jazdných funkcií 64
Ovládanie dotykom prstov 69
Nakláňanie zdvíhacieho stožiara . . . 162
Zdvihnutie a spustenie nosníka vidlíc 162
Ovládanie pracovnej brzdy 139
Ovládanie s trojitou mini páčkou 66
Ovládanie so štvoritou mini páčkou 67
Označenie CE 5

P

Parkovacia brzda
Mechanická parkovacia brzda 140
Personál údržby batérií 322
Pneumatiky
Zásady bezpečnosti 35
Po čistení 295
Podlahová doska
Demontáž 334
Inštalácia 335
Podloženie klinov 308
Poistková skrinka
Predné 353
Zadné 354
Poistné krytie v priestoroch podniku 31
Popis smeru pohybu vozíka 24
Popis vozíka 2
Poruchy 34
Poruchy pri zdvíhaní 154
Postup pri prevrátení vozíka 298
Poškodenie 34
Používanie pracovných plošín 16
PowerPlusLife
Diagnostický konektor 290
hladina kvapaliny 290
Chybové hlásenia 290
Interná chyba 290
Prietok chladiaceho vzduchu 289
Sledovanie teploty 289
Práca v prednej časti vozíka 320
Práce na elektrickom vybavení 318
Práce na hydraulickom vybavení 318
Pracovné materiály
Kvalita a množstvo 328
Pracovné postupy 25
Pracovné svetlomety
Automatické zapnutie a vypnutie . . . 220
Automatické zapnutie a vypnutie ovládané výškou zdvihu 220
Manuálne zapnutie a vypnutie 219
Zapnutie a vypnutie 215, 219
Pracovný svetlomet na cúvanie
Zapnutie a vypnutie 216
Práva, povinnosti a pracovné predpisy vodiča 29
Pravý predný kryt
Otvorenie 336
Zatvorenie 337
Pred zdvíhaním nákladu 170
Predpísané hodnoty 319
Predpisy pre vozovky a pracovisko 128
Prehľad
Priestor pre vodiča 62
Preprava 307
Preprava paliet 176
Preprava zavesených nákladov 176
Prevádzkovateľ 28

Príklad 171
Pripínacia podložka 238
Pripojenie nástavcov 187
Priradenie poistiek 376
12 V technológia 377
80 V technológia 376
Jednotka rozvodu napájania 376
Predná poistková skrinka 376
Zadná poistková skrinka 377
Príslušenstvo 7
Prispôsobenie lakťovej opierky 82
Prispôsobenie stĺpika riadenia 83
Prístupové oprávnenie
Určenie kódu PIN vodiča 100
Výber kódu PIN vodiča 102
Zadávanie prístupového kódu 99
Zmena hesla 104
Prístupové oprávnenie prostredníc-
tvom kódu PIN 97
Prívesy
Ťahanie 250
Priviazanie 308

R

Rádio 234
Ramená vidlíc
Dĺžka 37
Remontáž 31
Režim Blue-Q
Konfigurácia 119
Popis funkcie 121
Vypnutie 122
Zapnutie 122
Režim šprintu (voliteľné vybavenie) 130
Riadenie 142
Riadenie rýchlosti v zákrute (Curve
Speed Control) 143
Riziká a prevencia 42
Riziká pre zamestnancov 46
Rotačný svetelný maják 216
Rozmery 366
Rozmery vozoviek 126
Rozpoznávanie nárazov 223
Rozsah dokumentácie 17
Riešenia UPA 18

S

Sedadlo vodiča MSG 65/MSG 75
Nastavenie 78
Nastavenie bedrovej opierky 81
Nastavenie nástavca operadla 81
Nastavenie operadla sedadla 80
Presunutie 79
Prispôsobenie pruženia sedadla 80
Zapnutie a vypnutie vyhrievania
sedadla 82
Skladovanie vozíka 313
Skúška izolácie
Testovacie hodnoty pre vozík 49
Smerovky 217
Verzia s mini konzolou 218
Verzia s minipáčkami 217
Spotrebný materiál 50
Bezpečnostné informácie pre
hydraulickú kvapalinu 51
Bezpečnostné informácie pre
manipuláciu s akumulátorovou
kyselinou. 53
Bezpečnostné informácie týkajúce
sa chladiva a chladiacej kvapaliny . 54
Bezpečnostné pokyny pre prácu s
olejmi 50
Likvidácia 54
Správa vozového parku (FleetMana-
ger) 223
Správne používanie 13
Spriahací kolík v protizávaží 240
Stabilita 40
Stav vozoviek 128
Stierač/ostrekovač čelného skla 222
Stretávacie svetlá
Zapnutie a vypnutie 215
Stropný snímač 225

Symboly zobrazenia 112
Funkcie programovacích tlačidiel na navigovanie v ponuke 115
Funkcie programovacích tlačidiel prídavného vybavenia 114
Chybové hlásenia 113
Kontrolky LED 115
Numerická klávesnica 116
Prevádzkové hlásenia 112
Výstražné hlásenia 113
Systém FleetManager
Rozpoznávanie nárazov 223
Systém riadenia
Kontrola správnej funkcie 91

Š

Špeciálne vybavenie
Zakladací klin 147
Špecifikácie batérie 374
Štandardné zobrazovacie prvky 97
Štvoritá mini páčka
Zdvihnutie a spustenie nosníka vidlíc 159
Štyri mini páčky
Nakláňanie zdvíhacieho stožiara . . . 159

T

Tabuľka chybových kódov 251
Tabuľka s údajmi o údržbe 331
Batéria 331
Elektrický systém 331
Hnacia náprava 332
Hydraulický systém 331
Chladiaci systém (napájacia elektronika/hydraulický olej) 333
Nákladové reťaze 333
Ostrekovací systém 333
Ovládacie prvky/kĺby 331
Pneumatiky 332
Riadiaca náprava 332
Všeobecné mazacie body 331
Zdvíhací stožiar 332
Ťahanie 304
Správne použitie 13
Ťahanie nákladu 239
Technické údaje
Katalógový list VDI 368
Rozmery 366
Testovanie izolácie 48
Testovacie hodnoty trakčnej batérie . . 49
Tri mini páčky
Nakláňanie zdvíhacieho stožiara . . . 158
Trojitá mini páčka
Zdvihnutie a spustenie nosníka vidlíc 158

U

Údržba
Demontáž a montáž zadného krytu . 338
Údržba bez špeciálnych požiadaviek na kvalifikáciu 322
Určenie kódu PIN vodiča 100
Uvedenie do prevádzky 12

V

Varianty
Automatické vypnutie zdvihu 148
Nástavce vidlíc 165
Otočné ramená vidlíc 167
Režim šprintu 130
Váženie nákladu 171
Zdvíhacie systémy 148
Zníženie rýchlosti so zdvihnutým nákladom 145
Varovanie pred používaním neoriginálnych dielov 34
Váženie nákladu 171
Nastavenie nuly 93

Vertikálna poloha zdvíhacieho stožiara . 149
Automatické nastavenie 151
Kalibrácia 153
Kontrola správnej funkcie 93
Možné obmedzenia 152
Naklonenie zdvíhacieho stožiara dopredu 151
Naklonenie zdvíhacieho stožiara dozadu 152
Opis 149
Pohyb v krajných polohách 151
Zobrazenie 151
Verzie zdvíhacieho stožiara
Trojitý zdvíhací stožiar 154
Vizuálne kontroly 72
Vnútorné osvetlenie 233
Vodiči 29
Voľba smeru jazdy 131
Voliteľné vybavenie
Kúrenie 235
Pripínacia podložka 238
Prístupové oprávnenie prostredníctvom kódu PIN 97
Rádio 234
Rozpoznávanie nárazov 223
Správa vozového parku (FleetManager) 223
Stierač/ostrekovač čelného skla . . . 222
Stropný snímač 225
Trojitý zdvíhací stožiar 154
Vertikálna poloha zdvíhacieho stožiara 149
Výtlačné strešné okno 237
Zaisťovací mechanizmus čeľustí . . . 210
Vozovky 126, 128
Všeobecné informácie 4
Výber kódu PIN vodiča 102
Vyhlásenie o zhode 6
Vyhlásenie o zhode CE podľa smernice pre strojné zariadenia 6
Vyhrievanie zadného okna 234
Výmena batérie 281
Všeobecné informácie 278
Výmena filtra čerstvého vzduchu na systéme kúrenia 345
Výmena filtra obehového vzduchu pre kúrenie 349
Výmena poistiek 352
12 V technológia 354
80 V technológia 353
Jednotka rozvodu napájania 353
Predná poistková skrinka 353
Zadná poistková skrinka 354
Výmena ramien vidlíc 163
Vypnutie zdvihu
Automatické 148
Výrobné číslo 12
Výrobný štítok 11
Výstražný systém 217
Vystupovanie z vozíka 75
Výtlačné strešné okno 237

Z

Začiatok jazdy 133
Dvojpedálová verzia 136
Zadávanie prístupového kódu 99
Zadný kryt
Demontáž 338
Pripevnenie 338
Zaisťovací mechanizmus čeľustí
Uvoľnenie 210
Zákaz používania neoprávnenými osobami 30
Zakladací klin 147
Zapnutie zámkového spínača 95
Zástrčka batérie
Odpojenie 268
Pripojenie 267
Zásuvka 12 V 224
Zatváranie bočných okien 232
Zatváranie dverí kabíny 232
Zdravotnícke pomôcky 36

Zdvíhací stožiar
Demontáž 321
Mazanie valčekových dráh 358
Zabezpečenie proti nakloneniu dozadu 320
Zabezpečenie proti pádu 321
Zdvíhací systém
Ovládacie prvky 156
Ovládanie konzolou na ovládanie dotykom prstov 162
Ovládanie pomocou dvoch páčok . . 157
Ovládanie pomocou joy-sticku 4Plus 160
Ovládanie pomocou štyroch páčok . 159
Ovládanie pomocou troch páčok . . . 158
Zdvíhanie 319
Zdvíhanie nákladu 174
Zdvihový valec
Kontrola tesnosti 362
Zmena hesla 104
Zmena smeru jazdy 135
Dvojpedálová verzia 138
Zmeny na vozíku 31
Znázornenie funkcií a postupov 25
Znázornenie pracovných postupov 25
Zníženie rýchlosti pri zatáčaní 143
Zníženie rýchlosti so zdvihnutým nákladom 145
Zobrazenia operačnej jednotky displeja . 25
Zostatkové nebezpečenstvá 39
Zostatkové riziká 39
Zoznam skratiek 20

STILL GmbH

56358042518 SK – 10/2018