Pôvodný návod na použitie

Elektrický vozík

RX60-60
RX60-70
RX60-80
RX60-80/900

6341 6342 6343 6344

first in intralogistics

56358042518 SK - 12/2023 - 14

Adresa výrobcu a kontaktné údaje ▷

STILL GmbH
Berzeliusstraße 10
22113 Hamburg, Nemecko
Telefón: +49 (0) 40 7339-0
Fax: +49 (0) 40 7339-1622
E-mail: info@still.de
Webová stránka: http://www.still.de

Pravidlá pre prevádzkovateľa priemyselných vozíkov

Okrem tohto návodu na obsluhu sú k dispozícii aj zásady postupov obsahujúce ďalšie informácie pre prevádzkovateľov priemyselných vozíkov.

Táto príručka poskytuje informácie týkajúce sa manipulácie s priemyselnými vozíkmi:

- Informácie o výbere vhodných priemyselných vozíkov na konkrétny spôsob použitia
- Podmienky bezpečnej prevádzky priemyselných vozíkov
- Informácie týkajúce sa používania priemyselných vozíkov
- Informácie o doprave, prvom uvedení do prevádzky a uskladnení priemyselných vozíkov

Internetová adresa a kód QR ▷

K informáciám je možné kedykoľvek získať prístup zadaním adresy **https://m.still.de/vdma** do webového prehliadača alebo naskenovaním kódu QR.

Zoznam náhradných dielov ▷

Môžete požiadať o prevzatie katalógu náhradných dielov tak, že skopírujete adresu **https://sparepartlist.still.eu** do webového prehliadača alebo naskenujete kód QR zobrazený na bočnej strane.

Na webovej stránke zadajte nasledujúce heslo: **Spareparts24!**

Na nasledujúcej obrazovke zadajte svoju e-mailovú adresu a výrobné číslo vozíka. Následne dostanete e-mail s prepojením, kde si môžete prevziať katalóg náhradných dielov.

2511

1 Predslov

Váš vozík . . . 2
Popis vozíka . . . 2
Všeobecné informácie . . . 4
Označenie zhody . . . 5
Vyhlásenie, ktoré sa týka obsahu vyhlásenia o zhode . . . 6
Príslušenstvo . . . 7
Umiestnenia štítkov . . . 8
Výrobný štítok . . . 11
Výrobné číslo . . . 12
InformácieStVZO (Dopravné predpisy pre cestnú premávku) . . . 13
Výrobný štítok lítiovej batérie . . . 13

Používanie vozíka . . . 15
Uvedenie do prevádzky . . . 15
Určený spôsob použitia . . . 15
Správne použitie pri ťahaní . . . 15
Nesprávne používanie . . . 16
Miesto použitia . . . 16
Parkovanie pri teplotách nižších ako -10 °C . . . 17
Používanie pracovných plošín . . . 18

Informácie o dokumentácii . . . 19
Rozsah dokumentácie . . . 19
Doplnková dokumentácia . . . 20
Dátum vydania a aktuálnosť tohto návodu na obsluhu . . . 21
Autorské práva a práva na obchodné značky . . . 21
Vysvetlenie používaných signálnych výrazov . . . 22
Zoznam skratiek . . . 22
Jednotky . . . 25
Popis smeru pohybu vozíka . . . 26
Názorné ilustrácie . . . 27

Vplyv na životné prostredie . . . 28
Balenie . . . 28
Likvidácia súčastí a batérií . . . 28

2 Bezpečnosť

Definícia zodpovedných osôb . . . 30
Prevádzkovateľ . . . 30
Odborník . . . 30
Vodiči . . . 31

Základné princípy bezpečnej prevádzky 33
Poistné krytie v priestoroch podniku 33
Úprava a dodatočná montáž 33
Zmeny ochrannej strechy vodiča a zaťaženia strechy 35
Varovanie pred používaním neoriginálnych dielov 35
Poškodenie, poruchy a nesprávne používanie bezpečnostných zariadení 36
Pneumatiky 37
Zdravotnícke pomôcky 38
Bezpečnosť pri manipulácii s pneumatickými pružinami a tlakovými nádobami 38
Dĺžka ramien vidlíc 39

Zvyškové riziko 40
Zostatkové nebezpečenstvá, zvyškové riziká 40
Osobitné riziká súvisiace s používaním vozíka a nástavcov 42
Prehľad rizík a preventívnych opatrení 44
Riziká pre zamestnancov 47

Bezpečnostné testy 49
Vykonávanie pravidelných kontrol vozíka 49
Testovanie izolácie 49

Bezpečnostné predpisy pre zaobchádzanie so spotrebným materiálom 51
Prípustný spotrebný materiál 51
Oleje 51
Hydraulická kvapalina 52
Akumulátorová kyselina 53
Chladivo a chladiaca kvapalina 54
Likvidácia spotrebného materiálu 55

Emisie 56

3 Prehľady

Prehľad 60

Priestor pre vodiča 62

Ovládacie a zobrazovacie prvky 63
Operačná jednotka displeja 63
Ovládacie prvky hydraulických a jazdných funkcií 64
Dve páčky 65
Tri páčky 66
Štyri páčky 67
Joystick 4Plus 68
Fingertip 69
Modul voliča smeru jazdy a ukazovateľa (voliteľné vybavenie) 70

4 Prevádzka

Kontroly a úkony pred každodenným používaním 72
Vizuálne kontroly a kontrola funkcie 72
Nastupovanie a vystupovanie z vozíka 76
Priečinky a držiaky nápojov 79
Prispôsobenie sedadla vodiča MSG 65/MSG 75 79
Prispôsobenie lakťovej opierky 84
Prispôsobenie stĺpika riadenia 85
Odomknutie vypínača núdzového zastavenia 86
Ovládanie výstražného klaksónu 86
Bezpečnostný pás 87
Používanie kabíny vodiča 90
Kontrola správneho fungovania brzdového systému 92
Kontrola správnej funkcie systému riadenia 95
Kontrola funkcie núdzového vypnutia 95
Nastavenie nuly v systéme na váženie nákladu (špeciálne vybavenie) 96
Kontrola správnej funkcie vertikálnej polohy zdvíhacieho stožiara (špeciálne vybavenie) 98
Kontrola automatického spriahadla (voliteľné vybavenie) 98
Mazanie automatického spriahadla (voliteľné vybavenie) 99

Zapnutie 100
Zapnutie zámkového spínača 100
Prístupové oprávnenie prostredníctvom kódu PIN (voliteľné vybavenie) 102

Osvetlenie 113
Dodatočné vybavenie osvetľovacími zariadeniami 113
Zapnutie a vypnutie osvetlenia 113
Zapínanie a vypínanie pracovného svetlometu na cúvanie 114
Zapnutie a vypnutie rotačného svetelného majáka 115
Zapnutie a vypnutie výstražného systému 115
Zapnutie a vypnutie smeroviek 116
Zapnutie a vypnutie dvojitých pracovných svetlometov 117
STILL SafetyLight (voliteľné vybavenie) 119

Ovládanie zobrazovaco-ovládacej jednotky 120
Indikátory 120
Nastavenie zobrazení 122
Symboly na displeji 124
Nastavenie dátumu alebo času 128
Nulovanie dennej vzdialenosti a denného prevádzkového času 129
Nastavenie jazyka 129
Tlačidlá Softkeys na ovládanie rôzneho voliteľného vybavenia 130
Konfigurácia úsporného režimu Blue-Q 130

Úsporný režim Blue-Q 132
Popis funkcie 132
Vypnutie prídavných spotrebičov. 133
Zapnutie a vypnutie úsporného režimu Blue-Q 134

Jazda 135
Bezpečnostné predpisy pri riadení 135
Vozovky 137
Nastavenie trakčného programu 140
Režim šprintu (voliteľné vybavenie). 141
Voľba smeru jazdy 142
Obsluha prepínača smeru jazdy na verzii s minipáčkami 143
Aktivácia vertikálneho kolískového tlačidla pre "smer jazdy", verzia Joystick 4Plus 144
Obsluha prepínača smeru jazdy, verzia s ovládaním Fingertip. 144
Aktivácia páčky ukazovateľa smeru jazdy na verzii s modulom voliča smeru jazdy a ukazovateľa 145
Začiatok jazdy 145
Začiatok jazdy, dvojpedálová verzia (voliteľné vybavenie) 147
Ovládanie pracovnej brzdy 150
Aktivácia mechanickej parkovacej brzdy 151
Riadenie 153
Zníženie rýchlosti pri zatáčaní (Curve Speed Control) 154
Zníženie rýchlosti so zdvihnutým nákladom (špeciálne vybavenie) 155

Parkovanie 156
Bezpečné parkovanie vozíka a jeho vypnutie 156
Zakladací klin (špeciálne vybavenie). 157

Zdvíhanie 158
Verzie zdvíhacieho systému 158
Automatické vypnutie zdvihu (špeciálne vybavenie) 158
Vertikálna poloha zdvíhacieho stožiara (voliteľné vybavenie) 159
Druhy zdvíhacích stožiarov 163
Poruchy pri zdvíhaní 164
Funkcia blokovania hydrauliky. 165
Ovládacie prvky zdvíhacieho systému 166
Ovládanie zdvíhacieho systému pomocou dvoch páčok. 168
Ovládanie zdvíhacieho systému pomocou troch páčok 170
Ovládanie zdvíhacieho systému pomocou štyroch páčok. 172
Ovládanie zdvíhacieho systému pomocou ovládača Joystick 4Plus. 173
Ovládanie zdvíhacieho systému pomocou ovládača Fingertip 172
Výmena ramien vidlíc 177
Nástavce vidlíc (voliteľné vybavenie). 179
Ovládanie otočných ramien vidlíc (špeciálne vybavenie) 181

Manipulácia s nákladom 183
Bezpečnostné predpisy pre manipuláciu s nákladom 183
Štítok nosnosti 183
Váženie nákladu (špeciálne vybavenie) 189
Zdvíhanie nákladu 191
Nebezpečná oblasť 192
Preprava paliet 193
Preprava zavesených nákladov 193
Zdvíhanie nákladu 195
Preprava nákladov 198
Skladanie nákladu 201
Jazda po stúpajúcich a klesajúcich svahoch 203
Jazda výťahmi 204
Jazda po nakladacích mostoch 205

Prídavné zariadenia 206
Pripojenie prídavných zariadení 206
Uvoľnenie tlaku z hydraulického systému 209
Všeobecné pokyny na ovládanie nástavcov 211
Ovládanie nástavcov pomocou dvoch mini páčok 213
Ovládanie nadstavcov pomocou dvoch mini páčok a piatej funkcie 215
Ovládanie nástavcov pomocou troch páčok 217
Ovládanie nadstavcov pomocou troch mini páčok a piatej funkcie 219
Ovládanie nástavcov pomocou štyroch mini páčok 220
Ovládanie nástavcov pomocou štyroch páčok a piatej funkcie 223
Ovládanie nástavcov pomocou ovládača Joystick 4Plus 225
Ovládanie nástavcov pomocou ovládača Joystick 4Plus a piatej funkcie 227
Ovládanie nástavcov pomocou ovládača Fingertip 228
Ovládanie nástavcov pomocou ovládača Fingertip a piatej funkcie 230
Zaisťovací mechanizmus čeľustí (voliteľné vybavenie) 231
Nakladanie nákladu pomocou nástavcov 232

Prídavné vybavenie 234
Obsluha stierača/ostrekovača čelného skla 234
Doplnenie kvapaliny do ostrekovacieho systému 234
FleetManager (špeciálne vybavenie) 235
Rozpoznávanie nárazov (voliteľná výbava) 235
STILL neXXt fleet (voliteľné vybavenie) 235
Zásuvka 12 V 236
Zaisťovacie systémy vodiča (voliteľné vybavenie) 236
Stropný snímač (voliteľné vybavenie) 237

Kabína 243
Otváranie dverí kabíny 243
Zatváranie dverí kabíny 244

Otváranie bočných okien 244
Zatváranie bočných okien 244
Zapnutie vnútorného osvetlenia 245
Zapnutie vyhrievania zadného okna 246
Rádio (voliteľné vybavenie) 246
Kúrenie (voliteľné vybavenie) 247
Klimatizácia (voliteľné vybavenie) 247
Výtlačné strešné okno (voliteľné vybavenie) 250
Pripínacia podložka (voliteľné vybavenie) 250

Prevádzka s prívesom 251
Ťahanie nákladu 251
Spriahací kolík v protizávaží 252
Automatické spriahadlo 254
Ťahanie prívesov 262

Hlásenia na displeji 263
Obsah displeja 263
Tabuľka chybových kódov 263
Všeobecné hlásenia 267
Hlásenia špecifické pre pohon 277

Pripojenie a odpojenie zástrčky batérie 280
Zapojenie zástrčky batérie 280
Odpojenie zástrčky batérie 281

Manipulácia s olovenou batériou 283
Bezpečnostné predpisy pre prácu s batériou 283
Údržba batérie 287
Kontrola stavu batérie, hladiny a hustoty kyseliny 288
Kontrola úrovne nabitia batérie 289
Nabíjanie olovenej batérie 287
Vyrovnávacie nabíjanie na zachovanie kapacity batérie 294

Manipulácia s gélovou batériou 296

Výmena a prenos batérie 301
Všeobecné informácie o výmene batérie 301
Výmena za iný typ batérie 301
Otvorenie a zatvorenie krytu batérie 302
Výmena batérie 304

Batéria PowerPlusLife 311
Batéria PowerPlusLife® 311
Sledovanie teploty systému PowerPlusLife® 312
Chybové hlásenia systému PowerPlusLife® 313

Čistenie 314
Čistenie vozíka 314
Čistenie elektrického systému 316
Čistenie nákladných reťazí 317
Čistenie okien 317
Po čistení 318

Postup v núdzových situáciách 319
Núdzové vypnutie 319
Postup pri prevrátení vozíka 321
Núdzové kladivo 321
Núdzová jazda pomocou prepínača smeru jazdy/páčky ukazovateľa smeru jazdy. 322
Núdzové spúšťanie 323
Uvoľnenie brzdy ovládanej pružinou 325
Ťahanie 327

Preprava vozíka 331
Preprava 331
Nakladanie žeriavom 333

Vyradenie z prevádzky 334
Odstavenie a skladovanie vozíka 334
Opätovné uvedenie do prevádzky po odstavení 336

5 Údržba

Bezpečnostné predpisy pre údržbu 338
Všeobecné informácie 338
Práce na hydraulickom vybavení. 338
Práce na elektrickom vybavení 337
Bezpečnostné zariadenia 339
Predpísané hodnoty 339
Zdvíhanie a nadvihovanie zdvihákom 339
Práca v prednej časti vozíka 340

Všeobecné informácie o údržbe 342
Kvalifikačné požiadavky na personál. 342
Informácie o vykonávaní údržby 342
Údržba – každých 1000 hodín/raz za rok 345
Údržba – každých 3000 hodín/každé dva roky 348
Objednávanie náhradných dielov a opotrebovateľných dielov 348
Kvalita a množstvo potrebných pracovných materiálov. 348
Mazací plán 350
Tabuľka s údajmi o údržbe 351

Prístup k bodom údržby 354
Demontáž a pripevnenieľavého bočného krytu 354
Inštalácia a demontáž podlahovej dosky. 354
Otvorenie/zatvorenie pravého predného krytu 356
Demontáž a montáž zadného krytu. 357

Udržiavanie pripravenosti na prevádzku 358
Kontrola hladiny chladiacej kvapaliny 358
Doplnenie chladiacej kvapaliny a kontrola obsahu chladiacej kvapaliny. 359
Čistenie chladiča a kontrola tesnosti chladiča. 362
Kontrola stavu batérie, hladiny a hustoty kyseliny. 288
Údržba kúrenia alebo klimatizácie. 366
Mazanie spojov a ovládacích prvkov. 367
Údržba bezpečnostného pásu. 367
Kontrola sedadla vodiča 369
Kontrola zámkov dverí. 369
Výmena filtra obehového vzduchu pre kúrenie 370
Údržba kolies a pneumatík 370
Výmena poistiek 373
Kontrola hladiny hydraulického oleja. 375
Kontrola tesnosti hydraulického systému 377
Mazanie zdvíhacieho stožiara a valčekových dráh 378
Mazanie automatického spriahadla. 379

6 Údržba po 1 000 hodinách/ročná údržba

Ďalšie práce, ktoré je potrebné vykonať 384

Kontrola netesností na zdvihových valcoch a hydraulických pripojeniach. 384

Kontrola ramien vidlíc 384

Kontrola otočných ramien vidlíc. 385

7 Technické údaje

Rozmery 388

Katalógový list VDI. 390

Požiadavky na ekodizajn pre elektrické motory a pohony s variabilnými otáčkami. . . 394

Ergonomické rozmery 395

Špecifikácie batérie 396

Špecifikácie batérie pre lítium-iónové batérie X-Line. 397

Priradenie poistiek 399

1

Predslov

Váš vozík

Popis vozíka

Všeobecné informácie

Elektrické vozíky s protizávažím zo série RX60 – 60/70/80 majú nosnosť až osem ton s ťažiskom nákladu 900 mm. To znamená, že vozík môže dosiahnuť maximálnu rýchlosť 17 km/h, ktorú je možné zvýšiť na 20 km/h pomocou režimu šprintu a batérii PowerPlusLife.

Zdvíhací stožiar odolný voči ohnutiu a deformáciám zaručuje bezpečnú manipuláciu pri používanie v interiéri a vonku, a to dokonca aj s ťažkým nákladom. Okrem toho sa priestor pre vodiča vyznačuje najmodernejším ergonomickým dizajnom, ktorý zaručuje bezpečnú prevádzku. Stĺpik riadenia a priestor pre vodiča sú posunuté na jednu stranu, čím umožňujú komfortnú prácu a predchádzajú únave.

Nízke ťažisko vozíka je zárukou stability pri používaní vozíka podľa určeného spôsobu použitia.

Vozík je vybavený batériou chladenou vzduchom s obzvlášť dlhou životnosťou. Vďaka vysokej kapacite batérie 1240 Ah a možnosti výmeny batérie z bočnej strany je vozík vhodný na viaczmennú prevádzku. Okrem toho táto séria podporuje všetky funkcie systému FleetManager4.x.

Brzdový systém

Brzdový systém vozíka sa skladá z troch rôznych brzd:

- Pracovná brzda
- Rekuperačná brzda
- Parkovacia brzda

Pracovná brzda využíva viaclamelovú brzdu ponorenú v oleji bez opotrebovania. Táto viaclamelová brzda sa používa ako pracovná brzda pri intenzívnom brzdení alebo núdzovom brzdení pomocou brzdového pedála. V normálnom prevádzkovom režime sa používa rekuperačná brzda elektrického trakčného motora. Rekuperačná brzda premieňa pohybovú energiu vozíka na elektrickú energiu. V dôsledku toho vozík spomaľuje ihneď po

uvoľnení plynového pedála. Po úplnom zložení nohy z plynového pedála vozík začne brzdiť až do úplného zastavenia. Parkovacia brzda zaisťuje bezpečné státie vozíka na mieste pri parkovaní.

Riadenie

Vozík je vybavený výkyvnou nápravou a má hydraulické riadenie zadných kolies bez spätných rázov. Stabilita pri zatáčaní je zaručená obmedzením rýchlosti na základe uhla natočenia. Jednoduchej manipulácii s vozíkom napomáha aj obratná riadiaca náprava.

Hydraulický systém

Riadenie, zdvíhacie a naklápacie valce zdvíhacieho stožiara sú poháňané elektrickým hydraulickým čerpadlom.

Blok smerového ovládacieho ventilu s elektrickou proporcionálnou technológiou zaručuje mimoriadne citlivé pohyby a bezpečnú manipuláciu s nákladom. Hydraulické funkcie môžu byť parametrizované individuálne v autorizovanom servisnom stredisku.

Na aktiváciu prídavných zariadení je možné použiť až tri hydraulické okruhy (voliteľné vybavenie). V závislosti od vybavenia môže byť vo zdvíhacom okruhu k dispozícii aj hydraulický akumulátor na tlmenie tlakových nárazov v hydraulickom systéme.

Koncepcia pohonu

Vozík RX60 60 – 80 je poháňaný bezúdržbovým 80-voltovým trojfázovým pohonom.

Napájanie zabezpečuje batéria s jednoduchým prístupom, ktorá sa nachádza na bočnej strane. Na prevádzku vozíka pri teplotách až do –30 °C je k dispozícii voliteľná verzia pre chladiarne.

Vodič môže pomôcť pri určení spotreby energie a výkonu vozíka pomocou úsporného režimu Blue-Q . Požadované nastavenie na aktuálne použite možno vybrať pomocou zobrazovaco-ovládacej jednotky.

Ovládacie prvky

Vozík sa vyznačuje jednoduchým ovládaním. Pri kúpe vozíka si môžete vybrať spomedzi rôznych variantov ovládacích prvkov a vybavenia:

- Dve páčky
- Tri páčky
- Štyri páčky
- Joystick 4Plus
- Fingertip
- Jeden pedál
- Dvojitý pedál

Ruky sú vždy voľné na účely riadenia a ovládania prevádzkových pohybov, čim sa zvyšuje efektívnosť práce. Sily potrebné na takéto ovládanie sú obmedzené na minimum vďaka kompaktnému volantu.

Informácie o prevádzke, ako je napríklad množstvo paliva či stav aktivácie úsporného režimu Blue-Q, sa zobrazujú na zobrazovaco-ovládacej jednotke.

Pre režim jazdy vozík používa buď jednopedálové alebo dvojpedálové ovládanie. Plynový pedál sa používa na zrýchlenie a brzdenie (rekuperačná brzda) vozíka. V núdzových situáciách alebo pri prevážaní ťažkých nákladov môže vodič brzdiť vozíka aj pomocou pracovnej brzdy stlačením brzdového pedála. V prípade dvojpedálového ovládanie používa vozík jeden pedál na "jazdu dopredu" a jeden pedál na "cúvanie". Vlastnosti zrýchlenia a brzdenia možno vybrať individuálne pomocou piatich rôznych programov jazdy.

Všeobecné informácie

Vozík opísaný v tomto návode na obsluhu spĺňa požiadavky príslušných technických noriem a bezpečnostných predpisov.

Ak chcete vozík používať na verejných komunikáciách, musí spĺňať požiadavky existujúcich národných noriem krajiny, kde sa vozík používa. Je potrebné získať vodičské oprávnenie od príslušného úradu.

Vozík je vyrobený podľa najnovších technologických poznatkov. Podľa pokynov v tomto

návode na obsluhu možno vozík bezpečne ovládať. Dodržiavaním špecifikácií uvedených v tomto návode na obsluhu sa zachová funkčnosť a schválené funkcie vozíka.

Oboznámte sa s technológiou, pochopte ju a používajte ju bezpečne – tento návod na obsluhu poskytuje potrebné informácie, pomáha vyhnúť sa nehodám a udržiava vozík pripravený na prevádzku aj po platnosti záruky.

Preto:

– Pred uvedením vozíka do prevádzky si prečítajte pokyny a dodržiavajte ich.

– Vždy dodržiavajte všetky bezpečnostné informácie uvedené v návode na obsluhu a na vozíku.

Označenie zhody

Výrobca využíva označenie zhody na vyjadrenie zhody priemyselného vozíka s príslušnými smernicami v čase jeho uvedenia na trh:

- CE: Európska únia (EÚ)
- UKCA: Spojené kráľovstvo (UK)
- EAC: Eurázijská ekonomická únia

Označenie zhody sa upevní na výrobný štítok. Vyhlásenie o zhode sa vydáva pre trhy EÚ a Spojeného kráľovstva.

Neschválené zásahy do konštrukcie priemyselného vozíka alebo nadstavby naň môžu ohroziť bezpečnosť. Rušia preto platnosť Vyhlásenia o zhode.

▷

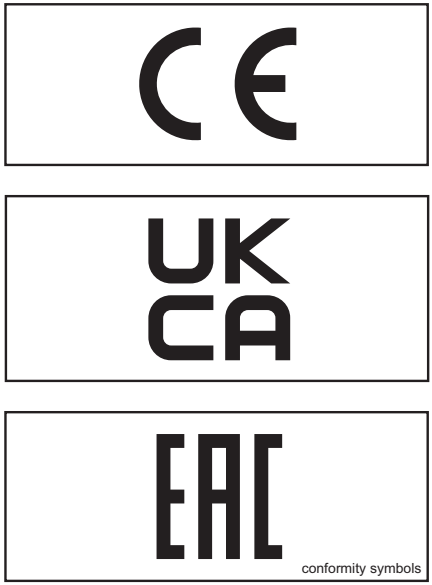

conformity symbols

Vyhlásenie, ktoré sa týka obsahu vyhlásenia o zhode

Vyhlásenie

STILL GmbH
Berzeliusstraße 10
22113 Hamburg, Nemecko

Vyhlasujeme, že uvedené zariadenie vyhovuje najnovšej platnej verzii nižšie uvedených smerníc:

Typ priemyselného vozíka	**podľa tohto návodu na obsluhu**
Model	**podľa tohto návodu na obsluhu**

– "smernica pre strojné zariadenia 2006/42/ES" [1)]
– "bezpečnostné predpisy o dodávke strojných zariadení 2008, 2008 č. 1597" [2)]

Osoby oprávnené zostaviť technickú dokumentáciu:

Pozrite si Vyhlásenie o zhode

STILL GmbH

[1)] Pre trhy Európskej únie, krajiny uchádzajúce sa o členstvo v EÚ, štáty EZVO a Švajčiarsko.
[2)] Pre trh v Spojenom kráľovstve.

Dokument s Vyhlásením o zhode sa dodáva spolu s priemyselným vozíkom. Uvedené vyhlásenie potvrdzuje súlad s ustanoveniami smernice ES pre strojné zariadenia a s bezpečnostnými predpismi o dodávke strojných zariadení 2008, 2008 č. 1597.

Neschválené zásahy do konštrukcie priemyselného vozíka alebo nadstavby naň môžu ohroziť bezpečnosť. Rušia preto platnosť Vyhlásenia o zhode.

Vyhlásenie o zhode musí byť starostlivo uložené a v prípade potreby dostupné pre zodpovedné orgány. Pri predaji priemyselného vozíka je potrebné odovzdať toto vyhlásenie novému majiteľovi.

Príslušenstvo

- Kľúč do spínacej skrinky (dva kusy)
- Kľúč od kabíny (voliteľné vybavenie)
- Šesťhranný nástrčkový kľúč pre núdzové spúšťanie

Umiestnenia štítkov

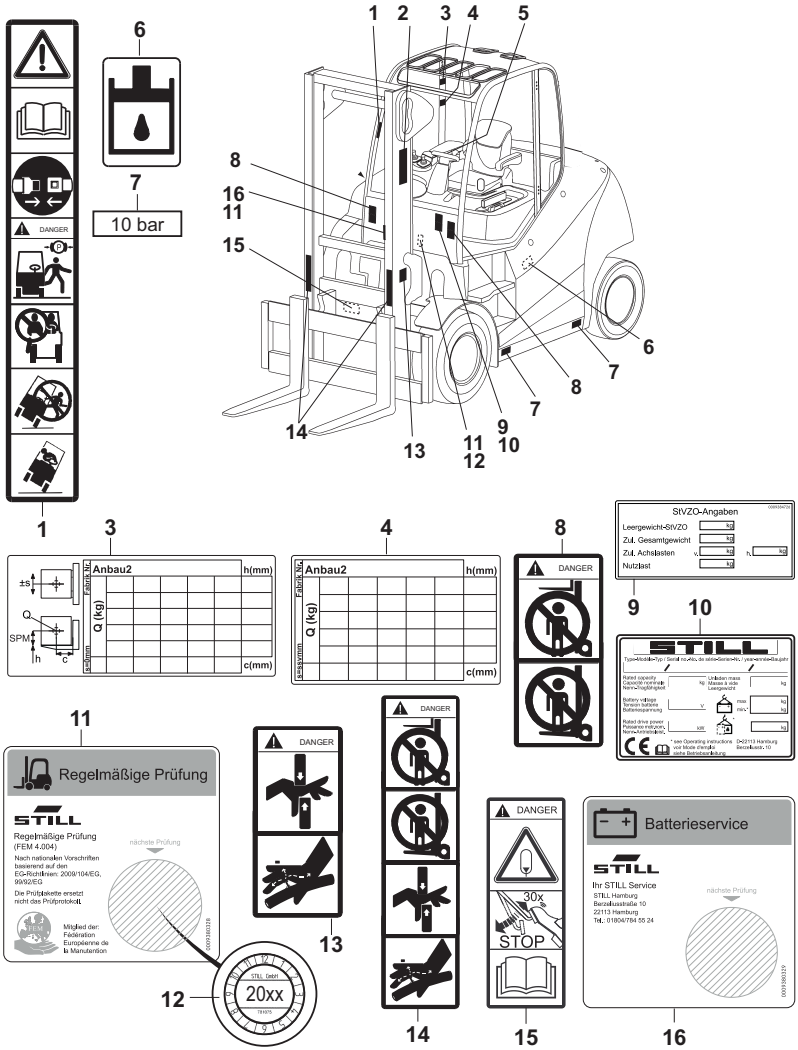

1 Informačný štítok: Upozornenie/Prečítajte si návod na obsluhu/Pripútajte sa bezpečnostným pásom/Keď opúšťate vozík, aktivujte parkovaciu brzdu/Preprava osôb je zakázaná/Pri prevracaní z vozíka nevyskakujte/Nakloňte sa na opačnú stranu, ako sa vozík nakláňa
2 Text štítka výrobcu
3 Informačný štítok: Štítok základnej nosnosti
4 Informačný štítok: Štítok zvyškovej nosnosti pre nadstavec (voliteľné vybavenie)
5 Text štítka výrobcu
6 Informačný štítok: Nádrž hydraulického oleja
7 Informačný štítok: Tlak nahustenia pneumatík
8 Výstražná značka: Nevstupujte pod vidlicu/Nevstupujte na vidlicu
9 Informačný štítok: Informácie StVZO (Nemecké dopravné predpisy pre cestnú premávku) (voliteľné vybavenie)
10 Informačný štítok: Výrobný štítok
11 Informačný štítok: Pravidelné kontrolovanie
12 Informačný štítok: Inšpekčná nálepka
13 Výstražná značka: Nebezpečenstvo v dôsledku privretia/Nebezpečenstvo v dôsledku vysokého tlaku kvapaliny
14 Výstražné znamenie: Nevkladajte nič pod vidlicu/Nevkladajte nič na vidlicu/Nebezpečenstvo v dôsledku pricviknutia/Nebezpečenstvo v dôsledku vysokého tlaku kvapaliny
15 Výstražné znamenie: Aktivujte akumulátor/brzdový pedál 30x/prečítajte si návod na obsluhu
16 Informačný štítok: Údržba batérie

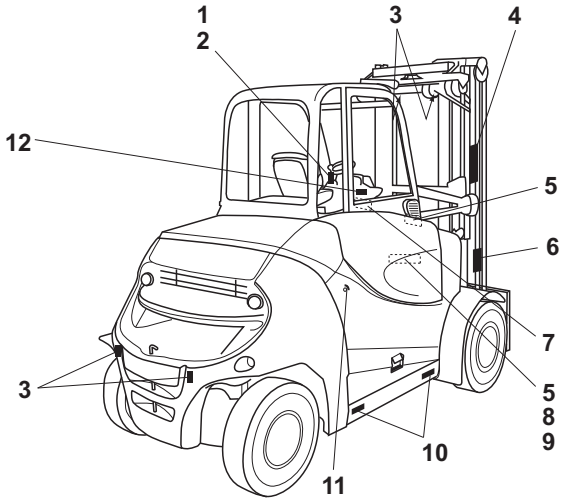
1
2
3
4
12
5
6
7
3
5
8
9
10
11

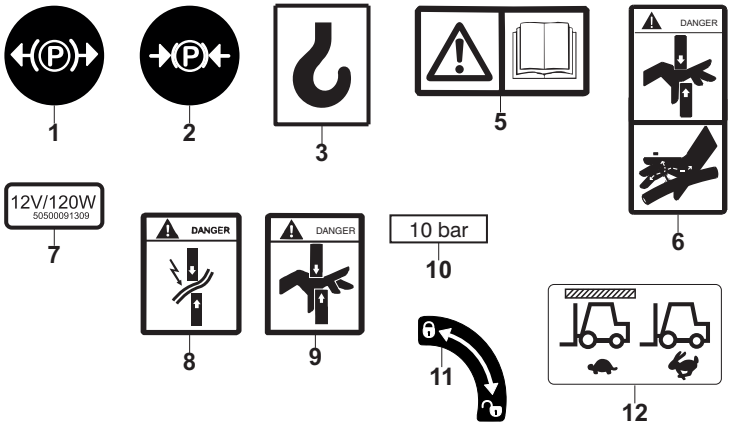
1
2
3
5
DANGER
6
12V/120W
50500091309
7
DANGER
8
DANGER
9
10 bar
10
11
12

1 Informačný štítok: Parkovacia brzda uvoľnená
2 Informačný štítok: Parkovacia brzda aktivovaná
3 Informačný štítok: Upevňovací bod zdvíhacieho zariadenia
4 Text štítka výrobcu
5 Informačný štítok: Upozornenie/Prečítajte si návod na obsluhu
6 Výstražná značka: Nebezpečenstvo v dôsledku privretia/Nebezpečenstvo v dôsledku vysokého tlaku kvapaliny
7 Informačný štítok: Zásuvka 12 V
8 Výstražná značka: Nebezpečenstvo skratu v dôsledku privretia
9 Výstražná značka: Nebezpečenstvo v dôsledku pricviknutia
10 Informačný štítok: Tlak nahustenia pneumatík
11 Informačný štítok: Ak chcete odomknúť, otočte o 90° doprava, ak chcete zamknúť, otočte o 90° doľava
12 Informačný štítok: Stropný snímač

Výrobný štítok

Variant 1: Priemyselné vozíky vyrobené do 12/2021 ▷

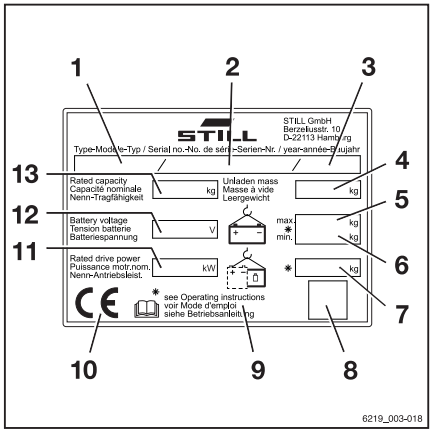

1 Model
2 Výrobné číslo
3 Rok výroby
4 Pohotovostná hmotnosť v kilogramoch
5 Maximálna povolená hmotnosť batérie v kilogramoch (len pre elektrické vozíky)
6 Minimálna prípustná hmotnosť batérie v kilogramoch (len pre elektrické vozíky)
7 Hmotnosť protizávažia v kilogramoch (len pre elektrické vozíky)
8 Kód údajovej matice
9 Podrobnejšie informácie nájdete v časti venovanej technickým údajom v návode na obsluhu
10 Označenie CE
11 Menovitý výkon pohonu v kilowattoch
12 Napätie batérie V
13 Menovitá nosnosť v kilogramoch

Variant 2: Priemyselné vozíky vyrobené po 12/2021 ▷

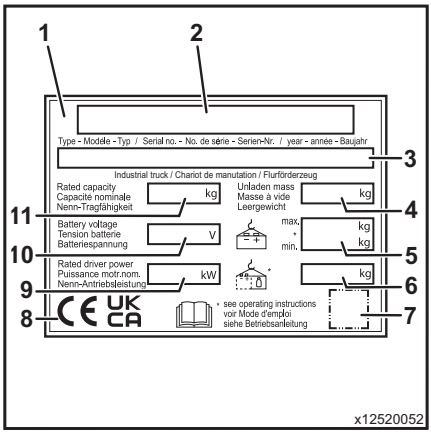

1 Výrobný štítok
2 Výrobca
3 Model/Výrobné číslo/Rok výroby
4 Pohotovostná hmotnosť
5 Max. hmotnosť batérie/min. hmotnosť batérie (len pre elektrické vozíky)
6 Hmotnosť protizávažia (len pre elektrické vysokozdvižné vozíky)
7 Zástupný symbol pre kód údajovej matice
8 Označenie zhody: Označenie CE pre trhy Európskej únie, krajiny uchádzajúce sa o členstvo v EÚ, štáty EZVO a Švajčiarsko; značka UKCA pre trh v Spojenom kráľovstve; označenie EAC pre trh eurázijskej ekonomickej únie
9 Menovitý výkon pohonu
10 Napätie batérie (len pre elektrické vozíky)
11 Menovitá nosnosť

UPOZORNENIE

- *Na výrobnom štítku je možné uviesť viacero označení zhody.*
- *Značka EAC sa môže nachádzať aj v bezprostrednej blízkosti výrobného štítka.*

Výrobné číslo ▷

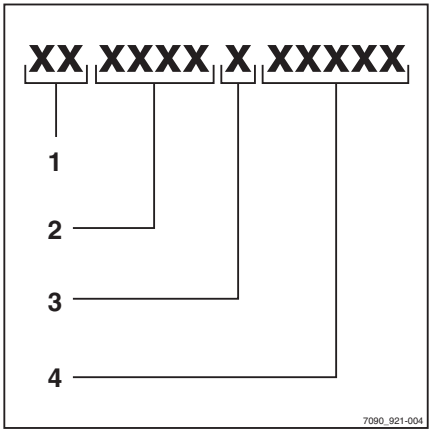

Výrobné číslo slúži na identifikáciu vozíka. Výrobné číslo je označené na ráme. Pri všetkých technických otázkach uvádzajte výrobné číslo vozíka.

Výrobné číslo obsahuje zakódované tieto informácie:

1 Miesto výroby
2 Model
3 Rok výroby
4 Poradové číslo

InformácieStVZO (Dopravné predpisy pre cestnú premávku)

Tento štítok poskytuje informácie o rozložení hmotnosti a zaťaženia vozíka.

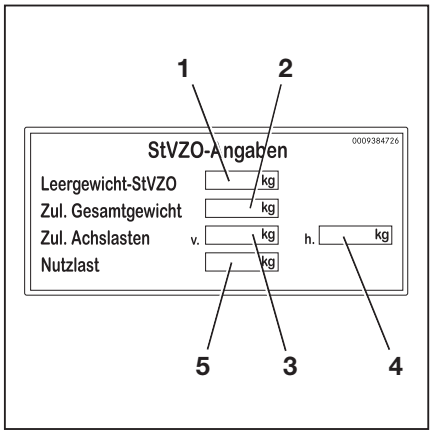

1 Vlastná hmotnosť (v kg)
2 Povolená celková hmotnosť (v kg)
3 Povolené zaťaženie prednej nápravy (v kg)
4 Povolené zaťaženie zadnej nápravy (v kg)
5 Zaťaženie (in kg)

Výrobný štítok lítiovej batérie

Variant 1: Priemyselné vozíky vyrobené do roku 12/2021

1 Výrobca
2 Technológia
3 Poznámky o preprave
4 Všeobecné prevádzkové poznámky
5 Kód údajovej matice pre autorizované servisné stredisko
6 Označenie CE
7 Bezpečnostné informácie
8 Údaje/technické údaje
9 Adresa výrobcu

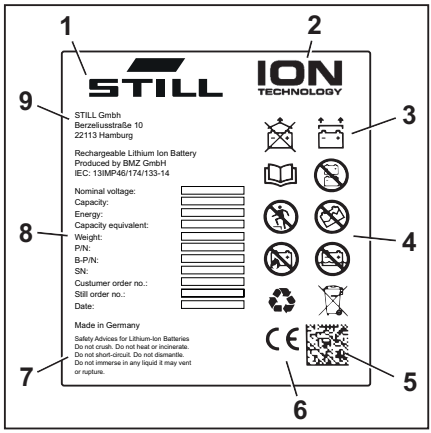

Variant 1: Priemyselné vozíky vyrobené po roku 12/2021 ▷

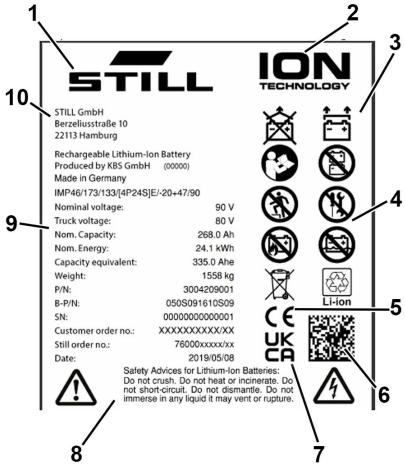

1 Výrobca
2 Technológia
3 Poznámky o preprave
4 Všeobecné prevádzkové poznámky
5 Označenie CE
6 Kód údajovej matice pre autorizované servisné stredisko
7 Označenie UKCA
8 Bezpečnostné informácie
9 Údaje/technické údaje
10 Adresa výrobcu

Používanie vozíka

Uvedenie do prevádzky

Uvedenie do prevádzky je určený úvodný spôsob použitia vozíka.

Všetky potrebné kroky na uvedenie do prevádzky sa líšia v závislosti od modelu a vybavenia vozíka. Tieto kroky vyžadujú prípravné činnosti a nastavenie, ktoré nemôže vykonať prevádzkovateľ. Pozrite si tiež kapitolu "Definícia zodpovedných osôb".

– Ak chcete vozík uviesť do prevádzky, obráťte sa na autorizované servisné stredisko.

Určený spôsob použitia

Vozík opísaný v tomto návode na obsluhu je vhodný na zdvíhanie, prepravu a ukladanie nákladu.

Vozík smie byť použitý len na vyhradený účel stanovený a opísaný v tomto návode na obsluhu.

Ak má byť vozík použitý na iný účel, ako je uvedené v návode na obsluhu, treba vopred získať povolenie od výrobcu a v prípade potreby aj od príslušných orgánov, aby sa predišlo možným rizikám.

Maximálna hmotnosť zdvíhaného nákladu je špecifikovaná na výkonnostnom štítku (diagram zaťaženia) a nesmie byť prekročená. Pozrite si tiež časť s názvom "Štítok nosnosti" v kapitole "Manipulácia s nákladom".

Správne použitie pri ťahaní

Tento vysokozdvižný vozík je vhodný pre príležitostné ťahanie prívesov a na tento účel je vybavený ťažným zariadením. Vozík nesmie byť používaný na príležitostné ťahanie viac ako 2 % denného prevádzkového času. Pravidelné používanie vysokozdvižného vozíka na ťahanie konzultujte s výrobcom.

Musia sa dodržiavať nariadenia týkajúce sa prevádzky s prívesom. Pozrite si kapitolu "Prevádzka s prívesom".

Nesprávne používanie

Za riziká vyplývajúce z nesprávneho používania nezodpovedá výrobca, ale prevádzkovateľ alebo vodič.

UPOZORNENIE

Upozorňujeme na definíciu nasledujúcich zodpovedných osôb: "prevádzkovateľ" a "vodič".

Používanie na iné účely, ako sú účely uvedené v tomto návode na obsluhu, je zakázané.

NEBEZPEČENSTVO

Pri vypadnutí osôb z pohybujúceho sa vozíka hrozí nebezpečenstvo smrteľného zranenia!

– Preprava osôb na vozíku je zakázaná.

Vozík sa nesmie používať na miestach s nebezpečenstvom výbuchu, na miestach s koróziou ani na miestach s vysokou prašnosťou.

Nakladanie alebo skladanie nákladu na naklonených povrchoch alebo rampách nie je dovolené.

Miesto použitia

Vozík možno používať v exteriéri aj interiéri. Použitie na verejných komunikáciách je prípustné iba v prípade špeciálneho vybavenia spĺňajúceho normy "StVZO" (Dopravné predpisy pre cestnú premávku).

Ak chcete vozík používať na verejných komunikáciách, musí spĺňať požiadavky národných noriem krajiny, kde sa vozík používa.

Vozovka musí mať dostatočnú nosnosť (betón, asfalt) a drsný povrch. Trasy, pracovné oblasti a šírky pracovných uličiek musia vyhovovať špecifikáciám v tomto návode na obsluhu. Pozrite si kapitolu "Trasy".

Jazda do svahu alebo zo svahu je povolená za predpokladu, že sa dodržia predpísané údaje a špecifikácie uvedené v kapitole "Trasy ".

Vozík možno používať v interiéri aj v exteriéri, od severských až po tropické oblasti (teplotný rozsah -20 °C až +40 °C).

Tento vozík nie je určený na použitie v chladiarňach.

⚠ POZOR

Batérie môžu zamrznúť!

Ak je vozík dlhodobo zaparkovaný v prostredí s teplotou okolia nižšou ako -10 °C, batérie vychladnú. Elektrolyt môže zmrznúť a poškodiť batérie. Vozík v takom prípade nebude pripravený na prevádzku.

– Ak okolitá teplota prostredia klesne pod -10 °C, vozík parkujte len na krátku dobu.

Prevádzkovateľ musí zaistiť vhodnú protipožiarnu ochranu podľa príslušnej aplikácie v okolí vozíka. V závislosti od používania je vozík potrebné vybaviť dodatočnou protipožiarnou ochranou. V prípade pochybností kontaktujte príslušné kompetentné orgány.

UPOZORNENIE

Pozrite si definíciu "prevádzkovateľa" ako zodpovednej osoby!

Parkovanie pri teplotách nižších ako -10 °C

⚠ POZOR

Batérie môžu zamrznúť alebo sa vypnúť!

Ak je vozík dlhodobo zaparkovaný v prostredí s teplotou okolia nižšou ako –10 °C, batérie vychladnú.

V prípade olovených batérií môže elektrolyt zamrznúť a poškodiť batérie.

Niektoré typy lítiových batérií sa pri určitej teplote vypnú. Tieto batérie nie je možné opätovne zapnúť, kým sa nedosiahne prevádzková teplota.

Vozík v takom prípade nebude pripravený na prevádzku.

– Pri okolitej teplote nižšej ako -10 °C vozík parkujte len na krátky čas.
– Venujte pozornosť batérii vo výbave a príslušným návodom na obsluhu.

Používanie pracovných plošín

⚠ VAROVANIE

Používanie pracovných plošín podlieha vnútroštátnym zákonom a predpisom. Pracovné plošiny možno používať len v medziach predpisov krajiny použitia.

– Dodržiavajte národnú legislatívu.
– Použitie pracovných plošín najskôr konzultujte s príslušnými miestnymi regulačnými orgánmi.

Informácie o dokumentácii

Rozsah dokumentácie

- Originálny návodu na obsluhu
- Originálny návodu na obsluhu nástavcov (voliteľné vybavenie)
- Zoznam náhradných dielov
- V závislosti od vybavenia vozíka môže byť poskytnutý aj návod na obsluhu pre "UPA"

UPOZORNENIE

Ďalšie informácie nájdete v časti "Pravidlá pre prevádzkovateľa priemyselných vozíkov".

Tento návod na obsluhu obsahuje popis všetkých opatrení potrebných na bezpečnú prevádzku a správnu údržbu vozíka vo všetkých jeho možných verziách v čase tlače. Špeciálne verzie podľa požiadaviek zákazníka (UPA) sú zdokumentované v samostatnom návode na obsluhu. V prípade nejasností kontaktujte autorizované servisné stredisko.

Z výrobného štítku odpíšte do nasledujúcich políčok výrobné číslo a rok výroby:

Výrobné číslo:

Rok výroby:

Pri všetkých technických otázkach uvádzajte výrobné číslo vozíka.

Každý vozík sa dodáva s návodom na obsluhu. Tieto návody musia byť starostlivo uschované a kedykoľvek k dispozícii pre vodiča aj personál prevádzkovateľa. Miesto jeho odloženia je bližšie určené v kapitole s názvom "Prehľady".

Ak sa návod na obsluhu stratí, prevádzkovateľ musí bezodkladne získať jeho náhradu od výrobcu.

Návod na obsluhu je zahrnutý v katalógu náhradných dielov a možno ho znovu objednať rovnako ako náhradný diel.

Personál zodpovedný za obsluhu a údržbu zariadení sa musí oboznámiť s týmto návodom na obsluhu.

Prevádzkovateľ je povinný zabezpečiť, aby všetci používatelia obdržali, prečítali a pochopili tento návod na obsluhu.

Kompletnú dokumentáciu si bezpečne odložte a po prevedení alebo predaji ďalšiemu prevádzkovateľovi mu ju poskytnite.

UPOZORNENIE

Riaďte sa definíciou nasledujúcich zodpovedných osôb: "prevádzkovateľ" a "vodič".

Ďakujeme za prečítanie a dodržiavanie pokynov v tomto návode na obsluhu. Ak máte akékoľvek otázky alebo návrhy na zlepšenie, prípadne ste objavili akékoľvek chyby, kontaktujte autorizované servisné stredisko.

Doplnková dokumentácia

Tento priemyselný vozík je možné používať s možnosťou **C**ustomer **O**ption (**CO**), ktorá sa odlišuje od štandardného vybavenia a voliteľného vybavenia.

Táto možnosť CO môže obsahovať:

- Špeciálne snímače
- Špeciálne prípojné zariadenie
- Špeciálne ťažné zariadenie
- Prispôsobené prídavné zariadenia

Ak je priemyselný vozík vybavený možnosťou CO, je k dispozícii dodatočná dokumentácia. Môže mať formu prílohy alebo samostatného návodu na obsluhu.

Pôvodný návod na obsluhu pre tento priemyselný vozík platí na prevádzku so štandardným vybavením a jeho verziami bez obmedzenia. Prevádzkové a bezpečnostné informácie uvedené v pôvodnom návode na obsluhu ostávajú naďalej v plnej platnosti, pokiaľ to v tejto doplnkovej dokumentácii nie je uvedené inak.

Požiadavky na kvalifikáciu personálu a čas údržby sa môžu líšiť. Je to stanovené v príslušnej doplnkovej dokumentácii.

– V prípade otázok kontaktujte autorizované servisné stredisko.

Dátum vydania a aktuálnosť tohto návodu na obsluhu

Dátum vydania a verzia tohto návodu na obsluhu sú uvedené na titulnej strane.

Spoločnosť STILL sa neustále venuje ďalšiemu vývoju vozíkov. Tento návod na obsluhu podlieha zmenám a žiadne reklamácie založené na uvedených informáciách alebo obrázkoch nemôžu byť uznané.

Technickú podporu, ktorá sa vzťahuje na váš vozík, získate v autorizovanom servisnom stredisku.

Autorské práva a práva na obchodné značky

Tento návod vrátane výňatkov sa nesmie reprodukovať, prekladať ani poskytovať tretím stranám bez výslovného písomného súhlasu výrobcu.

Vysvetlenie používaných signálnych výrazov

⚠ NEBEZPEČENSTVO

Označuje postupy, ktoré je potrebné striktne dodržiavať, aby nedošlo k ohrozeniu života.

⚠ VAROVANIE

Označuje postupy, ktoré je potrebné striktne dodržiavať, aby nedošlo k úrazom.

⚠ POZOR

Označuje postupy, ktoré je potrebné striktne dodržiavať, aby nedošlo k materiálnym škodám alebo zničeniu.

UPOZORNENIE

Pre technické požiadavky, ktoré si vyžadujú osobitnú pozornosť.

UPOZORNENIE TÝKAJÚCE SA ŽIVOTNÉHO PROSTREDIA

Aby sa zabránilo poškodeniu životného prostredia.

Zoznam skratiek

Tento zoznam skratiek sa vzťahuje na všetky druhy návodov na obsluhu. Nie všetky z tu uvedených skratiek sa musia v tomto návode na obsluhu vyskytnúť.

Skratka	Význam	Vysvetlenie
ArbSchG	Arbeitsschutzgesetz	Nemecká implementácia smerníc EÚ v oblasti ochrany zdravia a bezpečnosti pri práci
Betr-SichV	Betriebssicherheitsverordnung	Nemecká implementácia smernice EÚ v oblasti pracovného vybavenia
BG	Berufsgenossenschaft	Nemecká poisťovňa pre spoločnosť a zamestnancov
BGG	Berufsgenossenschaftlicher Grundsatz	Nemecké zásady a technické údaje o skúškach v oblasti ochrany zdravia a bezpečnosti pri práci

Skratka	Význam	Vysvetlenie
BGR	Berufsgenossenschaftliche Regel	Nemecké predpisy a odporúčania v oblasti ochrany zdravia a bezpečnosti pri práci
DGUV	Berufsgenossenschaftliche Vorschrift	Nemecké predpisy o predchádzaní nehodám
CE	Communauté Européenne	Potvrdzuje súlad s európskymi smernicami vzťahujúcimi sa na produkt (označenie CE)
CEE	Commission on the Rules for the Approval of the Electrical Equipment	Medzinárodná komisia pre predpisy na schvaľovanie elektrotechnického vybavenia
DC	Direct Current	Jednosmerný prúd
DFÜ	Datenfernübertragung	Prenos údajov na diaľku
DIN	Deutsches Institut für Normung	Nemecká organizácia pre normalizáciu
EG	Európske spoločenstvo	
EN	Európska norma	
FEM	Fédération Européene de la Manutention	Európska federácia pre vybavenie na manipuláciu s materiálmi a ich skladovanie
F_{max}	maximum Force	Maximálny výkon
GAA	Gewerbeaufsichtsamt	Nemecký úrad pre monitorovanie a vydávanie nariadení na ochranu pracovníkov, ochranu životného prostredia a ochranu spotrebiteľa
GPRS	General Packet Radio Service	Prenos údajov paketov prostredníctvom bezdrôtových sietí
Číslo ID	Identifikačné číslo	
ISO	International Organization for Standardization	Medzinárodná organizácia pre normalizáciu
K_{pA}	Odchýlka merania hladiny akustického tlaku	
LAN	Local Area Network	Lokálna sieť
LED	Light Emitting Diode	Svetelná dióda
L_p	Hladina akustického tlaku na pracovisku	
L_{pAZ}	Priemerná hladina nepretržitého zvukového tlaku v priestore pre vodiča	
LSP	Ťažisko nákladu	Vzdialenosť ťažiska nákladu od čelnej strany zadnej časti vidlíc
MAK	Maximálna koncentrácia na pracovisku	Maximálne povolené koncentrácie látky v ovzduší na pracovisku
Max.	Maximum	Najvyššia hodnota

Skratka	Význam	Vysvetlenie
Min.	Minimum	Najnižšia hodnota
PIN	Personal Identification Number	Osobné identifikačné číslo
OOP	Osobné ochranné prostriedky	
SE	Super-Elastic	Superelastické pneumatiky (plnogumové pneumatiky)
SIT	Snap-In Tyre	Pneumatiky na jednoduchšiu montáž, bez voľných častí ráfu
StVZO	Straßenverkehrs-Zulassungs-Ordnung	Nemecké predpisy na schválenie vozidiel na prevádzku po verejných komunikáciách
TRGS	Technische Regel für Gefahrstoffe	Nariadenie o nebezpečných materiáloch v Spolkovej republike Nemecko
UKCA	United Kingdom Conformity Assessed	Potvrdzuje zhodu so smernicami pre konkrétne výrobky, ktoré platia v Spojenom kráľovstve (označenie UKCA)
VDE	Verband der Elektrotechnik Elektronik Informationstechnik e. V.	Nemecký zväz techniky/vedy
VDI	Verein Deutscher Ingenieure	Nemecký zväz techniky/vedy
VDMA	Verband Deutscher Maschinen- und Anlagenbau e. V.	Nemecký zväz strojárskeho priemyslu
WLAN	Wireless LAN	Bezdrôtová lokálna sieť

Jednotky

Symbol jednotky	Názov jednotky	Vysvetlenie
°C	Stupeň Celzia	Jednotka teploty
°F	Stupeň Fahrenheita	Jednotka teploty
A	Ampér	Jednotka elektrického prúdu
Ah	Ampér hodina	Jednotka skladovacej kapacity elektrického náboja (menovitá kapacita)
dB	Decibel	Jednotka intenzity zvuku
cm	Centimeter	Jednotka dĺžky (1 cm = 10 mm)
cm^3	Kubické centimetre	Jednotka objemu
g	Gram	Jednotka hmotnosti
h/d	Hodín denne	Hodiny najazdené za deň
kg	Kilogram	Jednotka hmotnosti (1 kg = 1 000 g)
kg/m^3	Kilogramy na kubický meter	Jednotka hustoty (pomer telesnej hmotnosti k veľkosti)
km/h	Kilometre za hodinu	Jednotka rýchlosti
kN	Kilonewton	Jednotka sily (1 kN = 1 000 N)
kW	Kilowatt	Jednotka elektrického napájania
kWh/h	Kilowatthodina/hod.	Spotreba energie
l	Liter	Jednotka objemu
l/h	Litre za hodinu	Jednotka spotreby
l/min	Litre za minútu	Jednotka spotreby
m	Meter	Jednotka dĺžky (1 m = 100 cm)
m/s^2	Metre za sekundu na druhú	Jednotka zrýchlenia
min	Minúta	Jednotka času (1 min. = 60 s)
ot./min	Otáčky za minútu	Jednotka otáčok za minútu
mm	Milimeter	Jednotka dĺžky (1 mm = 10^{-3} m)
N	Newton	Jednotka sily (1 N = 10^{-3} kN)
Nm	Newton meter	Jednotka krútiaceho momentu
s	Sekunda	Základná jednotka času

Symbol jednotky	Názov jednotky	Vysvetlenie
t	Tona	Jednotka hmotnosti (1 t = 1 000 kg)
V	Volt	Jednotka elektrického napätia
W	Watt	Jednotka elektrického napájania
W/kg	Watt/kilogram	Výkon na hmotnosť (hustota energie)
Wh	Watthodiny	Jednotka elektrickej práce (menovitá spotreba energie)
Wh/kg	Watthodiny/kilogram	Uložená energia na kilogram hmotnosti (hustota energie)

Popis smeru pohybu vozíka

▷

Označenia smeru použité v texte: "dopredu" (1), "dozadu" (3), "vpravo" (2) a "vľavo" (4) označujú konštrukčné usporiadanie súčastí z pohľadu kabíny vodiča. Náklad je v prednej časti.

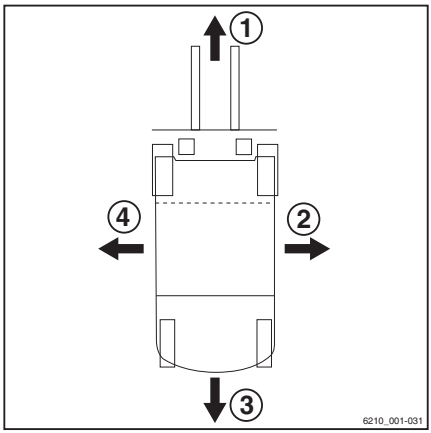

Názorné ilustrácie

Znázornenie funkcií a postupov ▷

Táto dokumentácia vysvetľuje (zvyčajne sekvenčnú) postupnosť určitých funkcií alebo operácií. Na znázornenie týchto postupností sú použité schematické ilustrácie vozíka s protizávažím.

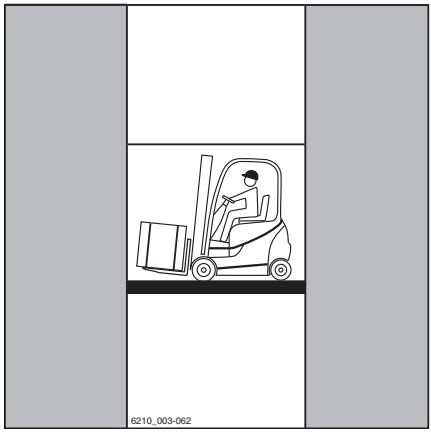

UPOZORNENIE

Tieto schematické ilustrácie nepredstavujú skutočný konštrukčný stav dokumentovaného vozíka. Výhradným účelom použitých ilustrácií je objasniť pracovné postupy.

Zobrazenie operačnej jednotky displeja ▷

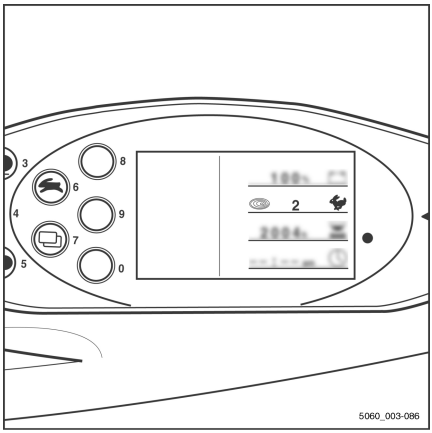

UPOZORNENIE

Zobrazenia prevádzkových stavov a hodnôt na zobrazení operačnej jednotky displeja sú len príklady a do istej miery závisia od daného vybavenia vozíka. V dôsledku toho sa uvedené zobrazenia zobrazujúce konkrétne prevádzkové stavy a hodnoty môžu líšiť. Informácie, ktoré nesúvisia s opismi, nie sú zobrazené.

Vplyv na životné prostredie

Balenie

Na zvýšenie ochrany sú počas prepravy niektoré časti vysokozdvižného vozíka zabalené. Toto balenie musí byť kompletne odstránené pred prvým uvedením do prevádzky.

UPOZORNENIE TÝKAJÚCE SA ŽIVOTNÉHO PROSTREDIA

Po dodaní vozíka treba obalový materiál vhodným spôsobom zlikvidovať.

Likvidácia súčastí a batérií

Vozík sa skladá z rôznych materiálov. Ak je potrebné vymeniť a zlikvidovať súčasti alebo batérie, musia sa:

- zlikvidovať,
- zaobchádzať s ním alebo
- recyklovať ho v súlade s regionálnymi a štátnymi smernicami.

UPOZORNENIE

Pri likvidácii batérií sa musíte riadiť pokynmi podľa návodu na obsluhu od výrobcu batérie.

UPOZORNENIE TÝKAJÚCE SA ŽIVOTNÉHO PROSTREDIA

Pri likvidácii odporúčame spolupracovať so spoločnosťou zaoberajúcou sa riadením likvidácie odpadu.

2

Bezpečnosť

Definícia zodpovedných osôb

Prevádzkovateľ

Prevádzkovateľ je fyzická alebo právnická osoba, ktorá prevádzkuje vozík, alebo na ktorej zodpovednosť sa vozík používa.

Prevádzkovateľ musí zabezpečiť, aby bol vysokozdvižný vozík používaný len na jeho vyhradený účel a v súlade s bezpečnostnými predpismi stanovenými v tomto návode na obsluhu.

Prevádzkovateľ musí zabezpečiť, aby si všetci používatelia prečítali bezpečnostné informácie a porozumeli im.

Prevádzkovateľ zodpovedá za časový rozvrh a správne vykonanie pravidelných bezpečnostných kontrol.

Odporúčame, aby sa dodržiavali národné prevádzkové špecifikácie.

Odborník

Kvalifikovaný odborník je definovaný ako mechanik alebo osoba, ktorá spĺňa nasledujúce požiadavky:

- Ukončená odborná pracovná kvalifikácia, ktorá dokázateľne potvrdzuje ich odborné znalosti. Potvrdenie o vzdelaní musí pozostávať z výučného listu alebo podobného dokumentu.
- Odborná prax dokazujúca, že odborník získal praktické skúsenosti s priemyselnými vozíkmi počas potvrdeného obdobia jeho odbornej praxe. Za dané obdobie sa táto osoba oboznámila s celou škálou príznakov, ktoré vyžadujú vykonanie prehliadok, napríklad na základe výsledkov posúdenia možných rizík alebo každodenných prehliadok.
- Najdôležitejšie sú aktuálna profesionálna prax v oblasti uvedených testov priemyselných vozíkov a primeraná ďalšia odborná kvalifikácia. Kvalifikovaný odborník musí mať skúsenosti s vykonávaním uvedených testov alebo podobných testov. Okrem toho musí kvalifikovaný odborník sledovať aktuálny technologický vývoj vo vzťahu k testovanému priemyselnému vozíku a posudzovaným rizikám.

Vodiči

Tento priemyselný vozík smie riadiť iba spôsobilá osoba, ktorá dosiahla vek minimálne 18 rokov, získala vodičské oprávnenie, preukázala svoje skúsenosti v riadení a zaobchádzaní s nákladom prevádzkovateľovi alebo autorizovanému zástupcovi a absolvovala špeciálne školenie o riadení vozíka. Vyžadujú sa tiež osobitné znalosti o príslušnom vysokozdvižnom vozíku.

Požiadavky na zaškolenie podľa §3 Zákona o ochrane zdravia a bezpečnosti pri práci a §9 Vyhlášky o bezpečnosti na pracovisku sú splnené, ak bol vodič vyškolený podľa požiadaviek BGG 925 (Všeobecné nariadenie asociácie poistenia zákonnej zodpovednosti zamestnávateľov). Riaďte sa predpismi platnými vo vašej krajine.

Práva, povinnosti a pracovné predpisy vodiča

Vodič musí byť poučený o svojich právach a povinnostiach.

Musia byť zabezpečené príslušné práva vodiča.

Vodič musí používať ochranné prostriedky (ochranné oblečenie, bezpečnostnú obuv, bezpečnostnú prilbu, ochranné okuliare, rukavice) ako si to vyžadujú podmienky, úlohy a náklad, s ktorým pracuje. Na zaistenie bezpečného riadenia a brzdenia je potrebné nosiť pevnú obuv.

Vodič musí byť oboznámený s návodom na obsluhu, ktorý musí mať kedykoľvek k dispozícii.

Vodič je povinný:

- prečítať si a porozumieť návod na obsluhu
- oboznámiť sa s bezpečnou prevádzkou vozíka,
- byť psychicky a mentálne spôsobilý bezpečne viesť vozík.

⚠ NEBEZPEČENSTVO

Spôsobilosť viesť vozík môže byť znížená užitím drog, alkoholu alebo liekov, ktoré ovplyvňujú reakcie človeka!

Osoby pod vplyvom vyššie uvedených látok nesmú vykonávať žiadnu činnosť na vozíku ani s vozíkom.

Zákaz používania neoprávnenými osobami

Počas pracovného času je vodič za vozík zodpovedný. Nesmie dovoliť, aby vozík používali neoprávnené osoby.

Keď vodič opúšťa vozík, je povinný zabezpečiť ho proti neoprávnenému použitiu, napr. vytiahnutím kľúča.

Základné princípy bezpečnej prevádzky

Poistné krytie v priestoroch podniku

V mnohých prípadoch nie je v priestoroch podniku povolená verejná doprava.

UPOZORNENIE

Aby bolo zabezpečené poistné krytie vozíka voči tretím stranám v prípade škody spôsobenej v priestoroch s obmedzenou verejnou dopravou, je potrebné uzatvoriť komerčné poistenie zodpovednosti za škodu.

Úprava a dodatočná montáž

Ak má byť vozík použitý na práce, ktoré nie sú uvedené v tomto návode na obsluhu, vozík na daný účel upravte alebo ho dodatočne vybavte. Akékoľvek konštrukčné úpravy môžu negatívne ovplyvniť riadenie a stabilitu vozíka a spôsobiť tak nehodu.

Nasledujúce úpravy komponentov a vlastností sú povolené len s písomným súhlasom výrobcu (príklady):

- Akékoľvek úpravy, ktoré nepriaznivo ovplyvňujú stabilitu alebo nosnosť vozíka alebo výhľad na okolie vozíka
- Brzdenie
- Riadenie
- Ovládacie prvky
- Bezpečnostné systémy
- Voliteľné vybavenie
- Prídavné zariadenia

V prípade potreby získajte povolenie od príslušných orgánov. Dodržiavajte vnútroštátne predpisy krajiny, v ktorej sa vozík používa

Varujeme pred inštaláciou a používaním zadržiavacích systémov, ktoré neboli schválené výrobcom.

– Pred konverziou vozíka alebo dodatočnou montážou zadržiavacích systémov sa obráťte na autorizované servisné stredisko.

Zváracie práce na vozíku môže vykonávať iba autorizované servisné stredisko.

⚠ NEBEZPEČENSTVO

Dodatočné otvory v kryte batérie predstavujú nebezpečenstvo výbuchu!

Môžu sa uvoľňovať výbušné plyny, ktoré môžu explodovať a spôsobiť smrteľné poranenia. Utesnenie otvorov zátkami nepredstavuje dostatočnú ochranu pred unikaním plynu.

– Do krytu batérie nevŕtajte žiadne otvory.

⚠ NEBEZPEČENSTVO

Dodatočné otvory v kryte batérie predstavujú nebezpečenstvo nehody!

Je ovplyvnená stabilita krytu batérie, ktorý sa môže zlomiť. Sedadlo vodiča môže zasiahnuť do krytu batérie, čo môže viesť k nekontrolovanému riadeniu a manévrom zo strany vodiča.

– Do krytu batérie nevŕtajte žiadne otvory.

⚠ NEBEZPEČENSTVO

Nebezpečenstvo smrteľného zranenia padajúcim nákladom!

Ak vozík nie je vybavený ochrannou strechou vodiča, vodič je vystavený smrteľnému nebezpečenstvu, pretože ho môže zasiahnuť náklad padajúci z výšky 1800 mm alebo väčšej.

Pri výškach zdvihu nad 1800 mm je použitie vozíka bez ochrannej strechy vodiča zakázané.

– Pri výške zdvihu 1800 mm alebo viac používajte iba vozíky vybavené ochrannou strechou.

Prevádzkovateľ môže samostatne vykonávať úpravy vozíka v prípade, že sa výrobca ocitne v likvidácii a spoločnosť neprevezme žiadna nová právnická osoba.

Prevádzkovateľ pri tom musí dodržať nasledujúce podmienky:

- Konštrukčné dokumenty, protokoly zo skúšok a montážne predpisy súvisiace s úpravami musia byť archivované a kedykoľvek k dispozícii.
- Štítok nosnosti, informačný štítok, výstražné štítky a návod na obsluhu sa musia skontrolovať a musí sa zaručiť, že v prípade vy-

konania zmien zohľadňujú tieto zmeny a v prípade potreby sa náležite doplnia.
- Úpravy musí navrhnúť, skontrolovať a implementovať projekčná kancelária, ktorá sa špecializuje na priemyselné vozíky. Projekčná kancelária musí spĺňať normy a smernice platné v čase vykonania úprav.

K vozíku musia byť natrvalo a viditeľne pripevnené informačné štítky s týmito údajmi:
- Typ úpravy
- Dátum úpravy
- Názov a adresa spoločnosti, ktorá úpravy vykonala

Zmeny ochrannej strechy vodiča a zaťaženia strechy

⚠ NEBEZPEČENSTVO

Ak pri páde nákladu alebo prevrátení vozíka ochranná strecha vodiča zlyhá, pre operátora to môže mať smrteľné následky. Ohrozenie života!

Pri zváraní a vŕtaní na ochrannej streche vodiča dôjde k zmene materiálových vlastností a konštrukcie ochrannej strechy vodiča. Nadmerné sily pôsobiace pri páde nákladu alebo prevrátení vozíka môžu spôsobiť deformáciu upravenej ochrannej strechy vodiča a znehodnotiť tak ochranu operátora.

– Na ochrannej streche vodiča nezvárajte.

– Na ochrannej streche vodiča nevŕtajte.

⚠ POZOR

Silné zaťaženie strechy poškodzuje ochrannú strechu vodiča!

Na zaistenie trvalej stability ochrannej strechy vodiča možno záťaž na strechu inštalovať až po preskúšaní konštrukcie a súhlase výrobcu.

– Pri montáži záťaže na strechu sa poraďte v autorizovanom servisnom stredisku.

Varovanie pred používaním neoriginálnych dielov

Originálne diely, prídavné nástavce a príslušenstvo sú špeciálne navrhnuté pre tento vozík. Zvlášť vás chceme upozorniť na skutočnosť, že diely, prídavné nástavce a príslušen-

stvo dodávané inými firmami neboli testované a schválené spoločnosťou STILL.

⚠ POZOR

Inštalácia a použitie takýchto produktov preto môžu mať negatívny vplyv na konštrukčné vlastnosti vozíka, a tým ovplyvniť aktívnu aj pasívnu bezpečnosť jazdy.

Pred inštaláciou takýchto súčastí odporúčame získať súhlas od výrobcu a v prípade potreby aj od zodpovedných kontrolných orgánov. Výrobca nepreberá žiadnu zodpovednosť za akúkoľvek škodu spôsobenú použitím neoriginálnych dielov a príslušenstva, ktoré neboli schválené.

Poškodenie, poruchy a nesprávne používanie bezpečnostných zariadení

Poškodenie alebo iné nedostatky vozíka či nástavca sa musia ihneď nahlásiť dozornému personálu alebo vedúcemu vozového parku, aby mohli poruchu odstrániť.

Vozíky a prídavné zariadenia, ktoré nie sú funkčné alebo bezpečné, nesmú byť používané až do ich riadneho opravenia.

Neodstraňujte ani nevypínajte bezpečnostné zariadenia a vypínače.

Pevne stanovené hodnoty nastavenia môžu byť zmenené len po schválení výrobcom.

Práca na elektrickom systéme (napr. pripojenie rádia, dodatočných predných svetiel atď.) je povolená len s písomným súhlasom výrobcu. Všetky zásahy do elektrického systému musia byť riadne zdokumentované.

Strešné panely sa nesmú snímať ani keď sú odoberateľné, pretože sú určené na ochranu pred padajúcimi malými predmetmi.

Pneumatiky

⚠ NEBEZPEČENSTVO

Riziko pre stabilitu!

Nedodržanie týchto pokynov a informácií môže spôsobiť narušenie stability. Vozík sa môže prevrátiť, hrozí nebezpečenstvo nehody!

Nasledujúce faktory môžu spôsobiť narušenie stability a sú preto **zakázané**:

- Rôzne pneumatiky na tej istej náprave, napr. vzduchové pneumatiky a superelastické pneumatiky
- Pneumatiky neschválené výrobcom
- Nadmerné opotrebovanie pneumatík
- Pneumatiky nižšej kvality
- Výmena dielov ráfu kolesa
- Kombinácia dielov ráfu kolesa od rôznych výrobcov

Tieto pravidlá sa musia dodržiavať na zabezpečenie stability:

- Používajte iba pneumatiky s rovnakou a povolenou úrovňou opotrebovania na tej istej náprave
- Používajte len kolesá a pneumatiky rovnakého typu na tej istej náprave, napr. iba superelastické pneumatiky
- Používajte len kolesá a pneumatiky schválené výrobcom
- Používajte len výrobky s vysokou kvalitou

Kolesá a pneumatiky schválené výrobcom môžete nájsť v zozname náhradných dielov. Ak plánujete používať iné kolesá alebo pneumatiky, musíte vopred získať povolenie od výrobcu.

– Ďalšie informácie o tejto oblasti vám poskytne autorizované servisné stredisko.

Pri výmene kolies alebo pneumatík vždy zabezpečte, aby po nej nikdy nedošlo k naklonenniu vozíka na jednu stranu (napr. vždy vymieňajte pravé a ľavé kolesá súčasne). Zmeny možno vykonať len po konzultácii s výrobcom.

Ak sa typ pneumatík použitý na náprave mení, napríklad zo superelastických pneumatík na vzduchové pneumatiky, musí sa príslušne zmeniť aj záťažový diagram.

– Ďalšie informácie o tejto oblasti vám poskytne autorizované servisné stredisko.

Zdravotnícke pomôcky

⚠ VAROVANIE

Môže dochádzať k elektromagnetickému rušeniu zdravotníckych pomôcok!

Používajte len pomôcky dostatočne chránené pred elektromagnetickým rušením.

Zdravotnícke pomôcky, napríklad kardiostimulátor alebo načúvacie pomôcky, nemusia počas prevádzky vozíka správne fungovať.

– Overte si u svojho lekára alebo u výrobcu zdravotníckej pomôcky, či je daná pomôcka dostatočne chránená proti elektromagnetickému rušeniu.

Bezpečnosť pri manipulácii s pneumatickými pružinami a tlakovými nádobami

⚠ VAROVANIE

Pneumatické pružiny sú pod vysokým tlakom. Pri nesprávnej demontáži hrozí zvýšené nebezpečenstvo úrazu.

Na zjednodušenie ovládania môžu byť rôzne funkcie vozíka posilnené pneumatickými pružinami. Pneumatické pružiny sú zložité komponenty, ktoré sú vystavené vysokému vnútornému tlaku (až do 300 bar). Nesmú sa za žiadnych okolností otvárať, ak na to nie je udelený pokyn, a smú sa inštalovať len v prípade, ak nie sú pod tlakom. V prípade potreby pracovník autorizovaného servisného strediska pred demontážou zníži tlak vo vzduchovej pružine podľa platných predpisov. Pred recykláciou je potrebné z pneumatických pružín uvoľniť tlak.

– Chráňte pneumatické pružiny pred poškodením, bočným zaťažením, deformáciami, teplotami nad 80 °C a silným znečistením.
– Poškodené alebo nefunkčné pneumatické pružiny je potrebné okamžite vymeniť.
– Obráťte sa na autorizované servisné stredisko.

⚠ VAROVANIE

Tlakové nádoby sú pod vysokým tlakom. Nesprávne nainštalovaná tlaková nádoba zvyšuje nebezpečenstvo úrazu.

Pred začiatkom práce na tlakovej nádobe je potrebné uvoľniť z nej tlak.

– Obráťte sa na autorizované servisné stredisko.

Dĺžka ramien vidlíc

⚠ NEBEZPEČENSTVO

Nebezpečenstvo nehody v dôsledku nesprávneho výberu ramien vidlíc!

– Ramená vidlíc sa musia zhodovať s hĺbkou nákladu.

Ak sú ramená vidlíc príliš krátke, náklad môže po naložení spadnúť z ramien. Okrem toho musíte mať na pamäti, že pri pôsobení dynamických síl, ako je brzdenie, sa ťažisko nákladu môže presunúť. Náklad, ktorý je inak bezpečne uložený na ramenách vidlíc, sa môže posunúť dopredu a spadnúť.

Ak sú ramená vidlíc príliš dlhé, môžu zachytiť nákladové jednotky umiestnené za nákladom, ktorý sa má zdvíhať. Tieto nákladové jednotky môžu pri zdvíhaní nákladu spadnúť.

– Ak potrebujete pomoc pri výbere správnej dĺžky ramien vidlíc, obráťte sa na autorizované servisné stredisko.

Zvyškové riziko

Zostatkové nebezpečenstvá, zvyškové riziká

Ani napriek opatrnému používaniu a dodržiavaniu noriem a predpisov nemožno pri používaní vozíka úplne vylúčiť výskyt ďalších rizík.

Komponenty vozíka, ako aj celého systému, vyhovujú súčasným bezpečnostným požiadavkám. Ani napriek používaniu priemyselného vozíka výhradne na určený účel a dodržiavaniu všetkých dodaných pokynov nemožno vylúčiť určité zvyškové riziko.

Určité zvyškové riziko, ktoré predstavuje samotný vozík, nemožno vylúčiť ani mimo úzkych rizikových oblastí. Aby bolo možné okamžite reagovať v prípade poruchy, nehody, poruchy a pod., osoby v nebezpečnej oblasti musia venovať vozíku zvýšenú pozornosť.

⚠ VAROVANIE

Všetky osoby nachádzajúce sa v nebezpečnej oblasti v okolí vozíka si musia byť vedomé nebezpečenstva, ktoré vozík predstavuje.

Navyše treba upriamiť pozornosť na bezpečnostné pokyny uvedené v tomto návode na obsluhu.

Medzi riziká môže patriť:

- únik prevádzkových tekutín spôsobený trhlinami, prasknutím potrubia alebo nádrží a pod.,
- nebezpečenstvo nehody pri jazde cez náročný terén alebo povrch, ako sú svahy, veľmi hladké alebo nerovné povrchy, prípadne pri zlej viditeľnosti a pod.,
- pád, zakopnutie a pod. na vozíku, najmä v mokrom počasí, ak unikajú prevádzkové kvapaliny alebo na zľadovatených povrchoch,
- nebezpečenstvo požiaru a výbuchu spôsobené batériou a elektrickým napätím,
- ľudská chyba ako následok nedodržania bezpečnostných predpisov,
- neodstránené poškodenia alebo chybné a opotrebované súčasti,
- nedostatočná údržba a kontrola,

- použitie nesprávnych spotrebných materiálov,
- nedodržanie intervalov kontroly.

Ak prevádzkovateľ z nedbanlivosti alebo úmyselne nesplní tieto požiadavky, môže to viesť k nehode. V tomto prípade je výrobca oslobodený od zodpovednosti.

Stabilita

Stabilita priemyselného vozíka bola testovaná v súlade s najnovšími technologickými normami. Ak sa vozík používa správnym spôsobom a na stanovený účel, je zaručená jeho stabilita. Tieto normy však berú do úvahy iba také statické a dynamické odstredivé sily, ktoré sa môžu prejaviť počas používania v súlade s určenými prevádzkovými pravidlami a na pôvodne stanovený účel. Nebezpečenstvo prekročenia momentu prevrátenia a straty stability v dôsledku nevhodného alebo nesprávneho používania nemožno nikdy vylúčiť.

Strate stability je možné predchádzať alebo minimalizovať ju dodržiavaním nasledujúcich zásad:

– Vždy zabezpečte náklad proti zošmyknutiu, napr. priviazaním.

– Vždy prepravujte nestabilný náklad vo vhodných nádobách.

– Pri zatáčaní vždy jazdite pomaly.

– Jazdite so spusteným nákladom.

– Na vozíkoch vybavených bočným posuvom vyrovnajte a prepravujte náklad tak, aby ťažisko nákladu bolo umiestnené v strede vozíka.

– Snažte sa vyhnúť otáčaniu a diagonálnej jazde na svahoch a na šikmých plochách.

– Nikdy nejazdite na svahoch a na šikmých plochách s nákladom smerujúcim z kopca.

– Pri preprave zavesených nákladov buďte zvlášť opatrní.

– Nejazdite po okrajoch rámp ani po schodoch.

Osobitné riziká súvisiace s používaním vozíka a nástavcov

Keď sa vozík používa iným spôsobom, ako je normálne použitie, alebo keď si operátor nie je istý, či môže vozík používať správne a bez rizika nehôd, musí sa vždy vyžiadať súhlas od výrobcu a výrobcu nástavca.

Prehľad rizík a preventívnych opatrení

UPOZORNENIE

Táto tabuľka slúži ako pomôcka pri určovaní rizík vo vašom závode a vzťahuje sa na všetky typy pohonov. Nemusí byť úplná.

– Dodržiavajte vnútroštátne predpisy krajiny, v ktorej sa vozík používa.

Riziko	Úkon	Kontrolná poznámka √ hotovo – Nevzťahuje sa	Poznámky
Vybavenie vozíka nevyhovuje miestnym predpisom	Kontrola	O	V prípade pochybností sa obráťte na zodpovedný inšpektorát bezpečnosti práce a prevádzky alebo na asociáciu poistenia zákonnej zodpovednosti zamestnávateľov
Nedostatky v zručnostiach alebo kvalifikácii vodiča	Školenie vodiča (s kráčajúcou obsluhou aj obsluhou v stoji)	O	Zásada 308-001 DGUV Vodičské oprávnenie VDI 3313
Použitie neoprávnenými osobami	Prístup iba s kľúčom pre oprávnené osoby	O	
Vozík nie je pripravený na bezpečnú prevádzku	Pravidelná kontrola a náprava nedostatkov	O	Nemecká vyhláška o bezpečnosti a ochrane zdravia pri prevádzkovaní technických zariadení (BetrSichV).
Riziko pádu pri použití pracovnej plošiny	Zhoda s miestnymi predpismi (rôzne vnútroštátne zákony)	O	Nemecká vyhláška o bezpečnosti a ochrane zdravia pri prevádzkovaní technických zariadení (BetrSichV) a asociácie poistenia zákonnej zodpovednosti zamestnávateľov
Znížená viditeľnosť cez náklad	Plánovanie rozmiestnenia	O	Nemecká vyhláška o bezpečnosti a ochrane zdravia pri prevádzkovaní technických zariadení (BetrSichV).
Znečistenie ovzdušia	Odhad objemu výfukových plynov z dieselového motora	O	Technické predpisy týkajúce sa nebezpečných látok (TRGS) 554

Riziko	Úkon	Kontrolná poznámka √ hotovo – Nevzťahuje sa	Poznámky
			a nemecká vyhláška o bezpečnosti a ochrane zdravia pri prevádzkovaní technických zariadení (BetrSichV)
	Odhad objemu výfukových plynov z motora na plyn LPG	O	Nemecký zoznam prahových limitných hodnôt (MAK-liste) a nemecká vyhláška o bezpečnosti a ochrane zdravia pri prevádzkovaní technických zariadení (BetrSichV)
Neprípustné použitie (nesprávne použitie)	Poskytnite návod na obsluhu	O	Nemecká vyhláška o bezpečnosti a ochrane zdravia pri prevádzkovaní technických zariadení (BetrSichV) a nemecký zákon o ochrane zdravia a bezpečnosti pri práci (ArbSchG)
	Písomná poznámka o inštrukciách pre vodiča	O	Nemecká vyhláška o bezpečnosti a ochrane zdravia pri prevádzkovaní technických zariadení (BetrSichV) a nemecký zákon o ochrane zdravia a bezpečnosti pri práci (ArbSchG)
	Nemecká vyhláška o bezpečnosti a ochrane zdravia pri prevádzkovaní technických zariadení (BetrSichV), dodržiavajte pokyny v návode na obsluhu	O	
Pri tankovaní			
a) motorová nafta	Nemecká vyhláška o bezpečnosti a ochrane zdravia pri prevádzkovaní technických za-	O	

Riziko	Úkon	Kontrolná poznámka √ hotovo – Nevzťahuje sa	Poznámky
	riadení (BetrSichV), dodržiavajte pokyny v návode na obsluhu		
b) LPG	Vyhláška 79 DGUV, dodržiavajte pokyny v návode na obsluhu	O	
Pri dobíjaní trakčnej batérie	Nemecká vyhláška o bezpečnosti a ochrane zdravia pri prevádzkovaní technických zariadení (BetrSichV), dodržiavajte pokyny v návode na obsluhu	O	VDE 0510-47 (= DIN EN 62485-3): Najmä – Zabezpečte správnu ventiláciu – Izolačná hodnota v rámci prípustného rozsahu
Pri používaní nabíjačiek batérie	Nemecká vyhláška o bezpečnosti a ochrane zdravia pri prevádzkovaní technických zariadení (BetrSichV), pravidlo 113-001 DGUV a dodržiavajte pokyny v návode na obsluhu	O	Nemecká vyhláška o bezpečnosti a ochrane zdravia pri prevádzkovaní technických zariadení (BetrSichV) a pravidlo 113-001 DGUV
Pri parkovaní vozíkov na LPG	Nemecká vyhláška o bezpečnosti a ochrane zdravia pri prevádzkovaní technických zariadení (BetrSichV), pravidlo 113-001 DGUV a dodržiavajte pokyny v návode na obsluhu	O	Nemecká vyhláška o bezpečnosti a ochrane zdravia pri prevádzkovaní technických zariadení (BetrSichV) a pravidlo 113-001 DGUV
Pri prevádzke autonómnych dopravných systémov			
Nedostatočná kvalita vozovky	Čisté/priechodné vozovky	O	Nemecká vyhláška o bezpečnosti a ochrane zdravia pri prevádzkovaní technických zariadení (BetrSichV).
Nesprávne nakladacie vybavenie/zošmyknutý náklad	Upravte polohu nákladu na palete	O	Nemecká vyhláška o bezpečnosti a ochrane zdravia pri prevádzkovaní technických zariadení (BetrSichV).

Riziko	Úkon	Kontrolná poznámka √ hotovo – Nevzťahuje sa	Poznámky
Nepredvídateľné jazdné vlastnosti	Školenie zamestnancov	O	Nemecká vyhláška o bezpečnosti a ochrane zdravia pri prevádzkovaní technických zariadení (BetrSichV).
Zablokované trasy	Označte trasy Udržujte vozovky bez prekážok	O	Nemecká vyhláška o bezpečnosti a ochrane zdravia pri prevádzkovaní technických zariadení (BetrSichV).
Križovatky na trasách	Zaveďte pravidlo o prednosti v jazde sprava	O	Nemecká vyhláška o bezpečnosti a ochrane zdravia pri prevádzkovaní technických zariadení (BetrSichV).
Nezistená prítomnosť osôb pri naskladňovaní a vyskladňovaní tovaru	Školenie zamestnancov	O	Nemecká vyhláška o bezpečnosti a ochrane zdravia pri prevádzkovaní technických zariadení (BetrSichV).

Riziká pre zamestnancov

Podľa nemeckej vyhlášky o bezpečnosti a ochrane zdravia pri prevádzkovaní technických zariadení (BetrSichVO) a zákona o zdraví a bezpečnosti pri práci (ArbSchG) je prevádzkovateľ povinný špecifikovať a posúdiť riziká počas prevádzky a stanoviť potrebné opatrenia na ochranu zdravia a bezpečnosti zamestnancov pri práci (BetrSichVO). Prevádzkovateľ preto musí vypracovať vhodné prevádzkové pokyny (§ 6 ArbSchG) a vymenovať osobu zodpovednú za tieto prevádzkové pokyny. Vodiči musia byť informovaní o prevádzkových pokynoch, ktoré sa na nich vzťahujú.

UPOZORNENIE

Upozorňujeme na definíciu nasledujúcich zodpovedných osôb: "prevádzkovateľ" a "vodič".

Konštrukcia a vybavenie vozíka spĺňajú normy a smernice potrebné pre označenie o zhode CE. Konštrukcia a vybavenie tiež spĺňajú

normy a smernice potrebné pre označenie o zhode UKCA, ktorý vyžadovaný v Spojenom kráľovstve. Konštrukcia a vybavenie preto nie sú súčasťou požadovaného rozsahu posúdenia rizík. To isté platí pre prídavné zariadenia s ich vlastným označením CE a označením UKCA. Napriek tomu si musí prevádzkovateľ zvoliť taký typ vozíka a jeho príslušenstva, aby spĺňali miestne nariadenia na prevádzkovanie.

Výsledok posúdenia rizík musí byť zdokumentovaný (§ 6 ArbSchG). Ak sa vozík používa vo viacerých podobných nebezpečných situáciách, výsledky je možné zhrnúť. Pozrite si kapitolu s názvom "Prehľad rizík a preventívnych opatrení", ktorá poskytuje potrebné informácie o súlade s týmto predpisom. Prehľad špecifikuje primárne riziká, ktoré sú v prípade nedodržania bezpečnostných požiadaviek najčastejšími príčinami nehôd. Ak sa v dôsledku špecifických prevádzkových podmienok vyskytnú iné veľké riziká, tieto riziká treba tiež zohľadniť.

Podmienky používania vozíkov sú v mnohých prevádzkach veľmi podobné, takže riziká možno zhrnúť do jedného prehľadu. Dodržiavajte aj informácie od príslušnej asociácie poistenia zákonnej zodpovednosti zamestnávateľov.

Bezpečnostné testy

Vykonávanie pravidelných kontrol vozíka

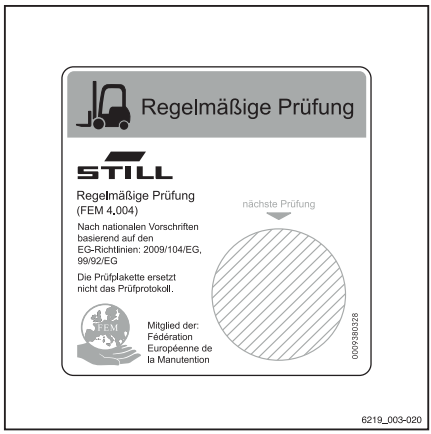

Prevádzkovateľ musí zabezpečiť vykonanie prehliadky vozíka špecialistom minimálne raz za rok alebo po mimoriadnych nehodách.

V rámci tejto kontroly sa musí úplne skontrolovať technický stav vozíka s ohľadom na jeho bezpečnosť. Okrem toho sa musí vykonať dôkladná kontrola, či sa na vozíku nevyskytujú poškodenia, ktoré mohli byť spôsobené nesprávnym používaním. Musí byť vyhotovený protokol o kontrole. Výsledky kontroly je potrebné uchovať minimálne do vykonania ďalších dvoch prehliadok.

Dátum kontroly je uvedený na nálepke na vozíku.

– S autorizovaným servisným strediskom sa dohodnite na vykonávaní pravidelných kontrol vozíka.

– Dodržujte smernice pre kontroly vozíkov v súlade s FEM 4.004.

Prevádzkovateľ je zodpovedný za to, že zabezpečí neodkladnú opravu akýchkoľvek porúch.

– Obráťte sa na autorizované servisné stredisko.

UPOZORNENIE

Okrem toho dodržiavajte vnútroštátne predpisy platné v krajine použitia.

Testovanie izolácie

Izolácia vozíka musí poskytovať dostatočný izolačný odpor. Preto sa musí ako súčasť testovania normy FEM aspoň raz ročne vykonať skúška izolácie v súlade s normami DIN EN 1175, DIN 43539, VDE 0117 a VDE 0510.

Výsledky testovania izolácie musia dosiahnuť aspoň testovacie hodnoty uvedené v nasledujúcich dvoch tabuľkách.

– Ak chcete testovať izoláciu, obráťte sa na autorizované servisné stredisko.

Presný postup testovania izolácie je opísaný v dielenskej príručke k tomuto vozíku.

UPOZORNENIE

Elektrický systém vozíka a trakčné batérie treba kontrolovať osobitne.

Testovacie hodnoty pre trakčnú batériu

Súčiastka	Odporúčané testovacie napätie	Merania		Menovité napätie U_{Bat}	Testovacie hodnoty
Batéria	50 V jednosm.	Bat. + Bat. -	Priečinok pre batériu	24 voltov	> 1 200 Ω
	100 V jednosm.			48 voltov	> 2 400 Ω
	100 V jednosm.			80 voltov	> 4 000 Ω

Testovacie hodnoty pre celý vozík

Menovité napätie	Testovacie napätie	Testovacie hodnoty pre nové vozíky	Minimálne hodnoty počas trvania životnosti
24 voltov	50 V jednosm.	Min. 50 kΩ	> 24 kΩ
48 voltov	100 V jednosm.	Min. 100 kΩ	> 48 kΩ
80 voltov	100 V jednosm.	Min. 200 kΩ	> 80 kΩ

Bezpečnostné predpisy pre zaobchádzanie so spotrebným materiálom

Prípustný spotrebný materiál

⚠ VAROVANIE

Spotrebné materiály môžu byť nebezpečné!

– Dodržiavajte všeobecné informácie a bezpečnostné informácie týkajúce sa používania spotrebných materiálov.

– Prečítajte si informácie v kapitole "Bezpečnostné predpisy pre zaobchádzanie so spotrebným materiálom".

– Dodržiavajte pokyny v bezpečnostných katalógových listoch dodaných výrobcom daného spotrebného materiálu.

– Používajte iba spotrebný materiál schválený na používanie s týmto vozíkom. Povolený spotrebný materiál je uvedený v tabuľke údržbových údajov.

Oleje

⚠ NEBEZPEČENSTVO

Oleje sú horľavé!

– Riaďte sa zákonnými predpismi.

– Dávajte pozor, aby sa oleje nedostali do styku s horúcimi časťami motora.

– Zákaz fajčenia a prístupu s ohňom alebo otvoreným plameňom!

⚠ NEBEZPEČENSTVO

Oleje sú toxické!

– Zabráňte kontaktu a požitiu.

– Ak dôjde k vdýchnutiu pár alebo výparov, okamžite prejdite na čerstvý vzduch.

– Ak dôjde ku kontaktu s očami, oči dôkladne vypláchnite vodou (najmenej 10 minút) a potom navštívte očného lekára.

– V prípade požitia nevyvolávajte zvracanie. Okamžite vyhľadajte pomoc lekára.

⚠ VAROVANIE

Dlhodobý intenzívny kontakt s pokožkou môže spôsobiť jej vysúšanie a podráždenie!

– Zabráňte kontaktu a požitiu.
– Používajte ochranné rukavice.
– Ak sa pokožka dostane do kontaktu s látkou, umyte ju mydlom a vodou a potom aplikujte prostriedky starostlivosti o pokožku.
– Zasiahnutý odev a obuv okamžite vymeňte.

⚠ VAROVANIE

Hrozí riziko pošmyknutia na rozliatom oleji, obzvlášť v kombinácii s vodou!

– Rozliaty olej je potrebné ihneď odstrániť pomocou prostriedkov absorbujúcich olej a zlikvidovať podľa predpisov.

UPOZORNENIE TÝKAJÚCE SA ŽIVOTNÉHO PROSTREDIA

Olej je látka znečisťujúca vodu!

- *Oleje skladujte vždy v nádobách, ktoré vyhovujú príslušným zákonným predpisom.*
- *Predchádzajte rozliatiu oleja.*
- *Rozliaty olej je potrebné ihneď odstrániť pomocou prostriedkov absorbujúcich olej a zlikvidovať podľa predpisov.*
- *Staré oleje likvidujte v súlade s príslušnými nariadeniami.*

Hydraulická kvapalina

⚠ VAROVANIE

Tieto kvapaliny sú pri prevádzke vozíka vystavené vysokému tlaku a predstavujú možné ohrozenie zdravia.

– Dávajte pozor, aby ste kvapaliny nerozlievali.
– Riaďte sa zákonnými predpismi.
– Zabráňte kontaktu týchto kvapalín s horúcimi časťami motora.

⚠ VAROVANIE

Tieto kvapaliny sú pri prevádzke vozíka vystavené vysokému tlaku a predstavujú možné ohrozenie zdravia.

– Zabráňte kontaktu týchto kvapalín s pokožkou.

– Nevdychujte rozprášenú kvapalinu.

– Prienik stlačených kvapalín unikajúcich pod vysokým tlakom cez netesnosti v hydraulickom systéme je mimoriadne nebezpečný. V prípade takéhoto zranenia je nevyhnutné okamžite vyhľadať lekárske ošetrenie.

– Aby ste predišli poraneniu, používajte vhodné osobné ochranné prostriedky (napr. ochranné rukavice, ochranné okuliare, ochranu pokožky a prostriedky na ošetrenie pokožky).

UPOZORNENIE TÝKAJÚCE SA ŽIVOTNÉHO PROSTREDIA

Hydraulická kvapalina je látka znečisťujúca vodu.

- *Hydraulickú kvapalinu vždy skladujte v nádobách, ktoré vyhovujú predpisom*
- *Zabráňte rozliatiu kvapaliny*
- *Rozliatu hydraulickú kvapalinu je potrebné ihneď odstrániť pomocou prostriedkov absorbujúcich olej a zlikvidovať podľa predpisov*
- *Starú hydraulickú kvapalinu zlikvidujte podľa predpisov*

Akumulátorová kyselina

⚠ VAROVANIE

Batériová kyselina obsahuje zriedenú kyselinu sírovú. Táto kyselina je jedovatá.

– Za žiadnych okolností sa nedotýkajte ani neprehĺtajte akumulátorovú kyselinu.

– V prípade zranenia okamžite vyhľadajte lekársku pomoc.

⚠ VAROVANIE

Batériová kyselina obsahuje zriedenú kyselinu sírovú. Táto kyselina je leptajúca.

- Pri práci s akumulátorovou kyselinou používajte vhodné PSA (gumové rukavice, zástera, ochranné okuliare).
- Pri práci s akumulátorovou kyselinou nikdy nenoste hodinky ani šperky.
- Zabráňte kontaktu kyseliny s obličením, pokožkou alebo očami. Ak dôjde ku kontaktu, okamžite oplachujte zasiahnuté miesto veľkým množstvom čistej vody.
- V prípade zranenia okamžite vyhľadajte lekársku pomoc.
- Vyliatu batériovú kyselinu okamžite zmyte veľkým množstvom vody.
- Riaďte sa zákonnými predpismi.

UPOZORNENIE TÝKAJÚCE SA ŽIVOTNÉHO PROSTREDIA

- Zlikvidujte použitú batériovú kyselinu v súlade s platnými predpismi.

Chladivo a chladiaca kvapalina

⚠ VAROVANIE

Chladivo a chladiaca kvapalina môžu byť škodlivé pre vaše zdravie a životné prostredie!

Chladivá sú inhibítory chemickej korózie a činidlá chrániace chladiaci systém, ako napríklad Glysantin. Chladiaca kvapalina je náležitá zmes vody a chladiva. Chladivo v koncentrovanej aj v zriedenej forme môže byť v prípade požitia nebezpečné pre vaše zdravie alebo v prípade rozliatia nebezpečné pre životné prostredie.

- Chladivo a chladiacu kvapalinu skladujte len v pôvodných nádobách a nevylievajte ich.
- Chladivo ani chladiacu kvapalinu nikdy neskladujte v prázdnych nádobách na jedlo, flašiach ani iných nádobách.
- Dodržiavajte národné predpisy platné v krajine použitia.

UPOZORNENIE TÝKAJÚCE SA ŽIVOTNÉHO PROSTREDIA

– Rozliate chladivo alebo chladiacu kvapalinu ihneď odsajte pomocou prípravku viažuceho olej a zlikvidujte ich v súlade s národnými predpismi platnými v krajine použitia.
– Staré chladivo alebo chladiacu kvapalinu zlikvidujte v súlade s národnými predpismi platnými v krajine použitia.

Likvidácia spotrebného materiálu

UPOZORNENIE TÝKAJÚCE SA ŽIVOTNÉHO PROSTREDIA

Materiály, ktoré sa nahromadia počas opravy, údržby a čistenia je potrebné správne zachytiť a zlikvidovať v súlade s národnými predpismi krajiny, v ktorej sa vozík používa. Takéto práce sa smú vykonávať iba v priestoroch na to určených. V maximálnej možnej miere treba minimalizovať akékoľvek negatívne dopady na životné prostredie.

– Všetky vyliate kvapaliny, napríklad hydraulický alebo prevodový olej, treba okamžite zachytiť absorpčným prípravkom viažucim oleje.
– Rozliatu akumulátorovú kyselinu okamžite neutralizujte.
– Vždy dodržiavajte vnútroštátne predpisy týkajúce sa likvidácie použitého oleja.

Emisie

Uvedené hodnoty platia pre štandardný vozík (porovnajte špecifikácie v kapitole "Technické údaje"). Pri použití iných pneumatík, zdvíhacích stožiarov, prídavných jednotiek a pod. sa tieto hodnoty môžu zmeniť.

Emisie hluku

Hodnoty boli stanovené na základe meraní podľa normy EN 12053 "Bezpečnosť priemyselných vozíkov – skúšobné metódy na meranie emisií hluku", podľa normy EN 12001 a EN ISO 3744 a požiadaviek normy EN ISO 4871.

Tento stroj vytvára nasledujúcu hladinu akustického tlaku:

Hladina nepretržitého akustického tlaku v priestore pre vodiča

L_{pAZ}	Odchýlka merania K_{pA}
< 70 dB(A)	4 dB(A)

Hodnoty sa určujú testovacím cyklom na identickom stroji podľa hodnôt nameraných v prevádzkových stavoch a počas voľnobehu.

Percentuálny podiel pracovných úkonov v čase:

- Zdvih 18 %
- Voľnobeh 58 %
- Jazda 24 %

Uvádzané hodnoty hluku vo vozíku nie sú použiteľné na stanovenie emisií hluku na pracovisku podľa poslednej verzie **smernice 2003/10/ES** (denné vystavenie osôb emisiám hluku). Dodržiavajte platné vnútroštátne predpisy v krajinách mimo EÚ. V prípade potreby musí prevádzkovateľ stanoviť tieto hodnoty emisií hluku priamo na pracovisku v skutočných podmienkach (ďalšie zdroje hluku, špecifické podmienky používania, zvukové odrazy).

UPOZORNENIE

Riaďte sa definíciou nasledujúcich zodpovedných osôb: "prevádzkovateľ".

Vibrácie

Vibrácie stroja boli stanovené na identickom stroji v súlade s normou DIN EN 13059 "Bezpečnosť priemyselných vozíkov – skúšobné metódy na meranie vibrácií" a normou DIN EN 12096 "Mechanické vibrácie – deklarácia a overenie hodnôt emisií vibrácií".

Efektívna hodnota zrýchlenia na sedadle vážená frekvenciou

Sedadlo vodiča MSG 65	Odchýlka merania
0,31 m/s^2	0,093 m/s^2

Testy preukázali, že amplitúda vibrácií rúk a ramien na volante alebo na ovládacích prvkoch vozíka je nižšia ako 2,5 m/s^2. Pre tieto merania preto neexistuje žiadny predpis pre meranie.

Prevádzkovateľ je povinný stanoviť mieru vystavenia vodiča vibračnému zaťaženiu v priebehu pracovného dňa v súlade so **smernicou 2002/44/ES** na konkrétnom mieste používania, aby bolo možné zohľadniť všetky ďalšie vplyvy, ako napr. trasu jazdy, intenzitu prevádzky a pod. Dodržiavajte platné vnútroštátne predpisy v krajinách mimo EÚ.

UPOZORNENIE

Pozrite si definíciu nasledujúcich zodpovedných osôb: "prevádzkovateľ".

Batéria

⚠ NEBEZPEČENSTVO

Nebezpečenstvo výbuchu zápalných plynov!

Počas nabíjania z batérie uniká zmes kyslíka a vodíka (kyslíkovo-vodíková zmes). Táto zmes plynov je výbušná a nesmie sa zapáliť.

- Vždy dbajte na to, aby boli uzavreté alebo čiastočne uzavreté pracoviská dôkladne vetrané.
- Dodržujte bezpečný odstup od otvoreného ohňa a odletujúcich iskier.
- Nefajčite.
- Pri manipulácii s batériou dodržiavajte bezpečnostné predpisy.

Žiarenie

V súlade so smernicou DIN EN 62471:2009-03 (VDE 0837-471:2009-03) je systém STILL SafetyLight (voliteľné vybavenie) zaradený do rizikovej skupiny 2 (stredne veľké riziko) kvôli potenciálnemu fotobiologickému nebezpečenstvu.

3

Prehľady

Prehľad

Ľavá strana (pri pohľade v smere jazdy)

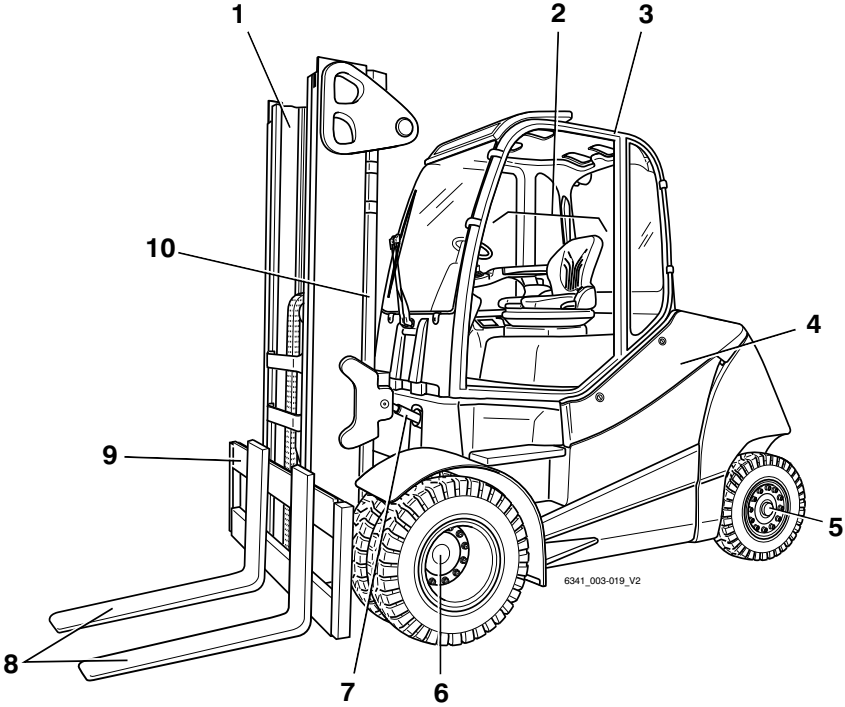

1	Zdvíhací stožiar	6	Hnacia náprava
2	Kabína vodiča	7	Naklápací valec
3	Ochranná strecha	8	Ramená vidlíc
4	Ľavý bočný kryt	9	Nosník vidlíc
5	Riadiaca náprava	10	Zdvihový valec

Pravá strana (pri pohľade v smere jazdy)

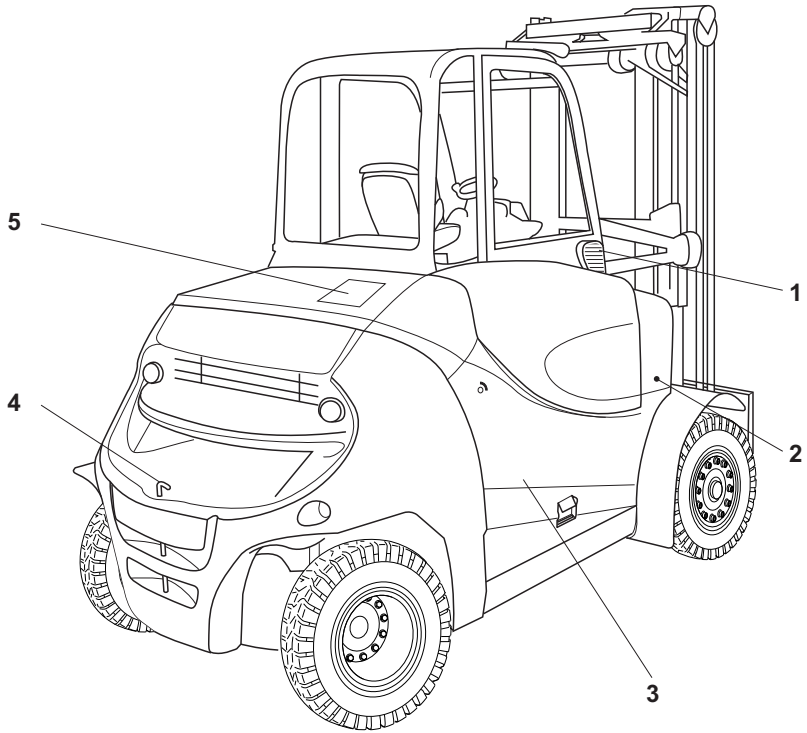

1	Filter čerstvého vzduchu kúrenia	4	Spojovací čap
2	Kryt, pravý predný	5	Zadný kryt
3	Kryt batérie		

Priestor pre vodiča

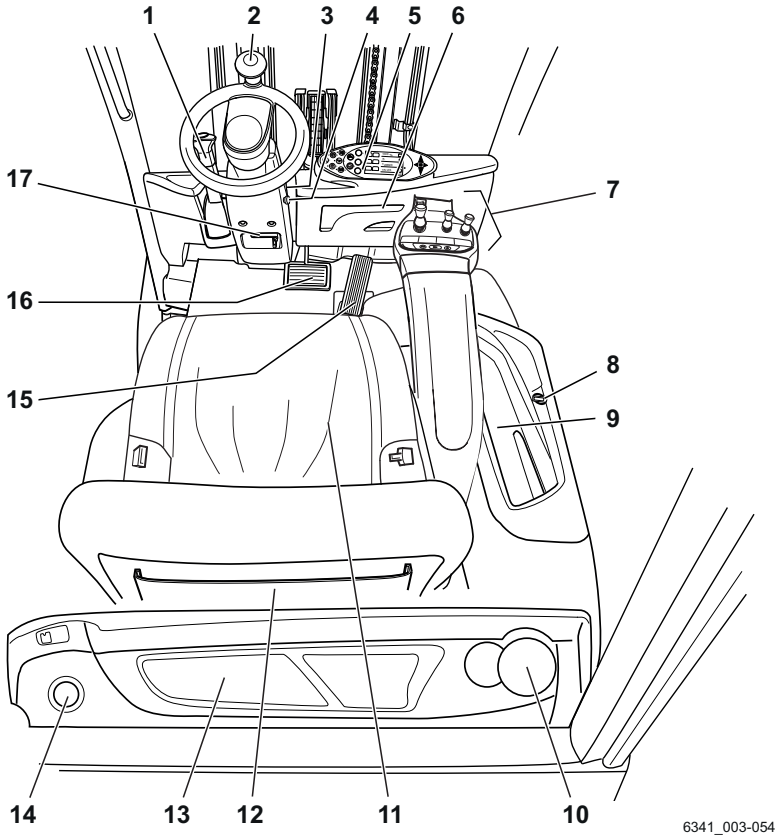

1 Páka parkovacej brzdy
2 Volant
3 Spínacia skrinka
4 Vypínač núdzového zastavenia
5 Ovládacia jednotka displeja
6 Držiak na dokumenty/odkladací priestor pre návod na obsluhu
7 Ovládacie prvky hydraulických a jazdných funkcií
8 Zásuvka 12 V
9 Odkladací priestor
10 Držiak fľaše s objemom max. 0,5 l
11 Sedadlo vodiča
12 Odkladací priestor/odkladací priestor s krytom (voliteľné vybavenie)
13 Odkladací priestor
14 Uzáver plniaceho otvoru nádrže na kvapalinu ostrekovača čelného skla (voliteľné vybavenie)
15 Plynový pedál
16 Brzdový pedál
17 Páka nastavenia stĺpika riadenia

UPOZORNENIE

Vybavenie konkrétneho vozíka sa môže líšiť od zobrazeného vybavenia.

Ovládacie a zobrazovacie prvky

Operačná jednotka displeja

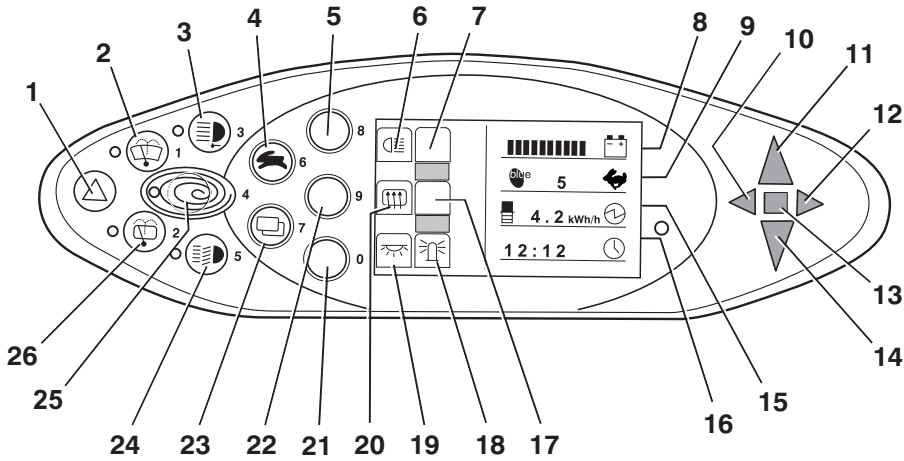

1	Tlačidlo výstražného systému
2	Tlačidlo stierača čelného skla
3	Tlačidlo pracovných svetlometov
4	Tlačidlo voliča trakčného programu
5	Tlačidlo osvetlenia
6	Symbol osvetlenia
7	nepriradené
8	Zobrazenie stavu nabitia batérie
9	Indikátor trakčného programu (číselný)
10	Kontrolka ľavého smerového ukazovateľa
11	Indikátor jazdy vpred
12	Kontrolka pravého smerového ukazovateľa
13	Indikátor poruchy
14	Indikátor cúvania
15	Zobrazenie menovitého výkonu
16	Zobrazenie času (digitálne)
17	nepriradené
18	Indikátor rotačného svetelného majáka
19	Indikátor osvetlenia interiéru
20	Indikátor ohrevu zadného okna
21	Tlačidlo osvetlenia interiéru/rotačného majáka
22	Tlačidlo vyhrievania zadného okna
23	Tlačidlo výberu ponuky
24	Tlačidlo osvetlenia
25	Tlačidlo Blue-Q
26	Tlačidlo stierača zadného okna

UPOZORNENIE

Funkcie tlačidiel Softkeys (5, 21, 22) a príslušných indikátorov (6, 7, 18, 19, 20) sú priradené v závislosti od nainštalovaného prídavného vybavenia.

Znázornené priradenie je príklad a môže sa líšiť od priradenia naprogramovaného vo vozíku. Tlačidlám Softkeys možno priradiť viacero funkcií, ktoré sa vyvolajú podľa navigácie v ponuke. Podrobnejšie informácie nájdete v časti s názvom "Obsluha zobrazovaco-ovládacej jednotky".

– V prípade nejasností sa obráťte na autorizované servisné stredisko.

Ovládacie prvky hydraulických a jazdných funkcií

Na ovládanie hydraulických a jazdných funkcií vozíka sú k dispozícii rôzne verzie ovládacích prvkov.

Vozík môže byť vybavený týmito ovládacími prvkami:

- **Dve páčky**
- **Tri páčky**
- **Štyri páčky**
- **Joystick 4Plus**
- **Fingertip**
- **Minikonzola**

Dve páčky

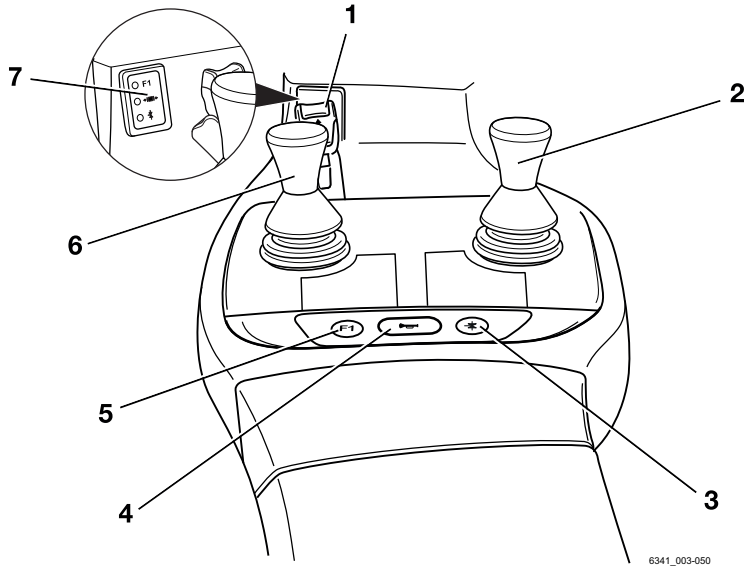

1	Prepínač smeru jazdy	5	Funkčný kláves "F1"
2	Ovládacia páka "Nadstavce"	6	Všesmerová 360° páka "Zdvíhací stožiar"
3	Funkčné tlačidlo pre "5. funkciu"	7	Zobrazovacie pole hydraulických funkcií
4	Tlačidlo výstražného klaksónu		

UPOZORNENIE

- *Prepínač smeru jazdy (1) nefunguje vo verzii s dvojpedálovým ovládaním (voliteľné vybavenie). Smer jazdy sa v dvojpedálovej verzii volí výlučne pomocou pedálov.*
- *V autorizovanom servisnom stredisku je možné funkčnému tlačidlu "F1" (5) priradiť rôzne funkcie.*

Tri páčky

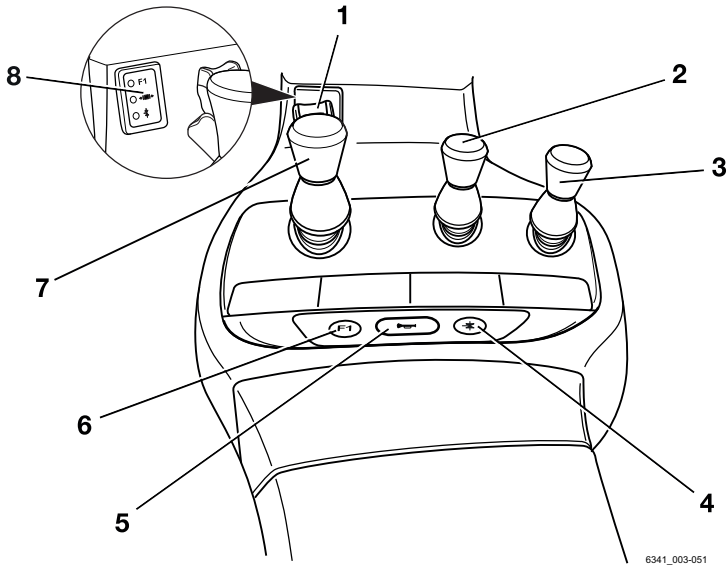

1	Prepínač smeru jazdy	5	Tlačidlo výstražného klaksónu
2	Ovládacia páka "Prídavná hydraulika 1"	6	Funkčný kláves "F1"
3	Ovládacia páka "Prídavná hydraulika 2"	7	Všesmerová 360° páka "Zdvíhací stožiar"
4	Funkčné tlačidlo pre "5. funkciu"	8	Zobrazovacie pole hydraulických funkcií

UPOZORNENIE

- *Prepínač smeru jazdy (1) nefunguje vo verzii s dvojpedálovým ovládaním (voliteľné vybavenie). Smer jazdy sa v dvojpedálovej verzii volí výlučne pomocou pedálov.*
- *V autorizovanom servisnom stredisku je možné funkčnému tlačidlu "F1" (6) priradiť rôzne funkcie.*

Štyri páčky

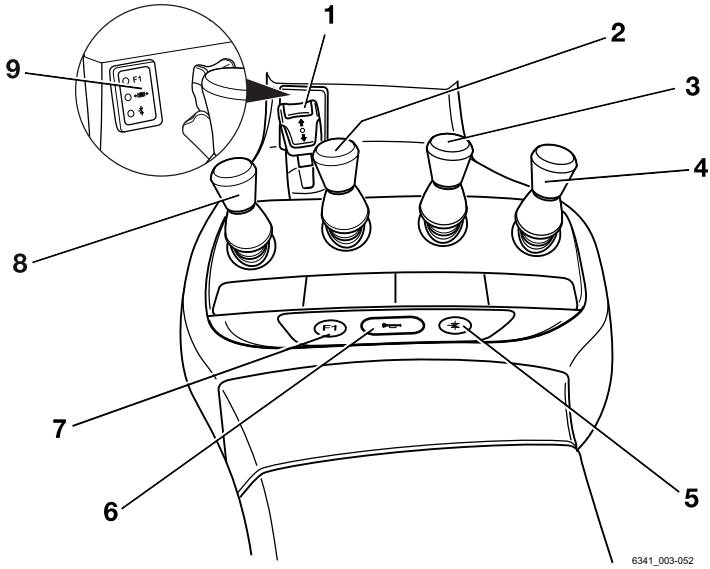

1	Prepínač smeru jazdy	6	Tlačidlo výstražného klaksónu
2	Ovládacia páka "náklonu"	7	Funkčné tlačidlo "F1"
3	Ovládacia páka "Prídavná hydraulika 1"	8	Ovládacia páka "zdvihu/spúšťania"
4	Ovládacia páka "Prídavná hydraulika 2"	9	Zobrazovacie pole hydraulických funkcií
5	Funkčné tlačidlo pre "5. funkciu"		

UPOZORNENIE

- *Prepínač smeru jazdy (1) nefunguje vo verzii s dvojpedálovým ovládaním (voliteľné vybavenie). Smer jazdy sa v dvojpedálovej verzii volí výlučne pomocou pedálov.*
- *V autorizovanom servisnom stredisku je možné funkčnému tlačidlu "F1" (7) priradiť rôzne funkcie.*

Joystick 4Plus

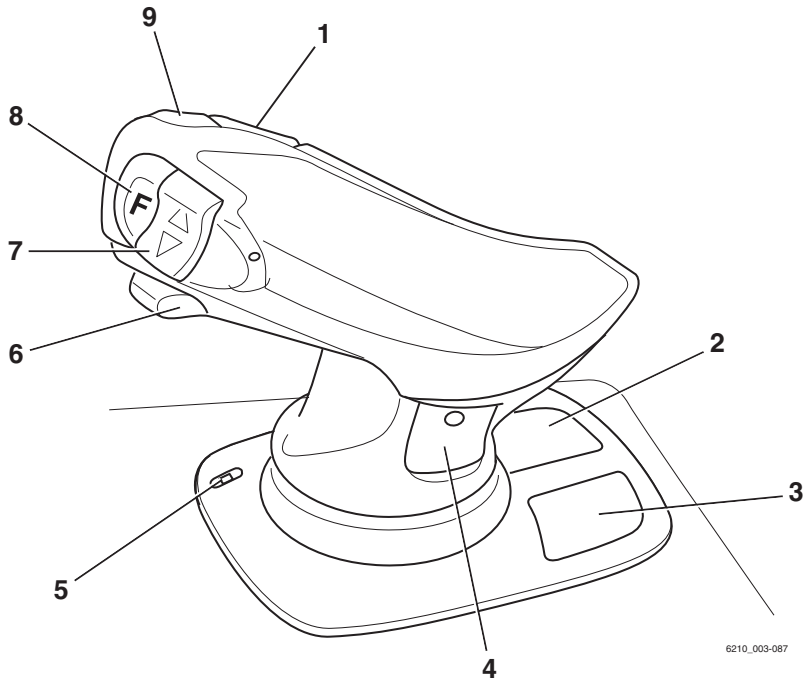

1 Horizontálne kolískové tlačidlo pre "tretiu funkciu hydrauliky", náklon zdvíhacieho stožiara
2 Symboly pre základné funkcie hydrauliky
3 Piktogramy pre piatu hydraulickú funkciu a zaisťovací mechanizmus čeľustí (voliteľné vybavenie)
4 Piktogramy pre tretiu a štvrtú funkciu hydrauliky
5 Indikátor LED pre zaisťovací mechanizmus čeľustí (voliteľná výbava)
6 Posúvač pre "štvrtú funkciu hydrauliky", napríklad posunutie rámu bočného posunu dopredu/dozadu
7 Vertikálne kolískové tlačidlo pre "smer jazdy"
8 Tlačidlo prepnutia "F"
9 Tlačidlo výstražného klaksónu

UPOZORNENIE

- *Vertikálne kolískové tlačidlo pre "smer jazdy"(7) je nefunkčné vo verzii s dvojpedálovým ovládaním. Smer jazdy sa v dvojpedálovej verzii volí výlučne pomocou pedálov.*

Fingertip

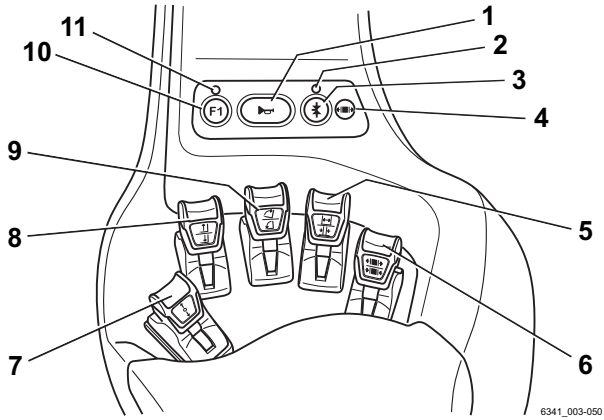

1	Tlačidlo výstražného klaksónu
2	Indikátor LED pre "5. funkciu"
3	Funkčné tlačidlo pre "5. funkciu"
4	Indikátor LED pre "uvoľnenie čeľustí"
5	Ovládacia páka pre "prídavnú hydrauliku 1"
6	Ovládacia páka pre "prídavnú hydrauliku 2"
7	Prepínač smeru jazdy
8	Ovládacia páka "zdvihu/spúšťania"
9	Ovládacia páka "náklonu"
10	Funkčný kláves "F1"
11	Indikátor LED pre "F1"

UPOZORNENIE

- *Prepínač smeru jazdy (7) nefunguje vo verzii s dvojpedálovým ovládaním (voliteľné vybavenie). Smer jazdy sa v dvojpedálovej verzii volí výlučne pomocou pedálov.*
- *V autorizovanom servisnom stredisku je možné funkčnému tlačidlu "F1" (10) priradiť rôzne funkcie.*

Modul voliča smeru jazdy a ukazovateľa (voliteľné vybavenie) ▷

Modul voliča smeru jazdy a ukazovateľa sa nachádza na stĺpiku riadenia pod volantom.

UPOZORNENIE

Ak je prepínač smeru jazdy na ovládacom zariadení chybný a vozík sa zastaví v nebezpečnom priestore, na účely núdzovej jazdy možno použiť páčku ukazovateľa smeru jazdy na module voliča smeru jazdy a ukazovateľa. Pozrite si časť s názvom "Núdzová jazda pomocou prepínača smeru jazdy/páčky ukazovateľa smeru jazdy" v kapitole "Postup v núdzových situáciách".

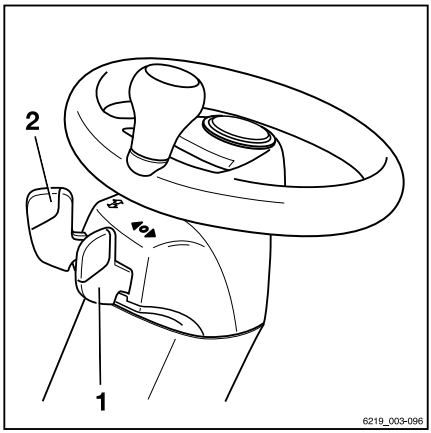

1 Páčka ukazovateľa smeru jazdy
2 Spínač smerovky

4

Prevádzka

Kontroly a úkony pred každodenným používaním

Vizuálne kontroly a kontrola funkcie

⚠ VAROVANIE

Pri vypadnutí z vozíka hrozí nebezpečenstvo úrazu!

Pri nastupovaní do vozíka hrozí nebezpečenstvo zachytenia alebo pošmyknutia a pádu. Ak chcete dosiahnuť na vyššie položené miesta na vozíku, použite vhodné vybavenie.

- Na nastupovanie do vozíka používajte výhradne schodíky určené na tento účel.
- Na dosiahnutie neprístupných miest použite vybavenie, ako je rebrík alebo plošina.

Poškodenie vozíka alebo nadstavcov (voliteľné vybavenie), nefunkčné spínače alebo bezpečnostné systémy, ako aj úpravy vopred definovaných nastavených hodnôt môžu viesť k nepredvídateľným a nebezpečným situáciám.
Nasledujúce kontroly a úlohy umožňujú rozpoznanie príčiny tohto typu v dostatočnom predstihu. Pred každodennou prevádzkou vozíka je preto dôležité vykonať kontroly a úkony uvedené v nasledujúcej tabuľke odhora nadol.
Ak na vozíku alebo na nadstavci (voliteľné vybavenie) spozorujete nejaké poškodenie alebo inú poruchu, vozík sa nesmie používať až do odstránenia všetkých nedostatkov.

Pred každodenným použitím skontrolujte, či je vozík v bezpečnom prevádzkovom stave:

Súčiastka	Opatrenia
Ramená vidlíc, všeobecné zariadenie na prepravu nákladu	Vykonajte vizuálnu kontrolu prítomnosti deformácií a opotrebovania (napr. prípadné ohnutie, zlomenie, výrazné opotrebovanie). Skontrolujte stav a funkčnosť mechanizmov blokovania vidlíc, aby nedošlo k neželanému zdvihnutiu alebo posunu.
Valčekové dráhy zdvíhacieho stožiara	Skontrolujte prítomnosť vrstvy maziva.
Nákladové reťaze	Vykonajte vizuálnu kontrolu a zaistite, aby reťaze neboli poškodené a mali rovnomerné napnutie.

Súčiastka	Opatrenia
Nadstavce (voliteľné príslušenstvo)	Dbajte na správne pripevnenie nadstavcov podľa návodu na obsluhu od výrobcu. Vykonajte vizuálnu kontrolu a zaistite, aby nadstavce neboli poškodené a tesnili. Vykonajte kontroly toho, či nadstavce fungujú správne.
Spodná strana	Skontrolujte priestor pod vozíkom, či neunikajú spotrebné materiály.
Ochranná strecha, ochranná mriežka (voliteľné vybavenie)	Vykonajte vizuálnu kontrolu neporušenosti. Skontrolujte pevnosť pripevnenia.
Schodíky	Skontrolujte, či sú čisté (bez námrazy, nie šmykľavé).
Sklenené panely (voliteľné vybavenie)	Vykonajte vizuálnu kontrolu neporušenosti. Skontrolujte, či sú čisté (a bez námrazy).
Rukoväti	Skontrolujte pevnosť pripevnenia.
Servisné veká	Skontrolujte funkčnosť zatvorenia a uzavrite veko.
Batéria	Vykonajte vizuálnu kontrolu neporušenosti a prítomnosti deformácií. Skontrolujte, či je priečinok pre batériu bezpečne a správne nasadený na základný rám batérie. Batéria musí byť umiestnená vodorovne.
Montáž pripojenia batérie	Skontrolujte, či sú zástrčka batérie, pripájací konektor a kontakty neporušené a nie sú deformované. Poškodené alebo deformované súčiastky nechajte vymeniť v autorizovanom servisnom stredisku. Skontrolujte zástrčku batérie a pripájací konektor, či sa v nich nenachádza vlhkosť alebo zakliesnené cudzie predmety. Odstráňte všetku vlhkosť a cudzie predmety (napríklad stlačeným vzduchom).
Kryt batérie	Vykonajte vizuálnu kontrolu neporušenosti a prítomnosti deformácií. Skontrolujte stav a funkčnosť rýchlouzatváracej spony, rukovätí, zámku a západky. Skontrolujte funkčnosť zatvorenia a uzavrite veko.
Rám batérie	Vykonajte vizuálnu kontrolu neporušenosti a prítomnosti deformácií. Zaisťovacie vačky v priestore pre batériu musia byť úplne zaistené v otvoroch základného rámu batérie.
Zaistenie batérie	Skontrolujte stav a funkčnosť. Zaistenie batérie otočte úplne smerom nadol.

Súčiastka	Opatrenia
Spriahací kolík, automatické spriahadlo (voliteľná výbava)	Vykonajte vizuálnu kontrolu na prítomnosť deformácií a opotrebovania (napríklad ohnutie, zlomenie, roztrhnutie). Vykonajte kontrolu neporušenosti a funkčnosti poistného puzdra v protizávaží. Skontrolujte, či je nainštalovaný zákolesník a či funguje správne (reťaz, lano, závlačka). Ak sa pripájanie a oddeľovanie vykonáva častejšie ako dvakrát až trikrát za smenu, spriahadlo (voliteľné vybavenie) premažte na maznici.
Štítky, nálepky	Skontrolujte štítky, či sú prítomné, neporušené a čitateľné. Poškodené alebo chýbajúce nalepovacie štítky nahraďte podľa informácií v časti "Umiestnenia štítkov".
Sedadlo vodiča, bezpečnostný pás	Skontrolujte neporušenosť a funkčnosť.
Osvetlenie, výstražné zariadenia	Skontrolujte neporušenosť a funkčnosť.
Pracovná hydraulika	Všetky dostupné hydraulické funkcie aktivujete jedným stlačením všetkých hydraulických ovládacích prvkov. Všeobecne platí pravidlo: Ak sa hydraulické ventily dlho neovládajú, ich funkcia môže byť narušená. Platí to bez ohľadu na typ a konštrukciu hydraulických ventilov. Platí to najmä pre hydraulické funkcie nástavcov, ktoré sa nepoužívajú často. Aj keď nástavec nie je práve namontovaný, používajte aj tieto hydraulické funkcie.
Antistatický pás	Vykonajte vizuálnu kontrolu neporušenosti. Zaistite čistotu. Antistatický pás musí byť dostatočne dlhý, aby sa riadne dotýkal zeme.
Zdvihové a naklápacie valce, nádrž, blok ventilov, hadice, rúrky, prípojky	Vizuálne skontrolujte, či tieto diely nie sú poškodené a nedochádza k únikom. Skontrolujte priestor pod vozíkom, či neunikajú spotrebné materiály. Poškodené súčiastky nechajte vymeniť v autorizovanom servisnom stredisku.
Kolesá, pneumatiky	Vykonajte vizuálnu kontrolu a overte, či nie sú opotrebované alebo poškodené. Uistite sa, že sú namontované iba ráfy rovnakého typu od rovnakého výrobcu. V prípade nerovnomerného opotrebovania pneumatík vymeňte obe pneumatiky. Dodržiavajte bezpečnostné pokyny uvedené v časti "Pneumatiky".

Súčiastka	Opatrenia
Náprava	Skontrolujte, či z nápravy neunikajú žiadne spotrebné materiály.
Mriežka vyfukovaného vzduchu na kryte zadného závažia	Vykonajte vizuálnu kontrolu znečistenia a usadenín. V prípade potreby ho vyčistite.
Brzdový systém	Skontrolujte, či vozík funguje správne. Pozrite si časť „Kontrola správnej funkcie brzdového systému“.

– Nepoužívajte vozík, ak zistíte akékoľvek poškodenie alebo poruchu.
– Obráťte sa na autorizované servisné stredisko.

Nastupovanie a vystupovanie z vozíka

⚠ VAROVANIE

Pri nastupovaní a vystupovaní z vozíka hrozí nebezpečenstvo úrazu v dôsledku pošmyknutia, narazenia do častí vozíka alebo zaseknutia!

Ak je povrch priestoru pre nohy veľmi znečistený alebo mastný od oleja, hrozí nebezpečenstvo pošmyknutia. Pri vystupovaní z vozíka hrozí nebezpečenstvo narazenia hlavou do stĺpika ochrannej strechy alebo zachytenia odevu.

– Uistite sa, že povrch priestoru pre nohy nie je klzký.
– Do vozíka nenaskakujte ani z neho nevyskakujte.
– Dbajte na to, aby ste sa vždy pevne pridržiavali vozíka.

⚠ VAROVANIE

Pri vyskakovaní z vozíka hrozí nebezpečenstvo úrazu!

Ak sa vaše oblečenie alebo šperky (napr. hodinky, prsteň a pod.) pri vyskakovaní z vozíka zachytia o nejakú súčasť vozíka, môžete utrpieť vážny úraz (napr. v dôsledku pádu, amputácie prstov a pod.). Vyskakovať z vozíka je zakázané.

– Z vozíka nevyskakujte.
– V práci nenoste šperky.
– Nenoste voľný pracovný odev.

⚠ POZOR

Pri nesprávnom použití hrozí poškodenie súčastí!

Súčasti vozíka, ako sú sedadlo vodiča, volant, páka parkovacej brzdy a pod., nie sú určené ako pomôcky pri nastupovaní a vystupovaní z vozíka a v dôsledku nesprávneho použitia môže dôjsť k ich poškodeniu.

– Na nastupovanie a vystupovanie z vozíka používajte iba vybavenie určené na tento účel.

UPOZORNENIE

Na zabezpečenie správneho nastupovania do vozíka a vystupovania z vozíka musí vodič začať správnou nohou. Tá závisí od počtu schodíkov. Vozíky s jedným kolesom na prednej náprave majú dva schodíky. Vozíky s dvoma kolesami na prednej náprave majú tri schodíky.

Nastupovanie do vozíka a vystupovanie z vozíka s jedným kolesom a dvoma schodíkmi

Pri nastupovaní do vozíka a vystupovaní z vozíka používajte ako oporu rukoväte (2) a (4). Ako pomôcku je možné použiť aj stĺpik ochrannej strechy (1).

▷

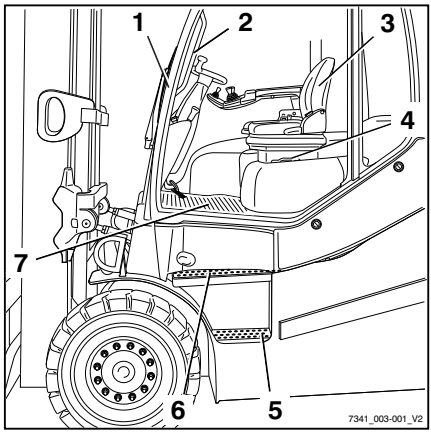

Vždy **nastupujte do** vozíka smerom dopredu:

- Ľavou rukou uchopte rukoväť (2) a pridržiavajte sa.
- Pravou rukou uchopte rukoväť (4) a pridržiavajte sa.
- Položte pravú nohu na spodný schodík (5).
- Položte ľavú nohu na horný schodík (6).
- Položte pravú nohu do priestoru pre nohy (7).
- Nastúpte do vozíka a sadnite si na sedadlo vodiča (3).

Z vozíka **vystupujte** vždy chrbtom smerom dozadu:

- Ľavou rukou uchopte rukoväť (2) a pridržiavajte sa.
- Vstaňte zo sedadla vodiča a položte ľavú nohu na horný schodík (6).
- Pravou rukou uchopte rukoväť (4) a držte sa.
- Položte pravú nohu na spodný schodík (5).
- Položte ľavú nohu na zem a vystúpte z vozíka.

Nastupovanie do vozíka a vystupovanie z vozíka s dvomi kolesami a tromi schodíkmi

Pri nastupovaní do vozíka a vystupovaní z vozíka používajte ako oporu rukoväte (2) a (4). Ako pomôcku je možné použiť aj stĺpik ochrannej strechy (1).

Vždy **nastupujte do** vozíka smerom dopredu:

- Ľavou rukou uchopte rukoväť (2) a pridržiavajte sa.
- Pravou rukou uchopte rukoväť (4) a pridržiavajte sa.
- Položte ľavú nohu na spodný schodík (5).
- Položte pravú nohu na stredný schodík (6).
- Položte ľavú nohu na horný schodík (7).
- Položte pravú nohu do priestoru pre nohy (8).
- Nastúpte do vozíka a sadnite si na sedadlo vodiča (3).

Z vozíka **vystupujte** vždy chrbtom smerom dozadu:

- Ľavou rukou uchopte rukoväť (2) a pridržiavajte sa.
- Vstaňte zo sedadla vodiča a položte ľavú nohu na horný schodík (7).
- Pravou rukou uchopte rukoväť (4) a držte sa.
- Položte pravú nohu na stredný schodík (6).
- Položte ľavú nohu na spodný schodík (5).
- Položte pravú nohu na zem a vystúpte z vozíka.

▷

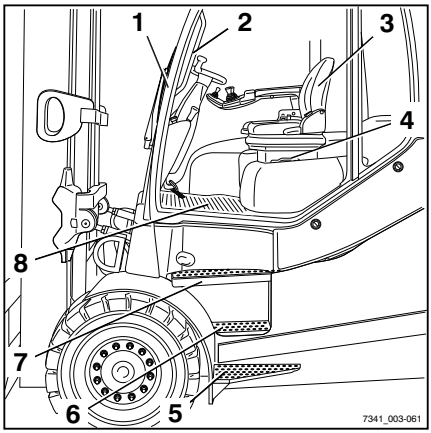

Priečinky a držiaky nápojov

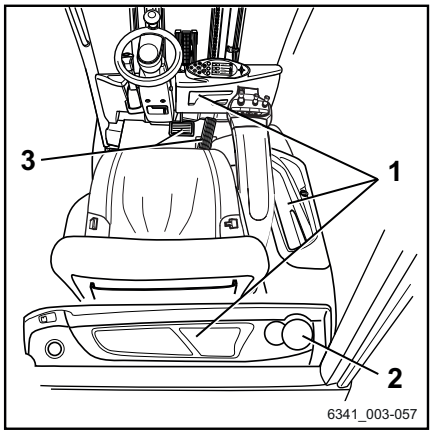

⚠ VAROVANIE

Nebezpečenstvo nehody!

Predmety, ktoré v dôsledku riadenia alebo brzdenia spadnú počas jazdy do priestoru na nohy, sa môžu dostať medzi pedále (3) a zablokovať ich správne fungovanie. V takom prípade sa nemusí dať vozík zabrzdiť.

– Odkladací priestor je možné využívať len na predmety, ktoré nemôžu vypadnúť.

– Uistite sa, že odložené predmety nemôžu vypadnúť z priečinkov (1) pri pohýnaní, riadení ani brzdení vozíka.

– V držiaku nápojov (2) je možné odkladať fľaše s maximálnym objemom 0,5 l.

Prispôsobenie sedadla vodiča MSG 65/MSG 75

⚠ NEBEZPEČENSTVO

Náhly posun sedadla vodiča alebo operadla sedadla spôsobiť nekontrolovaný pohyb vodiča, pri ktorom hrozí nebezpečenstvo nehody. Pri tomto pohybe môže dôjsť k neúmyselnému ovládaniu riadenia alebo ovládacích prvkov a k následnému nekontrolovanému pohybu vozíka alebo nákladu.

– Sedadlo vodiča ani operadlo sedadla nenastavujte počas jazdy.

– Sedadlo a operadlo sedadla nastavte tak, aby bolo možné bezpečne ovládať všetky ovládacie prvky.

– Uistite sa, že sú sedadlo vodiča a operadlo sedadla bezpečne zaistené.

⚠ VAROVANIE

V niektorých verziách vybavenia vozíka môže byť priestor pre hlavu vo vozíku obmedzený.

V týchto špecifických variantoch vybavenia vozíka musí byť vzdialenosť medzi hlavou vodiča a spodným okrajom strešného panela aspoň 40 mm.

UPOZORNENIE

Ak sa k sedadlu dodáva samostatný návod na obsluhu, treba dodržiavať pokyny v ňom uvedené.

VAROVANIE

Pruženie sedadla musíte prispôsobiť svojej telesnej hmotnosti, aby čalúnenie sedadla dokázalo optimálne tlmiť vibrácie a nárazy. Toto opatrenie bude lepšie pre váš chrbát aj z hľadiska celkovej ochrany vášho zdravia.

– Uistite sa, že v otočnom priestore sedadla vodiča nie sú žiadne predmety, aby ste predišli zraneniu.

Posunutie sedadla vodiča

▷

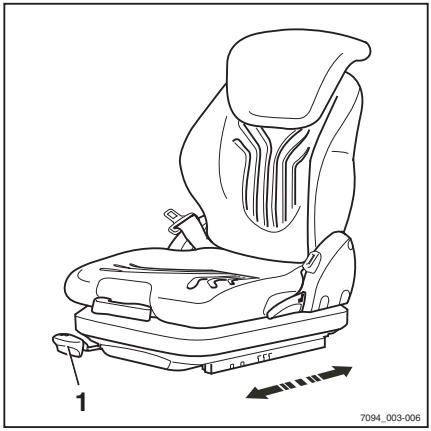

– Zdvihnite páku (1) a držte ju v tejto polohe.
– Potlačte sedadlo vodiča do požadovanej polohy.
– Páku uvoľnite.
– Uistite sa, že je sedadlo vodiča bezpečne zaistené.

Nastavenie operadla sedadla ▷

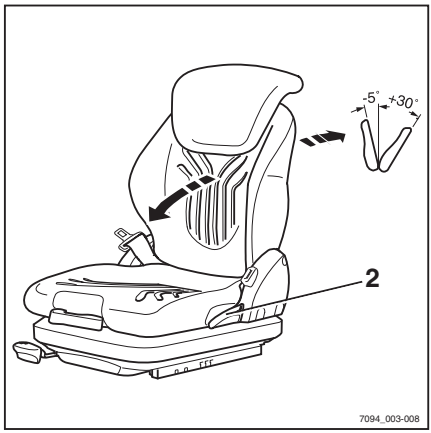

Počas odisťovania operadla sedadla naň netlačte.

– Zdvihnite páku (2) a držte ju v tejto polohe.
– Zatlačte operadlo sedadla do požadovanej polohy.
– Páku uvoľnite.
– Uistite sa, že je operadlo sedadla bezpečne zaistené.

UPOZORNENIE

Zadný uhol náklonu operadla sedadla môže byť obmedzený konštrukčnou štruktúrou vozíka.

Prispôsobenie pruženia sedadla ▷

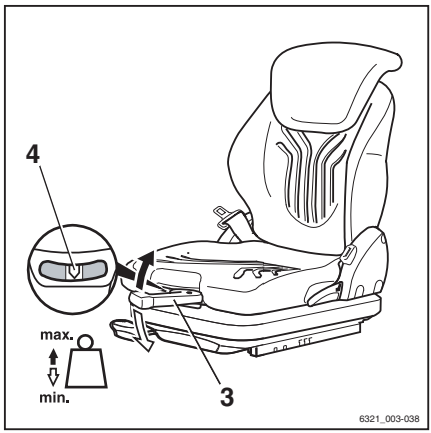

UPOZORNENIE

Sedadlo vodiča možno nastaviť tak, aby vyhovovalo hmotnosti konkrétneho vodiča. Na dosiahnutie najlepšieho nastavenia pruženia sedadla musí vodič pri nastavovaní sedieť na sedadle.

UPOZORNENIE

Sedadlo vodiča MSG 65/MSG 75 je navrhnuté pre osoby s hmotnosťou od 45 kg do 170 kg.

UPOZORNENIE

Sedadlo MSG 75 je vybavené elektrickým vzduchovým pružením, ktoré sa neaktivuje pákou, ale elektrickým spínačom (3).

– Úplne vysuňte nastavovaciu páku hmotnosti (3).
– Pumpovaním páky nahor alebo nadol nastavte hmotnosť vodiča.
– Pred každým novým zdvihom vráťte nastavovaciu páku hmotnosti do východiskovej strednej polohy (počuť cvaknutie).
– Po dokončení nastavenia úplne sklopte nastavovaciu páku hmotnosti.

UPOZORNENIE

Hmotnosť vodiča je správne nastavená vtedy, keď je šípka (4) v strede kontrolného okienka. Ak pri pumpovaní nastavovacou pákou hmotnosti cítite prázdny ťah, dosiahlo sa minimálne alebo maximálne nastavenie hmotnosti.

Nastavenie pozdĺžneho horizontálneho odpruženia ▷

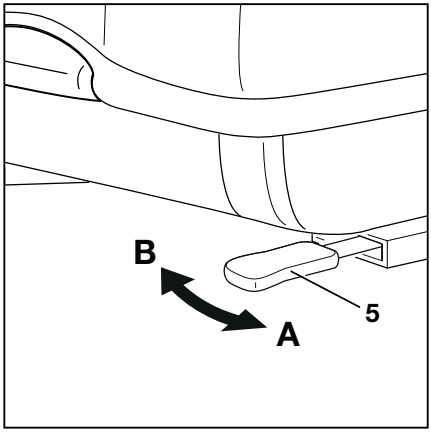

V prípade potreby možno pozdĺžne horizontálne odpruženie zablokovať pomocou poistnú páku (5) na ľavej strane sedadla vodiča.

A Pozdĺžne horizontálne odpruženie je aktivované

B Pozdĺžne horizontálne odpruženie je zablokované

– Ak chcete aktivovať pozdĺžne horizontálne odpruženie, posuňte poistnú páku (5) doľava (A).

– Ak chcete aktivovať pozdĺžne horizontálne odpruženie, zatlačte poistnú páku (5) doprava (B).

UPOZORNENIE

Ak je pozdĺžne horizontálne odpruženie zablokované, pohodlie odpruženia je výrazne nižšie. Nárazy sú výrazne zreteľnejšie.

Nastavenie bedrovej opierky (voliteľné vybavenie) ▷

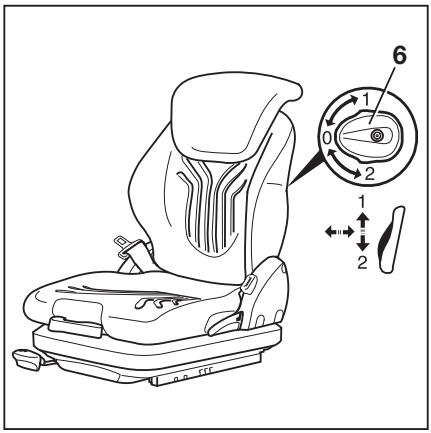

UPOZORNENIE

Bedrovú opierku možno prispôsobiť tak, aby zodpovedala kontúram chrbtice konkrétneho vodiča. Pri nastavovaní bedrovej opierky posúvate vypuklú podpornú podušku do hornej alebo dolnej časti operadla.

– Otáčajte otočným ovládačom (6) na jednu stranu alebo na druhú, kým bedrová opierka nebude v požadovanej polohe.

Nastavenie nástavca operadla (voliteľné vybavenie) ▷

– Nástavec operadla (7) sa nastavuje vytiahnutím alebo zatlačením do požadovanej polohy.

Ak chcete nadstavec operadla odmontovať, pevne ho potiahnite smerom nahor až za koncový doraz.

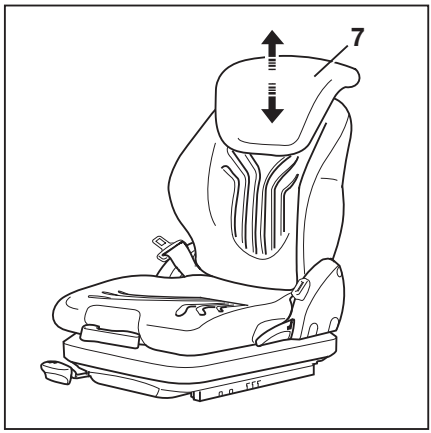

Zapnutie alebo vypnutie vyhrievania sedadla (voliteľné vybavenie) ▷

UPOZORNENIE

Vyhrievanie sedadla funguje iba vtedy, ak vodič sedí na sedadle.

– Vyhrievanie sedadla (8) zapnete a vypnete spínačom.

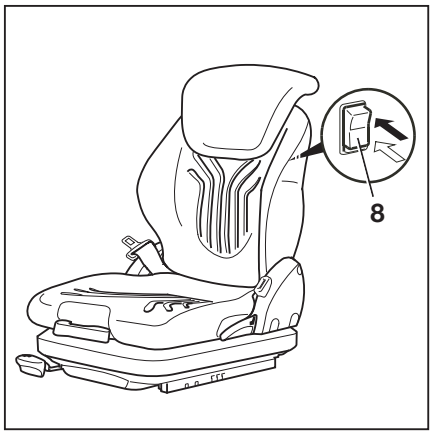

Prispôsobenie lakťovej opierky

⚠ NEBEZPEČENSTVO

Hrozí nebezpečenstvo nehody v prípade náhleho poklesu lakťovej opierky, v dôsledku ktorého sa vodič začne nekontrolovane pohybovať. Pri tomto pohybe môže dôjsť k neúmyselnej aktivácii riadenia alebo ovládacích prvkov a k následnému nekontrolovanému pohybu vozíka alebo nákladu.

- Polohu lakťovej opierky nenastavujte počas jazdy.
- Lakťovú opierku nastavte tak, aby bolo možné bezpečne ovládať všetky ovládacie prvky.
- Uistite sa, že je lakťová opierka pevne dotiahnutá.

Nastavenie dĺžky lakťovej opierky

- Otáčaním proti smeru hodinových ručičiek uvoľnite hviezdicovú rukoväť (1).
- Posuňte lakťovú opierku (2) do požadovanej polohy.
- Dotiahnite hviezdicovú rukoväť otáčaním v smere hodinových ručičiek.
- Skontrolujte, či je lakťová opierka pevne uchytená.

Nastavenie výšky lakťovej opierky

- Otáčaním proti smeru hodinových ručičiek uvoľnite ručné koliesko (3).
- Posuňte lakťovú opierku (2) do požadovanej polohy.
- Dotiahnite ručné koliesko otáčaním v smere hodinových ručičiek.
- Skontrolujte, či je lakťová opierka pevne uchytená.

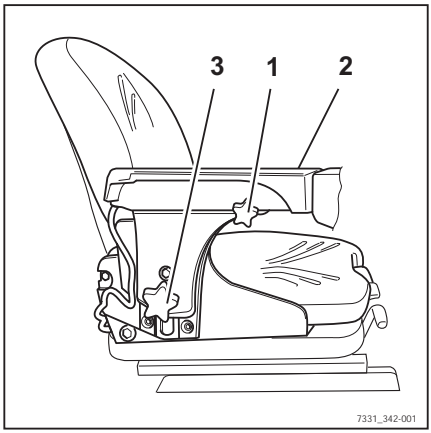

Prispôsobenie stĺpika riadenia ▷

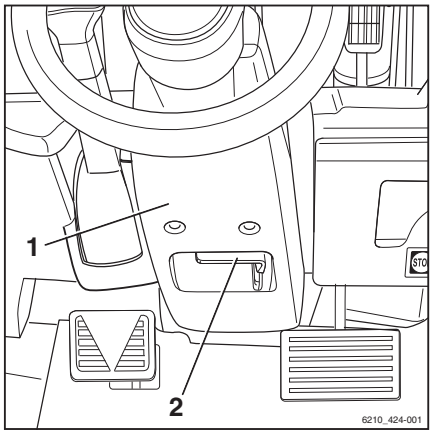

⚠ NEBEZPEČENSTVO

Riziko nehôd!

Prispôsobenie stĺpika riadenia počas jazdy môže spôsobiť stratu kontroly nad vozíkom.

– Pri nastavovaní stĺpika riadenia sa vozík nesmie pohybovať
– Skontrolujte, či je stĺpik riadenia zaistený.

– Stlačte a držte páku (2) na nastavenie stĺpika riadenia.
– Nastavte stĺpik riadenia (1) a uvoľnite páku.

Keď sa stĺpik riadenia zaistí, páka zapadne späť do východiskovej polohy.

– Jemne potlačte a potiahnite stĺpik riadenia a uistite sa tak, či je zaistený.

Odomknutie vypínača núdzového zastavenia. ▷

– Vypínač núdzového zastavenia (1) otáčajte v smere hodinových ručičiek, kým sa neodomkne.

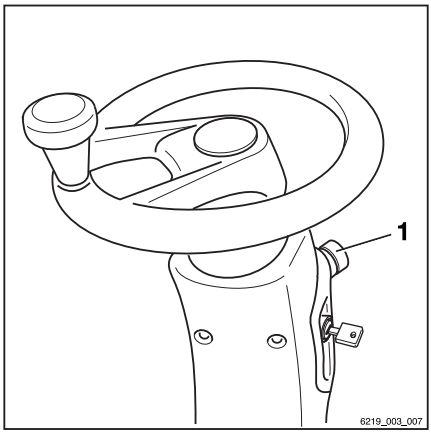

Ovládanie výstražného klaksónu ▷

UPOZORNENIE

Výstražný klaksón je určený na výstrahu osôb pred hroziacim nebezpečenstvom alebo na signalizáciu predbiehania.

– Stlačte tlačidlo výstražného klaksóna (1).

Zaznie výstražný klaksón.

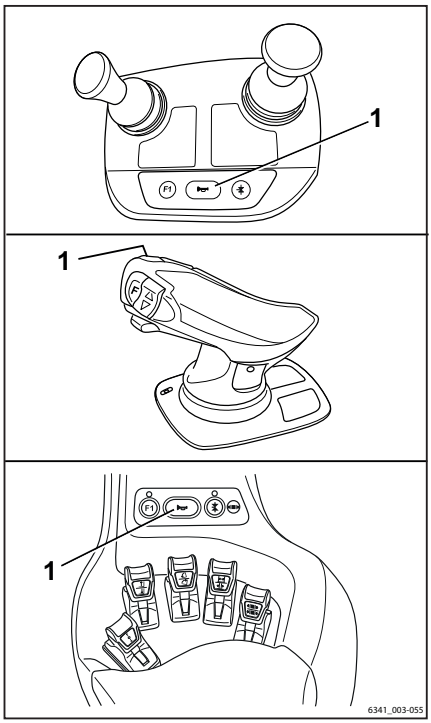

Bezpečnostný pás

⚠ NEBEZPEČENSTVO

Aj pri použití schváleného zadržiavacieho systému existuje zvyškové riziko poranenia vodiča pri prevrátení vozíka.

Toto nebezpečenstvo úrazu možno obmedziť súčasným použitím zadržiavacieho systému a bezpečnostného pásu.

Bezpečnostný pás navyše chráni pred následkami nárazov zozadu a pádu z rampy.

– Odporúčanie: Pri používaní vozíka na rampe si pri používaní kabíny vodiča, konzolových dvier alebo zaisťovacej konzoly zapnite bezpečnostný pás.

⚠ NEBEZPEČENSTVO

Iba konzolové dvere (voliteľné vybavenie), zaisťovacia konzola (voliteľné vybavenie) alebo kabína vodiča (voliteľné vybavenie) so zatvorenými pevnými dverami predstavujú zadržiavací systém vodiča. Plastové dvere (ochrana pred nepriaznivým počasím) sa nepovažujú za zadržiavací systém.

Ak sú dvere otvorené alebo boli odmontované, musíte použiť iný vhodný zadržiavací systém (napr. bezpečnostný pás).

Zapnutie bezpečnostného pásu ▷

⚠ NEBEZPEČENSTVO

Jazdením bez bezpečnostného pásu ohrozujete svoj život!

Ak sa vozík prevráti alebo narazí do prekážky a vodič nie je pripútaný bezpečnostným pásom, hrozí, že bude vymrštený z vozíka. Vodič môže skĺznuť pod vozík alebo narazíť do prekážky.

Nebezpečenstvo smrteľného úrazu!

– Pred každou jazdou si zapnite bezpečnostný pás.
– Bezpečnostný pás pri zapínaní nepretáčajte.
– Bezpečnostný pás používajte na zabezpečenie iba jednej osoby.
– Akékoľvek poruchy nechajte opraviť v autorizovanom servisnom stredisku.

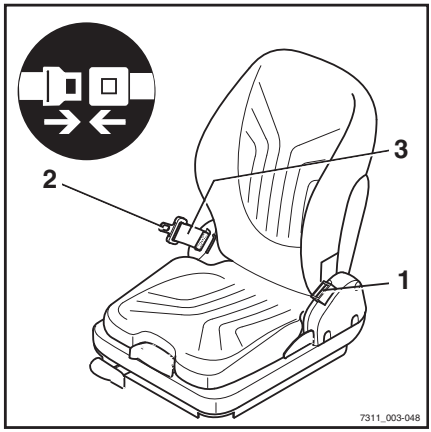

UPOZORNENIE

Spona je vybavená sponovým spínačom (voliteľné vybavenie). V prípade chyby pri obsluhe alebo poruchy sa na displeji a ovládacej jednotke zobrazí hlásenie BEZPECNOSTNY PAS. *Pozrite si kapitolu s názvom "Hlásenia na displeji".*

– Vytiahnite bezpečnostný pás (3) plynulým pohybom z navijaka pásu a upevnite si ho tesne okolo tela ponad stehná.

UPOZORNENIE

Sadnite si čo najviac dozadu, aby sa chrbát dotýkal operadla sedadla. Automatický blokovací mechanizmus poskytuje dostatok voľnosti pre pohyb na sedadle.

– Jazýček pásu (2) zasuňte do spony (1).

– Skontrolujte napnutie bezpečnostného pásu. Pás by mal tesne obopínať vaše telo.

Zapínanie na strmom svahu

Keď sa vozík ocitne na strmom svahu, automatický blokovací mechanizmus zablokuje odvíjanie pásu. Pás nebude možné vytiahnuť z navijaka pásu.

– Opatrne opustite svah.

– Zapnite si bezpečnostný pás.

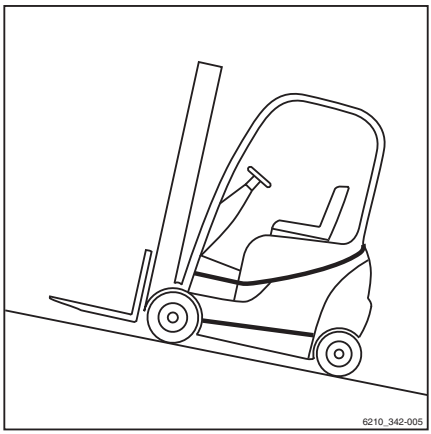

Odopnutie bezpečnostného pásu

– Stlačte červené tlačidlo (4) na spone (1). ▷

– Rukou pomaly navádzajte jazýček pásu späť do navijaka.

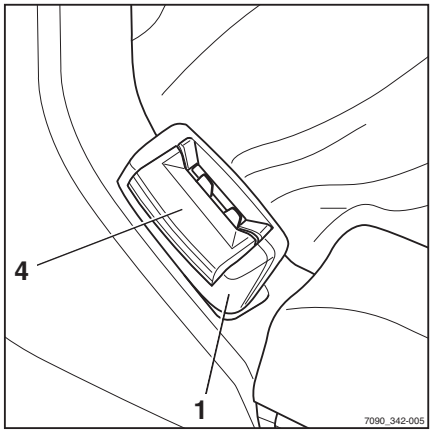

UPOZORNENIE

Bezpečnostný pás sa nesmie navinúť späť príliš rýchlo. Pri náraze jazýčka na kryt môže dôjsť k aktivácii automatického blokovacieho mechanizmu. Bezpečnostný pás by sa už potom nedal vytiahnuť normálnou silou.

– Zvýšenou silou vytiahnite bezpečnostný pás z navijaka približne o 10 – 15 mm, aby sa uvoľnil blokovací mechanizmus.

– Bezpečnostný pás nechajte opäť pomaly navinúť naspäť.

– Chráňte bezpečnostný pás pred znečistením (napríklad zakrytím).

Porucha spôsobená studeným počasím

– Ak spona alebo navijak pásu zamrznú, rozmrazte ich a dôkladne ich vysušte, aby sa situácia neopakovala.

⚠ POZOR

Bezpečnostný pás sa môže teplom poškodiť!

Pri rozmrazovaní nevystavujte sponu ani navijak pásu nadmernému teplu.

– Pri rozmrazovaní nepoužívajte vzduch teplejší ako 60 °C!

Používanie kabíny vodiča

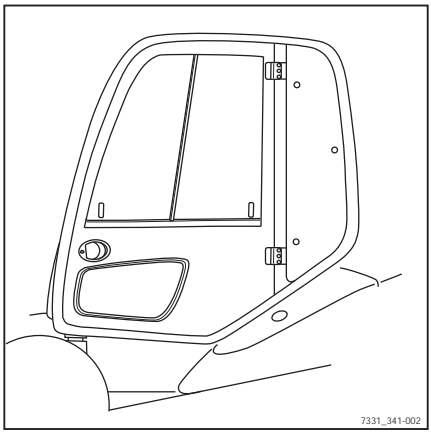

⚠ NEBEZPEČENSTVO

Nebezpečenstvo smrteľného zranenia v dôsledku vypadnutia z vozíka pri prevrátení!

S cieľom zabrániť prevráteniu vozíka, vypadnutiu vodiča pod vozík a jeho následnému pomliaždeniu, musí byť nainštalovaný a musí sa používať zadržiavací systém. Tak sa zabráni vypadnutiu vodiča z vozíka pri jeho prevrátení. Kabína vodiča predstavuje zadržiavací systém len v prípade, keď sú dvere kabíny pevné a zatvorené. Kabína potiahnutá tkaninou (voliteľné vybavenie) s dverami z plastu alebo plátna sa nepovažuje za zádržný systém vodiča a neposkytuje žiadnu ochranu pred následkami prevrátenia vozíka!

- Kým začnete s vozíkom pracovať, zatvorte dvere na kabíne.
- Ak sú dvere otvorené alebo boli odstránené, použite iný zadržiavací systém s porovnateľnou úrovňou bezpečnosti.
- Odporúčame vždy používať bezpečnostný pás.

Kontrola správneho fungovania brzdového systému

⚠ NEBEZPEČENSTVO

Nebezpečenstvo nehody spôsobené poruchou brzdového systému!

Ak brzdový systém zlyhá, vozík nebude dostatočne zabrzdený.

– V prípade poruchy brzdového systému vozíkom **nejazdite**.

Kontrola elektrickej brzdy

▷

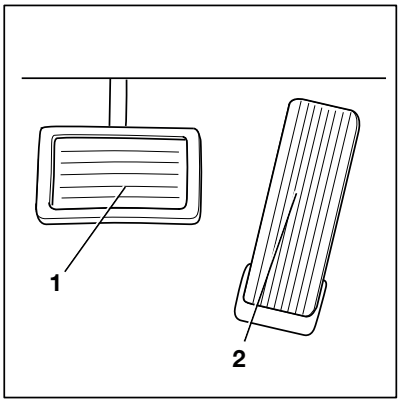

⚠ NEBEZPEČENSTVO

Nebezpečenstvo nehody v prípade, že je brzdný účinok elektrickej brzdy nedostačujúci!

Brzdný účinok elektrickej brzdy môže byť nedostatočný na núdzové brzdenie.

– Na núdzové brzdenie vždy použite brzdový pedál (1).

⚠ NEBEZPEČENSTVO

Nebezpečenstvo nehody spôsobené príliš vysokou rýchlosťou!

V závislosti od úrovne nabitia batérie nemusí byť účinok regeneratívneho brzdenia pri jazde z kopca dostatočný. V dôsledku toho môže dôjsť k prekročeniu maximálnej dovolenej rýchlosti vozíka.

– Stlačte brzdový pedál (1).

Ak sa zníži rýchlosť jazdy alebo ak sa zvolí opačný smer jazdy, vozík sa zabrzdí pomocou elektrickej brzdy.

– Ak ju chcete aktivovať, uvoľnite plynový pedál (2).

Vozík sa musí spomaliť a zostať stáť.

– Ak vozík nespomalí, stlačte brzdový pedál (1).

Kontrola pracovnej brzdy

– Uvoľnite parkovaciu brzdu.

– Stlačte brzdový pedál (1).

Pedál musí mať istú vôľu a badateľný bod brzdového tlaku.

– Na voľnom priestranstve sa s prázdnym vozíkom rozbehnite.

– Pevne stlačte brzdový pedál (1).

Vozík musí viditeľne spomaliť.

Kontrola parkovacej brzdy na strmom svahu alebo na rampe pre nákladné vozidlá

⚠ NEBEZPEČENSTVO

Riziko ohrozenia života pri samovoľnom pohybe vozíka!

Ak nezatiahnete parkovaciu brzdu, vozík môže prejsť iné osoby.

– Vozík neopúšťajte, kým nie je aktivovaná parkovacia brzda.

– Zastavte vozík na strmom svahu (napr. na rampe pre nákladné vozidlá) a aktivujte parkovaciu brzdu.

Parkovacia brzda musí udržať vozík na svahu.

– Ak sa vozík napriek aktivovanej parkovacej brzde bude ďalej pohýnať, zastavte ho pomocou prevádzkovej brzdy.

– V prípade núdze zaistite vozík klinmi na strane dolu svahom, čím zabránite prípadnému pohybu.

– Parkovaciu brzdu nechajte skontrolovať a opraviť v autorizovanom servisnom stredisku.

Kontrola parkovacej brzdy na rovnom povrchu

⚠ VAROVANIE

Riziko nehody v dôsledku prudkého spomalenia!

V prípade aktivovania parkovacej brzdy vozík prudko spomalí.

– Zapnite si bezpečnostný pás.

– Použite dostupné zadržiavacie systémy.

– Vyhľadajte dostatočne veľký a otvorený priestor, v ktorom sa nikto nebude nachádzať ani prekážať.

– Zrýchlite vozíkom na rýchlosť chôdze.

– Stlačte vypínač núdzového zastavenia.

UPOZORNENIE

Pri stlačení vypínača núdzového zastavenia, dodržiavajte nasledujúce zásady:

- *Elektrická brzda je vypnutá. Vozík nereaguje na príkazy plynového pedála.*
- *Posilňovač riadenia už nie je k dispozícii. Sila potrebná na ovládanie volantu je navýšená ostávajúcou funkciou núdzového riadenia.*

– Uvoľnite plynový pedál.

– Aktivujte parkovaciu brzdu.

Elektrická parkovacia brzda spomalí vozík pri nízkej úrovni spomalenia.

– Ak chcete zvýšiť úroveň spomalenia, stlačte a dlhšie podržte stlačené aktivačné tlačidlo alebo ho niekoľkokrát stlačte.

Vozík sa musí spomaliť a zostať stáť.

UPOZORNENIE

Ak chcete uvoľniť parkovaciu brzdu, odistite vypínač núdzového zastavenia.

– Ak sa vozík prepne na voľnobeh a nespomaľuje alebo spomalí len mierne, zastavte vozík pomocou prevádzkovej brzdy.

– Zaistite vozík pomocou klinov tak, aby sa nemohol pohybovať.

– Parkovaciu brzdu nechajte skontrolovať a opraviť v autorizovanom servisnom stredisku.

Kontrola správnej funkcie systému riadenia ▷

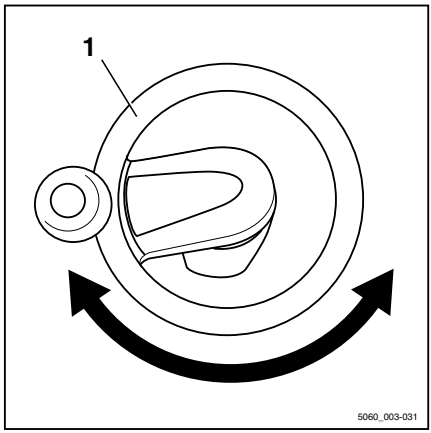

⚠ NEBEZPEČENSTVO

Pri zlyhaní hydrauliky hrozí nebezpečenstvo nehody, nakoľko sa zmenili parametre riadenia vozíka.

– Vysokozdvižný vozík s chybným systémom riadenia nepoužívajte.

– Pohybujte volantom (1). Vôľa volantu pri stojacom vozíku nesmie byť väčšia ako šírka dvoch palcov.

UPOZORNENIE

Ak sa vozík zapne s otočeným volantom, maximálna rýchlosť jazdy bude obmedzená. Obmedzenie rýchlosti jazdy sa zruší po otočení volantu z danej polohy do priamej polohy. Za týmto účelom je potrebné zmeniť uhol riadenia o približne polovicu otáčky.

Kontrola funkcie núdzového vypnutia

⚠ VAROVANIE

Po stlačení vypínača núdzového zastavenia je elektrická brzda bez účinku!

Stlačením vypínača núdzového zastavenia sa celý elektrický systém vypne. Vozík na svahu nie je možné udržať pomocou rekuperačnej brzdy.

– Zabrzdite vozík stlačením brzdového pedála.

⚠ POZOR

Ak je vypínač núdzového zastavenia aktivovaný, posilňovač riadenia nefunguje!

Vozík je vybavený hydraulickým posilňovačom riadenia. Po aktivácii vypínača núdzového zastavenia sa hydraulický systém úplne vypne. Silu potrebnú na ovládanie volantu zvyšuje zostávajúca funkcia núdzového riadenia.

– Na otáčanie volantu použite väčšiu silu.

– Pohnite sa s vozíkom pomaly dopredu.

– Stlačte vypínač núdzového zastavenia (1). ▷

Vozík sa pozvoľna zastaví.

– Úplne zabrzdite vozík stlačením brzdového pedála.

– Vytiahnite vypínač núdzového zastavenia (1).

Tlačidlo sa odblokuje a vyskočí. Vozík vykoná vnútornú automatickú kontrolu a potom je znova pripravený na prevádzku.

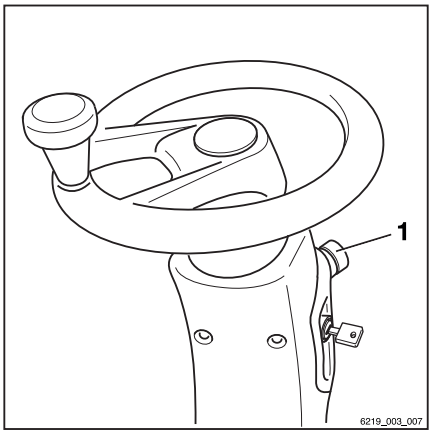

Nastavenie nuly v systéme na váženie nákladu (špeciálne vybavenie)

UPOZORNENIE

Nastavenie nuly je potrebné vykonávať kvôli trvalému zabezpečeniu presnosti systému na váženie nákladu (špeciálne vybavenie). Je potrebné vykonať nastavenie nulovej hodnoty.

- *Pred každodennou prevádzkou*
- *po výmene ramien vidlíc.*
- *po pripojení alebo výmene prídavných zariadení,*

UPOZORNENIE

Presné nastavenie nuly je možné iba vtedy, ak sa na vidliciach nenachádza žiaden náklad. Náklad ešte nenakladajte.

UPOZORNENIE

Presné nastavenie nuly je možné iba na prvom stupni zdvihu zdvíhacieho stožiara. Pri nastavovaní nuly nedvíhajte vidlice vyššie ako 800 mm nad zem.

UPOZORNENIE

Spôsob ovládania zdvíhacieho systému závisí od ovládacích zariadení, ktorými je daný vozík vybavený. Pozrite si kapitolu "Ovládacie zariadenia zdvíhacieho systému".

– Nastavte zdvíhací stožiar do zvislej polohy.

– Zdvihnite vidlice do výšky 300 – 800 mm.

– Stlačte a podržte tlačidlo Softkey na "nastavenie nuly"(1) najmenej na štyri sekundy. ▷

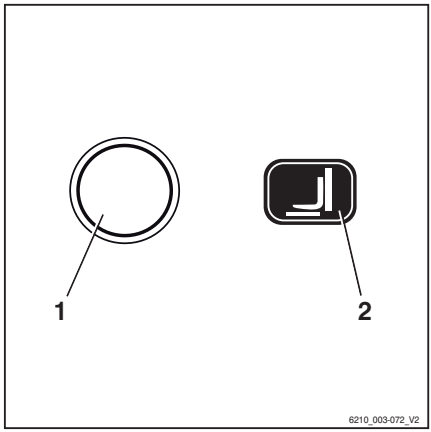

Nastavenie nulovej hodnoty systému na váženie nákladu sa zapne. Zobrazí sa symbol (2).

UPOZORNENIE

Pri nasledujúcom úkone je potrebné pomaly spúšťať nosník vidlíc a potom ho náhle zastaviť. Vidlice sa pri tom nesmú dotknúť zeme, inak bude nastavenie nuly nepresné. Ak chcete rýchlo zastaviť spúšťanie a spôsobiť, že sa ovládacie zariadenie presunie na nastavenie nuly, uvoľnite ovládacie zariadenie spúšťania.

– Pomaly spúšťajte nosník vidlíc a uvoľnite ovládací prvok.

Ak sa nastavenie nulovej hodnoty vykonalo správne, na displeji sa zobrazí hodnota "0 kg".

– Nastavenie nulovej hodnoty systému na váženie nákladu je dokončené.

Kontrola správnej funkcie vertikálnej polohy zdvíhacieho stožiara (špeciálne vybavenie)

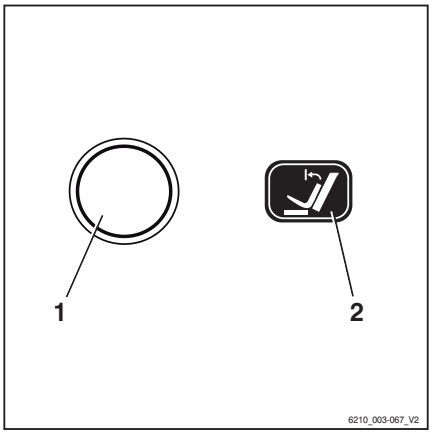

UPOZORNENIE

Kontrolu funkcie vertikálnej polohy zdvíhacieho stožiara (špeciálne vybavenie) je potrebné vykonať pri každom uvedení vozíka do prevádzky.

– Stlačte tlačidlo Softkey (1).

Komfortná funkcia "vertikálnej polohy zdvíhacieho stožiara" sa zapne. Zobrazí sa symbol (2).

– Nakloňte zdvíhací stožiar dozadu.

Zdvíhací stožiar sa musí zaklonit úplne dozadu a plynulo sa pohybovať až do krajnej polohy.

– Zdvíhací stožiar nakloňte dopredu.

Zdvíhací stožiar sa musí nakláňať dopredu a zastaviť sa vo vertikálnej polohe.

– Uvoľnite ovládacie zariadenie náklonu a znova ho aktivujte.

Zdvíhací stožiar sa musí zaklonit úplne dopredu a plynulo sa pohybovať až do krajnej polohy.

Kontrola automatického spriahadla (voliteľné vybavenie)

VAROVANIE

Riziko zachytenia alebo pomliaždenia.

– Pred vykonávaním akejkoľvek údržby spriahadla sa uistite, že je spriahadlo zatvorené.
– Nevkladajte ruky do otvoreného spriahadla.

UPOZORNENIE

Ak sa spriahadlo pripája a odpája viac ako 2- až 3-krát počas jednej pracovnej zmeny, musí sa premazať pomocou maznice.

– Skontrolujte, či nie je poškodený spriahací kolík (1).

– Zo spriahadla odstráňte všetky nečistoty.

– Uistite sa, že je uzavretý spriahací kolík zasunutý do montážneho otvoru (2).

Mazanie automatického spriahadla (voliteľné vybavenie)

⚠ VAROVANIE

Riziko zachytenia alebo pomliaždenia.

– Pred vykonávaním akejkoľvek údržby spriahadla vždy zatvorte spriahadlo. Pozrite si časti o automatických spriahadlách v kapitole "Príves a náklad".

– Nevkladajte ruky do otvoreného spriahadla.

UPOZORNENIE

Ak sa spriahadlo pripája a odpája viac ako 2- až 3-krát počas jednej pracovnej zmeny, musí sa každý deň premazať pomocou maznice.

UPOZORNENIE

Spriahadlo namažte vždy po čistení. Používajte mazivo podľa pokynov v kapitole s názvom "Tabuľka s údajmi o údržbe". Je lepšie aplikovať na spriahadlo malé množstvo maziva častejšie ako veľké množstvo maziva menej často.

– Spriahadlo znova namažte pomocou mazníc. Počet mazníc sa môže líšiť v závislosti od typu spriahadla. Pri tom postupujte podľa návodu na obsluhu od výrobcu.

– Namažte spriahací kolík (1) a oblasť okolo montážneho otvoru (2).

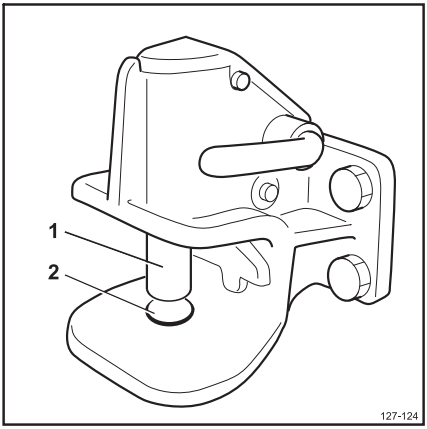

Toto je názorná ilustrácia spriahadla. Podrobnosti skutočne nainštalovaného spriahadla sa môžu líšiť.

Zapnutie

Zapnutie zámkového spínača

⚠ VAROVANIE

Pred zapnutím spínacej skrinky je potrebné vykonať všetky kontroly a úkony pred uvedením do prevádzky, pri ktorých sa nesmie vyskytnúť žiadna porucha.

– Vykonajte kontroly a úkony pred uvedením do prevádzky.
– Ak ste zistili nejakú poruchu, vozík nepoužívajte a obráťte sa na autorizované servisné stredisko.

UPOZORNENIE

Ak je vozík zapnutý, maximálna rýchlosť jazdy bude obmedzená. Obmedzenie rýchlosti jazdy sa deaktivuje, hneď ako vozíkom prejdete zákrutou a začnete jazdiť priamo. Na tento účel je potrebné otočiť volant o približne pol otáčky.

– Vložte spínací kľúč (1) do spínacej skrinky a otočte ním do polohy "I". ▷

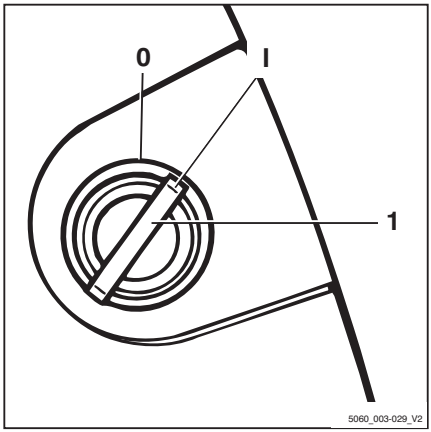

Tým sa spustí auto-test. Všetky žiarovky v indikátoroch smeru jazdy a zatáčania sa nakrátko rozsvietia. ▷

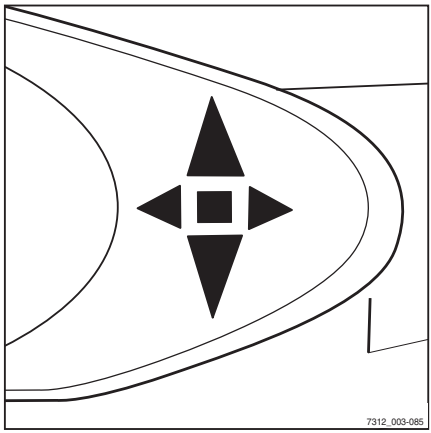

Po zapnutí spínacej skrinky sa na displeji zobrazí uvítacia obrazovka v prednastavenom jazyku, až kým sa úplne nespustí riadiaci systém vozíka. ▷

Ak je vozík pripravený na prevádzku, zobrazia sa štandardné obrazovky.

Ak je vozík vybavený funkciou "prístupového oprávnenia prostredníctvom kódu PIN", displej sa na začiatku zmení na ponuku zadania kódu pre prístupové oprávnenie.

Štandardné zobrazovacie prvky

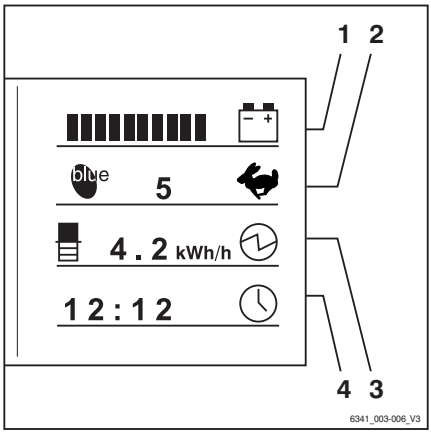

1 **Stav nabitia batérie**
Dostupná kapacita batérie sa zobrazuje na zobrazovacom poli.

2 **Trakčný program**
Na displeji sa zobrazí aktuálny trakčný program (1 – 5).

3 **Výkon**
Priemerná spotreba energie a trendy spotreby sa zobrazujú na zobrazovacom poli.

4 **Čas**
Na displeji sa zobrazuje aktuálny čas.

UPOZORNENIE

Po pripojení batérie sa správny údaj o stave nabitia nemusí zobrazovať, až kým sa batéria nezaťaží pomocou jazdy alebo zdvíhania.

Na displeji sa môžu zobrazovať ďalšie informácie.

– Ak sa vyskytnú poruchy, pozrite si informácie uvedené v kapitole "Hlásenia na displeji".

Prístupové oprávnenie prostredníctvom kódu PIN (voliteľné vybavenie)

Popis

Vozíky vybavené "prístupovým oprávnením prostredníctvom kódu PIN" sú chránené pred neoprávneným použitím päťciferným kódom PIN vodiča. Určiť je možné až päťdesiat rôznych kódov PIN vodičov, takže rovnaký vozík môžu používať viacerí vodiči, každý pomocou svojho vlastného kódu PIN vodiča.

UPOZORNENIE

Kódy PIN vodičov sa definujú v ponuke riadiacej jednotky vozíka, ku ktorej má prístup iba osoba s príslušným prístupovým oprávnením, napr. vedúci vozového parku.

Po zapnutí spínacej skrinky sa na displeji a obrazovke ovládacej jednotky zobrazí ponuka zadania kódu PIN vodiča. Všetky funkcie

vysokozdvižného vozíka (riadenie, hydraulika, prídavné elektrické vybavenie aj indikátory na displeji ovládacej jednotky) sú zablokované. Výstražný systém (voliteľná výbava) funguje aj v zablokovanom stave. Zablokované funkcie odblokujete zadaním päťciferného kódu PIN vodiča (možné variácie 00000 až 99999). Po zadaní správneho kódu PIN sa zobrazia štandardné zobrazenia. K dispozícii budú všetky funkcie vozíka.

Prístupové oprávnenie možno nakonfigurovať tak, aby vodič musel zadať kód PIN po každom opustení vozíka, inak nebude možné vozík znova používať.

– Ďalšie informácie o tejto záležitosti vám poskytne autorizované servisné stredisko.

Prvý kód PIN vodiča je z výroby prednastavený na hodnotu "11111". Všetky ostatné sú prednastavené na hodnotu "0xFFF", avšak nemajú žiadnu funkciu, pretože najvyšší platný kód PIN vodiča je "99999". Osoby s príslušným prístupovým oprávnením, napríklad správcovia vozového parku, môžu zmeniť kódy PIN vodičov v príslušnej ponuke.

UPOZORNENIE

Pri prvom uvedení vozíka do prevádzky odporúčame zmeniť prístupové oprávnenie nastavené vo výrobe. Je to jediný spôsob, ako zaistiť, že kód PIN vodiča budú poznať iba osoby s náležitým prístupovým oprávnením.

Kódy PIN vodičov sa ukladajú do riadiacej jednotky vozíka. Tieto kódy zostávajú v platnosti aj po výmene displeja a ovládacej jednotky. V autorizovanom servisnom stredisku je k dispozícii diagnostické zariadenie na čítanie kódu PIN vodiča a v prípade potreby na obnovenie výrobného predvoleného kódu PIN vodiča.

Ponuka zadávania PRÍST. KÓD

V tejto ponuke môže vodič zadať päťciferný kód PIN vodiča (00000 až 99999).

Kód PIN vodiča sa zadáva pomocou tlačidiel alebo programovacích tlačidiel Softkeys (1). Číslice zadané pre kód PIN vodiča (2) sa nezobrazujú a namiesto nich sa zobrazujú krúžky. Po zadaní správneho kódu PIN vodiča sa zobrazí známa obrazovka so štandardným zobrazením a budú k dispozícii všetky funkcie vozíka.

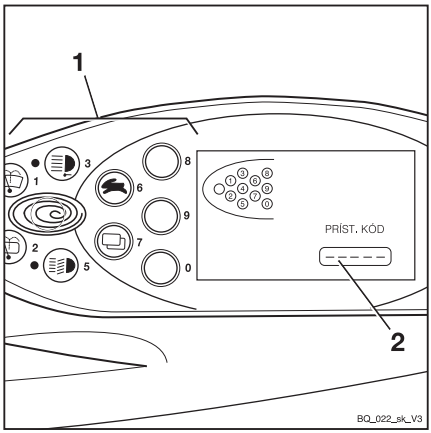

Po zadaní nesprávneho kódu PIN vodiča sa na krátky čas zobrazí hlásenie NEPLATNÝ. Keď hlásenie zmizne, kód PIN vodiča možno znova zadať.

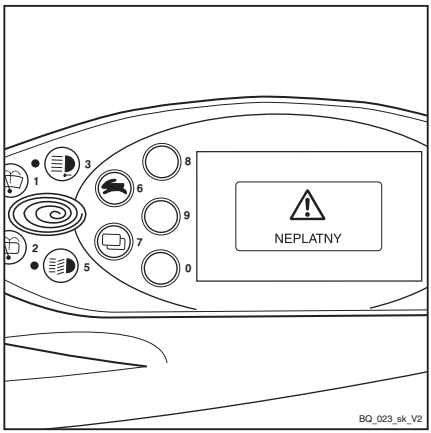

Po troch neplatných pokusoch zadania kódu sa zobrazí hlásenie `KOD ODMIETNUTY`. Zadávanie je potom pred ďalším pokusom zablokované na päť minút.

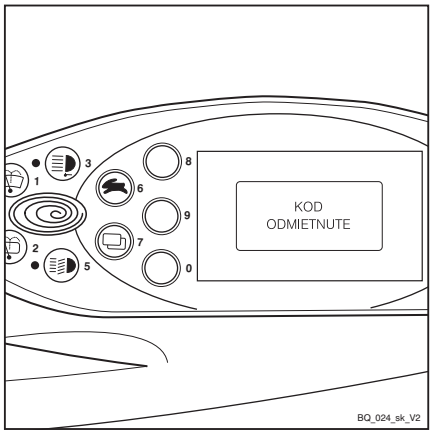

Určenie kódu PIN vodiča

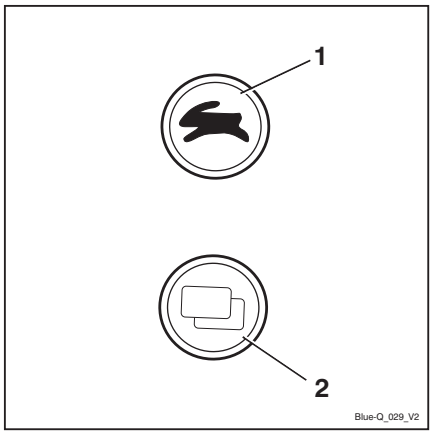

UPOZORNENIE

Kódy PIN vodiča môžu určiť len osoby s príslušným prístupovým oprávnením, napríklad správcovia vozového parku. Ak chcete nastaviť kód PIN vodiča, musí správca vozového parku prejsť do ponuky konfigurácie. Ponuka konfigurácie je chránená heslom. Po zadaní hesla môže správca vozového parku nakonfigurovať všeobecné nastavenia pre vozík. Ak chcete heslo zmeniť, pozrite si kapitolu "Zmena hesla".

– Súčasne stlačte tlačidlo trakčného programu (1) a tlačidlo zmeny ponuky (2).

Zapnutie

Na displeji sa zobrazí hlásenie HESLO. ▷

– Zadajte štvorciferné heslo (predvolené výrobné heslo: 2777) pomocou tlačidiel (1).

– Potvrďte vstup pomocou tlačidla Softkey ↵ (2).

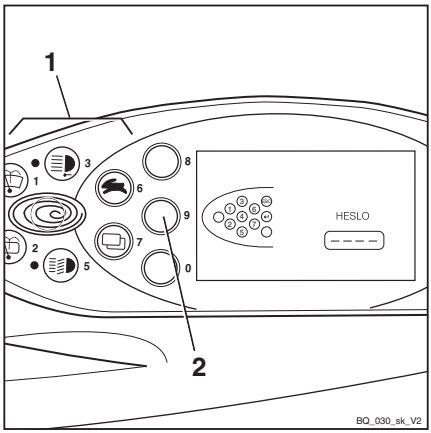

Na displeji sa zobrazí hlásenie KONFIGURACIA. ▷

– Pomocou tlačidla trakčného programu (1) a tlačidla zmeny ponuky (3) vyberte ponuku PRÍST. KÓD.

– Svoj výber potvrďte pomocou tlačidla Softkey ↵ (2).

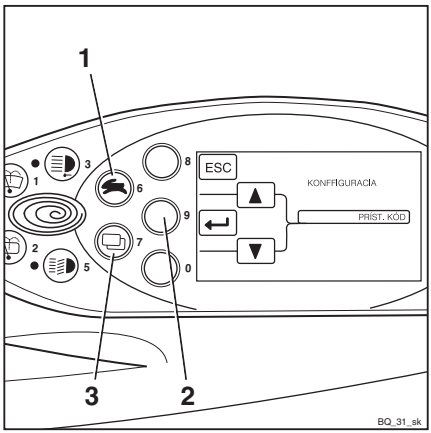

Výber kódu PIN vodiča

V ponuke PRÍST. KÓD je možné vybrať jeden z päťdesiatich kódov PIN vodiča.

Sekvenciu číslic možno nastaviť alebo zmeniť v podponuke NOVY KOD.

Po vstupe do ponuky PRÍST. KÓD bude pole výberu KOD(2) obsahovať číslicu 1. Následne je možné určiť prvý z päťdesiatich kódov PIN vodiča.

– Pomocou tlačidla trakčného programu (1) a tlačidla zmeny ponuky (4) vyberte požadovaný kód PIN vodiča (1 až 50).

– Svoj výber potvrďte pomocou tlačidla Softkey ↵ (3).

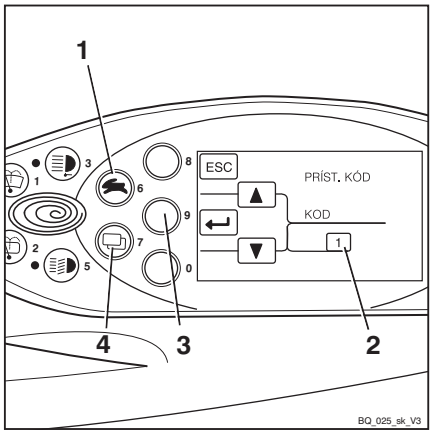

Na displeji sa zobrazí hlásenie NOVY KOD.

– Požadovaný kód PIN vodiča pomocou tlačidiel alebo programovacích tlačidiel Softkeys (5).

Zadávané číslice sa na displeji nezobrazujú. Namiesto nich sa v poli NOVY KOD(6) zobrazujú krúžky.

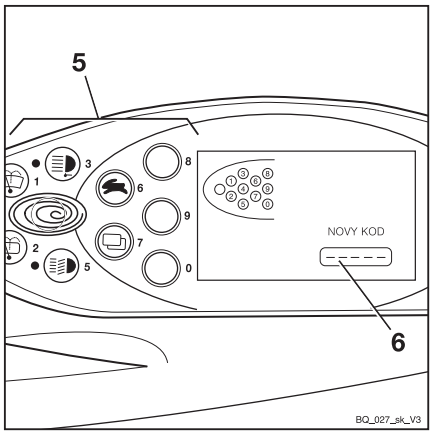

Zapnutie

Na displeji sa zobrazí hlásenie POTVRDIT. ▷

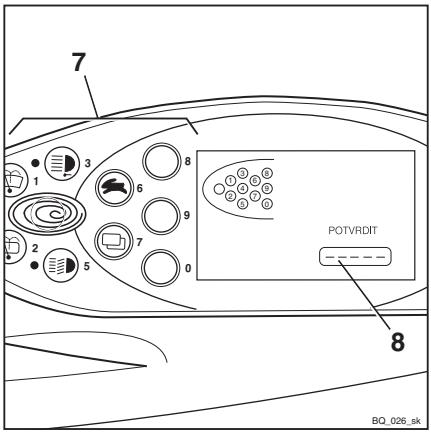

Na potvrdenie nového kódu PIN vodiča sa používa podponuka POTVRDIT.

– Pomocou tlačidiel alebo programovacích tlačidiel Softkeys (7) zadajte do poľa POTVRDIT (8) nový kód PIN vodiča druhýkrát.

Ak je tento údaj zhodný s predchádzajúcim zadaním kódu PIN vodiča, po zadaní poslednej číslice systém akceptuje nový kód PIN vodiča. Na displeji sa znova zobrazí ponuka PRÍST. KÓD.

Pomocou nej možno určiť ďalší kód PIN vodiča.

Ak sa kód PIN vodiča zadaný v podponuke POTVRDIT nezhoduje s kódom PIN vodiča zadaným v podponuke NOVY KOD, zobrazí sa hlásenie NEPLATNÝ. ▷

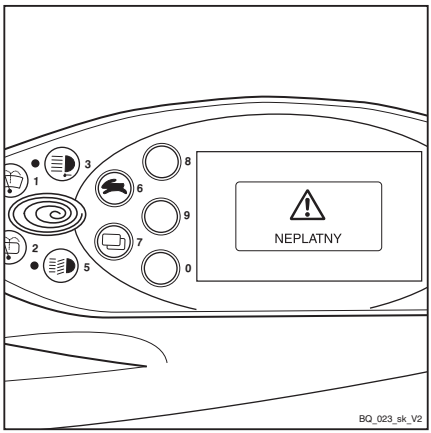

Hlásenie po krátkom čase zmizne. Nový kód PIN vodiča možno pre ďalšie potvrdenie zadať v podponuke POTVRDIT.

Po troch nesprávnych zadaniach sa zobrazí hlásenie KOD ODMIETNUTY.

Na displeji sa znova zobrazí ponuka PRÍST. KÓD. Požadovaný kód PIN vodiča je potrebné znova určiť.

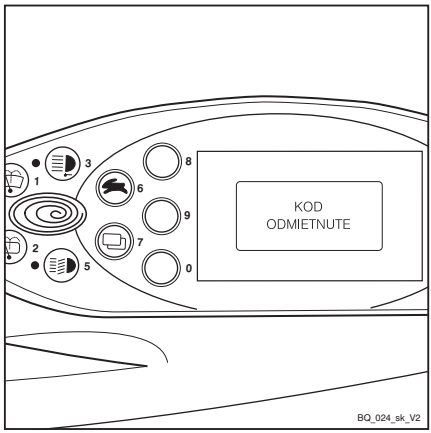

Zmena hesla

Predvolené výrobné heslo odporúčame zmeniť.

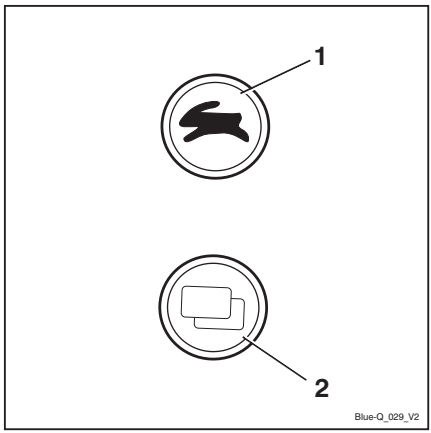

UPOZORNENIE

Heslo možno zmeniť len vtedy, keď je zatiahnutá parkovacia brzda.

– Súčasne stlačte tlačidlo trakčného programu (1) a tlačidlo zmeny ponuky (2).

Zapnutie

Na displeji sa zobrazí hlásenie HESLO. ▷

– Pomocou tlačidiel (1) zadajte aktuálne heslo.

– Potvrďte vstup pomocou tlačidla Softkey ↵ (2).

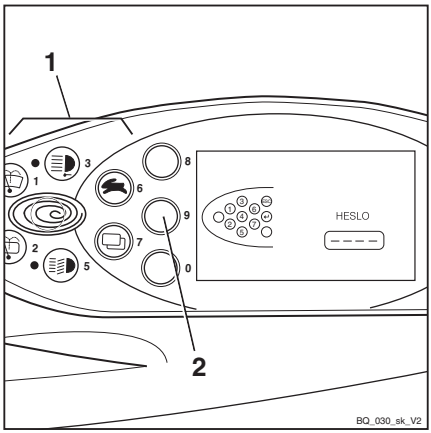

Na displeji sa zobrazí hlásenie KONFIGURACIA. ▷

– Pomocou tlačidla trakčného programu (1) a tlačidla zmeny ponuky (3) vyberte ponuku HESLO.

– Svoj výber potvrďte pomocou tlačidla Softkey ↵ (2).

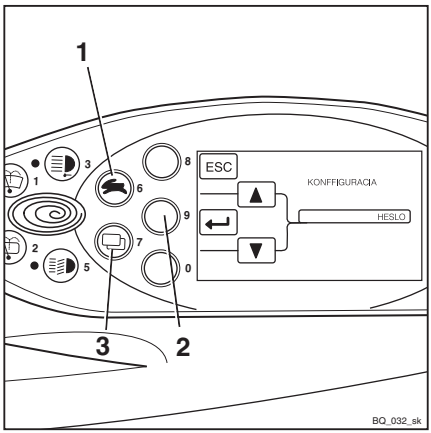

Na displeji sa zobrazí hlásenie HESLO/HESLO-UROVEN. ▷

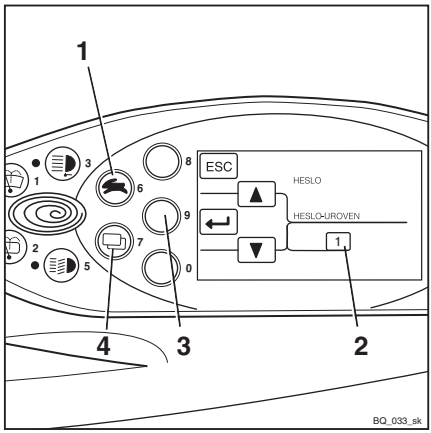

– Pomocou tlačidla trakčného programu (1) a tlačidla zmeny ponuky (4) vyberte požadovanú hodnotu položky HESLO-UROVEN (2).

– Svoj výber potvrďte pomocou tlačidla Softkey ↵ (3).

Na displeji sa zobrazí hlásenie NOVY KOD. ▷

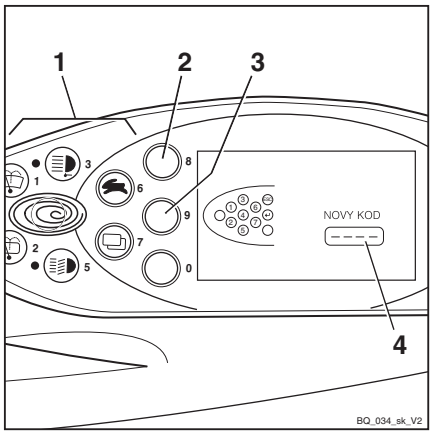

Štvorciferné heslo môžete zadať pomocou tlačidiel (1).

⚠ POZOR

Nezadávajte heslo 1777!

Ak použijete toto heslo, možnosti konfigurácie budú pre vedúceho vozového parku obmedzené na autorizáciu vodičov a nebude ich možné obnoviť nezávisle.

Autorizácie možno obnoviť len v autorizovanom servisnom stredisku!

– Pomocou tlačidiel (1) zadajte nové požadované heslo.

Zadávané číslice sa zobrazujú vo forme obyčajného textu v poli NOVY KOD (4).

– Svoj výber potvrďte pomocou tlačidla Softkey ↵ (3).

V poli NOVY KOD sa nakrátko zobrazia znaky -??-. Nové heslo je potvrdené.

– Stlačením tlačidla Softkey ESC (2) môžete opraviť nové heslo.

Zobrazenie sa prepne späť na HESLO/HESLO-UROVEN.

– Zopakujte postup od kroku HESLO/HESLO-UROVEN.

– Ak chcete opustiť ponuku konfigurácie, opakovane stlačte tlačidlo Softkey ESC (2), kým sa nezobrazí štandardné zobrazenie.

Osvetlenie

Dodatočné vybavenie osvetľovacími zariadeniami

UPOZORNENIE

Všetky nižšie uvedené osvetľovacie zariadenia môže byť dodatočne namontované v autorizovanom servisnom stredisku.

– Ďalšie informácie vám poskytne autorizované servisné stredisko.

Zapnutie a vypnutie osvetlenia

UPOZORNENIE

Všetky nižšie uvedené osvetľovacie zariadenia môžu byť dodatočne namontované v autorizovanom servisnom stredisku.

Stretávacie svetlo

– Parkovacie svetlo zapnete stlačením tlačidla (1). ▷

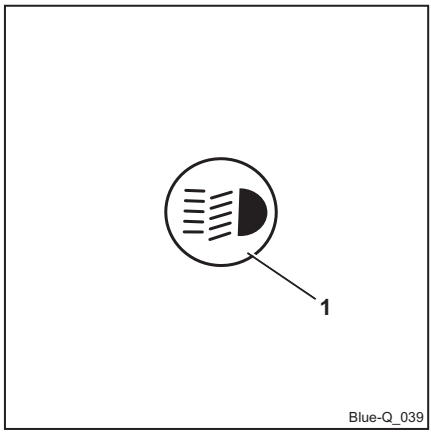

Predné obrysové svetlá a zadné svetlá sa rozsvietia. Na verzii s vybavením spĺňajúcim normy StVZO (Nemecké dopravné predpisy pre cestnú premávku) sa rozsvieti aj osvetlenie poznávacej značky.

– Reflektory zapnete opätovným stlačením tlačidla (1).

Okrem parkovacieho svetla sa rozsvietia aj reflektory.

– Stretávacie svetlá vypnete opätovným stlačením tlačidla (1).

Stretávacie svetlá zhasnú.

Pracovný svetlomet

– Pracovné svetlomety (predné a zadné) zapnete stlačením tlačidla (1). ▷

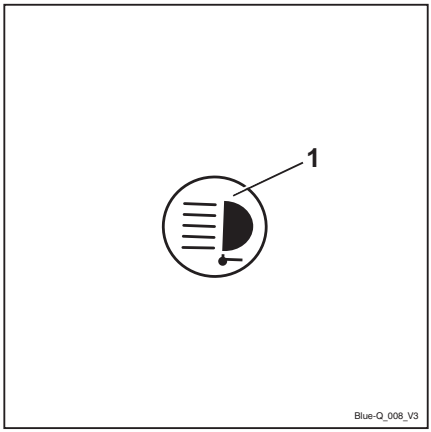

Rozsvietia sa pracovné svetlomety.

– Pracovné svetlomety vypnete opätovným stlačením tlačidla (1).

Pracovné svetlomety zhasnú.

UPOZORNENIE

Vo vozíkoch s vybavením spĺňajúcim normy StVZO (nemecké dopravné predpisy pre cestnú premávku) (voliteľné vybavenie) sa pri zapnutí pracovných svetlometov na vozíku aktivujú aj nasledujúce prvky osvetlenia:

- *Koncové svetlá*
- *Osvetlenie poznávacej značky*
- *Obrysové svetlá*

Zapínanie a vypínanie pracovného svetlometu na cúvanie

Pracovný svetlomet na cúvanie je pripevnený k ochrannej streche v zadnej časti. Zabezpečuje optimálne osvetlenie vozovky, keď vozík cúva.

– Stlačte programové tlačidlo (1). ▷

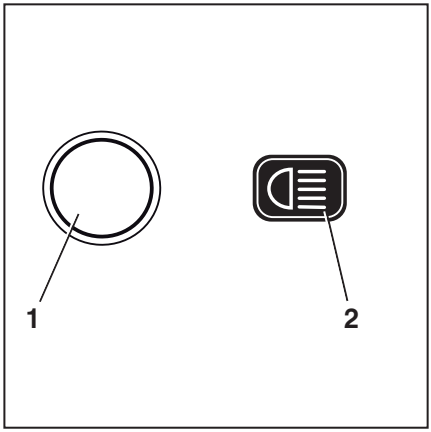

Zobrazí sa symbol (2). Zadný pracovný svetlomet zatiaľ nesvieti.

– Nastavte smer jazdy na "cúvanie".

Zadný pracovný svetlomet sa rozsvieti.

UPOZORNENIE

Ak je smer jazdy nastavený na "cúvanie", zadný pracovný svetlomet zhasne.

Zapnutie a vypnutie rotačného svetelného majáka

– Stlačením spínačaSoftkey (1) zapnete rotačný maják.

Rotačný maják sa zapne. Zobrazí sa symbol .

– Ak chcete vypnúť rotačný maják, stlačte tlačidlo Softkey .

Rotačný maják sa zhasne. Zobrazí sa symbol (2).

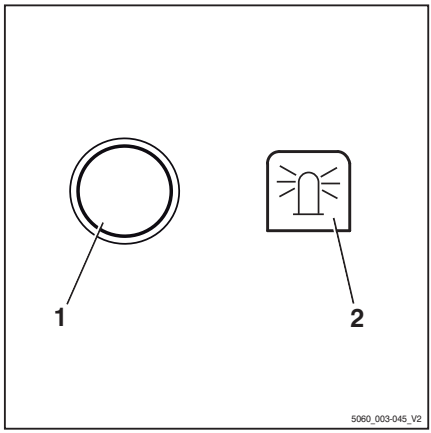

Zapnutie a vypnutie výstražného systému

– Ak chcete zapnúť výstražný systém, stlačte tlačidlo (1).

Všetky smerovky a svetelné kontrolky (2) blikajú.

– Ak chcete vypnúť výstražný systém, opätovne stlačte tlačidlo (1).

Výstražný systém sa vypne.

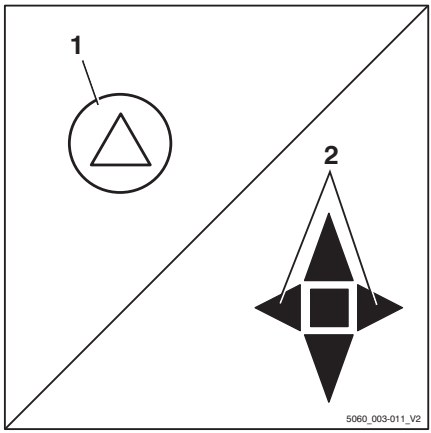

UPOZORNENIE

Ak chcete zapnúť výstražný systém, keď je spínacia skrinka vypnutá, stlačte a podržte tlačidlo stlačené tri sekundy.

Zapnutie a vypnutie smeroviek ▷

– Ak chcete zapnúť ľavú alebo pravú smerovku, zatlačte spínač smerovky (1) do požadovaného smeru.

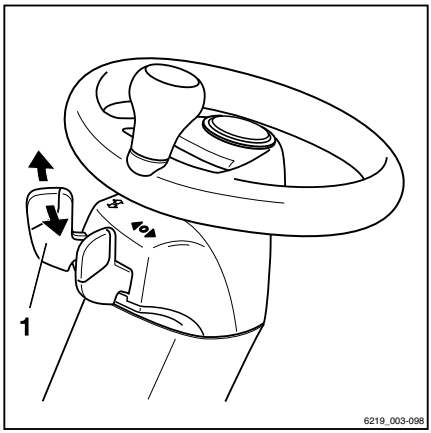

Smerovky a indikátory smeroviek (2) alebo (3) na zobrazovaco-ovládacej jednotke budú blikať. ▷

– Ak chcete vykonať vypnutie, otočte spínač smerovky do strednej polohy.

Smerovky a indikátory smeroviek na zobrazovaco-ovládacej jednotke prestanú blikať.

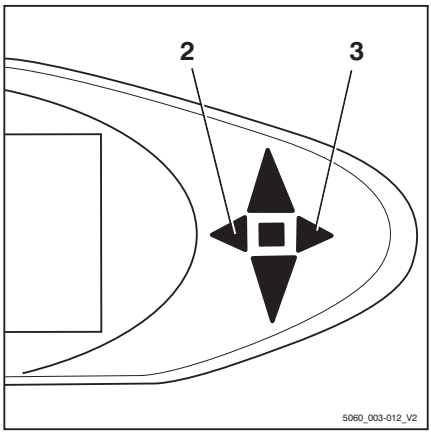

Zapnutie a vypnutie dvojitých pracovných svetlometov.

Dvojité pracovné svetlomety sú pripevnené na pravej aj ľavej strane ochrannej strechy vodiča. Každý dvojitý pracovný svetlomet pozostáva z horného pracovného svetlometu (2) a spodného pracovného svetlometu (3). Zatiaľ čo horné pracovné svetlomety osvetľujú pracovný priestor vo výške zdvihu, spodné pracovné svetlomety osvetľujú pracovný priestor priamo pred vozíkom.

V závislosti od typu vybavenia vozíka môžu byť horné pracovné svetlomety zapínané automaticky alebo manuálne.

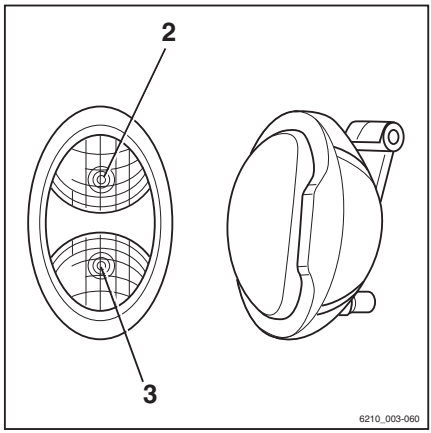

Manuálne zapnutie a vypnutie horných pracovných svetlometov

UPOZORNENIE

Horné pracovné svetlomety možno zapínať a vypínať nezávisle od spodných pracovných svetlometov. Informácie o zapínaní spodných pracovných svetlometov nájdete v časti "Zapnutie a vypnutie osvetlenia".

UPOZORNENIE

Táto funkcia nie je dostupná, ak je vozík vybavený vyhrievaním zadného okna.

– Prepnite spínaciu skrinku do polohy "I".

– Stlačením tlačidla Softkey (1) zapnite pracovné svetlomety.

Pracovné svetlomety sa zapnú. Zobrazí sa symbol .

– Stlačením tlačidla Softkey vypnite pracovné svetlomety.

Pracovné svetlomety sa vypnú. Zobrazí sa symbol .

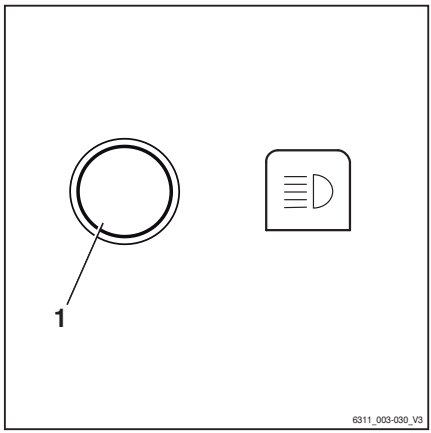

Automatické zapnutie a vypnutie horných pracovných svetlometov

– Prepnite spínaciu skrinku do polohy "I".

– Informácie o zapínaní pracovných svetlometov nájdete v časti "Zapnutie a vypnutie osvetlenia".

Rozsvietia sa spodné pracovné svetlomety.

Horné pracovné svetlomety sa rozsvietia automaticky, ak bude zdvíhací stožiar zdvíhaný po dobu aspoň dvoch sekúnd.

UPOZORNENIE

Počas týchto dvoch sekúnd možno vykonať maximálne dva zdvihy, aby sa pracovné svetlomety nerozsvecovali po každom jemnom upravení. Ak počas tejto doby vykonáte viac zdvihov, horné pracovné svetlomety zostanú vypnuté.

UPOZORNENIE

Horné pracovné svetlomety zhasnú automaticky, keď sa vozík bude pohybovať dlhšie než jednu sekundu rýchlosťou vyššou než 2,1 km/h.

Automatické zapnutie a vypnutie horných pracovných svetlometov ovládané výškou zdvihu

UPOZORNENIE

Táto možnosť je dostupná, len ak je na zdvíhacom stožiari nainštalovaný polohový spínač, ktorý zaznamenáva presnú polohu nosníka vidlíc na zdvíhacom stožiari.

– Prepnite spínaciu skrinku do polohy "I".

– Zapnite pracovné svetlomety.

Rozsvietia sa spodné pracovné svetlomety.

Horné pracovné svetlomety sa zapnú automaticky vo chvíli, keď nosník vidlíc dosiahne alebo prekoná prednastavenú výšku zdvihu.

Horné pracovné svetlomety sa vypnú automaticky vo chvíli, keď nosník vidlíc znova klesne pod prednastavenú výšku zdvihu.

⚠ POZOR

Pri nesprávnom nastavení polohového spínača hrozí nebezpečenstvo poškodenia súčastí vozíka.

– Do nastavenia polohového spínača smie zasahovať iba vyškolený personál.
– V prípade potreby informujte autorizované servisné stredisko.

STILL SafetyLight (voliteľné vybavenie) ▷

⚠ VAROVANIE

Pri pohľade do svetla STILL SafetyLight hrozí nebezpečenstvo poškodenia zraku.

Nepozerajte sa priamo do svetla STILL SafetyLight.

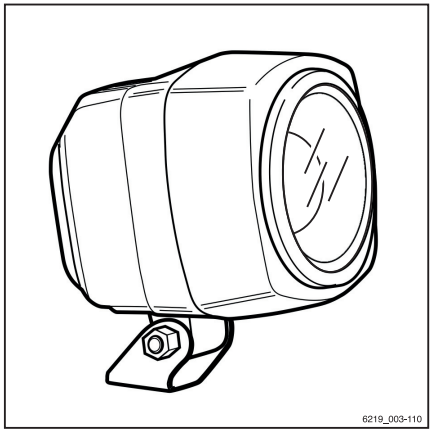

STILL SafetyLight je vizuálny výstražný systém, ktorý slúži na včasné rozpoznanie blížiacich sa vozíkov jazdiacich v priestoroch so slabou viditeľnosťou (akými sú napríklad uličky medzi regálmi, vysoké regály), ako aj v neprehľadných križovatkách. Systém STILL SafetyLight je namontovaný na podpere na ochrannej streche tak, aby ho neovplyvňovali prudké pohyby ani vibrácie. Systém STILL SafetyLight premieta jeden alebo viacero modrých svetelných bodov pred vozík alebo za vozík, a tak upozorňuje ostatných na blížiaci sa vozík. Niekoľko svetelných bodov sa premieta ako premenlivé svetlo. Premenlivé svetlo označuje polohu vozíka a smer jeho jazdy.

V závislosti od konfigurácie vozíka sa systém STILL SafetyLight zapne, keď je vozík v pohybe. Systém STILL SafetyLight je možné zapnúť a vypnúť aj na zobrazovaco-ovládacej jednotke.

– Spravíte tak stlačením príslušného tlačidla.

ⓘ UPOZORNENIE

Ak chcete vozík používať na verejných komunikáciách, systém STILL SafetyLight musí byť vypnutý.

Ovládanie zobrazovaco-ovládacej jednotky

Indikátory

Štandardné zobrazenia

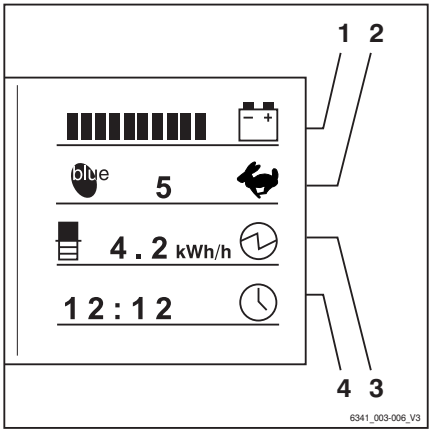

Vo výrobnom nastavení sa na displeji a ovládacej jednotke zobrazujú nasledujúce indikátory:

1 **Stav nabitia batérie**

Zobrazí dostupnú kapacitu batérie ako segmentovaný pruh v 10 % prírastkoch.

Približne každých 10 sekúnd sa displej prepne z režimu zobrazovania stavu nabitia batérie na zobrazenie zostávajúceho prevádzkového času.

Pri použití iného trakčného programu alebo iného režimu jazdy (napr. Blue-Q) systém okamžite prepočíta ostávajúcu dobu prevádzky a zobrazí, ako dlho môže byť vozík používaný pri zachovaní podmienok prevádzky za posledných 30 minút.

2 **Trakčný program**

Zobrazí číslo zvoleného trakčného programu. Ak chcete zmeniť trakčný program, pozrite si časť "Nastavenie trakčného programu".

Ikona Blue-Q sa zobrazí, keď je zapnutá funkcia Blue-Q; pozrite si časť "Úsporný režim Blue-Q".

3 **Menovitý výkon**

Indikátor menovitého výkonu zobrazuje priemernú spotrebu energie za posledných 30 minút v kilowattoch (kW).

Trendy týkajúce sa súčasnej spotreby energie sa zobrazujú ako zvislý pruh. Percentuálna zmena v každom pruhu je znázornená v tabuľke v časti "Indikátor trendu napájania" nižšie.

4 **Čas**

Zobrazuje aktuálny čas v digitálnom formáte v hodinách a minútach. Čas možno nastaviť; pozrite si kapitolu s názvom "Nastavenie času".

⚠ POZOR

Nadmerným vybíjaním sa skracuje životnosť batérie.

Ak sa nezobrazuje žiaden pruh (0 % dostupnej kapacity batérie, t. j. približne 20 % menovitej kapacity), začína sa hlboké vybitie.

– Hlbokému vybitiu (žiaden pruh na displeji) by ste sa mali vyhýbať.
– Ihneď prestaňte pracovať s vozíkom.
– Okamžite nabite batérie.

UPOZORNENIE

Hlbokému vybitiu môžete predísť aktivovaním určitých obmedzení (napr. pomalé zdvíhanie) (voliteľné vybavenie). Ďalšie informácie o tejto problematike vám poskytne autorizované servisné stredisko.

Indikátor trendu napájania

Symbol	Trend spotreby energie
	Výrazný nárast (nad 50 %)
	Nárast (do 50 %)
	Malý nárast (do 30 %)
	Žiadna zmena
	Mierny pokles (do -30 %)
	Pokles (do -50 %)
	Výrazný pokles (nad -50 %)

Ďalšie indikátory

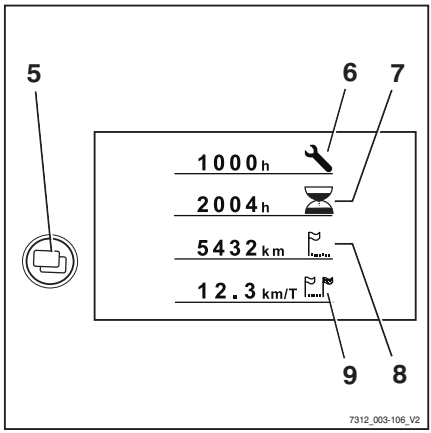

- **Tlačidlo zmeny ponuky**
  Po stlačení tlačidla zmeny ponuky sa zobrazia nasledujúce ďalšie zobrazenia:
- **Zobrazenie "Údržba o".**
  Zobrazenie zostávajúceho času (v prevádzkových hodinách) do nasledujúcej servisnej prehliadky podľa plánu údržby v návode na údržbu. V dostatočnom predstihu sa obráťte na autorizované servisné stredisko.
- **Počet hodín v prevádzke**
  Zobrazuje celkový počet hodín vozíka v prevádzke. Počítadlo prevádzkových hodín sa aktivuje hneď po začatí jazdy s vozíkom alebo po aktivácii pracovnej hydrauliky.
- **Celková vzdialenosť**

Zobrazenie celkovej prejazdenej vzdialenosti v kilometroch.

- **Kilometre za deň**
  Zobrazenie počtu najazdených kilometrov za deň.

UPOZORNENIE

Informácie o indikátore rýchlosti jazdy vám poskytne autorizovaný servis.

UPOZORNENIE

Všetky opravy a údržbové práce nechajte vykonať v autorizovanom servisnom stredisku. Iba tak zabezpečíte trvalé odstránenie porúch.

– Po dosiahnutí intervalu údržby informujte autorizované servisné stredisko.

Nastavenie zobrazení

UPOZORNENIE

Pri nastavovaní zobrazení musí byť vždy aktivovaná parkovacia brzda. Bez aktivovania parkovacej brzdy nie je možné nastavovať zobrazenia.

UPOZORNENIE

Počas nastavovania zobrazení neaktivujte ovládacie prvky hydraulického systému. Ak tak urobíte, zadanie sa zruší a zobrazenie sa vráti do prevádzkového režimu.

Zobrazenia sa nastavujú v ponuke `KONFIGURACIA`.

– Prepnite zámkový spínač do polohy "I".

– Súčasne stlačte tlačidlo trakčného programu (1) a tlačidlo výberu ponuky (2).

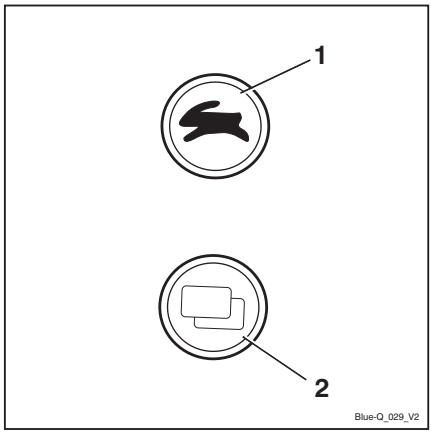

Na displeji sa zobrazí ponuka HESLO.

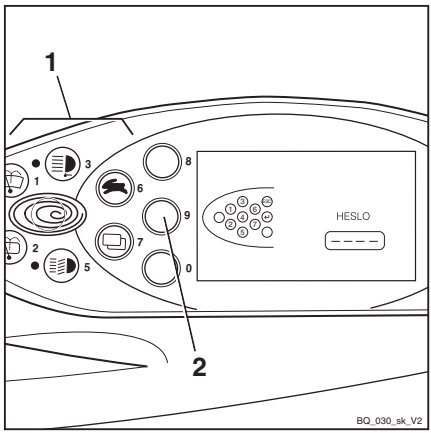

UPOZORNENIE

Ak chcete nakonfigurovať zobrazenia, môže byť potrebné zadať heslo. Závisí to od konfigurácie zobrazovaco-ovládacej jednotky.

- *Ak chcete konfigurovať zobrazovaco-ovládaciu jednotku, obráťte sa na autorizované servisné stredisko*

– Stlačte tlačidlo Softkey ↵ (3). ▷

Na displeji sa zobrazí ponuka `KONFIGURACIA`.

Možné sú nasledovné nastavenia a nájdete ich v príslušnej kapitole:

- Nastavenie dátumu a času
- Nulovanie dennej vzdialenosti a denného prevádzkového času
- Nastavenie jazyka
- Konfigurácia Blue-Q

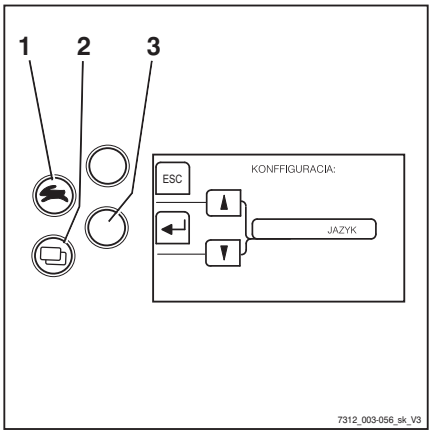

Symboly na displeji

Hlásenia

Na zobrazenie prevádzkových hlásení, výstražných hlásení a chybových hlásení na displeji sa používajú textové hlásenia a symboly.

Symboly pre prevádzkové hlásenia

Popis	Symbol
Prázdne pole	Bez zobrazenia
Čakajte, prosím	
Volať servis	
Obmedzenie zdvihu	
Prídavný zdvih	
Nabíjanie batérie	
Trakčný program	
Počítadlo prevádzkových hodín	
Počítadlo kilometrov	
Počítadlo prevádzkových hodín za deň	
Počítadlo kilometrov za deň	
Rýchlosť	
Uhol natočenia	
Náklad	
Čas	

Popis	Symbol
Hydraulický systém	
Čistič výfukových plynov	
Teplota chladiacej kvapaliny	
Množstvo paliva	
Blue-Q	
Menovitý výkon (priemer)	
Menovitý výkon (trend)	

Symboly pre výstražné hlásenia

Popis	Symbol
Parkovacia brzda	
Aktivujte sedadlový spínač	
Bezpečnostný pás	
Hladina kyseliny v batérii	
Neutrálne výstražné hlásenie	
Ste si istí?	?
Tlak oleja	

Symboly pre chybové hlásenia

Popis	Symbol
Porucha brzdového systému	
Prehrievanie motora	
Prehrievanie	
Porucha elektrického systému	
Všeobecná porucha	!

Symboly pre programovacie tlačidlá prídavného vybavenia

Nasledujúce symboly pre funkcie programovacích tlačidiel sa používajú v ľavej časti displeja pre prídavné vybavenie:

Popis	Symbol
Prázdne pole	Bez zobrazenia
Všeobecná funkcia VYP.	F1 F2 F3
Všeobecná funkcia **ZAP.**	F1 F2 F3
Zadný pracovný svetlomet VYPNUTÝ	
Zadný pracovný svetlomet **ZAPNUTÝ**	

Popis	Symbol
Predný pracovný svetlomet VYPNUTÝ	
Predný pracovný svetlomet **ZAPNUTÝ**	
Vyhrievanie čelného skla VYP.	
Vyhrievanie čelného skla **ZAP.**	
Vyhrievanie zadného okna VYP.	
Vyhrievanie zadného okna **ZAP.**	
Vnútorné osvetlenie VYP.	
Vnútorné osvetlenie **ZAP.**	
Stierač/ostrekovač strechy VYP.	
Stierač/ostrekovač strechy **ZAP.**	
Ventilátor kúrenia VYPNUTÝ	
Ventilátor kúrenia **ZAPNUTÝ**	
Rotačný svetelný maják VYP.	
Rotačný svetelný maják **ZAP.**	
Vyhrievanie sedadla VYP.	
Vyhrievanie sedadla **ZAP.**	
Výstražný klaksón VYP.	
Výstražný klaksón **ZAP.**	
Tempomat VYP.	
Tempomat **ZAP.**	
Automatické nastavenie zvislej polohy stožiara VYP.	
Automatické nastavenie zvislej polohy stožiara **ZAP.**	
Nastavenie nulovej hodnoty merania zaťaženia VYP.	
Nastavenie nulovej hodnoty merania zaťaženia **ZAP.**	
Meranie zaťaženia VYP.	
Meranie zaťaženia **ZAP.**	

Symboly pre funkcie programovacích tlačidiel na navigovanie v ponuke a na potvrdzovanie hlásení

Nasledujúce symboly pre funkcie programovacích tlačidiel sa používajú v ľavej časti displeja na navigovanie v ponuke a potvrdzovanie hlásení:

Popis	Symbol
Prázdne pole	Bez zobrazenia
Zrušenie vstupu	ESC
Potvrdenie vstupu	↵
Potvrdenie informácie	✓
Vynulovanie	RES

Popis	Symbol
Späť o jednu úroveň ponuky	←
Návrat do predchádzajúceho poľa na upravenie	◄
Posúvanie nahor	▲
Posúvanie nadol	▼
Pripočítanie	+
Odpočítanie	−

Kontrolky LED funkčných tlačidiel pre prídavné elektrické vybavenie

Aktuálny stav spínača tlačidla zobrazujú kontrolky LED umiestnené vedľa príslušného tlačidla funkcie pre prídavné elektrické vybavenie.

Popis	LED
Funkcia vypnutá	LED **VYP.**
Funkcia zapnutá	LED **ZAP.**

Symboly pre numerickú klávesnicu

Na displeji sa zobrazujú tlačidlá a programovacie tlačidlá Softkeys, ktoré možno použiť na zadanie čísel a na zrušenie alebo potvrdenie vstupných hodnôt.

Obrazovka na zadanie hesla správcu vozového parku: ▷

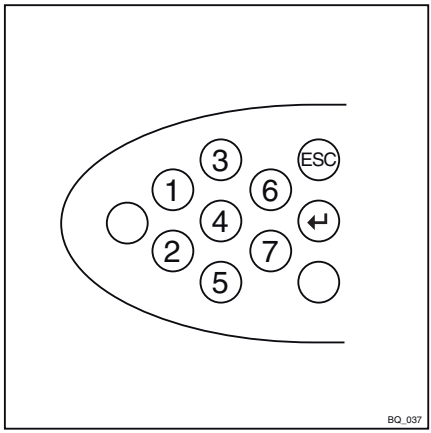

Obrazovka na zadanie kódu PIN vodiča (prístupový kód): ▷

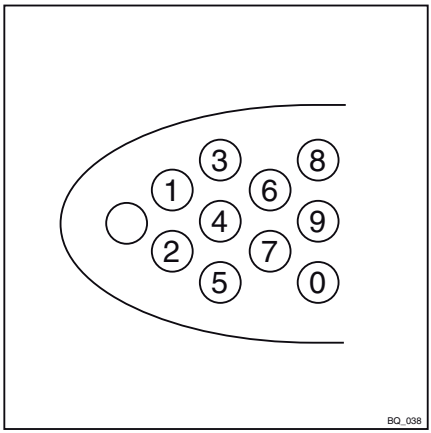

Nastavenie dátumu alebo času ▷

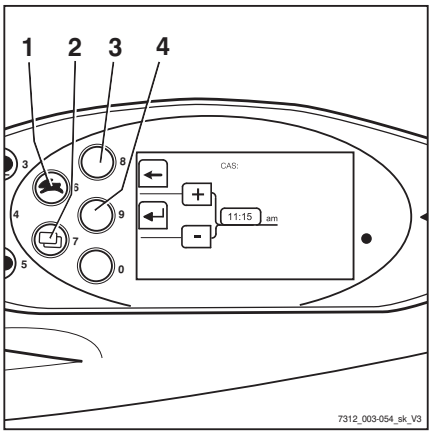

– Prepnite na ponuku ZOSTAVA. Pozrite si kapitolu "Nastavenie zobrazení".

– Opakovane stláčajte tlačidlo programu jazdy (1) alebo tlačidlo zmeny ponuky (2), až kým sa nezobrazí voľba CAS.

– Svoj výber potvrďte pomocou tlačidla Softkey ↵ (4).

Zobrazí sa ponuka CAS.

– Podržte stlačené tlačidlo programu jazdy (1) alebo tlačidlo zmeny ponuky (2), až kým sa na displeji nezobrazí požadovaný časový údaj.

Pri dlhšom podržaní tlačidiel sa rýchlosť zmeny zvyšuje v troch úrovniach.

– Potvrďte nastavený čas pomocou tlačidla Softkey ↵ (4).

– Pomocou tlačidla Softkey ← (3) ponuku opustíte a vrátite sa na ďalšiu nadradenú úroveň.

UPOZORNENIE

Podobným spôsobom nastavíte dátum.

Nulovanie dennej vzdialenosti a denného prevádzkového času

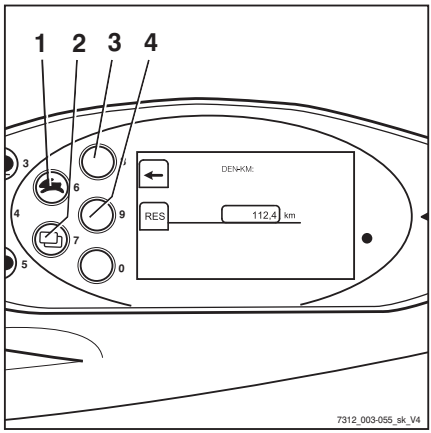

Zobrazenie hodnôt pre denný počet najazdených kilometrov a denný čas jazdy je možné vynulovať:

– Prepnite na ponuku ZOSTAVA. Pozrite si kapitolu "Nastavenie zobrazení".

– Opakovane stláčajte tlačidlo programu jazdy (1) alebo tlačidlo zmeny ponuky (2), kým sa nezobrazí možnosť DEN-KM.

– Svoj výber potvrďte pomocou tlačidla Softkey ↵ (4).

Zobrazí sa ponuka DEN-KM.

– Vynulujte zobrazený počet najazdených kilometrov pomocou tlačidla Softkey RES (4).

– Pomocou tlačidla Softkey ← (3) ponuku opustíte a vrátite sa na ďalšiu nadradenú úroveň.

UPOZORNENIE

Počítadlo denného prevádzkového času sa nuluje rovnakým spôsobom.

Nastavenie jazyka

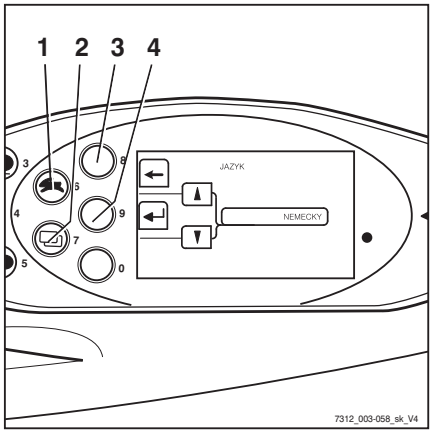

Údaje na displeji sa môžu zobrazovať vo viacerých jazykoch:

– Prepnite na ponuku ZOSTAVA. Pozrite si kapitolu "Nastavenie zobrazení".

– Opakovane stláčajte tlačidlo programu jazdy (1) alebo tlačidlo zmeny ponuky (2), kým sa nezobrazí možnosť JAZYK.

– Svoj výber potvrďte pomocou tlačidla Softkey ↵ (4).

Zobrazí sa ponuka JAZYK.

– Podržte stlačené tlačidlo trakčného programu (1) alebo tlačidlo zmeny ponuky (2), až kým sa na displeji nezobrazí požadovaný jazyk.

– Svoj výber potvrďte pomocou tlačidla Softkey ↵ (4).

– Pomocou tlačidla Softkey ← (3) ponuku opustíte a vrátite sa na ďalšiu nadradenú úroveň.

Tlačidlá Softkeys na ovládanie rôzneho voliteľného vybavenia

Prídavné funkcie je možné zobraziť na zobrazovaco-ovládacej jednotke. Tieto prídavné funkcie (napríklad rotačný maják) možno zapnúť a vypnúť pomocou tlačidiel Softkeys.

Zmena funkcie tlačidla Softkey:

Sivý pruh (3) zvýrazňuje stĺpec Softkey. V príklade uvedenom nižšie to je stĺpec na pravej strane. Tieto prídavné funkcie teraz môžete zapnúť a vypnúť prostredníctvom príslušných tlačidiel Softkeys (2). V pravom stĺpci sa zobrazia prídavné funkcie iba v prípade, ak má vozík viac ako tri voliteľné vybavenia, ktoré je možné zapínať a vypínať pomocou tlačidiel Softkeys.

V takom prípade môžete prepínať medzi príslušnými dvoma stĺpcami nasledovne:

– Krátko stlačte tlačidlo zmeny ponuky (1).

Sivý pruh preskočí na ľavý stĺpec. Tieto prídavné funkcie teraz môžete zapnúť a vypnúť prostredníctvom príslušných tlačidiel Softkeys (2).

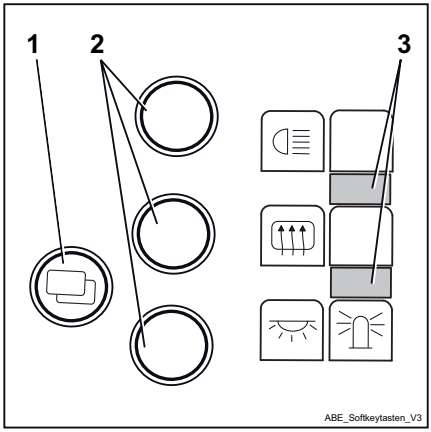

UPOZORNENIE

Ak chcete prepnúť medzi jednotlivými ponukami zobrazovaco-ovládacej jednotky, podržte tlačidlo zmeny ponuky (1) približne 1 sekundu.

UPOZORNENIE

Ďalšie funkcie závisia od individuálneho vybavenie vozíka a môžu sa líšiť od tých zobrazených na tejto ilustrácii.

Konfigurácia úsporného režimu Blue-Q

Úsporný režim Blue-Q je možné aktivovať v nasledujúcich prevádzkových režimoch:

STANDARD (ŠTANDARDNÝ)

- Pri každom zapnutí vozíka je režim Blue-Q vypnutý. Počas práce s vozíkom môže vodič úsporný režim kedykoľvek zapnúť alebo vypnúť pomocou tlačidla Blue-Q

FIX (PEVNÝ)

- Pri každom uvedení vozíka do prevádzky aj počas práce s vozíkom je úsporný režim Blue-Q stále zapnutý. Vodič nemôže úsporný režim vypnúť

FIX-FLEX (PEVNÝ-PRUŽNÝ)

- Pri každom zapnutí vozíka je režim Blue-Q zapnutý. Počas práce s vozíkom môže vodič úsporný režim kedykoľvek zapnúť alebo vypnúť pomocou tlačidla Blue-Q

– Prepnite na ponuku ZOSTAVA. Pozrite si kapitolu "Nastavenie zobrazení".

– Stláčajte tlačidlo trakčného programu (1) alebo tlačidlo výberu ponuky (2), až kým sa nezobrazí možnosť BLUE Q CONFIGURATION (KONFIGURÁCIA BLUE-Q).

– Výber potvrďte tlačidlom Softkey ↵ (4).

Zobrazí sa ponuka BLUE-Q CONFIGURATION (KONFIGURÁCIA BLUE-Q).

– Stláčajte tlačidlo trakčného programu (1) alebo tlačidlo výberu ponuky (2), až kým sa na displeji nezobrazí požadovaný úsporný režim.

– Potvrďte nastavený úsporný režim pomocou tlačidla Softkey ↵ (4).

– Pomocou tlačidla Softkey ← (3) ponuku opustíte a vrátite sa na ďalšiu nadradenú úroveň.

▷

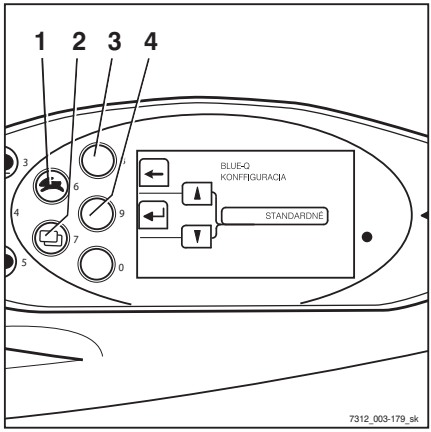

Úsporný režim Blue-Q

Popis funkcie

Úsporný režim Blue-Q ovplyvňuje pohonnú jednotku aj aktiváciu prídavných spotrebičov a znižuje spotrebu energie vozíka.

Ak je aktivovaný úsporný režim, charakteristiky zrýchlenia vozíka sa zmenia – zrýchľovanie bude miernejšie.

Ak je aktivovaný úsporný režim a vozík jazdí nízkou rýchlosťou – bežne pri manévrovaní – nie je badateľné žiadne obmedzenie. Pri stredných rýchlostiach vyšších ako pribl. 7 km/h bude zrýchľovanie miernejšie. Preto napr. na vzdialenosti 40 m vozík dosiahne nižšiu rýchlosť, ako by dosiahol s vypnutým úsporným režimom.

Režim Blue-Q nemá žiaden vplyv na:

- Maximálnu rýchlosť
- Stúpavosť
- Jazdu
- Charakteristiky brzdenia

UPOZORNENIE

Úsporný režim Blue-Q je možné zapnúť a vypnúť v prevádzkových režimoch `STANDARD (ŠTANDARDNÝ)` *a* `FIXED-FLEX (PEVNÝ-PRUŽNÝ)`*. Ak je na ovládacej jednotke displeja nakonfigurovaný režim* `FIXED (PEVNÝ)`*, tlačidlo Blue-Q nemá žiadnu funkciu a úsporný režim Blue-Q je aktivovaný trvalo. Pozrite si tiež kapitolu "Konfigurácia Blue-Q úsporného režimu".*

Vypnutie prídavných spotrebičov

Ak je aktivovaný úsporný režim Blue-Q, ovládacie zariadenie za určitých podmienok po niekoľkých sekundách vypne rôzne doplnkové spotrebiče. Dostupnosť prídavných spotrebičov závisí od vybavenia vozíka. Nasledujúca tabuľka zobrazuje podmienky, kedy sa vypnú prídavné spotrebiče. Stačí, aby bola splnená len jedna z uvedených podmienok.

Prídavné spotrebiče	Stav		
	Sedadlový spínač nie je aktivovaný	Vozík zastavený	Vozík je v pohybe
Predné pracovné svetlomety	X	X	Dozadu > 3 km/h
Zadné pracovné svetlomety	X	X	Dopredu
Horný dvojitý pracovný svetlomet	X	X	> 3 km/h
Predné svetlomety	X	X	-
Predný stierač	X	X	Dozadu > 3 km/h
Zadný stierač	X	X	Dopredu
Vyhrievanie sedadla	X	-	-
Vyhrievanie kabíny	X	-	-

UPOZORNENIE

Vo verziách s vybavením spĺňajúcim normy StVZO (nemecké dopravné predpisy pre cestnú premávku) úsporný režim Blue-Q nevypne osvetlenie, reflektory, pracovné svetlomety, obrysové svetlá, zadné svetlá a osvetlenie poznávacej značky.

Zapnutie a vypnutie úsporného režimu Blue-Q

UPOZORNENIE

Úsporný režim Blue-Q je možné zapnúť a vypnúť v prevádzkových režimoch STANDARDNÉ *a* PEVNÝ-PRUZNY. *Ak je na zobrazovaco-ovládacej jednotke nakonfigurovaný režim* PEVNY, *tlačidlo Blue-Q je vypnuté a úsporný režim Blue-Q je aktivovaný trvalo. Informácie o konfigurácii prevádzkových režimov Blue-Q nájdete v časti "Konfigurácia úsporného režimu Blue-Q".*

– Stlačením tlačidla Blue-Q (2) režim Blue-Q zapnete. ▷

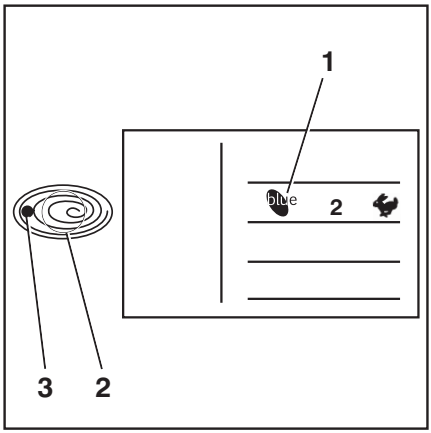

Zobrazí sa symbol Blue-Q (1). Indikátor LED (3) sa rozsvieti namodro. Úsporný režim Blue-Q je zapnutý.

– Ak ho chcete vypnúť, stlačte znova tlačidlo Blue-Q (2).

Symbol Blue-Q (1) a indikátory LED (3) sa vypnú. Úsporný režim Blue-Q je vypnutý.

Jazda

Bezpečnostné predpisy pri riadení

Správanie pri riadení

Aj pri vnútropodnikovej doprave sa vodič musí riadiť pravidlami verejnej cestnej premávky.

Rýchlosť musí byť prispôsobená miestnym podmienkam.

Napríklad, vodič musí jazdiť pomaly v zákrutách, v úzkych prejazdoch, pri prechode cez krídlové dvere, cez neprehľadné oblasti alebo pri jazde po nerovných povrchoch.

Vodič vždy musí dodržiavať bezpečnú brzdnú vzdialenosť od pred ním idúcich vozidiel a osôb a vždy musí mať vozík pod kontrolou. Náhle zastavovanie, rýchle otáčanie a prejazd nebezpečnými alebo neprehľadnými oblasťami sú zakázané.

– Jazdu s vozíkom je potrebné natrénovať na otvorenom priestranstve alebo na prázdnej ceste.

Počas jazdy sú zakázané nasledovné činnosti:

- Vystrkovanie rúk a nôh z vozíka
- Nakláňanie sa cez vonkajší okraj vozíka
- Vystupovanie z vozíka
- Posunutie sedadla vodiča
- Prispôsobenie stĺpika riadenia
- Odopínanie bezpečnostného pásu
- Deaktivácia zaisťovacieho systému
- Zdvíhanie nákladu do výšky viac ako 300 mm nad zemou (s výnimkou manévrovania pri ukladaní nákladu do stohu alebo vyberaní nákladu zo stohu)
- Používanie elektronických zariadení, napríklad rádia, mobilných telefónov a pod.

⚠ VAROVANIE

Používanie multimediálnych a komunikačných zariadení ako aj ich počúvanie pri nadmernej hlasitosti počas prepravy alebo manipulácie s nákladom môže ovplyvniť pozornosť operátora. Nebezpečenstvo nehody!

– Nepoužívajte zariadenia počas jazdy ani počas manipulácie s nákladom.
– Nastavte hlasitosť tak, aby boli výstražné signály jasne počuteľné.

⚠ VAROVANIE

V oblastiach, kde je zakázané používanie mobilných telefónov, je použitie mobilných telefónov a rádiotelefónov všeobecne zakázané.

– Vypnite tieto zariadenia.

Viditeľnosť počas jazdy

Vodič musí sledovať smer jazdy a mať dostatočný výhľad na cestu.

Hlavne pri jazde dozadu sa vodič musí uistiť, že je cesta priechodná.

Pri preprave nákladu, ktorý obmedzuje výhľad, musí vodič jazdiť spiatočkou.

Ak to nie je možné, pred vozíkom musí byť iná osoba v úlohe sprievodcu.

V takom prípade musí vodič jazdiť krokom a s maximálnou opatrnosťou. V okamihu straty očného kontaktu so sprievodcom musí vozík zastaviť.

Zadné spätné zrkadlá možno používať len na sledovanie priestoru za vozíkom, nie na cúvanie. Ak sú vizuálne pomôcky (zrkadlo, monitor) nevyhnutné na dosiahnutie dostatočnej viditeľnosti, ich použitie musí byť dôkladne odskúšané. Osobitnú pozornosť treba venovať cúvaniu s použitím vizuálnych pomôcok.

Pri použití nástavcov platia osobitné predpisy. Pozrite si kapitolu s názvom "Pripojenie nástavcov".

Všetky okenné sklá (špeciálne vybavenie, napr. čelné sklo) a zrkadlá musia byť vždy čisté a bez námrazy.

Vozovky

Rozmery vozoviek a šírky uličiek

V záujme bezpečného manévrovania sa pri uvedených podmienkach uplatňujú nasledujúce rozmery a šírky uličiek. V jednotlivých prípadoch skontrolujte, či nie je potrebná väčšia šírka uličiek, napr. v prípade odlišných rozmerov nákladu, nástavcov, zdvíhacích stožiarov, ktoré sa líšia od štandardnej konfigurácie.

V rámci Európskej únie sa uplatňuje "smernica 89/654/EHS (minimálne požiadavky na bezpečnosť a ochranu zdravia na pracovisku)". Mimo Európskej únie sa uplatňujú príslušné národné predpisy.

Požadovaná šírka uličky závisí od rozmerov nákladu.

Pre palety platia nasledujúce šírky uličiek:

Model	Typ	Šírka uličky [mm]	
		S paletou 1 000 x 1 200 priečne	S paletou 800 x 1 200 pozdĺžne
RX60-60	6341	4907	5107
RX60-70	6342		
RX60-80	6343		
RX60–80 (LSP 900)	6344	4999	5199

Vozík možno používať len na vozovkách, ktoré nemajú príliš ostré zákruty, príliš prudké stúpania ani príliš úzke alebo nízke vstupy.

Jazda na svahoch

⚠ VAROVANIE

Nebezpečenstvo nehody v dôsledku vypnutia hnacej jednotky!

Jazda po dlhšom stúpajúcom alebo klesajúcom svahu môže mať za následok prehriatie hnacej jednotky a jej vypnutie. Po uvoľnení plynového pedála vozík už nebude spomaľovať a pozvoľna sa zastaví.

Vzhľadom na minimálne špecifikované brzdné hodnoty nie je dovolené jazdiť po dlhších stúpajúcich ani klesajúcich svahoch s prevýšením nad 15 %. Nižšie uvedené hodnoty stúpavosti platia len pre obchádzanie prekážok na vozovke a malé výškové rozdiely, napr. rampy.

– Pred dlhou jazdou na stúpajúcich a klesajúcich svahoch so sklonom väčším ako 15 % sa obráťte na autorizované servisné stredisko.

S vozíkom je dovolené jazdiť po nasledujúcich stúpajúcich a klesajúcich svahoch:

Model	Typ	Maximálny sklon [%]	
		S nákladom	Bez nákladu
RX60-60 (LSP 600)	6341	16.3	25,0
RX60-70 (LSP 600)	6342	15,5	25,3
RX60-80 (LSP 600)	6343	14,0	23.4
RX60–80 (LSP 900)	6344	12,0	18.3
LSP = ťažisko nákladu			

Uvedené hodnoty sa použijú len na porovnanie výkonu vozíkov v rámci rovnakej kategórie. Hodnoty sklonu v žiadnom prípade nepredstavujú normálne denné prevádzkové podmienky.

Pri jazde po stúpajúcom alebo klesajúcom svahu sa nesmie prekračovať vyššie uvedený sklon.

Drsný povrch vozovky je protišmykový a zväčšuje priľnavosť pneumatiky.

Rovnomerné prechody povrchu vozovky na svah zabraňujú nárazu o zem. Vďaka tomu sa lepšie predíde poškodeniu nákladu, vozíka a povrchu vozovky.

– Nejazdite dolu svahom rýchlejšie, ako môže vozík jazdiť do kopca na rovnakom svahu.

– V prípade potreby určte maximálnu povolenú rýchlosť so skúšobnou jazdou do kopca.

Upozornenie v prípade, že komponenty presahujú okraje vozíka

Vozíky sú navrhnuté na vstup do veľmi úzkych alebo veľmi nízkych priestorov, napr. uličiek a kontajnerov. Pohyblivé komponenty môžu presahovať profil vozíka, čo môže spôsobiť ich poškodenie alebo odtrhnutie. Príklady týchto súčastí:

- Otvárateľný strešný panel v kabíne vodiča
- Dvere kabíny
- Nádoby na LPG, ktoré sa dajú vysunúť

Stav vozoviek

Vozovky musia byť pevné, rovné a zbavené nečistôt a prekážok.

Konštrukcia kanálov, prechodov cez koľajnice a iných podobných zariadení musí umožňovať ich prejazd s čo najmenšími otrasmi. V prípade potreby použite na vyrovnanie jazdy po nerovných povrchoch rampy.

Dbajte na nosnosť krytov prielezov, šácht a pod.

Medzi najvyššou časťou vozíka alebo nákladu a pevnými prvkami okolitého priestoru musí byť dostatočná vzdialenosť. Výška sa počíta podľa celkovej výšky zdvíhacieho stožiara a rozmerov nákladu. Pozrite si kapitolu "Technické údaje".

Predpisy pre vozovky a pracovisko

Jazdiť možno len po trasách schválených prevádzkovateľom alebo jeho zástupcom. Na vozovkách sa nesmú vyskytovať žiadne prekážky. Náklad sa môže ukladať a skladovať iba na miestach na to určených. Prevádzkovateľ a jeho zástupca musia zabezpečiť, aby na pracovisko nemali prístup žiadne neoprávnené osoby.

UPOZORNENIE

Riaďte sa definíciou nasledujúcich zodpovedných osôb: "prevádzkovateľ".

Nebezpečné oblasti

Nebezpečné oblasti na vozovke je potrebné označiť štandardnými dopravnými značkami alebo ďalšími výstražnými symbolmi.

Nastavenie trakčného programu

Jazdné parametre a parametre brzdenia pohonu možno nastaviť na displeji a ovládacej jednotke.

– Opakovane stláčajte tlačidlo trakčného programu (1), až kým sa číslo požadovaného trakčného programu nezobrazí na displeji (2).

K dispozícii sú trakčné programy 1 – 5.

Všeobecne platí, že čím vyššie je číslo trakčného programu, tým väčšia je dynamika trakcie.

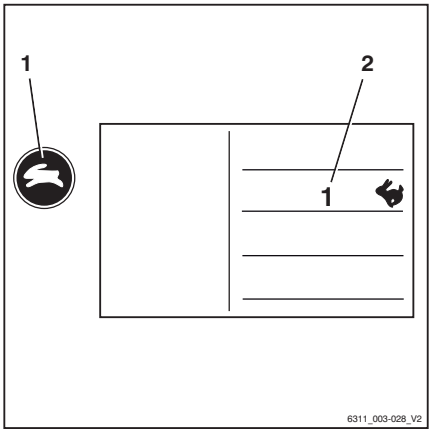

K dispozícii sú nasledujúce trakčné programy:

Hodnoty trakcie[1]	Trakčný program				
	1	2	3	4	5
Maximálna rýchlosť (km/h)	19	19	19	19	19
Zrýchlenie (%) (dopredu/dozadu)	80	90	100	110	120
Spomalenie (%) (dopredu/dozadu)	80	90	100	110	120
Jazda dozadu (%) (dopredu/dozadu)	80	90	100	110	120
Brzdenie (%) (elektrický posilňovač brzd)	60	70	80	90	100

[1] Hodnoty platné pre štandardné zariadenie. Hodnoty pri rôznych variantoch sa môžu od týchto údajov líšiť.

UPOZORNENIE

Maximálna rýchlosť prednastavená v programe jazdy technicky závisí od typu batérie. V závislosti od typu batérie musí úpravu prednastavenej maximálnej rýchlosti vykonať autorizované servisné stredisko. V prípade neprispôsobenia maximálnej rýchlosti sa môžu vyskytnúť technické problémy v režime jazdy.

- *Obráťte sa na autorizované servisné stredisko.*

Označenie batérie	Maximálna rýchlosť (km/h)
7 PzS 1085 PowerPlusLife®	20
8 PzS 1120	19
8 PzS 1240	19
TENSOR® TCSM 2545	17

Režim šprintu (voliteľné vybavenie)

UPOZORNENIE

Režim šprintu je možný len v pri použití batérie PowerPlusLife.

Zapnutie režimu šprintu

Výkon elektrického pohonu možno zvýšiť zapnutím režimu šprintu. Keď je režim šprintu zapnutý, vozík prudšie zrýchli na maximálnu rýchlosť.

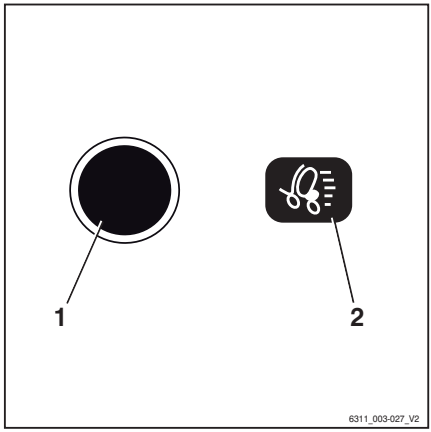

UPOZORNENIE

Pri aktivovanom režime šprintu bude spotreba energie vozíka vyššia. V dôsledku toho sa batéria skôr vybije.

– Stlačte tlačidlo (1).

Keď je režim šprintu zapnutý, symbol má tmavé pozadie.

UPOZORNENIE

Režim šprintu ostane zapnutý až do opustenia sedadla alebo do opätovného stlačenia tlačidla (1).

Vypnutie režimu šprintu

– Stlačte tlačidlo (1).

Keď je režim šprintu vypnutý, symbol má svetlé pozadie.

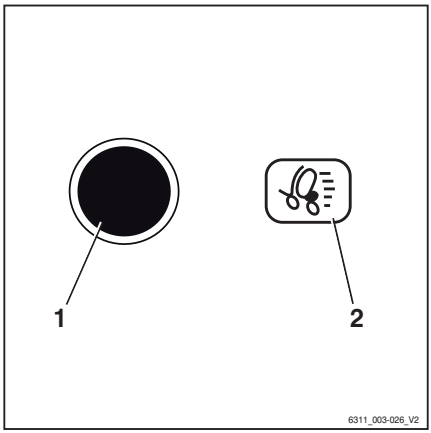

Voľba smeru jazdy

Pred pokusom o rozjazd je potrebné prepínačom smeru jazdy nastaviť smer jazdy. Spôsob ovládania prepínača smeru jazdy závisí od ovládacích prvkov, ktoré sú súčasťou vybavenia vozíka.

Možné varianty vybavenia:

- **Páčka**
- **Joystick 4Plus**
- **Fingertip**
- **Minikonzola**

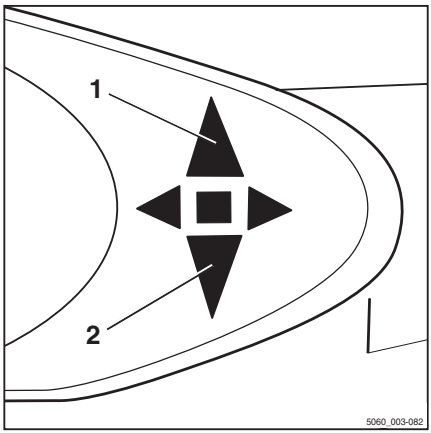

UPOZORNENIE

Smer jazdy je možné zmeniť aj počas jazdy. Noha môže pritom zostať na plynovom pedáli. Vozík potom spomalí a znovu sa rozbehne opačným smerom (cúvanie).

Na zobrazovaco-ovládacej jednotke sa rozsvieti ukazovateľ zvoleného smeru jazdy ("dopredu" (1) alebo "cúvanie" (2)).

Neutrálna poloha

Ak bude vozík stáť dlhší čas, prepnite pohon do neutrálnej polohy, aby sa vozík pri neúmyselnom stlačení plynového pedála nemohol náhle rozbehnúť.

– Krátko stlačte prepínač smeru jazdy do polohy pre opačný smer jazdy.

Ukazovateľ smeru jazdy na displeji a ovládacej jednotke zhasne.

UPOZORNENIE

Keď vodič opustí sedadlo, prepínač smeru jazdy sa prepne do "neutrálnej" polohy. Aby bolo možné pokračovať v jazde, prepínač smeru jazdy je potrebné znova aktivovať.

Obsluha prepínača smeru jazdy na verzii s minipáčkami ▷

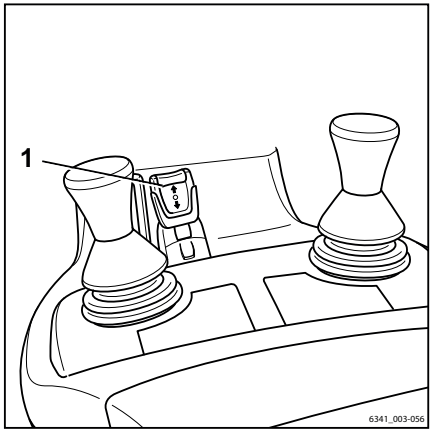

– Jazdu smerom "dopredu" aktivujete potlačením prepínača smeru jazdy (1) dopredu.

– Jazdu smerom "dozadu" aktivujete potiahnutím prepínača smeru jazdy (1) dozadu.

UPOZORNENIE

Ak je prepínač smeru jazdy (1) chybný a vozík sa zastaví v nebezpečnom priestore, na účely núdzovej jazdy možno použiť páčku ukazovateľa smeru jazdy na module voliča smeru jazdy a ukazovateľa (voliteľné vybavenie). Pozrite si časť s názvom "Núdzová jazda pomocou prepínača smeru jazdy/páčky ukazovateľa smeru jazdy" v kapitole "Postup v núdzových situáciách".

Aktivácia vertikálneho kolískového tlačidla pre "smer jazdy", verzia Joystick 4Plus ▷

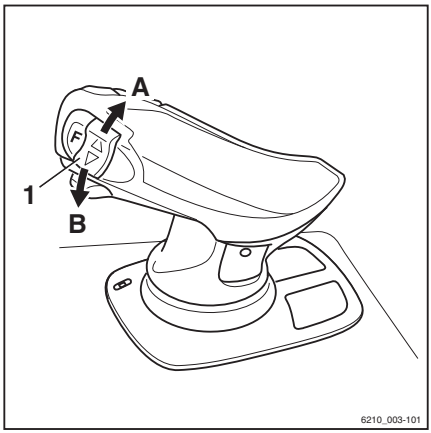

– Jazdu "dopredu" aktivujete potlačením vertikálneho kolískového tlačidla pre "smer jazdy" (1) smerom nahor (A).

– Jazdu "dozadu" aktivujete potlačením vertikálneho kolískového tlačidla pre "smer jazdy" (1) smerom nadol (B).

UPOZORNENIE

Ak je prepínač smeru jazdy (1) chybný a vozík sa zastaví v nebezpečnom priestore, na účely núdzovej jazdy možno použiť páčku ukazovateľa smeru jazdy na module voliča smeru jazdy a ukazovateľa (voliteľné vybavenie). Pozrite si časť s názvom "Núdzová jazda pomocou prepínača smeru jazdy/páčky ukazovateľa smeru jazdy" v kapitole "Postup v núdzových situáciách".

Obsluha prepínača smeru jazdy, verzia s ovládaním Fingertip ▷

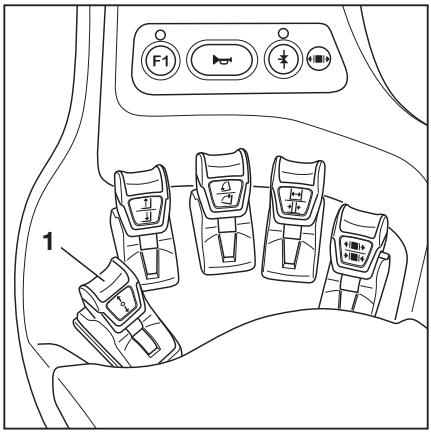

– Jazdu smerom "dopredu" aktivujete potlačením prepínača smeru jazdy (1) dopredu.

– Jazdu smerom "dozadu" aktivujete potiahnutím prepínača smeru jazdy (1) dozadu.

UPOZORNENIE

Ak je prepínač smeru jazdy (1) chybný a vozík sa zastaví v nebezpečnom priestore, na účely núdzovej jazdy možno použiť páčku ukazovateľa smeru jazdy na module voliča smeru jazdy a ukazovateľa (voliteľné vybavenie). Pozrite si časť s názvom "Núdzová jazda pomocou prepínača smeru jazdy/páčky ukazovateľa smeru jazdy" v kapitole "Postup v núdzových situáciách".

Aktivácia páčky ukazovateľa smeru jazdy na verzii s modulom voliča smeru jazdy a ukazovateľa

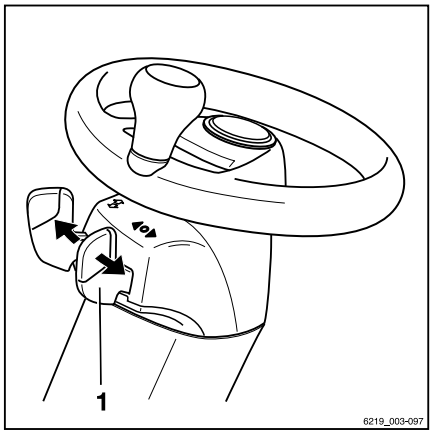

– Jazdu smerom "dopredu" aktivujete potlačením páčky ukazovateľa smeru jazdy (1) dopredu.

– Jazdu smerom "dozadu" aktivujete potlačením páčky ukazovateľa smeru jazdy (1) dozadu.

Alternatívne je možné zvoliť smer jazdy aj prostredníctvom prepínačov smeru jazdy na ovládacích prvkoch pre hydraulické funkcie.

UPOZORNENIE

Ak je páčka ukazovateľa smeru jazdy (1) chybná a vozík sa zastaví v nebezpečnom priestore, na účely núdzovej jazdy možno použiť prepínač smeru jazdy na ovládacom zariadení pre hydraulické funkcie. Pozrite si časť s názvom "Núdzová jazda pomocou prepínača smeru jazdy/páčky ukazovateľa smeru jazdy" v kapitole "Postup v núdzových situáciách".

Začiatok jazdy

NEBEZPEČENSTVO

Riziko ohrozenia života pri samovoľnom pohybe alebo prevrátení vozíka!

– Sadnite si na sedadlo vodiča.

– Zapnite si bezpečnostný pás.

– Aktivujte dostupné zaisťovacie systémy.

Postupujte podľa pokynov v kapitole s názvom "Bezpečnostné predpisy pri jazde".

Sedadlo vodiča je vybavené sedadlovým spínačom, ktorý kontroluje, či je sedadlo vodiča obsadené. Ak je sedadlo vodiča prázdne alebo je pokazený sedadlový spínač, s vozíkom nie je možné pohnúť. Všetky funkcie zdvíhania sú zablokované. Na zobrazovaco-ovládacej jednotke sa zobrazí hlásenie `SEDADLOVY SPINAC`.

– Zdvihnite nosník vidlíc, až kým nedosiahnete potrebnú svetlú výšku od podlahy.

– Nakloňte zdvíhací stožiar dozadu.

– Uvoľnite parkovaciu brzdu.

– Vyberte požadovaný smer jazdy.

Na displeji ovládacej jednotky sa rozsvieti ukazovateľ zvoleného smeru jazdy ("dopredu" (1) alebo "cúvanie" (2)). ▷

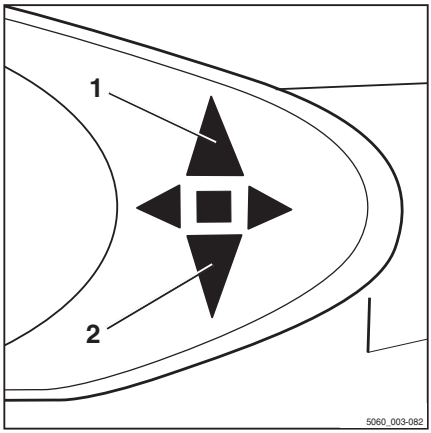

UPOZORNENIE

V závislosti od vybavenia môže počas cúvania znieť výstražný akustický signál (voliteľné vybavenie), svietiť výstražné svetlo (voliteľné vybavenie) alebo blikať výstražný systém (voliteľné vybavenie).

– Stlačte plynový pedál (3). ▷

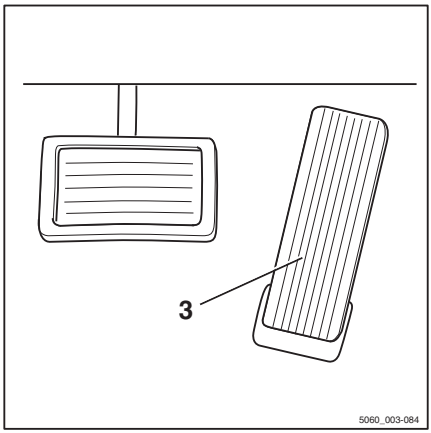

Vozík sa pohne vo vybranom smere jazdy. Polohou plynového pedála sa ovláda rýchlosť. Po uvoľnení plynového pedála vozík automaticky brzdí prostredníctvom rekuperačnej brzdy.

UPOZORNENIE

Rekuperačná brzda udrží vozík krátko, dokonca aj na stúpajúcom alebo klesajúcom svahu, bez aktivovania parkovacej brzdy. Vozík sa potom začne plazivou rýchlosťou pohybovať dolu svahom.

UPOZORNENIE

Ak sa po uvoľnení plynového pedála na displeji zobrazí nasledujúce hlásenie: `! PARKOVACIA BRZDA TLAK OLEJA`*, prevádzková brzda vozíka ešte nie je pripravená na prevádzku.*

- *Maximálna rýchlosť jazdy sa obmedzí na 5 km/h.*
- *Keď je pracovná brzda pripravená na prevádzku, hlásenia zmizne. Obmedzenie rýchlosti sa zruší.*

⚠ NEBEZPEČENSTVO

Nebezpečenstvo nehody v dôsledku poruchy brzd!

Elektrická brzda zostane aktívna, iba pokiaľ je spínacia skrinka zapnutá, vypínač núdzového zastavenia nebol stlačený a parkovacia brzda je uvoľnená.

– Ak je elektrická brzda nefunkčná, použite brzdový pedál.
– Pred opustením vozíka vždy aktivujte parkovaciu brzdu.

Zmena smeru jazdy

– Zložte nohu z plynového pedála.
– Vyberte požadovaný smer jazdy.
– Stlačte plynový pedál.

Vozík sa pohne v nastavenom smere jazdy.

UPOZORNENIE

Smer jazdy je možné zmeniť aj počas jazdy. Noha môže počas tohto úkonu zostať na plynovom pedáli. Vozík potom spomalí a znovu sa rozbehne opačným smerom (cúvanie).

UPOZORNENIE

V prípade elektrickej poruchy akcelerácie sa hnacia jednotka vypne. Vozík bude brzdený rekuperačnou brzdou. Po opravení elektrickej poruchy bude možné jazdiť s vozíkom znova uvoľnením plynového pedála a následným opätovným stlačením plynového pedála. Ak sa vozík stále nedá ovládať, bezpečne ho zaparkujte a obráťte sa na autorizované servisné stredisko.

Začiatok jazdy, dvojpedálová verzia (voliteľné vybavenie)

⚠ NEBEZPEČENSTVO

Riziko ohrozenia života pri samovoľnom pohybe alebo prevrátení vozíka!

– Sadnite si na sedadlo vodiča.
– Zapnite si bezpečnostný pás.
– Aktivujte dostupné zaisťovacie systémy.

Postupujte podľa pokynov v kapitole s názvom "Bezpečnostné predpisy pri jazde".

Sedadlo vodiča je vybavené sedadlovým spínačom, ktorý kontroluje, či je sedadlo vodiča obsadené. Ak je sedadlo vodiča prázdne alebo je pokazený sedadlový spínač, s vozíkom nie je možné pohnúť. Všetky funkcie zdvíhania sú zablokované. Na zobrazovaco-ovládacej jednotke sa zobrazí hlásenie `SEDADLOVY SPINAC`.

– Zdvihnite nosník vidlíc, až kým nedosiahnete potrebnú svetlú výšku od podlahy.
– Nakloňte zdvíhací stožiar dozadu.
– Uvoľnite parkovaciu brzdu.
– Stlačte pravý plynový pedál (1), ak sa chcete pohybovať "dopredu", stlačte ľavý plynový pedál (2), ak sa chcete pohybovať "dozadu". ▷

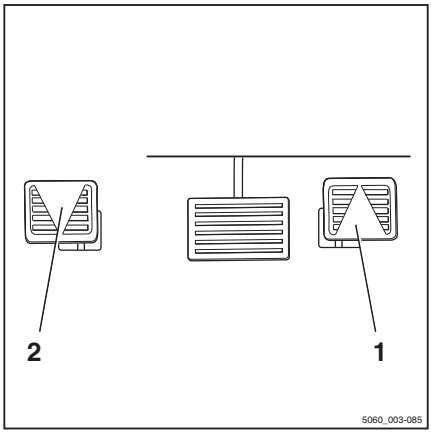

UPOZORNENIE

V dvojpedálovej verzii nemajú prípadné prepínače smeru jazdy na ovládacích prvkoch žiaden efekt.

Na displeji ovládacej jednotky sa rozsvieti ukazovateľ zvoleného smeru jazdy ("dopredu" (3) alebo "cúvanie" (4)). ▷

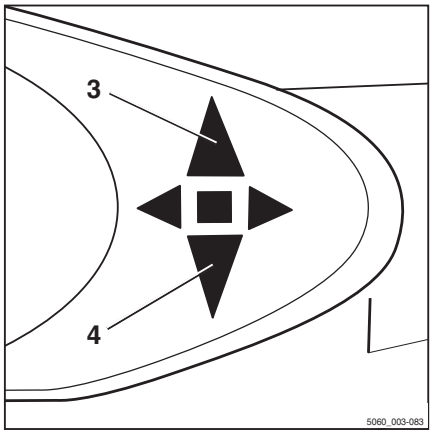

UPOZORNENIE

V závislosti od vybavenia môže počas cúvania znieť výstražný akustický signál (voliteľné vybavenie), svietiť výstražné svetlo (voliteľné vybavenie) alebo blikať výstražný systém (voliteľné vybavenie).

Vozík sa pohne vo vybranom smere jazdy. Polohou plynového pedála sa ovláda rýchlosť. Po uvoľnení plynového pedála vozík automaticky brzdí prostredníctvom rekuperačnej brzdy.

UPOZORNENIE

Rekuperačná brzda udrží vozík krátko, dokonca aj na stúpajúcom alebo klesajúcom svahu, bez aktivovania parkovacej brzdy. Vozík sa potom začne plazivou rýchlosťou pohybovať dolu svahom.

UPOZORNENIE

Ak sa po uvoľnení plynového pedála na displeji zobrazí nasledujúce hlásenie: `! PARKOVACIA BRZDA TLAK OLEJA`, *prevádzková brzda vozíka ešte nie je pripravená na prevádzku.*

- *Maximálna rýchlosť jazdy sa obmedzí na 5 km/h.*
- *Keď je pracovná brzda pripravená na prevádzku, hlásenia zmizne. Obmedzenie rýchlosti sa zruší.*

⚠ NEBEZPEČENSTVO

Nebezpečenstvo nehody v dôsledku poruchy brzd!

Elektrická brzda zostane aktívna, iba pokiaľ je spínacia skrinka zapnutá, vypínač núdzového zastavenia nebol stlačený a parkovacia brzda je uvoľnená.

– Ak je elektrická brzda nefunkčná, použite brzdový pedál.

– Pred opustením vozíka vždy aktivujte parkovaciu brzdu.

Zmena smeru jazdy

– Zložte nohu zo stlačeného plynového pedála.

– Stlačte plynový pedál pre opačný smer jazdy.

Vozík sa pohne v nastavenom smere jazdy.

UPOZORNENIE

V prípade elektrickej poruchy akcelerácie sa hnacia jednotka vypne. Vozík bude brzdený rekuperačnou brzdou. Po opravení elektrickej poruchy bude možné jazdiť s vozíkom znova uvoľnením plynového pedála a následným opätovným stlačením plynového pedála. Ak sa vozík stále nedá ovládať, bezpečne ho zaparkujte a obráťte sa na autorizované servisné stredisko.

Ovládanie pracovnej brzdy ▷

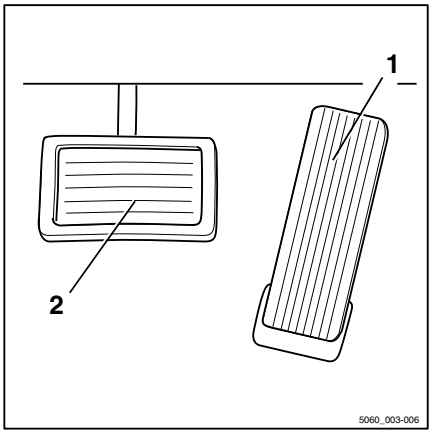

Rekuperačná brzda premieňa pohybovú energiu vozíka na elektrickú energiu. V dôsledku toho vozík brzdí.

– Ak tak chcete urobiť, uvoľnite plynový pedál (1).

– Ak účinok brzdenia nie je dostačujúci, použitím brzdového pedálu (2) aktivujte aj pracovnú brzdu.

V prvej časti dráhy brzdového pedála sa aktivuje iba rekuperačné brzdenie. Pri ďalšom stláčaní brzdového pedála sa aktivuje aj mechanická brzda a začne pôsobiť na hnacie kolesá.

Elektrické brzdenie obnovuje energiu pre batériu. Vďaka tomu sa dosiahne dlhší prevádzkový čas na jedno nabitie a menšie opotrebovanie brzd.

⚠ NEBEZPEČENSTVO

Pri poruche pracovnej brzdy vozík nie je možné zabrzdiť s dostatočnou účinnosťou. Nebezpečenstvo nehody!

Ak vodič spozoruje, že sa účinok elektrickej brzdy a krútiaci moment pohonu znížili o 50 % menovitej hodnoty, mohla sa vyskytnúť porucha komponentu.

– Zastavte vozík pomocou brzd. V prípade potreby použite aj parkovaciu brzdu.
– Obráťte sa na autorizované servisné stredisko.
– Kým nebude pracovná brzda opravená, vozík nepoužívajte.

⚠ NEBEZPEČENSTVO

Pri príliš vysokej rýchlosti hrozí nebezpečenstvo šmyku alebo prevrátenia vozíka!

Brzdná dráha vozíka závisí od rôznych faktorov, napr. poveternostných podmienok a úrovne znečistenia na vozovke. Nezabudnite, že základná dĺžka brzdnej dráhy sa s rýchlosťou jazdy zvyšuje.

– Charakter jazdy a brzdenia prispôsobte poveternostným podmienkam a úrovni znečistenia vozovky.
– Vždy si zvoľte rýchlosť jazdy, ktorá vám poskytne dostatočnú celkovú brzdnú dráhu.

Aktivácia mechanickej parkovacej brzdy

⚠ NEBEZPEČENSTVO

V prípade samovoľného pohybu môže vozík zraniť osoby, a preto táto situácia predstavuje ohrozenie života.

– Vozík nie je dovolené parkovať na svahu.
– V núdzovom prípade zabezpečte vozík klinmi na strane smerujúcej dolu svahom.
– Pred opustením vozíka vždy aktivujte parkovaciu brzdu.

UPOZORNENIE

Po uvoľnení parkovacej brzdy sa zachová predtým zvolený smer jazdy a zobrazí sa na ukazovateli smeru jazdy.

UPOZORNENIE

Ak stlačíte plynový pedál a zároveň je aktivovaná parkovacia brzda a zvolený smer jazdy, na displeji sa zobrazí hlásenie PARKOVACIA BRZDA.

Aktivujte parkovaciu brzdu

▷

– Potiahnite páku parkovacej brzdy (1) úplne nadol a uvoľnite ju.

Páka parkovacej brzdy sa automaticky vráti do polovice svojej dráhy do stredovej polohy.

Parkovacia brzda je aplikovaná a kolesá sú zablokované. Jazda už nie je možná. Indikátor smeru jazdy (2) na displeji a prevádzkovej jednotke zhasne.

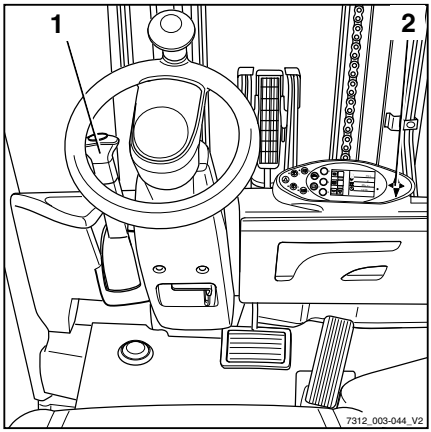

Uvoľnenie parkovacej brzdy

▷

– Potiahnite páku parkovacej brzdy (1) zo stredovej polohy úplne nadol.

– V dolnej polohe vytiahnite gombík páky a potom posuňte páku parkovacej brzdy úplne nahor.

UPOZORNENIE

Páka parkovacej brzdy sa presunie do hornej polohy automaticky silou pružiny a stačí ju len jemne viesť rukou. Ak je nastavenie príliš tuhé, obráťte sa na autorizované servisné stredisko.

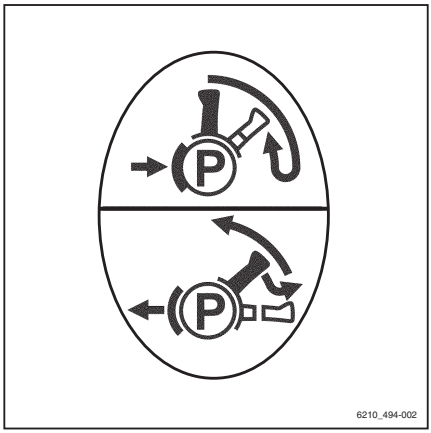

Riadenie

NEBEZPEČENSTVO

Pri zlyhaní hydrauliky hrozí nebezpečenstvo nehody, nakoľko sa zmenili parametre riadenia vozíka.

– Vysokozdvižný vozík s chybným systémom riadenia nepoužívajte.

– Smer pohybu vozíka ovládajte otáčaním volantu (1) príslušným smerom.

Otáčaním volantu v smere šípky (A) nasmerujete vozík v smere jazdy (A).

Otáčaním volantu v smere šípky (B) nasmerujete vozík v smere jazdy (B).

Informácie o polomere otáčania nájdete v časti ⇒Kapitola "Technické údaje", Strana 387 .

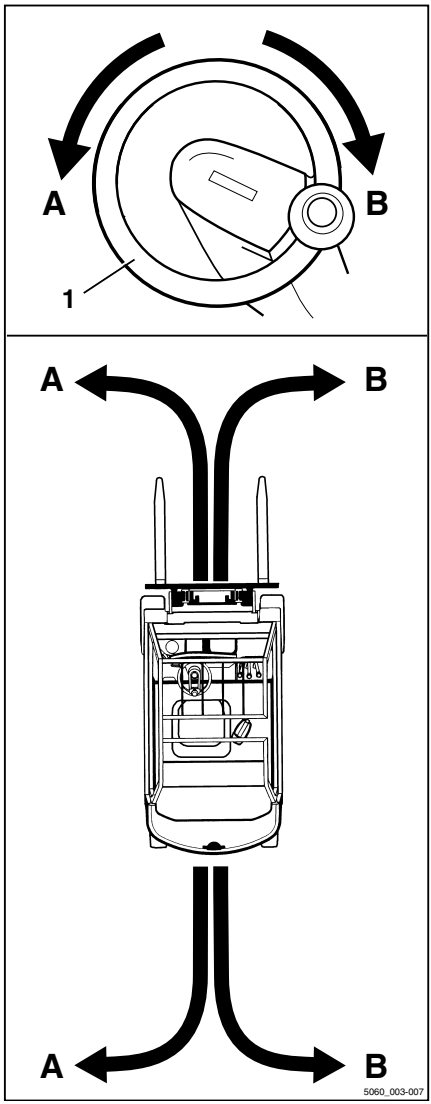

Zníženie rýchlosti pri zatáčaní (Curve Speed Control) ▷

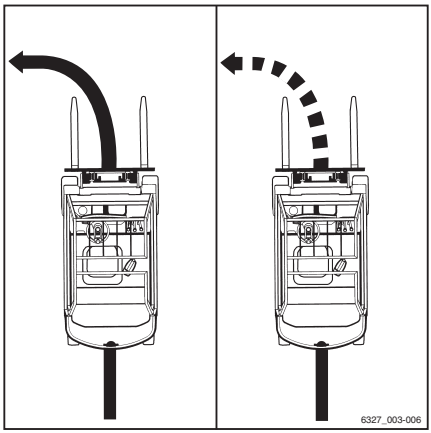

Táto funkcia znižuje rýchlosť vozíka, keď sa postupne zväčšuje uhol riadenia, bez ohľadu na mieru aktivácie akcelerátoru. Ak sa uhol otočenia po opustení zákruty opäť zníži, vozík zrýchli v súlade s tým, ako veľmi je zatlačený plynový pedál.

Funkcia však nezbavuje vodiča povinnosti priblížovať sa k zákrute rýchlosťou zohľadňujúcou nasledujúce faktory:

- Náklad
- Stav cesty
- Polomer zákruty

⚠ NEBEZPEČENSTVO

Funkcia Curve Speed Control nedokáže prekonať fyzické limity stability. Napriek tejto funkcii stále hrozí nebezpečenstvo prevrátenia!

– Pred použitím tejto funkcie sa oboznámte so zmenenými parametrami pohonu a riadenia vozíka.

⚠ NEBEZPEČENSTVO

Ak je funkcia Curve Speed Control vypnutá, hrozí zvýšené nebezpečenstvo prevrátenia vozíka! Ak riadiaca jednotka zlyhá, kým je vozík v pohybe alebo ak je riadiaca jednotka vypnutá, vozík už nebude pri zatáčaní brzdiť automaticky.

– Počas jazdy nevypínajte zámkový spínač s kľúčom.

– Vypínač núdzového zastavenia používajte iba v núdzových prípadoch.

– Vždy prispôsobte svoj štýl jazdy jazdným podmienkam.

Aj napriek funkcii Curve Speed Control sa vozík môže v extrémnych prípadoch prevrátiť v nasledovných situáciách:

- Príliš rýchle zatáčanie na nerovných alebo šikmých povrchoch.
- Prudké strhnutie volantu počas jazdy.
- Zatáčanie s nedostatočne zabezpečeným nákladom.
- Príliš rýchle zatáčanie na hladkej alebo mokrej vozovke.

Zníženie rýchlosti so zdvihnutým nákladom (špeciálne vybavenie) ▷

Táto funkcia (špeciálne vybavenie) zníži rýchlosť pri jazde so zdvihnutým nákladom.

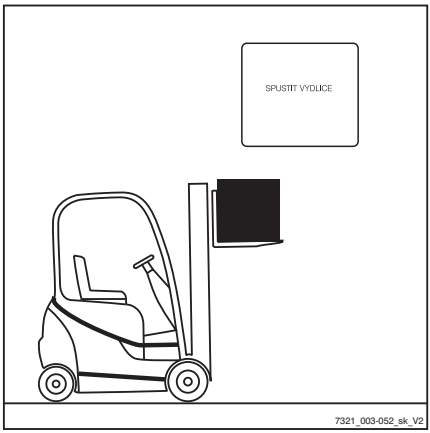

Parkovanie

Bezpečné parkovanie vozíka a jeho vypnutie ▷

⚠ NEBEZPEČENSTVO

Ak sa vozík pohne, hrozí nebezpečenstvo smrteľného zranenia pri prejdení!

- Vozík nie je dovolené parkovať na svahu.
- V núdzovom prípade zabezpečte vozík klinmi na strane smerujúcej dolu svahom.
- Vozík opustite len po aktivácii parkovacej brzdy.

⚠ NEBEZPEČENSTVO

Hrozí nebezpečenstvo smrteľného zranenia padajúcim nákladom alebo spúšťanými časťami vozíka!

- Kým opustíte vozík, úplne spustite náklad.

⚠ POZOR

Batérie môžu zamrznúť!

Ak je vozík dlhodobo zaparkovaný v prostredí s teplotou okolia nižšou ako –10 °C, batérie vychladnú. Elektrolyt môže zmrznúť a poškodiť batérie. Vozík v takom prípade nebude pripravený na prevádzku.

- Pri okolitej teplote nižšej ako –10 °C vozík parkujte len na krátky čas.

- Aktivujte parkovaciu brzdu.
- Spustite nosník vidlíc na zem.
- Nakloňte zdvíhací stožiar dopredu, aby sa špičky ramien vidlíc dotýkali zeme.
- Ak sú namontované nástavce (voliteľné vybavenie), zasuňte pracovné valce. Pozrite si kapitolu s názvom "Všeobecné pokyny na ovládanie nástavcov".
- Otočte spínacím kľúčom doľava a vyberte ho.

UPOZORNENIE

Spínacie kľúče, karty FleetManager (voliteľné vybavenie), čipy transpondéra FleetManager (voliteľné vybavenie) a kód PIN na prístupové oprávnenie (voliteľné vybavenie) sa bez výslovného pokynu nesmú odovzdať iným osobám.

Zakladací klin (špeciálne vybavenie)

Úlohou zakladacieho klinu (špeciálne vybavenie) je zabrániť rozbehnutiu vozíka zo svahu.

– Zdvihnite rukoväť (2) na montážnom držiaku.

– Vyberte klin (1) z držiaka.

– Podložte zakladací klin pod koleso prednej nápravy na strane smerom z kopca.

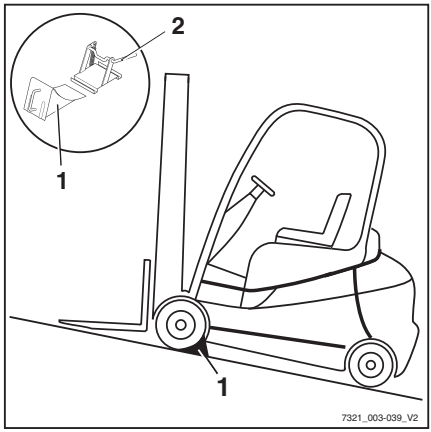

UPOZORNENIE

Po použití vložte zabezpečovací klin späť do držiaka a zatlačte rukoväť (2) znovu nadol.

Zdvíhanie

Verzie zdvíhacieho systému

Pohyb nosníka vidlíc a zdvíhacieho stožiara silne závisí od nasledujúceho vybavenia:

- Zdvíhací stožiar, ktorým je vozík vybavený, pozrite si ⇒Kapitola "Druhy zdvíhacích stožiarov", Strana 163 .
- Ovládacie prvky, ktorými sú ovládané hydraulické funkcie, pozrite si ⇒Kapitola "Ovládacie prvky zdvíhacieho systému", Strana 166

Základné pokyny a postupy je potrebné dodržiavať bez ohľadu na výbavu vozíka, pozrite si ⇒Kapitola "Bezpečnostné predpisy pre manipuláciu s nákladom", Strana 183 .

Automatické vypnutie zdvihu (špeciálne vybavenie)

Popis:

Automatické vypnutie zdvihu (špeciálne vybavenie) znamená, že náklad nie je možné zdvihnúť nad určitú prednastavenú výšku. Táto funkcia využíva snímač, ktorý je prizváraný už vo výrobnom závode v požadovanej výške vypnutia zdvihu. Zmena takto nastavenej výšky zdvihu preto nie je po namontovaní jednoduchá.

Použitie:

- Ak sú stropy v budove nižšie než maximálna výška zdvihu vozíka, táto špeciálna funkcia môže zabrániť nárazu zdvíhacieho stožiara do stropu a následným škodám.
- Ak je vozík často používaný pre nejakú konkrétnu výšku, nastavenie automatického vypínania zdvihu pri tejto výške môže prácu výrazne zjednodušiť.

UPOZORNENIE

Ak je náklad zdvíhaný príliš rýchlo, vplyvom zotrvačnosti môže byť nosník vidlíc aj s nákladom zdvihnutý až 15 cm nad polohu snímača. Táto odchýlka sa pri určovaní polohy snímača zohľadňuje už vo výrobnom závode.

Deaktivácia a opätovná aktivácia automatického vypnutia zdvihu

Ak je potrebné zdvihnúť náklad do maximálnej výšky zdvihu vozíka a funkcia automatického vypnutia zdvihu nie je potrebná, možno ju deaktivovať. Po vypnutí a opätovnom zapnutí vozíka sa funkcia automatického vypnutia zdvihu opäť aktivuje.

Postup pri deaktivácii automatického vypnutia zdvihu:

– Stlačte tlačidlo Softkey F1 (1).

Automatické odpojenie zdvihu sa vypne. Zobrazí sa symbol F1. Je možné naložiť náklad až do maximálnej výšky zdvihu vozíka.

Postup pri opätovnej aktivácii automatického vypnutia zdvihu:

– Stlačte tlačidlo Softkey F1 (1).

Automatické odpojenie zdvihu sa zapne. Zobrazí sa symbol F1. Je možné naložiť náklad iba do nastavenej výšky zdvihu vozíka.

▷

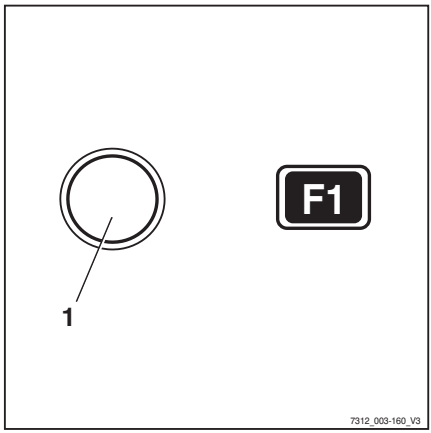

Vertikálna poloha zdvíhacieho stožiara (voliteľné vybavenie)

Opis

Ak je vozík vybavený pomocnou funkciou "vertikálnej polohy zdvíhacieho stožiara" (voliteľné vybavenie), vodič môže vo zvislom smere veľmi presne skladať náklad, napríklad papierové zvitky, bez toho, aby ho pritom poškodil. Naklápacie valce sa pomaly presunú do krajných polôh, aby nedochádzalo k veľkým vibráciám a nárazom. Minimalizujú sa kolísavé pohyby vozíka, a tým sa zvyšuje bezpečnosť pri práci. Vertikálna poloha zdvíhacieho stožiara redukuje opotrebovanie rôznych komponentov, a tým aj náklady na údržbu.

⚠ POZOR

Nebezpečenstvo poškodenia majetku v dôsledku kolízie zdvíhacieho stožiara s regálmi alebo inými predmetmi!

– Pred použitím pomocnej funkcie "vertikálnej polohy zdvíhacieho stožiara" zastavte s vozíkom v dostatočnej vzdialenosti od regálov a ostatných objektov.

Pomocná funkcia "vertikálnej polohy zdvíhacieho stožiara" pozostáva z nasledujúcich čiastkových funkcií:

- Zobrazenie "vertikálnej polohy zdvíhacieho stožiara"
- Automatické nastavenie do "vertikálnej polohy zdvíhacieho stožiara"
- Spomalený pohyb v krajných polohách

Zobrazenie "vertikálnej polohy zdvíhacieho stožiara" ▷

Vodič môže sledovať náklon stožiara na obrazovke displeja a ovládacej jednotky. Prúžok na displeji zobrazuje aktuálnu polohu zdvíhacieho stožiara vzhľadom na "vertikálnu polohu zdvíhacieho stožiara". Šípka nad prúžkom označuje vertikálnu polohu zdvíhacieho stožiara.

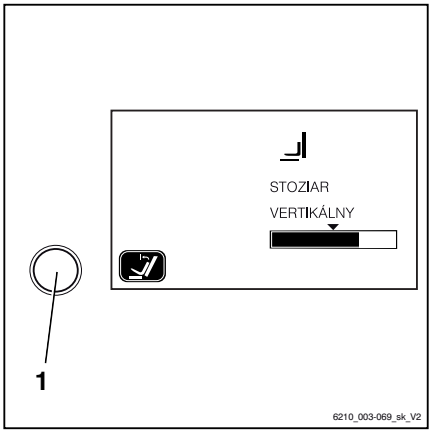

Automatické nastavenie do "vertikálnej polohy zdvíhacieho stožiara"

– Pomocou tlačidla (1) na displeji a ovládacej jednotke zapnite pomocnú funkciu "vertikálna poloha zdvíhacieho stožiara".

– Použitím príslušného ovládacieho zariadenia nakloňte zdvíhací stožiar dopredu. Zdvíhací stožiar sa po dosiahnutí predvoleného nastavenia "vertikálnej polohy zdvíhacieho stožiara" automaticky zastaví.

Ak je táto pomocná funkcia vypnutá, zdvíhací stožiar sa nakloní dopredu až za "vertikálnu polohu zdvíhacieho stožiara" bez zastavenia.

Ak sa zdvíhací stožiar nakloní dozadu, bez zastavenia sa presunie až za "vertikálnu polohu zdvíhacieho stožiara" bez ohľadu na to, či je pomocná funkcia zapnutá, alebo vypnutá.

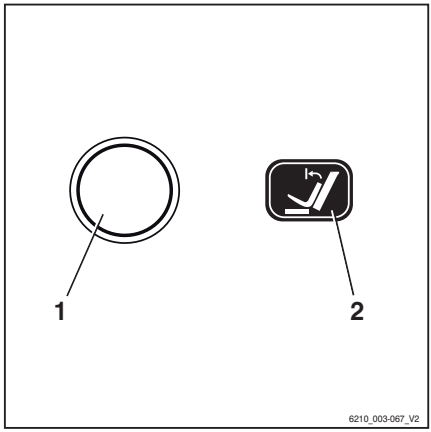

Spomalený pohyb v krajných polohách

Pri okrajoch rozsahu náklonu je zdvíhací stožiar jemne pribrzďovaný. Týmto sa zabráni náhlemu zastaveniu zdvíhacieho stožiara v koncovej polohe a zredukujú sa silné kolísavé pohyby vozíka.

Nakláňanie zdvíhacieho stožiara smerom dopredu s funkciou "vertikálnej polohy zdvíhacieho stožiara"

– Tlačidlom (1) zapnite pomocnú funkciu "vertikálnej polohy zdvíhacieho stožiara". Funkcia (2) na displeji sa zobrazí ako aktívna.

– Nakloňte zdvíhací stožiar dopredu.

UPOZORNENIE

Spôsob ovládania zdvíhacieho systému závisí od ovládacích prvkov, ktorými je daný vozík vybavený. Pozrite si kapitolu "Ovládacie zariadenia zdvíhacieho systému".

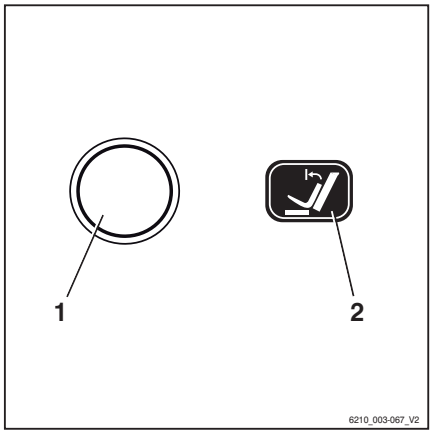

Zdvíhací stožiar sa začne nakláňať dopredu a zastaví sa ihneď po dosiahnutí vertikálnej polohy. Šípka nad prúžkom na obrazovke displeja a ovládacej jednotky znázorňuje "vertikálnu polohu zdvíhacieho stožiara".

Ak chcete nakloniť zdvíhací stožiar ešte viac dopredu až za vertikálnu polohu:

– Uvoľnite a znova aktivujte ovládacie zariadenie pre naklonenie zdvíhacieho stožiara.

Zdvíhací stožiar sa bude nakláňať ďalej dopredu až na doraz. Aktuálny náklon zdvíhacieho stožiara sa zobrazuje na displeji a ovládacej jednotke.

– Funkciu "vertikálnej polohy zdvíhacieho stožiara" môžete deaktivovať opätovným stlačením tlačidla (1).

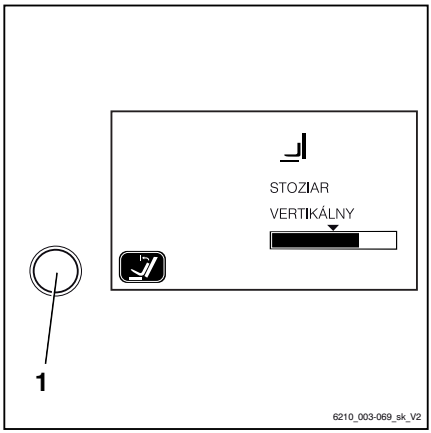

Nakláňanie zdvíhacieho stožiara smerom dozadu s funkciou "vertikálnej polohy zdvíhacieho stožiara"

– Nakloňte zdvíhací stožiar dozadu.

Zdvíhací stožiar sa bude nakláňať dozadu, bez zastavenia vo vertikálnej polohe.

Možné obmedzenia funkcie "vertikálna poloha zdvíhacieho stožiara"

Za určitých okolností sa zdvíhací stožiar nedokáže nakloniť presne do nastavenej vertikálnej polohy. Medzi možné príčiny patria:

- Nerovný povrch
- Skrivené vidlice
- Skrivené nástavce
- Opotrebované pneumatiky
- Vážne deformovaný zdvíhací stožiar

Vertikálnu polohu je možné správne upraviť naklonením zdvíhacieho stožiara príslušným ovládacím zariadením. Ak je potrebné vertikálnu polohu upravovať príliš často, funkciu "vertikálna poloha zdvíhacieho stožiara" je potrebné nakalibrovať.

Kalibrácia "vertikálnej polohy zdvíhacieho stožiara"

– Nastavte zdvíhací stožiar do požadovanej polohy.

– Stlačte a podržte tlačidlo (1) pre "vertikálnu polohu zdvíhacieho stožiara" stlačené najmenej päť sekúnd.

Na displeji sa zobrazí hlásenie "`? VERTIKALNA POLOHA`".

Uloženie polohy stožiara:

– Stlačte tlačidlo trakčného programu (3).

Aktuálna poloha stožiara sa uloží.

Zrušenie kalibrácie:

– Stlačte tlačidlo zmeny ponuky (2).

Kalibrácia sa zruší.

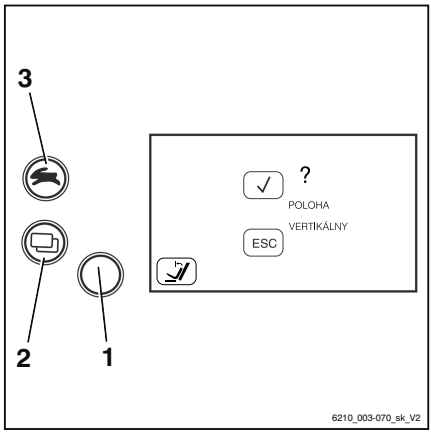

Druhy zdvíhacích stožiarov

Na vysokozdvižnom vozíku môže byť nainštalovaný niektorý z týchto typov zdvíhacích stožiarov:

Teleskopický stožiar

Pri zdvíhaní stúpa zdvíhací stožiar nad úroveň vnútorných zdvíhacích valcov, pričom prostredníctvom reťazí so sebou dvíha aj nosník vidlíc (nosník vidlíc stúpa dvakrát tak rýchlo, ako vnútorný zdvíhací stožiar). Horná hrana (1) vnútorného zdvíhacieho stožiara sa tak môže nachádzať vyššie ako nosník vidlíc.

⚠ NEBEZPEČENSTVO

Nebezpečenstvo nehody spôsobené kolíziou medzi zdvíhacím stožiarom alebo nákladom a nízkymi stropmi či vstupmi.

– Upozorňujeme, že vnútorný zdvíhací stožiar alebo náklad môžu výškou presahovať nosník vidlíc.

– Zohľadnite výšky stropov a vstupov.

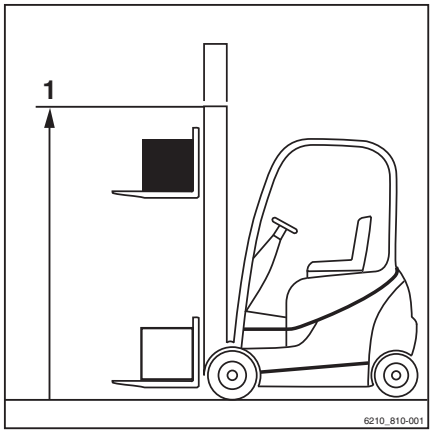

Trojitý zdvíhací stožiar (voliteľné vybavenie)

Pri zdvíhaní stúpa vnútorný zdvíhací valec až do výšky voľného zdvihu (3). Následne vonkajšie zdvíhacie valce zdvihnú vnútorný zdvíhací stožiar až do max. výšky (2).

⚠ NEBEZPEČENSTVO

Nebezpečenstvo nehody spôsobené kolíziou medzi zdvíhacím stožiarom alebo nákladom a nízkymi stropmi či vstupmi.

– Upozorňujeme, že vnútorný zdvíhací stožiar alebo náklad môžu výškou presahovať nosník vidlíc.
– Zohľadnite výšky stropov a vstupov.

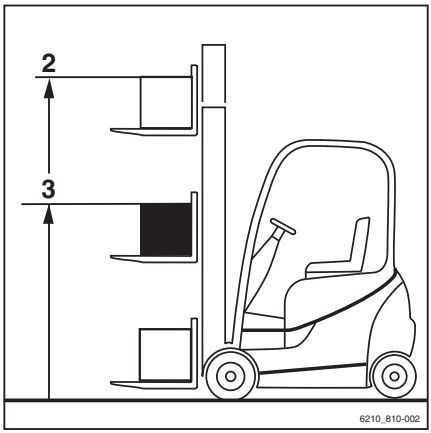

Poruchy pri zdvíhaní

Nesprávna postupnosť vysúvania

⚠ NEBEZPEČENSTVO

Riziko nehôd!

Na trojitých stožiaroch (voliteľná výbava) môže dôjsť k nesprávnej postupnosti vysúvania, t. j. vnútorný stožiar sa môže vysunúť pred dokončením voľného zdvihu. V dôsledku toho dôjde k prekročeniu celkovej výšky a môže dôjsť k poškodeniu hlavne pri nízkych prejazdoch alebo stropoch.

Dôvodom nesprávnej postupnosti vysúvania môže byť napr.:

- Príliš nízka teplota hydraulického oleja.
- Zablokovanie nosníka vidlíc vo vnútornom zdvíhacom stožiari.
- Zablokovanie valca voľného zdvihu.
- Zablokovanie valčeka reťaze na valci voľného zdvihu.

– Ak je príliš nízka teplota hydraulického oleja, niekoľkokrát pomaly aktivujte funkcie zdvíhacieho stožiara, teplota oleja sa zvýši.

V prípade, že nosník vidlíc zostane zablokovaný vo vnútornom zdvíhacom stožiari alebo dôjde k zablokovaniu valca voľného zdvihu alebo valčeka reťaze, treba najprv odstrániť príčinu zablokovania, až potom je možné pokračovať v práci.

– Kontaktujte servisné stredisko.

Voľné nákladné reťaze

⚠ NEBEZPEČENSTVO

Ohrozenie padajúcim nákladom!

– Uistite sa, že pri spúšťaní nákladu nezostávajú reťaze uvoľnené.

Dôvodom uvoľnenia napnutia reťazí môže byť napr.:

- Nosník vidlíc alebo náklad zostali zachytené na regáli.
- Valce nosníka vidlíc sa v dôsledku znečistenia zablokovali vo zdvíhacom stožiari.

– Ak sa nosník vidlíc alebo náklad neočakávane zastavili, zdvihnite nosník vidlíc, až kým sa reťaze znova nenapnú a spustite náklad na tom istom, príp. inom vhodnom mieste.

– Ak zostali valce nosníka vidlíc v zdvíhacom stožiari zablokované nečistotami, zdvihnite nosník vidlíc, až kým sa reťaze znova nenapnú. Odstráňte nečistoty a až potom pokračujte v práci.

⚠ VAROVANIE

Riziko poranenia!

– Dodržiavajte bezpečnostné predpisy pre prácu na zdvíhacom stožiari; pozrite si ⇒Kapitola "Práca v prednej časti vozíka", Strana 340 .

Funkcia blokovania hydrauliky

Funkcia blokovania hydrauliky zabezpečuje, že sa vždy po deaktivácii sedadlového spínača v sedadle vodiča vypnú všetky funkcie pracovnej hydrauliky.

Ak sa vodič postaví zo sedadla vodiča, zablokujú sa nesledujúce hydraulické funkcie:

- Zdvihnutie nákladu
- Spustenie nákladu
- Naklonenie zdvíhacieho stožiara
- Prídavné funkcie

Uvoľnenie blokovania hydrauliky

Postupujte nasledovne a uvoľnite blokovanie hydrauliky:

– Sadnite si na sedadlo vodiča.

Všetky dôležité funkcie pracovnej hydrauliky budú znova dostupné.

UPOZORNENIE

Ak z dôvodu technickej poruchy nie je možné uvoľniť blokovanie hydrauliky, keď je náklad zdvihnutý, náklad sa musí pred vykonaním akejkoľvek inej činnosti spustiť pomocou mechanizmu "núdzového spúšťania". Nepoužívajte vozík až do odstránenia poruchy v autorizovanom servisnom stredisku.

Ovládacie prvky zdvíhacieho systému

Spôsob činnosti zdvíhacieho systému závisí od ovládacích prvkov, ktoré sú súčasťou vybavenia vozíka.

Možné varianty vybavenia:

- **Dve páčky**
- **Tri páčky**
- **Štyri páčky**
- **Joystick 4Plus**
- **Fingertip**

– Nasledujúce informácie sa musia dodržiavať bez ohľadu na použitý variant vybavenia.

⚠ NEBEZPEČENSTVO

Dosahovanie alebo lezenie medzi pohybujúcimi sa časťami vozíka (napr. zdvíhací stožiar, bočné posuvy, pracovné vybavenie, nosné zariadenia atď.) môže spôsobiť vážne zranenia alebo usmrtenie, a je preto zakázané.

– Dodržiavajte bezpečnostné predpisy určené na prácu s nákladom.

– Zdvíhací systém ovládajte len zo sedadla vodiča.

⚠ VAROVANIE

Ak je súčasne používaných niekoľko hydraulických funkcií, tieto funkcie sa môžu navzájom ovplyvňovať.

Napríklad, ak je nosník vidlíc zdvihnutý a súčasne je ovládaný nadstavec, môže dôjsť k zmene rýchlosti zdvihu alebo prevádzkovej rýchlosti nadstavca.

Ovládanie zdvíhacieho systému pomocou dvoch páčok ▷

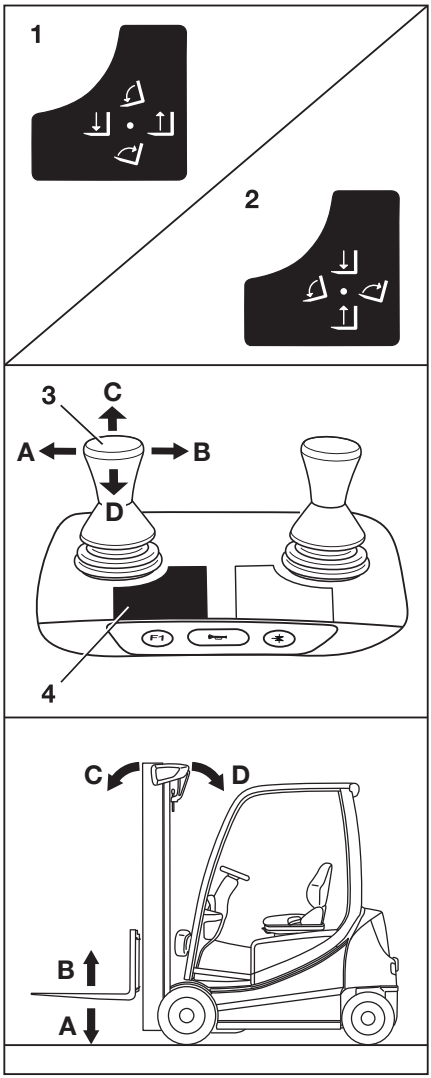

⚠ NEBEZPEČENSTVO

Dosahovanie alebo lezenie medzi pohybujúcimi sa časťami vozíka (napr. zdvíhací stožiar, bočné posuvy, pracovné vybavenie, nosné zariadenia atď.) môže spôsobiť vážne zranenia alebo usmrtenie, a je preto zakázané.

– Dodržiavajte bezpečnostné predpisy určené na prácu s nákladom.
– Zdvíhací systém ovládajte len zo sedadla vodiča.

⚠ VAROVANIE

Nebezpečenstvo nehody spôsobené chybou pri obsluhe!

Tento návod na obsluhu opisuje, ako používať zdvíhací systém v továrenskej konfigurácii.

Ak autorizované servisné stredisko uplatní inú konfiguráciu, novo použité piktogramy je potrebné dodržiavať, aby sa zaistila bezpečná prevádzka. Prevádzkovateľ musí upovedomiť všetkých vodičov o uplatnení inej konfigurácie.

– Riaďte sa piktogramami na ovládacích pákach.
– Pred použitím skontrolujte, či správne fungujú hydraulické funkcie.

Pohyby zdvíhania, spúšťania a náklonu zdvíhacieho stožiara sa ovládajú pomocou 360° páky (3) "zdvíhacieho stožiara". Nálepka s piktogramami pre hydraulické funkcie (1) alebo (2) je prilepená na určenom mieste(4).

Piktogramy sú usporiadané podľa smeru pohybu 360° páky (3) "zdvíhacieho stožiara".

UPOZORNENIE

- *Vozík je nakonfigurovaný z výroby v súlade s nálepkou (1). Z tejto konfigurácie vychádzajú nasledujúce kroky pre manipuláciu s nosníkom vidlíc a zdvíhacím stožiarom.*
- *Konfiguráciu podľa nálepky (2) s vymenenými funkčnými osami možno objednať ako voliteľné vybavenie.*

Zdvihnutie a spustenie nosníka vidlíc

Zdvihnutie nosníka vidlíc:

– Posuňte 360° ovládaciu páku "zdvíhacieho stožiara" (3) v smere šípky (B).

Spustenie nosníka vidlíc:

– Posuňte 360° ovládaciu páku "zdvíhacieho stožiara" (3) v smere šípky (A).

Nakláňanie zdvíhacieho stožiara

Naklonenie zdvíhacieho stožiara dopredu:

– Posuňte 360° ovládaciu páku "zdvíhacieho stožiara" (4) v smere šípky (C).

Naklonenie zdvíhacieho stožiara dozadu:

– Posuňte 360° ovládaciu páku "zdvíhacieho stožiara" (4) v smere šípky (D).

Pohyby zdvíhacieho systému a význam piktogramov

A Spúšťanie
B Zdvíhanie
C Náklon dopredu
D Náklon dozadu

Ovládanie zdvíhacieho systému pomocou troch páčok ▷

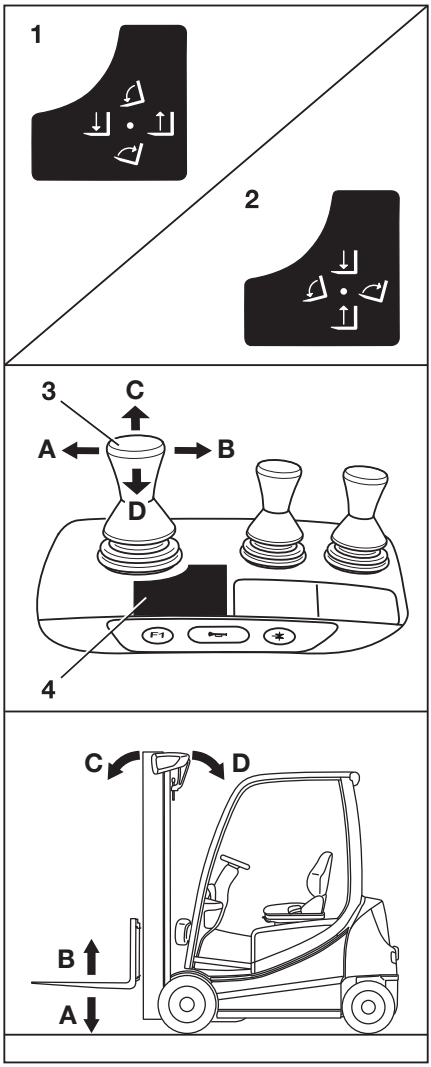

⚠ NEBEZPEČENSTVO

Dosahovanie alebo lezenie medzi pohybujúcimi sa časťami vozíka (napr. zdvíhací stožiar, bočné posuvy, pracovné vybavenie, nosné zariadenia atď.) môže spôsobiť vážne zranenia alebo usmrtenie, a je preto zakázané.

– Dodržiavajte bezpečnostné predpisy určené na prácu s nákladom.
– Zdvíhací systém ovládajte len zo sedadla vodiča.

⚠ VAROVANIE

Nebezpečenstvo nehody spôsobené chybou pri obsluhe!

Tento návod na obsluhu opisuje, ako používať zdvíhací systém v továrenskej konfigurácii.

Ak autorizované servisné stredisko uplatní inú konfiguráciu, novo použité piktogramy je potrebné dodržiavať, aby sa zaistila bezpečná prevádzka. Prevádzkovateľ musí upovedomiť všetkých vodičov o uplatnení inej konfigurácie.

– Riaďte sa piktogramami na ovládacích pákach.
– Pred použitím skontrolujte, či správne fungujú hydraulické funkcie.

Pohyby zdvíhania, spúšťania a náklonu zdvíhacieho stožiara sa ovládajú pomocou 360° páky (3) "zdvíhacieho stožiara". Nálepka s piktogramami pre hydraulické funkcie (1) alebo (2) je prilepená na určenom mieste (4).

Piktogramy sú usporiadané podľa smeru pohybu 360° páky (3) "zdvíhacieho stožiara".

UPOZORNENIE

Vozík je nakonfigurovaný z výroby v súlade s nálepkou (1). Z tejto konfigurácie vychádzajú nasledujúce kroky pre manipuláciu s nosníkom vidlíc a zdvíhacím stožiarom.

Zdvihnutie a spustenie nosníka vidlíc

Zdvihnutie nosníka vidlíc:

– Posuňte 360° ovládaciu páku "zdvíhacieho stožiara" (3) v smere šípky (B).

Spustenie nosníka vidlíc:

– Posuňte 360° ovládaciu páku "zdvíhacieho stožiara" (3) v smere šípky (A).

Nakláňanie zdvíhacieho stožiara

Naklonenie zdvíhacieho stožiara dopredu:

– Posuňte 360° ovládaciu páku "zdvíhacieho stožiara" (4) v smere šípky (C).

Naklonenie zdvíhacieho stožiara dozadu:

– Posuňte 360° ovládaciu páku "zdvíhacieho stožiara" (4) v smere šípky (D).

Pohyby zdvíhacieho systému a význam piktogramov

A Spúšťanie
B Zdvíhanie
C Náklon dopredu
D Náklon dozadu

Ovládanie zdvíhacieho systému pomocou štyroch páčok ▷

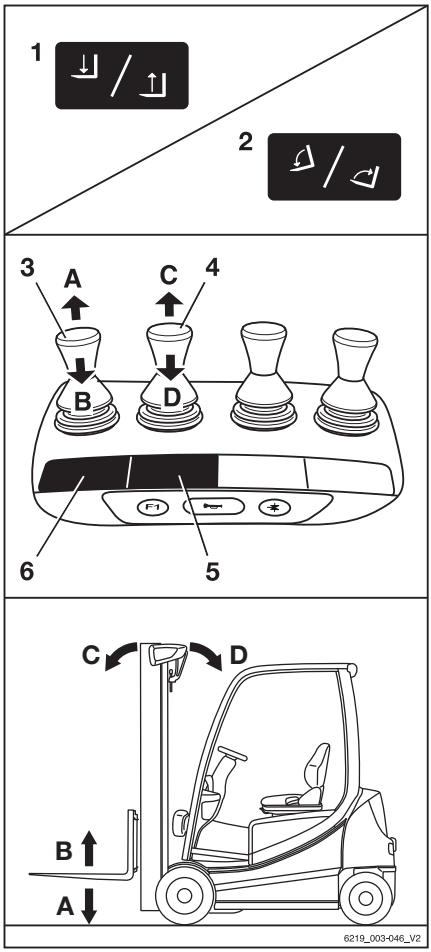

⚠ NEBEZPEČENSTVO

Dosahovanie alebo lezenie medzi pohybujúcimi sa časťami vozíka (napr. zdvíhací stožiar, bočné posuvy, pracovné vybavenie, nosné zariadenia atď.) môže spôsobiť vážne zranenia alebo usmrtenie, a je preto zakázané.

– Dodržiavajte bezpečnostné predpisy určené na prácu s nákladom.
– Zdvíhací systém ovládajte len zo sedadla vodiča.

⚠ VAROVANIE

Nebezpečenstvo nehody spôsobené chybou pri obsluhe!

Tento návod na obsluhu opisuje, ako používať zdvíhací systém v továrenskej konfigurácii.

Ak autorizované servisné stredisko uplatní inú konfiguráciu, novo použité piktogramy je potrebné dodržiavať, aby sa zaistila bezpečná prevádzka. Prevádzkovateľ musí upovedomiť všetkých vodičov o uplatnení inej konfigurácie.

– Riaďte sa piktogramami na ovládacích pákach.
– Pred použitím skontrolujte, či správne fungujú hydraulické funkcie.

Pohyby zdvíhania a spúšťania zdvíhacieho stožiara sa ovládajú pomocou páky "zdvíhania – spúšťania" (3). Nálepka s príslušnými piktogramami (1) je prilepená na určenom mieste (6).

Nakláňanie zdvíhacieho stožiara sa ovláda ovládacou pákou "náklonu" (4). Nálepka s príslušnými piktogramami (2) je prilepená na určenom mieste (5).

Piktogramy sú usporiadané podľa smerov pohybu ovládacej páky (3) alebo (4).

Zdvihnutie a spustenie nosníka vidlíc

Zdvihnutie nosníka vidlíc:

– Posuňte ovládaciu páku "zdvihu/spúšťania" (3) v smere šípky (B).

Spustenie nosníka vidlíc:

– Posuňte ovládaciu páku "zdvihu/spúšťania" (3) v smere šípky (A).

Nakláňanie zdvíhacieho stožiara

Naklonenie zdvíhacieho stožiara dopredu:

– Posuňte ovládaciu páku "zdvíhacieho stožiara" (4) v smere šípky (C).

Naklonenie zdvíhacieho stožiara dozadu:

– Posuňte ovládaciu páku "zdvíhacieho stožiara" (4) v smere šípky (D).

Pohyby zdvíhacieho systému a význam piktogramov

A Spúšťanie
B Zdvíhanie
C Náklon dopredu
D Náklon dozadu

Ovládanie zdvíhacieho systému pomocou ovládača Joystick 4Plus

⚠ NEBEZPEČENSTVO

Dosahovanie alebo lezenie medzi pohybujúcimi sa časťami vozíka (napr. zdvíhací stožiar, bočné posuvy, pracovné vybavenie, nosné zariadenia atď.) môže spôsobiť vážne zranenia alebo usmrtenie, a je preto zakázané.

– Dodržiavajte bezpečnostné predpisy určené na prácu s nákladom.

– Zdvíhací systém ovládajte len zo sedadla vodiča.

Zdvihnutie a spustenie nosníka vidlíc

Zdvihnutie nosníka vidlíc:

– Potiahnite Joystick 4Plus (1) dozadu (B).

Spustenie nosníka vidlíc:

– Potlačte Joystick 4Plus (1) dopredu (A).

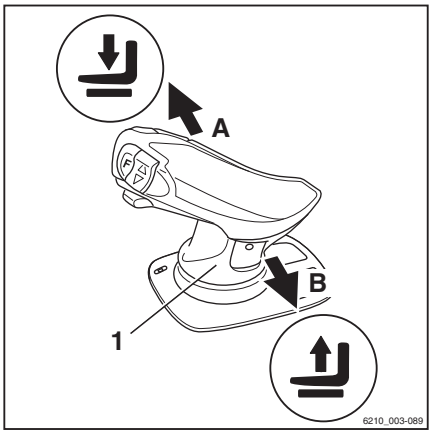

Nakláňanie zdvíhacieho stožiara

Naklonenie zdvíhacieho stožiara dopredu:

– Zatlačte horizontálny kolískový spínač (2) doľava (C).

Naklonenie zdvíhacieho stožiara dozadu:

– Zatlačte horizontálny kolískový spínač (2) doprava (D).

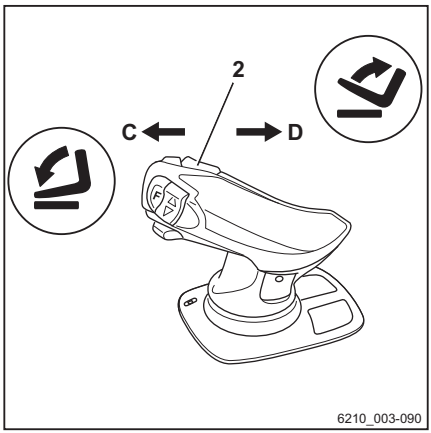

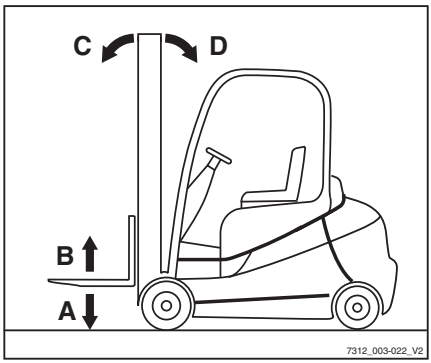

Bočný posuv nosníka vidlíc

Posunutie nosníka vidlíc doľava:

– Potlačte Joystick 4Plus (1) doľava (E).

Posunutie nosníka vidlíc doprava:

– Potlačte Joystick 4Plus (1) doprava (F).

UPOZORNENIE

Symboly na ovládači Joystick 4Plus označujú smer pohybu zdvíhacieho stožiara alebo nosníka vidlíc.

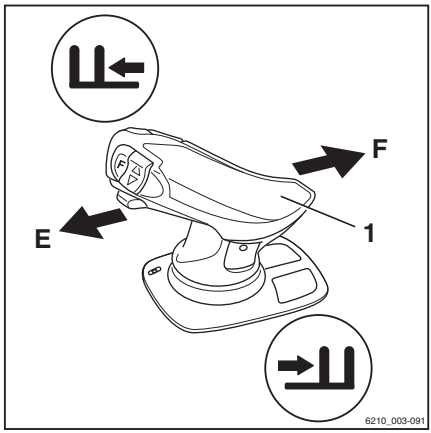

Ovládanie zdvíhacieho systému pomocou ovládača Fingertip ▷

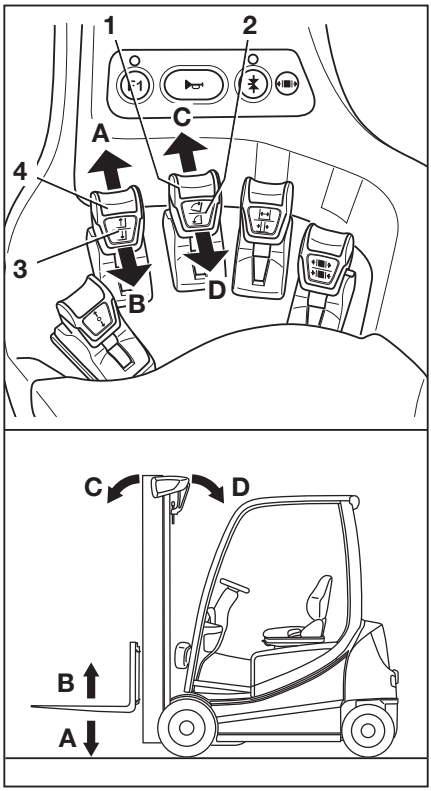

⚠ NEBEZPEČENSTVO

Dosahovanie alebo lezenie medzi pohybujúcimi sa časťami vozíka (napr. zdvíhací stožiar, bočné posuvy, pracovné vybavenie, nosné zariadenia atď.) môže spôsobiť vážne zranenia alebo usmrtenie, a je preto zakázané.

– Dodržiavajte bezpečnostné predpisy určené na prácu s nákladom.
– Zdvíhací systém ovládajte len zo sedadla vodiča.

⚠ VAROVANIE

Nebezpečenstvo nehody spôsobené chybou pri obsluhe!

Tento návod na obsluhu opisuje, ako používať zdvíhací systém v továrenskej konfigurácii.

Ak autorizované servisné stredisko uplatní inú konfiguráciu, novo použité piktogramy je potrebné dodržiavať, aby sa zaistila bezpečná prevádzka. Prevádzkovateľ musí upovedomiť všetkých vodičov o uplatnení inej konfigurácie.

– Riaďte sa piktogramami na ovládacích pákach.
– Pred použitím skontrolujte, či správne fungujú hydraulické funkcie.

Pohyby zdvíhania a spúšťania zdvíhacieho stožiara sa ovládajú pomocou páky "zdvíhania – spúšťania" (4). Nálepka s príslušným piktogramom (3) sa nachádza na ovládacej páke.

Nakláňanie zdvíhacieho stožiara sa ovláda ovládacou pákou "náklonu" (1). Nálepka s príslušným piktogramom (2) sa nachádza na ovládacej páke.

Piktogramy sú usporiadané podľa smerov pohybu ovládacej páky (4) alebo (1).

Zdvihnutie a spustenie nosníka vidlíc

Zdvihnutie nosníka vidlíc:

– Posuňte ovládaciu páku "zdvihu/spúšťania" (4) v smere šípky (B).

Spustenie nosníka vidlíc:

– Posuňte ovládaciu páku "zdvihu/spúšťania" (4) v smere šípky (A).

Nakláňanie zdvíhacieho stožiara

Naklonenie zdvíhacieho stožiara dopredu:

– Posuňte ovládaciu páku "náklonu" (1) v smere šípky (C).

Naklonenie zdvíhacieho stožiara dozadu:

– Posuňte ovládaciu páku "náklonu" (1) v smere šípky (D).

Pohyby zdvíhacieho systému a význam piktogramov

A Spúšťanie
B Zdvíhanie
C Náklon dopredu
D Náklon dozadu

Výmena ramien vidlíc

⚠ NEBEZPEČENSTVO

Ak sa vozík pohne, hrozí nebezpečenstvo smrteľného zranenia v dôsledku prejdenia pohybujúcim sa vozíkom!

– Vozík neparkujte na svahu.
– Aktivujte parkovaciu brzdu.
– Ramená vidlíc vymieňajte na oddelenom a bezpečnom mieste, na rovnom povrchu.

⚠ VAROVANIE

Pri výmene ramien vidlíc hrozí nebezpečenstvo úrazu, pretože vzhľadom na váhu ramená vidlíc môžu spadnúť na nohy, chodidlá alebo kolená. Priestor naľavo a napravo od ramien vidlíc je nebezpečná oblasť.

– Pri výmene ramien vidlíc vždy používajte ochranné rukavice a bezpečnostnú obuv.
– Uistite sa, že sa v nebezpečnej oblasti nenachádzajú žiadne osoby!
– Neťahajte ramená vidlíc.
– Ramená vidlíc musia vždy prenášať dvaja ľudia. V prípade potreby použite zdvihák.

UPOZORNENIE

- *Pri montáži a demontáži sa na podloženie ramien vidlíc odporúča použiť prepravnú paletu. Rozmery palety závisia od rozmerov použitého ramena vidlice a musia byť dimenzované tak, aby ramená vidlice po uložení na paletu neprečnievali. Takýmto spôsobom môžete ramená vidlíc bezpečne zložiť a prenášať.*
- *Obe ramená vidlíc je možné potlačiť na jednu stranu. Je možné zvoliť si stranu, cez ktoré sa vidlice odstránia*

Demontáž

– Vyberte paletu zodpovedajúcu rozmerom ramena vidlice.

– Zložte paletu vedľa nosníka vidlíc na strane, cez ktorú chcete vykonať odstránenie.

– Zdvihnite nosník vidlíc, až kým ramená vidlíc nebudú pribl. 3 cm nad paletou.

– Aktivujte parkovaciu brzdu.

– Vyberte kľúč zo zapaľovania.

– Odskrutkujte poistnú skrutku (2) na strane zvolenej pre odstránenie.

– Potiahnite zaisťovaciu západku (1) a potlačte ramená vidlíc na paletu jednu po druhej.

Inštalácia

– Skontrolujte, či je poistná skrutka na strane zvolenej na montáž odskrutkovaná.

– Umiestnite ramená vidlíc na paletu vedľa nosníka vidlíc na strane zvolenej na inštaláciu.

– Potiahnite zaisťovaciu západku (1) a potlačte ramená vidlíc na nosník vidlíc jednu po druhej.

– Umiestnite ramená vidlíc do požadovanej polohy a zatlačte zaisťovaciu páku. Skontrolujte, či zaisťovacia páka zapadla na miesto.

– Naskrutkujte a dotiahnite poistnú skrutku (2).

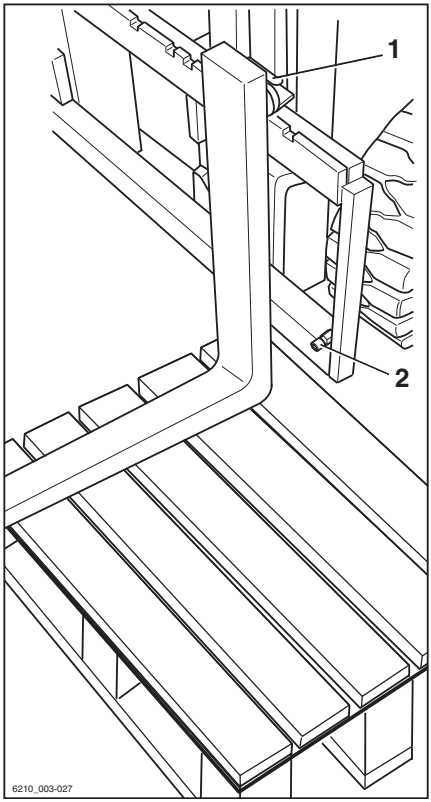

⚠ NEBEZPEČENSTVO

Padajúci náklad alebo vidlica môže spôsobiť smrteľne zranenie!

– Dotiahnite poistnú skrutku po každej výmene vidlice.
– Riadenie a presúvanie nákladu bez poistnej skrutky je zakázané.

UPOZORNENIE

Ak je vozík vybavený pomocnou funkciou "váženia nákladu", po výmene ramien vidlíc je vždy nevyhnutné vykonať "nastavenie nulovej hodnoty systému na váženie nákladu". V opačnom prípade nemožno zaručiť správne odváženie nákladu.

Nástavce vidlíc (voliteľné vybavenie)

⚠ NEBEZPEČENSTVO

Nebezpečenstvo smrteľného zranenia v dôsledku prejdenia osôb voľne sa pohybujúcim vozíkom.

– Vozík neparkujte na svahu.
– Aktivujte parkovaciu brzdu.
– Nástavec vidlice vymieňajte na rovnom povrchu na ohraničenom a bezpečnom mieste.

⚠ VAROVANIE

Nebezpečenstvo pomliaždenia!

Hmotnosť nástavca vidlice môže spôsobiť pomliaždenie alebo porezanie na ostrých hranách a drsných okrajoch.

– Vždy používajte ochranné rukavice a bezpečnostnú obuv.

⚠ VAROVANIE

Hrozí riziko prevrátenia!

Hmotnosť a rozmery nástavcov vidlíc ovplyvňujú stabilitu vozíka. Dovolené zaťaženie podľa výkonového štítka je potrebné znížiť úmerne aktuálnej vzdialenosti nákladu.

Vozík je pri dodaní vybavený nástavcom vidlíc, štítok nosnosti je už náležite upravený.

– Neprekračujte dovolené zaťaženie; pozrite si časť s názvom "Štítok nosnosti" v kapitole "manipulácia s nákladom".

UPOZORNENIE

Ak je vozík vybavený pomocnou funkciou "váženia nákladu", po výmene nástavcov vidlíc je nevyhnutné "nastaviť nulovú hodnotu systému na váženie nákladu". V opačnom prípade nemožno zaručiť správne odváženie nákladu.

Pripevnenie

▷

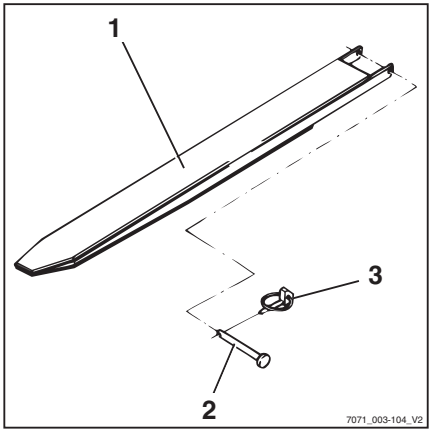

NEBEZPEČENSTVO

Nebezpečenstvo smrteľného zranenia padajúcim nákladom!

Najmenej 60 % dĺžky nástavca vidlice musí ležať na ramene vidlice. Cez koniec ramena vidlice by nemalo presahovať viac ako 40 % dĺžky nástavca vidlice. Okrem toho musí byť nástavec vidlice zabezpečený proti zošmyknutiu z ramena vidlice.

Ak nástavec vidlice (1) nie je zaistený zaisťovacím kolíkom (2) a závlačkou (3), náklad spolu s nástavcom môže spadnúť.

- Nástavec vidlice nasuňte na celú vidlicu až úplne dozadu.
- Uistite sa, že 60 % dĺžky nástavca vidlice je nasunutých na ramene vidlice.
- Nástavce vidlíc vždy zaistite poistným kolíkom.
- Poistný kolík vždy zaistite závlačkou.

- Vyberte závlačku (3) zo zaisťovacieho kolíka (2).
- Vyberte zaisťovací kolík z nástavca vidlice (1).
- Nasuňte nástavec vidlíc na ramená vidlíc až po zadnú časť vidlíc.
- Zaisťovaciu skrutku umiestnenú za zadnou časťou vidlíc úplne zasuňte do nástavca vidlíc.
- Do zaisťovacieho kolíka vložte závlačku a zaistite ho.

Demontáž

- Vyberte závlačku (3) zo zaisťovacieho kolíka (2).
- Vyberte zaisťovací kolík z nástavca vidlice (1).
- Stiahnite nástavce vidlíc z ramien vidlíc.

– Zaisťovacie kolíky úplne zasuňte do nástavca vidlíc.

– Do zaisťovacieho kolíka vložte závlačku a zaistite ho.

Ovládanie otočných ramien vidlíc (špeciálne vybavenie) ▷

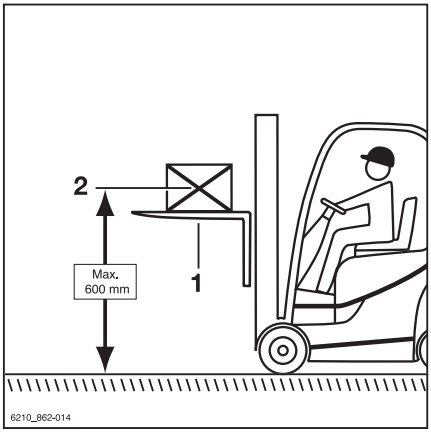

⚠ NEBEZPEČENSTVO

Ohrozenie života padajúcim nákladom!

Štandardné ramená vidlíc nie sú konštrukčne uspôsobené na použitie pri cúvaní. Pri nedodržaní tohto pokynu môže dôjsť k poškodeniu materiálu a spadnutiu nákladu.

– Pri cúvaní pracujte výhradne s otočnými ramenami vidlíc (1)

⚠ VAROVANIE

Riziko nehody v dôsledku padajúceho nápadu!

Bez použitia nosníka nákladu sa náklad môže na otočných ramenách vidlíc posúvať. Nástavce vidlíc (špeciálne vybavenie) nie je možné zabezpečiť proti posunutiu.

– Nepoužívajte nástavce vidlíc (špeciálne vybavenie)

⚠ VAROVANIE

Riziko nehody v dôsledku prevrátenia vozíka.

Ťažisko nákladu (2) nesmie byť pri jazde vyššie ako 600 mm nad zemou. Počas jazdy alebo pri brzdení sa vozík môže prevrátiť.

– Jazdite s ťažiskom nákladu vo výške max. 600 mm nad zemou

UPOZORNENIE

Ak je vozík vybavený pomocnou funkciou "váženia nákladu", po výmene otočných ramien vidlíc je nevyhnutné "nastaviť nulovú hodnotu v systéme váženia nákladu". V opačnom prípade nemožno zaručiť správne odváženie nákladu.

Zdvíhanie

Otočné ramená vidlíc (1) možno použiť na dosiahnutie prídavnej výšky zdvihu. Otočné ramená vidlíc sú namontované na nosníku vidlíc rovnakým spôsobom ako štandardné ramená vidlíc. Náklady možno zdvíhať na a pod otočné ramená vidlíc. Stožiar sa zdvíha a nakláňa rovnakým spôsobom.

- Pri cúvaní pracujte výhradne s otočnými ramenami vidlíc
- Nepoužívajte nástavce vidlíc (špeciálne vybavenie)
- Ak je dostupná pomocná funkcia "váženia nákladu", nastavte "nulovú hodnotu v systéme váženia nákladu"
- Jazdite s ťažiskom nákladu (2) vo výške max. 600 mm nad zemou
- Dodržiavajte pokyny uvedené v časti "Preprava zavesených nákladov"

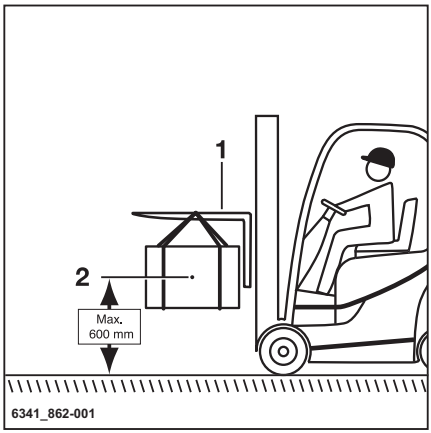

Manipulácia s nákladom

Bezpečnostné predpisy pre manipuláciu s nákladom ▷

Nasledujúce časti sú venované bezpečnostným predpisom pre manipuláciu s nákladom.

⚠ NEBEZPEČENSTVO

Hrozí nebezpečenstvo ohrozenia života padajúcim nákladom alebo spúšťanými časťami vozíka.

- Nikdy sa nepohybujte ani nestojte pod visiacim nákladom ani zdvihnutými ramenami vidlíc.
- Nikdy neprekračujte maximálnu nosnosť bližšie určenú v tabuľke s parametrami vozíka. V opačnom prípade nemôže byť zaistená stabilita vozíka!

⚠ NEBEZPEČENSTVO

Nebezpečenstvo nehody v dôsledku pádu alebo pomliaždenia!

- Nestúpajte na vidlice.
- Nedvíhajte iné osoby.
- Nikdy nechytajte ani nelezte na pohybujúce sa časti vozíka.

⚠ NEBEZPEČENSTVO

Nebezpečenstvo nehody v dôsledku spadnutia nákladu!

- Pri preprave malých kusov pripevnite ochranný kryt (špeciálne vybavenie), aby ste predišli spadnutiu nákladu na vodiča.
- Navyše je potrebné použiť uzavretý strešný kryt (špeciálne vybavenie).

Štítok nosnosti

Nosnosť vozíka uvedená na výkonovom štítku sa nesmie prekračovať. Nosnosť závisí od ťažiska nákladu, výšky zdvihu, použitého nástavca alebo ramien vidlíc a pneumatík.

- Informácie o umiestnení výkonového štítku nájdete v časti "Umiestnenia štítkov".

Manipulácia s nákladom

⚠ NEBEZPEČENSTVO

Riziko smrteľného zranenia v dôsledku straty stability vozíka!

Nikdy neprekračujte nosnosť bližšie určenú na výkonnostnom štítku vozíka. Vzťahuje sa to na pevný a homogénny náklad Po prekročení týchto hodnôt nemožno zaručiť stabilitu a pevnosť ramien vidlíc a zdvíhacieho stožiara.

Nenáležité a nesprávne používanie alebo umiestňovanie osôb na vozík ako protizávažia na zvýšenie nosnosti je zakázané.

Zvyšovanie nosnosti umiestňovaním dodatočných protizávaží je zakázané.

⚠ NEBEZPEČENSTVO

Riziko úmrtia v dôsledku nesprávneho pochopenia štítku nosnosti!

Platné sú iba informačné štítky s nosnosťou umiestnené na vozíku.

Na nákresoch sú zobrazené príklady.

– Dodržiavajte iba hodnoty uvedené na výkonovom štítku na vozíku.

⚠ NEBEZPEČENSTVO

Riziko smrteľného zranenia v dôsledku straty stability vozíka!

Pri prekročení povolenej nosnosti nástavcov (voliteľné vybavenie) a zníženej nosnosti kombinácie vozíka a nástavcov hrozí riziko straty stability.

– Prípustné zaťaženie nástavcov (voliteľné vybavenie) a znížená nosnosť kombinácie vozíka a nástavca sa nesmú prekročiť.
– Dodržiavajte informácie uvedené na špeciálnych výkonových štítkoch na vozíku a nástavci.

Štítok s údajom o základnej nosnosti

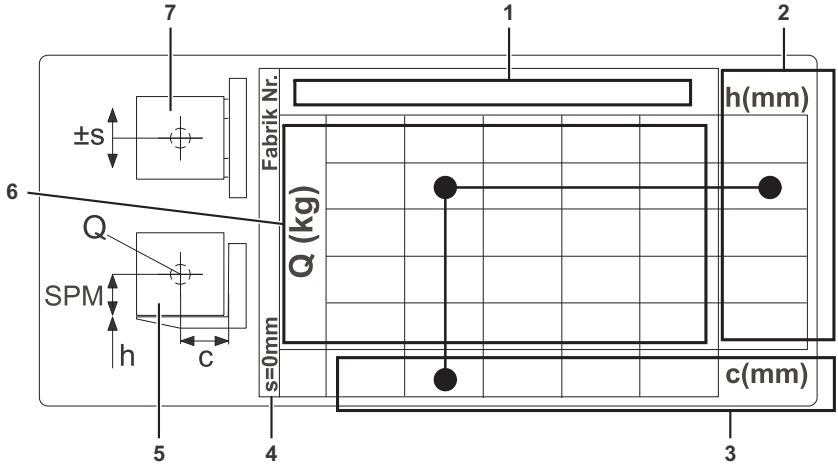

Štítok s údajom o základnej nosnosti

1 Označenie zdvíhacieho príslušenstva (ramená vidlíc alebo príslušenstvo)
2 Výšku zdvihu "h" [mm]
3 Vzdialenosť "c" od stredu nákladu po zadnú časť vidlíc [mm]
4 Bočný posuv "s" [mm]
5 Bočný pohľad na náklad a zdvíhacie príslušenstvo
6 Nosnosť [kg]
7 Horný pohľad na náklad a zdvíhacie príslušenstvo

Na vozíku je vždy aspoň jeden výkonový štítok: štítok s údajom o základnej nosnosti. Zobrazuje nosnosť iba pre ramená vidlíc bez nástavca. Ak je pripojený nástavec, je nainštalovaný druhý štítok nosnosti: štítok s údajmi o zníženej nosnosti. Na tomto štítku je uvedená nosnosť so zohľadnením nástavca. V prípade integrovaných nástavcov je vytvorený iba štítok s údajom o základnej nosnosti, pretože integrované zariadenia nie je možné z vozíka ľahko odstrániť.

Typické použitie výkonového štítka

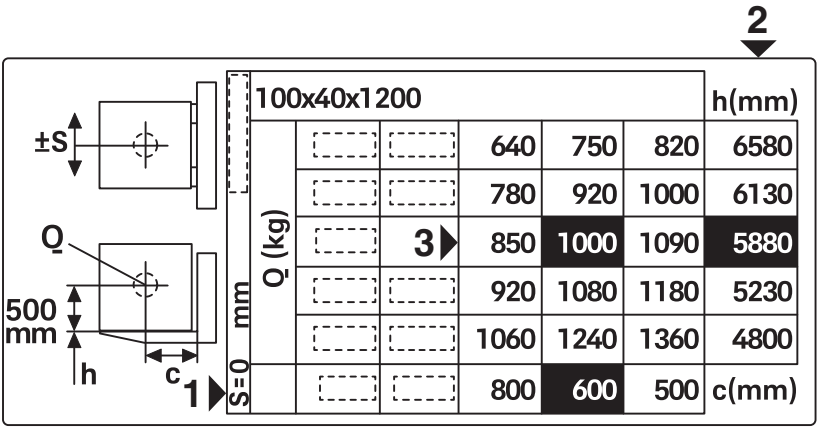

Tu použité **vzorové hodnoty** sú **označené čiernou farbou**.

– Pri určovaní skutočnej nosnosti sa riaďte štítkom s údajom o základnej nosnosti na vozíku.

Ilustrácia typického použitia vozíka

Čísla polôh na vedľa zobrazenom obrázku zodpovedajú číslam polôh na štítku s údajom o základnej nosnosti.

1 Vzdialenosť medzi ťažiskom nákladu a zadnou časťou vidlíc: 600 mm
2 Povolená výška zdvihu: 5880 mm
3 Hmotnosť zdvíhaného nákladu: 1000 kg

Vzdialenosť medzi ťažiskom nákladu a zadnou časťou vidlíc je 600 mm (1). Výška zdvihu by mala byť 5880 mm (2).

To znamená, že náklad nesmie prekročiť 1000 kg (3) (nosnosť).

Implicitne to znamená že v tomto príklade, keď je vzdialenosť medzi ťažiskom nákladu a zadnou časťou vidlíc 600 mm, nesmie byť náklad s hmotnosťou 1000 kg zdvihnutý vyššie ako 5880 mm.

Nosnosť špecifikovaná pre určité menovité zdvihy platí až do tohto menovitého zdvihu. Pri prekročení hodnoty zdvihu prvej línie sa nosnosť druhej línie vzťahuje na zdvih druhej línie.

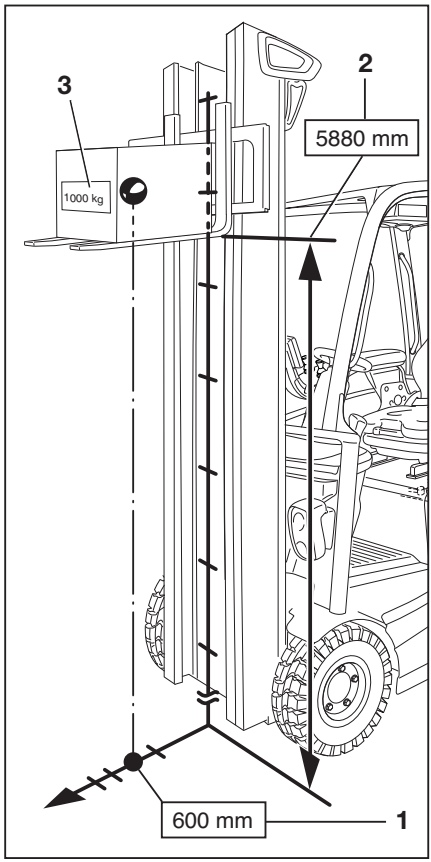

Štítok s údajmi o zníženej nosnosti pre zabudované zariadenia a nástavce

UPOZORNENIE

Štítok s údajmi o zníženej nosnosti pre nástavce sa interpretuje podľa rovnakej schémy ako v príklade štítku s údajom o základnej nosnosti.

Niektoré nástavce majú štandardný bočný posuv alebo veľký bočný posuv. Štandardný bočný posuv je spravidla ± 100 mm a veľký bočný posuv je 230 mm.

Na rozdiel od veľkého bočného posuvu ponúka štandardný bočný posuv vyššiu nosnosť, ale len v rámci špecifikovaného štandardného bočného posuvu.

Veľký bočný posuv umožňuje výrazne excentrickú polohu nákladu. Ak je náklad vo výrazne mimo stredu, nosnosť vozíka sa výrazne zníži.

Keďže nezabudované nástavce je možné zamieňať, na jednom vozíku je možné nájsť viacero štítkov s údajmi o zníženej nosnosti pre nástavce. Štítok s údajmi o zníženej nosnosti sa potom vzťahuje na namontovaný nástavec. V prípade integrovaných nástavcov je na vozíku nainštalovaný len príslušný výkonový štítok.

– Ak je na vozíku zabudované zariadenie alebo nástavec s veľkým bočným posuvom, zohľadnite maximálny možný bočný posuv na štítku nosnosti.

▷

S=230mm	XZP150+100x40x1200					h(mm)
Q (kg)			220	260	290	6580
			430	510	560	5870
			500	590	650	5230
			570	670	740	4750
			780	920	1000	4100
			800	600	500	c(mm)

Štítok s údajmi o zníženej nosnosti pre veľký bočný posuv, S = 230 mm

Na vozík možno nainštalovať aj druhý štítok s údajmi o zníženej nosnosti pre rovnaký nástavec, ale so štandardným bočným posuvom (zvyčajne ± 100 mm). Tento štítok s údajmi o zníženej nosnosti ponúka vyššiu nosnosť, ale len v rámci špecifikovaného štandardného bočného posuvu. V prípade prekročenia štandardného bočného posuvu platí štítok s údajmi o zníženej nosnosti pre maximálny možný bočný posuv. Vodič je zodpovedný za dodržiavanie

informácií o nosnosti a bočnom posuve na štítku s údajmi o zníženej nosnosti. V prípade pochybností použite nosnosť pre maximálny možný bočný posuv.

▷

S=100mm	XZP150+100x40x1200					h(mm)
Q (kg)			430	510	560	6580
			570	670	740	6130
			640	750	820	5880
			710	840	880	5230
			850	1000	1090	4800
			800	600	500	c(mm)

Údajov na štítku s údajmi o zníženej nosnosti pre štandardný bočný posuv, S = 100 mm

Špeciálny štítok s údajmi o nosnosti pre excentrický náklad

Pri pravidelnej preprave nevyváženého nákladu je potrebný špeciálny štítok s údajmi o nosnosti pre excentrický náklad. Ak sa tento štítok vyžaduje neskôr, obráťte sa na autorizované servisné stredisko. Vyžaduje si to informácie o type a vzhľade nákladu.

Váženie nákladu (špeciálne vybavenie)

Popis

Informácia o hmotnosti prevážaného nákladu poskytuje vodičovi vyššiu bezpečnosť. Ak je vozík vybavený pomocnou funkciou "váženia nákladu" (špeciálne vybavenie), je možné odmerať hmotnosť zdvíhaného nákladu a zobraziť ju na zobrazovaco-ovládacej jednotke.

Náklad je možné odvážiť, len keď je vozík zastavený. Pred vykonaním váženia je potrebné zdvihnúť náklad do výšky 300 – 800 mm nad zem.

Váženie nákladu dosahuje presnosť +/–3 % menovitej nosnosti vozíka.

UPOZORNENIE

V záujme zabezpečenia neustálej presnosti je potrebné vykonať nastavenie nulovej hodnoty v systéme na váženie nákladu. Je potrebné vykonať nastavenie nulovej hodnoty.

- *ako súčasť denného uvedenia do prevádzky,*
- *po výmene ramien vidlíc,*
- *po pripojení alebo výmene prídavných zariadení.*

Postup pri vážení nákladu

NEBEZPEČENSTVO

Nebezpečenstvo nehody v dôsledku spadnutia nákladu!

Náklad môže spadnúť, ak neberiete do úvahy polohu jeho ťažiska alebo nebol naložený bezpečne.

– Náklad bezpečne naložte; pozrite si kapitolu s názvom "Zdvíhanie nákladu".

POZOR

Ak hmotnosť nákladu nameraná touto funkciou prekračuje dovolenú zníženú nosnosť vozíka, vozík nie je možné bezpečne používať.

– Náklad okamžite spustite a odoberte z neho.

– V prípade potreby použite iný vozík s dostatočnou nosnosťou.

UPOZORNENIE

Presné odváženie nákladu je možné iba za nasledujúcich predpokladov:

- *Hydraulický olej je zohriaty na normálnu prevádzkovú teplotu*
- *Na začiatku váženia je náklad v pokoji*
- *Pri vozíkoch s nosnosťou do 2,5 t dosahuje náklad aspoň 10 % menovitej nosnosti.*
- *Pri vozíkoch s nosnosťou 3 t a viac dosahuje náklad aspoň 5 % menovitej nosnosti.*
- *Zdvíhací stožiar je vo vertikálnej polohe*
- *Vidlice nie sú zdvihnuté vyššie než 800 mm nad zemou.*

UPOZORNENIE

Spôsob činnosti zdvíhacieho systému závisí od ovládacích prvkov, ktoré sú súčasťou vybavenia vozíka.

– Dbajte na to, aby bol vozík pred odvážením nákladu nejaký čas v prevádzke.

– Nastavte zdvíhací stožiar do zvislej polohy.

– Zdvihnite vidlice do výšky 300 – 800 mm.

– Uistite sa, že je náklad v pokoji.

– Stlačte tlačidlo Softkey (1). ▷

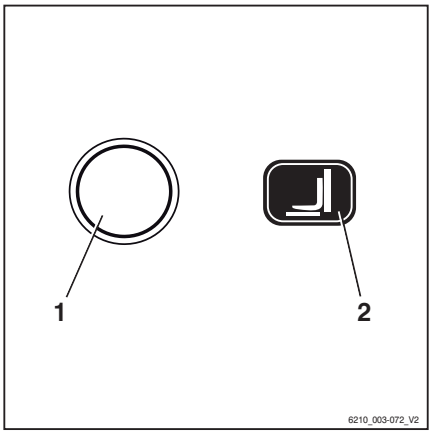

Meranie zaťaženia sa zapne. Zobrazí sa symbol (2).

UPOZORNENIE

Ak je vozík vybavený ovládacími zariadeniami s mini páčkami alebo ovládaním Fingertip, možno stlačiť aj tlačidlo F1.

UPOZORNENIE

Pri nasledujúcom úkone je potrebné pomaly spúšťať nosník vidlíc a potom ho náhle zastaviť. Vidlice sa pri tom nesmú dotknúť zeme, inak bude váženie nákladu nepresné. Aby sa vidlice počas spúšťania zastavili čo najrýchlejšie, uvoľnite ovládací prvok na spúšťanie, aby sa vrátil do neutrálnej polohy.

– Pomaly spúšťajte nosník vidlíc a uvoľnite ovládací prvok.

UPOZORNENIE

Pri zastavovaní spúšťania musí byť náklad odpružený, aby vytvoril merateľný impulz.

Po správnom vykonaní merania zaťaženia sa zistená hmotnosť záťaže (3) zobrazí na displeji. ▷

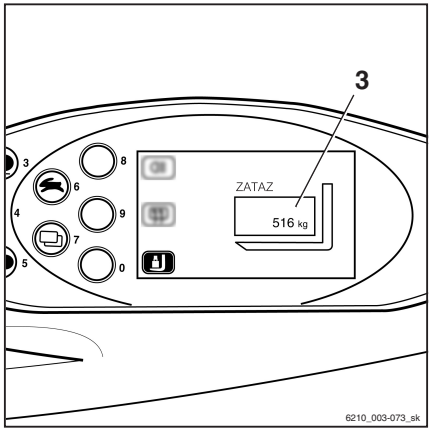

UPOZORNENIE

Po neúspešnom odvážení sa na zobrazovaco-ovládacej jednotke zobrazí hodnota "–9999 kg".

Zdvíhanie nákladu

Na zabezpečenie bezpečnej polohy nákladu je potrebné, aby boli ramená vidlíc v primeranej vzdialenosti od seba a čo najviac zasunuté pod nákladom.

Ak je to možné, náklad by mal spočívať na zadnej časti vidlíc.

Náklad nesmie priveľmi prečnievať cez špičky vidlíc, ani špičky vidlíc by nemali príliš vyčnievať von z nákladu.

Náklad sa musí zdvíhať a prevážať čo najviac v strede.

⚠ NEBEZPEČENSTVO

Nebezpečenstvo nehody v dôsledku spadnutia nákladu!

Pri preprave malých kusov pripevnite ochranný kryt (špeciálne vybavenie), aby ste predišli spadnutiu nákladu na vodiča.

Takisto je potrebné použiť uzavretý strešný kryt (špeciálne vybavenie).

Odoberateľné strešné okná sa nesmú demontovať.

Nastavenie ramien vidlíc

– Zdvihnite západku (1) a posuňte ramená vidlíc do želanej polohy.

– Nechajte západku zaskočiť späť na miesto.

Ťažisko nákladu musí ležať medzi ramenami vidlíc v strede.

– Polohovadlo ramien vidlíc (špeciálne vybavenie) aktivujte, len keď sa na vidliciach nenachádza žiaden náklad.

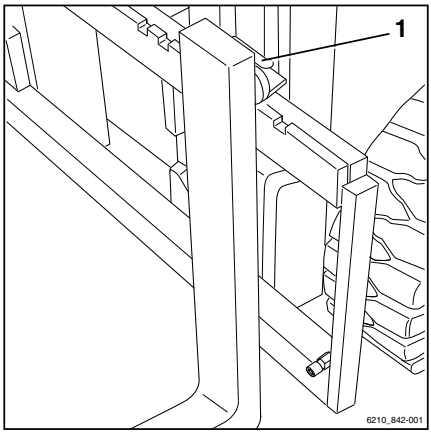

Nebezpečná oblasť

Nebezpečná oblasť je zóna, v ktorej sú osoby ohrozené pohybom vozíka, jeho pracovného príslušenstva, zariadenia na prevoz nákladu (napr. nástavcov) alebo samotným nákladom. Patria sem aj oblasti, kam môže spadnúť náklad alebo kam môže spadnúť prípadne byť spustené pracovné príslušenstvo.

⚠ NEBEZPEČENSTVO

Riziko poranenia!

– Nestúpajte na vidlicu.

⚠ NEBEZPEČENSTVO

Riziko poranenia!

– Nevstupujte pod zdvihnuté vidlice.

⚠ NEBEZPEČENSTVO

V nebezpečnej oblasti vozíka hrozí poranenie osôb!

V nebezpečnej oblasti vozíka sa nesmú nachádzať žiadne osoby okrem vodiča v bežnej prevádzkovej pozícii. Ak osoby neopustia nebezpečnú oblasť napriek varovaniam:

– Ihneď prestaňte pracovať s vozíkom.

– Zabezpečte vozík proti používaniu neoprávnenými osobami.

⚠ NEBEZPEČENSTVO

Nebezpečenstvo usmrtenia padajúcim nákladom!

– Nikdy sa nezdržiavajte pod visiacim nákladom.

Preprava paliet

Je potrebné dodržiavať zásadu, že nakladacie jednotky (napr. palety) sa musia prepravovať jednotlivo. Preprava viacerých nakladacích jednotiek súčasne je dovolená, iba ak:

- len pod odborným dohľadom
- ak sú splnené technické požiadavky.

Vodič musí zabezpečiť vyhovujúci stav nákladu. Prepravované smú byť len bezpečne a dôkladne uložené nakladacie jednotky.

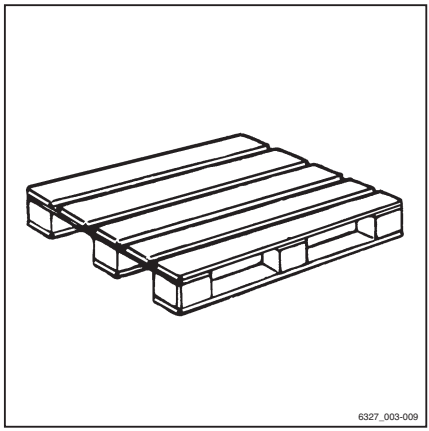

Preprava zavesených nákladov

Prepravu zavesených nákladov konzultuje s národnými regulačnými orgánmi (v Nemecku je to asociácia poistenia zákonnej zodpovednosti zamestnávateľov).

Takúto činnosť môžu obmedzovať aj vnútroštátne predpisy, napríklad v Taliansku. Obráťte sa na príslušné orgány.

Ak sa v krajine používania neuplatňujú žiadne špecifické predpisy upravujúce prepravu zavesených nákladov, je potrebné dodržiavať tieto pokyny bezpečnej manipulácie.

⚠ NEBEZPEČENSTVO

Zavesené náklady, ktoré sa začnú kývať, môžu spôsobiť nasledujúce riziká:

- Znížená účinnosť brzdenia a pohyblivosť riadenia
- Prevrátenie vozíka cez kolesá nákladnej alebo hnacej nápravy
- Prevrátenie vozíka pod pravým uhlom v smere jazdy
- Nebezpečenstvo pritlačenia sprievodnej osoby
- Obmedzená viditeľnosť

⚠ NEBEZPEČENSTVO

Strata stability!

Posúvajúce alebo kývajúce sa náklady môžu spôsobiť narušenie stability a mať za následok prevrátenie vozíka.

– Pri preprave zavesených nákladov dodržiavajte nasledujúce pokyny

Pokyny na prepravu zavesených nákladov:

- Kývajúcim sa nákladom je nutné predísť vhodnou rýchlosťou a spôsobom jazdy (opatrné riadenie, brzdenie).
- Visiacie náklady musia byť k vozíku pripevnené tak, aby nemohlo dôjsť k náhodnému zošmyknutiu, uvoľneniu a poškodeniu upevňovacích popruhov.
- Pri preprave zavesených nákladov musia byť k dispozícii vhodné pomôcky (napr. zaisťovacie laná alebo oporné tyče) tak, aby sprevádzajúce osoby mohli navádzať zavesené náklady a aby sa náklady nekývali
- Osobitnú pozornosť venujte kontrole, či sa v plánovanej jazdnej dráhe nenachádzajú nejaké osoby.
- Ak sa aj napriek tomu začne náklad kývať, uistite sa, že žiadna osoba nie je vystavená riziku.

⚠ NEBEZPEČENSTVO

Nebezpečenstvo nehody!

Pri preprave zavesených nákladov nikdy nejazdite prerušovane, neprerušujte náhle jazdu a nepohybujte prudko nákladom.

So zaveseným nákladom nikdy nejazdite po svahoch.

Prepravovať kontajnery s kvapalinami ako visiace náklady je zakázané.

Zdvíhanie nákladu

⚠ NEBEZPEČENSTVO

Hrozí nebezpečenstvo ohrozenia života padajúcim nákladom alebo spúšťanými časťami vozíka.

- Nikdy sa nepohybujte ani nestojte pod visiacim nákladom ani zdvihnutými ramenami vidlíc.
- Nikdy neprekračujte maximálne zaťaženie uvedené na štítku nosnosti. V opačnom prípade nie je možné zaručiť stabilitu vozíka.

- Pracujte len s takými paletami, ktoré neprekračujú stanovené maximálne rozmery. S poškodeným nakladacím zariadením a nevhodne formovaným nákladom nie je dovolené pracovať.
- Náklad ukladajte alebo zaistite na nakladacie zariadenie tak, aby sa nemohol posunúť ani spadnúť.
- Náklad ukladajte tak, aby jeho prečnievajúce časti neobmedzovali stanovenú šírku uličky.
- Opatrne sa priblížte k regálu, jemne zabrzdite a zastavte tesne pred regálom.

▷

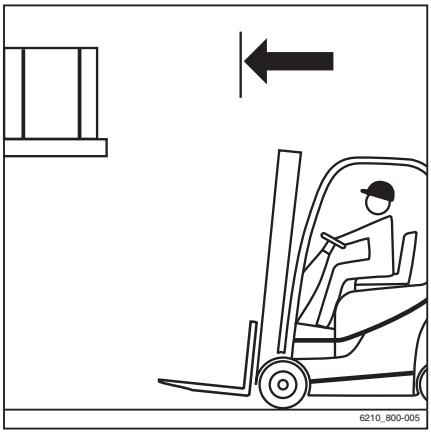

– Nastavte vidlice do správnej polohy. ▷
– Nastavte zdvíhací stožiar do kolmej polohy.
– Zdvihnite nosník vidlíc do výšky nákladu.

⚠ POZOR

Riziko poškodenia súčastí!

Pri zasúvaní vidlice do regálovej konštrukcie sa uistite, že regálová konštrukcia ani náklad nie sú poškodené.

– Zasuňte vidlicu pod náklad tak ďaleko, ako je možné. Keď sa zadná časť vidlice oprie o náklad, zastavte vozík. Ťažisko nákladu musí ležať medzi ramenami vidlíc v strede. ▷

– Dvíhajte nosník vidlíc, až kým nespočíva celá váha nákladu na vidliciach. ▷

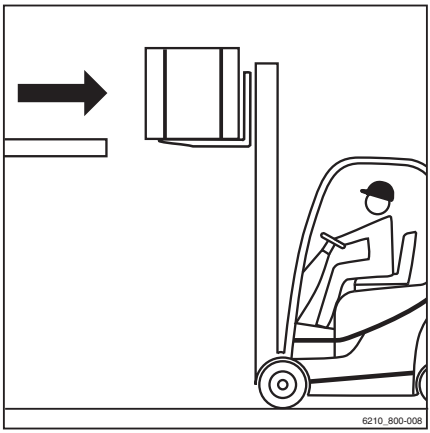

⚠ NEBEZPEČENSTVO

Riziko nehôd!

– Pozor na prípadné osoby v nebezpečnej oblasti.
– Uistite sa, že je trasa za vami voľná.

⚠ NEBEZPEČENSTVO

Nikdy nenakláňajte zdvíhací stožiar so zdvihnutým nákladom, pretože hrozí nebezpečenstvo prevrátenia!

– Pred naklonením zdvíhacieho stožiara spustite náklad nadol.

– Cúvajte opatrne a pomaly, až kým sa náklad nenachádza mimo regálovej konštrukcie. Brzdite opatrne.

– Náklad spustite nižšie – dodržiavajte pritom svetlú výšku od podlahy. ▷

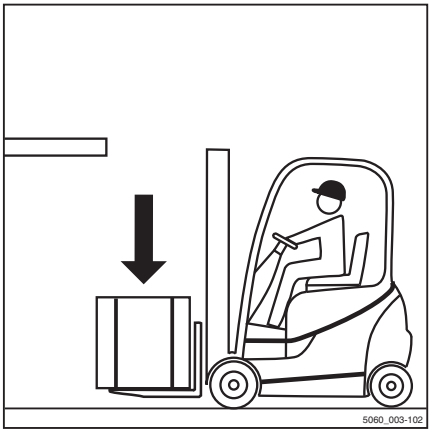

– Nakloňte zdvíhací stožiar dozadu. ▷

Náklad sa môže prepraviť.

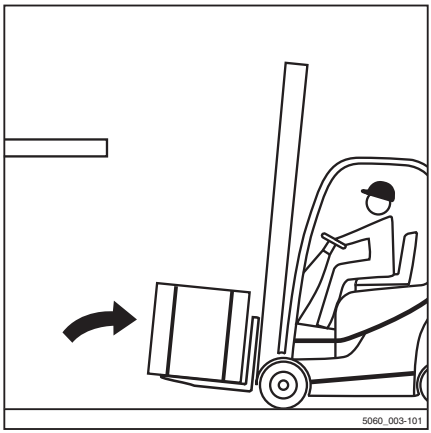

Preprava nákladov ▷

UPOZORNENIE

Postupujte podľa pokynov v kapitole s názvom "Bezpečnostné predpisy pri jazde".

⚠ NEBEZPEČENSTVO

Čím vyššie sa náklad zdvihne, tým je menej stabilný. Vozík sa môže prevrátiť alebo môže spadnúť náklad, čím sa zvyšuje riziko nehody!

Jazda so zdvihnutým nákladom a zdvíhacím stožiarom nakloneným dopredu je zakázaná.

– Vždy jazdite so spusteným nákladom.
– Spustite náklad, kým sa nedosiahne požadovaná svetlá výška (nie viac ako 300 mm).
– Jazdite len so zdvíhacím stožiarom nakloneným dozadu.

– Okolo rohov jazdite pomaly a opatrne!

UPOZORNENIE

Postupujte podľa pokynov v kapitole "Riadenie".

– Zrýchľujte a brzdite vždy jemne!

UPOZORNENIE

Postupujte podľa pokynov v kapitole "Ovládanie pracovnej brzdy".

– Nikdy nejazdite s nákladom vyčnievajúcim do strany (napr. pri bočnom posuve)!

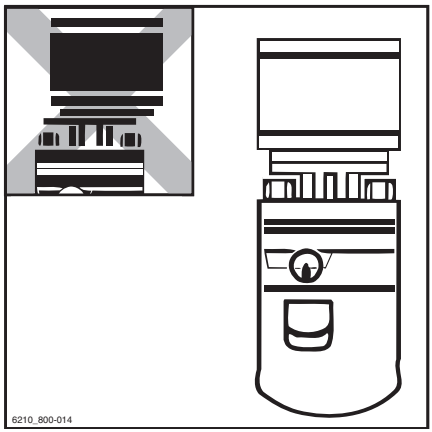

Určovanie podmienok viditeľnosti počas jazdy s nákladom

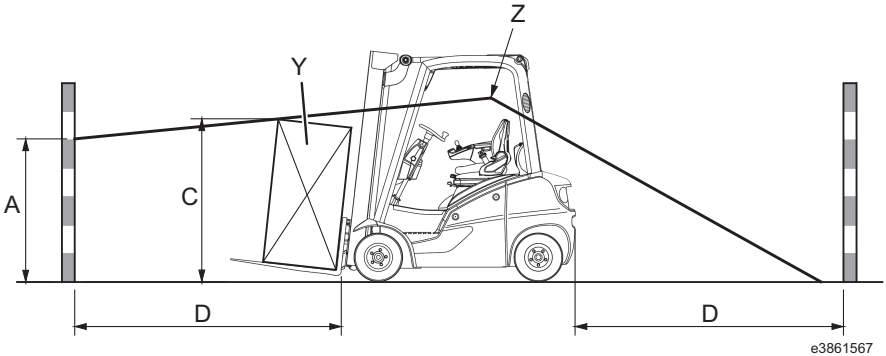

A	Oblasť, ktorá nie je viditeľná (max. 1085 mm)
C	Výška nákladu (v jazdnej polohe)
D	4000 mm (vzdialenosť od prednej strany po zadný roh nákladu pri umiestnení na nosnicu vidlíc v jazdnej polohe)
Y	Náklad (líši sa v závislosti od obsluhy)
Z	Úroveň očí vodiča

Zorné pole vodiča môže byť vážne obmedzené počas jazdy s väčším nákladom alebo pripojených nástavcov. V takejto situácii nie je garantovaná bezpečnosť prevádzky.

Podmienky viditeľnosti možno vyhodnotiť určením veľkosti oblasti, ktorá nie je viditeľná (A).

Postup:

- Vodič si sadne na svoje sedadlo.
- Oblasť, ktorá nie je viditeľná (A), sa určuje podľa nákladu (Y) a dĺžky trasy (D).
- Ak oblasť, ktorá nie je viditeľná, prekračuje 1 085 mm (EN16842-2/A3), podmienky viditeľnosti sú nedostatočné.

V prípade nedostatočnej viditeľnosti je potrebné vykonať nasledujúce opatrenia:

- Cúvanie (pozrite si obrázok)
- Rozdelenie nákladu
- Optimalizácia dopravných trás
- Asistencia pracovníka, napríklad ako navádzača

Prevádzkovateľ musí uskutočniť analýzu rizík, aby mohol vyhodnotiť prekážky viditeľnosti, ktoré by sa počas prevádzky mohli objaviť.

Riziká zlej viditeľnosti v dôsledku nákladu je nutné porovnať s rizikom zdravotných následkov spôsobených otočením hornej časti tela pri cúvaní.

Počas cúvania možno použiť otočné sedadlo ako pomôcku pre vodiča.

Obráťte sa na svojho servisného partnera.

UPOZORNENIE

Musia sa dodržiavať všetky platné národné predpisy.

Skladanie nákladu

NEBEZPEČENSTVO

Nebezpečenstvo nehody v dôsledku zmeneného rozloženia síl pri naklonenom stožiari!

Pri posunutí v dôsledku naklonenia zdvíhacieho stožiara vpred so zdvihnutým nákladom alebo v dôsledku zošmyknutia nákladu sa mení ťažisko nákladu a rozloženie síl pri naklonení. Vozík sa môže prevrátiť dopredu.

- Zdvíhací stožiar so zdvihnutým zariadením na prepravu nákladu začnite nakláňať dopredu až priamo nad stohom.
- Keď je zdvíhací stožiar naklonený dopredu, venujte zvýšenú pozornosť tomu, aby sa vozík neprevrátil dopredu a náklad nespadol.

VAROVANIE

Nebezpečenstvo nehody v dôsledku spadnutia nákladu!

Ak vidlica alebo náklad zostanú počas spúšťania visieť, náklad môže spadnúť.

- Pri vyberaní nákladu zo stohu podíďte vozíkom dozadu dostatočne na to, aby ste mohli vidlicu voľne spustiť dolu.

– Priblížte sa k stohu so spusteným nákladom, v súlade s predpismi.
– Nastavte zdvíhací stožiar do kolmej polohy.
– Zdvihnite náklad do výšky stohu.
– S vozíkom prejdite opatrne smerom k regálu.

– Náklad pomaly spustite a bezpečne ho uložte na regál.

⚠ NEBEZPEČENSTVO

Nebezpečenstvo nehody!

– Pozor na prípadné osoby v nebezpečnej oblasti.
– Uistite sa, že je trasa za vami voľná.

– Cúvajte s vozíkom, až kým sa ramená vidlíc nedajú spustiť tak, aby sa pri spúšťaní nedotkli stohu.
– Vidlicu spustite nižšie a dodržiavajte pritom svetlú výšku.
– Nakloňte zdvíhací stožiar dozadu a odíďte.

Jazda po stúpajúcich a klesajúcich svahoch

⚠ NEBEZPEČENSTVO

Nebezpečenstvo smrteľného úrazu!

Jazda po stúpajúcom alebo klesajúcom svahu so sebou nesie určité riziká.

– Vždy postupujte podľa pokynov uvedených nižšie.

– Pri jazde po stúpajúcom alebo klesajúcom svahu musí náklad smerovať do kopca.

– Je dovolené jazdiť iba po takých stúpajúcich a klesajúcich svahoch, ktoré sú označené ako dopravné trasy a možno ich bezpečne používať.

– Uistite sa, že povrch plánovanej trasy je čistý a má dobrú priľnavosť.

– Na stúpajúcich a klesajúcich svahoch sa s vozíkom neotáčajte.

– Na stúpajúcich a klesajúcich svahoch (ani pozdĺž nich) nejazďte pod uhlom.

– Vozík neparkujte na stúpajúcich ani klesajúcich svahoch.

– V prípade núdze zaistite vozík pomocou klinov tak, aby sa nemohol pohybovať.

– Pri jazde po klesajúcich svahoch znížte rýchlosť.

– Nejazdite dolu svahom rýchlejšie, ako môže vozík jazdiť do kopca na rovnakom svahu.

– V prípade potreby určte maximálnu povolenú rýchlosť so skúšobnou jazdou do kopca.

Vzhľadom na minimálne špecifikované hodnoty brzdenia a stability nie je dovolené jazdiť po dlhých stúpajúcich a klesajúcich svahoch so sklonom väčším ako 15 %.

– Pred jazdou po stúpajúcich a klesajúcich svahoch so sklonom väčším ako 15 % sa obráťte na autorizované servisné stredisko.

Skladanie a vyskladňovanie nákladu je na stúpajúcich a klesajúcich svahoch zakázané!

– Náklad vždy skladajte alebo vyskladňujte na vodorovnom povrchu.

Jazda výťahmi

Vodič môže používať tento vozík iba vo výťahoch s dostatočnou nosnosťou, na používanie ktorých má prevádzkovateľ (pozrite si ⇒Kapitola "Definícia zodpovedných osôb", Strana 30) udelené príslušné oprávnenie.

⚠ NEBEZPEČENSTVO

Nebezpečenstvo smrteľného úrazu v dôsledku pomliaždenia alebo prejdenia vozíkom.

- Keď vozík vstupuje do výťahu, nesmú sa vo výťahu nachádzať žiadne osoby.
- Osoby smú do výťahu vstupovať až vtedy, keď je vozík riadne zaistený, a musia opustiť výťah ako prvé ešte pred vozíkom.

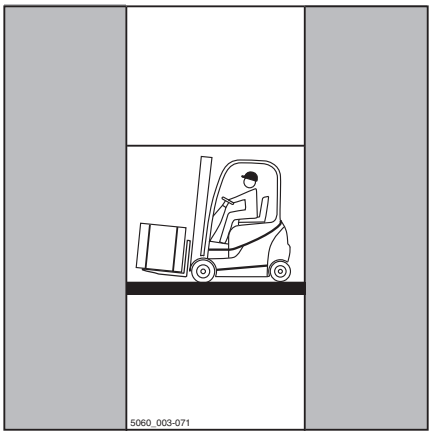

Určenie aktuálnej celkovej hmotnosti

- Vozík bezpečne zaparkujte, pozrite si ⇒Kapitola "Bezpečné parkovanie vozíka a jeho vypnutie", Strana 156 .
- Hmotnosť celku môžete určiť po odčítaní údajov z výrobného štítku vozíka, výrobného štítku nástavcov (špeciálne vybavenie), ak sa používajú, a prípadnom odvážení zdvíhaného nákladu.
- Aktuálnu celkovú hmotnosť vozíka získate sčítaním získaných údajov:

  Vlastná hmotnosť (1)
  + Maximálna dovolená hmotnosť batérie (2)
  + Hmotnosť dodatočného závažia (špeciálne vybavenie) (3)
  + Vlastná hmotnosť nástavcov (špeciálne vybavenie)
  + Hmotnosť nakladaného nákladu
  + 100 kg rezerva pre vodiča
  = Aktuálna celková hmotnosť

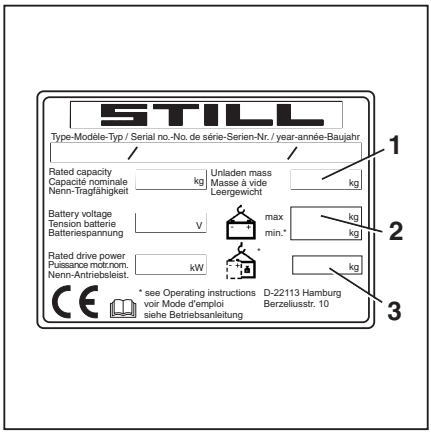

- Do výťahu vchádzajte vozíkom s vidlicami smerom dopredu, nedotýkajte sa stien výťahovej šachty.
- Vo výťahu vozík bezpečne zaparkujte, pozrite si ⇒Kapitola "Bezpečné parkovanie vozíka a jeho vypnutie", Strana 156 , aby sa

náklad ani vozík nemohli nekontrolovane pohybovať.

Jazda po nakladacích mostoch ▷

⚠ NEBEZPEČENSTVO

Nebezpečenstvo nehody pri spadnutí vozíka!

Pohyby pri jazde môžu spôsobiť, že zadná časť vozíka sa vychýli z nakladacieho mosta. Môže to spôsobiť pád vozíka.

Vodič nákladného vozidla a vodič vysokozdvižného vozíka sa musia dohodnúť na čase odchodu nákladného vozidla.

- Stanovte si čas odchodu nákladného vozidla.
- Stanovte celkovú skutočnú hmotnosť vozíka.
- Pred vstupom na nakladací most sa uistite, že je riadne pripevnený a zaistený a má dostatočnú nosnosť (nákladné vozidlo, nakladací most, atď.).
- Uistite sa, že vozidlo, na ktoré vstupujete, je riadne zabezpečené proti posunutiu a má nosnosť zodpovedajúcu hmotnosti vozíka.

Stanovenie celkovej skutočnej hmotnosti ▷

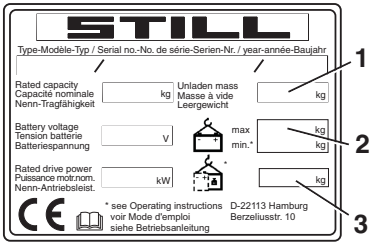

- Vozík bezpečne odparkujte.
- Hmotnosť celku môžete určiť po odčítaní údajov z výrobného štítku vozíka, výrobného štítku nástavcov (špeciálne vybavenie), ak sa používajú, a prípadnom odvážení zdvíhaného nákladu.
- Celkovú skutočnú hmotnosť vozíka vypočítate sčítaním získaných údajov:

  Vlastná hmotnosť (1)
  + Maximálna dovolená hmotnosť batérie (2)
  + Hmotnosť dodatočného závažia (voliteľné vybavenie) (3)
  + Vlastná hmotnosť nástavcov (voliteľné vybavenie)
  + Hmotnosť nakladaného nákladu
  + 100 kg rezerva pre vodiča
  = Celková skutočná hmotnosť

- Po nakladacích mostoch jazdite pomaly a opatrne.

Prídavné zariadenia

Pripojenie prídavných zariadení

Ak je vozík vo výrobnom závode vybavený integrovaným nadstavcom (špeciálne vybavenie), je potrebné dodržiavať pokyny uvedené v návode na obsluhu integrovaných nadstavcov STILL.

Ak nástavec inštalujete až na mieste použitia, dodržiavajte pokyny uvedené v návode na obsluhu nástavca od jeho výrobcu.

Ak nástavec nie je súčasťou dodávky vozíka, je potrebné dodržiavať pokyny a návod na obsluhu nástavca od jeho výrobcu.

Pred prvým uvedením do prevádzky musí oprávnená osoba skontrolovať fungovanie nástavca a tiež výhľad z miesta vodiča s nákladom aj bez nákladu. Ak sa výhľad považuje za nedostatočný, musia sa používať vizuálne pomôcky, ako sú zrkadlá, kamera, monitorovací systém a pod.

– Riaďte sa nasledujúcimi výstražnými značkami.

⚠ NEBEZPEČENSTVO

Nebezpečenstvo smrteľného zranenia padajúcim nákladom!

Ak nástavce, ktoré pridržiavajú náklad jeho uchytením alebo tlakovou silou, nemajú sekundárny ovládací prvok (blokovanie), náklad sa môže uvoľniť a spadnúť.

– Uistite sa, že je k dispozícii sekundárny ovládací prvok (blokovanie).
– Pri dodatočnej montáži týchto nástavcov sa musí namontovať aj sekundárny ovládací prvok (blokovanie).

⚠ NEBEZPEČENSTVO

Nebezpečenstvo smrteľného zranenia padajúcim nákladom!

V prípade montáže čeľustí s integrovanou funkciou bočného posunu je potrebné zabezpečiť, aby sa čeľuste počas prevádzky bočného posunu neotvorili.

– Pred montážou kontaktujte autorizované servisné stredisko.
– Nikdy nechytajte pohybujúce sa časti vozíka ani na ne nelezte.

⚠ VAROVANIE

Nebezpečenstvo nehody v dôsledku nesprávneho označenia!

Použitie prídavných zariadení s nesprávnym alebo chýbajúcim označením môže spôsobiť nehodu.

Ak sa na vozíku nenachádza štítok s údajmi o zníženej nosnosti pri použití daného nástavca a príslušné ovládacie prvky nie sú označené zodpovedajúcimi piktogramami, vozík je zakázané používať.

- Používajte iba nástavce s certifikátom CE, ku ktorým je priložený návod na obsluhu a potrebné štítky.
- V Spojenom kráľovstve musia mať prídavné zariadenia aj certifikáciu UKCA, ako aj požadované označenie.
- Zabezpečte, aby bol na vozíku pripevnený štítok s údajmi o zníženej nosnosti pri použití daného prídavného zariadenia.
- Zabezpečte nové štítky na ovládacích prvkoch.
- Požiadajte autorizované servisné stredisko, aby prispôsobilo hydraulický systém požiadavkám daného prídavného zariadenia (napr. prispôsobením rýchlosti motora čerpadla).

⚠ VAROVANIE

Nebezpečenstvo nehody pri zastavení riadenia!

Pri každej výmene nadstavcov môže uniknúť určité množstvo hydraulického oleja.

Ak sa prídavné zariadenia často vymieňajú, hladina hydraulického oleja môže byť príliš nízka.

Keď je zdvíhací stožiar vysunutý, táto nízka hladina hydraulického oleja môže spôsobiť prerušenie riadenia.

- Ak sa prídavné zariadenia často vymieňajú, pravidelne kontrolujte hladinu hydraulického oleja a v prípade potreby olej doplňte.

UPOZORNENIE

Ak sa na danom prídavnom zariadení nenachádza požadované označenie, ihneď sa obráťte na autorizované servisné stredisko.

Striedavá prevádzka pomocou elektrického spínacieho ventilu

Ak sa na striedavú prevádzku používajú neintegrované nástavce v kombinácii s elektrickým spínacím ventilom pre piatu a šiestu hydraulickú funkciu, elektrické spínací ventil musí fungovať pri napätí 12 V.

– V prípade potreby sa obráťte na autorizované servisné stredisko.

Pripájacie konektory na zdvíhacom stožiari

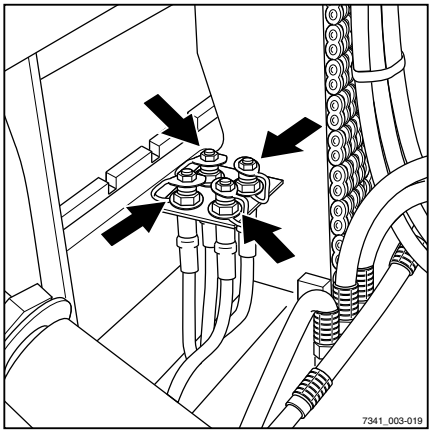

– Pred montážou nástavca vypusťte tlak z hydraulického systému.

⚠ POZOR

Riziko poškodenia súčiastok!

Otvorené spoje spojok (pozrite si šípky) môžu byť znečistené. Nečistoty sa môžu dostať do hydraulického systému a spojky môžu stuhnúť.

– Po odpojení hydraulických vedení nasuňte na zásuvky konektorov ochranné kryty.
– Ak ochranné kryty chýbajú, okamžite ich nahraďte.

Upevnenie prídavných zariadení

Montáž a pripojenie prívodu energie k prídavnému zariadeniu smú vykonávať len kompetentné osoby. Odborne spôsobilá osoba musí po montáži zabezpečiť prevádzkovú spoľahlivosť namontovaného nadstavca.

UPOZORNENIE

Riaďte sa definíciou nasledujúcich zodpovedných osôb: "odborne spôsobilá osoba".

– Vypnite vozík.
– Dodržiavajte technické predpisy výrobcu a dodávateľa nadstavca.
– Namontujte nadstavec.
– Zapnite vozík.
– Pred prvým uvedením do prevádzky skontrolujte a zabezpečte všetky funkcie namontovaného nadstavca.

Nosnosť s prídavným zariadením

Prípustná nosnosť nástavca a prípustné zaťaženie (nosnosť a zaťažovací moment) vysokozdvižného vozíka nesmú prekročiť kombináciu nástavca a užitočného zaťaženia. Musia sa dodržiavať technické predpisy výrobcu a dodávateľa nástavca.

– Riaďte sa štítkom s údajmi o zníženej zdvíhacej kapacite. Pozrite si kapitolu s názvom "Zdvíhanie nákladu pomocou nástavcov".

Uvoľnenie tlaku z hydraulického systému ▷

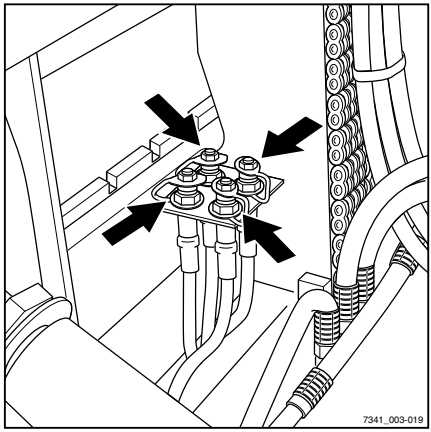

Pred montážou nástavcov je nutné uvoľniť tlak z pripájacích konektorov (šípky).

Nadstavce môžu montovať iba oprávnené osoby podľa informácií poskytnutých výrobcom a dodávateľom nástavcov. Po každej inštalácii nadstavca sa pred uvedením do prevádzky musí preveriť jeho správna funkčnosť.

UPOZORNENIE

Postup pri uvoľňovaní tlaku závisí od daných ovládacích prvkov na ovládanie hydraulických funkcií. Pozrite si kapitolu "Ovládacie prvky zdvíhacieho systému".

Uvoľnenie tlaku

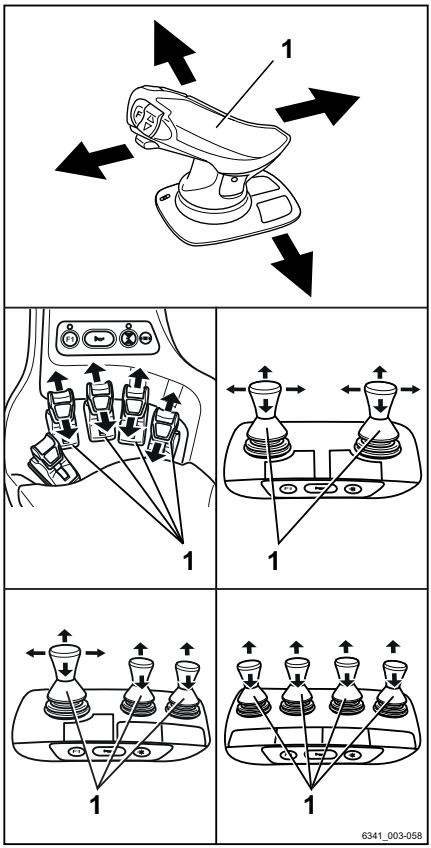

UPOZORNENIE

Vo vozíkoch s variantom vybavenia "FleetManager" alebo "prístupovým oprávnením prostredníctvom kódu PIN" je potrebné povoliť prístupové oprávnenie.

– Zapnite spínaciu skrinku.

– Spustite nosník vidlíc úplne nadol.

– Nakloňte zdvíhací stožiar dozadu až na doraz.

– Zapnite výstražný systém (voliteľné vybavenie).

UPOZORNENIE

Stlačte tlačidlo zapnutia výstražného systému, aj keď vozík nie je vybavený výstražným systémom. Zapnutím výstražného systému sa zabráni vypnutiu elektrického systému, aj keď sa spínacia skrinka následne vypne.

– Vypnite spínaciu skrinku.

– Opakovane aktivujte ovládacie páky (1) na ovládanie hydraulických funkcií v smere šípok až do koncovej polohy.

Ventily sa otvoria a tlak v hydraulickom systéme sa zníži.

– Vypnite spínaciu skrinku.

Všeobecné pokyny na ovládanie nástavcov

Spôsob ovládania nástavcov (voliteľné vybavenie) závisí od ovládacích prvkov, ktoré sú súčasťou vybavenia vozíka.

V zásade sa rozlišujú nasledujúce spôsoby:

- **Dve páčky**
- **Dve páčky a piata funkcia** (voliteľná výbava)
- **Tri páčky**
- **Tri páčky a piata funkcia** (voliteľná výbava)
- **Štyri páčky**
- **Štyri páčky a piata funkcia** (voliteľná výbava)
- **Joystick 4Plus**
- **Ovládanie Joystick 4Plus s 5. funkciou** (variant)
- **Fingertip**
- **Ovládanie Fingertip s 5. funkciou** (variant)

– Informácie o ovládaní nástavcov pomocou príslušných ovládacích prvkov nájdete v príslušných častiach tejto kapitoly.

⚠ VAROVANIE

Pri použití nástavcov treba počítať s ďalšími rizikami napr. zmenou ťažiska, ďalšími nebezpečnými oblasťami a pod.

Nástavce sa smú používať len na stanovený účel podľa opisu v príslušnom návode na obsluhu. Na obsluhu nástavca musia byť vodiči vyškolení.

Náklad možno pomocou nástavcov naložiť a prepravovať, len ak je bezpečne pripojený a zaistený. V prípade potreby musí byť náklad zaistený proti zošmyknutiu, skotúľaniu, pádu, kývaniu alebo prevráteniu. Upozorňujeme, že zmena polohy ťažiska nákladu negatívne ovplyvní stabilitu vozíka.

– Preštudujte si štítok nosnosti použitého nástavca.

⚠ VAROVANIE

Ak je súčasne používaných niekoľko hydraulických funkcií, tieto funkcie sa môžu navzájom ovplyvňovať.

Napríklad, ak je nosník vidlíc zdvihnutý a súčasne je ovládaný nadstavec, môže dôjsť k zmene rýchlosti zdvihu alebo prevádzkovej rýchlosti nadstavca.

UPOZORNENIE

Okrem funkcií uvedených nižšie je dostupné aj ďalšie špeciálne vybavenie a funkcie. Smery pohybu sú znázornené aj na piktogramoch na ovládacích prvkoch.

UPOZORNENIE

Všetky spomínané nástavce patria do kategórie voliteľného vybavenia. Presné vysvetlenie jednotlivých pohybov/činností pripojeného nástavca nájdete v príslušnom návode na obsluhu.

S prístupovým oprávnením pre správcu vozového parku (voliteľné) môže správca vozového parku upraviť rýchlosť prídavnej hydrauliky pre nástavce.

– Pozrite si aj časť s názvom "Nastavenie hydraulickej rýchlosti pre nástavce" v tejto kapitole.

Ovládanie nástavcov pomocou dvoch mini páčok ▷

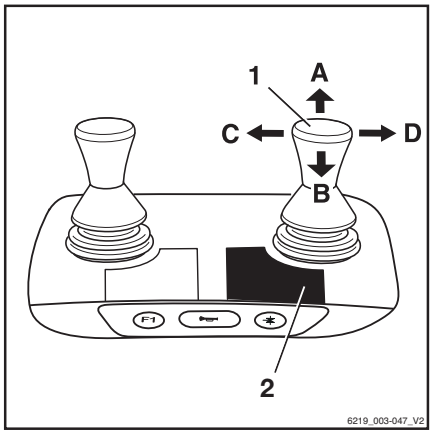

V tejto verzii sa nástavce (voliteľné vybavenie) ovládajú pomocou ovládacej páky "nástavcov" (1). Nálepka s piktogramami pre hydraulické funkcie (2) je prilepená na určenom mieste,

– Ak je nálepka nečitateľná alebo chýba, kontaktujte autorizované servisné stredisko.

– Dodržiavajte piktogramy pre funkcie nástavcov na nálepke (2).

Piktogramy na ovládacej páke "nadstavcov" (1) znázorňujú príslušné funkcie, ktoré je možné touto pákou aktivovať.

Piktogramy sú usporiadané podľa smeru pohybu ovládacej páky "nástavcov" (1).

Platí nasledujúce:

– Posuňte ovládaciu páku "nástavcov" (1) v smere šípky (A), (B), (C) alebo (D).

Nástavec sa pohybuje podľa potreby v smere (A), (B), (C) alebo (D) podľa znázornenia na piktograme.

Piktogram	Funkcia nástavca
	Posunutie rámu bočného posunu alebo vidlíc dopredu
	Posunutie rámu bočného posunu alebo vidlíc dozadu
	Bočný posun doľava
	Bočný posun doprava
	Nastavenie ramien vidlíc: otvoriť
	Nastavenie ramien vidlíc: zatvoriť
	Uvoľnenie pridržovača nákladu
	Zovretie pridržovača nákladu
	Otvorenie čeľustí
	Zatvorenie čeľustí
	Otočenie doľava
	Otočenie doprava
	Vyklopenie lyžice
	Zaklopenie lyžice

UPOZORNENIE

Piktogramy sa umiestňujú v závislosti od nástavca namontovaného vo výrobnom závode. V prípade namontovania nástavca s inými funkciami musí autorizované servisné stredisko skontrolovať, či sú na piktogramoch správne zobrazenia a podľa potreby ich musí vymeniť.

Zaisťovací mechanizmus svoriek

▷

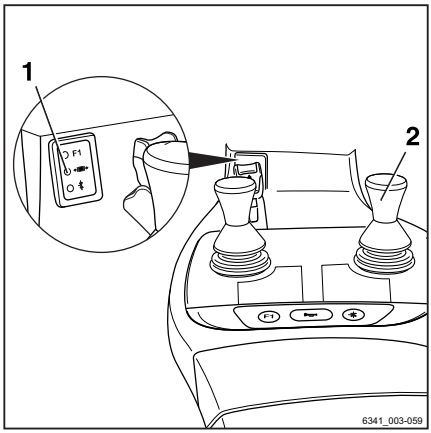

– Ak chcete uvoľniť zaisťovací mechanizmus čeľustí, zatlačte ovládaciu páku (2) smerom dopredu.

Zaisťovací mechanizmus čeľustí sa uvoľní. Rozsvieti sa indikátor LED pre "uvoľnenie čeľustí"(1) a zostane svietiť, kým je zaisťovací mechanizmus čeľustí uvoľnený.

UPOZORNENIE

Hydraulická funkcia na otvorenie čeľustí je dostupná po dobu jednej sekundy po uvoľnení zaisťovacieho mechanizmu čeľustí. Po jednej sekunde sa zaisťovací mechanizmus čeľustí opäť automaticky aktivuje.

– Ak chcete otvoriť čeľusť, znova zatlačte ovládaciu páku (2) smerom dopredu.

Na zatvorenie čeľustí nie je potrebné uvoľniť zaisťovací mechanizmus čeľustí.

– Ak chcete čeľuste zatvoriť, potiahnite ovládaciu páku (2) smerom dozadu.

Ovládanie nadstavcov pomocou dvoch mini páčok a piatej funkcie ▷

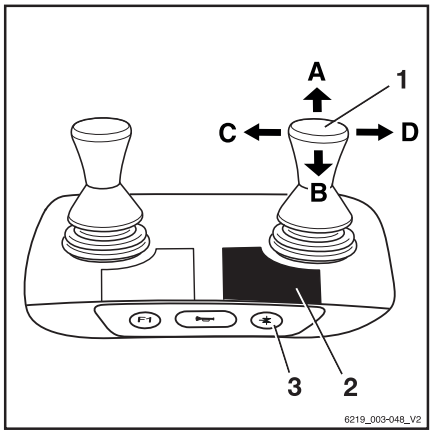

UPOZORNENIE

*Z technických dôvodov **sa nesmú** nadstavce s funkciou čeľustí ovládať prostredníctvom "piatej funkcie".*

Funkčné tlačidlo "piatej funkcie" (3) a ovládacia páka (1) slúžia na ovládanie "piatej funkcie".

Nálepka s piktogramami pre hydraulické funkcie (2) je prilepená na určenom mieste,

– Ak je nálepka nečitateľná alebo chýba, kontaktujte autorizované servisné stredisko.

– Dodržiavajte piktogramy pre funkcie nástavcov na nálepke (2).

Piktogramy na ovládacej páke "nástavcov" znázorňujú príslušné funkcie, ktoré je možné touto pákou aktivovať.

Platí nasledujúce:

– Stlačte funkčné tlačidlo "piatej funkcie"(3).

Indikátor LED "piatej funkcie" ✳ sa rozsvieti.

– Posuňte ovládaciu páku "nástavcov" (1) v smere šípky (A), (B), (C) alebo (D).

Nástavec sa pohybuje podľa potreby v smere (A), (B), (C) alebo (D) podľa znázornenia na piktograme.

Príklad použitia piktogramov na konfiguráciu (1):

Ak sa ovládacia páka "nástavcov" (1) pohne v smere šípky (A), vidlica sa vysunie.

Ak sa aktivuje funkčný kláves "piatej funkcie" (3) a ovládacia páka "nástavcov" (1) sa pohne v smere šípky (A), ramená vidlíc sa otvoria.

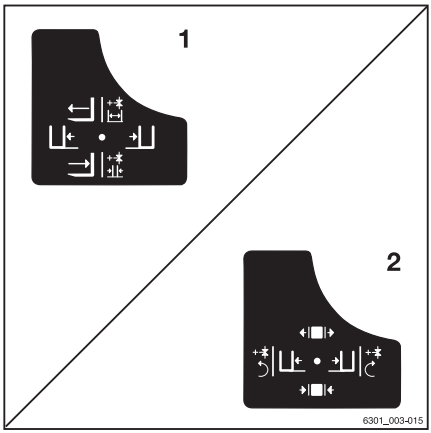

Piktogram	Funkcia nástavca
	Prídavná hydraulika "piatej funkcie"
	Posunutie rámu bočného posunu alebo vidlíc dopredu
	Posunutie rámu bočného posunu alebo vidlíc dozadu
	Posunutie bočného posuvu doľava
	Bočný posuv doprava
	Nastavenie ramien vidlíc: otvoriť
	Nastavenie ramien vidlíc: zatvoriť
	Otočenie doľava
	Otočenie doprava

UPOZORNENIE

Piktogramy sa umiestňujú v závislosti od nástavca namontovaného vo výrobnom závode. V prípade namontovania nástavca s inými funkciami musí autorizované servisné stredisko skontrolovať, či sú na piktogramoch správne zobrazenia a podľa potreby ich musí vymeniť.

Ovládanie nástavcov pomocou troch páčok ▷

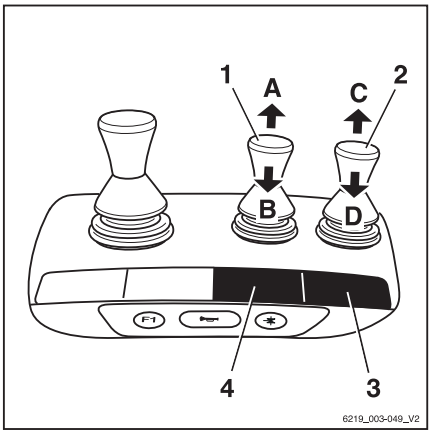

V tejto verzii sa nástavce (voliteľné vybavenie) ovládajú pomocou ovládacích pák (1, 2). Nálepka s piktogramami pre hydraulické funkcie (3) pre ovládaciu páku (2) a nálepka (4) pre ovládaciu páku (1) sú umiestnené na určených miestach.

– Ak sú nálepky nečitateľné alebo chýbajú, kontaktujte autorizované servisné stredisko.

– Dodržiavajte piktogramy pre funkcie nástavcov na nálepkách (3, 4).

Príslušné funkcie aktivované jednotlivými ovládacími pákami sú znázornené na piktogramoch nachádzajúcich sa na pákach.

Platí nasledujúce:

– Posuňte ovládaciu páku (1) v smere šípky (A) alebo (B).

Nástavec sa pohybuje podľa potreby v smere (A) alebo (B) podľa znázornenia na piktograme.

– Posuňte ovládaciu páku (2) v smere šípky (C) alebo (D).

Nástavec sa pohybuje podľa potreby v smere (C) alebo (D) podľa znázornenia na piktograme.

Piktogram	Funkcia nástavca
	Posunutie rámu bočného posunu alebo vidlíc dopredu
	Posunutie rámu bočného posunu alebo vidlíc dozadu
	Bočný posun doľava
	Bočný posun doprava
	Nastavenie ramien vidlíc: otvoriť
	Nastavenie ramien vidlíc: zatvoriť
	Uvoľnenie pridržovača nákladu
	Zovretie pridržovača nákladu
	Otvorenie čeľustí
	Zatvorenie čeľustí
	Otočenie doľava
	Otočenie doprava

Piktogram	Funkcia nástavca
	Vyklopenie lyžice
	Zaklopenie lyžice

UPOZORNENIE

Piktogramy sa umiestňujú v závislosti od nástavca namontovaného vo výrobnom závode. V prípade namontovania nástavca s inými funkciami musí autorizované servisné stredisko skontrolovať, či sú na piktogramoch správne zobrazenia a podľa potreby ich musí vymeniť.

Zaisťovací mechanizmus svoriek

▷

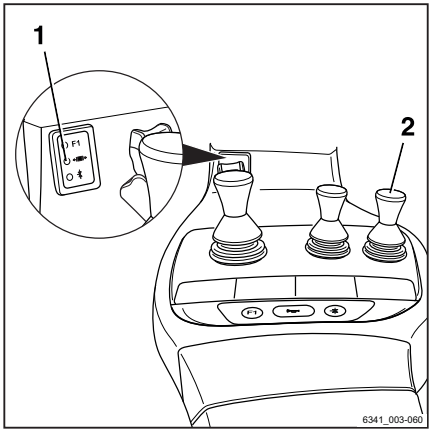

– Ak chcete uvoľniť zaisťovací mechanizmus svoriek, zatlačte ovládaciu páku (2) smerom dopredu.

Zaisťovací mechanizmus čeľustí sa uvoľní. Rozsvieti sa indikátor LED pre "uvoľnenie čeľustí"(1) a zostane svietiť, kým je zaisťovací mechanizmus čeľustí uvoľnený.

UPOZORNENIE

Hydraulická funkcia na otvorenie čeľustí je dostupná po dobu jednej sekundy po uvoľnení zaisťovacieho mechanizmu čeľustí. Po jednej sekunde sa zaisťovací mechanizmus čeľustí opäť automaticky aktivuje.

– Ak chcete otvoriť čeľusť, znova zatlačte ovládaciu páku (2) smerom dopredu.

Na zatvorenie čeľustí nie je potrebné uvoľniť zaisťovací mechanizmus čeľustí.

– Ak chcete čeľuste zatvoriť, potiahnite ovládaciu páku (2) smerom dozadu.

Ovládanie nadstavcov pomocou troch mini páčok a piatej funkcie ▷

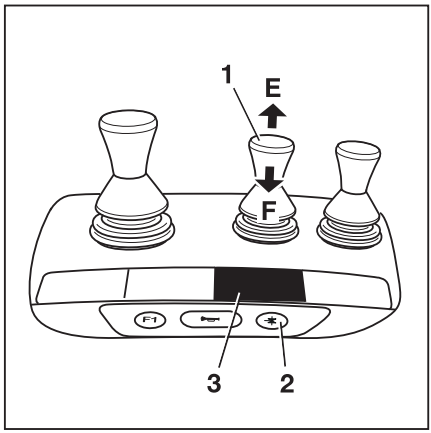

UPOZORNENIE

*Z technických dôvodov **sa nesmú** nadstavce s funkciou čeľustí ovládať prostredníctvom "piatej funkcie".*

Funkčné tlačidlo "piatej funkcie" (2) a ovládacia páka (1) slúžia na ovládanie "piatej funkcie".

Nálepka s piktogramami pre hydraulické funkcie (3) je prilepená na určenom mieste,

– Ak je nálepka nečitateľná alebo chýba, kontaktujte autorizované servisné stredisko.

– Dodržiavajte piktogramy pre funkcie nástavcov na nálepke (3).

Piktogramy na ovládacej páke zobrazujú príslušné funkcie, ktoré táto páka aktivuje.

Platí nasledujúce:

– Stlačte funkčné tlačidlo "piatej funkcie"(2).

Indikátor LED "piatej funkcie" sa rozsvieti.

– Posuňte ovládaciu páku (1) v smere (E) alebo (F).

Nástavec sa pohybuje podľa potreby v smere (E) alebo (F) podľa znázornenia na piktograme.

Príklad použitia piktogramov na konfiguráciu (1): ▷

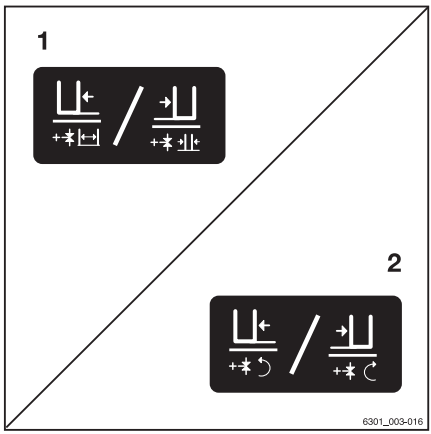

Ak sa ovládacia páka (1) posunie v smere šípky (E), bočný posuv sa posunie doľava.

Ak sa aktivuje funkčný kláves "piatej funkcie" (2) a ovládacia páka (1) sa posunie v smere šípky (E), otvoria sa ramená vidlíc.

Piktogram	Funkcia nástavca
	Prídavná hydraulika "piatej funkcie"
	Posunutie bočného posuvu doľava
	Bočný posuv doprava
	Nastavenie ramien vidlíc: otvoriť
	Nastavenie ramien vidlíc: zatvoriť

Piktogram	Funkcia nástavca
↺	Otočenie doľava
↻	Otočenie doprava

UPOZORNENIE

Piktogramy sa umiestňujú v závislosti od nástavca namontovaného vo výrobnom závode. V prípade namontovania nástavca s inými funkciami musí autorizované servisné stredisko skontrolovať, či sú na piktogramoch správne zobrazenia a podľa potreby ich musí vymeniť.

Ovládanie nástavcov pomocou štyroch mini páčok ▷

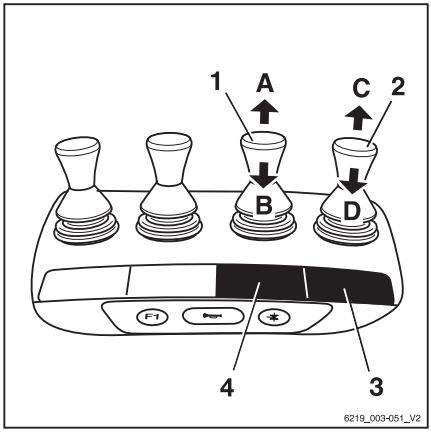

V tejto verzii sa nástavce (voliteľné vybavenie) ovládajú pomocou ovládacích pák (1, 2). Nálepka s piktogramami pre hydraulické funkcie (3) pre ovládaciu páku (2) a nálepka (4) pre ovládaciu páku (1) sú umiestnené na určených miestach.

– Ak sú nálepky nečitateľné alebo chýbajú, kontaktujte autorizované servisné stredisko.

– Dodržiavajte piktogramy pre funkcie nástavcov na nálepkách (3, 4).

Príslušné funkcie aktivované jednotlivými ovládacími pákami sú znázornené na piktogramoch nachádzajúcich sa na pákach.

Platí nasledujúce:

– Posuňte ovládaciu páku (1) v smere šípky (A) alebo (B).

Nástavec sa pohybuje podľa potreby v smere (A) alebo (B) podľa znázornenia na piktograme.

– Posuňte ovládaciu páku (2) v smere šípky (C) alebo (D).

Nástavec sa pohybuje podľa potreby v smere (C) alebo (D) podľa znázornenia na piktograme.

Piktogram	Funkcia nástavca
	Posunutie rámu bočného posunu alebo vidlíc dopredu
	Posunutie rámu bočného posunu alebo vidlíc dozadu
	Bočný posun doľava
	Bočný posun doprava
	Nastavenie ramien vidlíc: otvoriť
	Nastavenie ramien vidlíc: zatvoriť
	Uvoľnenie pridržovača nákladu
	Zovretie pridržovača nákladu
	Otvorenie čeľustí
	Zatvorenie čeľustí
	Otočenie doľava
	Otočenie doprava
	Vyklopenie lyžice
	Zaklopenie lyžice

UPOZORNENIE

Piktogramy sa umiestňujú v závislosti od nástavca namontovaného vo výrobnom závode. V prípade namontovania nástavca s inými funkciami musí autorizované servisné stredisko skontrolovať, či sú na piktogramoch správne zobrazenia a podľa potreby ich musí vymeniť.

Zaisťovací mechanizmus svoriek ▷

– Ak chcete uvoľniť zaisťovací mechanizmus svoriek, zatlačte ovládaciu páku (2) smerom dopredu.

Zaisťovací mechanizmus čeľustí sa uvoľní. Rozsvieti sa indikátor LED pre "uvoľnenie čeľustí"(1) a zostane svietiť, kým je zaisťovací mechanizmus čeľustí uvoľnený.

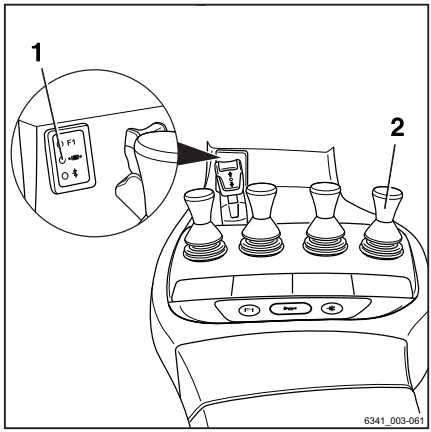

UPOZORNENIE

Hydraulická funkcia na otvorenie čeľustí je dostupná po dobu jednej sekundy po uvoľnení zaisťovacieho mechanizmu čeľustí. Po jednej sekunde sa zaisťovací mechanizmus čeľustí opäť automaticky aktivuje.

– Ak chcete otvoriť čeľusť, znova zatlačte ovládaciu páku (2) smerom dopredu.

Na zatvorenie čeľustí nie je potrebné uvoľniť zaisťovací mechanizmus čeľustí.

– Ak chcete čeľuste zatvoriť, potiahnite ovládaciu páku (2) smerom dozadu.

Ovládanie nástavcov pomocou štyroch páčok a piatej funkcie

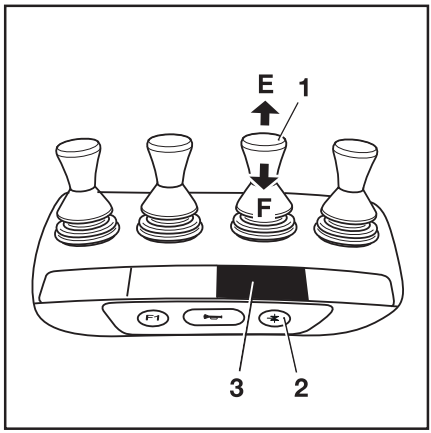

UPOZORNENIE

*Z technických dôvodov **sa nesmú** nadstavce s funkciou čeľustí ovládať prostredníctvom "piatej funkcie".*

Funkčné tlačidlo "piatej funkcie" (2) a ovládacia páka (1) slúžia na ovládanie "piatej funkcie".

Nálepka s piktogramami pre hydraulické funkcie (3) je prilepená na určenom mieste,

– Ak je nálepka nečitateľná alebo chýba, kontaktujte autorizované servisné stredisko.

– Dodržiavajte piktogramy pre funkcie nástavcov na nálepke (3).

Základný zoznam funkcií:

– Stlačte funkčné tlačidlo "piatej funkcie"(2).

Indikátor LED "piatej funkcie" sa rozsvieti.

– Posuňte ovládaciu páku (1) v smere (E) alebo (F).

Nástavec sa pohybuje podľa potreby v smere (E) alebo (F) podľa znázornenia na piktograme.

Príklad použitia piktogramov na konfiguráciu (1):

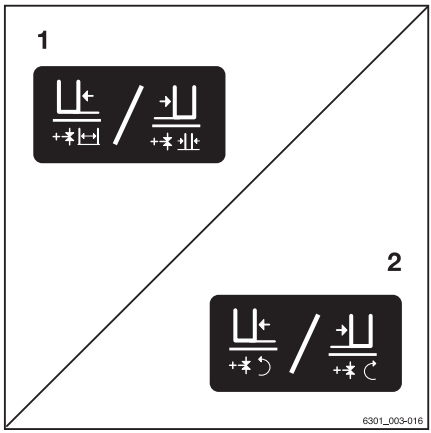

Ak sa ovládacia páka (1) posunie v smere šípky (E), bočný posuv sa posunie doľava.

Ak sa aktivuje funkčný kláves "piatej funkcie" (2) a ovládacia páka (1) sa posunie v smere šípky (E), otvoria sa ramená vidlíc.

Piktogram	Funkcia nástavca
	Prídavná hydraulika "piatej funkcie"
	Posunutie bočného posuvu doľava
	Bočný posuv doprava
	Nastavenie ramien vidlíc: otvoriť
	Nastavenie ramien vidlíc: zatvoriť
	Otočenie doľava
	Otočenie doprava

UPOZORNENIE

Piktogramy sa umiestňujú v závislosti od nástavca namontovaného vo výrobnom závode. V prípade namontovania nástavca s inými funkciami musí autorizované servisné stredisko skontrolovať, či sú na piktogramoch správne zobrazenia a podľa potreby ich musí vymeniť.

Ovládanie nástavcov pomocou ovládača Joystick 4Plus ▷

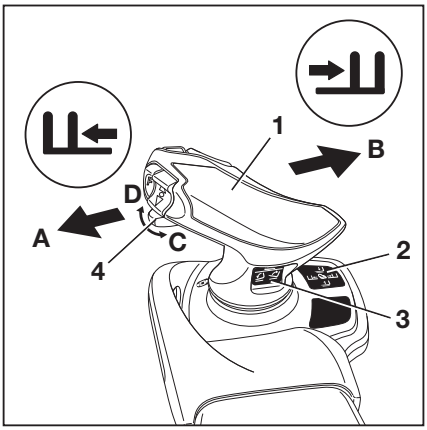

Pri tomto vybavení sa nástavce (voliteľné vybavenie) ovládajú pomocou ovládača Joystick 4Plus (1) a posuvného ovládača (4). Nálepky s piktogramami pre hydraulické funkcie (2) pre ovládač Joystick 4Plus (1) a samolepiaci štítok (3) posúvača (4) sú umiestnené na určenom mieste.

– Ak sú nálepky nečitateľné alebo chýbajú, kontaktujte autorizované servisné stredisko.

– Dodržiavajte piktogramy pre funkcie nástavcov na nálepkách (2, 3).

Piktogramy na nálepkách o obsluhe ovládača Joystick 4Plus zobrazujú príslušné funkcie, ktoré sa aktivujú jednotlivými ovládacími prvkami na ovládači Joystick 4Plus.

Platí nasledujúce:

– Posuňte ovládač Joystick 4Plus (1) v smere šípky (A) alebo (B).

Nástavec sa pohybuje podľa potreby v smere (A) alebo (B) podľa znázornenia na piktograme.

– Posuňte posúvač (4) v smere šípky (C) alebo (D).

Nástavec sa pohybuje podľa potreby v smere (C) alebo (D) podľa znázornenia na piktograme.

Piktogram	Funkcia nástavca
	Posunutie rámu bočného posunu alebo vidlíc dopredu
	Posunutie rámu bočného posunu alebo vidlíc dozadu
	Posunutie bočného posuvu doľava
	Bočný posuv doprava
	Nastavenie ramien vidlíc: otvoriť
	Nastavenie ramien vidlíc: zatvoriť
	Uvoľnenie pridržovača nákladu
	Zovretie pridržovača nákladu
	Otvorenie čeľustí
	Zatvorenie čeľustí

Piktogram	Funkcia nástavca
	Otočenie doľava
	Otočenie doprava
	Vyklopenie lyžice
	Zaklopenie lyžice

UPOZORNENIE

Piktogramy sa umiestňujú v závislosti od nástavca namontovaného vo výrobnom závode. V prípade namontovania nástavca s inými funkciami musí autorizované servisné stredisko skontrolovať, či sú na piktogramoch správne zobrazenia a podľa potreby ich musí vymeniť.

Zaisťovací mechanizmus svoriek ▷

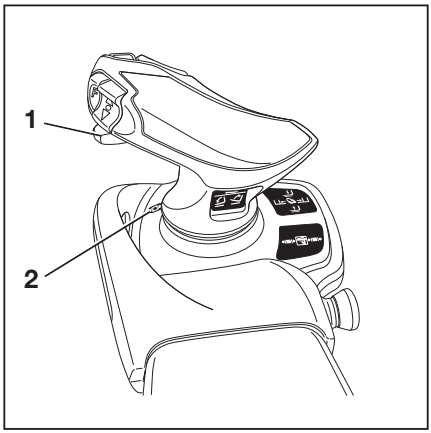

– Ak chcete uvoľniť zaisťovací mechanizmus svoriek, zatlačte posúvač (1) smerom doľava.

Zaisťovací mechanizmus čeľustí sa uvoľní. Rozsvieti sa indikátor LED pre "uvoľnenie čeľustí"(2) a zostane svietiť, kým je zaisťovací mechanizmus čeľustí uvoľnený.

– Na otvorenie čeľustí znova zatlačte posúvač (1) doľava.

UPOZORNENIE

Hydraulická funkcia na otvorenie čeľustí je dostupná po dobu jednej sekundy po uvoľnení zaisťovacieho mechanizmu čeľustí. Po jednej sekunde sa zaisťovací mechanizmus čeľustí opäť automaticky aktivuje.

Na zatvorenie čeľustí nie je potrebné uvoľniť zaisťovací mechanizmus čeľustí.

– Na zatvorenie čeľustí znova zatlačte posúvač (1) doprava.

Ovládanie nástavcov pomocou ovládača Joystick 4Plus a piatej funkcie

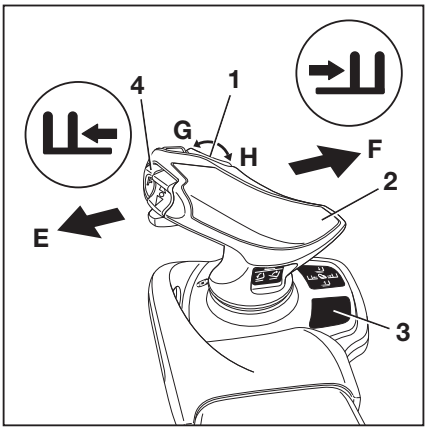

UPOZORNENIE

*Z technických dôvodov **nie je možné** nástavce s funkciou čeľustí ovládať prostredníctvom piatej funkcie.*

Použite kláves Shift "F"(4) a ovládač Joystick 4Plus(2) a horizontálne kolískové tlačidlo (1) na ovládanie "5. funkcie".

Nálepka s piktogramami pre hydraulické funkcie (3) pre ovládač Joystick 4Plus (2) a pre horizontálne kolískové tlačidlo (1) je umiestnená na určenom mieste.

– Ak je nálepka nečitateľná alebo chýba, kontaktujte autorizované servisné stredisko.

Piktogramy na samolepiacom štítku o obsluhe ovládača Joystick 4Plus zobrazujú príslušné funkcie, ktoré sa aktivujú jednotlivými ovládacími prvkami na ovládači Joystick 4Plus.

– Zapamätajte si nasledujúce funkcie nástavcov a piktogramy.

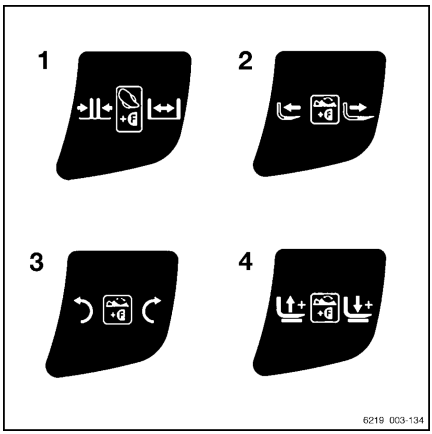

	Ovládací prvok	Funkcia nástavca
1	Tlačidlo Shift "F" a ovládač Joystick 4Plus	Nastavenie ramien vidlíc: zatvoriť/otvoriť
2	Tlačidlo Shift "F" a horizontálne kolískové tlačidlo	Nastavenie vidlíc: dozadu/dopredu
3	Tlačidlo Shift "F" a horizontálne kolískové tlačidlo	Naklonenie zdvíhacieho stožiara alebo vidlíc: doľava/doprava
4	Tlačidlo Shift "F" a horizontálne kolískové tlačidlo	Prídavný nosník vidlíc: zdvihnutie/spustenie

Platí nasledujúce:

– Podržte stlačené tlačidlo Shift "F" (4).

– Posuňte ovládač Joystick 4Plus(2) v smere(E) alebo (F).

Nástavec sa pohybuje podľa potreby v smere (E) alebo (F) podľa znázornenia na piktograme.

– Zatlačte horizontálne kolískové tlačidlo (1) v smere(G) alebo (H).

Nástavec sa pohybuje podľa potreby v smere (G) alebo (H) podľa znázornenia na piktograme.

– Uvoľnite tlačidlo Shift "F" (4).

UPOZORNENIE

Piktogramy sa umiestňujú v závislosti od nástavca namontovaného vo výrobnom závode. V prípade namontovania nástavca s inými funkciami musí autorizované servisné stredisko skontrolovať, či sú na piktogramoch správne zobrazenia a podľa potreby ich musí vymeniť.

Ovládanie nástavcov pomocou ovládača Fingertip

V tejto verzii sa nástavce (voliteľné vybavenie) ovládajú pomocou ovládacích pák (1) a (2). Nálepka s piktogramami pre hydraulické funkcie (3) pre ovládaciu páku (2) a nálepka (4) pre ovládaciu páku (1) sú umiestnené na určených miestach.

– Ak sú nálepky nečitateľné alebo chýbajú, kontaktujte autorizované servisné stredisko.

– Dodržiavajte piktogramy pre funkcie nástavcov na nálepkách (3, 4).

Príslušné funkcie aktivované jednotlivými ovládacími pákami sú znázornené na piktogramoch nachádzajúcich sa na pákach.

Platí nasledujúce:

– Posuňte ovládaciu páku (1) v smere šípky (A) alebo (B).

Nástavec sa pohybuje podľa potreby v smere (A) alebo (B) podľa znázornenia na piktograme.

– Posuňte ovládaciu páku (2) v smere šípky (C) alebo (D).

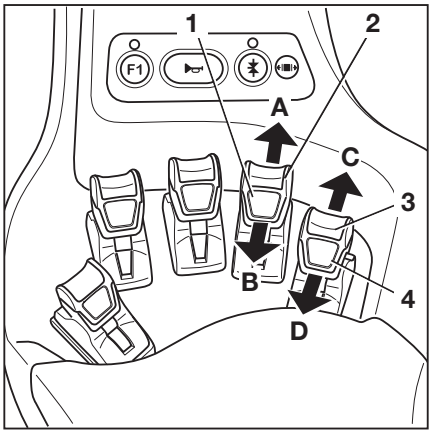

Nástavec sa pohybuje podľa potreby v smere (C) alebo (D) podľa znázornenia na piktograme.

Piktogram	Funkcia nástavca
	Posunutie rámu bočného posunu alebo vidlíc dopredu
	Posunutie rámu bočného posunu alebo vidlíc dozadu
	Posunutie bočného posuvu doľava
	Bočný posuv doprava
	Nastavenie ramien vidlíc: otvoriť
	Nastavenie ramien vidlíc: zatvoriť
	Uvoľnenie pridržovača nákladu
	Zovretie pridržovača nákladu
	Otvorenie čeľustí
	Zatvorenie čeľustí
	Otočenie doľava
	Otočenie doprava
	Vyklopenie lyžice
	Zaklopenie lyžice

UPOZORNENIE

Piktogramy sa umiestňujú v závislosti od nástavca namontovaného vo výrobnom závode. V prípade namontovania nástavca s inými funkciami musí autorizované servisné stredisko skontrolovať, či sú na piktogramoch správne zobrazenia a podľa potreby ich musí vymeniť.

Zaisťovací mechanizmus čeľustí

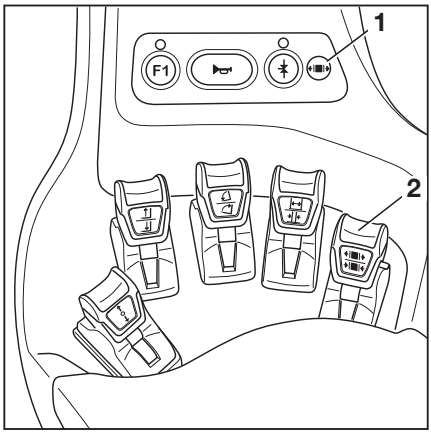

– Ak chcete uvoľniť zaisťovací mechanizmus čeľustí, zatlačte ovládaciu páku (2) smerom dopredu.

Zaisťovací mechanizmus čeľustí sa uvoľní. Rozsvieti sa indikátor LED pre "uvoľnenie čeľustí"(1) a zostane svietiť, kým je zaisťovací mechanizmus čeľustí uvoľnený.

UPOZORNENIE

Hydraulická funkcia na otvorenie čeľustí je dostupná po dobu jednej sekundy po uvoľnení zaisťovacieho mechanizmu čeľustí. Po jednej sekunde sa zaisťovací mechanizmus čeľustí opäť automaticky aktivuje.

– Ak chcete otvoriť čeľusť, znova zatlačte ovládaciu páku (2) smerom dopredu.

Na zatvorenie čeľustí nie je potrebné uvoľniť zaisťovací mechanizmus čeľustí.

– Ak chcete čeľusť zatvoriť, potiahnite ovládaciu páku (2) smerom dozadu.

Ovládanie nástavcov pomocou ovládača Fingertip a piatej funkcie

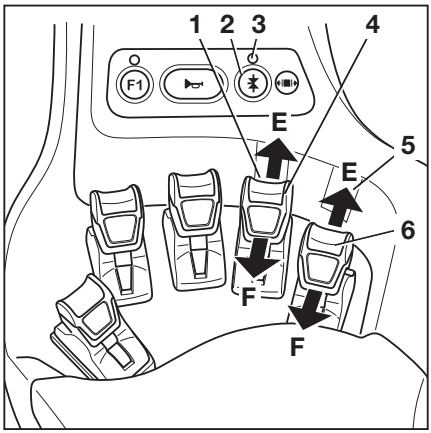

UPOZORNENIE

*Z technických dôvodov **nie je možné** nástavce s funkciou čeľustí ovládať prostredníctvom piatej funkcie.*

Funkčné tlačidlo "piatej funkcie"(2) a ovládacie páky(1, 6) slúžia na ovládanie "piatej funkcie".

Piktogramy (1, 5) za ovládacími pákami znázorňujú funkcie, ktoré sa aktivujú príslušnými pákami.

– Ak sú nálepky nečitateľné alebo chýbajú, kontaktujte autorizované servisné stredisko.

Platí nasledujúce:

– Stlačte funkčné tlačidlo"piatej funkcie"(2).

Indikátor LED "piatej funkcie" (3) sa rozsvieti.

– Posuňte ovládaciu páku (4) alebo (6) v smere šípky (E) alebo (F).

Nástavec sa pohybuje podľa potreby v smere (E) alebo (F) podľa znázornenia na piktograme.

UPOZORNENIE

Na mieste, kde je pripevnená nálepka s piktogramami (1) alebo (5), sa znázorňuje, ktorá ovládacia páka je určená na ovládanie "piatej funkcie". Piktogramy znázorňujú funkcie, ktoré sa aktivujú prepínaním pomocou funkčného klávesu (2)

Piktogram	Funkcia nástavca
	Prídavná hydraulika "piatej funkcie"
	Posunutie bočného posuvu doľava
	Bočný posuv doprava
	Nastavenie ramien vidlíc: otvoriť
	Nastavenie ramien vidlíc: zatvoriť
	Otočenie doľava
	Otočenie doprava

UPOZORNENIE

Piktogramy sa umiestňujú v závislosti od nástavca namontovaného vo výrobnom závode. V prípade namontovania nástavca s inými funkciami musí autorizované servisné stredisko skontrolovať, či sú na piktogramoch správne zobrazenia a podľa potreby ich musí vymeniť.

Zaisťovací mechanizmus čeľustí (voliteľné vybavenie)

Tento vozík môže byť vybavený zaisťovacím mechanizmom čeľustí na upnutie nástavcov s funkciu čeľustí. Tento zaisťovací mechanizmus čeľustí zabráni neúmyselnému otvoreniu čeľustí v prípade náhodnej aktivácie príslušného ovládacieho prvku.

⚠ NEBEZPEČENSTVO

Ak nie je zaručené správne fungovanie zaisťovacieho mechanizmu čeľustí, hrozí nebezpečenstvo ohrozenia života padajúcim nákladom.

Ak sa na tomto vozíku používajú okrem čeľustí aj iné nástavce, po každom pripojení čeľustí musí byť zaisťovací mechanizmus čeľustí správne priradený k príslušnému ovládaciemu zariadeniu.

– Uistite sa, že autorizované servisné stredisko priradilo funkciu zaisťovacieho mechanizmu čeľustí k príslušnému ovládaciemu zariadeniu.
– Skontrolujte, či je k dispozícii prídavný zaisťovací mechanizmus čeľustí.
– Riaďte sa informáciami uvedenými v časti "Pripojenie nástavcov".

UPOZORNENIE

*Z technických dôvodov **sa nesmú** nástavce s funkciou čeľustí ovládať prostredníctvom "piatej funkcie".*

V časti s názvom "Ovládanie nástavcov pomocou ..." je popísaný spôsob používania zaisťovacieho mechanizmu čeľustí.

– Pozrite si časť týkajúcu sa príslušného ovládacieho zariadenia.

Nakladanie nákladu pomocou nástavcov

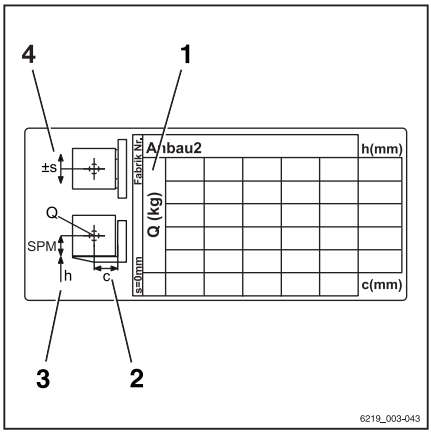

⚠ VAROVANIE

Nebezpečenstvo nehody!

Nadstavce sa smú používať len na stanovený účel podľa opisu v príslušnom návode na obsluhu.

Na obsluhu nástavca musia byť vodiči vyškolení.

⚠ VAROVANIE

Nebezpečenstvo nehody!

Náklad možno pomocou nástavcov naložiť a prepravovať, len ak je bezpečne pripojený a zaistený. V prípade potreby musí byť náklad zaistený proti zošmyknutiu, skotúlaniu, pádu, kývaniu alebo prevráteniu. Posunutie ťažiska nákladu spôsobí zmenu stability.

– Pri presúvaní ťažiska nákladu zaistite jeho stabilitu.
– Údaje o nadstavcoch alebo kombinácií nástavcov nájdete na výkonnostných štítkoch.

– Prečítajte si prípustné hodnoty na výkonovom štítku.

1 Nosnosť "Q" (kg)
2 Vzdialenosť nákladu "C" (mm)
3 Výšku zdvihu "h" (mm)
4 Povolený bočný posuv "s" (mm)

Prídavné vybavenie

Obsluha stierača/ostrekovača čelného skla

– Stlačením tlačidla (1) aktivujete predný stierač/ostrekovač (voliteľné vybavenie) a stierač strešného okna (voliteľné vybavenie).

– Stlačením tlačidla (2) aktivujete stierač/ostrekovač zadného skla (voliteľné vybavenie).

Opakovaným stláčaním príslušného tlačidla môžete prepínať medzi prevádzkovými režimami podľa nasledujúcej postupnosti.

Stlačenie tlačidla	Fáza prevádzky
	Vyp.
1. krát	Zap.
2. krát	Interval
3. krát + podržať	Ostrekovač
4. krát	Vyp.

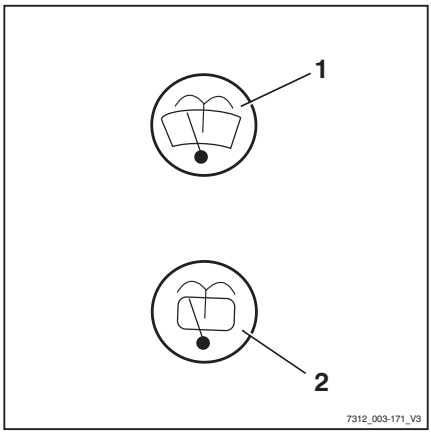

Doplnenie kvapaliny do ostrekovacieho systému

⚠ POZOR

Jednotlivé komponenty sa môžu poškodiť vplyvom mrazu!

Zmrznutá voda zväčšuje svoj objem. Ak sa v ostrekovacom systéme nenachádza nemrznúca zmes, systém môže vo veľmi studených podmienkach poškodiť vytváranie ľadu.

– Vždy používajte kvapalinu do ostrekovacieho systému s prídavkom nemrznúcej zmesi.

Nádrž ostrekovača čelného skla sa nachádza pod priehradkou za sedadlom vodiča. Priezor (1) slúži na kontrolu hladiny kvapaliny.

– Otvorte uzáver plniaceho otvoru (2) nádrže ostrekovača čelného skla.
– Do nádrže ostrekovača čelného skla doplňte kvapalinu ostrekovača a nemrznúcu zmes podľa tabuľky s údajmi o údržbe, pozrite si ⇒Kapitola "Tabuľka s údajmi o údržbe", Strana 351 .
– Zatvorte uzáver.
– Spustite ostrekovací systém, až kým z dýz nezačne striekať kvapalina.

▷

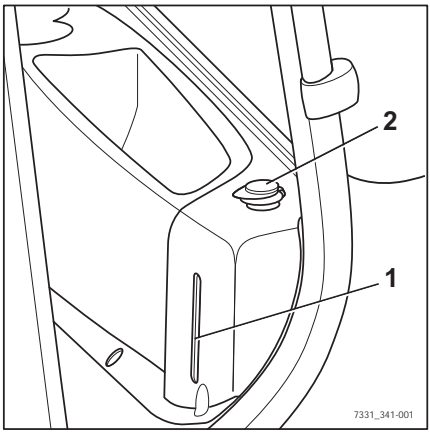

FleetManager (špeciálne vybavenie)

Funkcia FleetManager je súčasťou voliteľného vybavenia. Na vozíku môže byť nainštalovaná v rôznych verziách. Opis a pokyny na obsluhu nájdete v samostatnom návode na obsluhu príslušnej verzie funkcie FleetManager.

Rozpoznávanie nárazov (voliteľná výbava)

Rozpoznávanie nárazov predstavuje variant vybavenia systému FleetManager (voliteľné vybavenie), pre ktoré sa na vozík namontuje snímač zrýchlenia. Snímač zrýchlenia zaznamenáva údaje generované pri výraznom zrýchlení alebo spomalení vozíka (napr. v prípade nehody). Tieto údaje je možné elektronicky načítať a vyhodnotiť.

– V prípade nejasností sa obráťte na autorizované servisné stredisko.

STILL neXXt fleet (voliteľné vybavenie)

STILL neXXt fleet je variant vybavenia na efektívnu správu vozového parku. Opis a ná-

vod na obsluhu nájdete v samostatnom návode na obsluhu funkcie STILL neXXt fleet.

Zásuvka 12 V

Napravo od sedadla vodiča sa nachádza 12 V zásuvka (1) slúžiaca na pripojenie externého elektrospotrebiča.

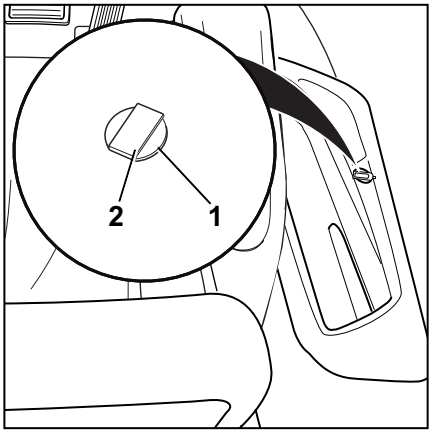

⚠ POZOR

Nebezpečenstvo skratu!

Menovitá hodnota prúdu pripojeného spotrebiča nesmie presiahnuť 10 A.

– Pred pripojením skontrolujte menovitú hodnotu prúdu daného zariadenia.

– Otvorte protiprachový kryt (2).
– Zasuňte zástrčku zariadenia, ktoré sa má pripojiť, do zásuvky (1).
– Protiprachový kryt položte na zástrčku.
– Vykonajte kontrolu funkčnosti elektrického pripojenia na pripojenom zariadení.

⚠ POZOR

Hrozí vznik porúch.

Odkrytá zásuvka sa môže znečistiť a môže do nej preniknúť prach, ak sa do nej nezasunie zástrčka alebo sa nezatvorí protiprachový kryt. Po čase môžu nastať problémy s elektrickým pripojením.

– Po použití zásuvky zatlačte protiprachový kryt úplne nadol.

Zaisťovacie systémy vodiča (voliteľné vybavenie)

Súčasťou voliteľného vybavenia tohto vozíka môžu byť rôzne zaisťovacie systémy vodiča. Popis a informácie o používaní týchto systémov nájdete v samostatnom návode na obsluhu "zaisťovacích systémov vodiča".

Stropný snímač (voliteľné vybavenie)

Opis

Stropný snímač (1) na ochrannej streche je asistenčný systém, ktorý automaticky zníži rýchlosť jazdy vozíka v halách. Tento asistenčný systém však nezbavuje obsluhu povinnosti dodržiavať povolené rýchlosti v priestoroch podniku.

V závislosti od nastavenia systému môže stropný snímač rozpoznať konštrukcie nad vozíkom vo výške od 2 do 24 metrov nad snímačom.

Ak je vozík vybavený stropným snímačom, tento asistenčný systém je uvedený v ponuke "Asistenčné systémy" na zobrazovaco-ovládacej jednotke.

▷

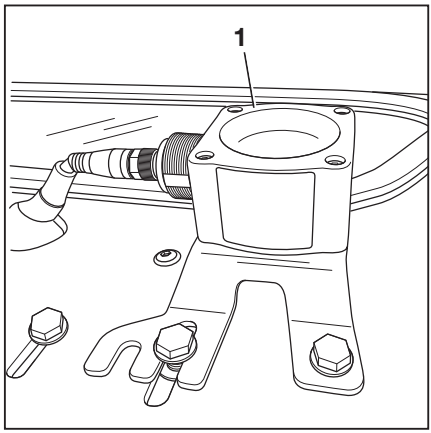

Ovládanie systému stropného snímača

Vodičov musí v používaní systému stropného snímača vyškoliť prevádzkovateľ.

Keď vodič po začatí práce prvýkrát vojde do haly, musí sa uistiť o správnom fungovaní systému stropného snímača. Aj napriek nainštalovanému systému stropného snímača musí vodič pravidelne kontrolovať indikátor rýchlosti na zobrazovaco-ovládacej jednotke, aby nedošlo k prekročeniu maximálnej povolenej rýchlosti pre dané prostredie.

- **Vstup do haly**
  Systém stropného snímača automaticky rozpozná, keď vozík vojde do haly. Systém následne automaticky spomalí vozík na maximálnu nastavenú rýchlosť pre halu. Na displeji sa zobrazí symbol "Obmedzenie rýchlosti" .
- **Opustenie haly**
  Ak vozík znova opustí halu, systém stropného snímača automaticky povolí maximálnu nastavenú rýchlosť pre oblasti mimo haly. Vzhľadom na dosah snímača k tomu nemusí dôjsť, kým vozík nie je niekoľko metrov od východu haly. Než môže vozík zrýchliť na maximálnu povolenú rýchlosť pre exteriéry, musí byť odomknuté obmedzenie rýchlosti. Ak to chcete vykonať, nakrátko

uvoľnite plynový pedál a následne ho znova stlačte.

- **Zapnutie vozíka v hale**
  Ak sa vozík zapne v hale, systém stropného snímača rozpozná strop haly a zníži rýchlosť jazdy na maximálnu nastavenú rýchlosť pre haly.

Možné obmedzenia pre rozpoznanie objektov

- Ak sa vozík pohybuje v exteriéri pod väčšími konštrukciami, napríklad mostom pre pešich, systém stropného snímača môže túto konštrukciu rozpoznať ako strop haly a znížiť maximálnu rýchlosť.
- Vo výnimočných prípadoch môže dôjsť k tomu, že systém stropného snímača nerozpozná strop a nezníži rýchlosť. Môže sa to stať vtedy, keď sa signály zo stropného snímača vzhľadom na geometriu stropu dostatočne neodrážajú, napríklad v prípade oblastí s veľkými oknami pod uhlom 45°.

V takých prípadoch je potrebné upraviť citlivosť a dosah systému stropného snímača. Pozrite si nasledujúcu časť.

Zmena nastavení snímača

UPOZORNENIE

Systém stropného snímača dodáva spoločnosť STILL s nasledovnými výrobnými nastaveniami:

- *Citlivosť: vysoká*
- *Výška stropu: 24 m*

– Bezpečne zaparkujte vozík a vypnite ho.

– Uvoľnite maticu spoja (4) jej otočením proti smeru hodinových ručičiek. Vytiahnutím zástrčky odpojte súpravu elektrických konektorov.

– Na spodnej strane základnej dosky zostavy ochrannej strechy zaistite 4 matice (3) na mieste.

– Odskrutkujte štyri imbusové skrutky (2).

▷

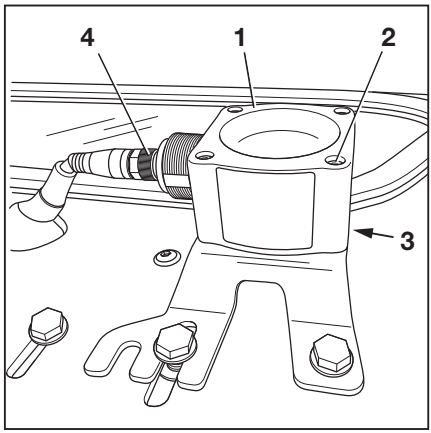

Kľúč (5) je zaistený pomocou matice pod základnou doskou.

– Opatrne odmontujte stropný snímač (1).

▷

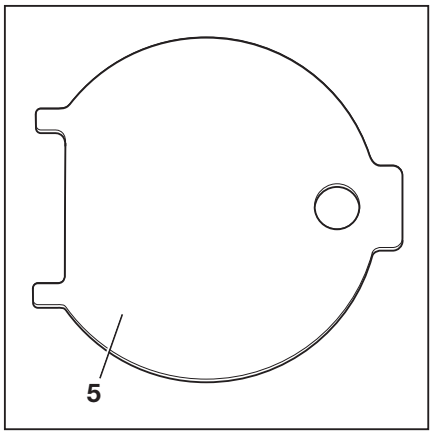

Snímač sa nastavuje pomocou spínačov DIP (6).

– Ak chcete získať prístup k spínačom DIP, pomocou kľúča (5) otvorte kryt na spodnej strane puzdra snímača.

Počas tohto procesu dve západky kľúča (5) zapadnú do drážok krytu.

– Pomocou spínačov DIP "1 až 5" (6) upravte dosah a citlivosť snímača. Spínače DIP možno upraviť pomocou malého skrutkovača.

▷

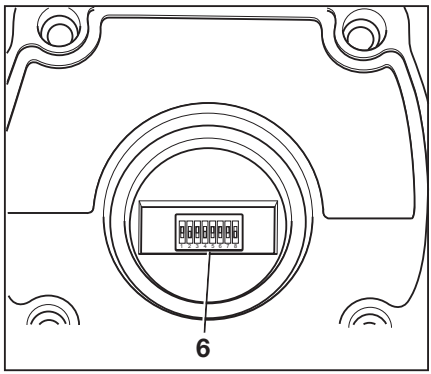

⚠ POZOR

Nastavenia spínačov DIP "6 až 8" sú výrobnými nastaveniami výrobcu.

Výrobné nastavenia **nemeňte**!

Výrobné nastavenia od výrobcu

Spínač DIP		
6	7	8
1	1	0

Možné nastavenia spínačov DIP "1 až 5" sú zobrazené v nasledujúcich tabuľkách:

Spínač DIP			
1	2	3	Dosah
0	0	0	2 m
0	0	1	3 m
0	1	0	4 m
0	1	1	6 m
1	0	0	8 m
1	0	1	12 m
1	1	0	16 m
1	1	1	24 m

4	5	Citlivosť
0	0	Veľmi vysoká
0	1	Vysoká
1	0	Stredná
1	1	Nízka

Znázornenie uhla lúča v závislosti od citlivosti snímača nastavenej od (1) "nízkej" po (4) "veľmi vysokú". ▷

Snímač má rôzne uhly lúčov v závislosti od nastavenej kombinácie dosahu a citlivosti. Pozrite si nasledujúcu tabuľku:

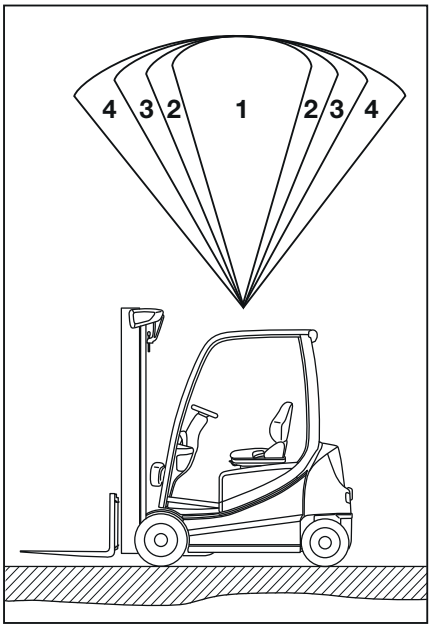

Citlivosť	Dosah	Uhol lúča
Nízka (1)	2 m	22,5°
	4 m	22,5°
	8 m	20°
	16 m	15°
	24 m	5°
Stredná (2)	2 m	35°
	4 m	30°
	8 m	25°
	16 m	22,5°
	24 m	10°

Citlivosť	Dosah	Uhol lúča
Vysoká (3)	2 m	42°
	4 m	33°
	8 m	22,5°
	16 m	20°
	24 m	15°
Veľmi vysoká (4)	2 m	45°
	4 m	43°
	8 m	30°
	16 m	22,5°
	24 m	18°

– Po dokončení nastavenia založte kryt späť na miesto.

– Nasaďte späť stropný snímač a pripojte ho.

– Skontrolujte jeho správne fungovanie.

Kabína

Otváranie dverí kabíny

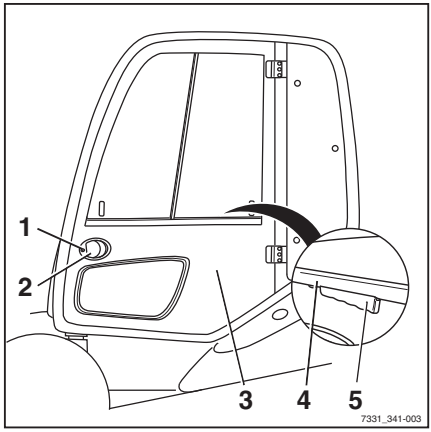

⚠ NEBEZPEČENSTVO

V prípade otvorenia dverí kabíny počas jazdy hrozí nebezpečenstvo poškodenia v dôsledku zrážky.

– Dvere kabíny musia byť bezpečne zatvorené v zaistenej polohe.

Otvorenie dverí kabíny zvonku:

– Vložte kľúč do zámku dverí (1), odomknite ho a vyberte kľúč.

– Potiahnite za kľučku (2) a uvoľnite zámok dverí.

– Otvorte dvere kabíny (3) potiahnutím smerom von.

Otvorenie dverí kabíny zvnútra:

– Uchopte rukoväť (4) a západku (5).

– Stlačte západku a potlačte dvere kabíny smerom von.

Zatváranie dverí kabíny

⚠ NEBEZPEČENSTVO

V prípade otvorenia dverí kabíny počas jazdy hrozí nebezpečenstvo poškodenia v dôsledku zrážky.

– Dvere kabíny musia byť bezpečne zatvorené v zaistenej polohe.

Otváranie bočných okien ▷

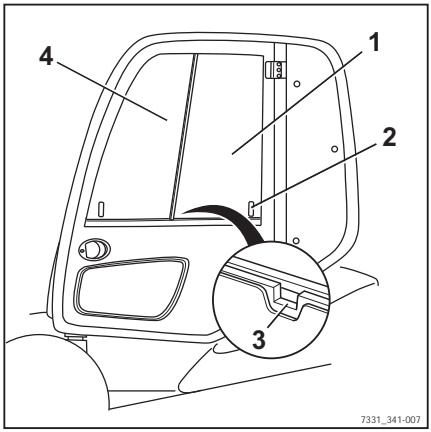

⚠ VAROVANIE

Pri náhodnom pohybe bočných okien počas jazdy hrozí nebezpečenstvo privretia častí tela medzi rám okna a bočné okno.

– Uistite sa, že rukoväť zapadla do príslušnej koncovej zarážky.

Otvorenie zadného bočného okna:

– Stlačte rukoväť (2) dokopy a posuňte zadné bočné okno (1) dopredu.

– Uistite sa, že rukoväť zapadla do príslušnej koncovej zarážky (3).

Otvorenie predného bočného okna:

Predné bočné okno (4) možno otvoriť rovnakým spôsobom ako zadné bočné okno.

Zatváranie bočných okien ▷

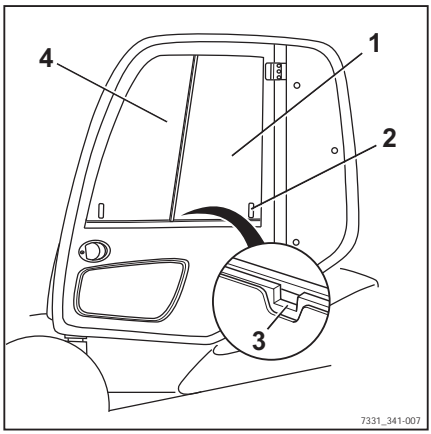

⚠ VAROVANIE

Pri náhodnom pohybe bočných okien počas jazdy hrozí nebezpečenstvo privretia častí tela medzi rám okna a bočné okno.

– Uistite sa, že rukoväť zapadla do príslušnej koncovej zarážky.

Zatvorenie zadného bočného okna:

– Stlačte rukoväť (2) dokopy a potiahnite zadné bočné okno (1) dozadu.

– Uistite sa, že rukoväť zapadla do príslušnej koncovej zarážky (3).

Zatvorenie predného bočného okna:

Predné bočné okno (4) možno zavrieť rovnakým spôsobom ako zadné bočné okno.

Zapnutie vnútorného osvetlenia ▷

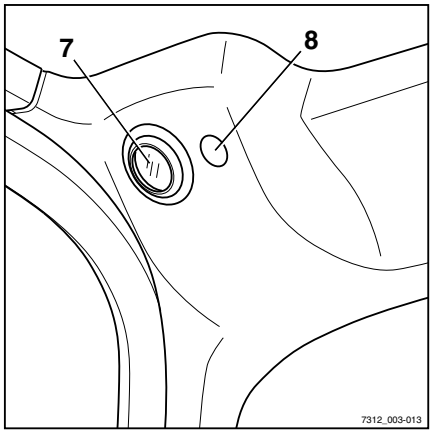

– Vnútorné osvetlenie (7) môžete zapnúť alebo vypnúť spínačom (8) alebo tlačidlom (1). ▷

Na displeji sa zobrazí symbol "vnútorného osvetlenia" (2).

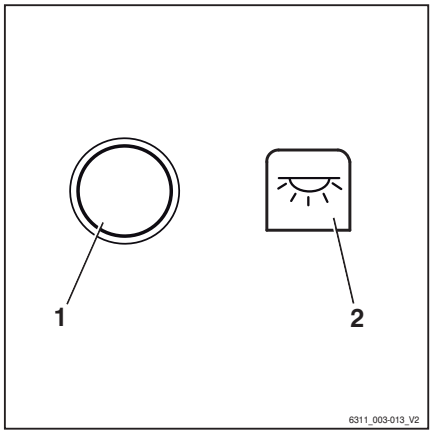

Zapnutie vyhrievania zadného okna

– Stlačením tlačidla Softkey (1) zapnete vyhrievanie zadného okna.

Vyhrievanie zadného okna sa zapne. Zobrazí sa symbol .

– Stlačením tlačidla Softkey (1) vypnete vyhrievanie zadného okna.

Vyhrievanie zadného okna sa vypne. Zobrazí sa symbol (2).

UPOZORNENIE

Vyhrievanie zadného okna sa vypne automaticky približne po 10 minútach.

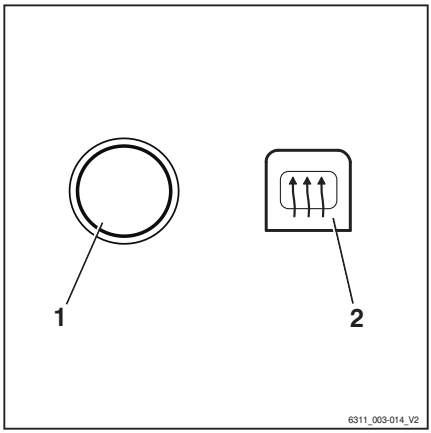

Rádio (voliteľné vybavenie)

Rádio (1) a reproduktory (2) sú súčasťou voliteľného vybavenia. Ak je vozík vybavený rádiom a reproduktormi, sú integrované do obloženia strechy.

Opis a návod na obsluhu nájdete v samostatnom návode na obsluhu rádia.

VAROVANIE

Obsluha rádia alebo jeho hlasité počúvanie počas jazdy a manipulácie s nákladom nepriaznivo ovplyvňujú pozornosť vodiča. Nebezpečenstvo nehody!

– Počas jazdy a manipulácie s nákladom rádio nepoužívajte.
– Hlasitosť rádia nastavte tak, aby ste mohli počuť výstražné signály.

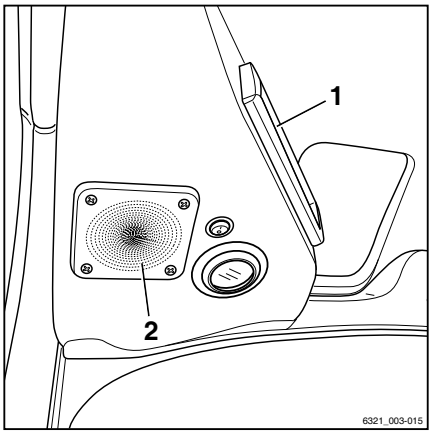

Kúrenie (voliteľné vybavenie)

⚠ NEBEZPEČENSTVO

Nebezpečenstvo výbuchu!

Ak systém kúrenia je používate v okolí skladovacích priestorov alebo podobných priestorov, v ktorých sa môžu hromadiť výpary alebo prach z uhlia, dreva či plodín, hrozí nebezpečenstvo výbuchu.

– Nevystavujte nádoby sprejov ani kazety s plynom prúdu horúceho vzduchu.
– Nepoužívajte kúrenie v nebezpečných oblastiach.

⚠ NEBEZPEČENSTVO

Riziko požiaru v dôsledku nárastu teploty vo výhrevnom telese!

Teplota sa môže zvýšiť, ak sa zablokuje otvor nasávania vzduchu alebo sa na výhrevnom telese usadzuje prach. Výhrevné teleso sa môže prehriať alebo môže dôjsť k skratu.

– Nezakrývajte nasávací otvor vzduchu.
– Nepoužívajte kúrenie bez nainštalovaného filtra čerstvého vzduchu a filtra obehového vzduchu.

⚠ NEBEZPEČENSTVO

Riziko popálenia!

Keď sa používa kúrenie, puzdro kúrenia sa zohrieva na vysoké teploty a môže spôsobiť popálenie pokožky pri dotyku.

– Nedotýkajte sa tela kúrenia v prevádzke.

⚠ POZOR

Nebezpečenstvo poruchy ventilátora!

Vo filtri čerstvého vzduchu a filtri obehového vzduchu sa zachytáva prach a čiastočky nečistôt z nasávaného vzduchu. Ak nie sú nainštalované vložky filtra, prach a čiastočky nečistôt môžu zablokovať ventilátor.

– Nepoužívajte ventilátor bez filtra čerstvého vzduchu a filtra obehového vzduchu.

Zapnutie ventilátora

– Ak chcete zapnúť ventilátor, zapnite spínač ventilátora (1). ▷

Otáčky ventilátora sa nastavujú na spínači.

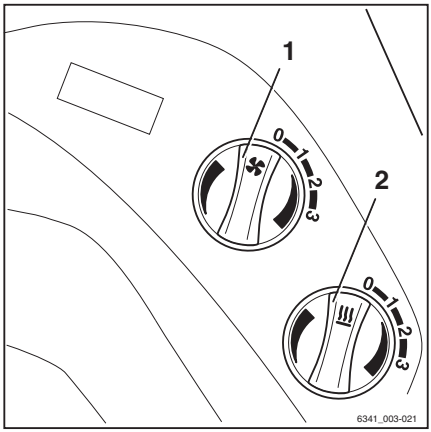

Zapnutie kúrenia

UPOZORNENIE

Kúrenie sa zohrieva, len keď je zapnutý ventilátor. Ak je spínač ventilátora vypnutý, kúrenie nebude fungovať bez ohľadu na polohu spínača kúrenia.

– Ak chcete kúrenie zapnúť, najskôr zapnite spínač ventilátora (1) a potom spínač kúrenia (2).

Kúrenie je v prevádzke. Teplota ohrievaného vzduchu závisí od nastavenia intenzity kúrenia pomocou spínača kúrenia (2).

Nastavenie prúdenia vzduchu

– Nastavte prúdenie vzduchu na predných prieduchoch (3) a prieduchu v priestore pre nohy (4). ▷

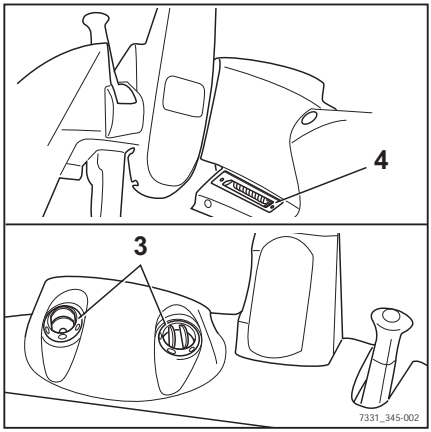

Klimatizácia (voliteľné vybavenie)

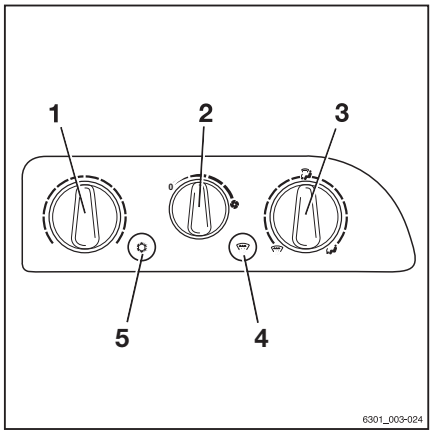

Klimatizácia vysušuje vzduch v kabíne, aby nedochádzalo k zahmlievaniu sklenených tabúľ. Teplota vyfukovaného vzduchu závisí od nastavenej úrovne vykurovania. Funkciu rozmrazovania je možné použiť na rýchle odmrazenie čelného skla.

Ovládacie prvky klimatizácie zahŕňajú nasledovné:

1 Gombík ovládania stupňa kúrenia
2 Gombík ovládania ventilátora
3 Gombík ovládania vetracieho otvoru
4 Spínač rozmrazovania
5 Spínač zapnutia/vypnutia

– Ak chcete nastaviť rozdeľovače vzduchu a na kontrolu polôh ventilátora, nastavenia teploty a gombíka ovládania vetracieho otvoru, pozrite si časť s názvom "Kúrenie (voliteľné vybavenie)".

Zapnutie a vypnutie klimatizácie

– Stlačte spínač zapnutia/vypnutia (5).

Indikátor LED v spínači sa rozsvieti načerveno. Klimatizácia je zapnutá.

– Znova stlačte spínač zapnutia/vypnutia (5).

Indikátor LED v spínači zhasne. Klimatizácia je vypnutá.

Funkcia rozmrazovania

Funkciu rozmrazovania je možné použiť na rýchle odmrazenie a vysušenie čelného skla. Na tento účel otočte gombíkom ovládania vetracieho otvoru (3) proti smeru hodinových ručičiek do polohy . Otvorte rozdeľovače vzduchu a nasmerujte ich na čelné sklo.

– Zapnite klimatizáciu

– Stlačte spínač rozmrazovania (4).

Indikátor LED v spínači sa rozsvieti načerveno. Klimatizácia funguje na plný výkon. Je zvolený najvyšší stupeň vykurovania. Táto funkcia pracuje len v obmedzenom čase.

V záujme úspory energie sa vypína automaticky.

– Znovu stlačte spínač rozmrazovania (4).

Funkcia rozmrazovania sa vypne.

Výtlačné strešné okno (voliteľné vybavenie) ▷

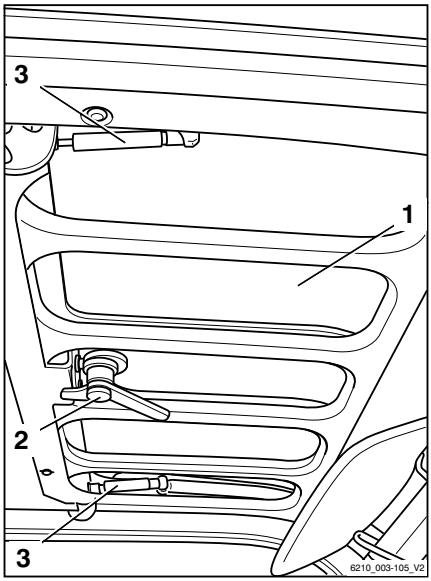

⚠ VAROVANIE

Nebezpečenstvo pritlačenia!

– Pri zatváraní strešného okna nevkladajte ruky medzi strešné okno a ochrannú strechu.
– Počas zatvárania nesiahajte na jednotlivé komponenty.

Výtlačné strešné okno (1) je variant vybavenia.

– Ak chcete odomknúť a otvoriť strešné okno, otočte rukoväť (2) proti smeru hodinových ručičiek a použite ju na vytlačenie strešného okna smerom nahor.

Strešné okno drží v otvorenej polohe plynová pružina (3).

– Ak chcete zatvoriť a zaistiť strešné okno, potiahnite strešné okno smerom nadol pomocou rukoväti a otočte rukoväť v smere hodinových ručičiek.

Pripínacia podložka (voliteľné vybavenie) ▷

Pripínacia podložka (1) s lampou na čítanie (2) je voliteľné vybavenie.

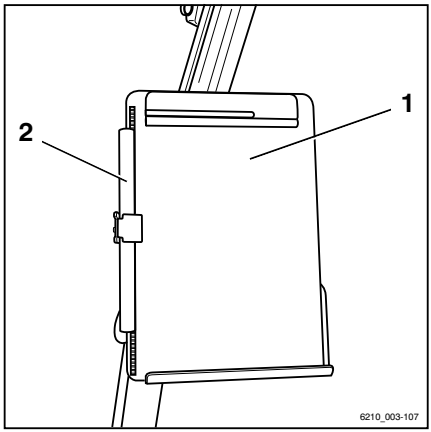

Prevádzka s prívesom

Ťahanie nákladu

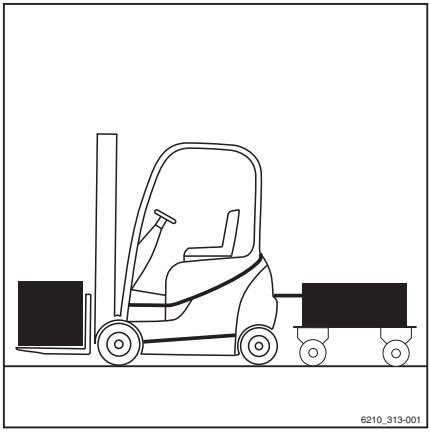

NEBEZPEČENSTVO

Pri používaní prívesu hrozí zvýšené nebezpečenstvo nehody.

Pri použití prívesu sa menia jazdné vlastnosti vozíka. Pri ťahaní používajte vozík tak, aby bolo možné vždy bezpečne viesť a zabrzdiť príves. Maximálna povolená rýchlosť pri ťahaní je 5 km/h.

– Neprekračujte dovolenú rýchlosť jazdy 5 km/h.
– Nepripájajte vozík ku koľajovým vozidlám.
– Tlačenie vozidiel akéhokoľvek typu je zakázané.
– Vždy musí byť možné riadiť a brzdiť.

POZOR

Riziko poškodenia komponentov!

Maximálne ťahané bremeno pre občasné ťahanie sa rovná menovitej nosnosti uvedenej na výrobnom štítku. Preťaženie môže viesť k poškodeniu súčiastok vozíka. Súčet skutočného ťahaného bremena a skutočnej záťaže na vidlici nesmie presiahnuť hodnotu menovitej nosnosti. Ak ťahané bremeno zodpovedá menovitej nosnosti vozíka, je zakázané súčasne prepravovať náklad na vidlici. Záťaž je možné rozdeliť medzi príves a vidlice.

– Skontrolujte rozloženie záťaže a upravte ju tak, aby zodpovedala menovitej nosnosti.
– Dbajte na hodnotu prípustnej tuhosti spriahadla.

POZOR

Riziko poškodenia komponentov!

Maximálna ťahaná záťaž platí len pre ťahanie nebrzdených prívesov po rovnom povrchu (maximálna odchýlka +/–1 %) s pevným podkladom. Pri ťahaní po svahoch je potrebné hodnotu ťahanej záťaže zmenšiť. V prípade potreby informujte o prevádzkových podmienkach autorizované servisné stredisko. Servisné stredisko poskytne požadované údaje.

– Informujte autorizované servisné stredisko.

⚠ POZOR

Poškodenie spriahadla preťažením!

Spriahadlá RO*243 a RO*244 je potrebné samostatne preveriť a určiť, či sú vhodné na plánované ťahanie. Vždy je potrebné brať do úvahy hodnoty prípustnej tuhosti. V autorizovanom servisnom stredisku možno preveriť a potvrdiť maximálnu ťahanú záťaž pre plánované ťahanie.

– Pri ťahaní dodržiavajte návod na obsluhu.
– Informujte autorizované servisné stredisko.

⚠ POZOR

Riziko poškodenia komponentov!

Použitie pomocných závaží nie je dovolené.

– Nepoužívajte vozíky so spojovacími tyčami podloženými spriahadlom.

Vozík je vhodný aj na príležitostné ťahanie prívesov. Ak je vozík vybavený ťažným zariadením, toto príležitostné ťahanie nesmie prekročiť 2 % denného prevádzkového času. Pravidelné používanie vozíka na ťahanie bezpodmienečne konzultujte s výrobcom.

Spriahací kolík v protizávaží

Pripájanie prívesu

⚠ NEBEZPEČENSTVO

Ohrozenie života! Pri krátkom opustení vozíka s cieľom pripojiť alebo odpojiť príves hrozí nebezpečenstvo prejdenia osoby vozíkom v pohybe.

– Aktivujte parkovaciu brzdu.
– Spustite vidlice na zem.
– Vypnite spínaciu skrinku a vyberte kľúč.

– Vykonajte opatrenia, ktoré zabránia samovoľnému pohybu prívesu, napr. podložte pod kolesá kliny (1).

▷

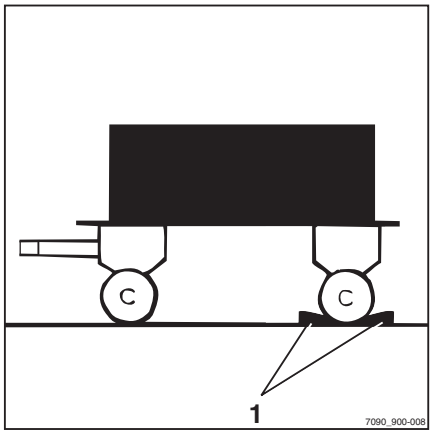

– Potlačte spriahací kolík (2) nadol, otočte ním o 90° a vytiahnite ho von.

– Nastavte výšku spojovacej tyče.

▷

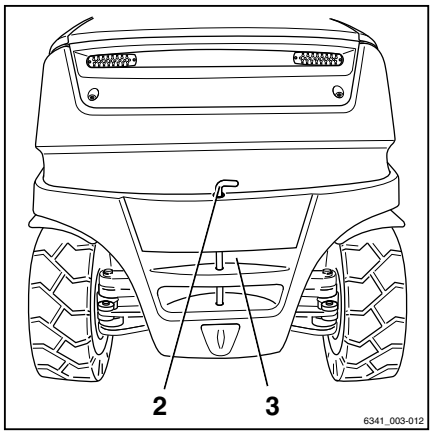

⚠ NEBEZPEČENSTVO

Medzi vozíkom a prívesom môžu uviaznuť osoby.

Pri pripájaní sa uistite, že medzi vozíkom a prívesom nie sú prítomné žiadne osoby.

– Pomaly cúvnite vozíkom dozadu.

– Cúvaním s vozíkom zasuňte spojovaciu tyč do osadenia (3) v protizávaží.

⚠ NEBEZPEČENSTVO

Ak sa spriahací kolík alebo poistné puzdro počas ťahania stratí alebo poškodí, príves sa uvoľní a nebude sa dať ovládať. To predstavuje nebezpečenstvo nehody!

– Používajte iba originálne spriahacie kolíky, ktoré boli skontrolované.

– Uistite sa, že je spriahací kolík riadne zasunutý a zaistený.

– Zasuňte spriahací kolík do protizávažia, zatlačte ho smerom nadol proti tlaku pružiny a otočte ním o 90° (spriahací kolík sa v tejto polohe zaistí).

– Odstráňte predmety použité na zamedzenie samovoľnému pohybu prívesu.

Odpájanie prívesu

– Vykonajte opatrenia, ktoré zabránia samovoľnému pohybu prívesu, napr. podložte pod kolesá kliny.

– Potlačte spriahací kolík (2) nadol, otočte ním o 90° a vytiahnite ho von.

– Pomaly podíďte s vozíkom dopredu a oko ťažnej tyče vyveďte úplne von z protizávažia.

– Zasuňte spriahací kolík do protizávažia, zatlačte ho smerom nadol proti tlaku pružiny a otočte ním o 90° (spriahací kolík sa v tejto polohe zaistí).

▷

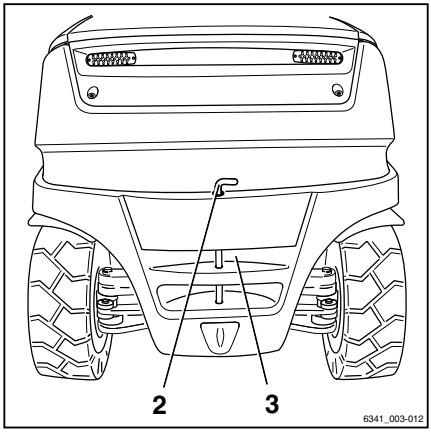

Automatické spriahadlo

⚠ NEBEZPEČENSTVO

Medzi vozíkom a prívesom môžu uviaznuť osoby.

Pri pripájaní zaistite, aby medzi vozíkom a prívesom nestála žiadna osoba.

⚠ NEBEZPEČENSTVO

Nikdy nenadvihujte vozík za spriahadlo a spriahadlo nepoužívajte na nakladanie pomocou žeriava. Spriahadlo nie je projektované na takéto zaťaženie a môže dôjsť k jeho deformácii a zničeniu. V dôsledku toho by vozík mohol spadnúť, s možnými smrteľnými následkami!

– Spriahadlo používajte výlučne na ťahanie.

– Na nadvihovanie a nakladanie žeriavom používajte výlučne zdvíhacie body určené na takýto účel.

⚠ NEBEZPEČENSTVO

Spriahadlo nie je stavané na podopieranie nákladu, mohlo by sa zdeformovať alebo zničiť. V dôsledku toho by podopieraný náklad mohol spadnúť, s možnými smrteľnými následkami!

– Spriahadlo je dovolené vystavovať iba zaťaženiu vo vodorovnom smere, t. j. vlečná tyč musí byť vo vodorovnej polohe.

⚠ NEBEZPEČENSTVO

Pri krátkom opustení vozíka s cieľom pripojiť alebo odpojiť príves hrozí nebezpečenstvo ohrozenia života – vozík sa môže pohnúť a zraziť vás.

– Aktivujte parkovaciu brzdu.

– Spustite vidlice na zem.

– Vypnite spínaciu skrinku a vyberte kľúč.

⚠ VAROVANIE

Nikdy nevkladajte ruku medzi spriahacie kolíky a čeľuste spriahadla. Pri náhodnom pohybe komponentov hrozí nebezpečenstvo úrazu!

– Ak chcete uvoľniť spriahací kolík, aktivujte príslušnú páku alebo použite vhodné zariadenie (napríklad montážnu páku).

– V čase, keď automatické spriahadlo nepoužívate, zatvorte ho.

⚠ POZOR

Nebezpečenstvo poškodenia v dôsledku kolízie komponentov.

Vozík so spriahadlom potrebuje viac miesta na manévrovanie kvôli presahom. Spriahadlo môže počas manévrovania poškodiť regály alebo sa môže samo poškodiť. Ak dôjde ku kolízii spriahadla, skontrolujte, či nie je poškodené, napríklad, či nie je prasknuté. Poškodené spriahadlo sa nesmie znova použiť.

– Vždy manévrujte opatrne so zachovaním dostatočného priestoru.

– V prípade kolízie skontrolujte, či nie je spriahadlo poškodené.

– Poškodené spriahadlo vymeňte. V prípade potreby sa obráťte na autorizované servisné stredisko.

⚠ POZOR

Nebezpečenstvo poškodenia oka ťažnej tyče alebo pákového ovládacieho držadla!

Vzhľadom na to, že riadenie ovláda zadné kolesá vozíka, bočný uhol otáčania prívesu nemusí byť dostatočný. Môže sa poškodiť spriahadlo alebo vlečná tyč! Oko ťažnej tyče musí tvarom a veľkosťou zapadnúť do spriahadla.

– Overte, či oko ťažnej tyče správne zapadá do pákového ovládacieho držadla.
– Vyhýbajte sa ostrým zákrutám.
– Pri jazde a manévrovaní vzad buďte opatrní.

⚠ POZOR

Nebezpečenstvo poškodenia komponentov v prípade naklonenia vlečnej tyče v spriahadle!

Vlečná tyč by mala byť podľa možností počas jazdy vo vodorovnej polohe. Tým sa zaistí dostatočný rozsah otáčania vo vrchnej a spodnej časti. V prípade potreby si môžete v autorizovanom servisnom stredisku nechať upraviť výšku zostavy spriahadla podľa výšky vlečnej tyče.

– Dbajte na to, aby bola vlečná tyč vyrovnaná.
– Ak chcete zmeniť výšku spriahadla, obráťte sa na autorizované servisné stredisko.

Pripájanie s modelom RO*243

▷

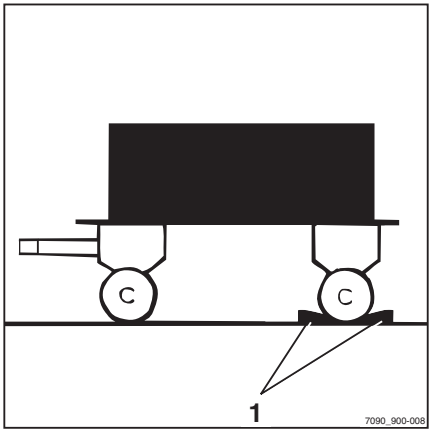

⚠ POZOR

Poškodenie spriahadla preťažením!

Spriahadlá RO*243 a RO*244 je potrebné samostatne preveriť a určiť, či sú vhodné na plánované ťahanie. Vždy je potrebné brať do úvahy hodnoty prípustnej tuhosti. V autorizovanom servisnom stredisku možno preveriť a potvrdiť maximálnu ťahanú záťaž pre plánované ťahanie.

– Pri ťahaní dodržiavajte návod na obsluhu.
– Informujte autorizované servisné stredisko.

UPOZORNENIE

*Spriahadlo RO*243 je určené pre oko ťažnej tyče podľa normy DIN 74054 (priemer otvoru: 40 mm).*

– Vykonajte opatrenia, ktoré zabránia samovoľnému pohybu prívesu, napr. podložte pod kolesá kliny (1).

– Nastavte oko ťažnej tyče tak, aby bolo v strede spriahacích čeľustí.

– Vytiahnite bezpečnostnú rukoväť (3).

– Zatlačte ručnú páku (2) nahor.

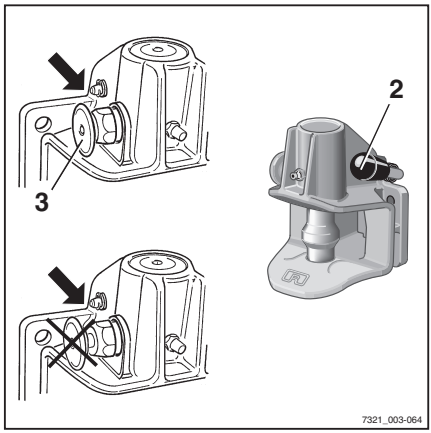

⚠ NEBEZPEČENSTVO

Medzi vozíkom a prívesom môžu uviaznuť osoby.

Pri pripájaní zaistite, aby medzi vozíkom a prívesom nestála žiadna osoba.

⚠ POZOR

Pri spriahaní musí byť oko ťažnej tyče v strede čeľustí spriahadla. Pri nedodržaní týchto pokynov hrozí poškodenie čeľustí spriahadla alebo oka ťažnej tyče!

– Uistite sa, že oko ťažnej tyče vstupuje do čeľustí spriahadla v strede.

– Pomaly cúvnite vozíkom dozadu.

⚠ NEBEZPEČENSTVO

Ak spriahací kolík pri ťahaní vypadne, príves sa uvoľní a nebude ho možné ďalej ovládať. Nebezpečenstvo nehody!

Prečnievajúca bezpečnostná rukoväť znamená, že oko ťažnej tyče nebolo pripojené správne. V takom prípade príves nie je dovolené ťahať.

– Uistite sa, že je bezpečnostná rukoväť zasunutá vo vymedzovacom puzdre.

– Ak bezpečnostná rukoväť prečnieva, zopakujte postup pripojenia.

– Odstráňte predmety použité na zamedzenie samovoľnému pohybu prívesu.

– Ťahajte príves.

Zatvorenie modelu RO*243 ručne

⚠ NEBEZPEČENSTVO

Nebezpečenstvo úrazu spôsobeného zachytením ruky!

Nesiahajte rukou do priestoru spriahacieho kolíka. Ak je napríklad potrebné zaistiť do spriahadla ťažné lano, použite výlučne zariadenie vhodné na uzatvorenie spriahadla (napr. montážnu páku).

– Na vytlačenie spriahacieho kolíka smerom nahor použite vhodné zariadenie (napr. montážnu páku).

Spriahací kolík sa uvoľní zo západky a spriahadlo sa potom automaticky zatvorí.

Odpájanie s modelom RO*243

▷

- Vykonajte opatrenia, ktoré zabránia samovoľnému pohybu prívesu, napr. podložte pod kolesá kliny.
- Vytiahnite bezpečnostnú rukoväť (3).
- Zatlačte ručnú páku (2) nahor.
- Pomaly podíďte vozíkom dopredu, až kým sa oko ťažnej tyče neuvoľní z čeľustí spriahadla.
- Zatvorte spriahadlo ručne.

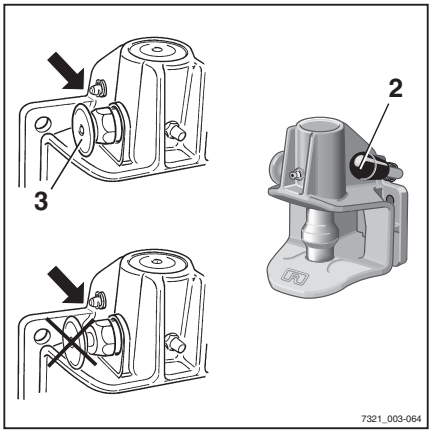

Model spriahadla RO*244 A

▷

⚠ POZOR

Poškodenie spriahadla preťažením!

Spriahadlá RO*243 a RO*244 je potrebné samostatne preveriť a určiť, či sú vhodné na plánované ťahanie. Vždy je potrebné brať do úvahy hodnoty prípustnej tuhosti. V autorizovanom servisnom stredisku možno preveriť a potvrdiť maximálnu ťahanú záťaž pre plánované ťahanie.

- Pri ťahaní dodržiavajte návod na obsluhu.
- Informujte autorizované servisné stredisko.

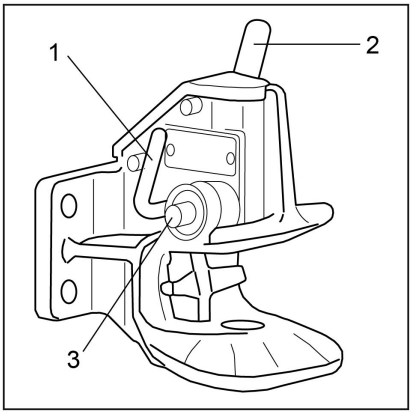

UPOZORNENIE

*Spriahadlo RO*244 A je určené pre oko ťažnej tyče podľa normy DIN 74054 (priemer otvoru 40 mm) alebo DIN 8454 (priemer otvoru 35 mm).*

- Vykonajte opatrenia, ktoré zabránia samovoľnému pohybu prívesu, napr. podložte pod kolesá kliny.
- Nastavte oko ťažnej tyče tak, aby bolo v strede spriahacích čeľustí.
- Zatlačte ručnú páku (2) nahor, až kým nezapadne na svoje miesto.

Spriahadlo sa otvorí.

⚠ NEBEZPEČENSTVO

Medzi vozíkom a prívesom môžu uviaznuť osoby!

Pri pripájaní zaistite, aby medzi vozíkom a prívesom nestála žiadna osoba.

⚠ POZOR

Pri spriahaní musí byť oko ťažnej tyče v strede čeľustí spriahadla. Nedodržanie týchto predpisov môže spôsobiť poškodenie ústia spriahadla alebo oka ťažnej tyče!

– Uistite sa, že oko ťažnej tyče vstupuje do čeľustí spriahadla v strede.

– Pomaly cúvajte vozíkom, kým sa oko ťažnej tyče nezasunie do stredu čeľustí spriahadla a spriahací kolík nezapadne.

UPOZORNENIE

Spriahací kolík je správne zaistený, ak bezpečnostný kolík (3) ***nevyčnieva*** *zo svojho vodiaceho mechanizmu.*

⚠ NEBEZPEČENSTVO

Ak spriahací kolík pri ťahaní vypadne, príves sa uvoľní a nebude ho možné ďalej ovládať. Nebezpečenstvo nehody!

Bezpečnostný kolík (3) **nesmie** vyčnievať zo svojho vodiaceho mechanizmu.

– Uistite sa, že kolík ťažného zariadenia riadne zapadol na svoje miesto.

Ak nie je spriahací kolík správne zaistený:

– Odstráňte predmety použité na zamedzenie samovoľnému pohybu prívesu.

– Posuňte sa vozíkom s prívesom približne o 1 m dopredu a potom trochu dozadu.

– Na spriahacom kolíku znova skontrolujte, či bezpečnostný kolík **nevyčnieva** zo svojho vodiaceho mechanizmu.

– Odstráňte predmety použité na zamedzenie samovoľnému pohybu prívesu.

– Ťahajte príves.

Uzatvorenie spriahadla RO*244 A ručne ▷

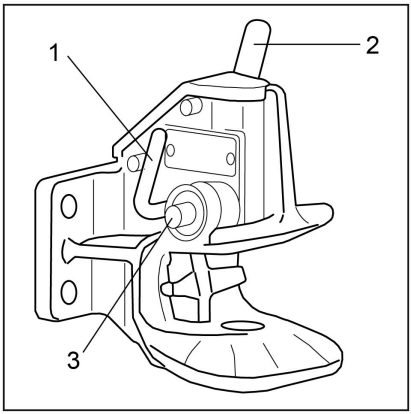

⚠ NEBEZPEČENSTVO

Nebezpečenstvo úrazu spôsobeného zachytením ruky!

Nesiahajte rukou do priestoru spriahacieho kolíka. Ak je napríklad potrebné zaistiť do spriahadla ťažné lano, spriahadlo aktivujte len zatvorením páky (1).

– Zatlačte páku (1) nadol až na doraz.

Spriahadlo sa zatvorí.

Odpojenie spriahadla RO*244 A

– Vykonajte opatrenia, ktoré zabránia samovoľnému pohybu prívesu, napr. podložte pod kolesá kliny.

– Zatlačte ručnú páku (2) nahor, až kým nezapadne na svoje miesto.

Spriahadlo sa otvorí.

– Pomaly podíďte vozíkom dopredu, až kým sa oko ťažnej tyče neuvoľní z čeľustí spriahadla.

– Zatvorte spriahadlo pomocou bezpečnostného kolíka (1).

UPOZORNENIE

Ak chcete chrániť spodné puzdro spriahacieho kolíka pred znečistením, dbajte na to, aby bolo spriahadlo vždy zatvorené.

Pripájanie s modelom RO*245

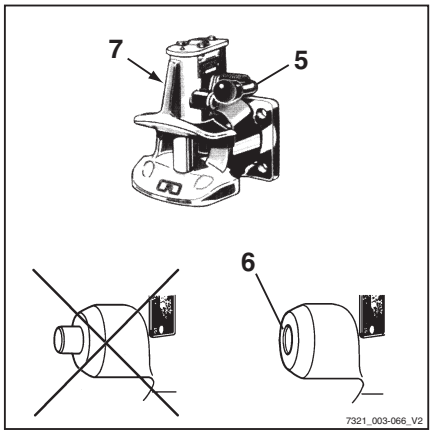

UPOZORNENIE

Spriahadlo RO 245 je určené pre oko ťažnej tyče podľa normy DIN 74054 (priemer otvoru 40 mm) alebo DIN 8454 (priemer otvoru 35 mm).

– Vykonajte opatrenia, ktoré zabránia samovoľnému pohybu prívesu, napr. podložte pod kolesá kliny.

– Nastavte oko ťažnej tyče tak, aby bolo v strede spriahacích čeľustí.

– Zatlačte ručnú páku (5) nahor.

Spriahadlo sa otvorí.

⚠ NEBEZPEČENSTVO

Medzi vozíkom a prívesom môžu uviaznuť osoby!

Pri pripájaní zaistite, aby medzi vozíkom a prívesom nestála žiadna osoba.

– Pomaly cúvnite vozíkom dozadu.

⚠ NEBEZPEČENSTVO

Ak spriahací kolík pri ťahaní vypadne, príves sa uvoľní a nebude ho možné ďalej ovládať. Nebezpečenstvo nehody!

Prečnievajúca bezpečnostná rukoväť znamená, že oko ťažnej tyče nebolo pripojené správne. V takom prípade príves nie je dovolené ťahať.

– Uistite sa, že bezpečnostný kolík **nevyčnieva** z vymedzovacieho puzdra.

– V prípade potreby zopakujte postup pripojenia.

– Odstráňte predmety použité na zamedzenie samovoľnému pohybu prívesu.

– Ťahajte príves.

Odpájanie s modelom RO*245

▷

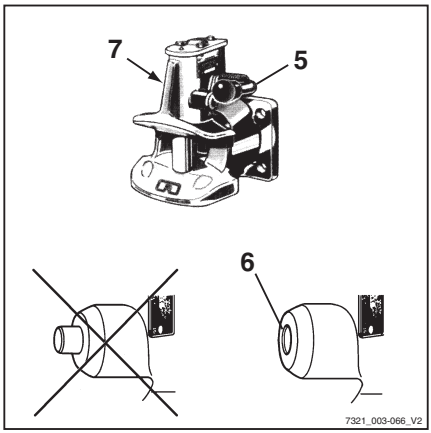

- Vykonajte opatrenia, ktoré zabránia samovoľnému pohybu prívesu, napr. podložte pod kolesá kliny.
- Zatlačte ručnú páku (5) nahor.
- Pomaly podíďte vozíkom dopredu, až kým sa oko ťažnej tyče neuvoľní z čeľustí spriahadla.
- Zatlačte bezpečnostný kolík (7) na ľavej strane spriahadla na doraz.

Spriahadlo sa zatvorí.

Ťahanie prívesov

▷

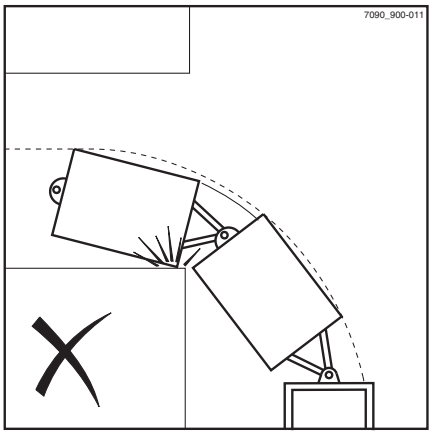

- Vodič, ktorý sa chystá ťahať príves prvýkrát, by si mal jazdu s prívesom nacvičiť na vhodnom priestranstve.
- Pri prejazde cez úzke priestory na vozovke (vstupy, brány, a pod.) dbajte na rozmery prívesu a nákladu.
- Keď ťaháte viac prívesov, pri otáčaní a prejazdoch zákrutami si zabezpečte dostatočnú minimálnu vzdialenosť od pevných konštrukcií.

Dovolená dĺžka súpravy prívesov závisí od vozoviek, na ktorých sa bude jazdiť, a možno ju bude potrebné určiť počas skúšobnej jazdy.

Prevádzkovateľ je zodpovedný za poučenie vodiča o dovolenom počte prívesov a, v prípade potreby, zaistenie zníženia rýchlosti na niektorých úsekoch trasy.

UPOZORNENIE

Riaďte sa definíciou nasledujúcich zodpovedných osôb: "prevádzkovateľ" a "vodič".

Hlásenia na displeji

Obsah displeja

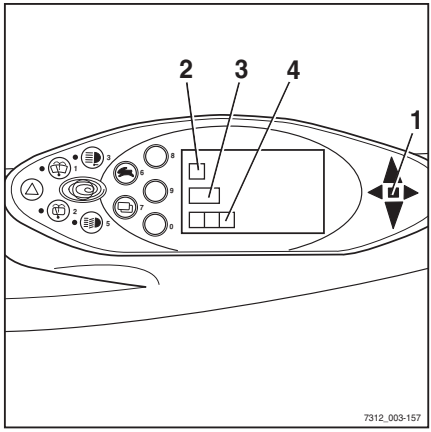

Na displeji ovládacej jednotky displeja sa môžu zobraziť hlásenia týkajúce sa udalosti vzhľadom na určité stavy vozíka.

Nasledujúce typy hlásení sa môžu zobraziť jednotlivo alebo v kombinácii:

- Grafický symbol (2)
- Hlásenie (3)
- Chybový kód (4) pozostávajúci z písmena a štvorciferného čísla

UPOZORNENIE

Po každom zobrazení hlásenia sa tiež rozsvieti zobrazenie "Porucha"(1).

Hlásenia sa vždy zobrazujú opakovane a určitý čas v závislosti od udalosti.

V prípade po sebe nasledujúcich udalostí sa príslušné hlásenia zobrazujú na displeji postupne.

Po niekoľkých sekundách sa bude na displeji striedavo zobrazovať posledné zobrazenie o prevádzke a hlásenie.

Frekvencia prepínania závisí od typu udalosti.

– Ak sa zobrazí hlásenie, postupujte podľa tohto návodu na obsluhu.

Po odstránení problému hlásenie zmizne.

Ak sa porucha vyskytuje opakovane, hlásenie sa bude naďalej zobrazovať.

– Vozík bezpečne zaparkujte.

– Informujte autorizované servisné stredisko.

Tabuľka chybových kódov

Tabuľka obsahuje prehľad možných zobrazení. Stĺpec "Poznámka" obsahuje informácie o tom, ako postupovať v prípade zobrazenia niektorého z týchto hlásení.

Text hlásenia (slovenčina)/ Chybový kód	Poznámka
NAPÁJANIE A2242	Skratované napájanie prevodníka. Vozíkom nemožno jazdiť. Obráťte sa na autorizované servisné stredisko.
ÚDRŽBA A2801 A2802 A2808 A2809 A2810 A2815	Trakčný pohon nefunguje. Uvoľnite plynový pedál. Ak sa táto porucha vyskytuje sporadicky, je možné ju tolerovať. Pokiaľ však narúša prevádzkyschopnosť vozíka, obráťte sa na autorizované servisné stredisko.
ÚDRŽBA A2803 A2806	Smer jazdy je nastavený na neutrál. Zopakujte voľbu smeru jazdy. Ak sa táto porucha vyskytuje sporadicky, je možné ju tolerovať. Pokiaľ však narúša prevádzkyschopnosť vozíka, obráťte sa na autorizované servisné stredisko.
ÚDRŽBA A2817	Vozík nie je pripravený na prevádzku. Otočte kľúčom v spínacej skrinke do nulovej polohy a znova naštartujte. Ak sa táto porucha vyskytuje sporadicky, je možné ju tolerovať. Pokiaľ však narúša prevádzkyschopnosť vozíka, obráťte sa na autorizované servisné stredisko.
ÚDRŽBA A2804 A2805 A2807 A2811 A2812 A2813 A2814 A2816 A2818	Žiadna alebo obmedzená funkcia trakčného pohonu. Obráťte sa na autorizované servisné stredisko.
ÚDRŽBA A2295	Žiadna alebo obmedzená funkcia trakcie a hydrauliky. Obráťte sa na autorizované servisné stredisko.
AKCELERÁTOR A3002 A3003 A3004 A3005 A3006 A3007 A3505	Porucha snímača, s vozíkom nie je možné jazdiť. Obráťte sa na autorizované servisné stredisko.
AKCELERÁTOR A3008	Napätia z plynového pedála (pre dvojpedálové ovládanie) sa nezhodujú; s vozíkom nie je možné jazdiť. Obráťte sa na autorizované servisné stredisko.
BRZDOVÝ SNÍMAČ A3016 A3017	Porucha snímača; vozík sa môže pohybovať iba rýchlosťou núdzového režimu. Obráťte sa na autorizované servisné stredisko.

Text hlásenia (slovenčina)/ Chybový kód	Poznámka
SMER JAZDY A3020	Pokazil sa prepínač smeru jazdy na hydraulickom zariadení a páčka výberu smeru jazdy v rámci voliča smeru jazdy a modulu ukazovateľa smeru jazdy. Núdzovú jazdu nemožno vykonať. Obráťte sa na autorizované servisné stredisko.
SEDAČKOVÝ SPÍNAČ A3027	Sedadlový spínač nebol stlačený približne po dobu 8 hodín. Vozík možno pravdepodobne používať so zníženou rýchlosťou a so zníženou kapacitou zdvihu. Nakrátko sa postavte a znova si sadnite. Ak sa problém týmto nevyrieši, obráťte sa na autorizované servisné stredisko.
PARKOVACIA BRZDA – TLAK OLEJA A3043	Tlak oleja v parkovacej brzde je príliš nízky, pohon je zablokovaný. Ak sa toto hlásenie trvalo zobrazuje, obráťte sa na autorizované servisné stredisko.
PARKOVACIA BRZDA – TLAK OLEJA A3049	Tlak oleja v parkovacej brzde je nízky, vozík sa pohybuje iba rýchlosťou núdzového režimu. Ak sa toto hlásenie trvalo zobrazuje, obráťte sa na autorizované servisné stredisko.
KONFIGURÁCIA A2111 A3801 A3812	Chybná parametrizácia; nefunguje pohon trakcie ani hydrauliky. Obráťte sa na autorizované servisné stredisko.
RIADENIE A3215 A3216 A3570	Porucha snímača; vozík sa môže pohybovať iba rýchlosťou núdzového režimu. Obráťte sa na autorizované servisné stredisko.
AKCELERÁTOR A3811	Nesprávna konfigurácia plynového pedála. Vozíkom nemožno jazdiť. Obráťte sa na autorizované servisné stredisko.
ZDVIH A3102 A3103	Chyba snímača, žiadna alebo obmedzená funkcia hydraulického pohonu. Obráťte sa na autorizované servisné stredisko.
NÁKLON A3107 A3108	Chyba snímača, žiadna alebo obmedzená funkcia hydraulického pohonu. Obráťte sa na autorizované servisné stredisko.
VERTIKÁLNY STOŽIAR A3130 A3131 A3132	Hydraulické funkcie nie sú dostupné. Vypnite "automatické nastavenie zvislej polohy stožiara". Obráťte sa na autorizované servisné stredisko.
VERTIKÁLNY STOŽIAR CHYBA A3135	Hydraulické funkcie nie sú dostupné. Vypnite "automatické nastavenie zvislej polohy stožiara". Obráťte sa na autorizované servisné stredisko.

Text hlásenia (slovenčina)/ Chybový kód	Poznámka
1.P.HYD A3112 A3113	Chyba snímača, žiadna alebo obmedzená funkcia hydraulického pohonu. Obráťte sa na autorizované servisné stredisko.
2.P.HYD A3117 A3118	Chyba snímača, žiadna alebo obmedzená funkcia hydraulického pohonu. Obráťte sa na autorizované servisné stredisko.
RIADENIE - KONTR A3305	Nepracuje CIO. Obráťte sa na autorizované servisné stredisko.
PÁKA ZDVIHU A4601	"Zdvíhacie" hydraulické ovládacie zariadenie sa posunulo a zadržalo na mieste príliš dlho. Príslušná hydraulická funkcia sa vypne. Hlásenie sa prestane zobrazovať a hydraulická funkcia bude znova k dispozícii, keď sa ovládacie zariadenie uvoľní. V prípade potreby môže pracovník autorizovaného servisného strediska vypnúť monitorovanie hydraulických funkcií.
PÁKA NÁKLONU A4602	"Nakláňacie" hydraulické ovládacie zariadenie sa posunulo a zadržalo na mieste príliš dlho. Príslušná hydraulická funkcia sa vypne. Hlásenie sa prestane zobrazovať a hydraulická funkcia bude znova k dispozícii, keď sa ovládacie zariadenie uvoľní. V prípade potreby môže pracovník autorizovaného servisného strediska vypnúť monitorovanie hydraulických funkcií.
PÁKA POMOCNEJ HYDRAULIKY 1 A4603	Hydraulické ovládacie zariadenie "pomocnej hydrauliky 1" sa posunulo a zadržalo na mieste príliš dlho. Príslušná hydraulická funkcia sa vypne. Hlásenie sa prestane zobrazovať a hydraulická funkcia bude znova k dispozícii, keď sa ovládacie zariadenie uvoľní. V prípade potreby môže pracovník autorizovaného servisného strediska vypnúť monitorovanie hydraulických funkcií.
PÁKA POMOCNEJ HYDRAULIKY 2 A4604	Hydraulické ovládacie zariadenie "pomocnej hydrauliky 2" sa posunulo a zadržalo na mieste príliš dlho. Príslušná hydraulická funkcia sa vypne. Hlásenie sa prestane zobrazovať a hydraulická funkcia bude znova k dispozícii, keď sa ovládacie zariadenie uvoľní. V prípade potreby môže pracovník autorizovaného servisného strediska vypnúť monitorovanie hydraulických funkcií.
PÁKA A4680	Neprípustná požiadavka na hydraulické čerpadlo ohľadom tlaku. Vypnite vozík a potom ho znova zapnite pomocou spínacej skrinky. Ak hlásenie pretrváva, obráťte sa na autorizované servisné stredisko.

Text hlásenia (slovenčina)/ Chybový kód	Poznámka
NADMERNÁ TEPLOTA A5022	Prehriatie trakčného motora (trakčných motorov). Prvá fáza: regulácia zrýchlenia a rýchlosti. Druhá fáza: obmedzenie fázového prúdu v meniči (udržiavaná je funkcia núdzového riadenia). Tento chybový kód sa automaticky prestane zobrazovať, keď teplota klesne pod prahovú hodnotu. Ak sa chyba vyskytuje častejšie, obráťte sa na autorizované servisné stredisko.
POHON A5031 A5041 A5046 A5301 A5331 A5361	Chybný teplotný snímač Obráťte sa na autorizované servisné stredisko.
NADMERNÁ TEPLOTA A5364	Prehriaty menič čerpadla. Obráťte sa na autorizované servisné stredisko.
MENIČ BATÉRIE A5910	Podporný valec hydraulického držiaka batérie nie je úplne vysunutý. Obráťte sa na autorizované servisné stredisko.
MENIČ BATÉRIE A5920	Prehriate hydraulické čerpadlo hydraulického držiaka batérie. Vozík nechajte na jednu hodinu vychladnúť.
MENIČ BATÉRIE A5930	Chyba tlačidla Obráťte sa na autorizované servisné stredisko.
MENIČ BATÉRIE A5931	Chyba hodnovernosti údajov potenciometra pre hydraulický držiak batérie. Obráťte sa na autorizované servisné stredisko.

Všeobecné hlásenia

UPOZORNENIE

Niektoré z nasledujúcich hlásení sú špecifické pre konkrétne vybavenie a nemusia sa zobrazovať na zobrazovaco-ovládacej jednotke každého vozíka. Nasledujúce hlásenia sú preto určené len ako referencia.

Hlásenie NOZNA BRZDA

Ak sa na displeji zobrazí hlásenie `NOZNA BRZDA`, obráťte sa na autorizované servisné stredisko.

– Vozík bezpečne odparkujte, aby ho mohlo skontrolovať autorizované servisné stredisko.

– Ak sú viaclamelové brzdy v jednotkách hnacích kolies zablokované, vozík odtiahnite.

Hlásenie ZATIAHNUT BRZDU

⚠ NEBEZPEČENSTVO

Ak sa vozík pohne, hrozí nebezpečenstvo smrteľného zranenia v dôsledku prejdenia pohybujúcim sa vozíkom!

Parkovanie vozíka bez aktivovanej parkovacej brzdy je nebezpečné a zakázané.

– Vozík nie je dovolené parkovať na svahu.

– Vozík opustite len po aktivácii parkovacej brzdy.

– V núdzovej situácii zaistite kolesá vozíka na strane dolu svahom klinmi.

UPOZORNENIE

Vozík je vybavený brzdou ovládanou negatívnou pružinou. Po niekoľkých minútach od vypnutia vozíka sa zablokujú viackotúčové brzdy v jednotkách hnacích kolies. Vozík sa však môže naďalej pohnúť, až kým sa nezablokujú jednotky hnacích kolies. Z tohto dôvodu musí byť pred opustením vozíka vždy aktivovaná parkovacia brzda!

Ak po zaparkovaní vozíka opustíte sedadlo vodiča bez aktivácie parkovacej brzdy, na displeji (voliteľné vybavenie) sa zobrazí hlásenie `ZATIAHNUT BRZDU`. Zaznie voliteľný zvukový signál.

– Aktivujte parkovaciu brzdu.

Hlásenie `ZATIAHNUT BRZDU` zhasne.

Ak sa vozík pohne, aj keď je aktivovaná parkovacie brzda:

– Prejdite s vozíkom na rovnú plochu a bezpečne ho zaparkujte. V prípade potreby ho zabezpečte klinmi.

– Obráťte sa na autorizované servisné stredisko.

Hlásenie BRZD.SNIMAC

Ak sa na displeji zobrazí hlásenie `BRZD. SNIMAC`, maximálna rýchlosť bude obmedzená. Je potrebné skontrolovať brzdový snímač v brzdovom pedáli.

– Obráťte sa na autorizované servisné stredisko.

Hlásenie KOD ODMIETNUTE

Ak sa na displeji zobrazí hlásenie `KOD ODMIETNUTE`, znamená to, že kód PIN vodiča bol nesprávne zadaný trikrát. Zadávanie je potom pred ďalším pokusom zablokované na päť minút.

– Kód PIN vodiča zadajte opäť po piatich minútach.

Hlásenie AKCELERÁTOR

Ak sa na displeji zobrazí hlásenie `AKCELERÁTOR`, vozík zostane stáť. Treba skontrolovať plynový pedál.

– Obráťte sa na autorizované servisné stredisko.

Hlásenie VYPNÚŤ VOZÍK?

Ak sa na displeji zobrazí hlásenie `VYPNÚŤ VOZÍK?`, znamená to, že vypnutie vozíka je overené.

– Stlačením príslušného programového tlačidla na zobrazovaco-ovládacej jednotke vypnite vozík alebo zrušte operáciu.

Hlásenie PARKOVACIA BRZDA AKTÍVNA

Ak sa aktivuje elektrická parkovacia brzda, na displeji sa na 5 sekúnd zobrazí hlásenie `PARKOVACIA BRZDA AKTÍVNA`.

– Uvoľnením parkovacej brzdy aktivujte režim jazdy.

Hlásenie UVOLNIT PARKOVACIU BRZDU

Ak sa na displeji zobrazí hlásenie `UVOLNIT PARKOVACIU BRZDU`, znamená to, že režim jazdy nie je možné aktivovať, kým parkovaciu brzdu neuvoľníte stlačením tlačidla.

– Parkovaciu brzdu uvoľníte stlačením tlačidla.

Hlásenie PARKOVACIA BRZDA: ZATIAHNUT BRZDU!

Ak sa na displeji zobrazí hlásenie `PARKOVACIA BRZDA: ZATIAHNUT BRZDU!`, znamená to, že elektrická parkovacia brzda má poruchu.

– Parkovaciu brzdu uvoľníte stlačením tlačidla.

Hlásenie SPUSTIT VIDLICE

⚠ NEBEZPEČENSTVO

Hrozí nebezpečenstvo smrteľného zranenia padajúcim nákladom alebo spúšťanými časťami vozíka!

Zaparkovanie vozíka so zdvihnutým nákladom je nebezpečné a nie je za žiadnych okolností dovolené! Zvýšená bezpečnosť, ktorú táto funkcia poskytuje, nesmie byť dôvodom na porušenie pravidiel bezpečnosti.

– Kým opustíte vozík, úplne spustite náklad.

Vidlica nie je spustená.

Ak sú pri vypnutej spínacej skrinke a prázdnom sedadle vodiča vidlice zdvihnuté nad snímačom výšky, na displeji (špeciálne vybavenie) sa zobrazí hlásenie `SPUSTIT VIDLICE`. Zaznie voliteľný zvukový signál.

– Spustite vidlice na zem.

Hlásenie `SPUSTIT VYDLICE` sa prestane zobrazovať.

Hlásenia PÁKA NÁKLONU, SPÚŠŤACIA PÁKA, PÁKA POMOCNEJ HYDRAULIKY 1, PÁKA POMOCNEJ HYDRAULIKY 2

Ak sa aktivuje ovládacie zariadenie nepretržite na dlhší čas, zobrazí sa hlásenie `PÁKA`

NÁKLONU, SPÚŠŤACIA PÁKA, PÁKA POMOCNEJ HYDRAULIKY 1 alebo PÁKA POMOCNEJ HYDRAULIKY 2. Toto hlásenie označuje príslušné ovládacie zariadenie. Hlásenie zmizne, keď ovládacie zariadenie okamžite uvoľníte.

Ak činnosť ovládacieho zariadenia pokračuje, príslušná hydraulická funkcia sa deaktivuje a zobrazí sa ďalšie hlásenie s chybovým kódom A4601 – 4604 pre príslušné ovládacie zariadenie.

Ak sa ovládacie zariadenie uvoľní v tomto momente, chybové hlásenie zmizne a hydraulická funkcia sa znova aktivuje.

Hlásenie RIADENIE

Ak sa na displeji zobrazí hlásenie RIADENIE, vozík sa bude pohybovať iba rýchlosťou núdzového režimu. Treba skontrolovať snímač uhla natočenia volantu.

– Obráťte sa na autorizované servisné stredisko.

Hlásenie RÝCHLOST NAKLON

Ak sa na displeji po uvítacej obrazovke zobrazí hlásenie RYCHLOST NAKLON, znamená to, že rýchlosť náklonu zdvíhacieho stožiara na tomto vozíku je výrazne vyššia než na predchádzajúcich vozíkoch v tomto typovom rade.

Hlásenie NUDZOVY VYPINAC

⚠ VAROVANIE

Po stlačení vypínača núdzového zastavenia je elektrická brzda bez účinku!

Stlačením vypínača núdzového zastavenia sa odpojí pohon od napájania.

– Ak chcete zabrzdiť, použite pracovnú brzdu.

Vozík je vybavený vypínačom núdzového zastavenia. Ak je tento spínač aktivovaný, jazdné funkcie a funkcie pracovnej hydrauliky sú zablokované.

Hlásenie NUDZOVY VYPINAC sa zobrazuje periodicky, keď sú splnené tieto kritériá:

- Spínacia skrinka je nastavená na stupeň "I"
- Vypínač núdzového zastavenia je aktivovaný
- Ovládacie zariadenie je aktivované

Hlásenie SMER JAZDY V NUDZOVOM REZIME PREVADZKY

Ak sa zobrazí hlásenie SMER JAZDY V NUDZOVOM REZIME PREVADZKY, pokazil sa prepínač smeru jazdy na hydraulickom zariadení alebo páčka výberu smeru jazdy v rámci voliča smeru jazdy a modulu ukazovateľa smeru jazdy.

Núdzovú jazdu možno vykonať. V závislosti od toho, či došlo k zlyhaniu prepínača smeru jazdy alebo páčky výberu smeru jazdy, možno použiť aj iné ovládacie zariadenie.

– Nastavte páčku výberu smeru jazdy, ktorá funguje, ako volič smeru jazdy na modul ukazovateľa smeru jazdy alebo na prepínač smeru jazdy v rámci hydraulického ovládacieho zariadenia na požadovaný smer jazdy a podržte ju na mieste.

– Prejdite s vozíkom na bezpečné miesto a bezpečne ho zaparkujte.

– Obráťte sa na autorizované servisné stredisko.

Hlásenie ? VERTIKALNA POLOHA

Ak sa na displeji zobrazí hlásenie ? VERTIKALNA POLOHA, znamená to, že kalibrácia "automatického nastavenia zvislej polohy zdvíhacieho stožiara" sa aktivovala.

– Uložte polohu stožiara alebo zrušte kalibráciu.

Hlásenie PRIDAVNY ZDVIH

Ak boli vidlice spustené po vypnutí vozíka, po jeho opätovnom zapnutí riadiaca elektronika nepozná polohu ramien. Vozík sa bude pohybovať iba zníženou rýchlosťou. V závislosti od polohy vidlíc sa na displeji môže zobraziť hlásenie PRIDAVNY ZDVIH (voliteľné vyba-

venie). Aby sa zarovnala poloha vidlíc s elektronikou, je potrebné vidlice zdvihnúť.

– Zapnite spínaciu skrinku.

Vozík sa bude pohybovať iba zníženou rýchlosťou. Na displeji sa zobrazí hlásenie `PRIDAVNY ZDVIH`.

– Zdvihnite vidlice.

Hlásenie `PRIDAVNY ZDVIH` zhasne alebo sa teraz prvýkrát zobrazí na displeji a potom zhasne.

– Aby s vozíkom bolo možné opäť jazdiť, spustite vidlice nadol do výšky maximálne 300 mm nad zemou.

Vozík je možné znovu používať bez obmedzenia rýchlosti.

Hlásenie BEZPECNOSTNY PAS

⚠ NEBEZPEČENSTVO

Nebezpečenstvo smrteľného zranenia v dôsledku vypadnutia z vozíka pri prevrátení!

Ak sa vozík prevráti, hrozí nebezpečenstvo zranenia vodiča dokonca aj v prípade, ak sa používa zadržiavací systém. Nebezpečenstvo zranenia je možné zmierniť súčasným používaním zadržiavacieho systému a bezpečnostného pásu. Bezpečnostný pás tiež chráni pred následkami nárazov zozadu a pádu z rámp.

– Odporúčame vždy používať bezpečnostný pás.

Toto zariadenie (voliteľné vybavenie) zabezpečuje, že v prípade, ak bezpečnostný pás nie je zapnutý alebo je zapnutý nesprávne, sa vozík bude pohybovať len veľmi pomaly alebo sa nebude pohybovať vôbec.

V závislosti od konfigurácie možno funkcie pracovnej hydrauliky (zdvíhanie, nakláňanie) vykonávať takto:

- môžu sa vykonávať normálne,
- môžu sa vykonávať pomaly,
- blokované

Hlásenie BEZPECNOSTNY PAS spolu s obmedzenými jazdnými a zdvíhacími funkciami sa objaví za týchto podmienok:

- Vodič sedí na sedadle a nemá zapnutý bezpečnostný pás.
- Bezpečnostný pás je stále zapnutý, ale vodič si sadne do sedadla až potom.
- Pás sa zapne až po zapnutí spínacej skrinky.
- Pás sa počas jazdy rozopne.

– Sadnite si na sedadlo vodiča a zapnite si bezpečnostný pás.

Ak sa zobrazí hlásenie BEZPECNOSTNY PAS, bezpečnostný pás nie je správne zapnutý. Postup treba vykonať znova.

Vozík je možné opäť používať bez obmedzení.

Pri rozopnutí bezpečnostného pásu počas jazdy bude obmedzená rýchlosť jazdy vozíka alebo sa vozík zabrzdí úplne.

⚠ NEBEZPEČENSTVO

Nebezpečenstvo nehody!

– Rýchlosť sa musí prispôsobiť podmienkam jazdy!

Zvýšená bezpečnosť, ktorú táto funkcia poskytuje, nesmie byť dôvodom na porušenie pravidiel bezpečnosti.

Hlásenie ZABEZPEČTE VOZÍK PROTI SAMOVOĽNÉMU POSUNU

Ak riadiaca jednotka vozíka zaznamená pohyb vozíka bez stlačenia plynového pedálu, zobrazí sa toto hlásenie.

– Aktivujte parkovaciu brzdu.

– V prípade potreby zaistite vozík pomocou klinov tak, aby sa nemohol pohnúť.

Zaťaženie sedadla vodiča sa uvoľní, ale parkovacia brzda sa nemôže aktivovať v dôsledku poruchy.

– Zaistite vozík pomocou klinov tak, aby sa nemohol pohybovať.

Hlásenie SEDACKOVY SPINAC

Vozík je vybavený sedadlovým spínačom.

Keď sa zobrazí hlásenie SEDACKOVY SPINAC, jazdné funkcie aj pracovná hydraulika budú zablokované.

Hlásenie SEDACKOVY SPINAC sa zobrazí v nasledujúcich situáciách:

- Sedadlový spínač nie je aktivovaný a je stlačený plynový pedál alebo sa hýbe volantom
- Sedadlový spínač nie je aktivovaný a ovládacie zariadenie pracovnej hydrauliky sa používa
- Bol prekročený čas pracovnej zmeny
- Bol prekročený prevádzkový čas

Sedadlový spínač nie je aktivovaný a je stlačený plynový pedál alebo sa hýbe volantom

Je stlačený plynový pedál alebo je v pohybe volant, hoci na sedadle vodiča nikto nesedí. Na displeji sa zobrazí hlásenie SEDACKOVY SPINAC. Vozík sa nepohne. Táto funkcia slúži na zabezpečenie toho, aby nikto neovládal hydraulické funkcie ani plynový pedál z priestoru mimo vozíka, ak nikto nesedí na sedadle vodiča.

– Sadnite si na sedadlo vodiča a zapnite si bezpečnostný pás.

Vozík možno znova používať bez obmedzení.

Sedadlový spínač nie je aktivovaný a ovládacie zariadenie pracovnej hydrauliky sa používa

Ovládacie zariadenie pracovnej hydrauliky sa používa, hoci na sedadle vodiča nikto nesedí. Na displeji sa zobrazí hlásenie SEDACKOVY SPINAC. Nemožno spustiť pracovné hydraulické funkcie. Táto funkcia slúži na zabezpečenie toho, aby nikto neovládal hydraulické funkcie z priestoru mimo vozíka, ak nikto nesedí na sedadle vodiča.

– Sadnite si na sedadlo vodiča a zapnite si bezpečnostný pás.

Pracovné hydraulické funkcie možno znovu ovládať.

Bol prekročený čas pracovnej zmeny

UPOZORNENIE

Čas zmeny je voliteľný.

Ak je zapnutá spínacia skrinka a vodič neopustí sedadlo, kým neuplynie nastavený čas pracovnej zmeny, na displeji sa zobrazí hlásenie SEDACKOVY SPINAC. Dôjde k tomu aj v prípade, ak sa aktivuje ovládacie zariadenie pracovnej hydrauliky alebo sa stlačí plynový pedál. V závislosti od konfigurácie môžu byť pracovné hydraulické funkcie vykonávané normálne, len pomaly alebo vôbec nie.

– Krátko sa postavte zo sedadla, znova si sadnite a zapnite si bezpečnostný pás.

Vozík je možné opäť používať bez obmedzení.

Bol prekročený prevádzkový čas

UPOZORNENIE

Prevádzkový čas je voliteľný.

Ak je zapnutá spínacia skrinka, uvoľnená parkovacia brzda a vodič neopustí sedadlo, kým neuplynie nastavený prevádzkový čas, a ak sa počas tohto času neaktivuje ovládacie zariadenie pracovnej hydrauliky ani nestlačí plynový pedál, na displeji sa zobrazí hlásenie SEDACKOVY SPINAC. Vozík sa nepohne. V závislosti od konfigurácie môžu byť pracovné hydraulické funkcie vykonávané normálne, len pomaly alebo vôbec nie.

– Krátko sa postavte zo sedadla, znova si sadnite a zapnite si bezpečnostný pás.

Vozík je možné opäť používať bez obmedzení.

Hlásenie NADMERNA TEPLOTA

Ak sa na displeji zobrazí hlásenie NADMERNA TEPLOTA, znamená to, že trakčný motor je prehriaty. Zrýchlenie a rýchlosť vozíka sa znížia.

– Počkajte, kým vozík vychladne.

– Ak problém pretrváva, obráťte sa na autorizované servisné stredisko.

Hlásenie UDRZBA

Ak sa na displeji zobrazí hlásenie UDRZBA, došlo k chybe v monitorovaní procesov.

V takom prípade bude odpojený trakčný pohon.

– Prepnite zámkový spínač do polohy "0" a potom späť do polohy "I".
– Naštartujte motor.
– Uvoľnite plynový pedál.
– Znovu vyberte smer jazdy.

UPOZORNENIE

Ak sa táto porucha vyskytuje sporadicky, je možné ju tolerovať. Pokiaľ však narúša prevádzkyschopnosť vozíka, obráťte sa na autorizované servisné stredisko.

Hlásenie NEPLATNY

Ak sa na displeji zobrazí hlásenie `NEPLATNY`, znamená to, že pri zadávaní prístupového kódu sa zadal nesprávny kód PIN vodiča.

– Keď hlásenie zmizne, zadajte kód PIN vodiča znovu.

Hlásenia špecifické pre pohon

Hlásenie! PARKOVACIA BRZDA – TLAK OLEJA

Ak sa po uvoľnení plynového pedála na displeji zobrazí nasledujúce hlásenie: `! PARKOVACIA BRZDA TLAK OLEJA`, prevádzková brzda ešte nie je pripravená na použitie.

Maximálna rýchlosť jazdy sa obmedzí na 5 km/h.

Keď je pracovná brzda pripravená na prevádzku, hlásenie na displeji zmizne. Obmedzenie rýchlosti sa zruší.

Hlásenie MOT/GEN.-TEPL.

Ak sa zobrazí hlásenie `MOT/GEN.-TEMP.` došlo k prehriatiu trakčného motora alebo generátora, prípadne je poškodený príslušný kábel.

– Prerušte práce a nechajte vozík vychladnúť. Nevypínajte spínaciu skrinku.

UPOZORNENIE

Pokiaľ však narúša prevádzkyschopnosť vozíka, obráťte sa na autorizované servisné stredisko.

Hlásenie NADMERNA TEPLOTA

Ak sa na displeji zobrazí hlásenie `NADMERNA TEPLOTA`, znamená to, že trakčný motor je prehriaty. Zrýchlenie a rýchlosť vozíka sa znížia.

– Počkajte, kým vozík vychladne.

– Ak problém pretrváva, obráťte sa na autorizované servisné stredisko.

Hlásenie ZAVRIET DVERE

Ak sa na displeji zobrazí hlásenie `ZAVRIET DVERE` (voliteľné vybavenie), dvierka batérie nie sú správne zatvorené. Vozík sa nepohne.

– Zatvorte dvierka batérie.

Hlásenie PÁKA

Ak sa aktivuje ovládacie zariadenie nepretržite na dlhú dobu, hlásenie `Páka` sa zobrazí s chybovým kódom `A4601…4604`. Ak sa aj naďalej posúva ovládacie zariadenie, ovplyvnená hydraulická funkcia sa vypne. Hlásenie sa prestane zobrazovať, len čo sa prevádzkové zariadenie uvoľní. Hydraulická funkcia je znova k dispozícii.

– Uvoľnite prevádzkové zariadenie.

Hlásenie VÝŠKA ZDVIHU

Obmedzenie rýchlosti so zdvihnutým nákladom (voliteľné vybavenie)

Táto funkcia zabezpečí, že pri zdvihnutom náklade sa bude vozík pohybovať iba pomaly.

NEBEZPEČENSTVO

Nebezpečenstvo nehody!

Kým začnete túto funkciu používať, oboznámte sa so zmenenými jazdnými vlastnosťami vozíka!

Na želanie môže mať vozík upravené aj charakteristiky zrýchľovania a/alebo brzdenia.

⚠ NEBEZPEČENSTVO

Nebezpečenstvo nehody!

Jazda so zdvihnutým nákladom je zakázaná, pretože vzhľadom na vysokú polohu ťažiska hrozí prevrátenie vozíka.

Keďže určujúce fyzikálne zákony sa nedajú zmeniť, zvýšená bezpečnosť, ktorú poskytuje táto funkcia, nesmie byť dôvodom na ohrozenie bezpečnosti riskovaním.

Ak sú vidlice zdvihnuté nad určitú výšku, stane sa nasledujúce:

Zdvíhanie nákladu na mieste, vozík sa nepohybuje ▷

Spínacia skrinka je zapnutá. Vodič sedí na sedadle a má zapnutý bezpečnostný pás. Náklad je zdvihnutý. Na displeji sa na krátku chvíľu zobrazí blikajúce hlásenie `VYSKA ZDVIHU`. Vozík sa bude pohybovať iba zníženou rýchlosťou.

– Spustite vidlicu (náklad) tesne nad zem.

Vozík je možné znovu používať bez obmedzenia rýchlosti.

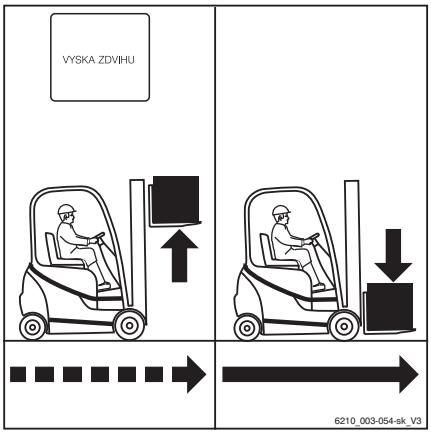

Zdvíhanie nákladu počas jazdy ▷

Ak počas operácie skladania/nakladania budete s nákladom jazdiť a počas jazdy náklad zdvihnete, na displeji sa nakrátko zobrazí blikajúce hlásenie `VYSKA ZDVIHU`. Vozík spomalí alebo sa zastaví úplne.

– Spustite vidlicu (náklad) tesne nad zem.

Vozík je možné znovu používať bez obmedzenia rýchlosti.

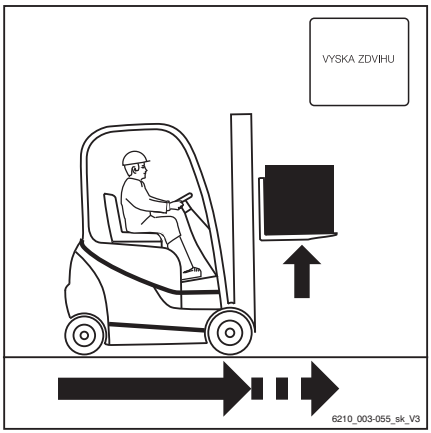

Pripojenie a odpojenie zástrčky batérie

Zapojenie zástrčky batérie

⚠ POZOR

Pri pripájaní zástrčky batérie hrozí riziko poškodenia!

Ak pripojíte zástrčku batérie, kým je spínacia skrinka zapnutá (pod napätím), vytvorí sa zapalovacia iskra. Iskrový výboj môže poškodiť kontakty a výrazne skrátiť životnosť kontaktov.

– Vypnite spínaciu skrinku.
– Zástrčku batérie pripájajte iba vtedy, keď je spínacia skrinka vypnutá.

⚠ POZOR

Ak sú káble poškodené, hrozí nebezpečenstvo skratu!

– Pri zatváraní krytu batérie neprivrite kábel batérie.

– Vypnite spínaciu skrinku.
– Otvorte kryt batérie.
– Uistite sa, že sú zástrčka batérie a pripájací konektor suché, čisté a nenachádzajú sa v nich žiadne cudzie predmety.
– Uchopte zástrčku batérie (2) za rukoväť (1) a zasuňte ju do pripájacieho konektora na vozíku. ▷
– Zatlačte upevňovací prvok (3) úplne doprava, aby ste zasunuli zástrčku batérie do pripájacieho konektora a zaistili zástrčku batérie v správnej polohe.
– Dbajte na to, aby sa kábel batérie nedostal do kontaktu s krytom batérie.
– Zatvorte kryt batérie.

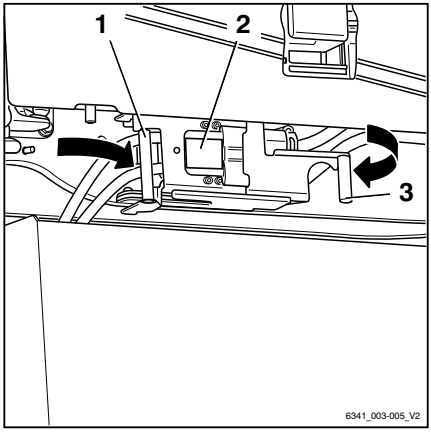

Odpojenie zástrčky batérie

⚠ POZOR

Pri odpájaní zástrčky batérie hrozí riziko poškodenia!

Ak odpojíte zástrčku batérie, kým je spínacia skrinka zapnutá pod napätím, vytvorí sa elektrický oblúk. Tento oblúk môže poškodiť kontakty a výrazne skrátiť životnosť kontaktov.

– Vypnite spínaciu skrinku.
– Zástrčku batérie odpájajte iba vtedy, keď je spínacia skrinka vypnutá.
– Okrem núdzových situácií neodpájajte zástrčku batérie, kým je pod napätím.

⚠ POZOR

Ak sú káble poškodené, hrozí nebezpečenstvo skratu!

– Pri zatváraní krytu batérie neprivrite kábel batérie.

– Vypnite spínaciu skrinku.
– Otvorte kryt batérie.
– Potiahnite upevňovací prvok (4) doľava a otvorte ho.
– Odpojte zástrčku batérie (3) od pripájacieho konektora vytiahnutím rukoväti (2) v smere šípky.
– Skontrolujte, či nie je poškodený kábel batérie.

▷

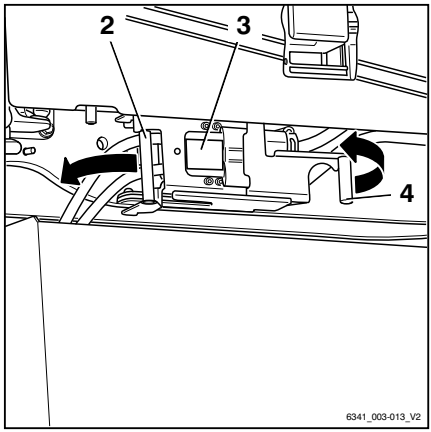

Pripojenie a odpojenie zástrčky batérie

– Zaveste zástrčku batérie (3) na prednú hranu priečinka pre batériu (1). ▷

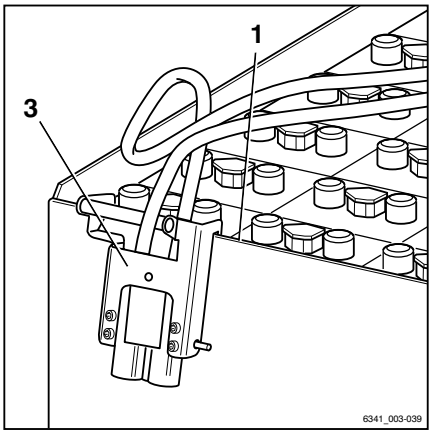

⚠ POZOR

Pri zatváraní krytu batérie hrozí poškodenie zástrčky batérie.

Pri zatváraní krytu batérie môže prísť kryt batérie do kontaktu so zástrčkou batérie, ktorá je zavesená na priečinku pre batériu. V dôsledku toho sa zástrčka batérie môže poškodiť.

– Kryt batérie nechajte otvorený.

Manipulácia s olovenou batériou

Bezpečnostné predpisy pre prácu s batériou

– Pri nastavovaní a používaní nabíjacích staníc batérie sa musia dodržiavať nariadenia platné v danej krajine.

⚠ POZOR

Nebezpečenstvo poškodenia nabíjačky batérie.

Nesprávne pripojenie alebo nesprávna obsluha nabíjacej stanice alebo nabíjačky batérie môže spôsobiť poškodenie súčiastok.

– Riaďte sa návodom na obsluhu nabíjacej stanice alebo nabíjačky batérie a návodom k batérii.

– Pri údržbe, nabíjaní a výmene batérie dodržiavajte nasledujúce bezpečnostné predpisy.

Personál údržby

Batérie musí nabíjať, udržiavať a vymieňať výlučne riadne vyškolený personál v súlade s pokynmi zostavenými výrobcami batérie, nabíjačky batérie a priemyselného vozíka.

– Dodržiavajte pokyny na manipuláciu s batériou a návod na obsluhu nabíjačky batérie.

– Pri údržbe, nabíjaní a výmene batérie dodržiavajte nasledujúce bezpečnostné predpisy.

⚠ VAROVANIE

Nebezpečenstvo pomliaždenia a privretia.

Batéria je veľmi ťažká. Ak sa pod batériou zachytia akékoľvek časti tela, hrozí nebezpečenstvo vážneho poranenia.

Hrozí nebezpečenstvo úrazu, ak dôjde k zachyteniu častí tela medzi dvierkami batérie a okrajom podvozka, keď sú dvierka batérie zatvorené.

– Počas výmeny batérie vždy používajte bezpečnostnú obuv.
– Pri zatváraní dvierok batérie sa uistite, že medzi dvierkami batérie a okrajom podvozka nie sú žiadne časti tela.

Batéria sa smie vymieňať len podľa usmernení v tomto návode na obsluhu.

– Počas nabíjania a údržby batérie dodržiavajte pokyny výrobcu na údržbu batérie a nabíjačky batérie.

Protipožiarne opatrenia

⚠ NEBEZPEČENSTVO

Nebezpečenstvo výbuchu zápalných plynov.

Počas nabíjania z batérie uniká zmes kyslíka a vodíka (kyslíkovo-vodíková zmes). Táto zmes plynov je výbušná a nesmie sa zapáliť.

V okruhu 2 m od vozíka s nabíjanou batériou alebo nabíjačky batérie sa nesmú vyskytovať žiadne horľaviny ani pracovné materiály vytvárajúce iskry.

– Počas práce s batériami dodržiavajte nasledujúce bezpečnostné opatrenia.

– Nepribližujte sa s otvoreným plameňom a nefajčite.
– Dbajte na to, aby bol pracovný priestor dostatočne vetraný.
– Po vypnutí spínacej skrinky alebo nabíjačky batérie odpojte zástrčku batérie.
– Počas nabíjania nechajte kryt batérie otvorený.
– Odkryte povrch článkov batérie.

– Na batériu neklaďte žiadne kovové predmety.

– Úplne otvorte prípadné ochranné konštrukcie (napr. tkaninou pokrytá kabína).

– Majte pripravené protipožiarne vybavenie.

Príslušenstvo na prepravu nákladu

Batériu možno vybrať pomocou nasledujúcich nástrojov na zdvíhanie:

- Pomocou vozíka. Pozrite si kapitolu "Výmena batérie pomocou vozíka"

⚠ NEBEZPEČENSTVO

Nebezpečenstvo smrteľného úrazu v dôsledku vypadnutia batérie!

Zariadenie na prepravu nákladu by sa mohlo prevrátiť. Batéria by mohla vypadnúť zo zariadenia na prepravu nákladu na osoby v okolí.

Batéria sa môže vybrať, len ak je vozík na vodorovnom povrchu s dostatočnou nosnosťou. Nosnosť použitého zariadenia na prepravu nákladu nesmie byť nižšia, ako je hmotnosť batérie.

– Skontrolujte nosnosť zariadenia na prepravu nákladu.

– Porovnajte údaje uvedené na typovom štítku batérie s návodom na obsluhu alebo výrobným štítkom.

– Batériu položte na vhodný povrch.

Hmotnosť a rozmery batérie

⚠ NEBEZPEČENSTVO

Nebezpečenstvo prevrátenia spôsobené zmenou hmotnosti batérie!

Hmotnosť a rozmery batérie ovplyvňujú stabilitu vozíka. Pri výmene batérie sa hmotnostné pomery nesmú zmeniť. Hmotnosť batérie musí zodpovedať hmotnostnému rozsahu, ktorý je predpísaný na výrobnom štítku.

– Neodstraňujte ani nemeňte polohu prídavných závaží.

– Dodržiavajte hmotnosť batérie.

Údržba batérie

Kryty článkov batérie sa musia udržiavať čisté a suché.

Svorky a káblové oká musia byť čisté, pokryté tenkou vrstvou maziva na kontakty batérie a pevne naskrutkované.

– Rozliatu akumulátorovú kyselinu okamžite neutralizujte.

– Pri manipulácii s akumulátorovou kyselinou dodržiavajte bezpečnostné predpisy, pozrite si kapitolu "Akumulátorová kyselina".

Poškodenie káblov a zástrčky batérie

⚠ POZOR

Ak sú káble poškodené, hrozí nebezpečenstvo skratu.

Pri zatváraní dvierok batérie neprivrite kábel batérie.

– Skontrolujte, či nie je poškodený kábel batérie.

– Pri vyberaní a výmene batérie dávajte pozor, aby nedošlo k poškodeniu káblov batérie.

– Dbajte na to, aby sa kábel batérie nedostal do kontaktu s dvierkami batérie.

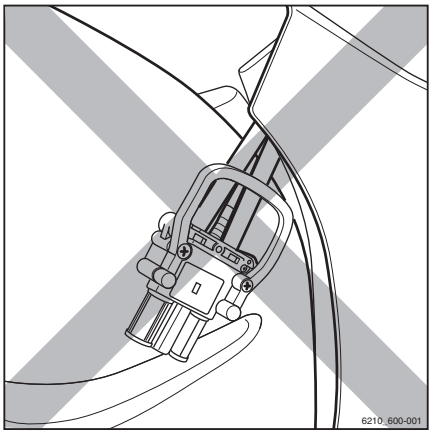

⚠ POZOR

Možnosť poškodenia zástrčky batérie!

Ak sa zástrčka batérie odpojí alebo pripojí, kým je spínacia skrinka zapnutá alebo kým je nabíjačka batérie pod napätím, na zástrčke batérie sa vytvorí elektrický oblúk. Môže to spôsobiť koróziu kontaktov a výrazné skrátenie ich životnosti.

– Pred odpojením alebo pripojením zástrčky batérie vypnite spínaciu skrinku a nabíjačku batérie.

– Okrem núdzových situácií neodpájajte zástrčku batérie, kým je pod napätím.

Ventilačný otvor

Ventilačné otvory medzi krytom batérie a podvozkom sa používajú na chladenie priestoru pre batériu nútenou cirkuláciou vzduchu.

– Ventilačné otvory neblokujte.

– Ak je kryt batérie zdeformovaný, obráťte sa na autorizované servisné stredisko.

Údržba batérie

⚠ NEBEZPEČENSTVO

Ohrozenie života a končatín!

– Dodržiavajte pokyny uvedené v kapitole "Bezpečnostné predpisy pre prácu s batériou".

⚠ VAROVANIE

Akumulátorová kyselina je toxická a žieravá!

– Dodržiavajte bezpečnostné pokyny uvedené v kapitole "Akumulátorová kyselina".

UPOZORNENIE

Údržbu batérie vykonávajte podľa návodu na obsluhu od výrobcu batérie. Zároveň je nutné dodržiavať aj návod na obsluhu nabíjačky batérie. Platné sú len pokyny od výrobcu nabíjačky batérie. Ak niektoré pokyny nie sú k dispozícii, vyžiadajte si ich od dodávateľa.

Údržba batérie pozostáva z nasledujúcich krokov:

- Kontrola stavu batérie, hladiny a hustoty kyseliny
- Kontrola stavu nabitia batérie
- Nabíjanie olovenej batérie
- Vyrovnávacie nabíjanie na zachovanie kapacity batérie

Kontrola stavu batérie, hladiny a hustoty kyseliny

⚠ VAROVANIE

Elektrolyt (zriedená kyselina sírová) je jedovatý a žieravý!

- Pri manipulácii s akumulátorovou kyselinou dodržiavajte bezpečnostné predpisy (pozrite si kapitolu "Akumulátorová kyselina").
- Používajte osobné ochranné vybavenie (gumové rukavice, zásteru a ochranné okuliare).
- Vyliatu akumulátorovú kyselinu okamžite spláchnite veľkým množstvom vody!

⚠ POZOR

Riziko poškodenia!

- Venujte pozornosť pokynom v návode na obsluhu batérie.

- Vyberte batériu z vozíka.
- Skontrolujte, či nemá batéria prasknuté puzdro, vyduté dosky alebo či z nej neuniká kyselina.
- Poškodené batérie nechajte opraviť v autorizovanom servisnom stredisku.
- Otvorte uzáver plniaceho otvoru (1) a skontrolujte hladinu kyseliny. ▷

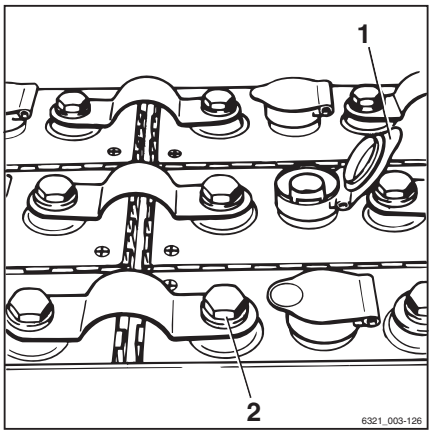

Na batériách so "zátkami článkov s mriežkou" musí hladina kvapaliny dosahovať spodok mriežky.

Na batériách bez "zátok článkov s mriežkou" musí hladina kvapaliny siahať do výšky asi 10 až 15 mm nad olovené dosky.

- Ak je hladina kvapaliny príliš nízka, dopĺňajte ju iba destilovanou vodou.
- Vyčistite kryty článkov batérie a v prípade potreby ich vysušte.
- Z pólov batérie odstráňte zoxidované zvyšky a potom ich namažte mazivom bez obsahu kyselín.
- Dotiahnite pólové svorky batérie (2) a utiahnite ich krútiacim momentom 22 – 25 Nm

(v závislosti od veľkosti použitých skrutiek svoriek).

– Skontrolujte hustotu kyseliny pomocou kyselinomera.

Po nabití sa musí hustota kyseliny pohybovať medzi 1,28 a 1,33 kg/l.

Pri vybitej batérii nesmie byť hustota kyseliny **nižšia** ako 1,14 kg/l.

UPOZORNENIE

Požadovaná hustota kyseliny po nabití sa môže líšiť v závislosti od výrobcu. Dodržiavajte návod na obsluhu použitej batérie. V prípade otázok kontaktujte autorizované servisné stredisko.

Kontrola úrovne nabitia batérie ▷

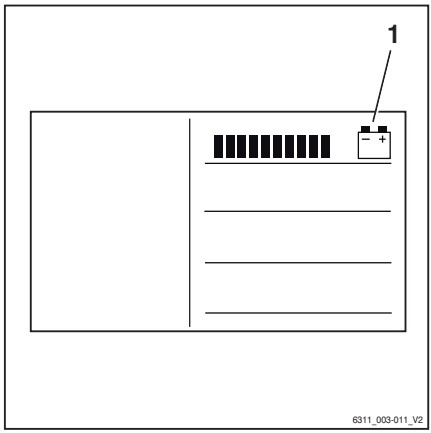

POZOR

Nadmerným vybíjaním sa skracuje životnosť batérie.

Ak sa nezobrazujú žiadne dieliky na indikátore stavu nabitia batérie(1) (0 % dostupnej kapacity batérie, t. j. približne 20 % menovitej kapacity), pôjde o štart z hlbokého vybitia.

– Nenechávajte batériu vybiť až do stavu hlbokého vybitia (na displeji sa nezobrazuje žiaden pruh).
– Ihneď prestaňte pracovať s vozíkom.
– Ihneď nabite batérie.
– Nenechávajte batérie vo vybitom ani čiastočne nabitom stave.

– Aktivujte parkovaciu brzdu.
– Zapnite spínaciu skrinku.
– Odčítajte úroveň nabitia batérie (1) na displeji.
– Nabite vybitú alebo čiastočne nabitú batériu.

UPOZORNENIE

Indikátor stavu nabitia batérie zobrazuje dostupnú kapacitu batérie ako segmentovaný pruh v 10 % prírastkoch. Približne každých 10 sekúnd sa displej prepne z režimu zobrazovania stavu nabitia batérie na zobrazenie zostávajúceho prevádzkového času.

Nabíjanie olovenej batérie

⚠ NEBEZPEČENSTVO

Ohrozenie života a končatín!

Kyslíkovo-vodíkový plyn generovaný počas nabíjania je zvyčajne bez zápachu. Staršie batérie môžu mať sírny zápach v dôsledku kontaminácie.

– Dbajte na to, aby bol pracovný priestor dostatočne vetraný.
– Na vozíkoch s kabínou (vrátane kabín pokrytých plachtovinou) zabezpečte dostatočné vetranie kabíny (špeciálne vybavenie).

⚠ NEBEZPEČENSTVO

Nebezpečenstvo výbuchu v dôsledku používania starých batérií!

Staré a nedostatočne udržiavané batérie môžu spôsobiť nadmerné uvoľňovanie plynov a nadmerné zahrievanie počas nabíjania.

Zvýšené vytváranie výbušného plynu môže spôsobiť výbuch.

– Ak zistíte zvýšené zahrievanie alebo sírny zápach, proces nabíjania okamžite zastavte.
– Zabezpečte dobré vetranie.
– Informujte autorizované servisné stredisko, aby mohlo určiť stav batérie.

⚠ NEBEZPEČENSTVO

Hrozí nebezpečenstvo poškodenia, skratu a výbuchu!

– Na batériu neklaďte žiadne kovové predmety ani nástroje.
– Nepoužívajte otvorený oheň.
– Nefajčite.

⚠ VAROVANIE

Akumulátorová kyselina je toxická a žieravá!

– Dodržiavajte bezpečnostné pokyny uvedené v kapitole "Akumulátorová kyselina".

⚠ POZOR

Nebezpečenstvo poškodenia nabíjačky batérie.

Nesprávne pripojenie alebo nesprávna obsluha nabíjacej stanice alebo nabíjačky batérie môže spôsobiť poškodenie súčiastok.

– Riaďte sa návodom na obsluhu nabíjacej stanice alebo nabíjačky batérie a návodom k batérii.

⚠ POZOR

Možnosť poškodenia zástrčky batérie.

V prípade odpojenia zástrčky batérie, keď je vozík zapnutý (pod zaťažením), sa vytvorí elektrický oblúk. Môže to spôsobiť koróziu kontaktov, čo výrazne skracuje ich životnosť.

– Vypnite spínaciu skrinku na vozíku.
– Vypnite nabíjačku batérie.
– Zástrčku batérie pripájajte alebo odpájajte po vypnutí spínacej skrinky a nabíjačky batérie.

⚠ POZOR

Riziko poškodenia súčiastok.

Poškodenie a znečistenie konektora batérie alebo zástrčky na nabíjačke batérie môže viesť k predčasnému opotrebovaniu náprotivku.

– Pred každým nabíjaním skontrolujte obe strany súpravy konektorov medzi nabíjačkou a batériou, či nie sú poškodené a znečistené.
– Znečistenie okamžite odstráňte.
– Poškodenú súpravu konektorov ďalej **nepoužívajte**. Zabezpečte opravu súpravy konektorov v autorizovanom servisnom stredisku.

UPOZORNENIE

Spoločnosť STILL odporúča, aby ste na prepojenie medzi nabíjačkou a batériou vždy používali súčasti (zástrčku a zásuvku) od rovnakého výrobcu. Použitie súčastí od rôznych výrobcov môže spôsobiť zvýšené opotrebovanie v dôsledku ich rôznej tolerancie tvaru a rozmerov.

UPOZORNENIE

Adaptérový kábel pre 640 A zástrčku batérie/230 A zástrčku nabíjačky batérie je k dispozícii ako príslušenstvo v autorizovanom servisnom stredisku.

– Vozík bezpečne zaparkujte.

– Vypnite spínaciu skrinku.

– Dbajte na to, aby bol pracovný priestor dostatočne vetraný.

– Úplne otvorte prípadné ochranné konštrukcie (napr. tkaninou pokrytá kabína).

– Skontrolujte, či na vonkajších ventilačných otvoroch na vozíku nie sú prekážky a či nie sú zablokované.

– Otvorte kryt batérie.

– Otvorte upevňovací prvok (4) zástrčky batérie (3) jeho potiahnutím doľava. ▷

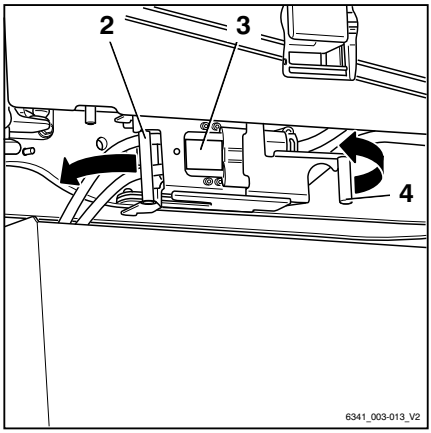

– Odpojte zástrčku batérie (3) od pripájacieho konektora potiahnutím za rukoväť (2) v smere šípky.

– Na batériu neklaďte žiadne kovové predmety ani nástroje.

– Nepribližujte sa s otvoreným plameňom a nefajčite.

– Skontrolujte, či nie sú poškodené káble batérie. V prípade potreby nechajte káble batérie vymeniť v autorizovanom servisnom stredisku.

– Pomocou rukoväte (4) zaveste zástrčku nabíjačky batérie (5) na prednú hranu priečinka pre batériu (1).

– Uchopte zástrčku batérie (3) za rukoväť (2) a vložte zástrčku batérie do zástrčky nabíjačky batérie (5).

– Zatlačte upevňovací prvok (6) zástrčky nabíjačky batérie úplne doprava, aby ste zasunuli zástrčku batérie do zástrčky nabíjačky batérie a zaistili ju v správnej polohe.

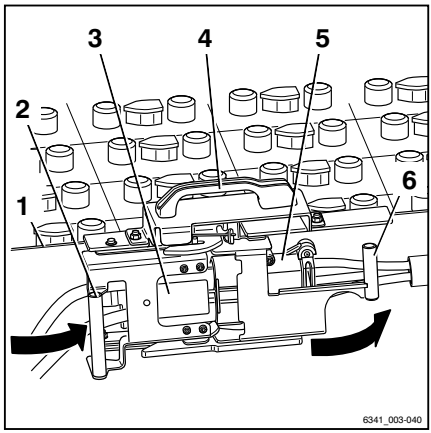

UPOZORNENIE

Postupujte podľa informácií uvedených v návodoch na obsluhu batérie a nabíjačky (vyrovnávacie nabíjanie).

POZOR

Pri použití batérií PowerPlusLife® zabezpečte dobrú cirkuláciu chladiaceho vzduchu.

Prívod chladiaceho vzduchu ani vývod chladiaceho vzduchu nesmú byť zakryté. V opačnom prípade vzduch nemôže cirkulovať cez vzduchové potrubia a batéria sa príliš zahreje.

– Ubezpečte sa, že prívod ani vývod chladiaceho vzduchu nie je zakrytý žiadnymi handričkami a pod.

– Upravte nastavenia nabíjačky batérie podľa kapacity olovenej batérie.

– Zapnite nabíjačku batérie.

Po dokončení procesu nabíjania:

– Vypnite nabíjačku batérie.

– Otvorte upevňovací prvok (6) zástrčky nabíjačky batérie (5) potiahnutím za upevňovací prvok doľava.
– Odpojte zástrčku batérie (3) od zástrčky nabíjačky batérie potiahnutím za rukoväť (2) v smere šípky.
– Zdvihnite zástrčku nabíjačky batérie pomocou rukoväte (4) a vyberte zástrčku nabíjačky batérie z priečinka pre batériu (1).

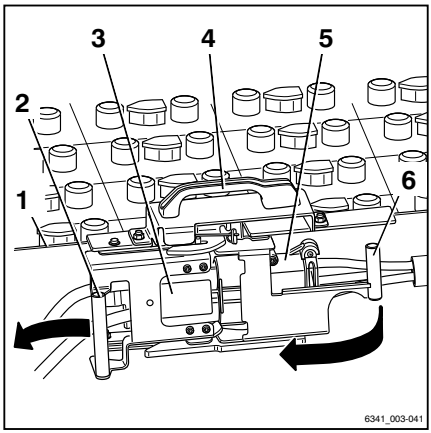

– Uchopte zástrčku batérie (2) za rukoväť (1) a zasuňte ju do pripájacieho konektora na vozíku.
– Zatlačte upevňovací prvok (3) úplne doprava, aby ste zasunuli zástrčku batérie do pripájacieho konektora a zaistili zástrčku batérie v správnej polohe.
– Dbajte na to, aby sa kábel batérie nedostal do kontaktu s klapkou batérie.
– Zatvorte klapku batérie. Počas zatvárania dbajte na to, aby sa medzi podvozok a klapku nezachytili káble.

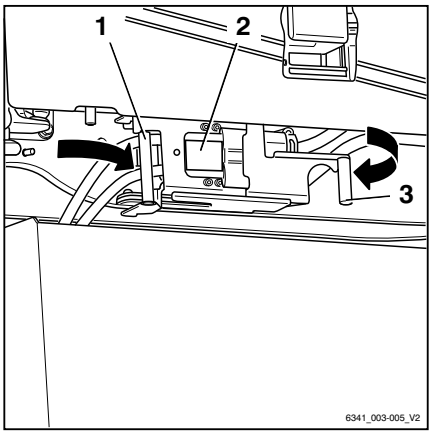

Vyrovnávacie nabíjanie na zachovanie kapacity batérie

Vyrovnávacie nabíjanie zaisťuje rovnomerné nabitie nerovnomerne nabitých článkov batérie. Toto opatrenie pomáha uchovať životnosť a kapacitu batérie.

Vyrovnávacie nabíjanie je potrebné vykonať v súlade s pokynmi výrobcu batérie niekoľkokrát za mesiac po dokončení bežného procesu nabíjania.

UPOZORNENIE

V závislosti od použitej nabíjačky batérie sa vyrovnávacie nabíjanie nemusí spustiť skôr ako po uplynutí 24 hodín. Preto v období, keď sa nevykonávajú žiadne zmeny, napríklad cez víkend, je ideálne vykonať vyrovnávacie nabíjanie.

– Postupujte podľa pokynov v návode na obsluhu nabíjačky batérie, ktoré sa týkajú vykonávania vyrovnávacieho nabíjania.

Spustenie vyrovnávacieho nabíjania

– Nabite batériu.

– Po dokončení nabíjania nechajte batériu v nabíjačke.

Nabíjačka batérie zostáva zapnutá. V závislosti od typu nabíjačky batérie sa vyrovnávacie nabíjanie spúšťa v čase 6 až 24 hodín po ukončení bežného procesu nabíjania. Vyrovnávacie nabíjanie môže trvať až 2 hodiny.

– Viac informácií nájdete v návode na obsluhu od výrobcu nabíjačky batérie.

Ukončenie vyrovnávacieho nabíjania

Vyrovnávacie nabíjanie sa ukončí automaticky. Ak sa počas tohto procesu vyžaduje použitie batérie, vyrovnávacie nabíjanie možno prerušiť stlačením "tlačidla zastavenia" na nabíjačke batérie.

– Viac informácií nájdete v návode na obsluhu od výrobcu nabíjačky batérie.

⚠ POZOR

Môže sa vyskytnúť poškodenie súpravy konektorov!

Ak odpojíte nabíjací kábel, keď je zapnutá nabíjačka batérie, vytvorí sa elektrický oblúk. Môže to spôsobiť koróziu kontaktov, čo výrazne skracuje ich životnosť.

– Pred odpojením nabíjacieho kábla vypnite nabíjačku batérie.

– Vypnite nabíjačku batérie.

– Odpojte zástrčku batérie od konektora nabíjačky batérie.

– Zasuňte zástrčku batérie úplne do pripájacieho konektora na vozíku.

Manipulácia s gélovou batériou

Všeobecné informácie

Na rozdiel od olovených batérií sú gélové batérie zväčša bezúdržbové. Pri gélových batériách nie je potrebné dopĺňať destilovanú vodu. Elektrolyt je vo forme gélu a na rozdiel od bežných olovených batérií nie je tekutý. Z tohto dôvodu gélové batérie počas nabíjania neprodukujú žiadny kyslíkovo-vodíkový plyn.

Tieto výhody sú však na úkor množstva využiteľnej energie v batérii. Zatiaľ čo bežná olovená batéria dokáže využiť 80 % energie obsiahnutej v batérii, gélová využíva len 60 %. Na druhej strane, gélová batéria je vďaka svojej konštrukcii chránená pred hlbokým vybitím (podľa DIN 43 539, časť 5).

Identifikácia

Gélové batérie sú označené skratkou "PzV". Nachádza sa na identifikačnom štítku batérie.

Bezpečnostné predpisy pre prácu s batériou

– Ak máte zriadenú nabíjaciu stanicu pre gélové batérie, dodržiavajte vnútroštátne predpisy v krajine použitia.

⚠ POZOR

Nebezpečenstvo poškodenia nabíjačky batérie!

Pri nesprávnom pripojení alebo prevádzke nabíjačky batérií môže dôjsť k poškodeniu súčastí.

– Riaďte sa návodom na obsluhu nabíjacej stanice alebo nabíjačky batérie a návodom k batérii.

Požiadavky na nabíjačku

Gélová batéria vyžaduje vysokofrekvenčnú nabíjačku. To znamená, že gélovú batériu nie je možné nabiť nabíjačkou určenou pre bežné olovené batérie. Z tohto dôvodu má nabíjacia zásuvka gélovej batérie špeciálny zelený kodóvací kolík. Tento kodóvací kolík zabezpečuje, že vytvorenie pripojenia je možné len s nabíjačkou gélových batérií.

⚠ POZOR

Riziko poškodenia gélovej batérie!

Gélové batérie sa môžu nabíjať len pomocou nabíjačiek, ktoré sú schválené pre gélové batérie. Iná nabíjačka môže batériu poškodiť alebo zničiť.

– **Neodstraňujte, nevymieňajte ani neupravujte** kódovací kolík v zásuvke na nabíjanie batérie.

– Používajte len nabíjačky, ktoré sú schválené pre gélové batérie.

Personál údržby

Iba personál vyškolený na tento účel môže:

- Nabíjať batériu
- Vymeniť batériu

Tieto práce sa musia vykonávať podľa pokynov výrobcu batérie a nabíjačky.

– Dodržiavajte prevádzkové pokyny výrobcu batérie a nabíjačky.

– Pri výmene a nabíjaní batérie dodržiavajte nasledujúce bezpečnostné predpisy.

⚠ VAROVANIE

Nebezpečenstvo pomliaždenia a privretia!

Batéria je veľmi ťažká. Ak sa pod batériou zachytia akékoľvek časti tela, hrozí nebezpečenstvo vážneho poranenia.

Hrozí nebezpečenstvo úrazu, ak dôjde k zachyteniu častí tela medzi dvierkami batérie a okrajom podvozka, keď sú dvierka batérie zatvorené.

– Počas výmeny batérie vždy používajte bezpečnostnú obuv.

– Dvierka batérie zatvorte len v prípade, ak sa medzi dvierkami batérie a okrajom podvozka nenachádzajú žiadne časti tela.

– Batéria sa smie vymieňať len podľa usmernení v tomto návode na obsluhu.

– Počas nabíjania a údržby batérie dodržiavajte pokyny výrobcu na prevádzku batérie a nabíjačky batérie.

Hmotnosť a rozmery batérie

⚠ NEBEZPEČENSTVO

Nebezpečenstvo prevrátenia spôsobené zmenou hmotnosti batérie

Hmotnosť a rozmery batérie ovplyvňujú stabilitu priemyselného vozíka. Pri výmene batérie sa hmotnostné pomery nesmú zmeniť. Hmotnosť batérie musí zodpovedať hmotnostnému rozsahu, ktorý je predpísaný na výrobnom štítku.

– Neodstraňujte ani nemeňte polohu prídavných závaží.
– Dbajte na hmotnosť batérie.

Poškodenie káblov a zástrčky batérie

⚠ POZOR

Ak sú káble poškodené, hrozí nebezpečenstvo skratu.

Pri zatváraní dvierok batérie neprivrite kábel batérie.

– Skontrolujte, či nie je poškodený kábel batérie.
– Pri vyberaní a výmene batérie dávajte pozor, aby nedošlo k poškodeniu káblov batérie.
– Dbajte na to, aby sa kábel batérie nedostal do kontaktu s dvierkami batérie.

⚠ POZOR

Možnosť poškodenia zástrčky batérie!

Ak sa zástrčka batérie odpojí alebo pripojí, kým je spínacia skrinka zapnutá alebo kým je nabíjačka batérie pod napätím, na zástrčke batérie sa vytvorí elektrický oblúk. Môže to spôsobiť koróziu kontaktov a výrazné skrátenie ich životnosti.

– Pred odpojením alebo pripojením zástrčky batérie vypnite spínaciu skrinku a nabíjačku batérie.
– Okrem núdzových situácií neodpájajte zástrčku batérie, kým je pod napätím.

Nabíjanie gélovej batérie

Postup nabíjania je v zásade rovnaký ako pri olovenej batérii. Nevyžadujú sa však žiadne ochranné opatrenia pre prípad úniku kyslíkovo-vodíkového plynu.

– Priemyselný vozík bezpečne zaparkujte.
– Úplne otvorte dvierka batérie.
– Odpojte zástrčku batérie.

- Na batériu neklaďte žiadne kovové predmety ani nástroje.
- Skontrolujte, či nie sú poškodené káble batérie. V prípade potreby nechajte káble batérie vymeniť v autorizovanom servisnom stredisku.
- Zapojte zásuvku batérie do konektora na nabíjačke batérie.
- Upravte nastavenia nabíjačky batérie podľa kapacity gélovej batérie.
- Zapnite nabíjačku batérie.

UPOZORNENIE

Postupujte podľa informácií uvedených v návodoch na použitie batérie a nabíjačky.

Po nabití batérie

POZOR

Riziko poškodenia súčiastok!

- Pred odpojením nabíjacieho kábla vypnite nabíjačku batérie.

- Vypnite nabíjačku batérie.
- Odpojte zástrčku nabíjačky batérie zo zásuvky batérie.
- Pripojte zásuvku batérie do priemyselného vozíka.

POZOR

Ak sú káble poškodené, hrozí nebezpečenstvo skratu!

Pri zatváraní dvierok batérie neprivrite kábel batérie.

- Dbajte na to, aby sa kábel batérie nedostal do kontaktu s dvierkami batérie.

- Zatvorte dvierka batérie. Pri zatváraní dávajte pozor, aby sa medzi podvozok a dvierka batérie nezachytil kábel.

Dvierka batérie musia byť zaistené na mieste.

Vozík je vybavený kontaktným spínačom pre dvierka batérie. Ak nie sú dvierka batérie úplne zatvorené, na displeji zobrazovaco-ovládacej jednotky sa zobrazí hlásenie Zatvorte

dvierka batérie. Priemyselný vozík sa nepohne.

Výmena a prenos batérie

Všeobecné informácie o výmene batérie

⚠ POZOR

Riziko poškodenia komponentov nekontrolovaným pohybom zariadenia na prepravu nákladu a batérie!

Zariadenie na prepravu nákladu a batéria sa môžu dať nekontrolovane do pohybu, ak sa batéria nevymieňa na vodorovnej a hladkej podlahe s dostatočnou nosnosťou.

– Postupujte podľa návodu na obsluhu používaného zariadenia na prepravu nákladu.
– Batériu vždy vymieňajte na vodorovnej a hladkej podlahe s dostatočnou nosnosťou.

Pri výmene batérie používajte nasledujúce zdvíhacie príslušenstvo:

- Vozík
- Špeciálny paletový vozík ECU 30

Nosnosť použitého zariadenia na prepravu nákladu nesmie byť nižšia, ako je hmotnosť batérie (pozrite si výrobný štítok batérie).

Výmena za iný typ batérie

Vo všeobecnosti možno vozík upraviť na iný typ batérie a inú kapacitu v autorizovanom servisnom stredisku.

Dodržiavajte nasledujúce body:

- Displej ovládacej jednotky musí byť nastavený na novú kapacitu batérie.

  Ak k tomu nedošlo, nemožno určiť aktuálny stav vybitia batérie. Úroveň nabitia batérie sa nezobrazuje správne.

  V najhoršom prípade hrozí poškodenie batérie hlbokým vybitím.

– Obráťte sa na autorizované servisné stredisko.

UPOZORNENIE

Pri prechode na batérie PowerPlusLife® možno zvýšiť maximálnu rýchlosť vozíka na 20 km/h.

- *Obráťte sa na autorizované servisné stredisko.*

UPOZORNENIE

Pri prechode z batérií PowerPlusLife® na iné batérie je potrebné z technický dôvodov obmedziť maximálnu rýchlosť vozíka na 17 km/h.

- *Obráťte sa na autorizované servisné stredisko.*

Otvorenie a zatvorenie krytu batérie

Otvorenie krytu batérie

▷

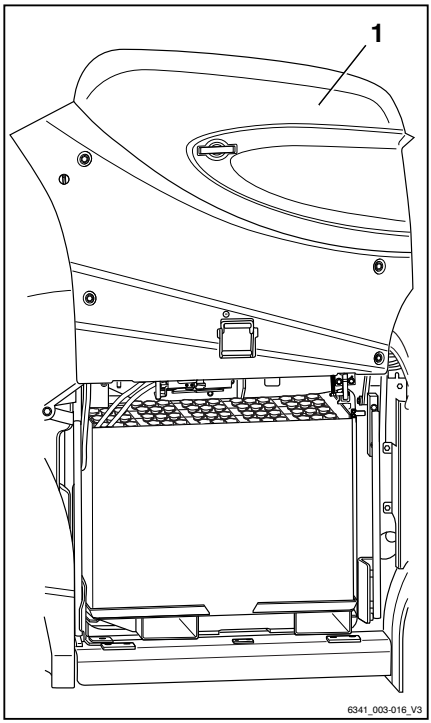

VAROVANIE

Nebezpečenstvo úrazu pri spúšťaní krytu batérie!

Kryt batérie (1) je vybavený pneumatickými pružinami, ktoré ho držia v otvorenej polohe. Ak na kryt pôsobia ďalšie sily napríklad ťažké predmety, silný vietor či iné osoby, kryt batérie sa môže náhle spustiť. Studené počasie a opotrebovanie môže znížiť výkon pneumatických pružín a spôsobiť spustenie krytu.

– Dbajte na to, aby na kryt batérie nepôsobil žiaden tlak spôsobený silným vetrom alebo inými osobami.

– Ak samotné pneumatické pružiny už neudržia kryt batérie, upovedomte o tom na autorizované servisné stredisko.

– Uvoľnite rýchlouzatváraciu sponu (1) otočením o 1/4 otáčky v smere hodinových ručičiek. ▷

– Otvorte zámok krytu batérie (3) pomocou kľúča.

– Kryt batérie uvoľnite tak, že potiahnete za rukoväť (4) a súčasne pomocou druhej rukoväti (2) otočte kryt batérie smerom nahor.

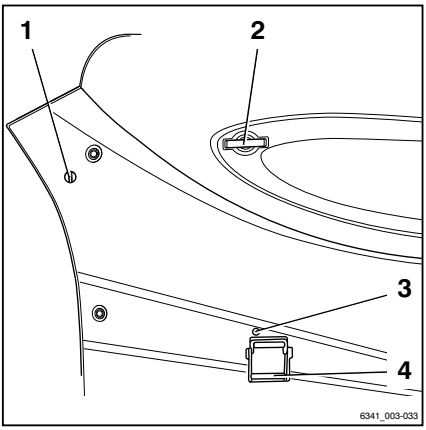

UPOZORNENIE

Pod krytom batérie sa nachádza západka, ktorá sa aktivuje v hornej polohe krytu batérie a bráni tak nežiaducemu zatvoreniu.

– Uistite sa, že bezpečnostný hák (1) zapadne do otvoru v držiaku (2). ▷

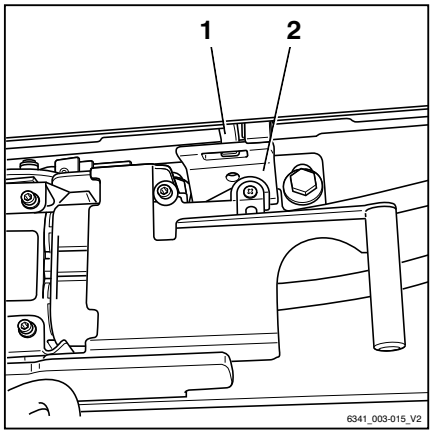

Zatvorenie krytu batérie

POZOR

Pri zatváraní krytu batérie hrozí zachytenie končatín – nebezpečenstvo pomliaždenia!

Pri zatváraní krytu batérie sa medzi krytom batérie a hranou karosérie nesmú nachádzať žiadne predmety.

– Nedržte sa žiadneho z okrajov. Vždy zatvorte kryt batérie uchopením každej z rukovätí jednou rukou.

– Opatrne zatvorte kryt batérie.

– Kryt batérie zatvárajte, iba ak sa v dráhe krytu nenachádzajú žiadne časti tela.

– Ak chcete zatvoriť kryt batérie, naraz uchopte rukoväti (2) a (4) a silno ich potiahnite nadol.

– Uistite sa, že zámok krytu batérie sa pri zatvorení aktivoval.

– Zaistite zámok krytu batérie (3) pomocou kľúča.

– Zaistite rýchlouzatváraciu sponu (1) otočením o 1/4 otáčky proti smeru hodinových ručičiek.

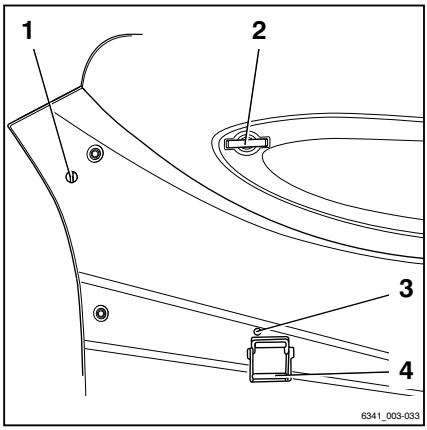

UPOZORNENIE

Kryt batérie je správne uzamknutý, keď horná časť rukoväti pri zatvorení úplne zapadne do (4) krytu.

Výmena batérie

NEBEZPEČENSTVO

Ohrozenie života!

– Presne dodržiavajte pokyny uvedené v kapitole "Bezpečnostné predpisy pre prácu s batériou".

UPOZORNENIE

Batériu možno vymeniť pomocou nasledujúcich nástrojov na zdvíhanie: Dodržiavajte príslušné pokyny z návodu na obsluhu.

- *Vozík*
- *Špeciálny paletový vozík ECU 30*

Príprava

Nosnosť použitého zariadenia na prepravu nákladu nesmie byť nižšia, ako je hmotnosť batérie (pozrite si výrobný štítok batérie).

Postup pri výmene batérie je rovnaký bez ohľadu na vybrané zariadenie na prepravu nákladu.

– Skontrolujte nosnosť zariadenia na prepravu nákladu.

– Uistite sa, že je podlaha vhodná na vyberanie batérie.

– Vypnite spínaciu skrinku.

– Otvorte kryt batérie.

⚠ POZOR

Neodpájajte zástrčku batérie, kým je spínacia skrinka zapnutá!

– Uistite sa, že je spínacia skrinka vypnutá.

– Otvorte upevňovací prvok (4) zástrčky batérie (3) jeho potiahnutím doľava.
– Odpojte zástrčku batérie (3) od pripájacieho konektora vytiahnutím rukoväti (2) v smere šípky.
– Skontrolujte, či nie je poškodený kábel batérie.

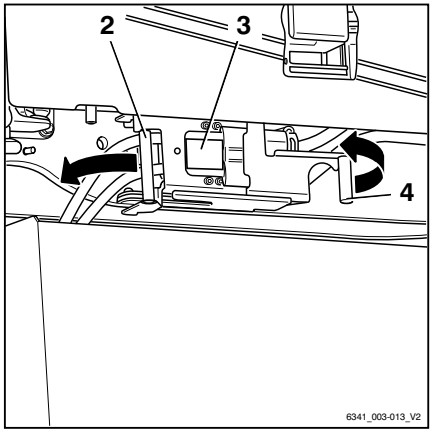

– Zaveste zástrčku batérie (3) na prednú hranu priečinka pre batériu (1).
– Pri vyberaní kábla batérie dbajte na to, aby neprišiel do styku so žiadnym komponentom.

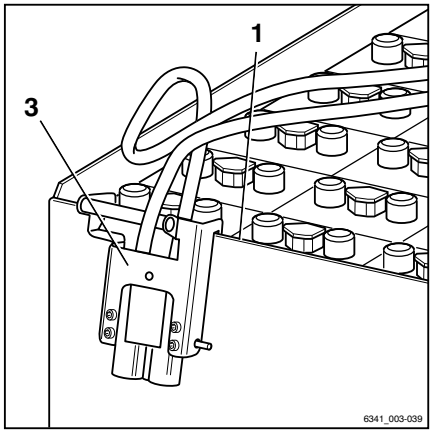

– Nastavte vzdialenosť (A) medzi ramenami vidlíc zariadenia na prepravu nákladu podľa vzdialenosti (A) medzi vidlicovými prvkami na základnom ráme batérie.

– Otočte zaistenie batérie (1) smerom nahor.

Zámok batérie je pridržiavaný vo zdvihnutej polohe pomocou napínacej pružiny. Teraz máte prístup k batérii.

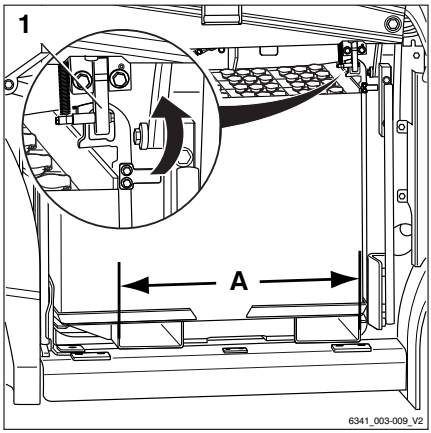

Vyberanie batérie

⚠ VAROVANIE

Nebezpečenstvo pomliaždenia a privretia!

Pri vyberaní a zakladaní batérie pomocou vozíka nesmú stáť tesne vedľa batérie ani medzi batériou a vozíkom žiadne osoby.

– Určte dĺžku základného rámu batérie a označte jedno z ramien vidlíc od jeho konca (B).

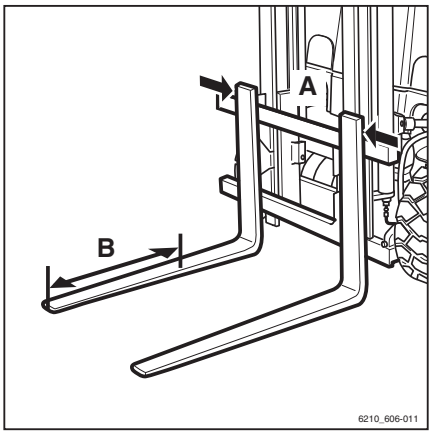

– Opatrne zasuňte ramená vidlice až po túto značku do vidlicových prvkov v základnom ráme batérie.

– Opatrne nadvihnite batériu a základný rám batérie a vyberte ich z vozíka. Dávajte pri tom pozor, aby ste nenarazili do podvozka.

– Pri vyberaní batérie a základného rámu batérie z vozíka postupujte opatrne. Jazdite pomaly, pri riadení vykonávajte pomalé pohyby a brzdite opatrne.

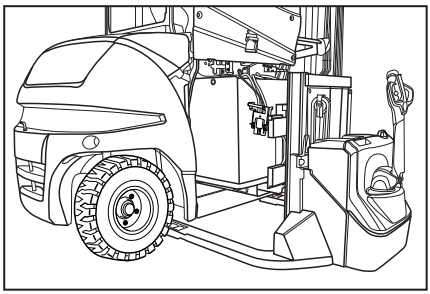

– Batériu a základný rám batérie opatrne zložte dolu.

Batéria vždy zostáva na základnom ráme batérie.

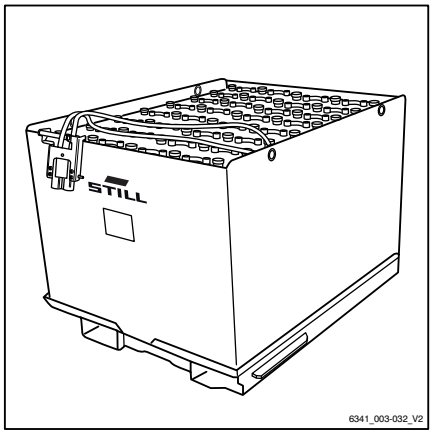

Inštalácia batérie

⚠ POZOR

Hrozí poškodenie batérie!

Ak sa batéria nepoužíva vo vozíku v spojení so základným rámom batérie, batériu nie je možné bezpečne umiestniť do priestoru pre batériu. Batéria sa môže v priestore pre batériu prevrátiť. To môže spôsobiť poškodenie batérie a komponentov vozíka.

– Vždy používajte batériu v spojení so základným rámom batérie.

– Zdvihnite novú batériu spolu so základným rámom batérie a opatrne ju prevezte k vozíku.

– Uistite sa, že ste zástrčku batérie (3) zavesili na prednú hranu priečinka pre batériu (1), a zaistite, aby sa kábel batérie počas montáže nezamotal.

– Batériu umiestnite v pravom uhle voči vozíku.

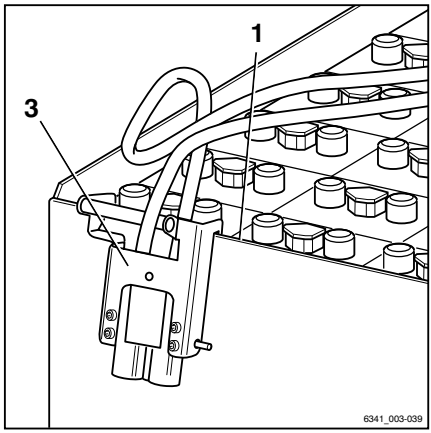

Výmena a prenos batérie

Koľajničky (1) slúžia ako pomôcka pri inštalácii a smerujú základný rám batérie do priestoru pre batériu v pravom uhle.

Ochrana proti nárazu (2) chráni podperu výklopného prvku pred poškodením pri vkladaní batérie.

Zaisťovacie vačky (3) musia pri spustení batérie nadol zapadnúť do základného rámu batérie. Keď sa zaisťovacie vačky zaistia, batéria je chránená pred bočným skĺznutím z priestoru pre batériu.

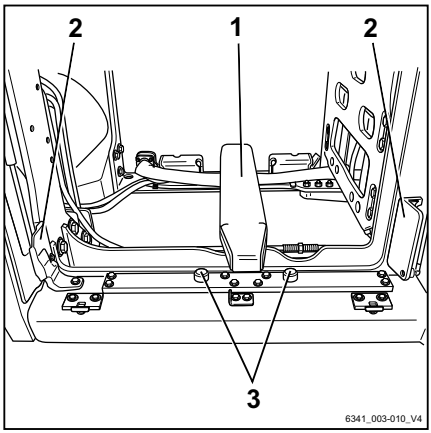

– Opatrne zasuňte batériu do priestoru batérie. Počas tohto postupu sledujte pomôcky na nastavenie a vkladanie (3) na ľavej strane priestoru pre batériu.

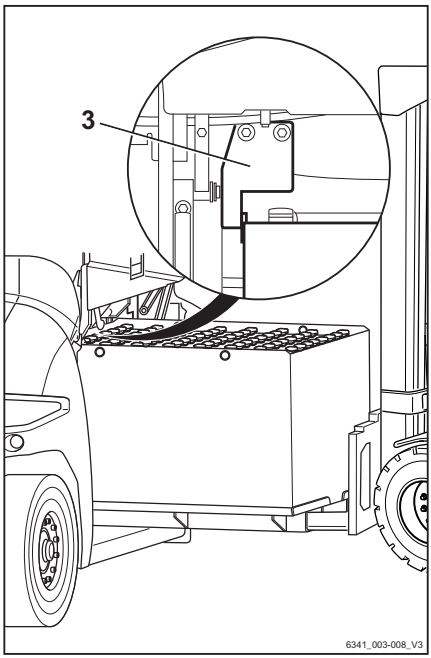

UPOZORNENIE

Batéria musí byť vedená v jednej rovine s pomôckami na nastavenie a vkladanie (3). To vodičovi pomôže vložiť batériu bez toho, aby sa zasekla vo vozíku.

Keď je batéria správne umiestnená v priestore pre batériu: ▷

- Opatrne spustite batériu.
- Skontrolujte, či sú zaisťovacie vačky (2) úplne zaistené v otvoroch (1) a či je batéria vodorovná.
- Ak batéria nie je správne umiestnená, zopakujte tento postup.
- Opatrne posuňte ramená vidlíc von zo základného rámu batérie.

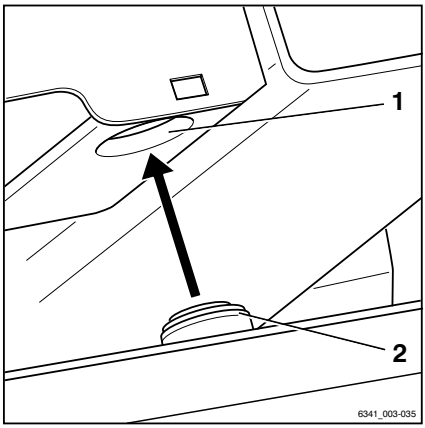

- Otočte zaistenie batérie (1) smerom nadol. ▷

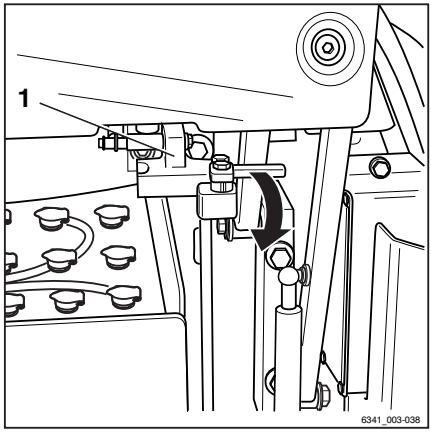

Výmena a prenos batérie

– Uchopte zástrčku batérie (2) za rukoväť (1) a zasuňte ju do pripájacieho konektora na vozíku.

– Zatlačte upevňovací prvok (3) úplne doprava, aby ste zasunuli zástrčku batérie do pripájacieho konektora a zaistili zástrčku batérie v správnej polohe.

– Dbajte na to, aby sa kábel batérie nedostal do kontaktu s krytom batérie.

– Zatvorte kryt batérie.

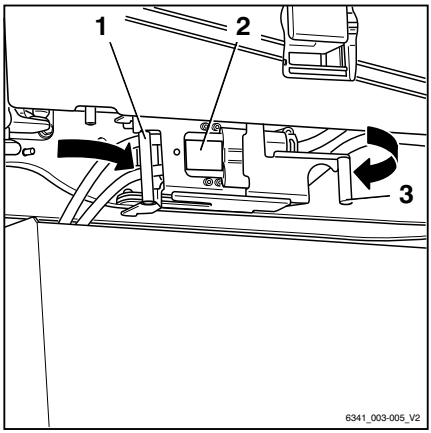

Batéria PowerPlusLife

Batéria PowerPlusLife®

Ide o olovenú batériu PowerPlusLife® chladenú vzduchom. Vďaka funkcii automatického chladenia má táto batéria výraznú výhodu v porovnaní s konvenčnými olovenými batériami, ktoré sa počas prevádzky a nabíjania zahrievajú a zostávajú dlhodobo horúce.

Batéria PowerPlusLife® predstavuje chránený produkt vyvíjaný v spoločnosti STILL GmbH.

Výhody batérie PowerPlusLife®:

- Vyššie rýchlosti jazdy a lepšia manévrovateľnosť
- Dlhšia výdrž batérie, dokonca aj v náročných podmienkach
- Nepretržité automatické chladenie s reguláciou teploty, ktoré sa vykonáva aj po odmontovaní z vozíka, keď batéria nie je pripojená k nabíjačke batérie
- Rýchlejšie pripravená na opätovné použitie po nabíjaní
- Menej tepla vyžarovaného do priestoru pre vodiča

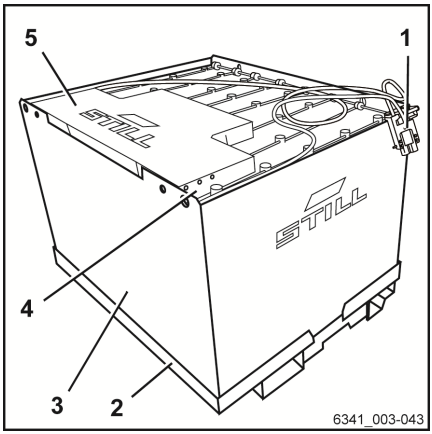

1 Zástrčka batérie
2 Priečinok pre batériu
3 Rám batérie
4 Sledovanie teploty
5 Správa batérie

UPOZORNENIE

Pri prechode na batérie PowerPlusLife® možno zvýšiť maximálnu rýchlosť vozíka na 20 km/h.

- *Obráťte sa na autorizované servisné stredisko.*

Prietok chladiaceho vzduchu

⚠ POZOR

V prípade nízkeho prietoku chladiaceho vzduchu hrozí porucha chladenia batérie.

Nezakrývajte otvory nasávania vzduchu (1) a rozdeľovače vzduchu (2) batérie. Hrozí, že chladiaci vzduch nebude cirkulovať vzduchovými potrubiami. Batéria sa potom príliš prehreje.

– Uistite sa, že otvory nasávania vzduchu a rozdeľovače vzduchu zostávajú otvorené.
– Pri montáži a demontáži batérie skontrolujte, či otvory nasávania vzduchu a otvory rozdeľovačov vzduchu nie sú znečistené.

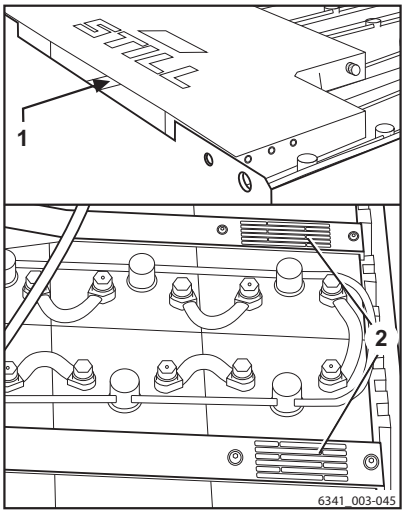

1 Nasávací otvor
2 Rozdeľovače vzduchu

Sledovanie teploty systému PowerPlusLife®

Ovládacia jednotka sleduje teploty vo vnútri batérie a nastavuje reguláciu ventilátora pri chladení. Indikátory LED nepretržite signalizujú stav chladenia batérie.

Ak sa rozsvieti červený indikátor LED (1), teplota batérie je vysoká a chladenie je aktívne.

Ak svieti žltý indikátor LED (2), chladenie batérie je aktívne.

Ak sa rozsvieti zelená kontrolka LED (3), vozík je pripravený na použitie.

Najmä v prípade kombinovaného použitia batérií PowerPlusLife® funkcia sledovania teploty jasne informuje o tom, či sa batéria po nabití dostatočne ochladila a či je pripravená na použitie.

– Ak sa rozsvieti červený indikátor LED (1), nechajte batériu chladnúť, až kým červený indikátor LED nezhasne.

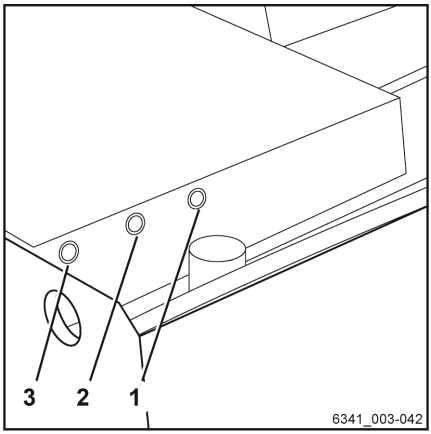

1 Červený indikátor LED "nepripravené na použitie"
2 Žltý indikátor LED "aktívne chladenie"
3 Zelený indikátor LED "pripravené na použitie"

Chybové hlásenia systému PowerPlusLife®

Jeden z troch indikátorov LED vždy svieti a signalizuje stav chladenia batérie PowerPlusLife®. Ak indikátor LED prestane nepretržite svietiť a začne blikať, upozorňuje na vznik chybového hlásenia. Chybové hlásenie nezávisí od farby indikátora LED. V prípade poruchy vždy bliká práve svietiaci indikátor LED.

Nasledujúce chybové hlásenia sa signalizujú blikaním indikátora LED:

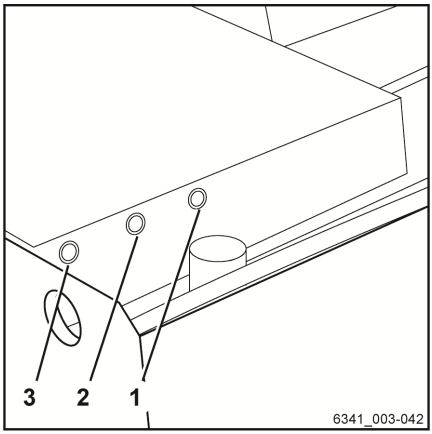

1 Červený indikátor LED
2 Žltý indikátor LED
3 Zelený indikátor LED

hladina kvapaliny

Hladiny kvapaliny v batérii PowerPlusLife® sa kontroluje pomocou snímača.

Ak indikátor LED striedavo pomaly bliká, upozorňuje na príliš nízku hladinu kvapaliny.

– Kvapalinu doplňte. Pozrite si kapitolu s názvom "Údržba batérie".

Interná chyba

Ak indikátor LED bliká v krátkych časových intervaloch, signalizuje výskyt internej chyby.

Túto chybu možno načítať pomocou diagnostickej funkcie. Diagnostický konektor (1) sa nachádza na zariadení správy batérie na pravej strane vedľa indikátorov LED.

– Obráťte sa na autorizované servisné stredisko.

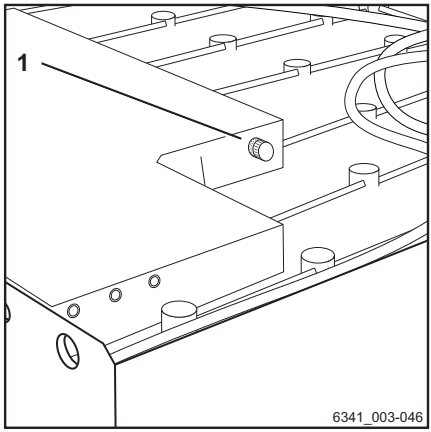

1 Diagnostický konektor

Čistenie

Čistenie vozíka

⚠ VAROVANIE

Pri vypadnutí z vozíka hrozí nebezpečenstvo úrazu!

Pri nastupovaní do vozíka hrozí nebezpečenstvo zachytenia alebo pošmyknutia a pádu. Ak chcete dosiahnuť na vyššie položené miesta na vozíku, použite vhodné vybavenie.

– Na nastupovanie do vozíka používajte výhradne schodíky určené na tento účel.

– Na dosiahnutie neprístupných miest použite vybavenie, ako je rebrík alebo plošina.

⚠ VAROVANIE

Nebezpečenstvo požiaru horľavých čistiacich prostriedkov!

Horľavé čistiace prostriedky sa môžu vznietiť od horúcich súčiastok.

– Nepoužívajte horľavé čistiace prostriedky.

⚠ POZOR

Nebezpečenstvo požiaru horľavých materiálov!

Usadeniny a tuhé látky môžu vznietiť od horúcich súčiastok, napr. od hnacích jednotiek.

– Usadeniny a pevné látky odstráňte.

⚠ POZOR

Pri odpájaní zástrčky batérie hrozí riziko poškodenia!

Ak odpojíte zástrčku batérie, kým je spínacia skrinka zapnutá pod napätím, vytvorí sa elektrický oblúk. Tento oblúk môže poškodiť kontakty a výrazne skrátiť životnosť kontaktov.

– Vypnite spínaciu skrinku.

– Zástrčku batérie odpájajte iba vtedy, keď je spínacia skrinka vypnutá.

⚠ POZOR

V prípade preniknutia vody do elektrického systému hrozí nebezpečenstvo skratu!

– Postupujte presne podľa nasledujúcich krokov.

⚠ POZOR

Príliš vysoký tlak vody alebo príliš horúci prúd vody či pary môžu poškodiť súčiastky vozíka.

– Postupujte presne podľa nasledujúcich krokov.

⚠ POZOR

Možné poškodenie súčastí stlačeným vzduchom.

– Ak sa súčasti čistia stlačeným vzduchom, tlak vzduchu musí byť maximálne 0,15 bar.

Zabráni sa tým tomu, aby sa kvapaliny alebo malé tuhé látky pretlačili cez drážky alebo otvory vo vnútri súčastí a spôsobili poškodenie.

⚠ POZOR

Drsné čistiace prostriedky môžu poškodiť povrch súčastí!

Pri použití drsných čistiacich prostriedkov nevhodných na plastové materiály môže dôjsť k rozpusteniu alebo skrehnutiu plastových súčastí. Obrazovka zobrazovaco-ovládacej jednotky sa môže zarosiť.

– Postupujte presne podľa nasledujúcich krokov.

– Vozík bezpečne zaparkujte.
– Vypnite spínaciu skrinku.
– Odpojte zástrčku batérie.
– Vodu nestriekajte priamo na elektrické motory ani ostatné elektrické súčasti, ako ani ich kryty.
– Používajte iba vysokotlakové čističe s maximálnym výstupným výkonom do 60 barov a teplotou 85 °C.
– Ak používate vysokotlakové čističe, uistite sa, že medzi tryskou a čisteným predmetom je odstup aspoň 1 m.
– Čistiaci prúd nesmerujte priamo na nálepky ani informačné štítky.
– Odstráňte všetky usadeniny/nánosy cudzích materiálov z blízkosti horúcich súčiastok.

- Na čistenie používajte iba nehorľavé kvapaliny.
- Pri práci s čistiacimi prostriedkami postupujte podľa pokynov od výrobcu.
- Na čistenie plastových súčastí používajte iba čistiace prostriedky určené pre plast.
- Na čistenie exteriéru vozíka používajte vodou rozpustné čistiace prostriedky a vodu. Odporúča sa čistenie prúdom z vodnej dýzy, špongiou alebo handričkou.
- Vyčistite všetky prístupné povrchy.
- Pred mazaním vyčistite otvory na dopĺňanie oleja a okolie na dopĺňanie oleja, ako aj maznice.

Čistenie elektrického systému

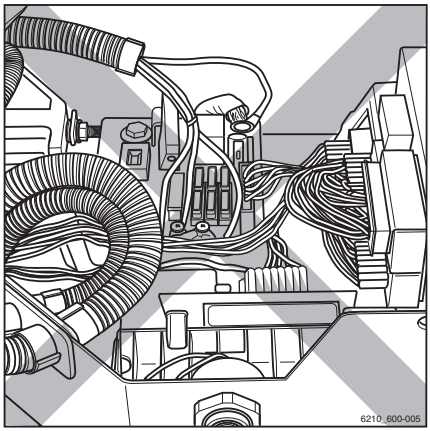

⚠ VAROVANIE

Nebezpečenstvo úrazu elektrickým prúdom zvyškového náboja!

- Nikdy sa nedotýkajte elektrického systému holými rukami.

⚠ POZOR

Pri čistení elektrického systému vodou môže dôjsť k jeho poškodeniu.

Čistenie súčastí elektrického systému vodou je zakázané!

- Neodstraňujte kryty a pod.
- Používajte iba suché čistiace prostriedky podľa špecifikácií výrobcu.

- Súčasti elektrického systému vyčistite nekovovou kefou a prach vyfúkajte prúdom stlačeného vzduchu s nízkym tlakom.

Čistenie nákladných reťazí

▷

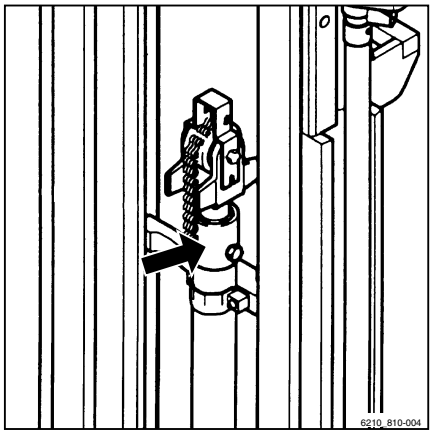

⚠ VAROVANIE

Nebezpečenstvo nehody!

Nákladné reťaze sú bezpečnostné prvky.

Použitie studených/chemických čistiacich prostriedkov alebo kvapalín, ktoré spôsobujú koróziu alebo obsahujú kyseliny alebo chlór, môže poškodiť reťaze a je zakázané!

– Pri práci s čistiacimi prostriedkami postupujte podľa pokynov od výrobcu.

– Pod zdvíhací stožiar umiestnite zbernú nádobu.
– Vyčistite reťaze parafínovými derivátmi, napr. technickým benzínom.
– Pri čistení pomocou prúdu pary nepoužívajte ďalšie čistiace prostriedky.
– Ihneď po vyčistení odstráňte z článkov reťaze vodu pomocou stlačeného vzduchu. Počas tohto úkonu reťazami niekoľkokrát pohnite.
– Po vysušení na reťaz ihneď aplikujte sprej na reťaze. Počas tohto úkonu reťazami niekoľkokrát pohnite.

Špecifikácie spreja na reťaze nájdete v kapitole "Tabuľka s údajmi o údržbe".

UPOZORNENIE TÝKAJÚCE SA ŽIVOTNÉHO PROSTREDIA

Rozliate kvapaliny alebo kvapaliny zhromaždené v zbernej nádobe zlikvidujte ekologickým spôsobom. Riaďte sa zákonnými predpismi.

Čistenie okien

Všetky sklenené plochy, napr. okná kabíny (voliteľné vybavenie), sa musia udržiavať čisté a bez námrazy. Toto je jediný spôsob, ako zabezpečiť dobrý výhľad.

⚠ POZOR

Nepoškoďte vyhrievač zadného okna (z vnútornej strany)!

– Buďte veľmi opatrní pri čistení zadného okna a nepoužívajte žiadne predmety s ostrými hranami.

– Vyčistite okná pomocou komerčne dostupného čistiaceho prostriedku na sklo.

Po čistení

⚠ POZOR

Nebezpečenstvo skratu!

Preniknutie vlhkosti do zástrčky batérie môže viesť k elektrickému skratu.

– Pred pripojením zástrčku batérie vysušte pomocou stlačeného vzduchu.

– Pripájajte iba suchú zástrčku batérie.

– Po mokrom čistení vozík dôkladne vysušte, napr. pomocou stlačeného vzduchu.

– Naneste tenkú vrstvu oleja alebo maziva na všetky pohyblivé súčasti bez povrchovej úpravy.

– Namažte vozík.

– Namažte kĺby a ovládacie prvky.

– Namažte zámok krytu batérie.

– Pred pripojením zástrčky batérie skontrolujte, či je suchá.

UPOZORNENIE

Čím častejšie vozík čistíte, tým častejšie je potrebné ho mazať.

Postup v núdzových situáciách

Núdzové vypnutie

⚠ VAROVANIE

Po núdzovom vypnutí elektrické a hydraulické funkcie viac nebudú k dispozícii!

Postup núdzového vypnutia deaktivuje všetky hydraulické funkcie. Celý elektrický systém sa odpojí.

– Tento bezpečnostný systém využívajte len v prípade nebezpečenstva.

V režime jazdy má núdzové vypnutie nasledujúci efekt:

- Rekuperačné brzdenie nie je dostupné.
- Rekuperačná brzda neudrží vozík na stúpajúcich alebo klesajúcich svahoch. Aktivujte pracovnú brzdu, inak sa vozík začne pohybovať smerom nadol po svahu.
- Po uvoľnení plynového pedála nenastane zníženie rýchlosti. Vozík sa pozvoľna zastaví.
- Posilňovač riadenia nie je k dispozícii. Silu potrebnú na ovládanie volantu zvyšuje zostávajúca funkcia núdzového riadenia.
- Systém na automatické zníženie rýchlosti pri zatáčaní "Curve Speed Control" nie je dostupný.
- Hydraulické funkcie nie sú dostupné.

V prípade núdze je možné všetky elektrické a hydraulické funkcie vypnúť pomocou vypínača núdzového zastavenia alebo pomocou zástrčky batérie nasledovne:

Núdzové vypnutie pomocou vypínača núdzového zastavenia

▷

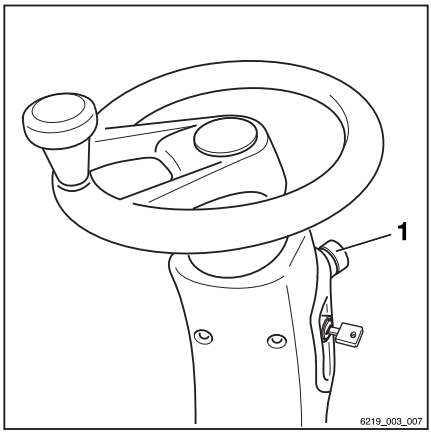

– Stlačte vypínač núdzového zastavenia (1).
– Vozík presuňte na bezpečné miesto použitím vyššej výkonnosti.
– Zabrzdite vozík pomocou pracovnej brzdy stlačením brzdového pedála
– Na udržanie vozíka na stúpajúcich alebo klesajúcich svahoch použite pracovnú brzdu.

Núdzové vypnutie pomocou zástrčky batérie

▷

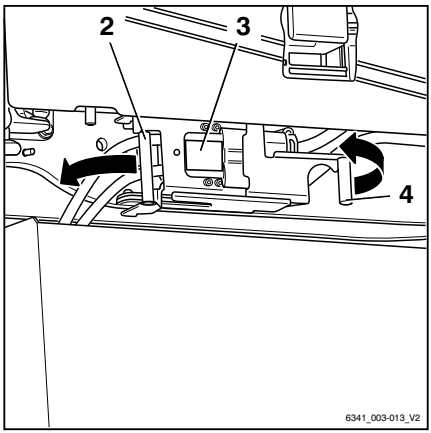

⚠ POZOR

Pri odpájaní zástrčky batérie hrozí riziko poškodenia!

Ak odpojíte zástrčku batérie, kým je spínacia skrinka zapnutá pod napätím, vytvorí sa elektrický oblúk. Tento oblúk môže poškodiť kontakty a výrazne skrátiť životnosť kontaktov.

– Okrem núdzových situácií neodpájajte zástrčku batérie, kým je pod napätím.

– Potiahnite upevňovací prvok (4) doľava a otvorte ho.
– Odpojte zástrčku batérie (3) od pripájacieho konektora potiahnutím za rukoväť (2) v smere šípky.

UPOZORNENIE

Núdzové vypnutie pomocou zástrčky batérie je možné vykonať len vtedy, keď je vozík stojí na mieste a kryt batérie je otvorený.

Postup pri prevrátení vozíka

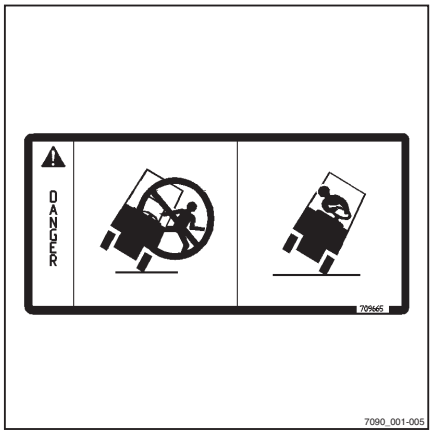

⚠ NEBEZPEČENSTVO

Pri prevrátení vozíka môže vodič vypadnúť a dostať sa pod vozík, čo môže mať smrteľné následky. Ohrozenie života.

Nedodržanie obmedzení určených v tomto návode na obsluhu, ako je napr. riadenie na neprípustne strmých svahoch alebo neprispôsobenie rýchlosti pri odbočovaní, môže mať za následok prevrátenie vozíka. Ak sa vozík začne prevracať, za žiadnych okolností neopúšťajte vozík. Zvýšili by ste tým nebezpečenstvo zachytenia vozíkom.

– Neodopínajte si bezpečnostný pás.
– Nikdy nevyskakujte z vozíka.
– Musíte dodržiavať pravidlá správania sa pri prevrátení vozíka.

Pravidlá správania sa pri prevrátení vozíka:

– Rukami sa pevne držte volantu.
– Nohami sa zaprite do podlahy.
– Ohnite vašu hornú časť tela ponad volant.
– Telo ohnite proti smeru pádu.

Núdzové kladivo

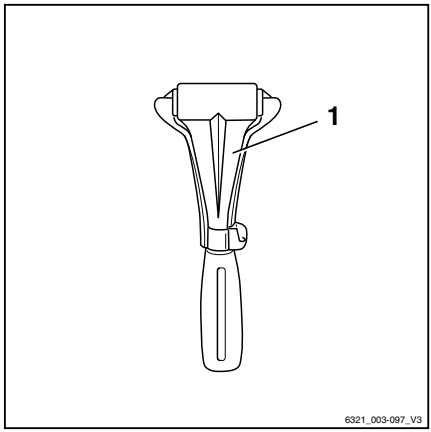

Núdzové kladivo slúži na vyslobodenie operátora, ktorý zostal uväznený v kabíne pri nebezpečnej situácii, napr. keď sa vozík prevrátil a nie je možné otvoriť dvere kabíny.

Jednotabuľové bezpečnostné sklo je možné relatívne bezpečne rozbiť núdzovým kladivom, aby vodič mohol opustiť kabínu, prípadne aby ho bolo možné vyslobodiť z nebezpečného priestoru.

Použitie núdzového kladiva

⚠ VAROVANIE

Pri rozbíjaní okna hrozí nebezpečenstvo poranenia sklenými črepinami!

Pri rozbíjaní okna kabíny môžu sklené črepiny zasiahnuť tvár a spôsobiť rezné poranenia pokožky a očí. Pri rozbíjaní sklenej tabule odvráťte tvár a chráňte si ju ohnutou voľnou rukou.

– Pri rozbíjaní sklenej tabule si chráňte tvár.

– Vytiahnite núdzové kladivo za rukoväť z držiaka.

– Jednou z dvoch kovových špičiek na hlave núdzového kladiva silno udierajte na sklenú tabuľu, kým sa nerozbije.

Núdzová jazda pomocou prepínača smeru jazdy/páčky ukazovateľa smeru jazdy

Ak je vozík vybavený dvoma nezávislými ovládacími zariadeniami smeru jazdy a niektoré z týchto ovládacích zariadení zlyhá, vozík možno núdzovo riadiť, aby pomocou ovládacieho zariadenia opustil nebezpečné miesto.

Keďže vozík sa môže pohybovať iba v obmedzenom rozsahu, hrozí nebezpečenstvo nehody.

Toto sú možné ovládacie prvky smeru jazdy:

- Prepínač smeru jazdy na ovládacom zariadení pre hydraulické funkcie
- Páčka ukazovateľa smeru jazdy na module voliča smeru jazdy a ukazovateľa (voliteľné vybavenie)

Núdzová prevádzka je možná v nasledujúcich situáciách:

- Nastala porucha prepínača smeru jazdy na ovládacom zariadení pre hydraulické funkcie.

  Zobrazí sa hlásenie `SMER JAZDY V NUDZOVOM REZIME PREVADZKY` ⚠.
- Nastala porucha páčky ukazovateľa smeru jazdy na module voliča smeru jazdy a ukazovateľa (voliteľné vybavenie).

  Zobrazí sa hlásenie `SMER JAZDY V NUDZOVOM REZIME PREVADZKY` ⚠.
- Nastala porucha zobrazovaco-ovládacej jednotky.

Pri núdzovej jazde postupujte nasledovne:

– Sadnite si na sedadlo vodiča.

– Zapnite si bezpečnostný pás.

– Uvoľnite parkovaciu brzdu.

– Potlačte prepínač smeru jazdy/páčku ukazovateľa smeru jazdy do požadovaného smeru jazdy.

– Stlačte plynový pedál.
– Prejdite s vozíkom na bezpečné miesto a bezpečne ho zaparkujte.
– Ak sa táto chyba vyskytuje často, obráťte sa na autorizované servisné stredisko.

Núdzové spúšťanie

Ak hydraulický regulátor zlyhá, keď je zdvihnutý náklad, je možné vykonať núdzové spúšťanie. Skrutka núdzového spúšťania, určená na tento účel, sa nachádza na riadiacom bloku.

⚠ NEBEZPEČENSTVO

Hrozí nebezpečenstvo smrteľného zranenia padajúcim nákladom alebo spúšťanými časťami vozíka.

– Nepohybujte sa pod zdvihnutým nákladom.
– Postupujte podľa pokynov uvedených nižšie.

⚠ VAROVANIE

Náklad sa spustí nadol!

Rýchlosť spúšťania sa reguluje odskrutkovaním skrutky núdzového spúšťania.

– Všimnite si zoznam bodov nižšie.

Pamätajte na nasledujúce skutočnosti:

- Uťahovací moment:
  Max. 2,5 Nm
- Pri miernom odskrutkovaní:
  Náklad sa spúšťa pomaly
- Pri výraznom odskrutkovaní:
  Náklad sa spúšťa rýchlo

UPOZORNENIE

Šesťhranný nástrčkový kľúč na vykonanie krokov uvedených nižšie sa nachádza pod podlahovou doskou na brzdovom ventile. Tento šesťhranný nástrčkový kľúč sa musí vždy nachádzať vo vozíku.

– Demontujte podlahovú dosku.

– Vyberte šesťhranný nástrčkový kľúč (1) z montážneho držiaka. ▷
– Otvorte predný pravý kryt.

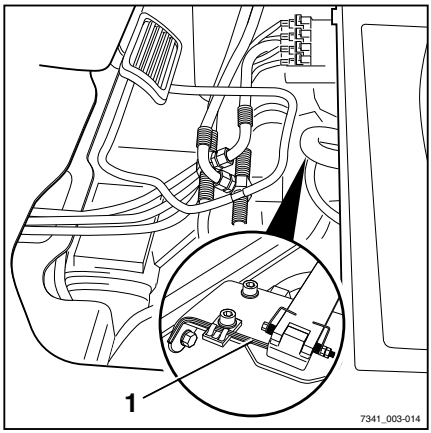

– Šesťuholníkovým kľúčom uvoľnite skrutku núdzového spúšťania (3) na riadiacom bloku (2) jej otočením o max. 1,5 otáčky. ▷
– Po spustení nákladu dotiahnite skrutku núdzového spúšťania.
– Šesťhranný nástrčkový kľúč vráťte späť do držiaka.
– Založte späť podlahovú platňu.
– Zatvorte predný pravý kryt.

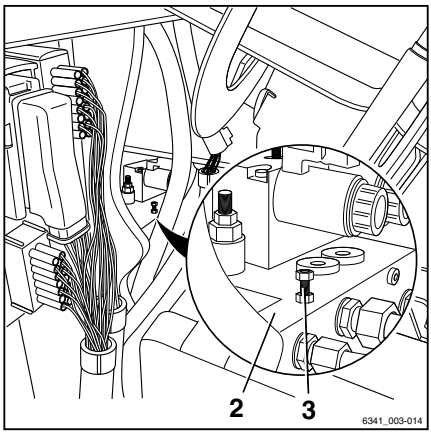

⚠ NEBEZPEČENSTVO

Pri používaní vozíka so zablokovaným ovládacím zariadením hydrauliky hrozí zvýšené nebezpečenstvo nehody!

– Po núdzovom spustení nákladu dajte poruchu opraviť.
– Obráťte sa na autorizované servisné stredisko.

Uvoľnenie brzdy ovládanej pružinou

⚠ POZOR

Poškodenie komponentov v dôsledku zablokovania brzd!

Na to, aby bolo možné vozík ťahať, je potrebné odblokovať viackotúčové brzdy v jednotkách hnacích kolies.

– Počas ťahania opakovane uvoľňujte brzdu ovládanú pružinou podľa nasledujúcej tabuľky.

Vozík je vybavený brzdou ovládanou negatívnou pružinou. Po niekoľkých minútach od vypnutia vozíka sa zablokujú viackotúčové brzdy v jednotkách hnacích kolies. Vozíkom však bude možné naďalej pohybovať, až kým sa nezablokujú jednotky pohonu kolies. Na to, aby bolo možné vozík ťahať, je potrebné aktiváciou brzdového ventilu uvoľniť brzdu ovládanú pružinou. V opačnom prípade by mal vozík pri ťahaní zablokované kolesá.

UPOZORNENIE

Brzdový ventil sa nachádza pred sedadlom vodiča pod podlahovou doskou.

Ako pomôcku pri aktivácii brzdového ventilu je možné použiť spriahací kolík z protizávažia. Ak na vozíku nie je k dispozícii žiadny odnímateľný spriahací kolík, napríklad ak je vozík vybavený automatickým spriahadlom (špeciálne vybavenie), je na prístup k brzdovému ventilu nutné úplne zdvihnúť podlahovú dosku.

Po uvoľnení pružinou ovládanej brzdy postupne znova klesne tlak v hydraulickom systéme brzdy a brzdy sa môžu znova zablokovať. V určitých intervaloch je potrebné prerušiť ťahanie a znova uvoľniť brzdu ovládanú pružinou podľa nasledujúcej tabuľky.

Tlak hydraulického oleja	Časový interval od uvoľnenia brzdy ovládanej pružinou do jej opätovného zablokovania	
°C	Minúty	Sekundy
–20	190	0
20	7	40

Tlak hydraulického oleja	Časový interval od uvoľnenia brzdy ovládanej pružinou do jej opätovného zablokovania	
°C	Minúty	Sekundy
50	2	50
95	1	50

Aktivácia brzdového ventilu pomocou spriahacieho kolíka:

– Spriahací kolík vyberte z protizávažia.

– Uchopte gumový jazýček na gumovej podložke pomocou otvoru na prst potiahnite za jazýček. ▷

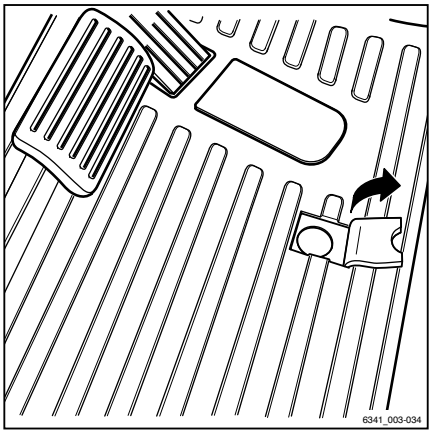

– Zasúvajte spriahací kolík (1) do otvoru (2) na podlahovej doske, až kým sa kolík viditeľne neoprie o platňu brzdového ventilu pod ňou. ▷

– Opakovane spriahací kolík zatlačte zvisle smerom nadol.

Pružinou ovládaná brzda sa uvoľní.

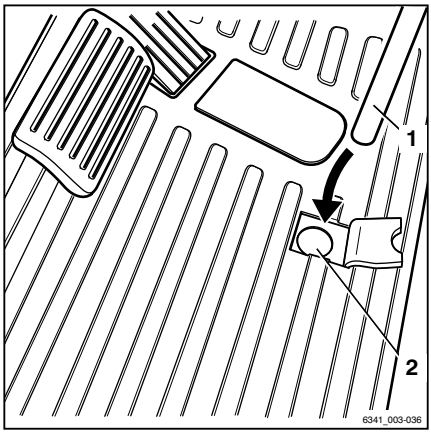

UPOZORNENIE

Ak chcete pružinou ovládanú brzdu uvoľniť úplne, zatlačte platňu brzdového ventilu najmenej 30 krát. Tlak, ktorý sa vďaka tomu nahromadí v hydraulickom systéme brzdy, uvoľní pružinou ovládanú brzdu.

– Po uvoľnení pružinou ovládanej brzdy znova sklopte gumový jazýček na gumovej podložke.

– Spriahací kolík vložte do protizávažia.

Aktivácia brzdového ventilu bez spriahacieho kolíka:

– Vyberte gumovú podložku.

– Demontujte podlahovú dosku.

– Platňu brzdového ventilu (3) opakovane zatlačte smerom nadol. ▷

Pružinou ovládaná brzda sa uvoľní.

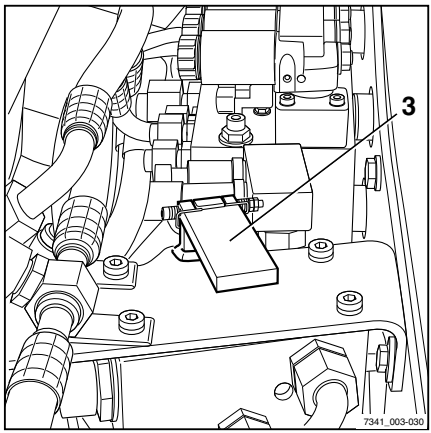

UPOZORNENIE

Ak chcete pružinou ovládanú brzdu uvoľniť úplne, zatlačte platňu brzdového ventilu najmenej 30 krát. Tlak, ktorý sa vďaka tomu nahromadí v hydraulickom systéme brzdy, uvoľní pružinou ovládanú brzdu.

– Po uvoľnení pružinou ovládanej brzdy založte späť podlahovú dosku a gumovú podložku.

VAROVANIE

Riziko poranenia v dôsledku pádu alebo pošmyknutia!

V prípade, že podlahovú dosku neumiestnite naspäť, hrozí riziko zachytenia topánok a následne pádu. Riziko pošmyknutia a zranenia hrozí, aj keď podlahovú dosku opätovne umiestnite, a nedáte na ňu gumovú podložku.

– Založte podlahovú dosku aj gumovú podložku.

Ťahanie ▷

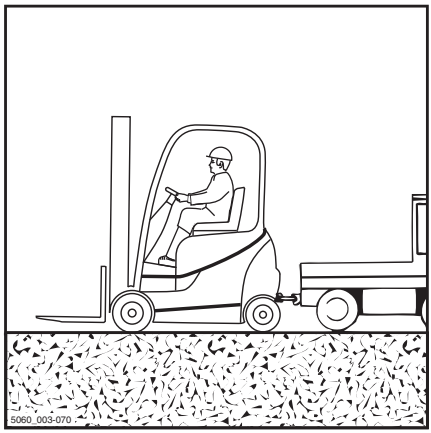

NEBEZPEČENSTVO

Nebezpečenstvo nehody spôsobené poruchou brzdového systému ťahača!

Ak nie je brzdový systém ťažného vozidla adekvátne dimenzovaný, vozík nemusí bezpečne zabrzdiť alebo brzdy môžu zlyhať. Ťažné vozidlo musí byť navrhnuté tak, aby bolo schopné absorbovať trakčné aj brzdné sily vyvinuté nebrzdeným ťahaným nákladom (celkovú skutočnú hmotnosť vozíka).

– Skontrolujte trakčnú a brzdnú silu ťažného vozidla.

Postup v núdzových situáciách

⚠ NEBEZPEČENSTVO

V prípade zabrzdenia ťahača hrozí nabúranie vozíka!

Ak sa na prenos energie v oboch smeroch počas ťahania nepoužíva pevné spojenie, vozík môže naraziť do ťažného vozidla, keď ťažné vozidlo zabrzdí. Z bezpečnostných dôvodov používajte iba preskúšanú ťažnú tyč.

– Používajte preskúšanú vlečnú tyč.

⚠ POZOR

Ak nedôjde k prerušeniu pohonu vozíka medzi trakčným motorom a hnacou nápravou, môže dôjsť k poškodeniu pohonu.

– Prepínač smeru jazdy prepnite do neutrálnej polohy.

⚠ POZOR

Pri odpájaní zástrčky batérie hrozí riziko poškodenia!

Ak odpojíte zástrčku batérie, kým je spínacia skrinka zapnutá pod napätím, vytvorí sa elektrický oblúk. Tento oblúk môže poškodiť kontakty a výrazne skrátiť životnosť kontaktov.

– Vypnite spínaciu skrinku.

– Zástrčku batérie odpájajte iba vtedy, keď je spínacia skrinka vypnutá.

⚠ NEBEZPEČENSTVO

Počas manévrovania hrozí v oblasti medzi vozíkom a ťahačom nebezpečenstvo smrteľného zranenia!

Informujte vodiča ťažného vozidla a mechanika pripájajúceho ťažnú tyč o možnom nebezpečenstve. Pri upevňovaní ťažnej tyče vždy spolupracujte s ďalšou osobou, ktorá vám pomôže pri navádzaní ťahača.

– Manévrujte s vozíkom s pomocou ďalšej osoby ako sprievodcom.

⚠ POZOR

Riadenie je veľmi tuhé! Ak hydraulika zlyhá, posilňovanie riadenia nefunguje!

– Použite pomalú ťažnú rýchlosť, pri ktorej budete môcť za každých okolností bezpečne zabrzdiť a ovládať vozík aj ťahač.

⚠ POZOR

Ak počas ťahania vozík nikto neriadi, môže sa nekontrolovane vychýliť!

– Ťahaný vozík musí byť riadený vodičom.
– Vodič ťahaného vozíka musí pred začatím ťahania sedieť na sedadle vodiča a mať zapnutý bezpečnostný pás.
– Keď je to možné, aktivujte príslušné zabezpečovacie systémy.

⚠ POZOR

Poškodenie komponentov v dôsledku zablokovania brzd!

Vozík je vybavený brzdou ovládanou negatívnou pružinou. V dôsledku toho sa pri vypnutí vozíka zablokujú viaclamelové brzdy v bloku jednotiek hnacích kolies. Ak chcete vozík ťahať, je nutné uvoľniť túto brzdu na brzdovom ventile. V opačnom prípade by mal vozík pri ťahaní zablokované kolesá.

Po uvoľnení tejto pružinou ovládanej brzdy sa v hydraulickom systéme brzdy postupne znova vytvára tlak. Brzdy sa tak môžu znova zablokovať. Keď je spínacia skrinka vypnutá, všímajte si čas ťahania. Ťahanie je potrebné pravidelne prerušovať a brzdu znova uvoľňovať.

– Uvoľnenie brzdy ovládanej pružinou
– Všímajte si čas ťahania a v prípade potreby znova uvoľnite brzdu ovládanú pružinou.

– Zložte náklad a ramená vidlíc spustite tesne nad zem.
– Prepínač smeru jazdy prepnite do neutrálnej polohy.
– Aktivujte parkovaciu brzdu.
– Vypnite spínaciu skrinku.
– Odpojte zástrčku batérie.
– Skontrolujte trakčnú a brzdnú silu ťažného vozidla.
– S pomocou sprievodnej osoby naveďte ťažné vozidlo k vozíku.
– Pripojte vlečnú tyč do spriahadla ťažného vozidla a vozíka.
– Uvoľnite brzdu ovládanej pružinou.
– Sadnite si na sedadlo vodiča v ťahanom vozíku a zapnite si bezpečnostný pás.

Postup v núdzových situáciách

- Keď je to možné, aktivujte príslušné zabezpečovacie systémy.
- Uvoľnite parkovaciu brzdu.
- Vyberte pomalú rýchlosť ťahania.
- Odtiahnite vozík.
- Pozrite si informácie o čase ťahania (nájdete ich v tabuľke v časti s názvom "Uvoľnenie brzdy ovládanej pružinou") a v prípade potreby znova uvoľnite brzdu ovládanú pružinou.
- Po odtiahnutí zabezpečte vozík proti samovoľnému pohybu (napr. použitím parkovacej brzdy alebo pomocou zakladacích klinov).
- Odstráňte vlečnú tyč.

Preprava vozíka

Preprava

⚠ POZOR

Nebezpečenstvo materiálnych škôd spôsobené preťažením!

Pri prevážaní vozíka pomocou dopravných prostriedkov musia byť nosnosti dopravného prostriedku, rámp a nakladacích mostov väčšie ako skutočná celková hmotnosť vozíka. Pri preťažení môže dôjsť k trvalej deformácii a poškodeniu komponentov.

– Stanovte celkovú skutočnú hmotnosť vozíka.
– Vozík nakladajte, len ak sú nosnosti dopravného prostriedku, rámp a nakladacích mostov väčšie, ako skutočná celková hmotnosť vozíka.

Stanovenie celkovej skutočnej hmotnosti ▷

– Vozík bezpečne zaparkujte.
– Hmotnosť celku môžete určiť na základe údajov z výrobného štítka vozíka a výrobného štítka nadstavcov (voliteľné vybavenie), ak sa používajú.
– Celkovú skutočnú hmotnosť vozíka vypočítate sčítaním získaných údajov:

	Vlastná hmotnosť (1)
+	Maximálna povolená hmotnosť batérie (2)
+	Hmotnosť dodatočného závažia (voliteľné vybavenie) (3)
+	Vlastná hmotnosť nástavcov (voliteľné vybavenie)
+	Rezerva 100 kg pre vodiča
=	Celková skutočná hmotnosť

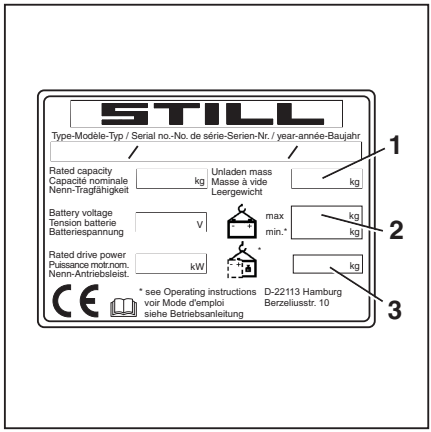

⚠ NEBEZPEČENSTVO

Nebezpečenstvo nehody pri páde vozíka!

Pohyby pri jazde môžu spôsobiť, že zadná časť vozíka sa vychýli z nakladacieho mosta. Môže tak dôjsť k pádu vozíka.

– Pred jazdou po nakladacom moste skontrolujte, či je most správne pripevnený a zabezpečený.
– Overte, či je prepravný dopravný prostriedok, na ktorý má byť vozík naložený, dostatočne zabezpečený proti pohybu.
– Dodržiavajte bezpečnostnú vzdialenosť od okrajov, nakladacích mostov, rámp, pracovných plošín atď.
– Pomaly a opatrne vojdite na nákladné vozidlo.

Podloženie klinov

▷

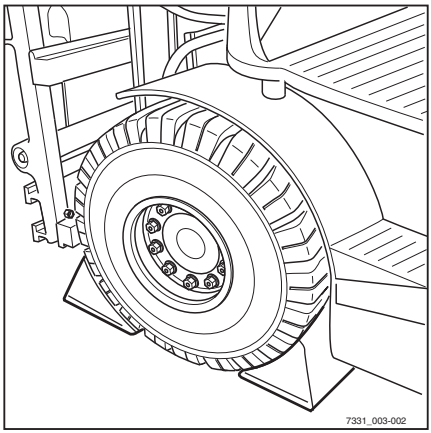

– Zabezpečte vozík proti pohybu založením klinov (1) pred každé predné a za každé zadné koleso.
– Vozík bezpečne zaparkujte.

⚠ POZOR

Pri odpájaní zástrčky batérie hrozí riziko poškodenia!

Ak odpojíte zástrčku batérie, kým je spínacia skrinka zapnutá pod napätím, vytvorí sa elektrický oblúk. Tento oblúk môže poškodiť kontakty a výrazne skrátiť životnosť kontaktov.

– Vypnite spínaciu skrinku.
– Zástrčku batérie odpájajte iba vtedy, keď je spínacia skrinka vypnutá.

– Uistite sa, že je spínacia skrinka vypnutá.
– Odpojte zástrčku batérie.

Priviazanie

⚠ POZOR

Popruhy sa môžu trieť o styčnú plochu a spôsobiť poškodenie!

– Umiestnite medzi popruh a styčnú plochu nekĺzavý materiál, napr. gumové podložky alebo molitan.

– Umiestnite popruh (1) na každej strane vozíka. Priviažte vozík smerom dozadu.
– Pripevnite popruh (1) k spojovaciemu čapu (2) alebo ho oviňte okolo spojovacieho čapu.

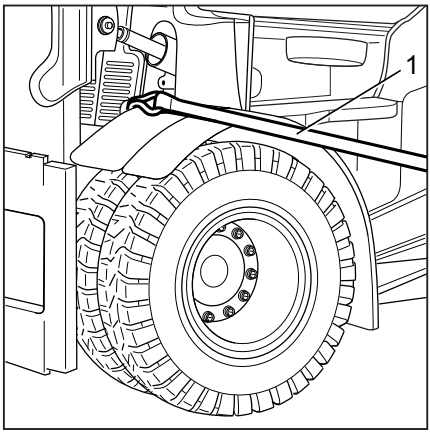

– Priviažte vozík smerom k bočnej strane.

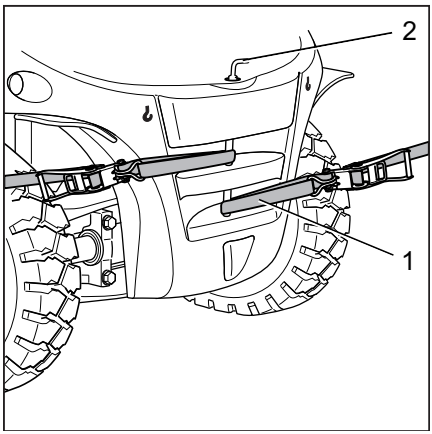

⚠ NEBEZPEČENSTVO

Ak sa popruhy uvoľnia, môže dôjsť k zošmyknutiu vozíka!

Vozík musí byť pevne upevnený, aby sa počas prepravy nepohyboval.

– Uistite sa, že sú popruhy riadne napnuté a že podložky nemôžu vypadnúť.

Nakladanie žeriavom

Nakladanie žeriavom je určené len na prepravu celého vozíka vrátane zdvíhacieho stožiara pri uvedení do prevádzky. Túto akciu je možné vykonať iba v autorizovanom servisnom stredisku pomocou popruhov výslovne určených a schválených na tento účel.

Vyradenie z prevádzky

Odstavenie a skladovanie vozíka

⚠ POZOR

Pri nesprávnom skladovaní hrozí poškodenie súčiastok!

Nesprávne skladovanie vozíka alebo jeho vyradenie z prevádzky na dobu dlhšiu ako dva mesiace bude mať za následok koróziu vozíka. Ak je vozík dlhodobo zaparkovaný v prostredí s teplotou okolia nižšou ako –10 °C, batérie vychladnú. Elektrolyt môže zmrznúť a poškodiť batérie.

– Pred odstavením prijmite nasledujúce opatrenia.

⚠ POZOR

Pri odpájaní zástrčky batérie hrozí riziko poškodenia!

Ak odpojíte zástrčku batérie, kým je spínacia skrinka zapnutá pod napätím, vytvorí sa elektrický oblúk. Tento oblúk môže poškodiť kontakty a výrazne skrátiť životnosť kontaktov.

– Vypnite spínaciu skrinku.
– Zástrčku batérie odpájajte iba vtedy, keď je spínacia skrinka vypnutá.

⚠ POZOR

Deformácia pneumatík v dôsledku neustáleho zaťažovania jednej strany!

Uchovanie kolies tak, aby sa nedotýkali zeme, zabráni trvalej deformácii pneumatík.

– Zdvíhanie a nadvihovanie vozíka zdvihákom ponechajte na autorizované servisné stredisko.

⚠ POZOR

Riziko poškodenia koróziou v dôsledku kondenzácie na vozíku!

Mnoho plastových fólií a syntetických materiálov je vodotesných. Cez takéto prikrývky voda skondenzovaná na vozíku nedokáže unikať.

– Nepoužívajte plastové fólie, lebo tieto materiály podporujú kondenzáciu vody.

UPOZORNENIE

Skladujte len úplne nabité batérie.

Nevyhnutné opatrenia pred odstavením

- Vozík skladujte v suchom, čistom a dobre vetranom prostredí s teplotou nad bodom mrazu.
- Dôkladne vyčistite vozík. Pozrite si kapitolu "Čistenie".
- Niekoľkokrát zdvihnite nosník vidlíc až na doraz.
- Niekoľkokrát nakloňte zdvíhací stožiar dopredu a dozadu. Ak používate nástavec, niekoľkokrát ním pohnite.
- Na uvoľnenie napnutia nákladných reťazí spustite vidlice na vhodný podkladový povrch, napr. paletu.
- Skontrolujte hladinu hydraulického oleja a v prípade potreby ho doplňte.
- Naneste tenkú vrstvu oleja alebo maziva na všetky pohyblivé súčasti bez povrchovej úpravy.
- Namažte vozík.
- Naolejujte spoje a ovládacie prvky.
- Namažte zámok krytu batérie.
- Uistite sa, že je spínacia skrinka vypnutá. Potom odpojte zástrčku batérie.
- Skontrolujte stav batérie, hladinu a hustotu kyseliny.
- Vykonajte údržbu batérie.
- Použite vhodný kontaktný sprej na všetky exponované elektrické kontakty.
- Zdvíhanie a nadvihovanie vozíka zdvihákom ponechajte na autorizované servisné stredisko.
- Zakryte vozík paropriepustným materiálom, napríklad bavlnou, aby bol chránený pred prachom.
- Ak bude vozík vyradený z prevádzky na ešte dlhší čas, obráťte sa na autorizované servisné stredisko a požiadajte ho o informácie o ďalších opatreniach.

Opätovné uvedenie do prevádzky po odstavení

Ak bol vozík vyradený z prevádzky dlhšie než šesť mesiacov, pred opätovným uvedením do prevádzky sa musí dôkladne skontrolovať. Tak ako pri ročnej bezpečnostnej prehliadke, aj táto kontrola musí zahŕňať všetky bezpečnostné prvky na vozíku.

– Vysokozdvižný vozík dôkladne vyčistite.

– Naolejujte spoje a ovládacie prvky.

– Namažte mazacie body.

– Skontrolujte hladinu a hustotu kyseliny batérie. V prípade potreby batériu nabite.

– Skontrolujte, či hydraulický olej neobsahuje skondenzovanú vodu a v prípade potreby ho vymeňte.

– Nechajte autorizované servisné stredisko vykonať rovnaké testy a úkony ako pred prvým uvedením do prevádzky.

– Vykonajte kontroly a úlohy, ktoré sa majú vykonať pred každodennou prevádzkou.

– Opätovné zaraďte vozík do prevádzky.

Počas opätovného uvedenia do prevádzky je nutné skontrolovať obzvlášť nasledujúce body:

- Pohon, ovládanie, riadenie
- Brzdový systém (pracovná brzda, parkovacia brzda, rekuperačná brzda)
- Zdvíhací systém (zdvíhacie príslušenstvo, nákladné reťaze, upevnenie)

UPOZORNENIE

Podrobnejšie informácie nájdete v dielenskej príručke k vozíku, prípadne sa obráťte na autorizované servisné stredisko.

5

Údržba

Bezpečnostné predpisy pre údržbu

Všeobecné informácie

Aby počas údržby a opráv nedochádzalo k nehodám, musia sa vykonať všetky nevyhnutné bezpečnostné opatrenia, napr.:

– Aktivujte parkovaciu brzdu.

– Vypnite spínaciu skrinku a vyberte kľúč.

– Odpojte zástrčku batérie.

– Zaistite, aby sa vozík nemohol nechcene pohnúť ani naštartovať.

– V prípade potreby požiadajte autorizované servisné stredisko o nadvihnutie vozíka.

– Požiadajte autorizované servisné stredisko o zaistenie zdvihnutého nosníka vidlíc alebo vysunutého zdvíhacieho stožiara proti náhodnému spusteniu.

– Medzi zdvíhací stožiar a kabínu vložte ako oporu drevené brvno vhodnej veľkosti a zaistite zdvíhací stožiar proti náhodnému náklonu dozadu.

– Dodržiavajte maximálnu výšku zdvihu zdvíhacieho stožiara a porovnajte rozmery uvedené v technických údajoch s rozmermi haly, do ktorej vozík smeruje. Tieto kroky umožňujú zabrániť kolízii so stropom v hale a súvisiacemu poškodeniu.

Práce na hydraulickom vybavení

Pred vykonávaním akýchkoľvek prác na hydraulickom systéme sa musí zo systému uvoľniť tlak.

Práce na elektrickom vybavení

Práce na elektrickom vybavení vozíka možno vykonávať až po odpojení elektrického napätia. Kontroly funkčnosti, prehliadky a nastavenia na dieloch pod napätím smú vykonávať iba kvalifikované a oprávnené osoby až po vykonaní všetkých bezpečnostných opatrení. Pred prácou na súčastiach elektrického systému si treba sňať prstene, kovové náramky a pod.

Pred zváraním elektrickým prúdom je potrebné odmontovať z vozíka elektronické komponenty, napríklad elektronický regulátor pohonu alebo regulátor zdvihu, aby nedošlo k ich poškodeniu.

Práce na elektrickom systéme (napr. pripojenie rádia, prídavných svetlometov a pod.) sú dovolené len so súhlasom autorizovaného servisného strediska spoločnosti.

Bezpečnostné zariadenia

Po dokončení údržby a opravy je potrebné znova nainštalovať všetky dostupné bezpečnostné zariadenia a overiť ich prevádzkovú spoľahlivosť.

Predpísané hodnoty

Počas vykonávania opráv a výmeny hydraulických a elektrických komponentov sa musia pri jednotlivých prístrojoch dodržiavať predpísané hodnoty. Tie sú uvedené v príslušných kapitolách.

Zdvíhanie a nadvihovanie zdvihákom

⚠ NEBEZPEČENSTVO

V prípade prevrhnutia vozíka hrozí nebezpečenstvo usmrtenia!

Ak sa vozík nezdvihne a lebo nenadvihne zdvihákom správne, môže sa prevrhnúť a spadnúť. Povolené a testované na požadovanú bezpečnosť a nosnosť sú len zdviháky uvedené v dielenskej príručke k tomuto vozíku.

– Zdvíhanie a nadvihovanie vozíka zdvihákom ponechajte na autorizované servisné stredisko.
– Vozík nadvihujte len pomocou bodov označených v dielenskej príručke.

Vozík je potrebné zdvihnúť alebo nadvihnúť pomocou zdviháka pri rôznych úkonoch údržby. Je potrebné informovať o tom autorizované servisné stredisko. Bezpečná manipulácia s vozíkom a s príslušnými zdvihákmi je popísaná v dielenskej príručke vozíka.

Práca v prednej časti vozíka

⚠ NEBEZPEČENSTVO

Nebezpečenstvo nehody!

Ak je zdvíhací stožiar alebo nosník vidlíc vo zdvihnutej polohe, je zakázané vykonávať akékoľvek práce na zdvíhacom stožiari aj pred vozíkom bez dodržania nasledujúcich bezpečnostných opatrení.

– Na zabezpečenie používajte len reťaze s dostatočnou nosnosťou.
– Obráťte sa na autorizované servisné stredisko.

⚠ POZOR

Nebezpečenstvo poškodenia stropu!

– Dodržiavajte maximálnu výšku zdvihu zdvíhacieho stožiara.

Zabezpečenie zdvíhacieho stožiara proti nakloneniu dozadu

Je potrebný hranol z tvrdého dreva s prierezom 120 x 120 mm. Dĺžka hranola z tvrdého dreva musí približne zodpovedať šírke nosníka vidlíc (b3). Aby nedošlo k zraneniam kvôli nárazu, hranol z tvrdého dreva nesmie prečnievať cez vonkajší okraj vozíka. Odporúča sa maximálna dĺžka zodpovedajúca celkovej šírke (b1) vozíka.

– Zistite si rozmery (b1) a (b3) v príslušnom katalógovom liste VDI.
– Uchyťte hranol z tvrdého dreva (1) medzi konštrukciu na ochranu vodiča (2) a zdvíhací stožiar (3).

▷

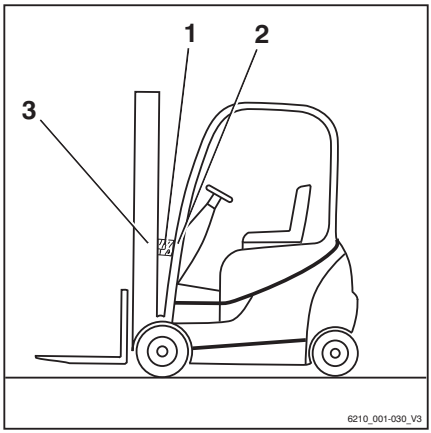

Demontáž zdvíhacieho stožiara

⚠ NEBEZPEČENSTVO

Nebezpečenstvo nehody!

Túto prácu musí vždy vykonávať iba autorizovaný servisný technik.

– Na demontáž zdvíhacieho stožiara si objednajte autorizovaného servisného technika.

Zabezpečenie zdvíhacieho stožiara proti pádu

⚠ NEBEZPEČENSTVO

Nebezpečenstvo nehody!

Túto prácu musí vždy vykonávať iba autorizovaný servisný technik.

– Na zabezpečenie zdvíhacieho stožiara si objednajte autorizovaného servisného technika.

Všeobecné informácie o údržbe

Kvalifikačné požiadavky na personál

Údržbu smie vykonávať iba kvalifikovaný a autorizovaný personál. Pravidelné bezpečnostné kontroly a kontroly po výnimočnej udalosti musí vykonávať oprávnená osoba. Príslušná oprávnená osoba musí posúdenie a hodnotenie vykonať výlučne z hľadiska bezpečnosti bez ovplyvnenia prevádzkovými alebo ekonomickými podmienkami. Oprávnená osoba musí mať dostatočné vedomosti a skúsenosti na posúdenie stavu vozíka a účinnosti ochranných zariadení v súlade s technickými postupmi a princípmi testovania vozíkov.

Personál údržby batérií

Nabíjanie, údržbu a výmenu batérií musí vykonávať iba personál, ktorý absolvoval príslušné školenie, a to v súlade s pokynmi výrobcu batérie, nabíjačky batérie a vozíka.

– Dodržiavajte pokyny na manipuláciu s batériou a návod na obsluhu nabíjačky batérie.

Údržba bez špeciálnych požiadaviek na kvalifikáciu

Jednoduché úkony údržby, napr. kontrolu hladiny hydraulického oleja, smie vykonávať aj personál bez špeciálnej kvalifikácie. Na túto činnosť sa nevyžaduje typ kvalifikácie, ktorý sa požaduje u oprávnenej osoby. Požadované úlohy sú opísané v kapitole "Udržiavanie pripravenosti na prevádzku".

Informácie o vykonávaní údržby

V tejto časti sú uvedené všetky informácie potrebné na určenie času údržby vozíka. Údržbu vykonávajte v časových intervaloch podľa počítadla prevádzkových hodín a podľa nasledujúcich kontrolných zoznamov údržby. Je to jediný spôsob ako zaistiť pripravenosť vozíka na prevádzku, jeho optimálny výkon a život-

nosť. Je to tiež podmienkou pri prípadných reklamáciách.

Časový rámec údržby

– Údržbu na vozíku vykonávajte podľa zobrazenia "UDRZBA ZA"(1).

– V kontrolných zoznamoch údržby sú uvedené údržbové práce, ktoré je potrebné vykonať.

Intervaly sú stanovené pre bežné používanie. Kratšie intervaly údržby možno stanoviť po konzultácii s prevádzkovateľom na základe podmienok používania vozíka.

Skrátenie intervalov údržby môže byť potrebné kvôli nasledujúcim faktorom:

- Znečistené vozovky alebo vozovky nízkej kvality
- Prašný vzduch alebo vzduch s vysokou koncentráciou soli
- Vysoká úroveň vlhkosti
- Extrémne vysoké alebo nízke teploty prostredia alebo výrazné výkyvy teplôt
- Viaczmenná prevádzka s cyklom vysokého zaťaženia
- Príslušné národné nariadenia pre vozík alebo jednotlivé komponenty

▷

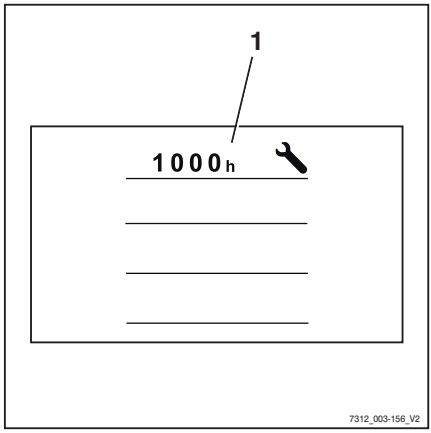

Údržba – každých 1000 hodín/raz za rok

Pri prevádzkových hodinách										Vykonané	
1000		2000		4000		5000		7000			
8000		10000		11000		13000		14000		✓	✗
Podvozok, karoséria a vybavenie											
Kontrola prasklín na podvozku.											
Kontrola prípadného poškodenia ochrannej strechy/kabíny a sklenených tabúľ.											
Kontrola prípadného poškodenia ovládacích prvkov, spínačov a spojov, namazanie a naolejovanie.											
Kontrola správneho fungovania a poškodenia sedadla vodiča.											
Kontrola správneho fungovania zádržného systému vodiča, kontrola jeho prípadného poškodenia a jeho vyčistenie.											
Kontrola správneho fungovania, uzamknutia a prípadného poškodenia dvierok batérie.											
Kontrola prípadného poškodenia polohovacej skrutky pre zámok palety batérie.											
Kontrola signalizačného klaksóna.											
Variant: Skontrolujte, či dvojité pedále fungujú správne, či nie sú poškodené a sú namazané.											
Pneumatiky a kolesá											
V prípade potreby kontrola opotrebovania pneumatík a tlaku vzduchu.											
Kontrola poškodenia kolies a kontrola ich uťahovacieho momentu.											
Pohonná jednotka											
Kontrola riadneho upevnenia hnacej nápravy, kontrola tesnosti a vyčistenie chladiacich rebier.											
Kontrola hladiny oleja v jednotke hnacích kolies.											
Výmena prevodového oleja (raz po 1 000 hodinách).											
Riadenie											
Kontrola správneho fungovania a tesnosti systému riadenia.											
Kontrola bezpečného upevnenia volantu a kontrola prípadného poškodenia otočného držadla.											
Kontrola bezpečného upevnenia, kontrola tesnosti a namazanie riadiacej nápravy.											
Kontrola dorazu riadenia.											
Brzda											
Kontrola stavu všetkých mechanických súčastí brzdy a ich správneho fungovania.											
Kontrola správneho fungovania a tesnosti brzdového ventilu.											
Skontrolujte správnu funkčnosť pracovnej brzdy.											

Pri prevádzkových hodinách										Vykonané	
1000		2000		4000		5000		7000			
8000		10000		11000		13000		14000		✓	✖
Kontrola správneho fungovania parkovacej brzdy.											
Elektrický systém											
Kontrola všetkých pripojení napájacích káblov.											
Kontrola kontaktov hlavných stýkačov.											
Kontrola správnosti fungovania spínačov, prevodníkov a snímačov.											
Kontrola osvetlenia a kontroliek.											
Chladiaci systém (napájacia elektronika a hydraulika)											
Kontrola hladiny a kvality chladiacej kvapaliny.											
Kontrola správneho fungovania a tesnosti systému.											
Čistenie chladiča, mriežky chladiča, lievika vyfukovaného vzduchu a odvodu vody.											
Batéria a príslušenstvo											
Kontrola prípadného poškodenia batérie a hustoty kyseliny, údržba podľa pokynov výrobcu.											
Výmena spätného ventilu miešania vzduchu.											
Kontrola poškodenia palety batérie.											
Kontrola poškodenia napájacích zástrčiek a káblového zväzku											
Kontrola poškodenia zástrčky batérie a káblového zväzku batérie.											
Hydraulika											
Kontrola stavu hydraulického systému, kontrola správneho fungovania a tesnosti systému.											
Kontrola fungovania blokovania hydrauliky (ventil ISO).											
Kontrola hladiny oleja.											
Zdvíhací stožiar											
Kontrola prípadného poškodenia ložísk zdvíhacieho stožiara, ich mazanie a kontrola uťahovacieho momentu.											
Kontrola poškodenia a opotrebovania profilov stožiara a ich namazanie											
Kontrola prípadného poškodenia a opotrebovania vodidla spodného profilu stožiara (otočenie nákladu).											
Kontrola poškodenia a opotrebovania nákladových reťazí a ich nastavenie a premazanie.											
Kontrola prípadného poškodenia a netesností na zdvihových valcoch a spojoch.											
Kontrola prípadného poškodenia a opotrebovania vodiacich kladiek.											
Kontrola poškodenia a opotrebovania podporných ložísk a kladiek reťazí.											

Pri prevádzkových hodinách										Vykonané	
1000		2000		4000		5000		7000			
8000		10000		11000		13000		14000		✓	✗
Kontrola vôle medzi zarážkou nosníka vidlíc a zarážkou vybiehania.											
Kontrola prípadného poškodenia a netesností na naklápacích valcoch a prípojkách.											
Kontrola prípadného poškodenia a opotrebovania nosníka vidlíc.											
Kontrola správneho fungovania a prípadného poškodenia uzamknutia ramien vidlíc.											
Kontrola prípadného opotrebovania a deformácie ramien vidlíc.											
Kontrola prítomnosti bezpečnostnej skrutky na nosníku vidlíc alebo na nadstavci.											
Kontrola prípadného poškodenia hadíc prídavnej hydrauliky.											
Špeciálne vybavenie											
Kontrola stavu antistatického pásu alebo antistatickej elektródy.											
Kontrola filtračnej vložky kúrenia alebo klimatizácie a jej prípadná výmena.											
Kontrola správneho fungovania kúrenia, údržba podľa pokynov výrobcu.											
Kontrola správneho fungovania klimatizácie, údržba podľa pokynov výrobcu.											
Kontrola prípadného opotrebovania a poškodenia nadstavcov, údržba podľa pokynov výrobcu.											
Kontrola prípadného opotrebovania a poškodenia spriahadla prívesu, údržba podľa pokynov výrobcu.											
Všeobecné informácie											
Načítanie chybových kódov a vymazanie zoznamu.											
Vynulovanie intervalu údržby.											
Kontrola úplnosti označenia.											
Vykonanie skúšobnej jazdy.											

Údržba – každých 3000 hodín/každé dva roky

Pri prevádzkových hodinách										Vykonané	
3000		6000		9000		12000		15000		✓	✖
Poznámka											
Vykonajte všetky údržbové práce po 1000 hodinách.											
Pohonová jednotka											
Výmena prevodovkového oleja											
Výmena odvzdušňovacích skrutiek v jednotkách hnacích kolies											
Chladiaci systém (napájacia elektronika a hydraulika)											
Výmena chladiacej kvapaliny (každé 2 roky)											
Hydraulika											
Výmena hydraulického oleja											
Výmena filtra spätného vedenia a odvzdušňovacieho filtra											
Výmena vysokotlakového filtra											
Voliteľné vybavenie: výmena akumulátora											

Objednávanie náhradných dielov a opotrebovateľných dielov

Náhradné diely sú k dispozícii na našom oddelení náhradných dielov. Informácie potrebné na objednávanie nájdete v zozname náhradných dielov.

Náhradné diely používajte len podľa pokynov výrobcu. Použitie neschválených náhradných dielov môže zvýšiť riziko nehôd kvôli nedostatočnej kvalite alebo nesprávnemu zapojeniu. Ak sa niekto rozhodne používať neautorizované náhradné diely, v prípade škody alebo úrazu znáša celú zodpovednosť sám.

Kvalita a množstvo potrebných pracovných materiálov

Používajte len pracovné materiály špecifikované v tabuľke s údajmi o údržbe.

– Príslušné pracovné materiály a mazivá nájdete v tabuľke s údajmi o údržbe.

Oleje alebo mazivá rôznych kvalít nie je dovolené navzájom miešať. Toto negatívne ovplyvňuje klzkosť. Ak sa nedá vyhnúť zmene výrobcu oleja, olej dôkladne vypustite.

Pred mazaním, výmenou filtra alebo inými zásahmi do hydraulického systému starostlivo vyčistite okolie príslušnej súčasti.

Pri dopĺňaní pracovných materiálov používajte len čisté nádoby!

Mazací plán

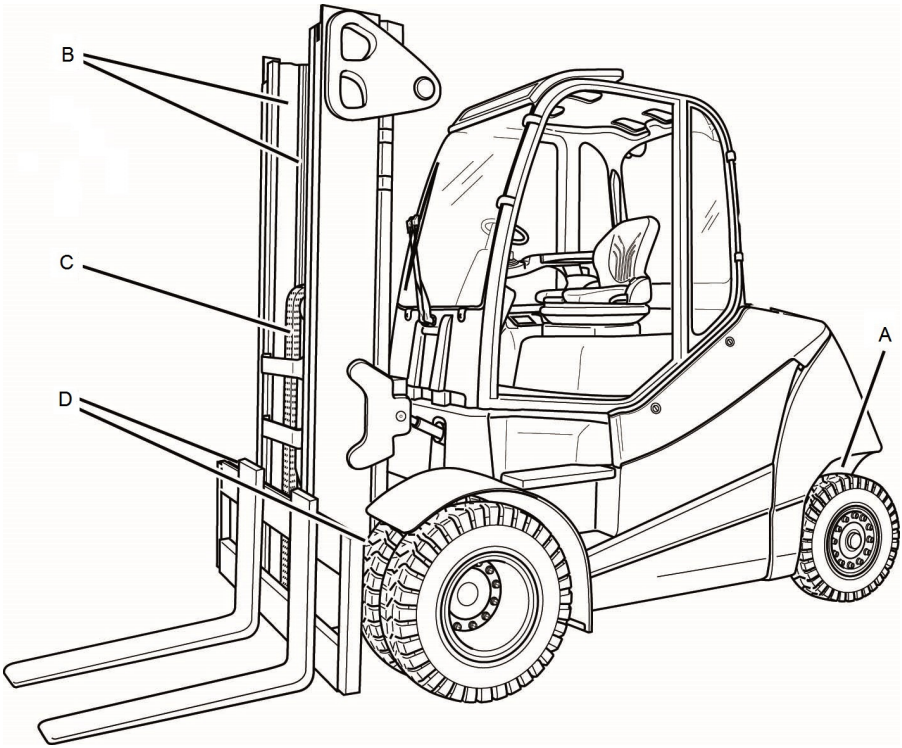

Code[1]	Bod mazania
(A)	Štyri maznice na každej strane riadiacej nápravy na mazanie ložiska čapu nápravy a ramena ťahadla
(B)	Klzné plochy na zdvíhacom stožiari
(C)	Nákladové reťaze
(D)	Jedna maznica na každom z dvojice ložísk zdvíhacieho stožiara

[1]Pozrite si nasledujúcu kapitolu "Tabuľka s údajmi o údržbe", v tejto časti Code. nájdete špecifikáciu príslušného maziva. Tento mazací plán popisuje výrobnú verziu vozíka so štandardným vybavením. V prípade bodov údržby rôznych verzií vozíkov si pozrite príslušnú kapitolu alebo pokyny výrobcu.

Tabuľka s údajmi o údržbe

Všeobecné mazacie body

Code	Jednotka	Prevádzkový materiál	Technické údaje	Množstvo
	Mazanie	Vysokotlakové mazivo	Identifikačné číslo 0147873	Podľa potreby

Batéria

Code	Jednotka	Prevádzkový materiál	Technické údaje	Množstvo
	Plnenie systému	Destilovaná voda		Podľa potreby
	Izolačný odpor		DIN 43539 VDE 0510	Podrobnejšie informácie nájdete v dielenskej príručke pre daný vozík.

Elektrický systém

Code	Jednotka	Prevádzkový materiál	Technické údaje	Množstvo
	Izolačný odpor		DIN EN 1175 VDE 0117	Podrobnejšie informácie nájdete v dielenskej príručke pre daný vozík.

Ovládače/kĺby

Code	Jednotka	Prevádzkový materiál	Technické údaje	Množstvo
	Mazanie	Vysokotlakové mazivo	Identifikačné číslo 0147873	Podľa potreby
		Olej	SAE 80 MIL-L2105 API-GL4	Podľa potreby
	Dvojpedálové ovládanie	Vysokotlakové mazivo	Identifikačné číslo 0147873	Podľa potreby

Hydraulický systém

Code	Jednotka	Prevádzkový materiál	Technické údaje	Množstvo
	Plnenie systému	Hydraulický olej	HVLP 68 alebo ISO VG 68 DIN 51524, časť 2	Max. 125 l
		Hydraulický olej na použitie v potravinárskom priemysle (voliteľné vybavenie)	USDA H1 DIN 51524	

Pneumatiky

Code	Jednotka	Prevádzkový materiál	Technické údaje	Množstvo
	Superelastické pneumatiky	Minimálna výška dezénu		Min. 1,6 mm
		Limit opotrebovania		Po značku opotrebovania

Riadiaca náprava AL80-01

Code	Jednotka	Prevádzkový materiál	Technické údaje	Množstvo
	Matice/skrutky kolies	Momentový kľúč	DIN 74361-A 20-10 A2C	Podrobnejšie informácie nájdete v dielenskej príručke pre daný vozík.
(A)	Ložisko čapu nápravy, guľové ložisko	Univerzálne mazivo	Aralub 4320 DIN 51825-KPF2N20 Identifikačné číslo 0148659	Plňte mazivom, až kým nezačne vytekať malé množstvo čerstvého maziva
(A)	Ložisko kolesa, tesnenie otočného hriadeľa ložiska kolesa	Univerzálne mazivo	DIN 51825-KPF2 K-30, zmydelnené lítiom Identifikačné číslo 0163488	Naplňte mazivom

Hnacia náprava AE80-02

Code	Jednotka	Prevádzkový materiál	Technické údaje	Množstvo
	Obsah systému vrát. pracovnej brzdy	Prevodový olej	SAE 80W-90 API-GL4	Podrobnejšie informácie nájdete v dielenskej príručke pre daný vozík.
			ARAL EP Plus 80W-90 BP Energear HT 80W-90 Castrol Syntrax Universal 80W-90	
	Matice/skrutky kolies	Momentový kľúč	DIN 74361-A 20-10 A2C	Podrobnejšie informácie nájdete v dielenskej príručke pre daný vozík.

Zdvíhací stožiar

Code	Jednotka	Prevádzkový materiál	Technické údaje	Množstvo
(B)	Mazanie	Vysokotlakové mazivo	Identifikačné číslo 0147873	Podľa potreby
	Zastavenie	Vôľa		Min. 2 mm
	Skrutky ložiska zdvíhacieho stožiara	Momentový kľúč	Skrutka s valcovou hlavou M24x90-12.9 ISO 4762	Podrobnejšie informácie nájdete v dielenskej príručke pre daný vozík.
(D)	Ložisko zdvíhacieho stožiara	Mazivo	Aralub 4320 DIN 51825-KPF2N20 Identifikačné číslo 0148659	Plňte mazivom, až kým nezačne vytekať malé množstvo čerstvého maziva

Nákladové reťaze

Code	Jednotka	Prevádzkový materiál	Technické údaje	Množstvo
(C)	Mazanie	Vysokozáťažový sprej na reťaze	Plne syntetický Teplotný rozsah: –35 °C až +250 °C Identifikačné číslo 0156428	Podľa potreby

Chladiaci systém (napájacia elektronika/hydraulický olej)

Code	Jednotka	Prevádzkový materiál	Technické údaje	Množstvo
	Plnenie systému	Antikorózny prostriedok a prostriedok na ochranu chladiaceho systému/voda	40 % chladiaca kvapalina : 60 % voda, na ochranu proti mrazu až do –25 C VW G12 plus (fialová) TL-VW 774 F	Pribl. 4,5 l

Ostrekovací systém

Code	Jednotka	Prevádzkový materiál	Technické údaje	Množstvo
	Plnenie systému	Kvapalina ostrekovača	Zimná, identifikačné číslo 172566	Podľa potreby

Klimatizácia

Code	Jednotka	Prevádzkový materiál	Technické údaje	Množstvo
	Plnenie systému	Chladivo	R134a	800 g
	Plnenie systému	Kompresorový olej	POE RL68H	120 ml

Prístup k bodom údržby

Demontáž a pripevnenie ľavého bočného krytu

Demontáž krytu

▷

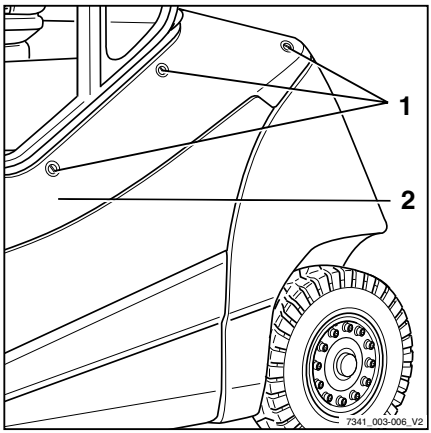

– Uvoľnite rýchlosvorky (1) otočením o 1/4 otáčky.
– Odoberte kryt (2) a opatrne ho odložte nabok.

Pripevnenie krytu

– Kryt (2) opatrne umiestnite.
– Zaistite rýchlosvorky (1) otočením o 1/4 otáčky.

Inštalácia a demontáž podlahovej dosky.

Demontáž podlahovej dosky.

⚠ POZOR

Nebezpečenstvo skratu v prípade poškodenia káblov!

– Skontrolujte, či nie sú poškodené prepojovacie káble.
– Pri demontáži a inštalácii podlahovej dosky dávajte pozor, aby ste nepoškodili prepojovacie káble.

⚠ POZOR

Uložením podlahovej dosky na gumový lemovací pás môže ho môžete poškodiť.

– Neukladajte podlahovú dosku na gumový lemovací pás.

UPOZORNENIE

V podlahovej doske sa nachádza výrez, do ktorého môže operátor vložiť prsty a zdvihnúť tak dosku. Výrez sa nachádza pod gumovou rohožou.

UPOZORNENIE

K podlahovej doske je pripevnený plynový pedál, ktorý sa demontuje spolu s ňou. Konektor plynového pedála sa nachádza pod podlahovou doskou.

– Otvorte kapotu motora.

– Vyberte gumovú podložku.

– Uchopte výrez (3) v podlahovej doske (2). ▷

– Mierne zdvihnite podlahovú dosku.

– Vytiahnite podlahovú dosku pod brzdový pedál a položte ju vo vzpriamenej polohe.

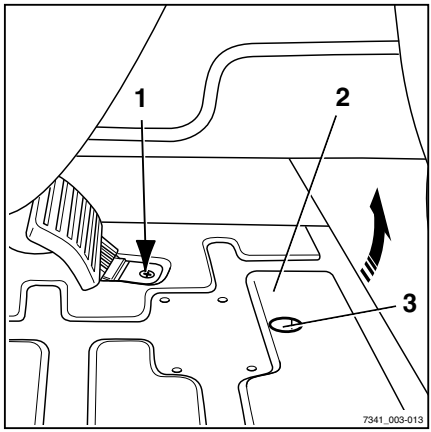

– Odpojte zástrčku konektora (1) od plynového pedála. ▷

– Zdvihnite podlahovú dosku a odložte ju do bezpečnej polohy.

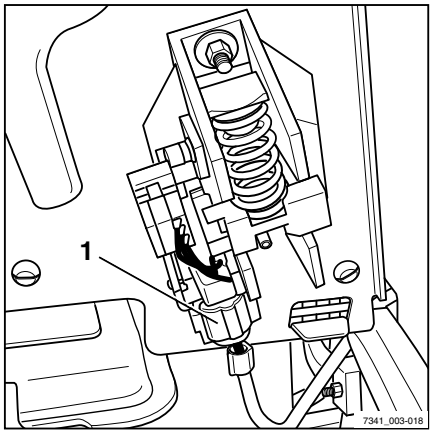

Inštalácia podlahovej dosky

VAROVANIE

Nebezpečenstvo pomliaždenia medzi podlahovou doskou a okrajom rámu!

Ak sa pri zatváraní podlahovej dosky medzi podlahovou doskou a okrajom rámu nachádzajú končatiny alebo iné predmety, môže dôjsť k ich pomliaždeniu.

– Zabezpečte, aby sa pri zatváraní podlahovej dosky medzi podlahovou doskou a okrajom podvozka nenachádzali žiadne predmety.

POZOR

Uložením podlahovej dosky na gumový lemovací pás môže ho môžete poškodiť.

– Neukladajte podlahovú dosku na gumový lemovací pás.

– Zložte podlahovú dosku vo vzpriamenej polohe do priestoru na nohy.
– Pripojte súpravu konektorov k plynovému pedálu.
– Umiestnite podlahovú dosku dopredu.
– Opatrne položte podlahovú dosku a zavrite ju.
– Zasuňte gumovú podložku.
– Zatvorte kapotu motora.

Otvorenie/zatvorenie pravého predného krytu

Otvorenie krytu

⚠ VAROVANIE

V prípade pádu krytu hrozí riziko poranenia pomliaždením!

Kryt je vybavený pneumatickou pružinou, ktorá ho udrží otvorený, ak naň nepôsobí iná záťaž, ako sú ťažké predmety, silný vietor či iné osoby.

– Na kryte sa pri otvorení nesmú nachádzať žiadne predmety.
– Dbajte na to, aby na kryt nepôsobil žiaden tlak spôsobený silným vetrom alebo inými osobami.

– Uvoľnite rýchlosvorku (3) otočením o 1/4 otáčky.
– Vyklopte kryt (2) nahor.

Kryt drží v otvorenej polohe pneumatická pružina.

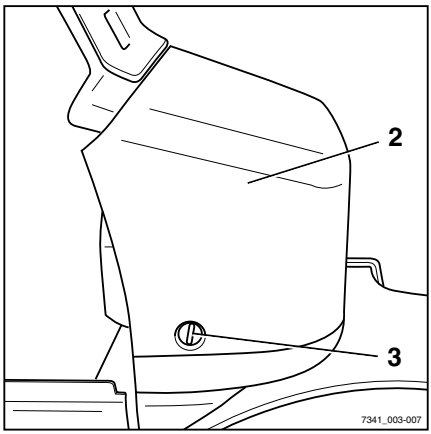

Zatvorenie krytu

⚠ VAROVANIE

Hrozí riziko pomliaždenia medzi krytom a okrajom rámu!

Ak sa pri zatváraní krytu medzi krytom a okrajom rámu nachádzajú končatiny či iné predmety, môže dôjsť k ich pomliaždeniu.

– Pri zatváraní krytu dbajte na to, aby sa medzi krytom a okrajom rámu nenachádzali žiadne predmety.

– Sklopte kryt (2) nadol.

– Uzamknite rýchlosvorku (3) otočením o 1/4 otáčky.

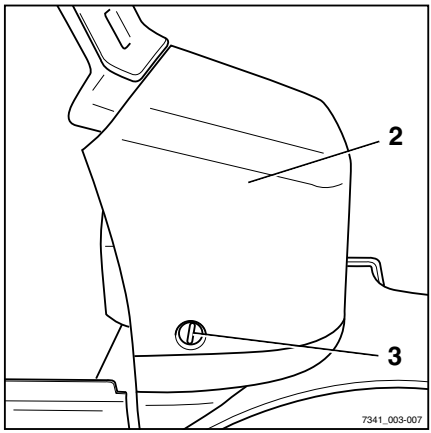

Demontáž a montáž zadného krytu

⚠ POZOR

Riziko poškodenia súčiastok!

Ak sa na mriežku vyfukovaného vzduchu (2) položí náklad, môže dôjsť k deformácii alebo uvolneniu mriežky vyfukovaného vzduchu.

– Neopierajte sa ani nestúpajte na mriežku vyfukovaného vzduchu.

– Neumiestňujte žiadne predmety na mriežku vyfukovaného vzduchu.

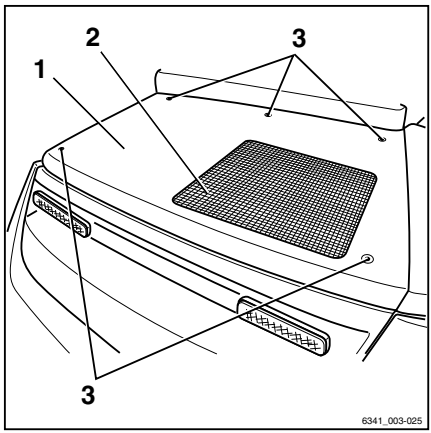

Demontáž zadného krytu

– Odskrutkujte päť skrutiek zo (3) zadného krytu (1).

– Odmontujte zadný kryt (1).

Montáž zadného krytu

– Uistite sa, že je horné gumové tesnenie lievika vyfukovaného vzduchu riadne upevnené.

– Nasaďte zadný kryt (1).

– Zaskrutkujte zadný kryt na svoje miesto pomocou piatich skrutiek (3).

Udržiavanie pripravenosti na prevádzku

Kontrola hladiny chladiacej kvapaliny

⚠ VAROVANIE

Riziko obarenia horúcou chladiacou kvapalinou!

Chladiaci systém je pod tlakom! Pri otvorení nádrže na chladiacu kvapalinu môže horúca chladiaca kvapalina uniknúť. Nádrž na chladiacu kvapalinu otvárajte len vtedy, keď je chladiaci systém studený.

– Vypnite vozík a nechajte ho vychladnúť.
– Nádrž na chladiacu kvapalinu neotvárajte, kým motor nevychladol.

⚠ POZOR

Nebezpečenstvo prehriatia!

Chladiaci systém chráni napájaciu elektroniku a hydraulický olej pred prehriatím. Strata chladiacej kvapaliny unikajúcej z hadíc alebo chladiča znižuje účinnosť chladenia a môže spôsobiť prehrievanie komponentov. Nízka hladina chladiacej kvapaliny signalizuje netesnosti v chladiacom systéme.

– Skontrolujte tesnosť chladiaceho systému.

– Zložte kryt na ľavej strane.
– Vytiahnite poistný kolík (1) na nádrži s chladiacou kvapalinou (2) smerom nahor. ▷
– Vytiahnite nádrž na chladiacu kvapalinu pod zadným krytom.
– Skontrolujte hladinu chladiacej kvapaliny.

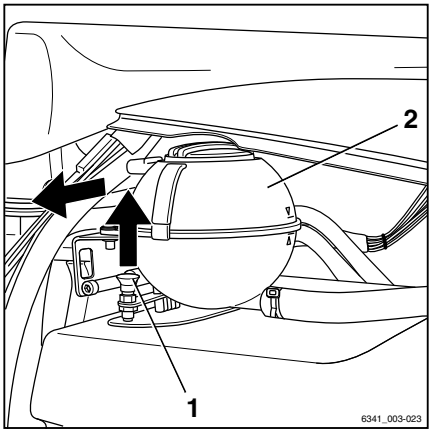

Hladina chladiacej kvapaliny sa musí pohybovať v rozsahu medzi hornou značkou (4) a spodnou značkou (5).

– Ak je hladina chladiacej kvapaliny pod spodnou značkou, doplňte chladiacu kvapalinu maximálne po hornú značku.
– Uistite sa, že je veko nádrže (3) nakrútené a pevne uzatvorené.
– Zatlačte nádrž na chladiacu kvapalinu (2) späť, kým poistný kolík (1) nezapadne.
– Nasaďte kryt na ľavej strane.

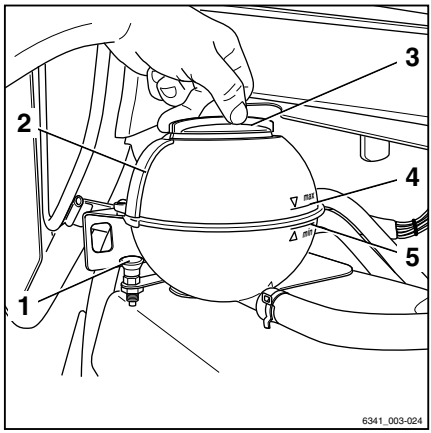

Doplnenie chladiacej kvapaliny a kontrola obsahu chladiacej kvapaliny

⚠ VAROVANIE

Riziko obarenia horúcou chladiacou kvapalinou!

Chladiaci systém je pod tlakom! Pri otvorení nádrže na chladiacu kvapalinu môže horúca chladiaca kvapalina uniknúť. Nádrž na chladiacu kvapalinu otvárajte len vtedy, keď je chladiaci systém studený.

– Vypnite vozík a nechajte ho vychladnúť.
– Nádrž na chladiacu kvapalinu neotvárajte, kým vozík nevychladol.

⚠ VAROVANIE

Chladivo a chladiaca kvapalina môžu predstavujú riziko pre zdravie a životné prostredie!

– Postupujte v súlade s bezpečnostnými predpismi stanovenými v kapitole "Chladivo a chladiaca kvapalina".

– Zložte kryt na ľavej strane.

– Vytiahnite poistný kolík (1) na nádrži na chladiacu kvapalinu (2).

– Vytiahnite nádrž na chladiacu kvapalinu spod zadného krytu.

– Pomaly otvárajte uzáver nádrže (3) a uvoľnite pretlak.

– Skontrolujte koncentráciu chladiacej kvapaliny.

▷

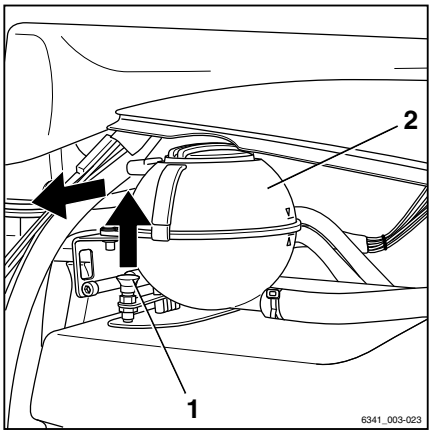

Koncentrácia chladiacej kvapaliny

⚠ POZOR

Riziko korózie!

Percentuálne množstvo chladiacej kvapaliny musí byť vždy najmenej 40 %, aj keď ochrana proti zamrznutiu nie je pri teplejšom podnebí potrebná.

Ak je z klimatických dôvodov potrebná silnejšia ochrana proti zamrznutiu, množstvo chladiacej kvapaliny sa môže zvýšiť až na 60 %.

Množstvo chladiacej kvapaliny nesmie presiahnuť 60 %. Ak množstvo chladiacej kvapaliny presiahne 60 %, ochrana proti zamrznutiu sa zníži a účinnosť chladenia sa zmenší.

– Na dopĺňanie množstva vody používajte iba čistú zmäkčenú vodu.

⚠ POZOR

Nesmiete primiešať chladiace médium s inou špecifikáciou!

– Pri dopĺňaní do nádrže používajte iba chladiacu kvapalinu uvedenú v tabuľke s údajmi o údržbe.

Ochrana proti zamrznutiu max. °C	Množstvo vody %	Pomer chladiacej kvapaliny %
–25	60	40
–30	55	45
–35	50	50
–40	40	60

– Skontrolujte množstvo náplne v chladiacom systéme. Podrobnosti nájdete v kapitole "Tabuľka s údajmi o údržbe".

Hladina chladiacej kvapaliny sa musí pohybovať v rozsahu medzi hornou značkou (4) a spodnou značkou (5).

– Skontrolujte hladinu chladiacej kvapaliny.
– Ak je hladina chladiacej kvapaliny pod spodnou značkou, doplňte chladiacu kvapalinu maximálne po hornú značku
– Uzáver nádrže (3) znova pevne dotiahnite.
– Zasuňte nádrž na chladiacu kvapalinu (2) späť na miesto, až kým poistný kolík (1) nezapadne.
– Nasaďte kryt na ľavej strane.

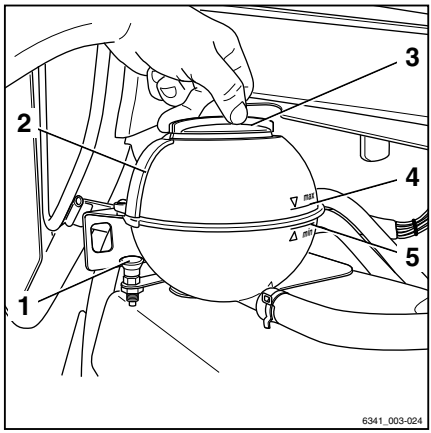

Čistenie chladiča a kontrola tesnosti chladiča

⚠ VAROVANIE

Riziko popálenia o horúce súčasti!

Komponenty chladiaceho systému môžu byť natoľko horúce, že priamy kontakt môže spôsobiť popálenie pokožky.

– Uistite sa, že chladiaci systém vychladol.
– Nechytajte ani sa nedotýkajte súčastí.
– Pri popálení okamžite vyhľadajte prvú pomoc.

⚠ POZOR

Nebezpečenstvo poškodenia komponentov v dôsledku prehriatia!

Chladiaci systém chráni napájaciu elektroniku a hydraulický olej pred prehriatím. Strata chladiacej kvapaliny unikajúcej z hadíc alebo chladiča znižuje účinnosť chladenia a môže spôsobiť prehrievanie komponentov. Nízka hladina chladiacej kvapaliny signalizuje netesnosti v chladiacom systéme.

– Skontrolujte tesnosť chladiaceho systému.

– Vozík bezpečne zaparkujte.
– Zložte kryt na ľavej strane.
– Skontrolujte hladinu chladiacej kvapaliny.
– Demontujte zadný kryt a vyčistite mriežku vyfukovaného vzduchu.
– V prípade potreby vyčistite mriežku chladiča (1), lievik vyfukovaného vzduchu (2) a odvod vody (3) pomocou vhodnej kefy alebo ich vyfúkajte stlačeným vzduchom (s tlakom max. 2 bar).
– Ak chcete vyčistiť chladič (4), odskrutkujte mriežku chladiča (1) na skrutkových spojoch (5) a vyberte mriežku chladiča.
– Vyčistite rebrovane chladiča.
– Skontrolujte tesnosť chladiča a hadíc chladiaceho systému.
– Dotiahnite svorky na presakujúcich hadicových spojoch.
– Skontrolujte, či boli netesnosti odstránené. Ak neboli, obráťte sa na autorizované servisné stredisko.

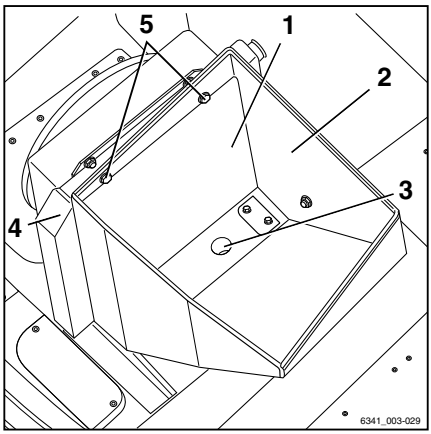

– Nasaďte mriežku chladiča a pevne ju naskrutkujte.

UPOZORNENIE

Uistite sa, že je mriežka chladiča pevne priskrutkovaná.

– Nasaďte zadný kryt.

– Nasaďte kryt na ľavej strane.

Kontrola stavu batérie, hladiny a hustoty kyseliny

– Vyberte batériu z vozíka.

⚠ NEBEZPEČENSTVO

Ohrozenie života!

– Dodržiavajte pokyny uvedené v kapitole "Bezpečnostné predpisy pre prácu s batériou".

⚠ VAROVANIE

Elektrolyt (zriedená kyselina sírová) je jedovatý a žieravý!

– Pri manipulácii s akumulátorovou kyselinou dodržiavajte bezpečnostné predpisy (pozrite si kapitolu "Akumulátorová kyselina").
– Používajte osobné ochranné vybavenie (gumové rukavice, zásteru a ochranné okuliare).
– Vyliatu akumulátorovú kyselinu okamžite spláchnite veľkým množstvom vody!

⚠ POZOR

Hrozí poškodenie batérie!

– Riaďte sa pokynmi v návode na obsluhu batérie.

Batéria sa pri údržbe musí vybrať; v prípade potreby vymeňte batériu vo vozíku.

– Nepribližujte sa s otvoreným plameňom a nefajčite.
– Vždy zabezpečte dostatočné vetranie okolia.
– Odkryte povrch článkov batérie.
– Na batériu neklaďte žiadne kovové predmety.
– Skontrolujte, či nie je prasknutý kryt batérie, vyduté dosky a vytečená kyselina.
– Poškodené batérie nechajte opraviť v autorizovanom servisnom stredisku.

– Otvorte uzáver plniaceho otvoru (1) a skontrolujte hladinu kyseliny.

Na batériách so "zátkami článkov s mriežkou" musí hladina kvapaliny dosahovať spodok mriežky.

Na batériách bez "zátok článkov s mriežkou" musí hladina kvapaliny siahať do výšky asi 10 až 15 mm nad olovené dosky.

– Nízku hladinu kvapaliny v batérii dopĺňajte výlučne destilovanou vodou.

– Vyliatu akumulátorovú kyselinu okamžite zmyte veľkým množstvom vody.

– Vyčistite kryt článkov batérie a v prípade potreby ho vysušte.

– Z pólov batérie a pólových svoriek batérie odstráňte zoxidované zvyšky a namažte ich mazivom bez obsahu kyselín.

– Dotiahnite pólové svorky batérie (2) a utiahnite ich krútiacim momentom 22 – 25 Nm (v závislosti od veľkosti použitých skrutiek svoriek).

– Pomocou násosky na kyselinu skontrolujte hustotu kyseliny.

Po nabití sa táto hodnota musí pohybovať v intervale 1,28 až 1,30 kg/l.

V prípade vybitej batérie nesmie hustota kyseliny **klesnúť** pod 1,14 kg/l.

– Znova zatvorte uzáver plniaceho otvoru (1).

Pri použití batérií PowerPlusLife®:

– Dbajte na to, aby pri čistení alebo pri dopĺňaní kvapaliny žiadna kvapalina nenatiekla do chladiacich kanálov.

– Skontrolujte prívod chladiaceho vzduchu, vývod chladiaceho vzduchu a prípadné nečistoty odstráňte.

▷

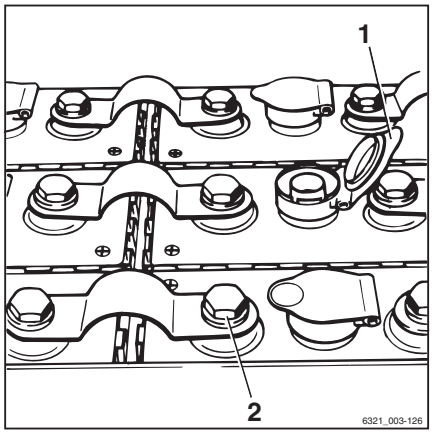

Údržba kúrenia alebo klimatizácie

Výmena filtračnej vložky

Filter čerstvého vzduchu systému kúrenia alebo klimatizácie sa nachádza na pravej vonkajšej strane kabíny.

– Otočením uvoľnite rýchlouzatváraciu sponu (1) a odstráňte kryt (2). ▷

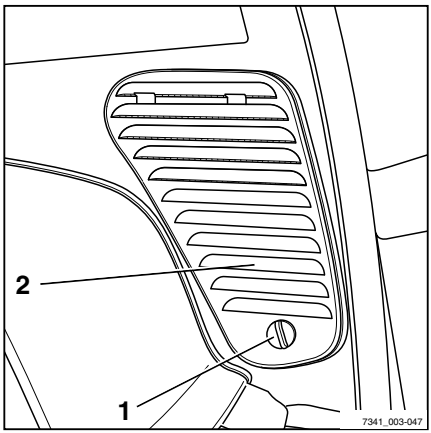

– Uchopte vložku filtra (3) v mieste otvoru na prsty (4) a celú ju vyberte z telesa filtra. ▷

– Skontrolujte, či vložka filtra nie je znečistená a nečistoty vyklepte.

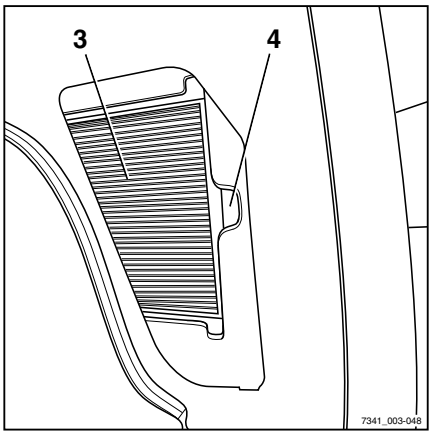

UPOZORNENIE

Vložku filtra vymeňte, keď je viditeľne sivá, no prinajmenšom raz za dva mesiace.

– Odstráňte nečistoty z puzdra filtra a prívodu čerstvého vzduchu.

– Vložku filtra vložte späť do telesa filtra.

– Uistite sa, či je vložka filtra správne a pevne vsadená v telese filtra.

– Pripevnite kryt a zatvorte rýchlouzatváraciu sponu.

Mazanie spojov a ovládacích prvkov

– Ložiská a spoje naolejujte alebo namažte podľa tabuľky s údajmi o údržbe.

- Vodiaci prvok sedadla vodiča
- Namažte maznicu závesov dvier (voliteľné vybavenie) v kabíne.
- Závesy dvierok batérie alebo závesy krytu batérie
- Namažte hriadele a spoje dvojpedálového ovládania (voliteľné vybavenie).

Údržba bezpečnostného pásu

⚠ NEBEZPEČENSTVO

Ak bezpečnostný pás pri nehode zlyhá, hrozí nebezpečenstvo smrteľného úrazu!

Ak je bezpečnostný pás chybný, pri nehode sa môže pretrhnúť alebo rozopnúť a nebude viac pridržiavať operátora v sedadle. Operátor tak môže byť vymrštený proti komponentom vozíka alebo von z vozíka.

– Prevádzkovú spoľahlivosť zabezpečte neustálou kontrolou.

– Nepoužívajte vozík s poškodeným bezpečnostným pásom.

– Všetky poškodené bezpečnostné pásy nechajte vymeniť v autorizovanom servisnom stredisku.

– Používajte len originálne náhradné diely.

– Na bezpečnostnom páse nevykonávajte žiadne úpravy.

UPOZORNENIE

Kontroly uvedené nižšie sa musia vykonávať pravidelne (mesačne). V prípade silného namáhania je potrebná denná kontrola.

Kontrola bezpečnostného pásu

– Úplne vytiahnite bezpečnostný pás (3) a skontrolujte, či nie je rozstrapkaný. ▷

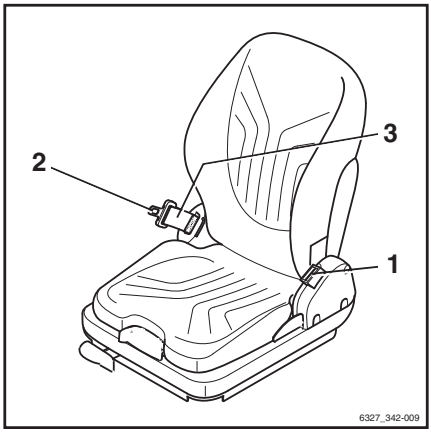

Bezpečnostný pás nesmie byť rozstrapkaný ani prerezaný. Švy nesmú byť uvoľnené.

– Skontrolujte, či nie je bezpečnostný pás špinavý.

– Skontrolujte, či súčasti (vrátane upevňovacích bodov) nie sú opotrebované alebo poškodené.

– Skontrolujte, či sa spona (1) správne uzamyká. ▷

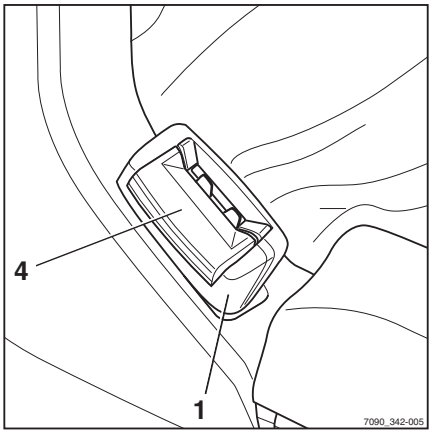

Keď je jazýček pásu (2) zasunutý, bezpečnostný pás musí pevne držať. Jazýček pásu (2) sa po stlačení červeného tlačidla (4) musí uvoľniť.

– Automatický blokovací mechanizmus je potrebné aspoň jedenkrát ročne otestovať:

– Odstavte vysokozdvižný vozík na vodorovnom povrchu.

– Vytiahnite bezpečnostný pás trhavým pohybom.

Automatický blokovací mechanizmus musí brániť pásu vo vyťahovaní.

– Zakloňte sedadlo aspoň o 30 ° (ak treba, odmontujte ho).

– Pomaly vytiahnite bezpečnostný pás.

Automatický blokovací mechanizmus musí brániť pásu vo vyťahovaní.

Čistenie bezpečnostného pásu

– Bezpečnostný pás vyčistite, keď je znečistený, nepoužívajte však chemické čistiace prostriedky (čistenie kefou je postačujúce).

Výmena po nehode

Bezpečnostný pás sa musí po nehode vždy vymeniť v autorizovanom servisnom stredisku.

Kontrola sedadla vodiča

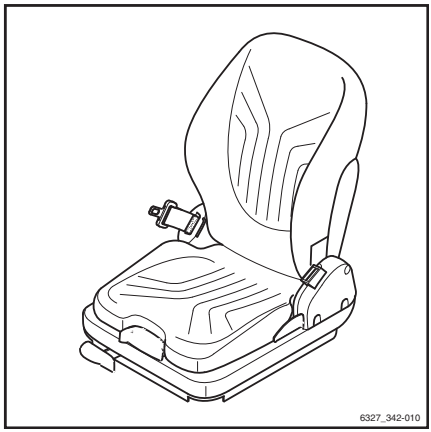

⚠ VAROVANIE

Riziko poranenia!

– Po nehode skontrolujte bezpečnostný pás a upevnenie sedadla vodiča.

– Skontrolujte správnu funkciu ovládacích prvkov.

– Skontrolujte stav sedadla (napr. opotrebovanie čalúnenia) a bezpečné upevnenie ku kapote.

⚠ VAROVANIE

Riziko poranenia!

– Ak počas kontroly nájdete nejaké poškodenie, nechajte sedadlo opraviť v servisnom stredisku.

Kontrola zámkov dverí

– Skontrolujte stav a opotrebovanie zaisťovacieho kolíka.

– Skontrolujte, či je s uzamykacím mechanizmom možné ľahko manipulovať.

Výmena filtra obehového vzduchu pre kúrenie

Filter obehového vzduchu pre kúrenie sa nachádza na pravej strane kabíny, pod obložením kúrenia (1).

– Odskrutkujte skrutky a (2) demontujte obloženie kúrenia.

– Úplne vyberte filtračnú vložku (3) z puzdra filtra.

– Skontrolujte, či filtračná vložka nie je znečistená a nečistoty vyklepte.

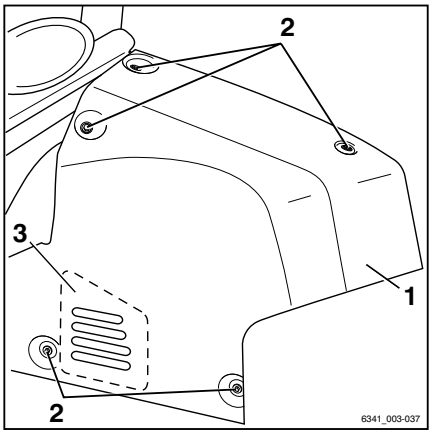

UPOZORNENIE

Filtračnú vložku vymeňte, keď je viditeľne sivá, no prinajmenšom raz za dva mesiace.

– Odstráňte všetky zvyšky nečistôt nahromadené v puzdre filtra a nasávaní obehového vzduchu.

– Filtračnú vložku vložte späť do puzdra filtra.

– Skontrolujte, či je filtračná vložka správne a pevne vsadená v puzdre filtra.

– Založte obloženie kúrenia a zaistite ho pevne na mieste pomocou skrutiek.

Údržba kolies a pneumatík

VAROVANIE

Nebezpečenstvo nehody!

Nerovnomerné opotrebovanie znižuje stabilitu vozíka a predlžuje brzdnú dráhu. Stupeň opotrebovania pneumatík na jednej náprave musí byť približne rovnaký.

– Ľavé a pravé opotrebované alebo poškodené pneumatiky okamžite vymeňte.

– Pri výmene kolies alebo pneumatík dbajte na to, aby nedošlo k nakloneniu vozíka na jednu stranu (napr. vždy vymieňajte pravé a ľavé kolesá súčasne).

– Zmeny možno vykonať až po konzultácii s výrobcom.

⚠ VAROVANIE

Riziko pre stabilitu!

Kvalita pneumatík ovplyvňuje stabilitu vozíka. Hrozí riziko prevrátenia!

Ak sa používajú vzduchové pneumatiky alebo celogumové pneumatiky, diely ráfov kolies sa nikdy nesmú meniť a diely ráfov kolies od rôznych výrobcov sa nesmú používať súčasne.

– Pred použitím iného typu pneumatík alebo pneumatík od iného výrobcu získajte súhlas od výrobcu.

Kontrola stavu a opotrebovania pneumatík

Superelastické pneumatiky (voliteľné vybavenie) ▷

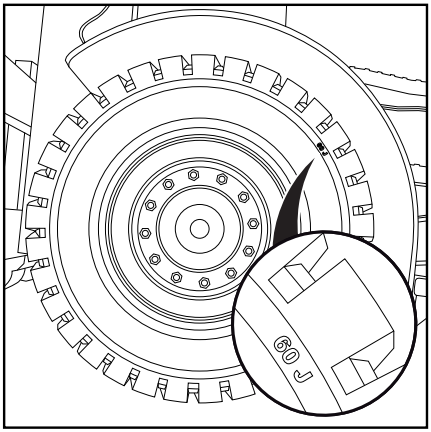

– Skontrolujte zostávajúcu vzdialenosť medzi dezénom pneumatiky a značkou opotrebovania (60 J).

Superelastické pneumatiky (voliteľné vybavenie) môžu byť opotrebované až po značku opotrebovania (60 J).

– Z pneumatiky odstráňte všetky cudzie predmety.

Vzduchové pneumatiky (voliteľné vybavenie) ▷

– Skontrolujte hĺbku dezénu na všetkých štyroch pneumatikách.

Výška dezénu na vzduchových pneumatikách (voliteľné vybavenie) musí byť **aspoň 1,6 mm** po celom povrchu dezénu. Ak je hĺbka dezénu opotrebovaná až po značku opotrebovania (2) v ľubovoľnom bode pneumatiky, vymente pneumatiky na jednej náprave.

– Z pneumatiky odstráňte všetky cudzie predmety.

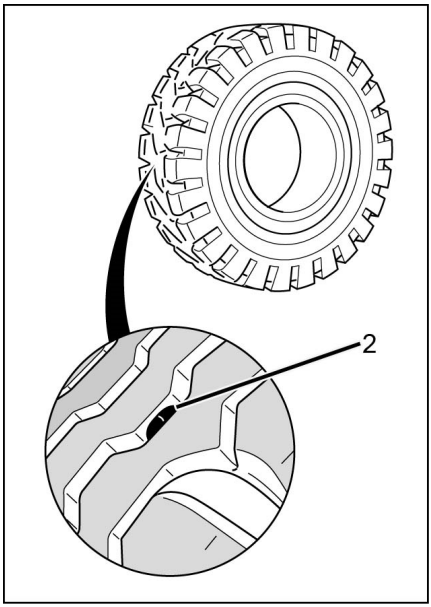

Kontrola tlaku vzduchu ▷

UPOZORNENIE

Správny tlak vzduchu vo vzduchových pneumatikách (voliteľné vybavenie) závisí od typu použitých pneumatík. Nameraný tlak vzduchu musí zodpovedať údajom výrobcu.

– Pozrite si hodnotu tlaku vzduchu uvedené na nálepke (1) na vozíku.

– Skontrolujte tlak vzduchu vo všetkých štyroch pneumatikách a porovnajte ho s hodnotami tlaku vzduchu uvedenými na nálepkách.

– Ak sa tlak odlišuje od stanovených hodnôt, pridajte alebo vypusťte vzduch podľa potreby.

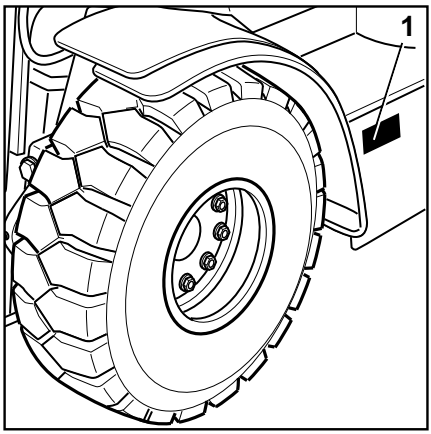

Kontrola upevnenia kolies

▷

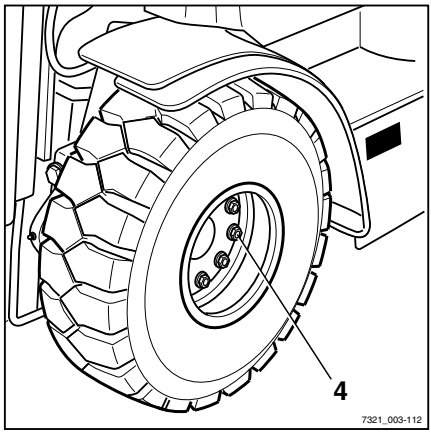

– Skontrolujte, či sú upevňovacie prvky všetkých kolies (4) bezpečne upevnené, a v prípade potreby ich dotiahnite.

– Dodržiavajte príslušné hodnoty doťahovacích momentov uvedené v časti s názvom "Tabuľka s údajmi o údržbe".

Výmena poistiek

⚠ NEBEZPEČENSTVO

Nebezpečenstvo požiaru a nebezpečenstvo úrazu!

Vozík sa musí odpojiť od napájania pred akoukoľvek prácou, ktorá sa vykonáva priamo na elektrickom systéme. Zásah elektrickým prúdom môže spôsobiť poranenie a požiar v elektrickom systéme. Taktiež hrozí riziko požiaru, ak sú poistky premostené alebo sú opravené. Poistky s nesprávnou menovitou hodnotou prúdu môžu spôsobiť skrat.

– Vozík bezpečne odparkujte a odpojte.

– Poistky nepremosťujte a neopravujte.

– Používajte iba poistky s predpísanou menovitou hodnotou prúdu, pozrite si kapitolu "Priradenie poistiek".

– Pozrite si kapitolu s názvom "Práce na elektrickom vybavení".

UPOZORNENIE

Elektrické poistky na vozíku sa nachádzajú v dvoch samostatných poistkových skrinkách.

Predná poistková skrinka Jednotka rozvodu napájania a 80 V technológia

Poistky pre jednotku rozvodu napájania a 80 V spotrebiče sú umiestnené v prednej poistkovej skrinke (1).

– Odpojte vozík.

– Zistite príčinu skratu alebo preťaženia a odstráňte ju. V prípade potreby sa obráťte na autorizované servisné stredisko.

– Otvorte predný pravý kryt.

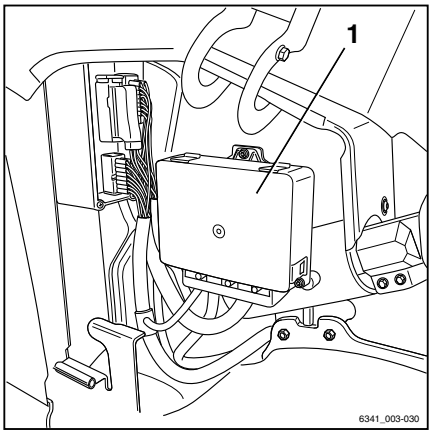

– Otvorte uzávery krytu (1) a zložte kryt.

– Vymeňte vypálenú poistku s menovitou hodnotou prúdu podľa časti "Priradenie poistiek – predná poistková skrinka".

– Zatvorte kryt na zabezpečenie poistkovej skrinky.

– Zatvorte predný pravý kryt.

– Vykonajte kontrolu funkčnosti. Ak chyba pretrváva alebo ak je poistka stále chybná, obráťte sa na autorizované servisné stredisko.

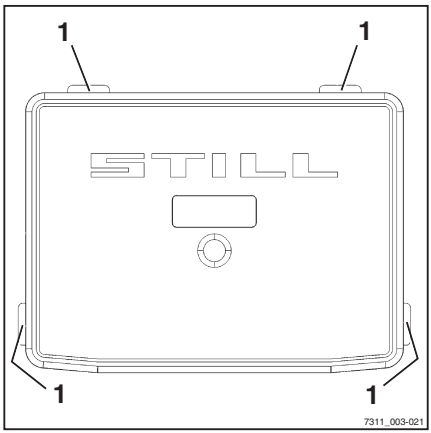

Zadná poistková skrinka 12 V technológia

Poistky pre 12 V spotrebiče sa nachádzajú v zadnej poistkovej skrinke (1).

– Odpojte vozík.

– Zistite príčinu skratu alebo preťaženia a odstráňte ju. V prípade potreby sa obráťte na autorizované servisné stredisko.

– Demontujte ľavý bočný kryt.

▷

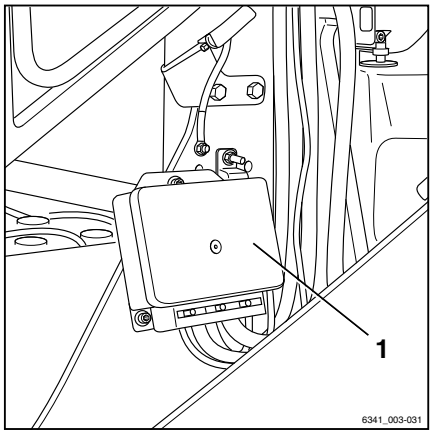

– Otvorte uzávery krytu (1) a zložte kryt.

– Vymeňte vypálenú poistku s menovitou hodnotou prúdu podľa časti "Priradenie poistiek – zadná poistková skrinka".

– Zatvorte kryt na zabezpečenie poistkovej skrinky.

– Pripevnite ľavý bočný kryt.

– Vykonajte kontrolu funkčnosti. Ak chyba pretrváva alebo ak je poistka stále chybná, obráťte sa na autorizované servisné stredisko.

▷

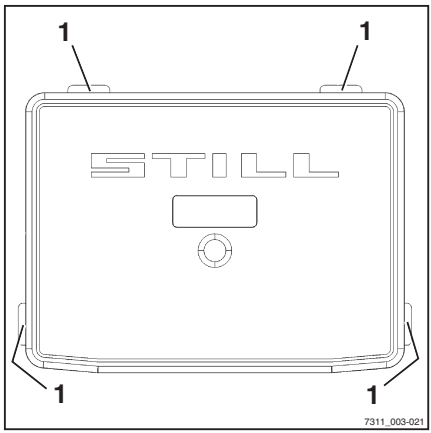

Kontrola hladiny hydraulického oleja

⚠ POZOR

Hydraulické oleje sú počas prevádzky pod tlakom a sú zdraviu nebezpečné.

– Dodržiavajte bezpečnostné pokyny v kapitole "Hydraulická kvapalina".

– Vozík bezpečne odparkujte.

– Demontujte ľavý bočný kryt.

– Vyskrutkujte odvzdušňovací filter (1). ▷

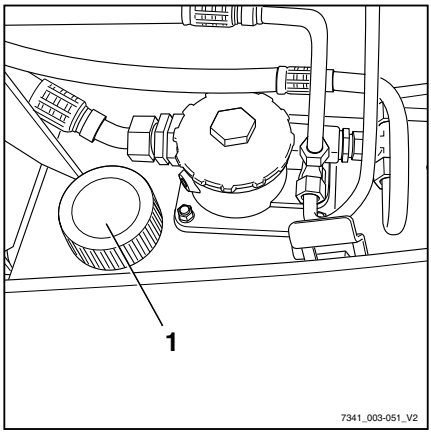

Spodná značka (1) alebo (2) udáva minimálnu úroveň naplnenia. Horná značka (max) udáva maximálne množstvo náplne. ▷

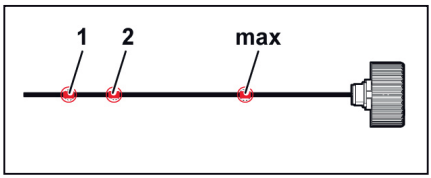

Spodná značka, ktorá sa vzťahuje na konkrétny vozík, závisí od zdvíhacieho stožiara, príslušnej výšky zdvihu (pozrite si tabuľku nižšie) a výsledného množstva náplne.

Spodná značka	Výška zdvihu [mm]			
	6 t		7 t/8 t	
	Teleskopický	Trojitý	Teleskopický	Trojitý
1	3550 – 6849	–	3550 – 5249	4205 – 4654
	6850 – 8449	4770 – 5819	5250 – 6449	4655 – 5704
2	8450 – 8850	5820 – 9270	6450 – 8850	5705 – 9755

– Zistite, aký zdvíhací stožiar je namontovaný na vozíku.

– Na určenie príslušnej značky ((1) alebo (2)) použite tabuľku.

– Pomocou mierky oleja skontrolujte výšku hladiny oleja.

Hladina oleja sa musí nachádzať medzi spodnou značkou ((1) alebo (2)) a hornou značkou (max).

Ak je hladina oleja príliš nízka:

– Vložte lievik do plniaceho hrdla.

– Doplňte hydraulický olej so správnymi parametrami podľa tabuľky s údajmi o údržbe.

– Doplňte hydraulický olej maximálne po hornú značku (max).

UPOZORNENIE TÝKAJÚCE SA ŽIVOTNÉHO PROSTREDIA

Opatrne zachyťte všetok rozliaty olej a zlikvidujte ho ekologickým spôsobom ohľaduplným voči životnému prostrediu.

– Zaskrutkujte odvzdušňovací filter s mierkou oleja.

– Pripevnite ľavý bočný kryt.

⚠ VAROVANIE

Ak je hladina hydraulického oleja príliš vysoká, môže dôjsť k neprípustne vysokému tlaku a poškodeniu hydraulického systému.

– Ak sa úroveň hladiny oleja nachádza nad hornou značkou (max), znížte hladinu hydraulického oleja.

– V prípade potreby sa obráťte na autorizované servisné stredisko.

Kontrola tesnosti hydraulického systému

⚠ VAROVANIE

Nebezpečenstvo poranenia hydraulickým olejom pod tlakom!

Hydraulický olej môže pod tlakom uniknúť z rúrok a potrubí a spôsobiť poranenia.

– Pre kontrolou uvoľnite tlak z hydraulického systému

– Používajte preto vhodné ochranné rukavice, ochranné okuliare atď.

⚠ POZOR

Hydraulické hadice časom skrehnú.

– Neskladujte hydraulické hadice viac ako dva roky.
– Ak sú hydraulické hadice vystavené vysokej miere opotrebovania, nepoužívajte ich viac ako dva roky.
– V Nemecku je nutné dodržiavať špecifikácie normy "DGUV 113-020".
– Mimo Nemecka vždy dodržiavajte vnútroštátne predpisy platné v krajine použitia.

– Skontrolujte tesnosť skrutkových spojov potrubí a hadíc (stopy oleja).

Hadicové vedenie vymeňte v prípade, ak sa na nich prejavujú nasledujúce nezvyčajné javy:

- Vonkajšia vrstva bola poškodená alebo je krehká či prasknutá
- Úniky
- Deformácia (napr. nadutie alebo pokrútenie)
- Pripojenie je uvoľnené
- Silné poškodenie alebo korózia armatúry

Rúrky vymeňte v prípade, ak sa na nich prejavujú nasledujúce nezvyčajné javy:

- Opotrebovanie
- Deformácia a ohýbanie
- Úniky

Mazanie zdvíhacieho stožiara a valčekových dráh ▷

– Odstráňte nečistotu a zvyšky maziva z valčekových dráh.

– Aby sa znížilo opotrebovanie valčekových dráh (1), namažte ich na vonkajšom, prostrednom i vnútornom stožiari; použite adhézne mazivo pre vysoké tlaky. Pozrite si⇒Kapitola "Tabuľka s údajmi o údržbe", Strana 351 .

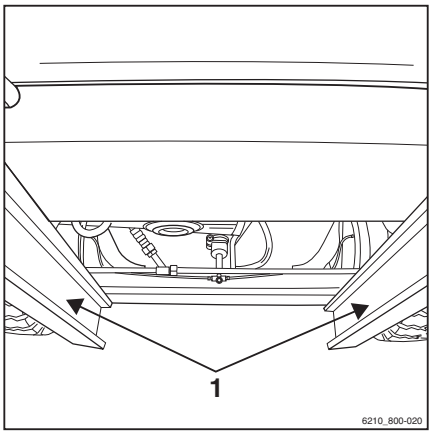

UPOZORNENIE

Nastriekajte dopravníkový pás rovnomerne zo vzdialenosti asi 15-20 cm. Čakajte približne 15 minút, kým zariadenie nebude znova pripravené na prevádzku.

Mazanie automatického spriahadla

UPOZORNENIE

Opotrebovanie pohyblivých častí možno výrazne znížiť náležitou údržbou a pravidelným mazaním spriahadla.

– Vyhýbajte sa prebytočnému mazaniu!

UPOZORNENIE

Pred čisteným vysokotlakovým čističom spriahadlo zavrite. Po vyčistení znova namažte spriahací kolík, oko ťažnej tyče a jeho podopierajúcu stranu.

Model RO*243

▷

– Vytiahnite bezpečnostnú rukoväť (3).

– Zatlačte ručnú páku (2) nahor.

– Namažte použitím maznice (1) podľa tabuľky s údajmi o údržbe, pozrite si ⇒Kapitola "Tabuľka s údajmi o údržbe", Strana 351 .

– Zatvorte spriahadlo tak, že vhodným nástrojom nadvihnete spriahací kolík.

– Pri jazde s prívesom pripojeným pevnou ťažnou tyčou namažte spodnú stranu oka ťažnej tyče a podopierajúcu stranu spriahadla.

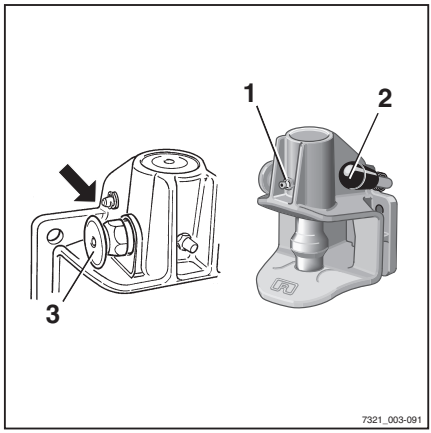

– Skontrolujte opotrebovanie spriahacieho kolíka. ▷

Priemer guľovitej časti nesmie byť menší ako 36,5 mm.

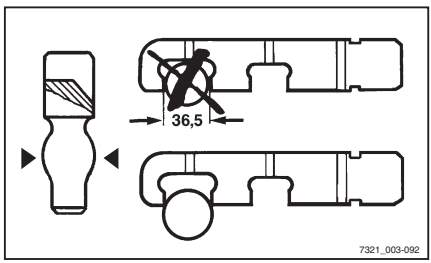

Model RO*244 A

– Otvorte spriahadlo.

– Namažte použitím maznice (1) podľa tabuľky s údajmi o údržbe, pozrite si ⇒Kapitola "Tabuľka s údajmi o údržbe", Strana 351 .

– Namažte spriahací kolík, oko ťažnej tyče a podopierajúcu stranu.

▷

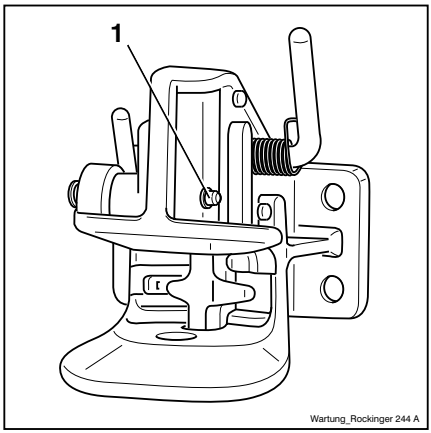

Model RO*245

▷

– Namažte prostredníctvom mazacích bodov (maznica, otvorené spriahadlo) podľa tabuľky s údajmi o údržbe, pozrite si ⇒Kapitola "Tabuľka s údajmi o údržbe", Strana 351 .

– Namažte podopierajúcu stranu oka na ťažnej tyči.

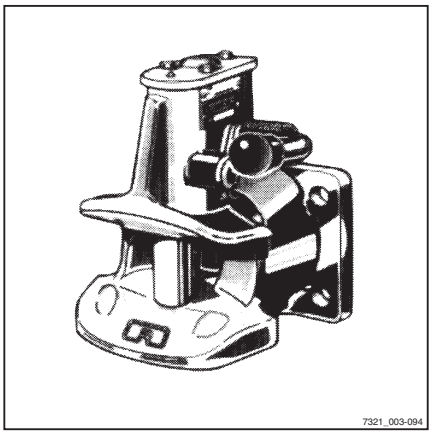

Model RO*841

▷

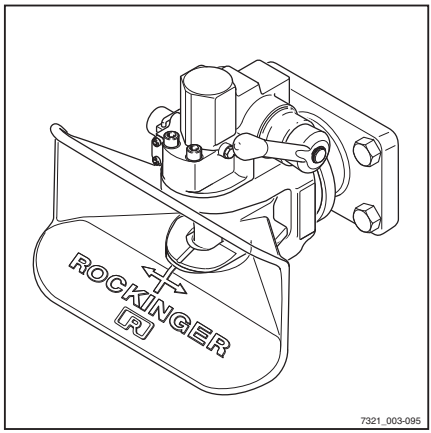

– Namažte prostredníctvom mazacích bodov (maznica, otvorené spriahadlo) podľa tabuľky s údajmi o údržbe, pozrite si ⇒Kapitola "Tabuľka s údajmi o údržbe", Strana 351 .

– Namažte podopierajúcu stranu oka na ťažnej tyči.

6

Údržba po 1 000 hodinách/ročná údržba

Ďalšie práce, ktoré je potrebné vykonať

– Vykonajte všetky úkony potrebné na udržanie plnej funkčnosti. Pozrite si kapitolu s názvom "Udržiavanie pripravenosti na prevádzku".

Kontrola netesností na zdvihových valcoch a hydraulických pripojeniach

▷

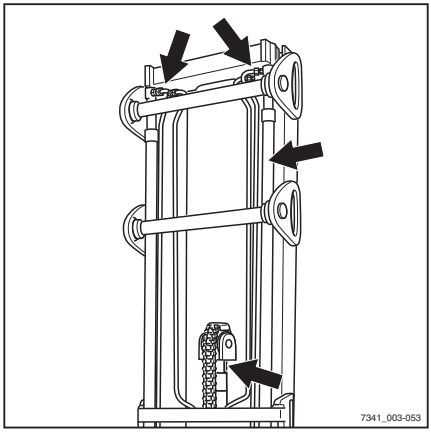

⚠ VAROVANIE

Nebezpečenstvo úrazu!

Dodržiavajte bezpečnostné predpisy pre prácu na zdvíhacom stožiari, pozrite si kapitolu "Práca v prednej časti vozíka".

– Skontrolujte netesnosti na zdvihových valcoch a hydraulických pripojeniach (vizuálna kontrola).

– Netesné zdvihové valce a hydraulické pripojenia nechajte opraviť v autorizovanom servisnom stredisku.

Kontrola ramien vidlíc

▷

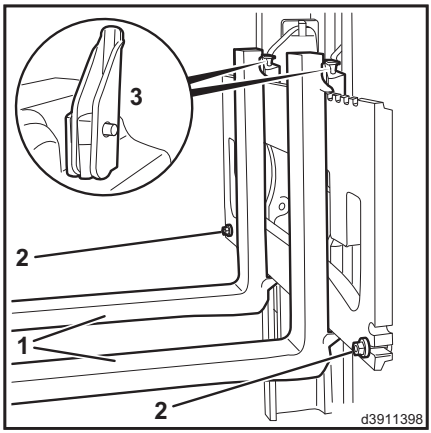

⚠ POZOR

Ramená vidlíc musia byť rovné!

– Vždy vymieňajte obe ramená vidlíc.

– Skontrolujte, či ramená vidlíc (1) nevykazujú viditeľné deformácie a známky nadmerného opotrebovania.

Na ramenách vidlíc ani v oblasti ohybu vidlíc nesmú byť viditeľné žiadne praskliny či deformácie. Opotrebovanie nesmie byť väčšie ako 10 % pôvodnej hrúbky.

– Skontrolujte, či sú prítomné a poriadne zaistené poistné skrutky (2).

– Vymeňte opotrebované alebo zdeformované ramená vidlíc.

Kontrola stavu a správnej funkcie západky vidlice:

– Posuňte zaisťovaciu páku (3) do vertikálnej polohy.

Musí byť možné posunúť rameno vidlice.

– Posuňte zaisťovaciu páku do vodorovnej polohy.

Západka musí zapadnúť do výrezu na nosníku vidlíc. Rameno vidlice nesmie byť možné posunúť.

– Vymeňte poškodené západky vidlíc.

Kontrola otočných ramien vidlíc ▷

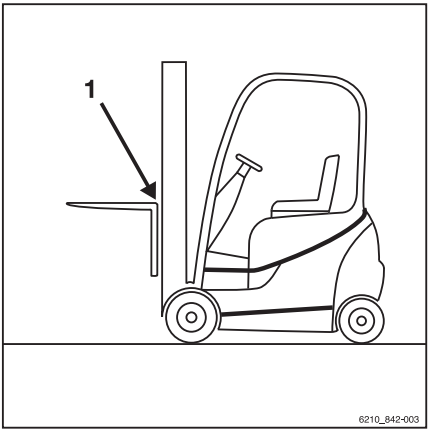

UPOZORNENIE

Táto kontrola je potrebná iba pri otočných ramenách vidlíc (špeciálne vybavenie).

– Skontrolujte, či nie sú trhliny na vonkajšej časti ohybu vidlíc (1). Obráťte sa na servisné centrum.

Kontrola otočných ramien vidlíc

7

Technické údaje

Rozmery

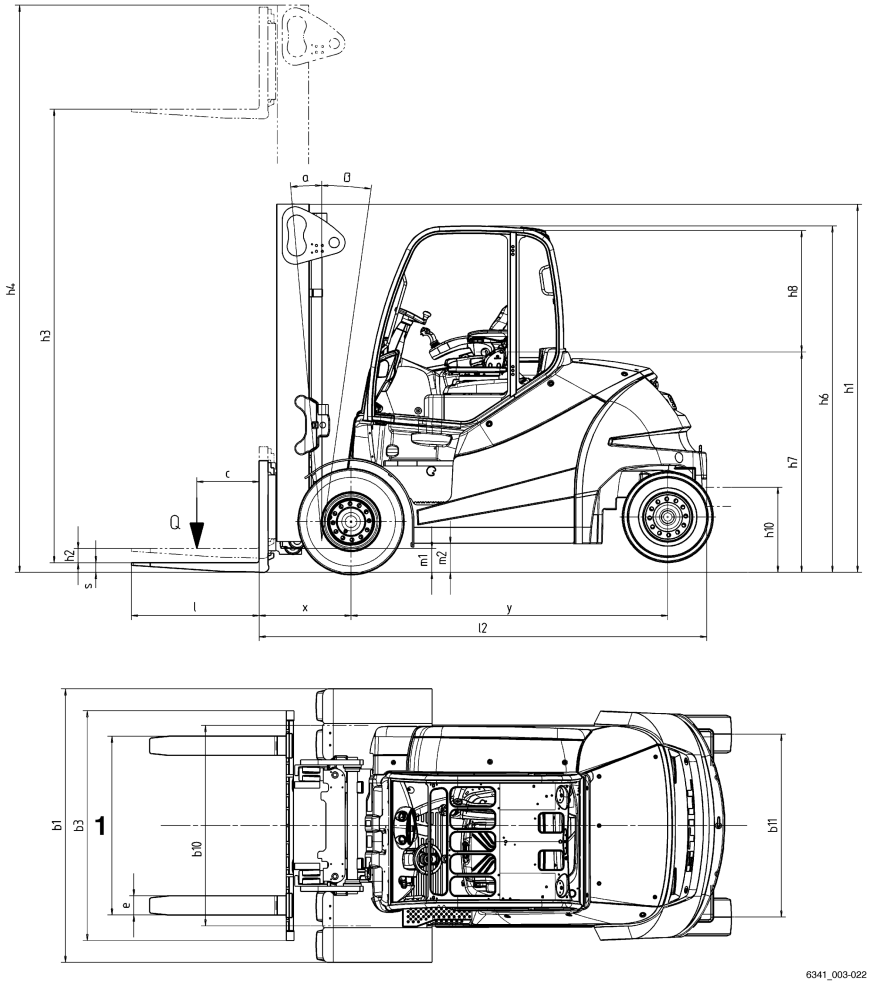

1 Vzdialenosť vidlíc je nastaviteľná.

UPOZORNENIE

Rozmery h_1, h_3, h_4, h_6 a b_1 sú prispôsobené potrebám konkrétneho zákazníka a sú uvedené v potvrdení objednávky.

Ťažisko "S" (vzdialenosť meraná od prednej nápravy)

RX60-60	1006 mm
RX60-70	1006 mm
RX60-80	1006 mm
RX60-80 (LSP 900)	1006 mm

UPOZORNENIE

Vyznačené ťažisko "S" platí pre vozíky so štandardným vybavením. Ak je vozík vybavený napríklad iným zdvíhacím stožiarom, nástavcom alebo ochrannou konštrukciou vodiča, táto hodnota je iba orientačná. V prípade potreby je nutné určiť ťažisko "S" individuálne pre konkrétny vozík.

Katalógový list VDI

UPOZORNENIE

V tomto katalógovom liste VDI sú uvedené iba technické údaje verzie vozíka so štandardným vybavením. Pri použití iných pneumatík, zdvíhacích stožiarov, prídavných jednotiek a pod. sa tieto hodnoty môžu zmeniť.

Charakteristiky

Model		RX60-60	RX60-70	RX60-80	RX60-80 LSP 900
Typ nosníka		6341	6342	6343	6344
Výrobca		STILL GmbH	STILL GmbH	STILL GmbH	STILL GmbH
Pohon		Elektrický	Elektrický	Elektrický	Elektrický
Prevádzka		So sediacou obsluhou	So sediacou obsluhou	So sediacou obsluhou	So sediacou obsluhou
Menovitá kapacita/nosnosť	Q (kg)	6000	7000	8000	8000
Vzdialenosť ťažiska nákladu	c (mm)	600	600	600	900
Vzdialenosť nákladu	x (mm)	710	720	720	750
Rázvor náprav	y (mm)	2285	2285	2285	2285

Hmotnosti

Model		RX60-60	RX60-70	RX60-80	RX60-80 LSP 900
Pohotovostná hmotnosť	kg	11 996	12 512	13 369	15 915
Zaťaženie nápravy s predným zaťažením	kg	15 842	17 751	19 355	21 549
Zaťaženie nápravy so zadným zaťažením	kg	2154	1761	2015	2366
Zaťaženie nápravy bez predného zaťaženia	kg	6413	6591	6627	7097
Zaťaženie nápravy bez zadného zaťaženia	kg	5619	5823	6655	8333

Kolesá, rám podvozka

Model		RX60-60	RX60-70	RX60-80	RX60-80 LSP 900
Pneumatiky: superelastické (SE), celogumové (V), vzduchové (L)		SE	SE	SE	SE
Veľkosť predného kolesa		355/50-20	8,25-15	315/70-15	315/70-15
Veľkosť zadného kolesa		250-15	250-15	250-15	28x12,5–15
Počet kolies vpredu (x = hnacie)		2x	4x	4x	4x
Počet kolies vzadu (x = hnacie)		2	2	2	2
Rozchod predných kolies, jednoduché pneumatiky	b10 (mm)	1364	-	-	-
Rozchod predných kolies, dvojmontáž pneumatík	b10 (mm)	-	1510	1561	1561
Rozchod zadnej nápravy	b11 (mm)	1358	1358	1358	1432

Základné rozmery

Model		RX60-60	RX60-70	RX60-80	RX60-80 LSP 900
Zdvíhací stožiar/nosník vidlíc, naklonenie dopredu	Stupne	5	5	5	5
Zdvíhací stožiar/nosník vidlíc, naklonenie dozadu	Stupne	8	8	8	8
Výška so zasunutým zdvíhacím stožiarom	h1 (mm)	2710	2710	2710	2710
Voľný zdvih	h2 (mm)	150	150	150	150
Výška zdvihu[1]	h3 (mm)	3550	3150	3150	2750
Výška s vysunutým zdvíhacím stožiarom	h4 (mm)	4440	4240	4140	4140
Výška nad ochrannou strechou	h6 (mm)	2697	2697	2697	2697
Výška sedadla vzhľadom na SIP/výška na státie	h7 (mm)	1719	1719	1719	1719
Výška pripojenia	h10 (mm)	520/670	520/670	520/670	520/670

1 Uvedené hodnoty zdvihu zohľadňujú zmenšený objem pneumatík aj odchýlky priemeru pneumatík.

Model		RX60-60	RX60-70	RX60-80	RX60-80 LSP 900
Celková dĺžka	l1 (mm)	4640	4660	4660	5335
Dĺžka vrátane zadnej časti vidlíc	l2 (mm)	3440	3460	3460	3535
Celková šírka	b1	1679	1996	1996	2141
Hrúbka ramena vidlice	s (mm)	70	70	70	70
Šírka ramena vidlice	e (mm)	150	150	150	200
Dĺžka ramena vidlice	l (mm)	1200	1200	1200	1200
Nosník vidlíc, trieda/forma A, B		ISO IV A	ISO IV A	ISO IV A	ISO IV A
Šírka nosníka vidlíc	b3 (mm)	1600	1800	1800	2180
Svetlá výška pod zdvíhacím stožiarom s nákladom	m1 (mm)	220	220	220	220
Svetlá výška v strede rázvoru náprav	m2 (mm)	210	210	210	210
Šírka uličky pre palety 1 000 x 1 200 priečne	Ast (mm)	4907	4907	4907	4999
Šírka uličky pre palety 800 x 1 200 pozdĺžne	Ast (mm)	5107	5107	5107	5199
Polomer otáčania	Wa (mm)	3007	3007	3007	3049
Najmenšia vzdialenosť od stredu otáčania	b13 (mm)	877	877	877	877

Prevádzkové údaje

Model		RX60-60	RX60-70	RX60-80	RX60-80 LSP 900
Rýchlosť jazdy s nákladom	km/h	14	14	14	14
Rýchlosť jazdy bez nákladu	km/h	17	17	17	17
Rýchlosť zdvihu s nákladom	m/s	0,36	0,30	0,28	0,28
Rýchlosť zdvihu bez nákladu	m/s	0,48	0,37	0,37	0,37
Rýchlosť spúšťania s nákladom	m/s	0,56	0,53	0,53	0,53
Rýchlosť spúšťania bez nákladu	m/s	0,52	0,42	0,42	0,42
Trakčná sila s nákladom	N	28 788	28 674	28 468	27 997
Trakčná sila bez nákladu	N	29 023	28 936	28 767	28 295
Stúpavosť[2] s nákladom	%	16,3	16,1	16,0	15,5

2 Uvedené hodnoty sa použijú len na porovnanie výkonu vozíkov v rámci rovnakej kategórie. Hodnoty sklonu v žiadnom prípade nepredstavujú normálne denné prevádzkové podmienky.

Model		RX60-60	RX60-70	RX60-80	RX60-80 LSP 900
Stúpavosť bez nákladu	%	25,0	24,1	23,0	>22,5
Čas zrýchlenia s nákladom (15 m)	s	5,7	5,8	5,8	6,0
Čas zrýchlenia bez nákladu (15 m)	s	5,0	5,1	5,1	5,2
Pracovná brzda		Mech./hydr.	Mech./hydr.	Mech./hydr.	Mech./hydr.

⚠ POZOR

Na zachovanie bezpečnosti vozíka (s nákladom alebo bez neho) je maximálny povolený sklon stúpania alebo klesania počas jazdy 15 %.

– V prípade nejasností sa obráťte na autorizované servisné stredisko.

Elektrický motor

Model		RX60-60	RX60-70	RX60-80	RX60-80 LSP 900
Trakčný motor, menovitý výkon pri S2: 60 min	kW	2 x 10,5	2 x 10,5	2 x 10,5	2 x 10,5
Zdvíhací motor, výkon pri 15 % ED	kW	2 x 21,0	2 x 21,0	2 x 21,0	2 x 21,0
Batéria podľa normy DIN 43531/35/36 A, B, C		DIN 43536 A	DIN 43536 A	DIN 43536 A	DIN 43536 A
Napätie batérie	U (V)	80	80	80	80
Kapacita batérie	K_5 Ah	1240	1240	1240	1240
Hmotnosť batérie	kg	2824	2824	2824	2824
Spotreba energie[3]: 45 pracovných cyklov VDI za hodinu	kWh/h	12,6	14,5	16,0	17,7
Jazdné vlastnosti	t/h	348,4	376,1	411,4	420,0
Spotreba energie v porovnaní s jazdným výkonom	kWh/h	15,4	17,5	19,2	19,8

3 S úsporným programom Blue-Q.

Rôzne

Model		RX60-60	RX60-70	RX60-80	RX60-80 LSP 900
Pracovný tlak pre nástavce	bar	250	250	250	250
Prietok oleja pre nástavce	l/min	60	60	60	60
Hladina akustického tlaku L_{pAZ} (priestor pre vodiča)[4]	dB (A)	66,4	66,4	66,4	66,4
Hladina akustického výkonu L_{wAZ}	dB (A)	86,6	86,6	86,6	86,6
Vibrácie tela: zrýchlenie[5] v súlade s normou EN 13059	m/s^2	< 0,38	< 0,38	< 0,38	< 0,38
Spriahadlo, typ/model		Kolíkové	Kolíkové	Kolíkové	Kolíkové

Požiadavky na ekodizajn pre elektrické motory a pohony s variabilnými otáčkami

Všetky motory tohto priemyselného vozíka sú vyňaté z pôsobnosti nariadenia (EÚ) 2019/1781/796, pretože tieto motory nespĺňajú popis uvedený v článku 2 "Rozsah pôsobnosti", bod 1, písm. a) a z dôvodu ustanovení článku 2, ods., 2 písm. h) "Motory bezšnúrového a akumulátorového zariadenia" a článku 2, ods. 2, písm. o) "Motory určené špeciálne na pohon elektrických vozidiel".

Všetky pohony s variabilnými otáčkami tohto priemyselného vozíka sú vyňaté z pôsobnosti nariadenia (EÚ) 2019/1781/796, pretože tieto pohony s variabilnými otáčkami nespĺňajú popis uvedený v článku 2, bod 1, písm. b) "Rozsah pôsobnosti".

4 Bez kabíny. Hodnoty sa líšia podľa kabíny.

5 So štandardným sedadlom vodiča.

Ergonomické rozmery

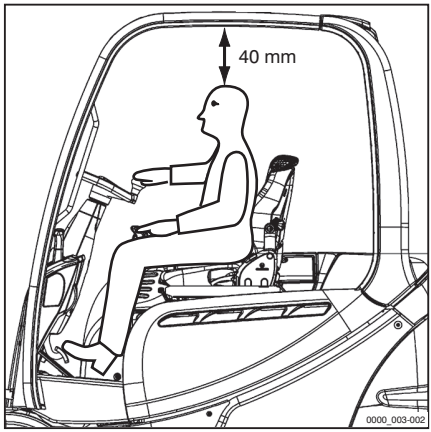

⚠ VAROVANIE

Nebezpečenstvo poranenia hlavy pri nárazе!

Ak sa hlava obsluhy sa nachádza príliš blízko k spodnej časti strechy, odpruženie sedadla vodiča alebo nehoda môžu spôsobiť náraz hlavy do ochrannej strechy vodiča.

Aby nedošlo k poraneniu hlavy, musí sa dodržať minimálna vzdialenosť **40 mm** medzi spodnou stranou strechy a hlavou najvyššieho operátora.

Na určenie skutočného priestoru pre hlavu musí operátor sedieť na sedadle vodiča a pruženie sedadla musí byť nastavené podľa požiadaviek tohto vodiča.

V dôsledku odlišností vo výške a telesnej hmotnosti, ako aj širokej škály typov sedadiel vodiča a ochranných striech, je potrebné zabezpečiť minimálny priestor pre hlavu v každom vozíku.

Priestor pre vodiča bol navrhnutý so zreteľom na ergonómiu na pracovisku a v súlade s normou EN ISO 3411. Vo všeobecnosti má obsluha dostatočný priestor na bezpečné dosiahnutie ovládacích prvkov a na ovládanie vozíka tak, aby bol zaistený výhľad na obrysy vozíka. Operátori, ktorých telesné rozmery sa líšia od špecifikovaných rozmerov, na ktorých je založená norma EN ISO 3411, musia byť osobitne posúdení prevádzkovateľom.

Špecifikácie batérie

⚠ POZOR

Hmotnosť a rozmery batérie ovplyvňujú stabilitu vozíka.

Pri výmene batérie sa hmotnostné pomery nesmú zmeniť. Hmotnosť batérie musí zodpovedať hmotnostnému rozsahu, ktorý je predpísaný na výrobnom štítku. Poloha prídavných závaží sa nesmie meniť. Dno priečinka pre batériu musí byť zatvorené.

– Používajte batérie, ktoré spĺňajú normy DIN.
– Nemeňte polohu prídavných závaží.
– Porovnajte hmotnosť batérie s údajmi na výrobnom štítku.
– Používajte len priečinok pre batériu, ktorý je uzatvorený zospodu.

Olovené batérie

UPOZORNENIE

Špecifikácie batérie podľa normy DIN 43536; články v súlade s normou DIN EN 60254-2, 80 V, obvod A.

– Údaj o hmotnosti batérie možno nájsť na výrobnom štítku batérie.

Označenie batérie	Kapacita (Ah)	Rozmery priestoru pre batériu (mm)			Priečinok
		Hĺbka	Šírka	Výška	
7 PzS 1085 PowerPlusLife®	1085	1037	1287	784	238
8 PzS 1120	1120	1037	1287	784	238
8 PzS 1240	1240	1037	1287	784	238
TENSOR® TCSM 2545	1320	1037	1287	784	238

UPOZORNENIE

Pri určovaní hmotnosti pripočítajte hmotnosť základného rámu batérie (65 kg) k hmotnosti batérie.

UPOZORNENIE

Maximálna rýchlosť prednastavená v programe jazdy technicky závisí od typu batérie. V závislosti od typu batérie musí úpravu prednastavenej maximálnej rýchlosti vykonať autorizované servisné stredisko. V prípade neprispôsobenia maximálnej rýchlosti sa môžu vyskytnúť technické problémy v režime jazdy.

- *Obráťte sa na autorizované servisné stredisko.*

Špecifikácie batérie pre lítium-iónové batérie X-Line

POZOR

Hmotnosť a rozmery batérie ovplyvňujú stabilitu vozíka.

Pri výmene batérie sa hmotnostné pomery nesmú zmeniť. Hmotnosť batérie musí zodpovedať hmotnostnému rozsahu, ktorý je predpísaný na výrobnom štítku. Dno priečinka pre batériu musí byť zatvorené.

UPOZORNENIE

Aj keď vozík disponuje prevádzkovým napätím 80 V, použiť možno aj lítium-iónové batérie s menovitým napätím 90 V.

– Používajte batérie, ktoré spĺňajú normy DIN.

– Porovnajte hmotnosť batérie s údajmi na výrobnom štítku.

– Používajte len priečinok pre batériu, ktorý je uzatvorený zospodu.

– Údaj o hmotnosti batérie možno nájsť na výrobnom štítku batérie.

– Podrobnejšie informácie nájdete na výrobnom štítku a v návode na obsluhu lítium-iónovej batérie.

Špecifikácie batérie pre lítium-iónové batérie X-Line

X-Line Lítium-iónové batérie

	Skupina batérií 7.4
Menovité napätie [V]	88,32
Menovitá kapacita [Ah]	846
Menovitá spotreba energie [kWh]	74,7
Dĺžka [mm]	1028
Šírka [mm]	999
Výška [mm]	724
Hmotnosť [kg]	2178

– Ak chcete získať ďalšie technické údaje, kontaktujte autorizované servisné stredisko.

Priradenie poistiek

UPOZORNENIE

Elektrické poistky na vozíku sa nachádzajú v dvoch samostatných poistkových skrinkách. V závislosti od špecifikácie nemusia byť vo vozíku použité všetky poistky.

Priradenie poistiek – predná poistková skrinka Power Distribution Unit a 80 V technológia

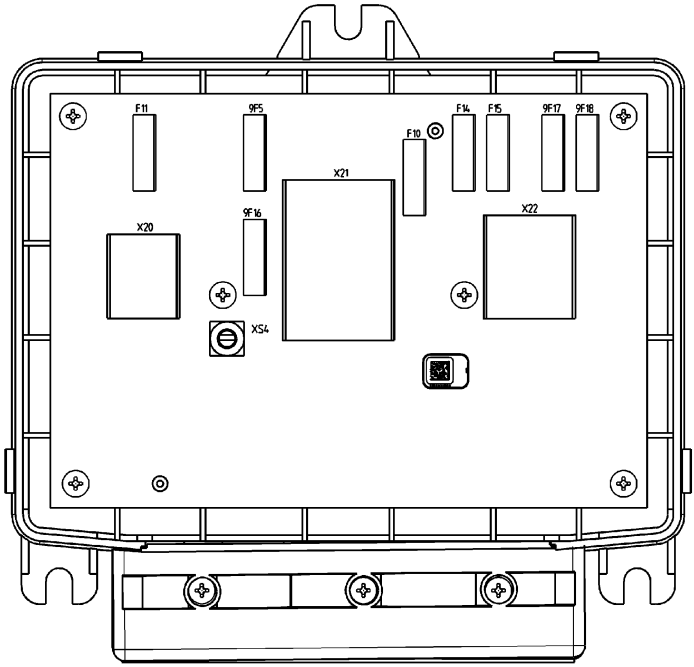

6341_003-027_V2

F11 Riadiaca jednotka SU/riadiaca jednotka MCU (10 A)
9F5 Nepriradené
9F16 Kúrenie (30 A)
F10 Rezerva (20 A)
F14 Nepriradené
F15 Napäťový transformátor U1 (10 A)
9F17 Napäťové transformátory U2 a U3 (15 A)
9F18 Napäťové transformátory U4 a U5 (15 A)

Priradenie poistiek – zadná poistková skrinka 12 V technológia

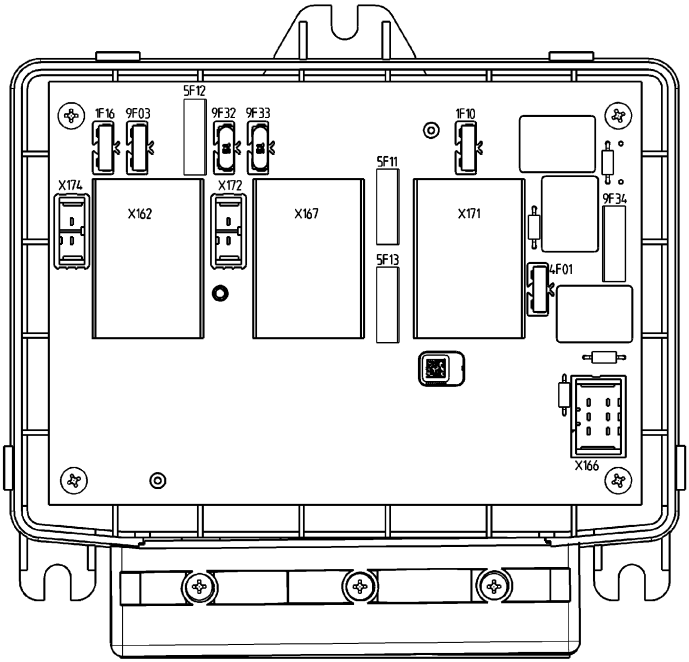

6341_003-028

1F16 Proporcionálna technológia (10 A)
9F03 Voliteľná doska (10 A)
5F12 CPP vpredu – riadiaca jednotka (20 A)
9F32 Nepriradené
9F33 Nepriradené
5F11 CPP strecha – riadiaca jednotka (30 A)
5F13 CPP sedadlo – riadiaca jednotka (30 a)
1F10 Chladiace čerpadlo (10 A)
4F01 Klaksón (10 A)
9F34 Chladiaci ventilátor (20 A)

A

Adresa výrobcu. I
Akumulátorová kyselina. 53
Automatické spriahadlo. 254
Odpájanie RO*243. 258
Odpájanie RO*245. 262
Odpojenie spriahadla RO*244 A. . . . 260
Pripájanie RO*243. 256
Pripájanie RO*245. 261
Spriahadlo RO*244 A. 258
Automatické vypnutie zdvihu. 158
Autorské práva a práva na obchodné značky. 21

B

Balenie. 28
Batéria
Bezpečnostné predpisy. 283
Kontrola hladiny kyseliny. 364
Kontrola hustoty kyseliny. 364
Kontrola stavu. 364
Kontrola stavu batérie, hladiny a hustoty kyseliny. 288
Kontrola stavu nabitia. 289
Likvidácia. 28
Nabíjanie. 290
PowerPlusLife. 311
Servis. 287
Výmena typu batérie. 301
Vyrovnávacie nabíjanie. 294
Batéria PowerPlusLife. 311
Bezpečné parkovanie vozíka
Vypnutie vozíka. 156
Bezpečnostná kontrola. 49
Bezpečnostné pokyny pre práce na zdvíhacom stožiari. 340
Bezpečnostné predpisy
Spotrebný materiál. 51
Bezpečnostné predpisy pre manipuláciu s nákladom. 183
Bezpečnostné predpisy pre prácu s batériou. 283
Hmotnosť a rozmery batérie. 285
Personál údržby. 283
Poškodenie káblov a zástrčky batérie. 286
Príslušenstvo na prepravu nákladu. . 285
Protipožiarne opatrenia. 284
Údržba batérie. 285
Bezpečnostné predpisy pre údržbu
Bezpečnostné zariadenia. 339
Práce na elektrickom vybavení. 338
Práce na hydraulickom vybavení. . . . 338
Predpísané hodnoty. 339
Všeobecné informácie. 338
Bezpečnostné predpisy pri riadení. 135
Bezpečnostné testy. 49
Bezpečnostné zariadenia. 339
Bezpečnostný pás. 87
Čistenie. 368
Kontrola. 368
Porucha spôsobená studeným počasím. 89
Údržba. 367
Uvoľnenie. 89
Výmena po nehode. 369
Zapínanie na strmom svahu. 88
Zapnutie. 87
Bezpečnosť. 0
Blue-Q
Vypnutie prídavných spotrebičov. . . . 133
Body so štítkami
Prehľad. 8
Brzda ovládaná pružinou
Uvoľnenie. 325

Č

Čistenie. 314
Čistenie elektrického systému. 316
Čistenie okien. 317
Čistenie vozíka. 314

D

Displej a operačná jednotka
Konfigurácia Blue Q. 130
Displej a ovládacia jednotka
Ďalšie indikátory. 121
Indikátory. 120
Nastavenie zobrazení. 122
Dodatočná montáž. 33
Dodatočné vybavenie osvetľovacími zariadeniami. 113
Doplnenie kvapaliny do ostrekovacieho systému. 234

Druhy zdvíhacích stožiarov. 163
Teleskopický stožiar. 163
Dve páčky
Nakláňanie zdvíhacieho stožiara. 169, 171
Zdvihnutie a spustenie nosníka vidlíc. 168, 170

E

Emisie. 56
Batéria. 58
Emisie hluku. 56
Vibrácie. 57
Žiarenie. 58
Ergonomické rozmery. 395

F

Funkcia blokovania hydrauliky. 165
Uvoľnenie. 166

H

Hlásenia
Všeobecné informácie. 267
Hlásenia na displeji
Obsah displeja. 263
Špecifické pre pohon. 277
Všeobecné informácie. 267
Hlásenie
AKCELERÁTOR. 269
BEZPECNOSTNY PAS. 273
BRZD.SNIMAC. 269
Hlásenie PARKOVACIA BRZDA: ZATIAHNUT BRZDU!. 270
KOD ODMIETNUTE. 269
MOT/GEN. TEPL.. 277
NADMERNA TEPLOTA. 276, 278
NEPLATNY. 277
NOZNA BRZDA. 268
NUDZOVY VYPINAC. 271
PÁKA. 278
PÁKA NÁKLONU. 270
PÁKA POMOCNEJ HYDRAULIKY 1. 270
PÁKA POMOCNEJ HYDRAULIKY 2. 270
PARKOVACIA BRZDA AKTÍVNA. . . . 269
PRIDAVNY ZDVIH. 272
RIADENIE. 271
RÝCHLOST NAKLON. 271
SEDACKOVY SPINAC. 274
SMER JAZDY V NUDZOVOM REZIME PREVADZKY. 272
SPUSTIT VYDLICE. 270
SPÚŠŤACIA PÁKA. 270
UDRZBA. 276
UVOLNIT PARKOVACIU BRZDU. . . 270
VYPNÚŤ VOZÍK?. 269
VYSKA ZDVIHU. 278
ZABEZPEČTE VOZÍK PROTI SAMOVOĽNÉMU POSUNU. 274
ZATIAHNUT BRZDU. 268
ZAVRIET DVERE. 278
! PARKOVACIA BRZDA – TLAK OLEJA. 277
? VERTIKALNA POLOHA. 272
Hydraulická kvapalina. 52
Hydraulické pripojenia
Kontrola tesnosti. 384
Hydraulický systém
Kontrola hladiny oleja. 375
Kontrola tesnosti. 377

CH

Chladiaca kvapalina. 359
Doplnenie. 359
Kontrola hladiny. 358
Chladič
Čistenie. 362
Kontrola tesnosti. 362
Chladivo a chladiaca kvapalina. 54

I

Informácie o dokumentácii. 19
Informácie o vykonávaní údržby. 342
Časový rámec údržby. 343
Informácie StVZO (Dopravné predpisy pre cestnú premávku). 13

J

Jazda. 135
Klesajúce svahy. 203
Stúpajúce svahy. 203
Jazda na svahoch. 138
Jazda po nakladacích mostoch. 205
Jazda výťahmi. 204
Jednotky. 25

Joystick 4Plus. 68
Bočný posuv nosníka vidlíc. 175
Nakláňanie zdvíhacieho stožiara. . . . 174
Zdvihnutie a spustenie nosníka vidlíc. 174

K

Kabína
Zapnutie vnútorného osvetlenia. 245
Zapnutie vyhrievania zadného okna. . 246
Kabína vodiča
Používanie. 90
Katalógový list VDI. 390
Klimatizácia. 249
Kolesá a pneumatiky
Kontrola stavu a opotrebovania pneumatík. 371
Kontrola upevnenia kolies. 373
Údržba. 370
Kolesá a pneumatiky
Kontrola tlaku vzduchu. 372
Kontaktné údaje. I
Kontrola funkcie. 72
Kontrola funkcie núdzového vypnutia. . . . 95
Kontrola obsahu chladiacej kvapaliny. . . 359
Kontrola ramien vidlíc. 384
Kontrola sedadla vodiča. 369
Kontrola upevnenia kolies. 373
Kontrola zámkov dverí. 369
Kontrolky LED. 127
Kryt batérie
Otvorenie. 302
Zatvorenie. 303
Kúrenie. 247
Nastavenie prúdenia vzduchu. 248
Zapnutie. 248
Zapnutie ventilátora. 248
Kvalifikačné požiadavky na personál. . . . 342

L

Likvidácia
Batéria. 28
Súčasti. 28
Lítiové batérie
Výmena typu batérie. 301
Lítium-iónové batérie
Výrobný štítok. 13

Ľ

Ľavý bočný kryt. 354
Demontáž. 354
Pripevnenie. 354

M

Manipulácia s nákladom. 183
Manipulácia s pneumatickými pružinami a tlakovými nádobami. 38
Manuálne spriahadlo
Odpájanie. 254
Pripájanie. 252
Mazanie spojov a ovládacích prvkov. . . . 367
Meranie zaťaženia. 189
Nastavenie nuly. 96
Popis. 189
Postup. 189
Miesto použitia. 16
Modul voliča smeru jazdy a ukazovateľa. . 70

N

Nadvihovanie zdvihákom. 339
Náklad
Preprava. 198
Skladanie. 201
Zdvíhanie. 195
Nakladanie žeriavom. 333
Nákladné reťaze
Čistenie. 317
Nástavce
Osobitné riziká. 42
Ovládanie dotykom prstov. 228
Ovládanie dotykom prstov a pomocou piatej funkcie. 230
Ovládanie pomocou dvoch mini páčok a piatej funkcie. 215
Ovládanie pomocou ovládača Joystick 4Plus. 225
Ovládanie pomocou štyroch páčok a piatej funkcie. 223
Ovládanie pomocou troch mini páčok a piatej funkcie. 219
Nástavce vidlíc. 179
Nastavenie času. 128
Nastavenie dátumu. 128
Nastavenie jazyka. 129
Nastavenie nuly v systéme na váženie nákladu. 96

Nastavenie ramien vidlíc. 192
Nastavenie trakčného programu. 140
Nastupovanie do vozíka. 76
Návod na obsluhu
Dátum vydania. 21
Názorné ilustrácie. 27
Nebezpečná oblasť. 192
Nebezpečné oblasti. 140
Nesprávne používanie. 16
Nesprávne používanie bezpečnostných zariadení. 36
Neutrálna poloha. 142
Núdzová jazda. 322
Núdzové kladivo. 321
Núdzové situácie
Použitie núdzového kladiva. 321
Prevrátenie vozíka. 321
Núdzové spúšťanie. 323
Núdzové vypnutie. 319
Nulovanie denného prevádzkového času. 129
Nulovanie dennej vzdialenosti. 129

O

Objednávanie náhradných dielov a opotrebovateľných dielov. 348
Obsluha prepínača smeru jazdy
Verzia s minipáčkami. 143
Verzia s modulom voliča smeru jazdy a ukazovateľa. 145
Verzia s ovládačom Joystick 4Plus.. 144
Verzia s ovládaním dotykom prstov. . 144
Odomknutie vypínača núdzového zastavenia.. 86
Odstavenie vozíka. 334
Odstávka
Opätovné uvedenie do prevádzky. . . 336
Ochranná strecha vodiča
Vŕtanie. 35
Zaťaženie strechy. 35
Zváranie. 35
Oleje. 51
Opätovné uvedenie do prevádzky po odstavení. 336
Operačná jednotka displeja. 63
Nastavenie času. 128
Nastavenie dátumu. 128
Nastavenie jazyka. 129
Nulovanie dennej vzdialenosti. 129
Štandardné zobrazenia. 120
Osobitné riziká. 42
Osvetlenie
Dodatočná montáž. 113
STILL SafetyLight. 119
Zapnutie a vypnutie. 113
Otočné ramená vidlíc. 181
Kontrola. 385
Otváranie bočných okien. 244
Otváranie dverí kabíny. 243
Ovládacia jednotka displeja
Štandardné zobrazovacie prvky. 102
Ovládacie a zobrazovacie prvky. 63
Ovládacie prvky hydraulických a jazdných funkcií. 64
Dve páčky. 65
Ovládanie dotykom prstov. 69
Štyri páčky. 67
Tri páčky. 66
Ovládanie dotykom prstov
Nakláňanie zdvíhacieho stožiara. . . . 177
Zdvihnutie a spustenie nosníka vidlíc. 176
Ovládanie pracovnej brzdy. 150
Ovládanie výstražného klaksónu. 86
Označenie zhody. 5

P

Parkovacia brzda
Mechanická parkovacia brzda. 151
Personál údržby batérií. 342
Pneumatiky
Zásady bezpečnosti. 37
Po čistení. 318
Podlahová doska
Demontáž. 354
Inštalácia. 355
Podloženie klinov. 332
Poistková skrinka
Predné. 374
Zadné. 375
Poistné krytie v priestoroch podniku. . . . 33
Popis smeru pohybu vozíka. 26
Popis vozíka. 2
Poruchy. 36
Poruchy pri zdvíhaní. 164
Postup pri prevrátení vozíka. 321

Poškodenie. 36
Používanie pracovných plošín. 18
Používanie vozíka. 15
PowerPlusLife
Diagnostický konektor. 313
hladina kvapaliny. 313
Chybové hlásenia. 313
Interná chyba. 313
Prietok chladiaceho vzduchu. 312
Sledovanie teploty. 312
Práca v prednej časti vozíka. 340
Práce na elektrickom vybavení. 338
Práce na hydraulickom vybavení. 338
Pracovné materiály
Kvalita a množstvo. 348
Pracovné postupy. 27
Pracovné svetlomety
Automatické zapnutie a vypnutie. . . . 117
Automatické zapnutie a vypnutie ovládané výškou zdvihu. 118
Manuálne zapnutie a vypnutie. 117
Zapnutie a vypnutie. 117
Pracovný svetlomet
Zapnutie a vypnutie. 114
Pracovný svetlomet na cúvanie
Zapnutie a vypnutie. 114
Práva, povinnosti a pracovné predpisy vodiča. 31
Pravidelné kontroly. 49
Pravý predný kryt
Otvorenie. 356
Zatvorenie. 356
Pred naložením nákladu
Štítok nosnosti. 183
Predpísané hodnoty. 339
Predpisy pre vozovky a pracovisko. 139
Predslov. 0
Prehľad
Priestor pre vodiča. 62
Prehľady. 0
Preprava. 331
Preprava paliet. 193
Preprava zavesených nákladov. 193
Prevádzka. 0
Prevádzka s prívesom. 251
Prevádzkovateľ. 30
Prídavné zariadenia
Bezpečnostné informácie. 206
Montáž. 206, 208
Ovládanie pomocou dvoch páčok. . . 213
Ovládanie pomocou štyroch páčok. . 220
Ovládanie pomocou troch páčok. . . . 217
Pripojenie. 208
Striedavá prevádzka. 207
Uvoľnenie tlaku z prípojok. 209
Všeobecné ovládanie. 211
Zdvíhanie nákladu. 232
Pripínacia podložka. 250
Pripojenie nástavcov. 206
Priradenie poistiek. 399
12 V technológia. 400
80 V technológia. 399
Jednotka rozvodu napájania. 399
Predná poistková skrinka. 399
Zadná poistková skrinka. 400
Príslušenstvo. 7
Prispôsobenie lakťovej opierky. 84
Prispôsobenie stĺpika riadenia. 85
Prístupové oprávnenie
Určenie kódu PIN vodiča. 105
Výber kódu PIN vodiča. 107
Zadávanie prístupového kódu. 104
Zmena hesla. 109
Prístupové oprávnenie prostredníctvom kódu PIN. 102
Prívesy
Ťahanie. 262
Priviazanie. 332

R

Rádio. 246
Ramená vidlíc
Dĺžka. 39
Režim Blue-Q
Konfigurácia. 130
Popis funkcie. 132
Vypnutie. 134
Zapnutie. 134
Režim šprintu (voliteľné vybavenie). 141
Riadenie. 153
Riadenie rýchlosti v zákrute (Curve Speed Control). 154
Riziká a preventívne opatrenia. 44

Riziká pre zamestnancov. 47
Rotačný svetelný maják. 115
Rozmery. 388
Rozmery vozoviek. 137
Rozpoznávanie nárazov. 235
Rozsah dokumentácie. 19
Roztoky CO. 20

S

Sedadlo vodiča MSG 65/MSG 75
Nastavenie. 79
Nastavenie bedrovej opierky. 82
Nastavenie nástavca operadla. 83
Nastavenie operadla sedadla. 81
Prispôsobenie pruženia sedadla. 81
V pohybe. 80
Zapnutie alebo vypnutie vyhrievania sedadla. 83
Signálne výrazy. 22
Skladovanie vozíka. 334
Skúška izolácie
Testovacie hodnoty pre vozík. 50
Smer núdzovej jazdy. 322
Smerovky. 116
Spotrebný materiál. 51
Bezpečnostné informácie pre hydraulickú kvapalinu. 52
Bezpečnostné informácie pre manipuláciu s akumulátorovou kyselinou.. . . . 53
Bezpečnostné informácie týkajúce sa chladiva a chladiacej kvapaliny. 54
Bezpečnostné pokyny pre prácu s olejmi. 51
Likvidácia. 55
Správa vozového parku (FleetManager). 235
Spriahací kolík v protizávaží. 252
Stabilita. 41
Stav vozoviek. 139
Stierač/ostrekovač čelného skla. 234
STILL neXXt fleet. 235
Stretávacie svetlo
Zapnutie a vypnutie. 113
Stropný snímač. 237
Symboly zobrazenia. 124
Funkcie programovacích tlačidiel na navigovanie v ponuke. 126
Funkcie programovacích tlačidiel prídavného vybavenia. 125
Chybové hlásenia. 125
Kontrolky LED. 127
Numerická klávesnica. 127
Prevádzkové hlásenia. 124
Výstražné hlásenia. 125
Systém FleetManager
Rozpoznávanie nárazov. 235
Systém riadenia
Kontrola správnej funkcie. 95

Š

Šírky uličiek. 137
Špeciálne vybavenie
Zakladací klin. 157
Špecifikácie batérie. 396
Lítium-iónové batérie X-line. 397
Štandardné zobrazovacie prvky. 102
Štítok nosnosti. 183
Štyri páčky
Nakláňanie zdvíhacieho stožiara. . . . 173
Zdvihnutie a spustenie nosníka vidlíc. 172

T

Tabuľka chybových kódov. 263
Tabuľka s údajmi o údržbe. 351
Batéria. 351
Elektrický systém. 351
Hnacia náprava. 352
Hydraulický systém. 351
Chladiaci systém (napájacia elektronika/hydraulický olej). 353
Klimatizácia. 353
Nákladové reťaze. 353
Ostrekovací systém. 353
Ovládače/kĺby. 351
Pneumatiky. 352
Riadiaca náprava. 352
Všeobecné mazacie body. 351
Zdvíhací stožiar. 353
Technické údaje. 0
Katalógový list VDI. 390
Rozmery. 388
Testovanie izolácie. 49
Testovacie hodnoty trakčnej batérie. . . 50

Ť

Ťahanie. 327
Správne použitie. 15

Ťahanie nákladu. 251

U

Údržba. 0
Bezpečnostné predpisy. 338
Demontáž a montáž zadného krytu. . 357
Všeobecné informácie. 342
Údržba bez špeciálnych požiadaviek na kvalifikáciu. 342
Údržba klimatizácie. 366
Údržba kúrenia. 366
Určenie kódu PIN vodiča. 105
Určený spôsob použitia. 15
Určovanie podmienok viditeľnosti počas jazdy s nákladom. 200
Uvedenie do prevádzky. 15

V

Varianty
Automatické vypnutie zdvihu. 158
Otočné ramená vidlíc. 181
Režim šprintu. 141
STILL neXXt fleet. 235
Zdvíhacie systémy. 158
Zníženie rýchlosti so zdvihnutým nákladom. 155
Varovanie pred používaním neoriginálnych dielov. 35
Váš vozík. 2
Vertikálna poloha zdvíhacieho stožiara. . 159
Automatické nastavenie. 161
Kalibrácia. 163
Kontrola správnej funkcie. 98
Možné obmedzenia. 162
Naklonenie zdvíhacieho stožiara dopredu. 161
Naklonenie zdvíhacieho stožiara dozadu. 162
Opis. 159
Pohyb v krajných polohách. 161
Zobrazenie. 160
Verzia
Stropný snímač. 237
Verzie zdvíhacieho stožiara
Trojitý zdvíhací stožiar. 164
Vizuálne kontroly. 72
Vnútorné osvetlenie. 245
Vodiči. 31
Voliteľné vybavenie
Klimatizácia. 249
Kúrenie. 247
Meranie zaťaženia. 189
Modul voliča smeru jazdy a ukazovateľa. 70
Nástavce vidlíc. 179
Pripínacia podložka. 250
Prístupové oprávnenie prostredníctvom kódu PIN. 102
Rádio. 246
Rozpoznávanie nárazov. 235
Správa vozového parku (FleetManager). 235
Stierač/ostrekovač čelného skla. 234
Trojitý zdvíhací stožiar. 164
Vertikálna poloha zdvíhacieho stožiara. 159
Výtlačné strešné okno. 250
Zaisťovací mechanizmus čeľustí. . . . 231
Voľba smeru jazdy. 142
Vozovky. 137, 138, 139, 140
Rozmery šírok uličiek. 137
Vplyv na životné prostredie. 28
Všeobecné informácie. 4
Výber kódu PIN vodiča. 107
Vyhlásenie o zhode. 6
Vyhlásenie o zhode ES podľa smernice pre strojné zariadenia. 6
Vyhrievanie zadného okna. 246
Výmena batérie. 304
Všeobecné informácie. 301
Výmena filtra obehového vzduchu pre kúrenie. 370
Výmena poistiek. 373
12 V technológia. 375
80 V technológia. 374
Jednotka rozvodu napájania. 374
Predná poistková skrinka. 374
Zadná poistková skrinka. 375
Výmena ramien vidlíc. 177
Vypnutie zdvihu
Automatické. 158
Výrobné číslo. 12
Výrobný štítok. 11
Výrobný štítok lítiovej batérie. 13
Výstražný systém. 115

Vystupovanie z vozíka. 76
Výtlačné strešné okno. 250

Z

Začiatok jazdy. 145
Dvojpedálová verzia. 147
Zadávanie prístupového kódu. 104
Zadný kryt
Demontáž. 357
Pripevnenie. 357
Zaisťovací mechanizmus čeľustí. 231
Uvoľnenie mechanizmu dotykom prstov. 230
Zaisťovací mechanizmus svoriek
Uvoľnenie mechanizmu pomocou dvoch páčok. 214
Uvoľnenie mechanizmu pomocou štyroch páčok. 221
Uvoľnenie mechanizmu pomocou troch páčok. 218
Uvoľnenie mechanizmu s ovládačom Joystick 4plus. 226
Zákaz používania neoprávnenými osobami. 32
Zakladací klin. 157
Základné princípy bezpečnej prevádzky. . 33
Zapnutie zámkového spínača. 100
Zástrčka batérie
Odpojenie. 281
Pripojenie. 280
Zásuvka 12 V. 236
Zatváranie bočných okien. 244
Zatváranie dverí kabíny. 244
Zdravotnícke pomôcky. 38
Zdvíhací stožiar
Demontáž. 340
Mazanie valčekových dráh. 378
Zabezpečenie proti nakloneniu dozadu. 340
Zabezpečenie proti pádu. 341
Zdvíhací systém
Ovládacie prvky. 166
Ovládanie dotykom prstov. 176
Ovládanie pomocou dvoch páčok. . . 168
Ovládanie pomocou joysticku 4Plus. . 173
Ovládanie pomocou štyroch páčok. . 172
Ovládanie pomocou troch páčok. . . . 170
Zdvíhanie. 158, 339
Zdvíhanie nákladu. 191
Zdvihový valec
Kontrola tesnosti. 384
Zmena hesla. 109
Zmena smeru jazdy. 147
Dvojpedálová verzia. 150
Zmeny na vozíku. 33
Znázornenie funkcií a postupov. 27
Znázornenie pracovných postupov. 27
Zníženie rýchlosti pri zatáčaní. 154
Zníženie rýchlosti so zdvihnutým nákladom. 155
Zobrazenia operačnej jednotky displeja. . 27
Zostatkové nebezpečenstvá. 40
Zoznam náhradných dielov. II
Zoznam skratiek. 22
Zvyškové riziká. 40
Zvyškové riziko. 40