Izvirna navodila

Viličar s škarjastim dvigom

HPT 10 XE
HPT 10 XM

0058 0059

50988046906 SL - 03/2023 - 08

first in intralogistics

Naslov proizvajalca in kontaktni podatki

STILL GmbH
Berzeliusstraße 10
22113 Hamburg, Nemčija
Tel. +49 (0) 40 7339-0
Faks: +49 (0) 40 7339-1622
E-pošta: info@still.de
Spletno mesti: http://www.still.de

Predpisi za lastnika industrijskih viličarjev

Poleg teh navodil za uporabo so na voljo tudi pravila o postopkih z dodatnimi informacijami za lastnike industrijskih viličarjev.

V tem vodiču so informacije o delu z industrijskimi viličarji:

- informacije o izbiri ustreznih industrijskih viličarjev za določeno področje uporabe,
- predpogoji za varno uporabo industrijskih viličarjev,
- informacije o uporabi industrijskih viličarjev,
- informacije o prevažanju, pregledih in opravilih pred prvo uporabo in shranjevanju industrijskih viličarjev.

Internetni naslov in koda QR

Do informacij lahko dostopite kadar koli tako, da prilepite naslov **https://m.still.de/vdma** v spletni brskalnik ali optično preberete kodo QR.

1 Uvod

Vaše vozilo za talni transport 2
Splošno 2
Oznaka skladnosti 2
ES/EU-izjava o skladnosti za model HPT 10 XE 3
ES/EU-izjava o skladnosti za model HPT 10 XM 4
UK Declaration of Conformity for HPT 10 XE 5
UK Declaration of Conformity for HPT 10 XM 6

Informacije o dokumentaciji 7
Obseg dokumentacije 7
Datum izdaje in izdaja navodil za uporabo 7
Avtorske pravice in blagovne znamke 8
Razlaga uporabljenih simbolov 8
Tipični prikazi 9

Varovanje okolja 10
Embalaža 10
Odlaganje enot in akumulatorjev pri popravilih 10

2 Uporaba vozila

Pravilna uporaba 12

Nepravilna uporaba 13

Mesto uporabe 14

3 Varnost

Opredelitev pojmov odgovornih oseb 16
Lastnik 16
Strokovnjak 16
Upravljalec 17

Osnovna načela varne uporabe 18
Spremembe in prilagoditve 18
Opozorilo glede neoriginalnih delov 18
Poškodbe, okvare in napačna uporaba varnostnih naprav 18

Preostala tveganja 19
Preostale nevarnosti, preostala tveganja 19
Nevarnost za zaposlene 21
Posebna tveganja zaradi uporabe, ki so posledica upravljanja viličarja 22

Varnostni testi 23
Izvajanje rednega testiranja industrijskega viličarja. 23

Varnostni predpisi za delo s potrošnim materialom 24
Dovoljen potrošni material 24
Olja 24
Hidravlična tekočina 25
Akumulatorska kislina 26
Odlaganje potrošnega materiala 27
Emisije 28

4 Pregledi

Pregled 30
Splošni pogled modela HPT 10 XE 30
Splošni pogled modela HPT 10 XM. 31

Mesta oznak 32
Pregled mest z oznakami pri modelu HPT 10 XE 32
Pregled mest z oznakami pri modelu HPT 10 XM. 33
Ploščica 34

5 Upravljanje

Opravila pred predajo v uporabo 36
Sestavljanje in nastavitev premičnega krmila pri modelu HTP 10 XM 21
Sprostitev pokrova posode za olje pri modelu HPT 10 XM 21

Pregledi in opravila pred dnevno uporabo 39
Vizualni pregledi 39

Vklop in izklop vozila za talni transport 40
Vklop in izklop modela HPT 10 XE 40
Varno parkiranje industrijskega viličarja 40

Krmiljenje 41
Krmiljenje. 41

Dviganje 42
Dvižni sistem 42
Krmilne naprave za dvižni sistem pri modelu HPT 10 XE 42
Krmilne naprave za dvižni sistem pri modelu HPT 10 XM. 42

Zavore 45
Zaviranje industrijskega viličarja 45
Zasilna zaustavitev 45
Parkirna zavora pri modelu HTP 10 XM (posebna oprema) 46

Delo s tovorom 48
Varnostni predpisi za delo s tovorom 48
Pred nalaganjem tovora 49
Natovarjanje 49
Nalaganje tovora 50
Prevoz tovora 50
Vožnja z dvigalom 51
Vožnja čez mostove za natovarjanje 52

Uporaba v hladilnicah 53
Uporaba v hladilnicah 53

Upravljanje v posebnih delovnih okoliščinah 55
Prevoz 55

Rokovanje z akumulatorjem pri modelu HTP 10 XE 57
Varnostni predpisi za delo z akumulatorjem 57
Preverjanje stanja napolnjenosti akumulatorja 58
Polnjenje akumulatorja 58
Odstranjevanje in pritrjevanje pokrova akumulatorja 57
Menjava akumulatorja 61

Ravnanje v sili 63
Zasilna zaustavitev 63

Čiščenje 64
Čiščenje industrijskega viličarja 64
Po čiščenju 64

6 Vzdrževanje

Splošne informacije o vzdrževanju 66
Usposobljenost osebja 66
Naročanje nadomestnih delov in potrošnega materiala 67
Preglednica s podatki za vzdrževanje 68

Varnostni predpisi glede vzdrževanja 69
Splošne informacije 69
Dela na električni opremi 69

Priprave na vzdrževanje 70
Dviganje 70

Izvajanje vzdrževanja 71
Načrt vzdrževalnih del 71
Prilagajanje krmilne ročice za "dviganje in spuščanje" pri modelu HTP 10 XM 21
Preverjanje nivoja in dolivanje hidravličnega olja pri modelu HPT 10 XM 74
Preverjanje nivoja in dolivanje hidravličnega olja pri modelu HPT 10 XE 74

Menjava hidravličnega olja pri modelu HPT 10 XE 76
Preverjanje vilic 77
Preverjanje tesnjenja hidravličnega sistema pri modelu HTP 10 XE. 74
Preverjanje električnih priključkov motorja črpalke pri modelu HPT 10 XE 77
Vzdrževanje električnega sistema pri modelu HPT 10 XE 78
Vzdrževanje motorja črpalke pri modelu HPT 10 XE 79
Preverjanje visokotlačnega ventila pri modelu HTP 10 XE 80

Ohranjanje pripravljenosti za delovanje. 82
Vzdrževanje valjčkov pri modelih HPT 10 XE / XM. 82
Vzdrževanje akumulatorja pri modelu HTP 10 XE 83
Vzdrževanje dvižnega sistema pri modelu HPT 10 XE / XM. 84

7 Tehnični podatki

Dimenzije modela HPT 10 XE 88

Dimenzije modela HPT 10 XM 89

Tehničnopodatkovni seznam za model HPT 10 XE 90

Tehničnopodatkovni seznam za model HPT 10 XM 90

1

Uvod

Vaše vozilo za talni transport

Splošno

Industrijski viličarji, opisani v teh navodilih za uporabo, so sestavljeni v skladu z ustreznimi standardi in varnostnimi predpisi. Industrijski viličarji so opremljeni z najsodobnejšo tehnologijo. Varno upravljanje viličarja in vzdrževanje funkcionalnosti je dolžnost upravljalca.

Potrebne informacije za to boste našli v teh navodilih za uporabo. Pred uporabo viličarja- preberite in upoštevajte navedene informacije. Tako preprečujete nesreče in zagotavljate veljavnost garancije.

Oznaka skladnosti

▷

Proizvajalec z oznako skladnosti dokumentira skladnost industrijskega viličarja z ustreznimi direktivami v času lansiranja na trg:

- CE: v Evropski uniji (EU)
- UKCA: v Združenem kraljestvu (ZK)
- EAC: v Evrazijski gospodarski uniji

Oznaka skladnosti je nameščena na ploščici. Izjava o skladnosti je izdana za trge EU in ZK.

Neodobrene spremembe konstrukcije ali opremljanje industrijskega viličarja lahko ogrozijo varnost in tako razveljavijo izjavo o skladnosti.

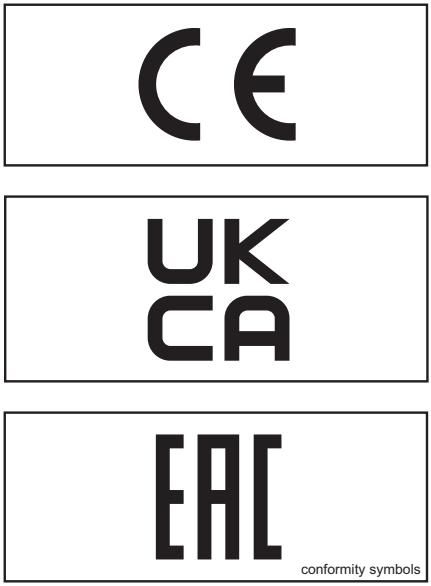

ES/EU-izjava o skladnosti za model HPT 10 XE

ES/EU-izjava o skladnosti

STILL GmbH
Berzeliusstraße 10
22113 Hamburg, Nemčija

Izjavljamo, da stroj

Tip vozila za talni transport	Viličar s škarjastim dvigom
Model	HPT 10 XE
Serijska številka	HLI0990000 – HLI1990000

ustreza zadnji veljavni različici Direktive o strojih ES 2006/42/ES in zadnji veljavni različici Direktive o elektromagneti združljivosti 2014/30/EU, v zvezi z vozili za talni transport v usklajenem standardu EN 12895: 2015+A1:2019. Poleg tega izjavljamo, da je vsa radijska oprema, nameščena v tem stroju, v skladu z najnovejšo različico Direktive o radijski opremi 2014/53/EU.

Za izdajo te izjave o skladnosti je odgovoren izključno proizvajalec.

Oseba, odgovorna za pripravo tehnične dokumentacije v skladu z navedenimi direktivami:

Ime	Paolo Campinoti
Naslov	Loc. Il Piano – 53031 Casole d'Elsa (SI) – ITALY

Hamburg, 1. 4. 2023

Fabio Mariotti
Vodja oddelka za razvoj izdelkov

Donatella Germani
Vodja oddelka za zagotavljanje kakovosti

ES/EU-izjava o skladnosti za model HPT 10 XM

ES/EU-izjava o skladnosti

STILL GmbH
Berzeliusstraße 10
22113 Hamburg, Nemčija

Izjavljamo, da stroj

Tip vozila za talni transport	Viličar s škarjastim dvigom
Model	HPT 10 XM
Serijska številka	HLI0990000 – HLI1990000

ustreza zadnji veljavni različici Direktive o strojih 2006/42/ES.

Za izdajo te izjave o skladnosti je odgovoren izključno proizvajalec.

Oseba, odgovorna za pripravo tehnične dokumentacije v skladu z navedenimi direktivami:

Ime	Paolo Campinoti
Naslov	Loc. Il Piano – 53031 Casole d'Elsa (SI) – ITALY

Hamburg, 1. 4. 2023

Fabio Mariotti
Vodja oddelka za razvoj izdelkov

Donatella Germani
Vodja oddelka za zagotavljanje kakovosti

UK Declaration of Conformity for HPT 10 XE

UK Declaration of Conformity

STILL GmbH
Berzeliusstraße 10
D-22113 Hamburg

We declare herewith that the machine

Industrial truck type	Scissor lift pallet truck
Model	HPT 10 XE
Serial No.	HLI0990000 - HLI1990000

conforms to Supply of Machinery Safety Regulations 2008, 2008 No. 1597 and to Electromagentic Compatibility Regulations 2016, 2016 No. 1091 as determined for industrial trucks in the designated standard EN 12895:2015+A1:2019. In addition, we declare, that radio equipment, if any, installed in this machine, conforms to Radio Equipment Regulations 2017, 2017 No. 1206.

This Declaration of Conformity is issued under the sole responsibility of the manufacturer.

Person authorised to compile the technical file in accordance with the named regulations.

Name	Terry Dudley (GB)
Address	Unit 4 Tunstall Arrow, James Brindley Way Stoke on Trent, ST6 5GF – England

Hamburg, 01/04/ 2023

Fabio Mariotti
Manager Product Development

Donatella Germani
Manager Quality

UK Declaration of Conformity for HPT 10 XM

UK Declaration of Conformity

STILL GmbH
Berzeliusstraße 10
D-22113 Hamburg

We declare herewith that the machine

Industrial truck type	Scissor lift pallet truck
Model	HPT 10 XM
Serial No.	HLI0990000 - HLI1990000

conforms to Supply of Machinery Safety Regulations 2008, 2008 No. 1597.

This Declaration of Conformity is issued under the sole responsibility of the manufacturer.

Person authorised to compile the technical file in accordance with the named regulations.

Name	Terry Dudley (GB)
Address	Unit 4 Tunstall Arrow, James Brindley Way Stoke on Trent, ST6 5GF – England

Hamburg, 01/04/ 2023

Fabio Mariotti
Manager Product Development

Donatella Germani
Manager Quality

Informacije o dokumentaciji

Obseg dokumentacije

Navodila za uporabo opisujejo ukrepe, ki so potrebni za varno delovanje in ustrezno vzdrževanje transportnega vozila v vseh različicah, ki so bile na voljo v času tiskanja. Posebne prilagoditve na željo strank so dokumentirane v ločenih navodilih za uporabo. Z vprašanji se obrnite na servisni center.

Vnesite št. izdelave in leto izdelave s ploščice ⇒Poglavje "Ploščica", Stran 34 v za to namenjen prostor:

Št. izdelave .....

Leto izdelave .....

Te številke navedite pri vseh tehničnih pregledih.

Vsakemu industrijskemu viličarju so priložena navodila za uporabo. Navodila za uporabo morajo biti skrbno shranjena ter kadar koli dostopna upravljalcu in lastniku.

Če navodila za uporabo izgubite, mora lastnik od proizvajalca nemudoma pridobiti nova.

Navodila za uporabo je mogoče pri servisnem centru podjetja STILL znova naročiti kot del dodatne opreme.

Osebje, odgovorno za delovanje in vzdrževanje opreme, mora poznati navodila za uporabo.

Lastnik (glejte ⇒Poglavje "Opredelitev pojmov odgovornih oseb", Stran 16) mora zagotoviti, da vsi uporabniki prejmejo, preberejo in razumejo navodila za uporabo.

Zahvaljujemo se vam, da ste prebrali in da upoštevate ta navodila. Če imate vprašanja, predloge za izboljšave ali ste našli napake, se obrnite na pooblaščeni servisni center.

Datum izdaje in izdaja navodil za uporabo

Datum izdaje navodil je naveden na naslovnici.

Podjetje STILL nenehno razvija in izboljšuje transportna vozila. Ta navodila za uporabo se lahko spreminjajo, pritožb glede podatkov in/ali slik v navodilih pa ne moremo upoštevati.

Če za industrijski viličar potrebujete tehnično pomoč, se obrnite na pooblaščeni servisni center.

Vaš partner

STILL GmbH

Berzeliusstr. 10

22113 Hamburg

Avtorske pravice in blagovne znamke

Teh navodil za uporabo ali njihovih izvlečkov ni dovoljeno reproducirati, prevajati ali posredovati tretjim osebam brez izrecnega pisnega dovoljenja proizvajalca.

Razlaga uporabljenih simbolov

⚠ NEVARNOST

Označuje postopke, ki jih je treba strogo upoštevati, da se prepreči smrtna nevarnost.

⚠ OPOZORILO

Označuje postopke, ki jih je treba strogo upoštevati, da se prepreči nevarnost poškodb.

⚠ POZOR

Označuje postopke, ki jih je treba strogo upoštevati, da se prepreči materialno škodo in/ali uničenje.

NAPOTEK

Pri tehničnih zahtevah, ki zahtevajo posebno pozornost.

NAPOTEK, KI ZADEVA OKOLJE

Za preprečevanje okoljske škode.

Tipični prikazi

V tem dokumentu je prikazano (običajno zaporedno) zaporedje postopkov ali delovanje. Za prikaz teh postopkov so uporabljeni shematski prikazi industrijskega viličarja.

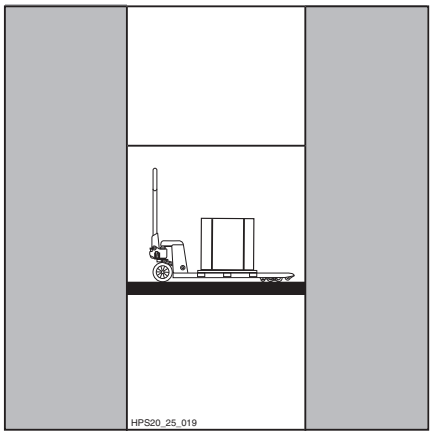

NAPOTEK

Ti shematski prikazi ne predstavljajo zgradbe opisanega viličarja. Shematski prikazi so uporabljeni zgolj za pojasnitev postopkov.

Varovanje okolja

Embalaža

Pri dobavi so nekateri deli transportnega vozila med transportom zaščiteni. Pred prvim zagonom je treba embalažo v celoti odstraniti.

NAPOTEK, KI ZADEVA OKOLJE

Po dobavi transportnega vozila embalažo ustrezno zavrzite.

Odlaganje enot in akumulatorjev pri popravilih

Pri popravilih bo morda treba zamenjati posamezne enote. Zamenjane enote je nato treba zavreči.

Industrijski viličar je izdelan iz več materialov. Vsak posamezen material je treba

- zavreči,
- obdelati ali
- reciklirati v skladu z regionalnimi in nacionalnimi predpisi.

NAPOTEK

Pri odlaganju akumulatorjev je treba upoštevati informacije proizvajalca le-teh.

NAPOTEK, KI ZADEVA OKOLJE

Svetujemo vam, da pri odlaganju sodelujete s komunalnim podjetjem.

2

Uporaba vozila

Pravilna uporaba

Industrijski viličar, opisan v teh navodilih za uporabo, je namenjen za dviganje in transport tovora na paletah; oglejte si ⇒Poglavje "Delo s tovorom", Stran 48 .

Industrijski viličar je dovoljeno uporabljati samo za predvideno uporabo, določeno in opisano v teh navodilih za uporabo!

Če želite viličar uporabljati v namene, ki niso navedeni v teh navodilih za uporabo, morate pred tem pridobiti odobritev proizvajalca in, če je potrebno, pristojnih oblasti, da bi preprečili nevarnosti.

Največja dovoljena teža tovora (nazivna nosilnost) je navedena na ploščici in je ni dovoljeno preseči.

Industrijski viličar je dovoljeno uporabljati samo v območjih, za katera je namenjen, oglejte si ⇒Poglavje "Mesto uporabe", Stran 14 .

Nepravilna uporaba

Za vsa tveganja, ki so posledica nedovoljene uporabe, je odgovoren lastnik ali upravljalec in ne proizvajalec (glejte tudi razdelek ⇒Poglavje "Opredelitev pojmov odgovornih oseb", Stran 16).

⚠ POZOR

Viličarja ni dovoljeno uporabljati za namene, ki niso opisani v teh navodilih za uporabo.

- Industrijskega viličarja ne uporabljajte na območjih, kjer obstaja nevarnost požara, eksplozije ali korozije, in na zelo prašnih območjih.
- Prevoz nestabilnega, slabo naloženega tovora ali tekočin je nevaren in ni dovoljen.
- Industrijskega viličarja se ne sme vleči s pomočjo drugih industrijskih viličarjev, temveč samo z rokami.
- Industrijskega viličarja ni dovoljeno uporabljati, če je presežena nosilnost.
- Živila ne smejo priti v neposredni stik z industrijskim viličarjem.
- Industrijskega viličarja ni dovoljeno uporabljati kot hidravlično dvigalko ali vzvod.
- Prevoz oseb z viličarjem in uporaba viličarja kot prevozno sredstvo nista dovoljena.
- Industrijskega viličarja ni dovoljeno uporabljati na klancih.
- Industrijskega viličarja ni dovoljeno uporabljati na premalo osvetljenih območjih.
- Za zaustavitev industrijskega viličarja premičnega krmila ni dovoljeno obrniti pod pravim kotom.
- Z industrijskim viličarjem ni dovoljeno prevažati nihajočega tovora.
- Industrijskega viličarja ni dovoljeno uporabljati, če obstaja nevarnost neželenega premikanja.

Mesto uporabe

Industrijski viličar se lahko uporablja samo v zgradbah.

Delovno mesto industrijskega viličarja mora biti v skladu z ustrezno zakonodajo (stanje tal, osvetljava itd.).

Tla morajo zagotavljati ustrezno nosilnost (beton, asfalt). Površina mora biti ravna in gladka.

Dovozi, delovna območja in širine prehodov morajo biti v skladu z določili v navodilih za uporabo.

Industrijski viličar je primeren za uporabo v zaprtih prostorih v državah, ki so v območju med tropi in nordijskimi državami (glejte temperaturna območja ⇒Poglavje "Tehničnopodatkovni seznam za model HPT 10 XE", Stran 90). Industrijski viličar ni primeren za uporabo v zelo vlažnih okoljih.

Lastnik (glejte ⇒Poglavje "Opredelitev pojmov odgovornih oseb", Stran 16) mora za določene vrste uporabe v bližini industrijskega viličarja zagotoviti ustrezno protipožarno zaščito. Če ste v dvomih, se obrnite na pristojne organe.

3

Varnost

Opredelitev pojmov odgovornih oseb

Lastnik

Lastnik je fizična ali pravna oseba, ki upravlja s transportnim vozilom ali s čigar pooblastilom se transportno vozilo uporablja.

Lastnik mora zagotoviti, da se transportno vozilo uporablja samo za ustrezne namene in v skladu z varnostnimi navodili, določenimi v teh navodilih za uporabo in vzdrževanje.

Prav tako mora zagotoviti, da vsi uporabniki preberejo in razumejo varnostna navodila.

Lastnik je odgovoren za razporejanje in pravilno izvedbo rednih varnostnih pregledov.

Svetujemo vam, da se strogo držite nacionalnih predpisov za uporabo.

Strokovnjak

Strokovnjak je inštalater, ki dela za proizvajalca, ali oseba, ki izpolnjuje naslednje zahteve:

- Opravljeno strokovno usposabljanje, ki očitno dokazuje strokovno znanje osebe. Dokaz mora biti v obliki potrdila o strokovni usposobljenosti ali podobnega dokumenta.
- Strokovne izkušnje, ki potrjujejo, da je strokovnjak med svojo kariero pridobil praktične izkušnje z industrijskimi viličarji. V tem času je oseba spoznala najrazličnejše pokazatelje, zaradi katerih je treba pregledati viličar, npr. na podlagi rezultatov ocenjevanja tveganja ali dnevnih pregledov.
- Nujno je tudi nedavno profesionalno sodelovanje pri omenjenem testiranju industrijskega viličarja in ustrezno nadaljnje usposabljanje. Strokovnjak mora imeti izkušnje z opravljanjem omenjenega ali podobnih testov. Poznati mora tudi najsodobnejše tehnološke rešitve za industrijski viličar, ki bo testiran, in se seznaniti z ocenjenimi tveganji.

Upravljalec

Ta industrijski viličar lahko upravlja samo osebje, ki je ustrezno seznanjeno z upravljanjem in delovanjem ter je svojo zmožnost varnega upravljanja viličarja prikazalo odgovornemu zastopniku lastnika.

Odgovorni upravljalec ne sme omogočiti dostopa do industrijskega viličarja nepooblaščenim osebam.

Pravice, dolžnosti in navodila za upravljalca

Upravljalec mora biti seznanjen s svojimi pravicami in dolžnostmi.

Upravljalcu morajo biti dodeljene potrebne pravice.

Upravljalec mora v skladu s pogoji, opravilom in tovorom nositi ustrezno zaščitno opremo (zaščitna obleka, zaščitna obutev, zaščitna čelada, zaščitna očala in rokavice). Zaradi varnosti je treba vedno nositi zaščitna obuvala.

Upravljalec mora biti seznanjen z navodili za uporabo in imeti vedno dostop do njih.

Upravljalec mora:

- Prebrati in razumeti navodila za uporabo
- Poznati varno uporabo industrijskega viličarja
- Biti fizično in psihično sposoben varno voziti transportno vozilo

⚠ NEVARNOST

Uživanje drog, alkohola in zdravil, ki vplivajo na odzivnost posameznika, omejuje zmožnost vožnje transportnega vozila!

Posameznikom, ki so pod vplivom zgoraj omenjenih substanc, ni dovoljeno opravljati del na ali s transportnim vozilom.

Osnovna načela varne uporabe

Spremembe in prilagoditve

NAPOTEK

Spremembe in prilagoditve so prepovedane!

Opozorilo glede neoriginalnih delov

Originalni deli in dodatna oprema so posebej zasnovani za ta industrijski viličar. Še posebej vas opozarjamo, da delov in dodatne opreme drugih dobaviteljev nismo preizkusili in odobrili.

POZOR

Namestitev in/ali uporaba takšnih izdelkov lahko zato negativno vpliva na značilnosti zasnove viličarja in tako ogrozi aktivno in/ali pasivno varnost.

Svetujemo vam, da pred namestitvijo takšnih delov pridobite dovoljenje proizvajalca, po potrebi pa tudi dovoljenje ustreznega pristojnega organa. Proizvajalec ne prevzema odgovornosti za škodo, ki bi nastala pri uporabi neodobrenih neoriginalnih delov in dodatne opreme.

Poškodbe, okvare in napačna uporaba varnostnih naprav

Upravljalec mora nadzornemu osebju nemudoma sporočiti vse poškodbe ali druge okvare industrijskega viličarja.

Industrijskih viličarjev, ki niso v ustreznem stanju, ni dovoljeno uporabljati, dokler ne odpravite vseh popravil.

Varnostnih sistemov ni dovoljeno odstraniti ali onemogočiti.

Določene nastavitve lahko spremenite samo z dovoljenjem proizvajalca.

Preostala tveganja

Preostale nevarnosti, preostala tveganja

Kljub previdnemu delu in upoštevanju standardov in predpisov, se ni možno povsem izogniti drugim nevarnostim pri uporabi transportnih vozil.

Transportno vozilo in vsi drugi sistemski sestavni deli ustrezajo trenutnim varnostnim zahtevam. Kljub ustrezni uporabi viličarja in upoštevanju vseh navodil, se ni možno izogniti nekaterim nevarnostnim.

Tudi izven območij nevarnosti zaradi ozkih prehodov obstajajo nevarnosti. Osebe na tem območju morajo biti še posebej pozorne, da se lahko v primeru napake, nesreče, okvare itd. nemudoma odzovejo.

⚠ OPOZORILO

Vse osebe v bližini transportnega vozila morajo biti seznanjene z nevarnostmi, ki lahko nastanejo pri njegovi uporabi.

Razen tega upoštevajte še varnostne predpise v teh navodilih za uporabo.

Nevarnosti so lahko:

- Iztekanje potrošnega materiala zaradi puščanj in okvar cevi in rezervoarjev itd.
- Nevarnost padcev, zdrsov ipd. pri premikanju industrijskega viličarja zaradi puščanja potrošnega materiala.
- Stabilnost viličarja je bila preizkušena po najnovejših standardih. Upoštevajo se samo statične in dinamične prekucne moči, ki lahko nastanejo pri s pravili določeni in predvideni uporabi. V izjemnih primerih ni možno izključiti nevarnosti, ki izhaja iz neustrezne in nepravilne uporabe in ima za posledico prekucno moč, ki ogroža stabilnost.
- Nevarnost stiska nog pri spuščanju tovora.
- Točke priščipanja in udarcev med tovorom, industrijskim viličarjem in okolico.
- Nevarnost nesreč pri transportu tovora zaradi zdrsov ali padcev.
- Izguba stabilnosti zaradi nestabilnega ali premikajočega se tovora itd.
- Človeška napaka – neupoštevanje varnostnih predpisov.

Preostala tveganja

- Nevarnost zaradi neodpravljenih okvar.
- Nevarnost zaradi neustreznega vzdrževanja ali pregledov.
- Nevarnost zaradi uporabe neustreznega potrošnega materiala.
- Nevarnost zaradi prekoračitve servisnih intervalov.

Proizvajalec ni odgovoren za nesreče z industrijskim viličarjem, za katere je odgovoren lastnik, in do katerih je prišlo zaradi namernega ali nenamernega neupoštevanja teh pravil.

Nevarnost za zaposlene

V skladu z nemškimi predpisi za varstvo pri delu (BetrSichV) in zakonom o varnosti na delovnem mestu (ArbSichG) mora lastnik določiti in oceniti tveganja med delom ter sprejeti potrebne ukrepe za zdravje in varnost pri delu za zaščito zaposlenih. Lastnik mora zato sestaviti ustrezna navodila za uporabo (6. čl. Zakona o varnosti in zdravju pri delu), do katerih ima upravljalec neomejen dostop. Določiti je treba odgovorno osebo. Upoštevajte nacionalne predpise, ki veljajo v državi uporabe.

NAPOTEK

Upoštevajte opredelitev naslednjih odgovornih oseb: "lastnika" in "voznika".

Konstrukcija in oprema industrijskega viličarja je skladna z veljavnimi predpisi o skladnosti in imajo oznako skladnosti. Ta elementa zato nista vključena v oceno tveganja. Priključki imajo lastno oznako skladnosti in zato prav tako niso vključeni v oceno nevarnosti. Lastnik mora izbrati vrsto in opremo industrijskega viličarja tako, da ustreza lokalnim predpisom za uporabo.

Rezultat morate zabeležiti (6. čl. nemškega zakona o varnosti na delovnem mestu). V primerih, v katerih uporaba industrijskih viličarjev vključuje podobne nevarnosti, je rezultate dovoljeno povzeti. Ta pregled (glejte poglavje "Pregled nevarnosti in protiukrepov") nudi pomoč pri izpolnjevanju pogojev tega predpisa. Pregled navaja glavne nevarnosti, ki so najpogostejši vzrok nesreč v primeru neupoštevanja predpisov. Če so zaradi delovnih razmer prisotna druga večja tveganja, jih je treba prav tako upoštevati.

Pogoji uporabe industrijskih viličarjev so si v večini tovarn zelo podobni, tako da je možno nevarnosti povzeti v enem pregledu. Upoštevajte podatke, ki ste jih o tem dobili od ustreznega združenja za varstvo pri delu.

Posebna tveganja zaradi uporabe, ki so posledica upravljanja viličarja

Za vsak primer uporabe na način, ki se razlikuje od običajne uporabe, in kadar upravljavec ni prepričan, ali lahko viličar uporablja pravilno in brez tveganja za nesreče, je treba pridobiti soglasje proizvajalca in, če je potrebno, pristojnih oblasti.

Varnostni testi

Izvajanje rednega testiranja industrijskega viličarja ▷

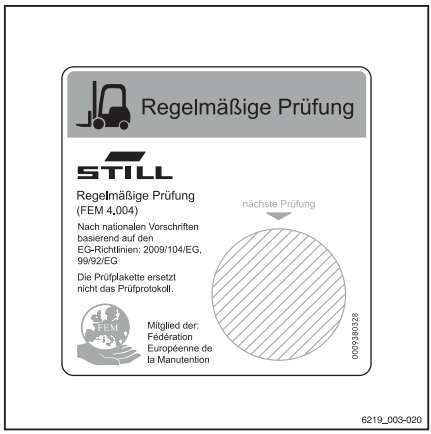

Varnostni pregled glede na čas in neobičajne dogodke

Lastnik mora zagotoviti, da industrijski viličar vsaj enkrat letno in po morebitnih nesrečah pregleda usposobljena oseba.

Pri tem testiranju mora biti opravljen tudi popoln pregled tehničnega stanja industrijskega viličarja, da se preprečijo morebitne nesreče. Industrijski viličar je treba poleg tega temeljito pregledati zaradi morebitnih poškodb, do katerih lahko pride zaradi nepravilne uporabe. Voditi morate dnevnik testiranja. Rezultate testiranja morate hraniti vsaj do naslednjih dveh pregledov.

Datum pregleda je označen na nalepki na industrijskem viličarju.

– S pooblaščenim servisnim centrom se dogovorite za redno testiranje industrijskega viličarja.

– Upoštevajte navodila za preglede industrijskih viličarjev, ki so navedena v predpisih FEM 4.004.

Lastnik mora poskrbeti, da bodo vse napake nemudoma odpravljene.

– Obvestite pooblaščeni servisni center.

NAPOTEK

Poleg tega upoštevajte nacionalne predpise, ki veljajo v državi uporabe.

Varnostni predpisi za delo s potrošnim materialom

Dovoljen potrošni material

⚠ OPOZORILO

Potrošni material je lahko nevaren.

Pri rokovanju s takšnimi materiali upoštevajte varnostne predpise.

Za delovanje potreben dovoljen potrošni material si oglejte v preglednici s podatki za vzdrževanje (oglejte si ⇒Poglavje "Preglednica s podatki za vzdrževanje", Stran 68).

Olja

⚠ NEVARNOST

Olja so vnetljiva!

- Upoštevajte zakonske predpise.
- Preprečite, da bi olja prišla v stik z vročimi deli motorja.
- Prepovedano kajenje in odprt ogenj!

⚠ NEVARNOST

Olja so strupena!

- Izogibajte se stiku in zaužitju.
- Če pridejo v dihalne poti hlapi, takoj pojdite na svež zrak.
- V primeru stika z očmi oči dobro sperite (najmanj 10 minut) z vodo in se posvetujte z okulistom.
- Če gorivo pogoltnete, ga ne skušajte izbljuvati. Takoj poiščite zdravniško pomoč.

⚠ OPOZORILO

Daljši intenzivni stik s kožo lahko povzroči izsušenost in draženje kože!

- Izogibajte se stiku in zaužitju.
- Nosite zaščitne rokavice.
- Po stiku z oljem kožo umijte z milom in vodo ter nanesite kremo.
- Premočeno obleko in obutev takoj slecite.

⚠ OPOZORILO

Obstaja nevarnost zdrsa na razlitem olju, posebej če je prisotna tudi voda!

– Razlito olje nemudoma očistite z absorbentom olja in jo zavrzite v skladu s predpisi.

NAPOTEK, KI ZADEVA OKOLJE

Oje onesnažuje vodo!

- *Olja shranjujte v posodah, ki so v skladu z ustreznimi predpisi.*
- *Preprečite razlitje olja.*
- *Razlito olje nemudoma očistite z absorbentom olja in jo zavrzite v skladu s predpisi.*
- *Staro olje zavrzite v skladu s predpisi.*

Hidravlična tekočina

⚠ OPOZORILO

Te tekočine so med delovanjem viličarja pod pritiskom in so zdravju škodljive.

– Tekočin ne razlijte.

– Upoštevajte zakonske predpise.

– Pazite, da tekočine ne bi prišle v stik z vročimi deli motorja.

⚠ OPOZORILO

Te tekočine so med delovanjem viličarja pod pritiskom in so zdravju škodljive.

– Pazite, da tekočine ne bi prišle v stik s kožo.

– Preprečite vdihovanje razpršila.

– Prodiranje tekočin pod pritiskom v kožo je še posebej nevarno, če te tekočine iztekajo pod visokim pritiskom zaradi puščanja hidravličnega sistema. V primeru takih poškodb takoj poiščite zdravniško pomoč.

– Za preprečevanje poškodb uporabljajte osebno zaščitno opremo (npr. zaščitne rokavice, zaščitna očala ter zaščitne in negovalne kreme za kožo).

NAPOTEK, KI ZADEVA OKOLJE

Hidravlična tekočina onesnažuje vodo.

- *Hidravlično tekočino shranjujte jo v posodah, ki so v skladu s predpisi.*
- *Preprečite razlitje.*
- *Razlito hidravlično tekočino nemudoma očistite z absorbentom olja in jo zavrzite v skladu s predpisi.*
- *Staro hidravlično tekočino zavrzite v skladu s predpisi.*

Akumulatorska kislina

OPOZORILO

Akumulatorska kislina vsebuje razredčeno žveplovo kislino. Ta pa je strupena.

– Akumulatorske kisline se ne smete nikoli dotikati ali jo zaužiti.

– V primeru poškodb nemudoma poiščite zdravniško pomoč.

OPOZORILO

Akumulatorska kislina vsebuje razredčeno žveplovo kislino. Ta je korozivna.

– Pri delu z akumulatorsko tekočino uporabljajte ustrezen PSA (OZO): gumijaste rokavice, predpasnik, zaščitna očala.

– Pri delu z akumulatorsko tekočino ne nosite ure in nakita.

– Pazite, da kislina ne pride v stik z obleko ali kožo ali v oči. Če do tega kljub temu pride, nemudoma sperite z obilico čiste vode.

– V primeru poškodb nemudoma poiščite zdravniško pomoč.

– Razlito akumulatorsko tekočino nemudoma sperite z obilico vode.

– Upoštevajte zakonske predpise.

NAPOTEK, KI ZADEVA OKOLJE

– Uporabljeno akumulatorsko kislino zavrzite v skladu z ustreznimi predpisi.

Odlaganje potrošnega materiala

NAPOTEK, KI ZADEVA OKOLJE

Materiale, ki se naberejo med popravili, vzdrževanjem in čiščenjem, morate ustrezno zbrati in jih zavreči v skladu z veljavnimi predpisi države, kjer se viličar uporablja. Dela je dovoljeno izvajati samo na za to predvidenih mestih. Pri tem pazite, da bo onesnaževanja okolja čim manj.

– Razlito tekočino, kot je hidravlično olje ali olje za menjalnik, popivnajte z absorbentom olja.
– Razlito akumulatorsko kislino takoj počistite.
– Obvezno upoštevajte nacionalne predpise glede odlaganja rabljenega olja.

Emisije

Določene vrednosti veljajo za standardne viličarje (glejte tehničnopodatkovni seznam). Zaradi drugačnih pnevmatik, dodatnih enot itd. so lahko vrednosti drugačne.

Emisije hrupa

Nizkodvižni paletni viličar s škarjastim dvigom HPT 10 XE ima naslednje ravni zvočnega tlaka:

Raven zvočnega tlaka pri nizkodvižnem paletnem viličarju s škarjastim dvigom HPT 10 XE	
L_{pAZ}	< 70 dB (A)

Akumulator

⚠ OPOZORILO

Med polnjenjem akumulator oddaja zmes kisika in vodika (pokalni plin). Ta plinska zmes je eksplozivna in se ne sme vžgati.

Nevarnost eksplozije lahko preprečite z ustreznim zračenjem in preprečevanjem stika z odprtim ognjem.

– Upoštevajte varnostne predpise za rokovanje z akumulatorjem!

4

Pregledi

Pregled

Splošni pogled modela HPT 10 XE

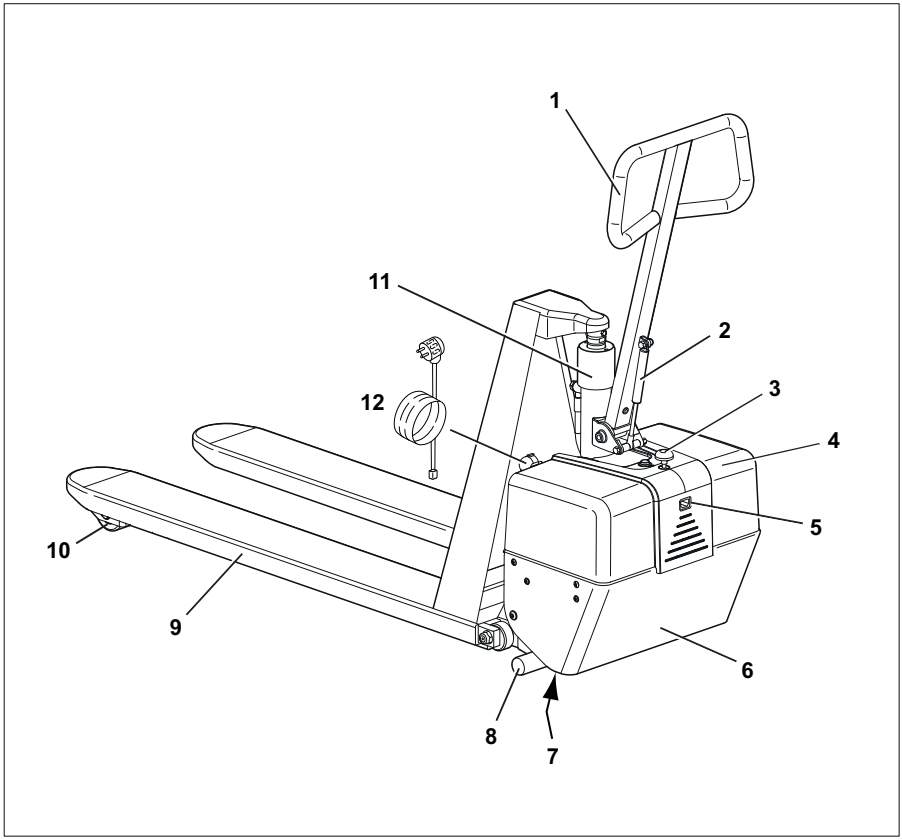

1	Premično krmilo	7	Krmilna kolesca
2	Plinska vzmet	8	Stabilizatorja
3	Stikalo za zasilno zaustavitev (stikalo za vklop/izklop)	9	Vilice
4	Pokrov akumulatorja	10	Tovorni valjčki
5	Vtičnica akumulatorskega polnilnika	11	Dvižni valj
6	Pokrov motorja črpalke	12	Napajalni kabel

Splošni pogled modela HPT 10 XM

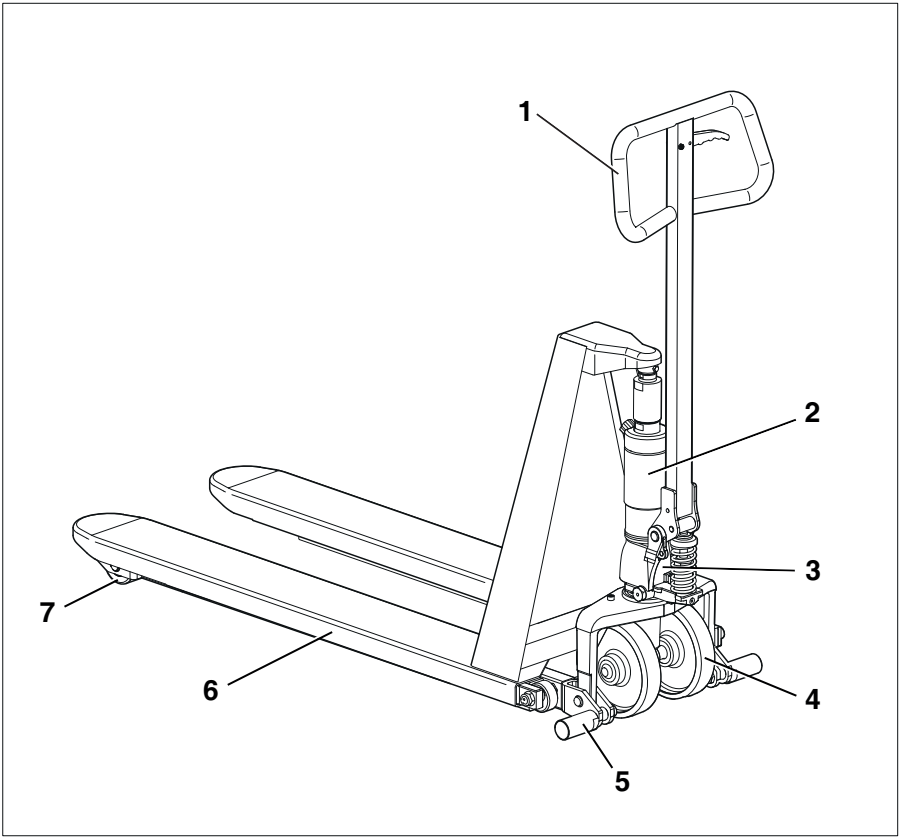

1	Premično krmilo	5	Stabilizatorja
2	Dvižni valj/posoda za hidravlično olje	6	Vilice
3	Hidravlična črpalka	7	Tovorni valjčki
4	Krmilna kolesca		

Mesta oznak

Pregled mest z oznakami pri modelu HPT 10 XE

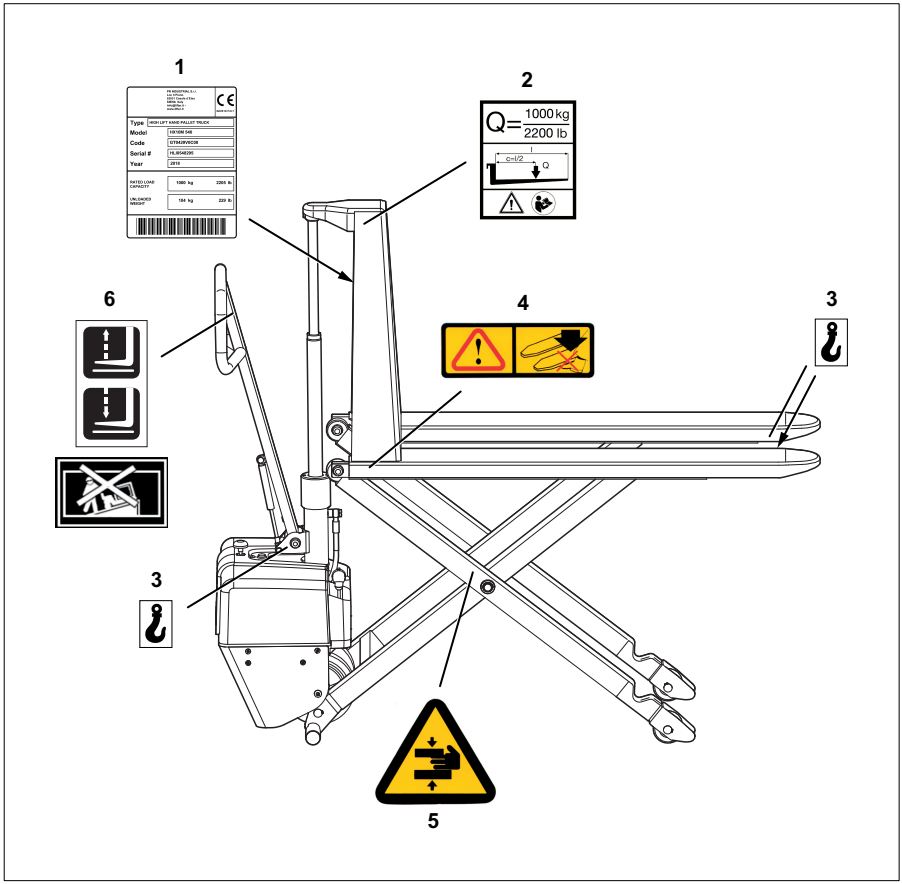

1 Ploščica
2 Oznaka: nosilnost/težišče tovora/pozor – preberite navodila za uporabo
3 Oznaka: pritrdišče za dvižno opremo
4 Opozorilni znak: pozor/ne zadržujte se pod vilicami, nevarnost stiska
5 Opozorilni znak: ne segajte v mehanizem škarij, nevarnost stiska
6 Oznaka: dviganje tovora/spuščanje tovora/vožnja po klancih prepovedana

Pregled mest z oznakami pri modelu HPT 10 XM

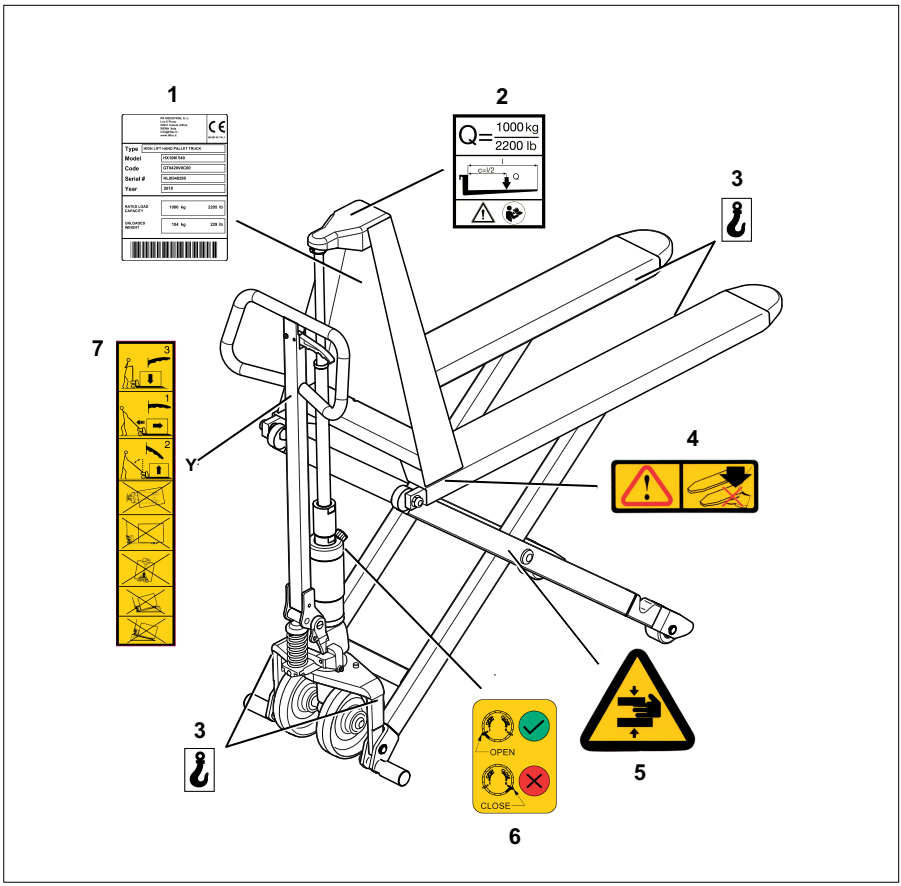

1 Ploščica
2 Oznaka: nosilnost/težišče tovora/pozor – preberite navodila za uporabo
3 Oznaka: pritrdišče za dvižno opremo
4 Opozorilni znak: pozor/ne zadržujte se pod vilicami, nevarnost stiska
5 Opozorilni znak: ne segajte v mehanizem škarij, nevarnost stiska
6 Oznaka: odprta/zaprta posoda za hidravlično olje
7 Oznaka: dviganje tovora/spuščanje tovora/prevažanje tovora/vožnja po klancih prepovedana

Ploščica

Informacije na ploščici omogočajo identifikacijo viličarja.

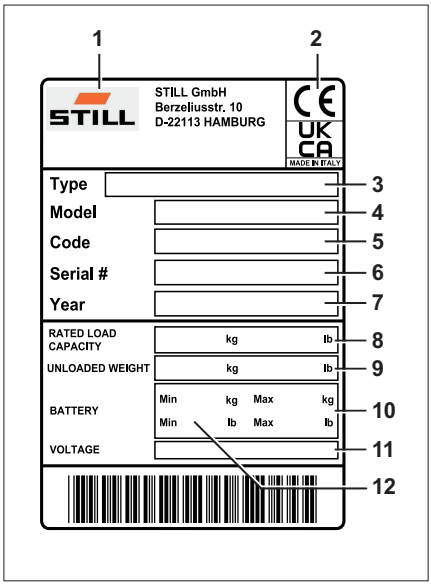

1 Proizvajalec
2 Oznaka CE
3 Model
4 Koda proizvajalca
5 Serijska številka
6 Leto izdelave
7 Nazivna nosilnost
8 Neto teža
9 Najv. teža akumulatorja
10 Nazivna napetost akumulatorja v V
11 Najm. teža akumulatorja

5

Upravljanje

Opravila pred predajo v uporabo

Sestavljanje in nastavitev premičnega krmila pri modelu HTP 10 XM

⚠ NEVARNOST

Industrijskega viličarja ne uporabljajte, dokler ni premično krmilo pravilno sestavljeno in nastavljeno in dokler ni uspešno izvedeno preverjanje delovanja.

Če je industrijski viličar dobavljen brez nameščenega premičnega krmila, ga je treba namestiti pred prvo predajo v uporabo.

Sestavljanje premičnega krmila

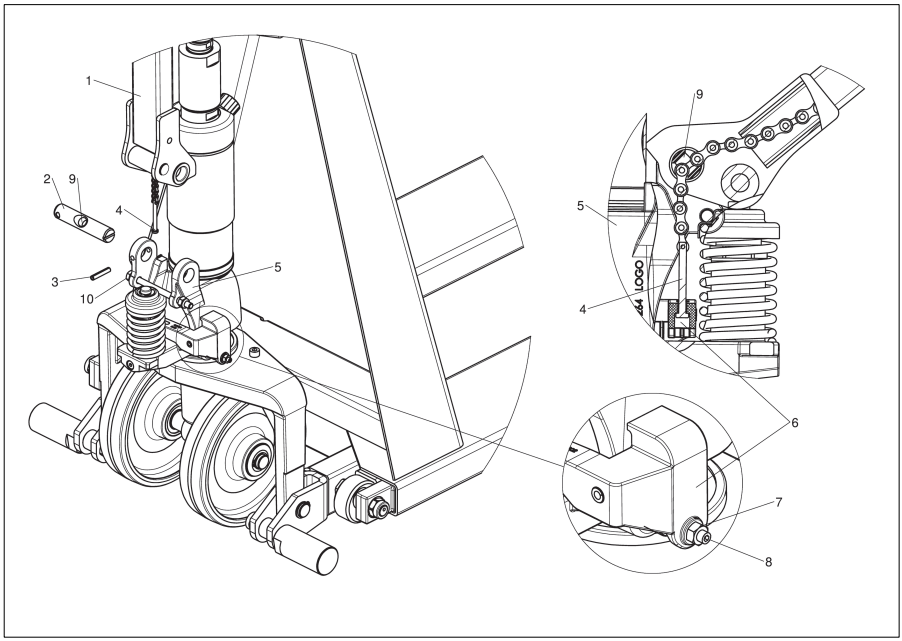

⚠ POZOR

Zaklepni zatič (10) odstranite šele potem, ko je bilo na črpalko nameščeno premično krmilo.

– Premično krmilo (1) namestite na črpalko (5) s sornikom (2) in konektorjem (3) (del standardne opreme). Pri določanju položaja premičnega krmila napeljite verigo (4) skozi odprtino v sorniku (9).

– Premično krmilo malce obrnite in odstranite zaklepni zatič (10) vzmeti krmiljenja.

– Dvigajte ročico za spuščanje (6), dokler ni mogoče konca verige (4) obesiti na ročico za spuščanje. Zatič na koncu verige do konca vstavite v nosilno držalo na ročici za spuščanje (glejte sliko).

Prilagajanje krmilne ročice za "dviganje in spuščanje" ▷

– Krmilno ročico za "dviganje in spuščanje" potisnite navzdol v položaj za "dvig".

– S premičnim krmilom črpajte, dokler vilice ne dosežejo največje višine dviga.

– Krmilno ročico za "dviganje in spuščanje" premaknite v sredinski položaj za "prevoz".

– Zagotovite, da je premično krmilo v navpičnem položaju.

– Sprostite zaklepni vijak (7).

– Naravnalni vijak (8) počasi obračajte v desno. Takoj ko se vilice začnejo spuščati, naravnalni vijak obrnite za 1½ obrata v levo.

– Zategnite zaklepni vijak (7).

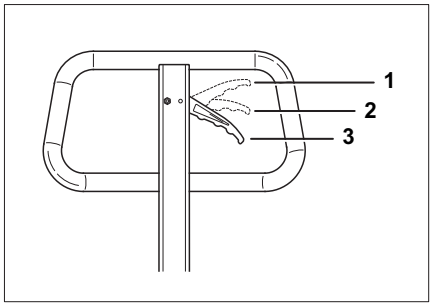

Krmilna ročica za "dviganje in spuščanje"
1 Spuščanje
2 Prevoz
3 Dviganje

Preverjanje delovanja

– Po naslednjem postopku preverite, ali je krmilna ročica za "dviganje in spuščanje" pravilno nastavljena:

Ko je krmilna ročica v srednjem položaju za "prevoz":

- Vilice se ne smejo dvigati ali spuščati ob nobenem položaju premičnega krmila.

Ko je krmilna ročica v zgornjem položaju za "spuščanje":

- Vilice se morajo spuščati ob vsakem položaju premičnega krmila.

– Če preverjanje delovanja ni uspešno, ponovite postopek nastavitve krmilne ročice.

Sprostitev pokrova posode za olje pri modelu HPT 10 XM

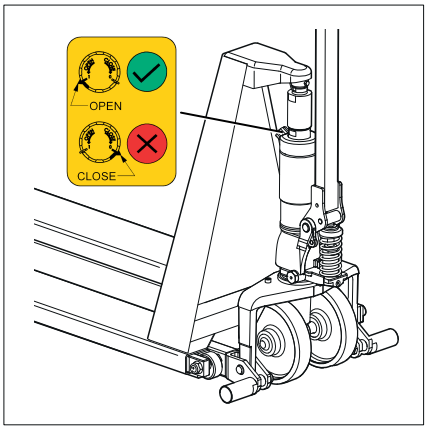

Ob dostavi industrijskega viličarja je pokrov posode za olje v položaju "CLOSE".

– Ob predaji v uporabo pokrov obrnite v položaj "OPEN", da bo olje lahko krožilo.

Pregledi in opravila pred dnevno uporabo

Vizualni pregledi

⚠ OPOZORILO

Poškodbe ali druge okvare industrijskega viličarja lahko povzročijo nesreče.

Če so med naslednjimi pregledi na industrijskem viličarju odkrite poškodbe ali okvare, ga ne uporabljajte, dokler te niso ustrezno odpravljene. Varnostnih sistemov in krmilnikov ni dovoljeno odstraniti ali onemogočiti. Ne spreminjajte nastavitvenih vrednosti.

Pred predajo viličarja v uporabo se prepričajte, da je varen za uporabo.

- Na rogljih vilic in ostali dvižni priključni opremi ne sme biti vidnih znakov poškodb (npr. ukrivljenosti, razpok, občutne obrabe).
- Pod industrijskim viličarjem preverite, ali puščajo tekočine ali maziva.
- Preverite, ali so vse nalepke z informacijami prisotne in berljive. Poškodovane ali manjkajoče nalepke morate nadomestiti skladno s pregledom mest z oznakami. Glejte razdelek ⇒Poglavje "Mesta oznak", Stran 32 .
- Preverite morebitne poškodbe in puščanje na vidnih delih hidravličnega sistema. Poškodovane sestavne dele zamenjajte.
- Vizualno preverite morebitno obrabo ali poškodbe koles in valjčkov in se prepričajte, da so trdno nameščeni.
- Okvare sporočite nadzornemu osebju.

Vklop in izklop vozila za talni transport

Vklop in izklop modela HPT 10 XE

▷

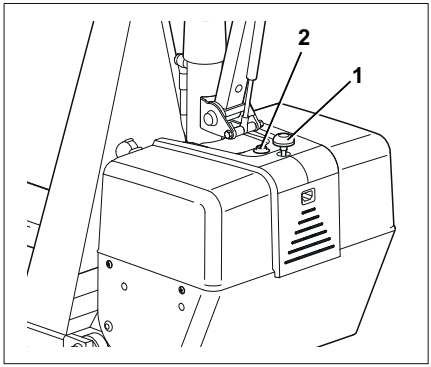

– Industrijski viličar vklopite tako, da izvlečete stikalo za zasilno zaustavitev (1). Ko je viličar vklopljen, indikator LED (2) na pokrovu akumulatorja prikazuje stanje napolnjenosti akumulatorja.

– Za izklop industrijskega viličarja potisnite stikalo za zasilno ustavitev.

Varno parkiranje industrijskega viličarja

⚠ OPOZORILO

Industrijskega viličarja ne parkirajte na klancu.

Preprečite neželeno premikanje industrijskega viličarja.

Industrijskega viličarja nikoli ne parkirajte na mestih, kjer bi lahko povzročili nevarnost za ostali promet.

Industrijski viličar vedno parkirajte tako, da je zaščiten pred dežjem in snegom.

– Popolnoma spustite vilice.

– Aktivirajte parkirno zavoro (posebna oprema). Glejte razdelek ⇒Poglavje "Parkirna zavora pri modelu HTP 10 XM (posebna oprema)", Stran 46 .

– Pri električnih industrijskih viličarjih aktivirajte stikalo za zasilno zaustavitev.

Krmiljenje

Krmiljenje

Industrijski viličar je mogoče krmiliti tako, da premično krmilo nagibate v navedenem kotu (1).

Pri največjem kotu obračanja krmila je obračalni polmer viličarja (Wa) najmanjši; oglejte si ⇒Poglavje "Tehničnopodatkovni seznam za model HPT 10 XE", Stran 90 .

▷

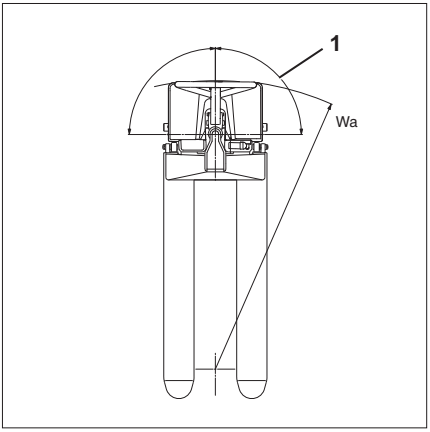

Dviganje

Dvižni sistem

Na ta industrijski viličar je nameščen dvižni sistem:

Škarjasti dvig pri modelu HPT 10 XE

Pri električnem dvigu škarjastega dviga dvižni valj dvigne vilice do najv. višine (h3).

Škarjasti dvig pri modelu HPT 10 XM

Pri mehanskem dvigu škarjastega dviga dvižni valj neprekinjeno dviga vilice so najv. višine (h3).

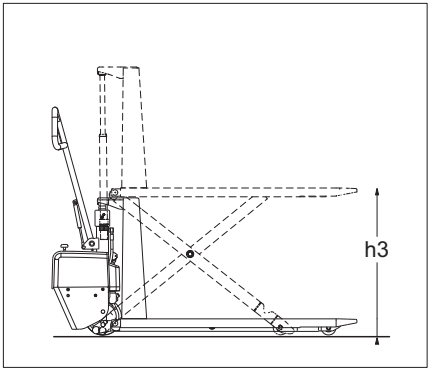

Krmilne naprave za dvižni sistem pri modelu HPT 10 XE

⚠ NEVARNOST

Obstaja nevarnost smrtne poškodbe!

Ne zadržujte se pod dvignjenimi vilicami.

Nikoli ne presezite nazivne nosilnosti, navedene na ploščici. V nasprotnem primeru stabilnost ni zagotovljena!

⚠ NEVARNOST

Obstaja nevarnost nesreče.

Ne stopajte na vilice. Ne dvigajte oseb.

Ne dotikajte se premičnih delov industrijskega viličarja in ne plezajte nanje.

Med prevažanjem tovora morajo biti vilice v nizkem položaju, od tal dvignjene do 300 mm.

Dviganje vilic

– Potisnite krmilno stikalo za "dviganje in spuščanje" navzgor (1). ▷

Vilice se dvignejo.

Spuščanje vilic

– Potisnite krmilno stikalo za "dviganje in spuščanje" navzdol (1).

Vilice se spustijo.

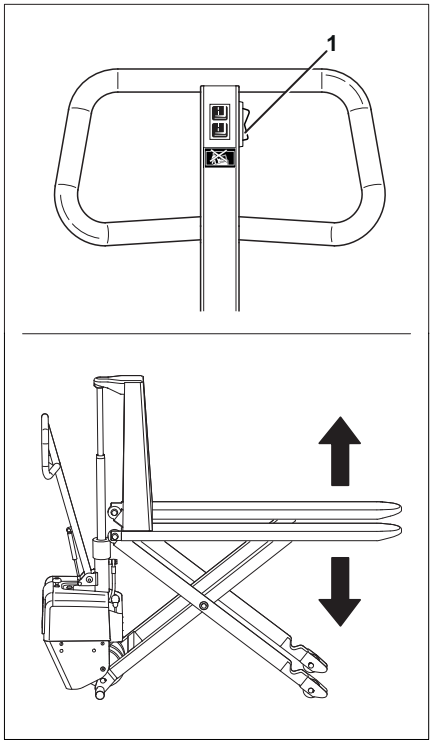

Krmilne naprave za dvižni sistem pri modelu HPT 10 XM

⚠ NEVARNOST

Obstaja nevarnost smrtne poškodbe!

Ne zadržujte se pod dvignjenimi vilicami.

Nikoli ne presezite nazivne nosilnosti, navedene na ploščici. V nasprotnem primeru stabilnost ni zagotovljena!

⚠ NEVARNOST

Obstaja nevarnost nesreče.

Ne stopajte na vilice. Ne dvigajte oseb.

Ne dotikajte se premičnih delov industrijskega viličarja in ne plezajte nanje.

Med prevažanjem tovora morajo biti vilice v nizkem položaju, od tal dvignjene do 300 mm.

Spuščanje vilic

– Krmilno ročico za "dviganje in spuščanje" povlecite navzgor (1).

Vilice se spustijo.

Dviganje vilic

– Krmilno ročico za "dviganje in spuščanje" potisnite navzdol (3).

– Premično krmilo dvigajte in spuščajte.

Vilice se dvignejo.

Prevoz

– Krmilno ročico za "dviganje in spuščanje" premaknite v sredinski položaj (2).

Vilice je mogoče premikati brez funkcij za dviganje in spuščanje.

▷

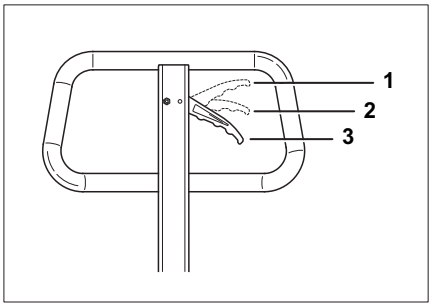

Krmilna ročica za "dviganje in spuščanje"

1 Spuščanje
2 Prevoz
3 Dviganje

Zavore

Zaviranje industrijskega viličarja

Zaviranje industrijskega viličarja s tovorom ali brez njega:

– Premično krmilo (1) premaknite v nasprotno smer vožnje in s svojo močjo zmanjšajte hitrost industrijskega viličarja. ▷

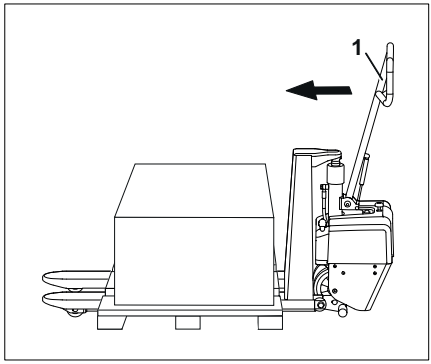

⚠ OPOZORILO

Obstaja nevarnost stiska.

Če viličar upočasnjujete prehitro, lahko tovor zdrsne naprej, zaradi česar lahko pride do materialnih poškodb, ki so posledica stiskanja.

Zasilna zaustavitev

Če industrijski viličar, s katerim prevažate tovor, doseže previsoko hitrost, ga lahko zasilno zaustavite.

⚠ POZOR

Obstaja nevarnost prevrnitve.

Hitrost pri prevažanju tovora je treba prilagoditi voznim razmeram. Težke tovore prevažajte počasi in previdno.

HPT 10 XE

– Potisnite stikalo (1) na premičnem krmilu navzdol. ▷

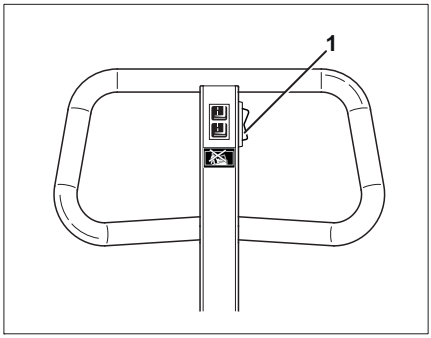

Viličar spusti paleto, ki se nato ustavi na tleh.

HPT 10 XM

– Krmilno ročico (1) na premičnem krmilu povlecite navzgor. ▷

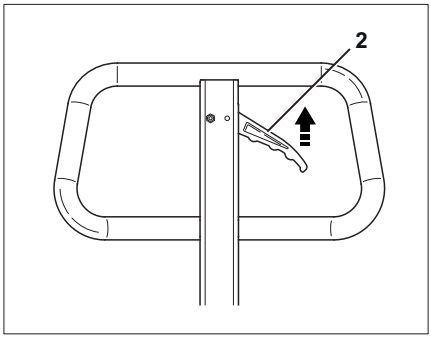

Viličar spusti paleto, ki se nato ustavi na tleh.

– Zaviranje industrijskega viličarja mora biti izvedeno kot običajno. Glejte ⇒Poglavje "Zaviranje industrijskega viličarja", Stran 45 .

⚠ OPOZORILO

Obstaja nevarnost telesnih poškodb.

Pri vožnji z visoko hitrostjo lahko tovor zdrsne naprej in lahko zaradi padca povzroči škodo.

Parkirna zavora pri modelu HTP 10 XM (posebna oprema)

Industrijski viličar je mogoče opremiti s parkirno zavoro, ki je del posebne opreme. Ta zavora je namenjena izključno varnemu parkiranju industrijskega viličarja in je ni dovoljeno uporabljati kot delovno zavoro.

Uporaba parkirne zavore

– Povlecite zaklepni vzvod (2) in istočasno premaknite krmilno ročico (1) iz spodnjega v zgornji položaj.

– Znova sprostite zaklepni vzvod (2).

Parkirna zavora je zdaj aktivirana.

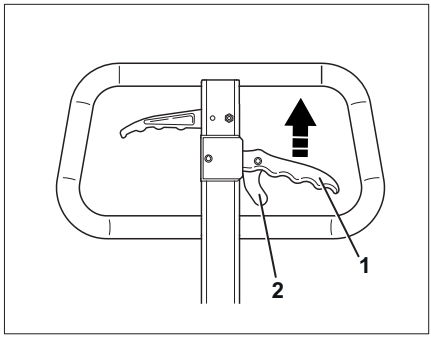

Sprostitev parkirne zavore

– Povlecite zaklepni vzvod (2) in istočasno premaknite ročico (1) iz zgornjega v spodnji položaj.

– Znova sprostite zaklepni vzvod (2).

Parkirna zavora se sprosti.

Delo s tovorom

Varnostni predpisi za delo s tovorom

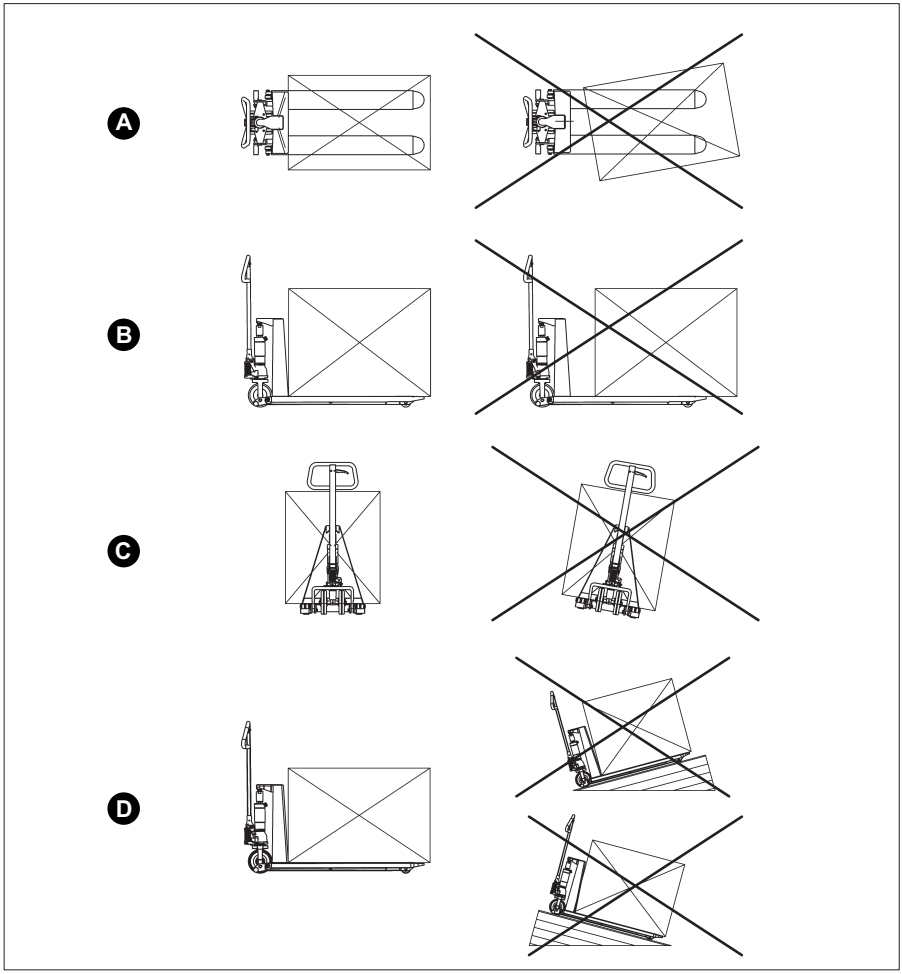

A Tovora ne dvigujte, če je pod kotom glede na vilice.

B Tovor postavite na zadnjo stran vilic.

C Prevažajte samo tovore z enakomerno porazdelitvijo teže.

D Tovora ne prevažajte po naklonih.

⚠ NEVARNOST

Obstaja nevarnost telesnih poškodb.

Nikoli ne presezite nazivne nosilnosti, navedene na ploščici. V nasprotnem primeru stabilnost ni zagotovljena!

Ne zadržujte se pod dvignjenimi vilicami.

Ne stopajte na vilice. Ne dvigajte oseb.

⚠ NEVARNOST

Obstaja nevarnost nesreče.

Naloženega industrijskega viličarja ne uporabljajte na naklonih.

Med prevažanjem tovora morajo biti vilice spuščene, od tal dvignjene do največ 300 mm.

Opozorite ljudi v delovnem okolju, ko se približujete. V primeru neposredne nevarnosti se ustavite. Ne zaustavljajte se na poti premikajočih se industrijskih viličarjev.

Pred nalaganjem tovora

Nosilnost

Nosilnosti (Q), določene za industrijski viličar ni dovoljeno prekoračiti. Nanjo vplivajo težišče tovora.

Manjša ko je oddaljenost tovora (c) od zadnjega dela vilic, stabilnejši je industrijski viličar. Glejte ⇒Poglavje "Tehničnopodatkovni seznam za model HPT 10 XE", Stran 90 .

▷

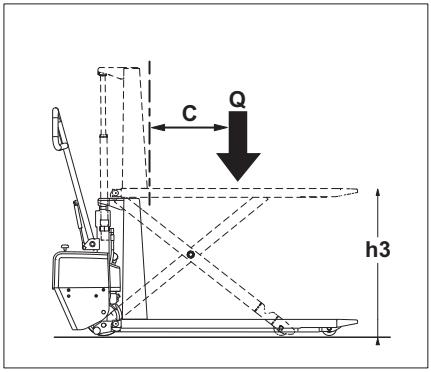

Natovarjanje

Če želite zagotoviti, da je tovor primerno podprt, morajo biti vilice vstavljene čim dlje pod tovor.

Po možnosti mora biti tovor naslonjen na zadnji del vilic.

Tovor ne sme prekomerno segati prek vilic.

Tovor je treba dvigniti in prevažati na vilicah (čim bližje središču).

Nalaganje tovora

- Z viličarjem premikajte samo palete, ki ne presegajo največjih dovoljenih mer 1000 x 1200 mm. Ne uporabljajte poškodovane opreme za nalaganje in neustrezno oblikovanih tovorov.
- Tovor pritrdite ali namestite na tovorno opremo tako, da se ne more premakniti ali pasti.
- Tovor skladiščite tako, da štrleči deli ne segajo v prehod in tako ne zmanjšujejo predpisane širine.

Prevoz tovora

- Med prevažanjem tovora vilice spustite (od tal so lahko dvignjene največ 300 mm).
- Tovora ne dvigujte ali prevažajte po naklonih.
- Hitrost prevažanja tovora prilagodite okoljskim razmeram. V zavojih, ozkih prehodih in valovitih poteh zaradi nevarnosti prevrnitve zmanjšajte hitrost. Izogibajte se hitrim zaustavitvam in premikom krmila.
- Pri manevriranju se vedno prepričajte, da je na voljo dovolj prostora za krmiljenje s premičnim krmilom. V območju manevriranja odstranite ovire.

Praviloma je treba tovorne enote (npr. palete) prevažati posamezno.

Prevoz več tovornih enot hkrati je dovoljen samo pod naslednjimi pogoji:

- Ko takšna navodila izda nadzornik
- Tehnične zahteve zagotavljajo varen prevoz

Upravljavec mora zagotoviti, da je tovorna enota v ustreznem stanju. Dovoljen je samo prevoz varno in previdno nameščenih tovornih enot.

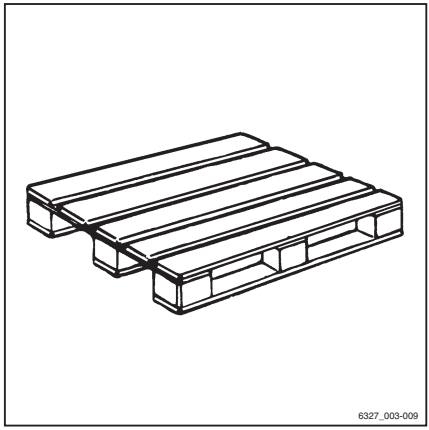

Vožnja z dvigalom

Za premikanje industrijskega viličarja z dvigalom lahko uporabljate samo dvigala z ustrezno nosilnostjo, za katera ima lastnik dovoljenje za uporabo (oglejte si ⇒Poglavje "Opredelitev pojmov odgovornih oseb", Stran 16).

– Industrijski viličar zapeljite z vilicami naprej proti dvigalu, ne da bi se dotaknili sten.

– Industrijski viličar parkirajte v dvigalo; oglejte si ⇒Poglavje "Varno parkiranje industrijskega viličarja", Stran 40 in tako preprečite nenadzorovano premikanje tovora ali industrijskega viličarja.

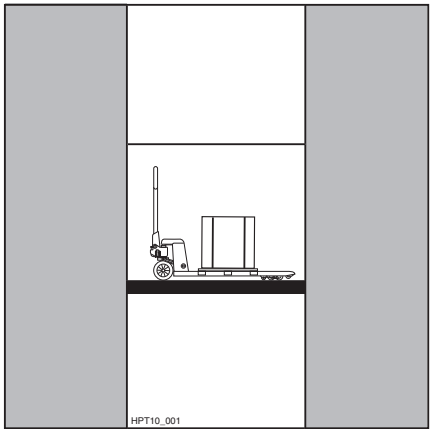

Razdalja med stenami in viličarjem mora biti vsaj 100 mm.

⚠ NEVARNOST

Nevarnost nesreče!

– Osebe, ki so v dvigalu skupaj z industrijskim viličarjem, lahko dvigalo uporabijo šele, ko je viličar zavarovan, in morajo dvigalo zapustiti pred viličarjem.

Največja dovoljena teža viličarja je sestavljena iz teže praznega viličarja in najtežjega dovoljenega tovora; oglejte si ⇒Poglavje "Tehnično-podatkovni seznam za model HPT 10 XE", Stran 90 .

Vožnja čez mostove za natovarjanje ▷

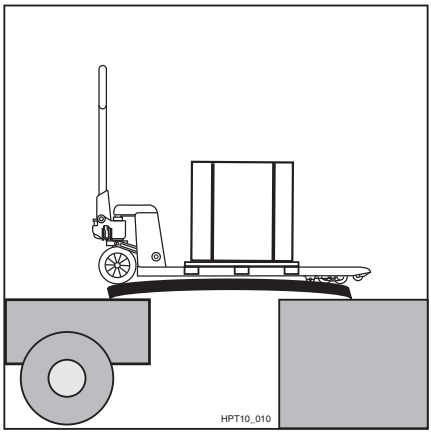

⚠ NEVARNOST

Nevarnost nesreče!

- Preden zapeljete čez most za natovarjanje, se prepričajte, da je ustrezno pritrjen in zavarovan ter da ima ustrezno nosilnost (tovornjak, most).
- Čez most za natovarjanje vozite počasi in previdno.
- Prepričajte se, da je tovornjak, na katerega boste zapeljali, primerno zavarovan pred premikanjem in podpira težo industrijskega viličarja.

Voznik tovornjaka in upravljalec industrijskega viličarja se morata strinjati o času odhoda.

Uporaba v hladilnicah

Uporaba v hladilnicah

Industrijski viličar je primeren za uporabo v hladilnicah. Glejte temperaturna območja ⇒Poglavje "Tehničnopodatkovni seznam za model HPT 10 XE", Stran 90 .

⚠ POZOR

Prehod z nizke notranje temperature na visoko zunanjo temperaturo lahko povzroči nastanek kondenza. Ta voda lahko nato pri ponovnem vstopu v hladilnico zamrzne in blokira premične dele industrijskega viličarja.

Pri obeh vrstah uporabe bodite pozorni na trajanje uporabe v različnih temperaturnih območjih.

Pred uporabo v hladilnicah mora biti industrijski viličar popolnoma suh.

⚠ OPOZORILO

Obstaja nevarnost telesnih poškodb.

Če v hladilnici zamrzne vodni kondenzat, zablokiranih delov ne skušajte sprostiti ročno.

– Industrijski viličar vedno parkirajte izven hladilnice.

Uporaba akumulatorjev v hladilnici

⚠ POZOR

Obstaja nevarnost poškodb sestavnih delov.

Akumulatorjev ne puščajte čez noč v hladilnici, brez napajanja ali polnjenja.

– Akumulator napolnite zunaj hladilnice in viličar uporabljajte z nadomestnim akumulatorjem.

Da bi zmanjšali upad zmogljivosti pri nizkih temperaturah, je priporočena uporaba akumulatorjev z največjo nazivno zmogljivostjo in ustreznimi dimenzijami za zadevno serijo viličarja.

Akumulator mora biti pred vsako izmeno povsem napolnjen.

Pri praznjenju je akumulatorska napetost zato praviloma nižja pri nižjih temperaturah in

končna praznilna napetost se doseže prej, tj. akumulatorska kapaciteta je nižja.

Upravljanje v posebnih delovnih okoliščinah

Prevoz

Prevoz

– Industrijski viličar varno parkirajte. Glejte razdelek ⇒Poglavje "Varno parkiranje industrijskega viličarja", Stran 40 .

Če industrijski viličar zapeljete na transportno vozilo, morate pri tem upoštevati:

- Tovorna/dvižna nosilnost prevoznega sredstva, ramp in mostov za natovarjanje mora biti večja od teže industrijskega viličarja.
- Pri obračanju premičnega krmila lahko industrijski viličar na mostu za natovarjanje zavije proti robu. To lahko povzroči padec industrijskega viličarja.

⚠ POZOR

Če industrijskega viličarja ne podložite in s tem preprečite neželenega premikanja, lahko pride do poškodb tovora ali nesreče.

– Industrijski viličar trdno privežite in ga tako zavarujte pred premikanjem.

Privez

– Industrijski viličar varno parkirajte. Glejte razdelek ⇒Poglavje "Varno parkiranje industrijskega viličarja", Stran 40 .

– Za privez viličarjev in preprečevanje zdrsa in premikanja uporabite napenjalne trakove (1). ▷

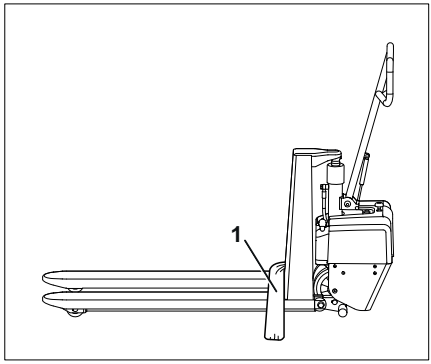

Prevoz z žerjavom

⚠ NEVARNOST

Obstaja nevarnost zaradi preobremenitve dvižne opreme.

- Industrijski viličar nalagajte z žerjavom samo, če je nosilnost dvigala in jermenov večja od teže industrijskega viličarja.
- Deli jermenov (kavlji, spone z zatičem, trakovi in podobno) morajo biti ustrezno usmerjeni.
- Pazite, da deli industrijskega viličarja ne poškodujejo jermenov. Uporabite primerno zaščito robov.
- Nikoli ne hodite pod dvignjenim industrijskim viličarjem.
- Prepovedano je zadrževanje v območju nevarnosti.

- Industrijski viličar pred dviganjem varno parkirajte. Glejte razdelek ⇒Poglavje "Varno parkiranje industrijskega viličarja", Stran 40 .
- Ugotovite težo industrijskega viličarja. Preberite si teže, navedene na tipski ploščici.
- Za dvižno opremo uporabljajte samo označena pritrdišča. Pritrdišča so označena z informacijami na nalepkah. Glejte razdelek ⇒Poglavje "Mesta oznak", Stran 32 .
- Industrijski viličar previdno dvigajte in spuščajte. Izogibajte se nihanju.

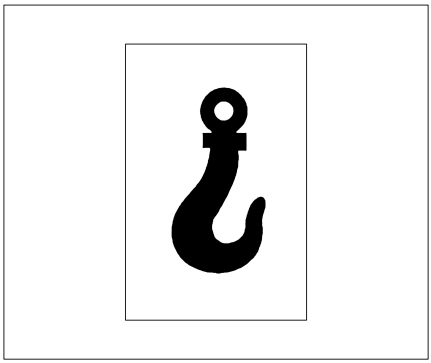

Nalepka "Pritrdišče za dvižno opremo"

Rokovanje z akumulatorjem pri modelu HTP 10 XE

Varnostni predpisi za delo z akumulatorjem

- Ob vzdrževanju akumulatorja upoštevajte navodila proizvajalca za uporabo.
- Če so na akumulatorju vidne zunanje poškodbe ali če se segreje, ga ne uporabljajte.
- Upoštevajte naslednje varnostne predpise za vzdrževanje, polnjenje in menjavo akumulatorja.
- Pri polnjenju in vzdrževanju akumulatorja upoštevajte proizvajalčeva navodila za vzdrževanje akumulatorja in akumulatorskega polnilnika. Ta dela sme opravljati izključno ustrezno usposobljeno osebje.
- V primeru vprašanj se obrnite na pooblaščeni servisni center.

⚠ OPOZORILO

Obstaja nevarnost stiska in priprtja.

Akumulator je izjemno težek. Če se okončine ukleščijo med akumulator in podvozje viličarja ali pod akumulator, obstaja nevarnost resnih poškodb.

Pri menjavi akumulatorja morate vedno nositi zaščitno obutev.

Ukrepi za požarno varnost

⚠ NEVARNOST

Obstaja nevarnost eksplozije zaradi vnetljivih plinov.

Med polnjenjem akumulator oddaja zmes kisika in vodika (pokalni plin). Ta plinska zmes je eksplozivna in se ne sme vžgati.

Na območju 2 m okoli viličarja in akumulatorskega polnilnika ne sem biti vnetljivih materialov ali obratnih sredstev, ki povzročajo iskrenje.

- Pred delom na akumulatorju upoštevajte naslednje previdnostne ukrepe.

- V bližini ne uporabljajte odprtega ognja in ne kadite.

– Delovna območja morajo biti dovolj prezračevana.

– Na akumulator ne postavljajte kovinskih predmetov.

– Pripravljeno imejte opremo za gašenje požarov.

Teža in dimenzije akumulatorja

⚠ NEVARNOST

Obstaja nevarnost prevrnitve zaradi spremembe teže akumulatorja.

Teža in dimenzije akumulatorja vplivajo na stabilnost industrijskega viličarja. Pri menjavi akumulatorja se ne smejo spremeniti razmerja teže. Teža akumulatorja mora biti v območju teže, ki je navedeno na ploščici.

– Upoštevajte težo akumulatorja.

Poškodbe kablov in terminalov akumulatorja

⚠ POZOR

Če so kabli poškodovani, obstaja nevarnost kratkega stika.

– Preverite, ali je kabel akumulatorja poškodovan.

– Med odstranjevanjem in ponovnim nameščanjem akumulatorja pazite, da ne poškodujete kablov akumulatorja.

Preverjanje stanja napolnjenosti akumulatorja ▷

Indikator LED (1) na pokrovu akumulatorja kaže stanje napolnjenosti akumulatorja. Zaslon se vklopi ob zagonu industrijskega viličarja.

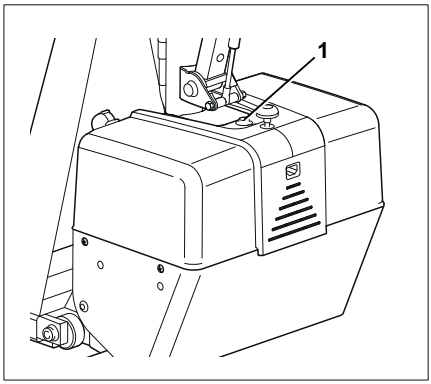

Indikator napolnjenosti	
Zelen	Akumulator je dobro napolnjen
Rumen	Akumulator je dovolj napolnjen le za nekaj delovnih ciklov. Akumulator je treba napolniti.
Rdeč	Preostala napolnjenost akumulatorja znaša manj kot 20 %. Dviganje tovora je blokirano. Industrijski viličar je še vedno mogoče zapeljati do najbližje polnilne postaje.

Polnjenje akumulatorja ▷

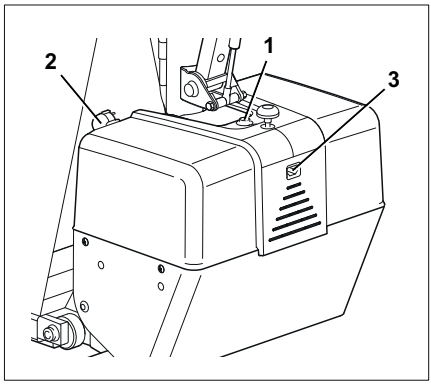

⚠ POZOR

Popolna izpraznitev skrajša življenjsko dobo akumulatorja.

– Če je akumulator napolnjen manj kot 20 % (indikator napolnjenosti akumulatorja: rdeč), akumulator takoj napolnite.
– Izogibajte se delnemu polnjenju.
– Akumulatorjev ne puščajte izpraznjenih ali delno izpraznjenih.

Med polnjenjem so vse funkcije dviganja in spuščanja industrijskega viličarja blokirane. Indikator polnjenja (1) prikazuje napredovanje postopka polnjenja.

– Vilice spustite na tla.
– Iz označenega predala za shranjevanje odstranite priloženi napajalni kabel (2).
– Napajalni kabel vklopite v kabelsko vtičnico (3) na akumulatorskem polnilniku in v električno vtičnico. Postopek polnjenja se zažene.

Postopek polnjenja se samodejno konča, ko je akumulator povsem napolnjen. Indikator napolnjenosti zasveti zeleno.

– Napajalni kabel zložite nazaj v namenski predal za shranjevanje.

Odstranjevanje in pritrjevanje pokrova akumulatorja

Odstranitev

– Industrijski viličar varno parkirajte; glejte ⇒Poglavje "Varno parkiranje industrijskega viličarja", Stran 40

– Odvijte gumb za aktivacijo stikala za zasilno zaustavitev (1). ▷

– Odstranite pet vijakov (2, 3) na pokrovu akumulatorja.

– Dvignite pokrov akumulatorja (4).

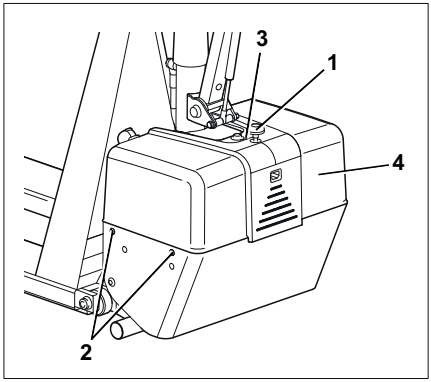

Nameščanje

⚠ POZOR

Če so kabli poškodovani, obstaja nevarnost kratkega stika.

– Pazite, da pri pritrjevanju pokrova akumulatorja ne stisnete kablov.

– Namestite pokrov akumulatorja (4) in ga poravnajte.

– Privijte pet vijakov (2,3) na pokrov akumulatorja.

– Privijte gumb za aktiviranje stikala za zasilno zaustavitev (1).

Menjava akumulatorja

– Industrijski viličar varno parkirajte; glejte ⇒Poglavje "Varno parkiranje industrijskega viličarja", Stran 40

– Odstranite pokrov akumulatorja (1). Glejte razdelek ⇒Poglavje "Varnostni predpisi za delo z akumulatorjem", Stran 57 . ▷

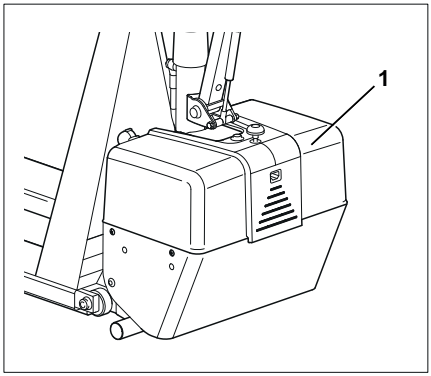

– Sprostite zadrževalni jermen (2) akumulatorja. ▷

– S polov akumulatorja (3) odstranite kable akumulatorja.

– Odstranite akumulator in ga po potrebi zavrzite. Glejte ⇒Poglavje "Odlaganje enot in akumulatorjev pri popravilih", Stran 10 .

– Preverite parametre novega akumulatorja. Glejte ⇒Poglavje "Tehničnopodatkovni seznam za model HPT 10 XE", Stran 90 . Vstavite nov akumulator.

– Priklopite kable akumulatorja. Poskrbite za pravilno polarnost.

– Akumulator s pomočjo zadrževalnega jermena pričvrstite v ustrezni položaj. Poskrbite, da je zadrževalni jermen trdno nameščen.

– Pritrdite pokrov akumulatorja. Glejte razdelek ⇒Poglavje "Varnostni predpisi za delo z akumulatorjem", Stran 57 .

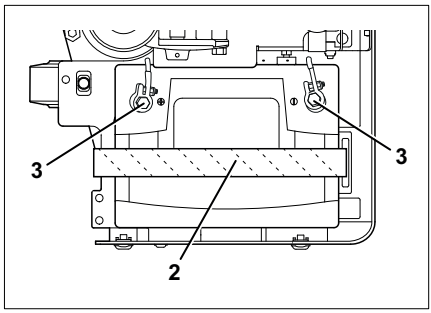

Poškodbe kablov

⚠ POZOR

Ko odstranjujete in znova nameščate akumulator, pazite, da ne poškodujete kablov akumulatorja.

Ravnanje v sili

Zasilna zaustavitev

V sili lahko zaustavite vse električne funkcije industrijskega viličarja.

– Pritisnite stikalo za zasilno zaustavitev (1).

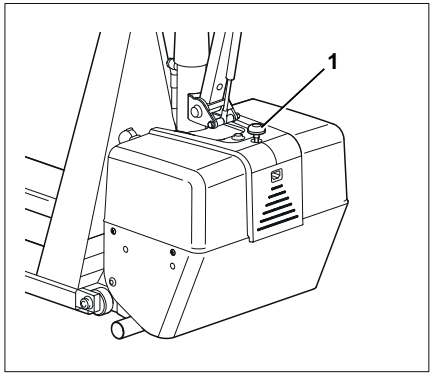

⚠ OPOZORILO

Če pritisnete stikalo za zasilno zaustavitev (1), se električne funkcije industrijskega viličarja zaustavijo.

Ta varnostni sistem je dovoljeno uporabiti uporabite samo v sili in za varno parkiranje industrijskega viličarja.

Pri dviganju ima to naslednji vpliv:

- Dvižne in hidravlične funkcije niso na voljo.

Čiščenje

Čiščenje industrijskega viličarja

⚠ OPOZORILO

Obstaja nevarnost požara.

Pri čiščenju viličarja ne uporabljajte vnetljivih tekočin.

⚠ POZOR

Neupoštevanje teh navodil lahko privede do poškodb sestavnih delov.

– Upoštevajte navodila proizvajalca za delo s čistili.

– Pred podmazovanjem očistite odprtine za dolivanje olja in njihovo okolico, nato pa še mazalke.

NAPOTEK

Upoštevajte, da pogosteje ko industrijski viličar čistite, pogosteje ga je treba podmazati.

– Plastične dele, še posebej pokrov akumulatorja, čistite samo s čistili za plastiko.

– Vse dele industrijskega viličarja razen električnih delov čistite z vlažno krpo.

– Viličarja ni nikoli dovoljeno čistiti z visokotlačnim čistilnikom ali neposrednim curkom vode.

– Električne dele je dovoljeno čistiti z razvlaženim stisnjenim zrakom (najv. 5 barov) ali s ščetko (nekovinsko).

Po čiščenju

– Viličar temeljito osušite (npr. s stisnjenim zrakom).

– Industrijski viličar začnite uporabljati v skladu s predpisi.

⚠ POZOR

Obstaja nevarnost kratkega stika.

– Če je v motor električnega industrijskega viličarja kljub preprečevalnim ukrepom prodrla vlaga, je treba motor najprej osušiti s stisnjenim zrakom.

6

Vzdrževanje

Splošne informacije o vzdrževanju

Usposobljenost osebja

Vzdrževalna dela lahko opravlja samo usposobljeno in pooblaščeno osebje. Letne preizkuse mora opravljati usposobljeno osebje. Usposobljena oseba mora opraviti pregled in oceno podati zgolj iz varnostnega vidika, na kar ne smejo vplivati delovne in ekonomske razmere. Strokovnjak mora imeti ustrezno znanje in izkušnje, da lahko oceni stanje industrijskega viličarja in učinkovitost zaščitnih naprav v skladu s tehničnimi predpisi in načini testiranja industrijskih viličarjev.

Vzdrževalna dela, za katera ni potrebna posebna usposobljenost

Enostavna vzdrževalna dela, na primer preverjanje nivoja olja, lahko opravi neusposobljeno osebje. Zanje niso potrebna zgoraj navedena znanja. Če želite več informacij, si oglejte navodila za uporabo.

Podatki za izvajanje vzdrževanja

V tem razdelku so navedene vse potrebne informacije za določanje servisnih intervalov viličarja. Vzdrževalna dela opravljajte v ustreznih časovnih intervalih v skladu s pregledom vzdrževalnih del. To je pomembno za zagotavljanje celostnega delovanja, učinkovitosti in življenjske dobe industrijskega viličarja ter je predpogoj za kakršnekoli garancijske zahtevke.

Naročanje nadomestnih delov in potrošnega materiala

Nadomestne dele je mogoče naročiti pri servisnem centru podjetja STILL.

Nadomestne dele uporabljajte v skladu z navodili proizvajalca. Zaradi neustrezne kakovosti ali napačne prirejenosti lahko uporaba neodobrenih delov poveča možnost nesreč.

Za uporabo neodobrenih nadomestnih delov prevzemate v primeru poškodb vso odgovornost.

Preglednica s podatki za vzdrževanje

Enota	Potrošni material	Specifikacije	Dimenzija
Hidravlični sistem pri modelu HPT 10 XE	Hidravlično olje	HVLP 46	Najv. 1,75 l
Hidravlični sistem pri modelu HPT 10 XM	Hidravlično olje	HVLP 46	Najv. 0,7 l
Oglene ščetke 1,6 kW motor črpalke		Najmanjša dimenzija	10,5 mm
Krmilna kolesca (HPT 10 XE in HPT 10 XM)			ø 200 x 50 mm
Tovorni valjčki (HPT 10 XE in HPT 10 XM)			ø 82 x 82 mm

Varnostni predpisi glede vzdrževanja

Splošne informacije

Za preprečevanje nesreč pri vzdrževalnih delih in popravilih upoštevajte vse potrebne varnostne ukrepe, npr.:

- Preprečite neželeno premikanje industrijskega viličarja.
- Med deli pod dvignjeno tovorno opremo preprečite spuščanje le-te.
- Pred posegi v industrijski viličar obvezno odklopite akumulatorsko napajanje.

Dela na električni opremi

Dela na električni opremi industrijskega viličarja je dovoljeno izvajati samo, ko viličar ni pod napetostjo. Preverjanje delovanja, preglede in prilagoditve na delih pod napetostjo sme opraviti samo usposobljeno osebje ob upoštevanju ustreznih ukrepov. Pred delom na električnih delih je treba sneti prstane, kovinske ogrlice itd.

Da preprečite poškodbe električnega sistema z elektronskimi deli, kot je elektronska funkcija dviganja, morate te dele pred varjenjem odstraniti iz industrijskega viličarja.

Delo na električnem sistemu je dovoljeno samo z odobritvijo pooblaščenega servisnega centra.

Priprave na vzdrževanje

Dviganje

Industrijski viličar je treba za določena vzdrževalna dela dvigniti. Industrijski viličar je dovoljeno dvigovati samo na ravni površini, pri tem pa ga je treba zavarovati pred premikanjem ali padcem.

⚠ OPOZORILO

Pri električnih industrijskih viličarjih je treba pred dviganjem izključiti kable akumulatorja!

- Industrijski viličar obrnite tako, da bo vrh vilic obrnjen proti steni.
- Industrijski viličar dvignite toliko, da se krmilna kolesca ne bodo več dotikala tal.
- Zagotovite, da viličar ne bo mogel pasti ali se premakniti.

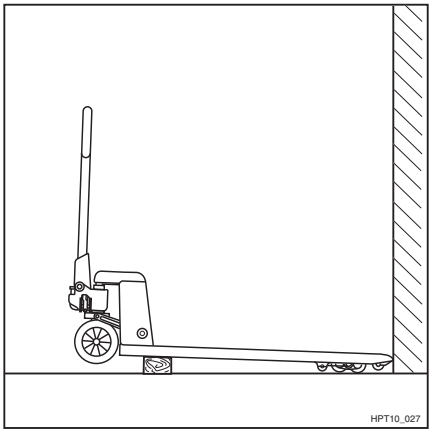

Izvajanje vzdrževanja

Načrt vzdrževalnih del

Dela mora opraviti pooblaščeni servisni center v skladu s spodaj navedenimi intervali vzdrževanja.

NAPOTEK

Z (*) označena dela so opisana v naslednjih poglavjih.

Poleg tega je treba ob vsakem vzdrževanju izvesti tudi dela, navedena v poglavju z naslovom "Ohranjanje pripravljenosti za delovanje":

- Vzdrževanje kolesc(*)
- Vzdrževanje akumulatorja(*)
- Vzdrževanje dvižnega sistema(*)

Načrt vzdrževalnih del za model HPT 10 XM

Funkcijska skupina	Vzdrževalna dela	Interval (meseci)		
		3	6	12
Premično krmilo	Nastavite krmilno ročico za "dviganje/spuščanje"(*)			●
Hidravlika	Preverite nivo hidravličnega olja in dolijte olje(*)			●

Načrt vzdrževalnih del za model HPT 10 XE

Funkcijska skupina	Vzdrževalna dela	Interval (meseci)		
		3	6	12
Okvir šasije in vilice	Preverite vilice in dvižni sistem za tovor(*)		●	
	Preverite pritrditev matic in sornikov	●		
	Podmažite zgibe	●		
Krmilna kolesca in tovorni valjčki	Preverite, ali so kolesa in valjčki obrabljeni(*)	●		
	Preverite hod ležajev koles		●	
	Preverite pritrditve	●		
Premično krmilo	Preverite hod premičnega krmila		●	
	Preverite bočno premikanje	●		
	Preverite, ali se premično krmilo samodejno vrne v navpični položaj		●	
Električni sistem	Preverite, ali je električni sistem deluje brezhibno	●		
	Preverite kable in povezave	●		
	Preverite pravilno delovanje krmilnega stikala	●		
Hidravlika	Preverite nivo hidravličnega olja in dolijte olje(*)		●	
	Zamenjajte hidravlično olje(*)			●

Funkcijska skupina	Vzdrževalna dela	Interval (meseci)		
		3	6	12
	Preverite visokotlačni ventil(*)			●
	Preverite pretočni ventil			●
Elektromotor	Preverite obrabo oglenih ščetk(*)	●		
	Preverite električne priključke motorja črpalke(*)	●		
Akumulator	Preverite stanje akumulatorja ter nivo in gostoto kisline	●		
	Preverite, da je akumulator varno pritrjen	●		
	Preverite priključke in kable akumulatorja(*)		●	
	Pola akumulatorja in kabelske čevlje premažite z akumulatorsko mastjo		●	
Varnostni sistemi	Vizualen pregled	●		

Prilagajanje krmilne ročice za "dviganje in spuščanje" pri modelu HTP 10 XM

Prilagajanje krmilne ročice za "dviganje in spuščanje" ▷

– Krmilno ročico za "dviganje in spuščanje" potisnite navzdol v položaj za "dvig".

– S premičnim krmilom črpajte, dokler vilice ne dosežejo največje višine dviga.

– Krmilno ročico za "dviganje in spuščanje" premaknite v sredinski položaj za "prevoz".

– Zagotovite, da je premično krmilo v navpičnem položaju.

– Sprostite zaklepni vijak (7).

– Naravnalni vijak (8) počasi obračajte v desno. Takoj ko se vilice začnejo spuščati, naravnalni vijak obrnite za 1½ obrata v levo.

– Zategnite zaklepni vijak (7).

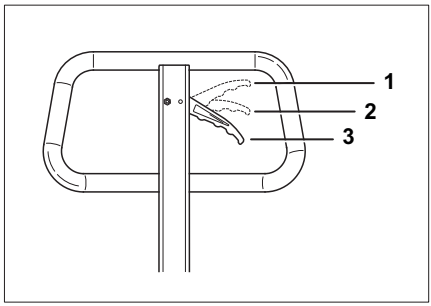

Krmilna ročica za "dviganje in spuščanje"
1 Spuščanje
2 Prevoz
3 Dviganje

Preverjanje delovanja

– Po naslednjem postopku preverite, ali je krmilna ročica za "dviganje in spuščanje" pravilno nastavljena:

Ko je krmilna ročica v srednjem položaju za "prevoz":

- Vilice se ne smejo dvigati ali spuščati ob nobenem položaju premičnega krmila.

Ko je krmilna ročica v zgornjem položaju za "spuščanje":

- Vilice se morajo spuščati ob vsakem položaju premičnega krmila.

– Če preverjanje delovanja ni uspešno, ponovite postopek nastavitve krmilne ročice.

Preverjanje nivoja in dolivanje hidravličnega olja pri modelu HPT 10 XM

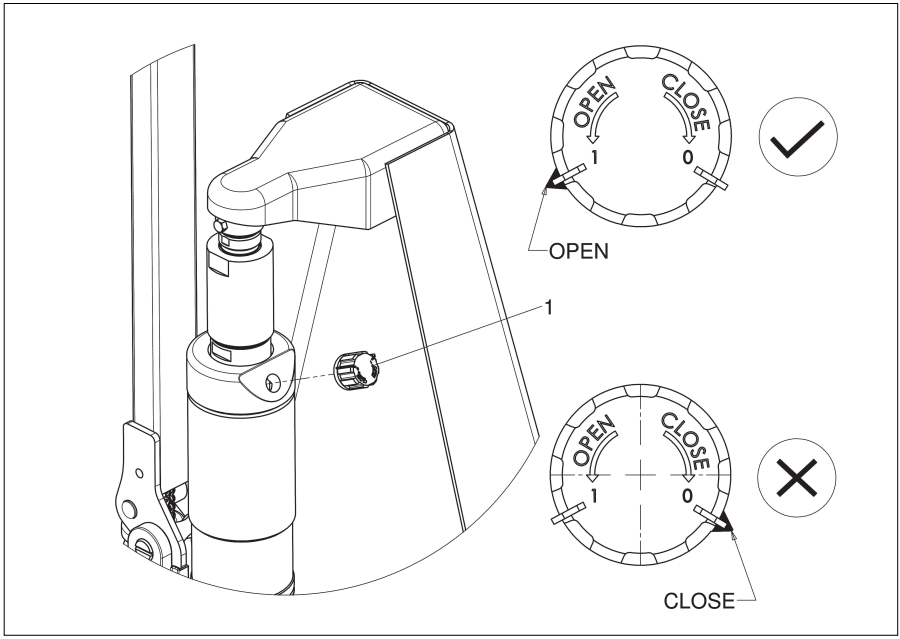

Nivo olja mora biti vedno dovolj visok, da se vilice popolnoma dvignejo. Če je največja višina dviga manjša od 800 mm, je treba hidravlično olje doliti.

– Spustite vilice.

– Odstranite pokrov (1) posode za olje.

– Preverite nivo hidravličnega olja. Nivo olja mora biti pribl. 70 mm pod zgornjim robom posode za olje.

– Po potrebi dolijte hidravlično olje z ustreznimi specifikacijami. Glejte ⇒Poglavje "Preglednica s podatki za vzdrževanje", Stran 68 .

– S pomočjo premičnega krmila nekajkrat zaženite valj črpalke, da se oljni sistem odzrači.

– Previdno namestite pokrov posode za olje. Na koncu pokrov obrnite v položaj "OPEN", da bo olje lahko krožilo.

Preverjanje nivoja in dolivanje hidravličnega olja pri modelu HPT 10 XE

▷

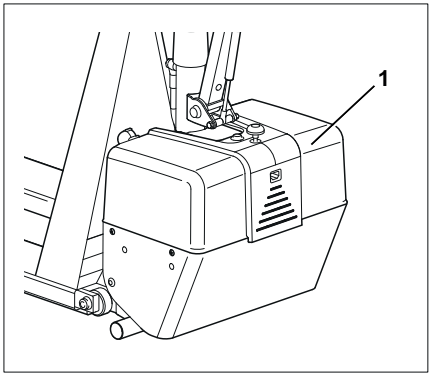

– Spustite vilice.

– Odstranite pokrov akumulatorja (1). Glejte razdelek ⇒Poglavje "Varnostni predpisi za delo z akumulatorjem", Stran 57 .

– Odstranite pokrov (2) posode za olje.

– Preverite nivo olja.

Nivo olja mora biti pribl. 10 mm pod zgornjim robom posode za olje.

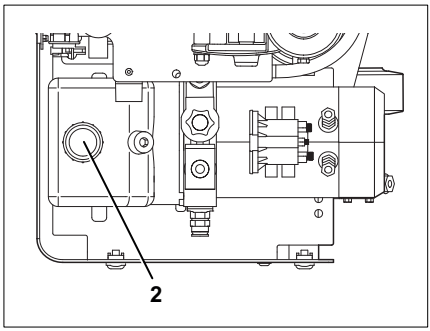

– Po potrebi dolijte hidravlično olje z ustreznimi specifikacijami. Glejte ⇒Poglavje "Preglednica s podatki za vzdrževanje", Stran 68 .

– Ponovno namestite pokrov posode za olje.

– Namestite pokrov akumulatorja. Glejte ⇒Poglavje "Varnostni predpisi za delo z akumulatorjem", Stran 57 .

Menjava hidravličnega olja pri modelu HPT 10 XE ▷

⚠ OPOZORILO

Potrošni material je strupen.

– Upoštevajte varnostne predpise za delo s hidravličnimi olji. Glejte razdelek ⇒Poglavje "Olja", Stran 24 .

– Industrijski viličar varno parkirajte; glejte ⇒Poglavje "Varno parkiranje industrijskega viličarja", Stran 40

– Industrijski viličar dvignite. Glejte razdelek ⇒Poglavje "Dviganje", Stran 70 .

– Odstranite pokrov akumulatorja (1). Glejte razdelek ⇒Poglavje "Varnostni predpisi za delo z akumulatorjem", Stran 57 .

– Odstranite pokrov (2) posode za olje.

– Izpraznite posodo za olje z ustrezno sesalno črpalko za menjavo olja (3).

NAPOTEK, KI ZADEVA OKOLJE

- *Staro olje zavrzite v skladu s predpisi.*

– Dolijte hidravlično olje z ustreznimi specifikacijami.

Hidravlično olje za model HPT 10 XE

Potrošni material	Specifikacije	Dimenzija
Hidravlično olje	HVLP 46	Najv. 1,75 l

Nivo olja mora biti pribl. 10 mm pod zgornjim robom posode za olje.

– Ponovno namestite pokrov posode za olje.

– Namestite pokrov akumulatorja. Glejte ⇒Poglavje "Varnostni predpisi za delo z akumulatorjem", Stran 57 .

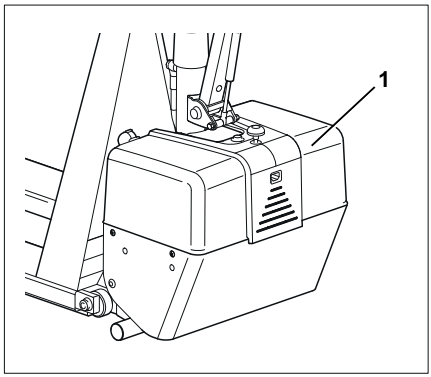

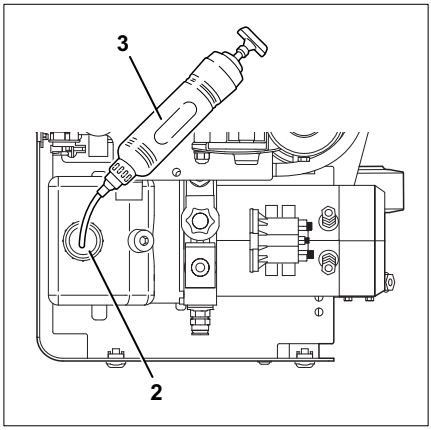

Preverjanje vilic

– Vizualno preverite, ali so vilice (1) prekomerno deformirane ali razpokane, in jih po potrebi popravite.

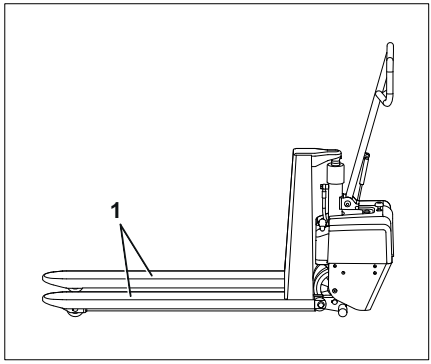

⚠ POZOR

– Popravila in menjave na šasiji sme izvajati samo pooblaščeni servisni center.

Preverjanje tesnjenja hidravličnega sistema pri modelu HTP 10 XE

– Preverite tesnjenje navojnih spojk na cevnih nastavkih.

– Preverite tesnjenje priključkov, valja in motorja črpalke.

– Privijte priključke, če ti puščajo, in po potrebi popravite ali zamenjajte okvarjene valje.

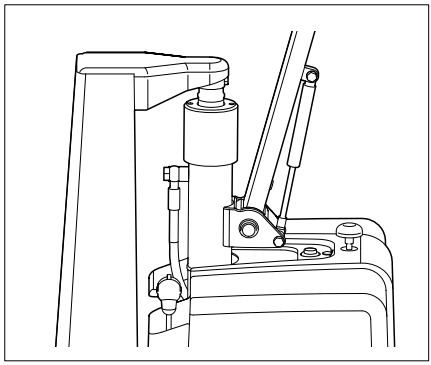

Preverjanje električnih priključkov motorja črpalke pri modelu HPT 10 XE

– Preverite pritrditve, stanje in izolacijo kablov motorja črpalke.

NAPOTEK

Oksidirani priključki in poškodovane žice lahko povzročijo padce napetosti in posledično motnje.

– Odstranite vso rjo in zamenjajte poškodovane kable.

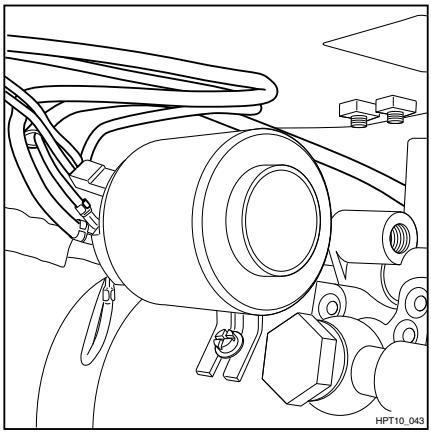

Vzdrževanje električnega sistema pri modelu HPT 10 XE

Preverjanje priključkov in kablov akumulatorja

– Odstranite pokrov akumulatorja. Glejte razdelek ⇒Poglavje "Varnostni predpisi za delo z akumulatorjem", Stran 57 .

– Preverite stanje kablov (1) in polov akumulatorja, po potrebi jih podmažite z akumulatorsko mastjo.

– Preverite pritrditev kabelskih priključkov (2) in jih po potrebi znova privijte.

– Pritrdite pokrov akumulatorja. Glejte razdelek ⇒Poglavje "Varnostni predpisi za delo z akumulatorjem", Stran 57 .

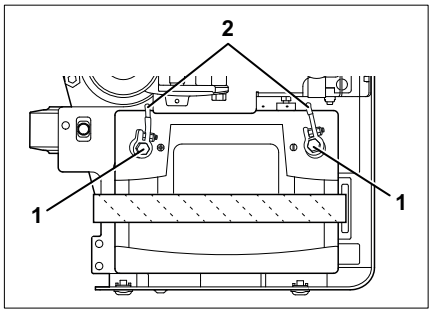

Preverjanje delovanja stikala za krmiljenje dviganja in spuščanja ▷

– Industrijski viličar parkirajte.

– Pritisnite krmilno stikalo (1) navzgor.

Vilice se dvignejo.

– Pritisnite krmilno stikalo (1) navzdol.

Vilice se spustijo.

Preverjanje v primeru okvar:

– Preverite napolnjenost akumulatorja.

– Preverite nivo hidravličnega olja.

– Preverite, ali so električni priključki poškodovani in ali so varno nameščeni.

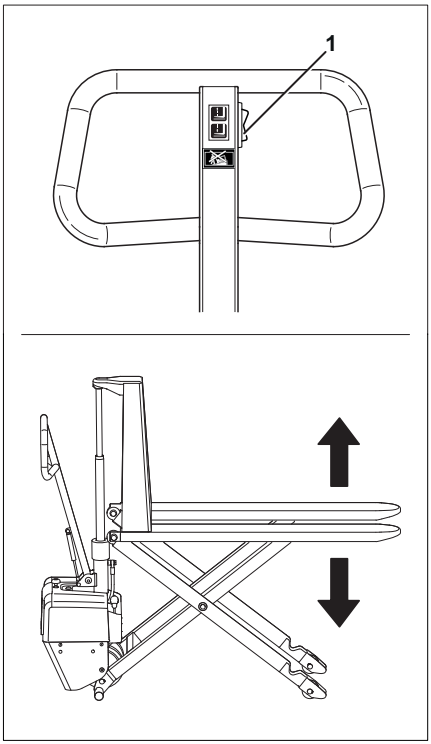

Vzdrževanje motorja črpalke pri modelu HPT 10 XE

Menjava oglenih ščetk

– Industrijski viličar varno parkirajte. Oglejte si ⇒Poglavje "Varno parkiranje industrijskega viličarja", Stran 40 .

– Odstranite pokrov akumulatorja. Glejte ⇒Poglavje "Varnostni predpisi za delo z akumulatorjem", Stran 57 .

– Izključite akumulator. Glejte ⇒Poglavje "Menjava akumulatorja", Stran 61 .

Odstranitev zunanjega pokrova:

– Označite priključni kabel (1) in ga izključite. ▷
– Odvijte vijake s pokrova (2) in pokrov odstranite.
– Odstranite priključni kabel (3) z oglenih ščetk (4).
– Dvignite zadrževalne vzmeti.
– Odstranite oglene ščetke.

Oglene ščetke morajo biti vsaj minimalne dolžine. Glejte ⇒Poglavje "Preglednica s podatki za vzdrževanje", Stran 68 .

– Če katera od oglenih ščetk ne izpolnjuje te zahteve, jih vse zamenjajte.

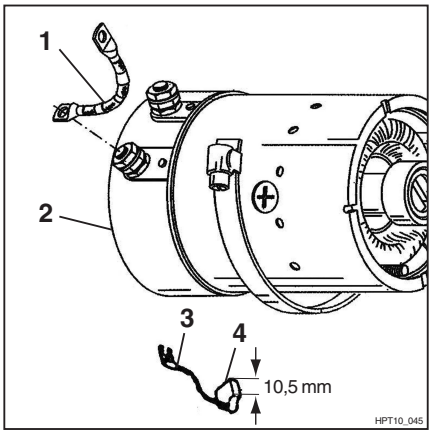

⚠ POZOR

Pred ponovnim nameščanjem se prepričajte, da na kolektorju ni sledi gorenja. Če uporabljate rabljene ščetke, se prepričajte, da jih ne obrnete ali nagnete. Obrnite se na servisni center podjetja STILL.

– Znova namestite pokrov (2).
– Priključite priključni kabel (1) v skladu z oznako in s pravilno polarnostjo.
– Pritrdite pokrov akumulatorja. Glejte ⇒Poglavje "Varnostni predpisi za delo z akumulatorjem", Stran 57 .

Preverjanje visokotlačnega ventila pri modelu HTP 10 XE

⚠ NEVARNOST

Obstaja nevarnost smrtne poškodbe!

Prepričajte se, da je stabilnost zagotovljena.

Preverjanje visokotlačnega ventila:

– Pripravite testno paleto.
– Testni tovor enakomerno porazdelite po testni paleti. Najv. obremenitev znaša **1000 kg** (+ 10 %).

– Pritisnite gumb za krmiljenje **dviganja in spuščanja** (1) navzgor. Tovor se mora dvigniti na najv. višino. ▷

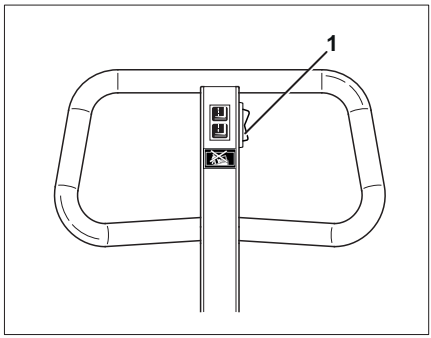

Če se tovor ne dvigne na največjo višino, se obrnite na servisni center podjetja STILL.

Ohranjanje pripravljenosti za delovanje

Vzdrževanje valjčkov pri modelih HPT 10 XE / XM

Tekalne površine krmilnih kolesc (1) in tovornih valjčkov (2) ne smejo biti poškodovane.

– Poškodovana krmilna kolesca in tovorne valjčke zamenjajte z novimi enake velikosti. Glejte ⇒Poglavje "Tehničnopodatkovni seznam za model HPT 10 XE", Stran 90 .

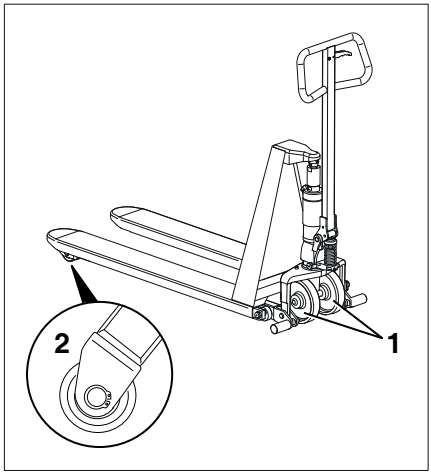

⚠ POZOR

Zaradi nepravilno prilagojenih krmilnih kolesc in tovornih valjčkov lahko pride do težav s stabilnostjo.

– To prilagoditev smejo izvesti samo v servisnem centru podjetja STILL.

Preverjanje pritrditve krmilnih kolesc

– Preverite, ali so zaskočni obročki (1) na obeh straneh krmilnih kolesc poškodovani, in jih po potrebi zamenjajte.

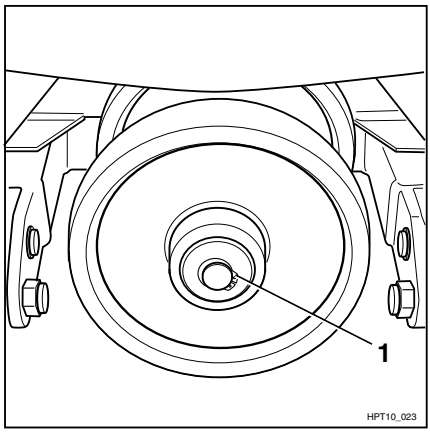

Preverjanje pritrditve tovornih valjčkov

▷

– Preverite, ali so zaskočni obročki (1) na obeh straneh tovornih valjčkov poškodovani, in jih po potrebi zamenjajte.

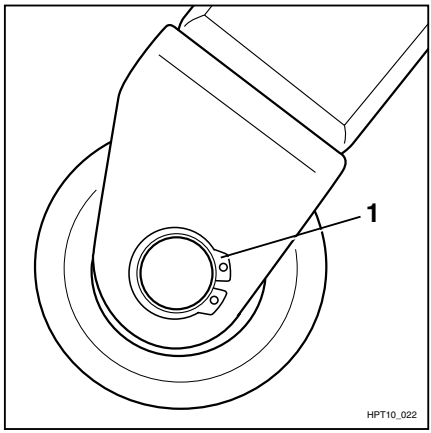

Vzdrževanje akumulatorja pri modelu HTP 10 XE

NAPOTEK

Vzdrževanje akumulatorja mora biti izvedeno v skladu s specifikacijami proizvajalca akumulatorja!

OPOZORILO

Obstaja nevarnost poškodb, kratkega stika in eksplozije.

Na akumulator ne postavljajte kovinskih predmetov in orodja.

Hranite stran od odprtega ognja. Kaditi je prepovedano.

Vzdrževanje akumulatorja

Pokrovi akumulatorskih celic morajo biti suhi in čisti.

Pola in kabelski čevlji morajo biti čisti, nekoliko podmazani in trdno priviti.

– Razlito akumulatorsko kislino takoj počistite.

– Upoštevajte varnostne predpise za delo z akumulatorsko kislino (glejte poglavje "Akumulatorska kislina").

Preverjanje stanja napolnjenosti akumulatorja ▷

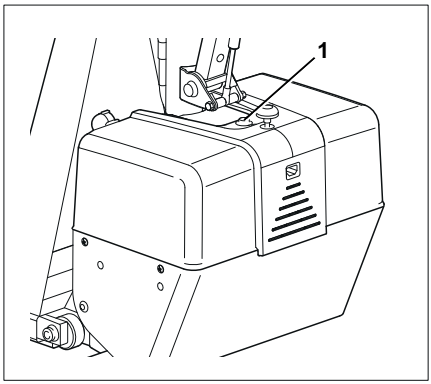

⚠ POZOR

Popolna izpraznitev skrajša življenjsko dobo akumulatorja.

– Če je akumulator napolnjen manj kot 20 % (indikator napolnjenosti akumulatorja: rdeč), akumulator takoj napolnite.
– Izogibajte se delnemu polnjenju.
– Akumulatorjev ne puščajte izpraznjenih ali delno izpraznjenih.

Indikator LED (1) na pokrovu akumulatorja kaže stanje napolnjenosti akumulatorja. Zaslon se vklopi ob zagonu industrijskega viličarja.

Indikator napolnjenosti	
Zelen	Akumulator je dobro napolnjen
Rumen	Akumulator je dovolj napolnjen le za nekaj delovnih ciklov. Akumulator je treba napolniti.
Rdeč	Preostala napolnjenost akumulatorja znaša manj kot 20 %. Dviganje tovora je blokirano. Industrijski viličar je še vedno mogoče zapeljati do najbližje polnilne postaje.

Vzdrževanje dvižnega sistema pri modelu HPT 10 XE / XM

HPT 10 XE ▷

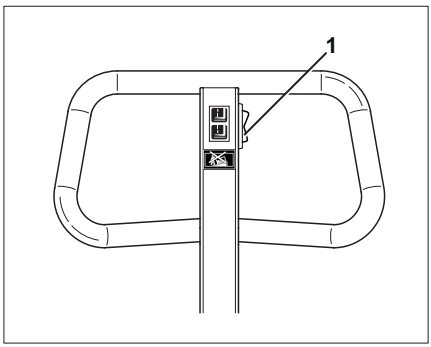

Preverjanje delovanja škarjastega dviga:

– Pritisnite gumb za krmiljenje **dviganja in spuščanja** (1) navzgor. Škarjasti dvig mora doseči največjo višino brez sunkovitih premikov.
– Potisnite gumb za krmiljenje **dviganja in spuščanja** navzdol. Škarjasti dvig se mora spustiti brez sunkovitih premikov.

Če se škarjasti dvig ne dvigne in spusti brez sunkovitih premikov:

– Preverite nivo hidravličnega olja.
– Preverite, ali se mehanizem škarij gladko premika.
– Preverite tesnjenje dvižnih valjev in priključkov.

– Preverite napolnjenost akumulatorja.
– Preverite, ali so električni priključki in kabli poškodovani in ali so varno nameščeni.

HPT 10 XM

Preverjanje delovanja škarjastega dviga:

– Krmilno ročico (1) potisnite navzdol ter nato premično krmilo dvignite in spustite. Škarjasti dvig mora doseči največjo višino brez sunkovitih premikov.
– Krmilno ročico povlecite navzgor. Škarjasti dvig se mora spustiti brez sunkovitih premikov.

Če se škarjasti dvig ne dvigne in spusti brez sunkovitih premikov:

– Preverite nivo hidravličnega olja.
– Preverite, ali se mehanizem škarij gladko premika.
– Preverite tesnjenje dvižnih valjev in priključkov.

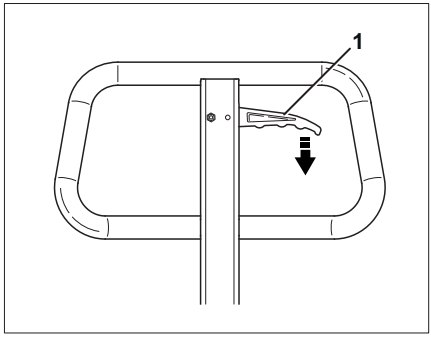

7

Tehnični podatki

Dimenzije modela HPT 10 XE

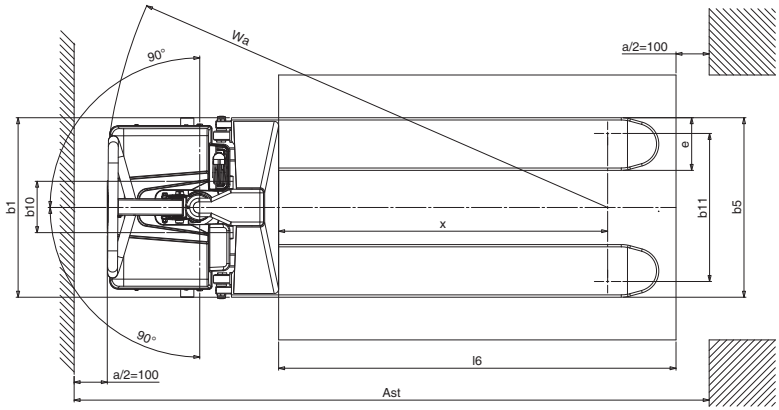

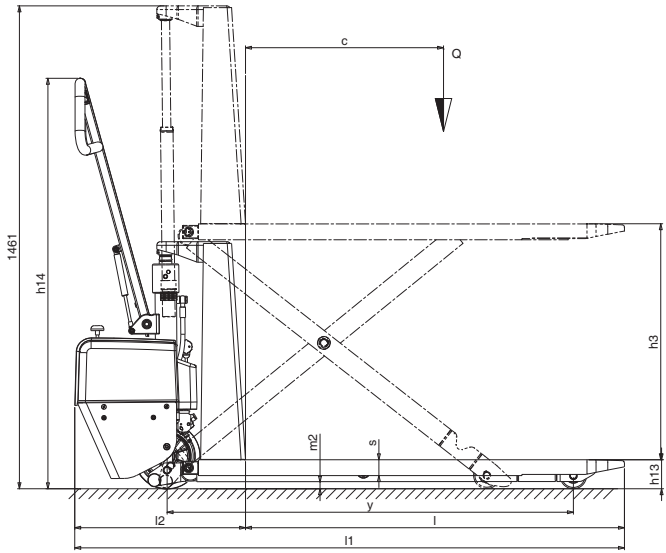

Dimenzije modela HPT 10 XM

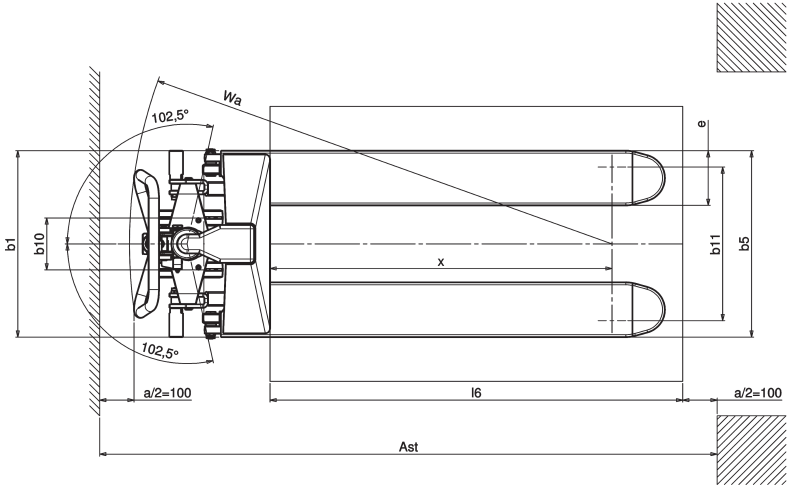

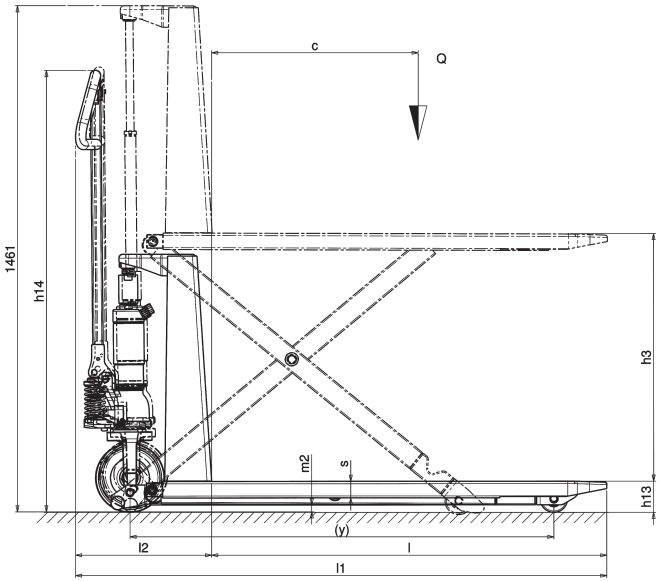

Tehničnopodatkovni seznam za model HPT 10 XE

NAPOTEK

Vrednosti veljajo za standardne viličarje. Različice lahko odstopajo od teh podatkov.

HPT 10 XE 1150x540

Najpomembnejši podatki

1.1	Proizvajalec			STILL GmbH
1.2	Proizvajalčeva oznaka tipa			HPT 10 XE
1.3	Pogon			Ročni
1.4	Upravljanje			Viličar za upravljanje med hojo
1.5	Nosilnost	Q	kg	1000
1.6	Razdalja težišča tovora	c	mm	600
1.8	Oddaljenost tovora	x	mm	993
1.9	Medosna razdalja	y	mm	1231

Teža

2.1	Neto teža		kg	144
2.2	Obremenitev osi spredaj/zadaj s tovorom		kg	435/709
2.3	Obremenitev osi spredaj/zadaj brez tovora		kg	116/28

Okvir šasije/kolesa

3.1	Pnevmatike			Gumijaste/poliuretanske
3.2	Velikost sprednjih pnevmatik			200 x 50
3.3	Velikost pnevmatik, zadaj (Ø x širina)			80 x 50
3.4	Pomožna kolesa (Ø x širina)			–
3.5	Število koles spredaj/zadaj (x = gnana)			2/2
3.6	Širina sprednjega koloteka	b_{10}	mm	155
3.7	Širina koloteka zadaj (najm./najv.***)	b_{11}	mm	447

Osnovne dimenzije

4.4	Dvig	h_3	mm	715
4.9	Najm./najv. višina premičnega krmila v položaju za vožnjo	h_{14}	mm	887/1244
4.15	Višina v spuščenem položaju	h_{13}	mm	85
4.19	Skupna dolžina	l_1	mm	1665
4.20	Dolžina, vključno z zadnjim delom vilic	l_2	mm	515
4.21	Skupna širina (spredaj/zadaj najm./najv.***)	b_1	mm	540
4.22	Dimenzije rogljev vilic	v/š/d	mm	48/160/1150
4.25	Skupna širina vilic (najm./najv.***)	b_5	mm	540
4.32	Višina od tal na sredi medosne razdalje	m_2	mm	21
4.34	Širina prehoda za palete 800 x 1200, prečno	A_{st}	mm	2170
4.35	Obračalni polmer	W_a	mm	1520

Podatki o zmogljivosti

5.2	Hitrost dviganja s tovorom/brez njega		m/s	0,08/0,13
5.3	Hitrost spuščanja s tovorom/brez njega		m/s	0,13/0,06

Elektromotor

6.2	Dvižni motor, moč		kW	1,6
6.4	Napetost akumulatorja, nazivna zmogljivost		V/Ah	12/60 (C20)
6.5	Teža akumulatorja		kg	14

Emisije

8.4	Raven zvočnega tlaka za voznika		dB (A)	67

Dovoljeno temperaturno območje

Temperatura		°C	Od –12 do +40

Odstopanje podatkov, če je nameščen akumulator z gelom

1.2	Proizvajalčeva oznaka tipa			HPT 10 XE 1150x540 GEL
2.1	Neto teža		kg	149
2.2	Obremenitev osi spredaj/zadaj s tovorom		kg	440/709
2.3	Obremenitev osi spredaj/zadaj brez tovora		kg	121/28
6.4	Napetost akumulatorja, nazivna zmogljivost		V/Ah	12/50-60
6.5	Teža akumulatorja		kg	19

Tehničnopodatkovni seznam za model HPT 10 XE

HPT 10 XE 1150x680

Najpomembnejši podatki

1.1	Proizvajalec			STILL GmbH
1.2	Proizvajalčeva oznaka tipa			HPT 10 XE 1150x680
1.3	Pogon			Ročni
1.4	Upravljanje			Viličar za upravljanje med hojo
1.5	Nosilnost	Q	kg	1000
1.6	Razdalja težišča tovora	c	mm	600
1.8	Oddaljenost tovora	x	mm	993
1.9	Medosna razdalja	y	mm	1231

Teža

2.1	Neto teža		kg	151
2.2	Obremenitev osi spredaj/zadaj s tovorom		kg	442/709
2.3	Obremenitev osi spredaj/zadaj brez tovora		kg	123/28

Okvir šasije/kolesa

3.1	Pnevmatike			Gumijaste/poliuretanske
3.2	Velikost sprednjih pnevmatik			200 x 50
3.3	Velikost pnevmatik, zadaj (Ø x širina)			80 x 50
3.4	Pomožna kolesa (Ø x širina)			–
3.5	Število koles spredaj/zadaj (x = gnana)			2/2
3.6	Širina sprednjega koloteka	b_{10}	mm	155
3.7	Širina koloteka zadaj (najm./najv.***)	b_{11}	mm	587

Osnovne dimenzije

4.4	Dvig	h_3	mm	715
4.9	Najm./najv. višina premičnega krmila v položaju za vožnjo	h_{14}	mm	887/1244
4.15	Višina v spuščenem položaju	h_{13}	mm	85
4.19	Skupna dolžina	l_1	mm	1665
4.20	Dolžina, vključno z zadnjim delom vilic	l_2	mm	515
4.21	Skupna širina (spredaj/zadaj najm./najv.***)	b_1	mm	680
4.22	Dimenzije rogljev vilic	v/š/d	mm	48/160/1150
4.25	Skupna širina vilic (najm./najv.***)	b_5	mm	680
4.32	Višina od tal na sredi medosne razdalje	m_2	mm	21
4.34	Širina prehoda za palete 800 x 1200, prečno	A_{st}	mm	2170
4.35	Obračalni polmer	W_a	mm	1520

Podatki o zmogljivosti

5.2	Hitrost dviganja s tovorom/brez njega		m/s	0,08/0,13
5.3	Hitrost spuščanja s tovorom/brez njega		m/s	0,13/0,06

Elektromotor

6.2	Dvižni motor, moč		kW	1,6
6.4	Napetost akumulatorja, nazivna zmogljivost		V/Ah	12/60 (C20)
6.5	Teža akumulatorja		kg	14

Emisije

8.4	Raven zvočnega tlaka za voznika		dB (A)	67

Dovoljeno temperaturno območje

Temperatura		°C	Od –12 do +40

HPT 10 XE 1525x540

Najpomembnejši podatki

1.1	Proizvajalec			STILL GmbH
1.2	Proizvajalčeva oznaka tipa			HPT 10 XE 1525x540
1.3	Pogon			Ročni
1.4	Upravljanje			Viličar za upravlja-nje med hojo
1.5	Nosilnost	Q	kg	1000
1.6	Razdalja težišča tovora	c	mm	762
1.8	Oddaljenost tovora	x	mm	1283
1.9	Medosna razdalja	y	mm	1531

Teža

2.1	Neto teža		kg	240
2.2	Obremenitev osi spredaj/zadaj s tovorom		kg	500/740
2.3	Obremenitev osi spredaj/zadaj brez tovora		kg	160/80

Tehničnopodatkovni seznam za model HPT 10 XE

Okvir šasije/kolesa

3.1	Pnevmatike			Gumijaste/poliure-tanske
3.2	Velikost sprednjih pnevmatik			200 x 50
3.3	Velikost pnevmatik, zadaj (Ø x širina)			80 x 50
3.4	Pomožna kolesa (Ø x širina)			–
3.5	Število koles spredaj/zadaj (x = gnana)			2/2
3.6	Širina sprednjega koloteka	b_{10}	mm	155
3.7	Širina koloteka zadaj (najm./najv.***)	b_{11}	mm	447

Osnovne dimenzije

4.4	Dvig	h_3	mm	715
4.9	Najm./najv. višina premičnega krmila v položaju za vožnjo	h_{14}	mm	887/1244
4.15	Višina v spuščenem položaju	h_{13}	mm	85
4.19	Skupna dolžina	l_1	mm	2040
4.20	Dolžina, vključno z zadnjim delom vilic	l_2	mm	515
4.21	Skupna širina (spredaj/zadaj najm./najv.***)	b_1	mm	540
4.22	Dimenzije rogljev vilic	v/š/d	mm	48/160/1525
4.25	Skupna širina vilic (najm./najv.***)	b_5	mm	540
4.32	Višina od tal na sredi medosne razdalje	m_2	mm	21
4.34	Širina prehoda za palete 800 x 1200, prečno	A_{st}	mm	2474
4.35	Obračalni polmer	W_a	mm	1806

Podatki o zmogljivosti

5.2	Hitrost dviganja s tovorom/brez njega		m/s	0,08/0,13
5.3	Hitrost spuščanja s tovorom/brez njega		m/s	0,13/0,06

Elektromotor

6.2	Dvižni motor, moč		kW	1,6
6.4	Napetost akumulatorja, nazivna zmogljivost		V/Ah	12/60 (C20)
6.5	Teža akumulatorja		kg	14

Emisije

8.4	Raven zvočnega tlaka za voznika		dB (A)	67

Dovoljeno temperaturno območje

Temperatura		°C	Od –12 do +40

Odstopanje podatkov, če je nameščen akumulator z gelom

1.2	Proizvajalčeva oznaka tipa			HPT 10 XE 1525x540 GEL
2.1	Neto teža		kg	245
2.2	Obremenitev osi spredaj/zadaj s tovorom		kg	505/740
2.3	Obremenitev osi spredaj/zadaj brez tovora		kg	165/80
6.4	Napetost akumulatorja, nazivna zmogljivost		V/Ah	12/50-60
6.5	Teža akumulatorja		kg	19

HPT 10 XE 1800x540

Najpomembnejši podatki

1.1	Proizvajalec			STILL GmbH
1.2	Proizvajalčeva oznaka tipa			HPT 10 XE 1800x540
1.3	Pogon			Ročni
1.4	Upravljanje			Viličar za upravlja-nje med hojo
1.5	Nosilnost	Q	kg	1000
1.6	Razdalja težišča tovora	c	mm	900
1.8	Oddaljenost tovora	x	mm	1509
1.9	Medosna razdalja	y	mm	1748

Teža

2.1	Neto teža		kg	264
2.2	Obremenitev osi spredaj/zadaj s tovorom		kg	531/733
2.3	Obremenitev osi spredaj/zadaj brez tovora		kg	183/81

Okvir šasije/kolesa

3.1	Pnevmatike			Gumijaste/poliure-tanske
3.2	Velikost sprednjih pnevmatik			200 x 50
3.3	Velikost pnevmatik, zadaj (Ø x širina)			80 x 50
3.4	Pomožna kolesa (Ø x širina)			–
3.5	Število koles spredaj/zadaj (x = gnana)			2/2
3.6	Širina sprednjega koloteka	b_{10}	mm	155
3.7	Širina koloteka zadaj (najm./najv.***)	b_{11}	mm	447

Tehničnopodatkovni seznam za model HPT 10 XE

Osnovne dimenzije

4.4	Dvig	h_3	mm	715
4.9	Najm./najv. višina premičnega krmila v položaju za vožnjo	h_{14}	mm	887/1244
4.15	Višina v spuščenem položaju	h_{13}	mm	85
4.19	Skupna dolžina	l_1	mm	2315
4.20	Dolžina, vključno z zadnjim delom vilic	l_2	mm	515
4.21	Skupna širina (spredaj/zadaj najm./najv.***)	b_1	mm	540
4.22	Dimenzije rogljev vilic	v/š/d	mm	48/160/1800
4.25	Skupna širina vilic (najm./najv.***)	b_5	mm	540
4.32	Višina od tal na sredi medosne razdalje	m_2	mm	21
4.34	Širina prehoda za palete 800 x 1200, prečno	A_{st}	mm	2726
4.35	Obračalni polmer	W_a	mm	2031

Podatki o zmogljivosti

5.2	Hitrost dviganja s tovorom/brez njega		m/s	0,08/0,13
5.3	Hitrost spuščanja s tovorom/brez njega		m/s	0,13/0,06

Elektromotor

6.2	Dvižni motor, moč		kW	1,6
6.4	Napetost akumulatorja, nazivna zmogljivost		V/Ah	12/60 (C20)
6.5	Teža akumulatorja		kg	14

Emisije

8.4	Raven zvočnega tlaka za voznika		dB (A)	67

Dovoljeno temperaturno območje

Temperatura		°C	Od –12 do +40

Odstopanje podatkov, če je nameščen akumulator z gelom

1.2	Proizvajalčeva oznaka tipa			HPT 10 XE 1800x540 GEL
2.1	Neto teža		kg	269
2.2	Obremenitev osi spredaj/zadaj s tovorom		kg	536/733
2.3	Obremenitev osi spredaj/zadaj brez tovora		kg	188/81
6.4	Napetost akumulatorja, nazivna zmogljivost		V/Ah	12/50-60
6.5	Teža akumulatorja		kg	19

HPT 10 XE 2000x540

Najpomembnejši podatki

1.1	Proizvajalec			STILL GmbH
1.2	Proizvajalčeva oznaka tipa			HPT 10 XE 2000x540
1.3	Pogon			Ročni
1.4	Upravljanje			Viličar za upravlja-nje med hojo
1.5	Nosilnost	Q	kg	1000
1.6	Razdalja težišča tovora	c	mm	1000
1.8	Oddaljenost tovora	x	mm	1509
1.9	Medosna razdalja	y	mm	1748

Teža

2.1	Neto teža		kg	267
2.2	Obremenitev osi spredaj/zadaj s tovorom		kg	476/791
2.3	Obremenitev osi spredaj/zadaj brez tovora		kg	185/82

Okvir šasije/kolesa

3.1	Pnevmatike			Gumijaste/poliure-tanske
3.2	Velikost sprednjih pnevmatik			200 x 50
3.3	Velikost pnevmatik, zadaj (Ø x širina)			80 x 50
3.4	Pomožna kolesa (Ø x širina)			–
3.5	Število koles spredaj/zadaj (x = gnana)			2/2
3.6	Širina sprednjega koloteka	b_{10}	mm	155
3.7	Širina koloteka zadaj (najm./najv.***)	b_{11}	mm	447

Osnovne dimenzije

4.4	Dvig	h_3	mm	715
4.9	Najm./najv. višina premičnega krmila v položaju za vožnjo	h_{14}	mm	887/1244
4.15	Višina v spuščenem položaju	h_{13}	mm	85
4.19	Skupna dolžina	l_1	mm	2515
4.20	Dolžina, vključno z zadnjim delom vilic	l_2	mm	515
4.21	Skupna širina (spredaj/zadaj najm./najv.***)	b_1	mm	540
4.22	Dimenzije rogljev vilic	v/š/d	mm	48/160/2000
4.25	Skupna širina vilic (najm./najv.***)	b_5	mm	540
4.32	Višina od tal na sredi medosne razdalje	m_2	mm	21
4.34	Širina prehoda za palete 800 x 1200, prečno	A_{st}	mm	2864
4.35	Obračalni polmer	W_a	mm	2031

Tehničnopodatkovni seznam za model HPT 10 XE

Podatki o zmogljivosti

5.2	Hitrost dviganja s tovorom/brez njega		m/s	0,08/0,13
5.3	Hitrost spuščanja s tovorom/brez njega		m/s	0,13/0,06

Elektromotor

6.2	Dvižni motor, moč		kW	1,6
6.4	Napetost akumulatorja, nazivna zmogljivost		V/Ah	12/60 (C20)
6.5	Teža akumulatorja		kg	14

Emisije

8.4	Raven zvočnega tlaka za voznika		dB (A)	67

Dovoljeno temperaturno območje

Temperatura		°C	Od –12 do +40

Odstopanje podatkov, če je nameščen akumulator z gelom

1.2	Proizvajalčeva oznaka tipa			HPT 10 XE 2000x540 GEL
2.1	Neto teža		kg	272
2.2	Obremenitev osi spredaj/zadaj s tovorom		kg	481/791
2.3	Obremenitev osi spredaj/zadaj brez tovora		kg	190/82
6.4	Napetost akumulatorja, nazivna zmogljivost		V/Ah	12/50-60
6.5	Teža akumulatorja		kg	19

Tehničnopodatkovni seznam za model HPT 10 XM

NAPOTEK

Vrednosti veljajo za standardne viličarje. Različice lahko odstopajo od teh podatkov.

HPT 10 XM (1150x540)

Najpomembnejši podatki

1.1	Proizvajalec			STILL GmbH
1.2	Proizvajalčeva oznaka tipa			HTP 10 XM 1150x540
1.3	Pogon			Ročni
1.4	Upravljanje			Viličar za upravljanje med hojo
1.5	Nosilnost	Q	kg	1000
1.6	Razdalja težišča tovora	c	mm	600
1.8	Oddaljenost tovora	x	mm	993
1.9	Medosna razdalja	y	mm	1231

Teža

2.1	Neto teža		kg	104
2.2	Obremenitev osi spredaj/zadaj s tovorom		kg	391/713
2.3	Obremenitev osi spredaj/zadaj brez tovora		kg	71/33

Okvir šasije/kolesa

3.1	Pnevmatike			Poliuretanske/ poliuretanske
3.2	Velikost sprednjih pnevmatik			200 x 45
3.3	Velikost pnevmatik, zadaj (Ø x širina)			80 x 50
3.4	Pomožna kolesa (Ø x širina)			–
3.5	Število koles spredaj/zadaj (x = gnana)			2/2
3.6	Širina sprednjega koloteka	b_{10}	mm	155
3.7	Širina koloteka zadaj (najm./najv.***)	b_{11}	mm	447

Tehničnopodatkovni seznam za model HPT 10 XM

Osnovne dimenzije

4.4	Dvig	h_3	mm	715
4.9	Najm./najv. višina premičnega krmila v položaju za vožnjo	h_{14}	mm	735/1285
4.15	Višina v spuščenem položaju	h_{13}	mm	85
4.19	Skupna dolžina	l_1	mm	1545
4.20	Dolžina, vključno z zadnjim delom vilic	l_2	mm	395
4.21	Skupna širina (spredaj/zadaj najm./najv.***)	b_1	mm	540
4.22	Dimenzije rogljev vilic	v/š/d	mm	48/160/1150
4.25	Skupna širina vilic (najm./najv.***)	b_5	mm	540
4.32	Višina od tal na sredi medosne razdalje	m_2	mm	21
4.34	Širina prehoda za palete 800 x 1200, prečno	A_{st}	mm	2090
4.35	Obračalni polmer	W_a	mm	1440

Podatki o zmogljivosti

5.2	Hitrost dviganja s tovorom/brez njega		Črpal-ka	68/26
5.3	Hitrost spuščanja s tovorom/brez njega		m/s	0

Dovoljeno temperaturno območje

Temperatura		°C	od –12 do +50

HPT 10 XM (1150x680)

Najpomembnejši podatki

1.1	Proizvajalec			STILL GmbH
1.2	Proizvajalčeva oznaka tipa			HTP 10 XM 1150x680
1.3	Pogon			Ročni
1.4	Upravljanje			Viličar za uprav-ljanje med hojo
1.5	Nosilnost	Q	kg	1000
1.6	Razdalja težišča tovora	c	mm	600
1.8	Oddaljenost tovora	x	mm	993
1.9	Medosna razdalja	y	mm	1231

Teža

2.1	Neto teža		kg	111
2.2	Obremenitev osi spredaj/zadaj s tovorom		kg	393/718
2.3	Obremenitev osi spredaj/zadaj brez tovora		kg	76/35

Okvir šasije/kolesa

3.1	Pnevmatike			Poliuretanske/ poliuretanske
3.2	Velikost sprednjih pnevmatik			200 x 45
3.3	Velikost pnevmatik, zadaj (Ø x širina)			80 x 50
3.4	Pomožna kolesa (Ø x širina)			–
3.5	Število koles spredaj/zadaj (x = gnana)			2/2
3.6	Širina sprednjega koloteka	b_{10}	mm	155
3.7	Širina koloteka zadaj (najm./najv.***)	b_{11}	mm	587

Osnovne dimenzije

4.4	Dvig	h_3	mm	715
4.9	Najm./najv. višina premičnega krmila v položaju za vožnjo	h_{14}	mm	735/1285
4.15	Višina v spuščenem položaju	h_{13}	mm	85
4.19	Skupna dolžina	l_1	mm	1545
4.20	Dolžina, vključno z zadnjim delom vilic	l_2	mm	395
4.21	Skupna širina (spredaj/zadaj najm./najv.***)	b_1	mm	680
4.22	Dimenzije rogljev vilic	v/š/d	mm	48/160/1150
4.25	Skupna širina vilic (najm./najv.***)	b_5	mm	680
4.32	Višina od tal na sredi medosne razdalje	m_2	mm	21
4.34	Širina prehoda za palete 800 x 1200, prečno	A_{st}	mm	2090
4.35	Obračalni polmer	W_a	mm	1440

Podatki o zmogljivosti

5.2	Hitrost dviganja s tovorom/brez njega		Črpal-ka	68/26
5.3	Hitrost spuščanja s tovorom/brez njega		m/s	0

Dovoljeno temperaturno območje

Temperatura		°C	od –12 do +50

HPT 10 XM (1500x540)

Najpomembnejši podatki

1.1	Proizvajalec			STILL GmbH
1.2	Proizvajalčeva oznaka tipa			HTP 10 XM 1500x540
1.3	Pogon			Ročni
1.4	Upravljanje			Viličar za upravljanje med hojo
1.5	Nosilnost	Q	kg	1000
1.6	Razdalja težišča tovora	c	mm	762
1.8	Oddaljenost tovora	x	mm	1283
1.9	Medosna razdalja	y	mm	1531

Teža

2.1	Neto teža		kg	200
2.2	Obremenitev osi spredaj/zadaj s tovorom		kg	458/742
2.3	Obremenitev osi spredaj/zadaj brez tovora		kg	117/83

Okvir šasije/kolesa

3.1	Pnevmatike			Poliuretanske/ poliuretanske
3.2	Velikost sprednjih pnevmatik			200 x 45
3.3	Velikost pnevmatik, zadaj (Ø x širina)			80 x 50
3.4	Pomožna kolesa (Ø x širina)			–
3.5	Število koles spredaj/zadaj (x = gnana)			2/2
3.6	Širina sprednjega koloteka	b_{10}	mm	155
3.7	Širina koloteka zadaj (najm./najv.***)	b_{11}	mm	447

Osnovne dimenzije

4.4	Dvig	h_3	mm	715
4.9	Najm./najv. višina premičnega krmila v položaju za vožnjo	h_{14}	mm	735/1285
4.15	Višina v spuščenem položaju	h_{13}	mm	85
4.19	Skupna dolžina	l_1	mm	1920
4.20	Dolžina, vključno z zadnjim delom vilic	l_2	mm	395
4.21	Skupna širina (spredaj/zadaj najm./najv.***)	b_1	mm	540
4.22	Dimenzije rogljev vilic	v/š/d	mm	48/160/1525
4.25	Skupna širina vilic (najm./najv.***)	b_5	mm	540
4.32	Višina od tal na sredi medosne razdalje	m_2	mm	21
4.34	Širina prehoda za palete 800 x 1200, prečno	A_{st}	mm	2339
4.35	Obračalni polmer	W_a	mm	1730

Podatki o zmogljivosti

5.2	Hitrost dviganja s tovorom/brez njega		Črpal-ka	68/35
5.3	Hitrost spuščanja s tovorom/brez njega		m/s	0

Dovoljeno temperaturno območje

Temperatura		°C	od –12 do +50

HPT 10 XM (1800x540)

Najpomembnejši podatki

1.1	Proizvajalec			STILL GmbH
1.2	Proizvajalčeva oznaka tipa			HTP 10 XM 1800x540
1.3	Pogon			Ročni
1.4	Upravljanje			Viličar za uprav-ljanje med hojo
1.5	Nosilnost	Q	kg	1000
1.6	Razdalja težišča tovora	c	mm	900
1.8	Oddaljenost tovora	x	mm	1509
1.9	Medosna razdalja	y	mm	1748

Teža

2.1	Neto teža		kg	224
2.2	Obremenitev osi spredaj/zadaj s tovorom		kg	477/747
2.3	Obremenitev osi spredaj/zadaj brez tovora		kg	129/95

Okvir šasije/kolesa

3.1	Pnevmatike			Poliuretanske/ poliuretanske
3.2	Velikost sprednjih pnevmatik			200 x 45
3.3	Velikost pnevmatik, zadaj (Ø x širina)			80 x 50
3.4	Pomožna kolesa (Ø x širina)			–
3.5	Število koles spredaj/zadaj (x = gnana)			2/2
3.6	Širina sprednjega koloteka	b_{10}	mm	155
3.7	Širina koloteka zadaj (najm./najv.***)	b_{11}	mm	447

Tehničnopodatkovni seznam za model HPT 10 XM

Osnovne dimenzije

4.4	Dvig	h_3	mm	715
4.9	Najm./najv. višina premičnega krmila v položaju za vožnjo	h_{14}	mm	735/1285
4.15	Višina v spuščenem položaju	h_{13}	mm	85
4.19	Skupna dolžina	l_1	mm	2195
4.20	Dolžina, vključno z zadnjim delom vilic	l_2	mm	395
4.21	Skupna širina (spredaj/zadaj najm./najv.***)	b_1	mm	540
4.22	Dimenzije rogljev vilic	v/š/d	mm	48/160/1800
4.25	Skupna širina vilic (najm./najv.***)	b_5	mm	540
4.32	Višina od tal na sredi medosne razdalje	m_2	mm	21
4.34	Širina prehoda za palete 800 x 1200, prečno	A_{st}	mm	2660
4.35	Obračalni polmer	W_a	mm	1955

Podatki o zmogljivosti

5.2	Hitrost dviganja s tovorom/brez njega		Črpal-ka	68/44
5.3	Hitrost spuščanja s tovorom/brez njega		m/s	0

Dovoljeno temperaturno območje

Temperatura		°C	od –12 do +50

HPT 10 XM (2000x540)

Najpomembnejši podatki

1.1	Proizvajalec			STILL GmbH
1.2	Proizvajalčeva oznaka tipa			HTP 10 XM 2000x540
1.3	Pogon			Ročni
1.4	Upravljanje			Viličar za uprav-ljanje med hojo
1.5	Nosilnost	Q	kg	1000
1.6	Razdalja težišča tovora	c	mm	1000
1.8	Oddaljenost tovora	x	mm	1509
1.9	Medosna razdalja	y	mm	1748

Teža

2.1	Neto teža		kg	227
2.2	Obremenitev osi spredaj/zadaj s tovorom		kg	420/807
2.3	Obremenitev osi spredaj/zadaj brez tovora		kg	128/99

Okvir šasije/kolesa

3.1	Pnevmatike			Poliuretanske/ poliuretanske
3.2	Velikost sprednjih pnevmatik			200 x 45
3.3	Velikost pnevmatik, zadaj (Ø x širina)			80 x 50
3.4	Pomožna kolesa (Ø x širina)			–
3.5	Število koles spredaj/zadaj (x = gnana)			2/2
3.6	Širina sprednjega koloteka	b_{10}	mm	155
3.7	Širina koloteka zadaj (najm./najv.***)	b_{11}	mm	447

Osnovne dimenzije

4.4	Dvig	h_3	mm	715
4.9	Najm./najv. višina premičnega krmila v položaju za vožnjo	h_{14}	mm	735/1285
4.15	Višina v spuščenem položaju	h_{13}	mm	85
4.19	Skupna dolžina	l_1	mm	2395
4.20	Dolžina, vključno z zadnjim delom vilic	l_2	mm	395
4.21	Skupna širina (spredaj/zadaj najm./najv.***)	b_1	mm	540
4.22	Dimenzije rogljev vilic	v/š/d	mm	48/160/2000
4.25	Skupna širina vilic (najm./najv.***)	b_5	mm	540
4.32	Višina od tal na sredi medosne razdalje	m_2	mm	21
4.34	Širina prehoda za palete 800 x 1200, prečno	A_{st}	mm	2660
4.35	Obračalni polmer	W_a	mm	1955

Podatki o zmogljivosti

5.2	Hitrost dviganja s tovorom/brez njega		Črpal-ka	68/44
5.3	Hitrost spuščanja s tovorom/brez njega		m/s	0

Dovoljeno temperaturno območje

Temperatura		°C	od –12 do +50

A

Akumulator
- Odlaganje. 10
- Preverjanje napolnjenosti. 58, 84
- Varnostni predpisi. 57
- Vzdrževanje. 83

Akumulatorska kislina. 26
Avtorske pravice in blagovne znamke. 8

D

Datum izdaje navodil. 7
Dela na električni opremi. 69
Delovni postopki. 9
Dimenzije
- HPT 10 XE. 88
- HPT 10 XM. 89

Dviganje. 70
Dvižni sistem. 42
- HPT 10 XM. 43
- Škarjasti dvig pri modelu HPT 10 XE. . . 42
- Škarjasti dvig pri modelu HPT 10 XM. . . 42
- Vzdrževanje. 84

E

Električni priključki
- Preverjanje motorja črpalke pri modelu HPT 10 XE. 77

Embalaža. 10
Emisije. 28
- Akumulator. 28
- Emisije hrupa. 28

ES/EU-izjava o skladnosti
- HPT 10 XE. 3
- HPT 10 XM. 4

H

Hidravlična tekočina. 25
Hidravlično olje
- Menjava hidravličnega olja pri modelu HPT 10 XE. 76

I

Industrijski viličar
- Čiščenje. 64

Izdaja navodil za uporabo. 7

K

Kontaktni podatki. I
Krmilna kolesca
- Preverjanje. 82

L

Lastnik. 16

M

Menjava akumulatorja. 61
Menjava oglenih ščetk. 79
Mesta oznak
- Pregled. 32, 33

Mesto uporabe. 14

N

Načrt vzdrževalnih del. 71
Napačna uporaba varnostnih naprav. 18
Naslov proizvajalca. I
Natovarjanje. 49
Nepravilna uporaba. 13
Nevarnost za zaposlene. 21
Nosilnost. 49

O

Obseg dokumentacije. 7
Odlaganje
- Akumulator. 10
- Enote. 10

Okvare. 18
Olja. 24
Opozorilo glede neoriginalnih delov. 18
Opredelitev pojmov odgovornih oseb. . . . 16
Oznaka skladnosti. 2

P

Parkirna zavora (posebna oprema). 46
Ploščica. 34
Po čiščenju. 64
Pokrov akumulatorja. 60
Polnjenje akumulatorja. 59
Posebna tveganja zaradi uporabe, ki so posledica upravljanja viličarja. 22
Poškodbe. 18
Potrošni material. 24
- Odlaganje. 27
- Varnostna navodila za rokovanje z olji. 24

Varnostne informacije za ravnanje z akumulatorsko kislino. 26
Varnostni predpisi za hidravlično tekočino. 25
Pravice, dolžnosti in navodila za upravljalca. 17
Pravilna uporaba. 12
Pred nalaganjem tovora. 49
Pregledi. 0
Preglednica s podatki za vzdrževanje. . . . 68
Premično krmilo
Nastavitev. 36
Preostale nevarnosti, preostala tveganja. . 19
Preverjanje delovanja stikala za krmiljenje dviganja in spuščanja. 79
Preverjanje nivoja in dolivanje hidravličnega olja pri modelu HPT 10 XE. 75
Preverjanje nivoja in dolivanje hidravličnega olja pri modelu HPT 10 XM. 74
Preverjanje priključkov in kablov akumulatorja. 78
Preverjanje tesnjenja hidravličnega sistema pri modelu HTP 10 XE. 77
Prevoz
Prevoz z žerjavom. 55
Privez. 55
Prevoz tovora. 50
Prikaz delovnih postopkov. 9
Prilagajanje krmilne ročice za dviganje in spuščanje pri modelu HTP 10 XM. 73
Prilagoditve. 18
Priprava za prvo uporabo
Sestavljanje premičnega krmila. 36
Sprostitev pokrova posode za olje pri modelu HPT 10 XM. 38

R

Redno testiranje. 23

S

Simboli. 8
Specifikacije olja. 68
Splošno. 2
Spremembe industrijskega viličarja. 18
Strokovnjak. 16

Š

Škarjasti mehanizem
Preverjanje. 77

T

Tehničnopodatkovni seznam
HPT 10 XE. 90
HPT 10 XM. 99
Tipični prikazi. 9
Tovor
nalaganje. 50
Tovorni valjčki
Preverjanje. 83

U

UK Declaration of Conformity
HPT 10 XE. 5
HPT 10 XM. 6
Uporaba akumulatorjev v hladilnici. 53
Uporaba v hladilnicah. 53
Upravljalec. 17
Usposobljenost osebja. 66

V

Varnost. 0
Varnostni predpisi glede vzdrževanja
Dela na električni opremi. 69
Splošne informacije. 69
Varnostni predpisi za delo s tovorom. 48
Varnostni predpisi za delo z akumulatorjem. 57
Poškodbe kablov. 58
Teža in dimenzije akumulatorja. 58
Ukrepi za požarno varnost. 57
Varnostni pregled. 23
Vilice
Preverjanje. 77
Visokotlačni ventil
Preverjanje. 80
Vizualni pregledi. 39
Vklop in izklop. 40
Vožnja čez mostove za natovarjanje. 52
Vožnja z dvigalom. 51
Vzdrževalna dela, za katera ni potrebna posebna usposobljenost. 66

Vzdrževanje dvižnega sistema
HPT 10 XE. 84
HPT 10 XM. 85
Vzdrževanje električnega sistema
HPT 10 XE. 78
Vzdrževanje motorja črpalke
HPT 10 XE. 79
Vzdrževanje valjčkov. 82

Z

Zasilna zaustavitev. 63
HPT 10 XE. 45
HPT 10 XM. 46

STILL GmbH

50988046906 SL - 03/2023 - 08