Izvirna navodila

# Ročni paletni voziček

HPT-20
HPT-25
HPT-30

0053 0054 0055 0056 0057

50988011530 SL - 12/2021 - 07

first in intralogistics

## Naslov proizvajalca in kontaktni podatki

STILL GmbH
Berzeliusstraße 10
22113 Hamburg, Nemčija
Tel. +49 (0) 40 7339-0
Faks: +49 (0) 40 7339-1622
E-pošta: info@still.de
Spletno mesti: http://www.still.de

## Predpisi za lastnika industrijskih viličarjev

Poleg teh navodil za uporabo so na voljo tudi pravila o postopkih z dodatnimi informacijami za lastnike industrijskih viličarjev.

V tem vodiču so informacije o delu z industrijskimi viličarji:

- informacije o izbiri ustreznih industrijskih viličarjev za določeno področje uporabe,
- predpogoji za varno uporabo industrijskih viličarjev,
- informacije o uporabi industrijskih viličarjev,
- informacije o prevažanju, pregledih in opravilih pred prvo uporabo in shranjevanju industrijskih viličarjev.

### Internetni naslov in koda QR

Do informacij lahko dostopite kadar koli tako, da prilepite naslov **https://m.still.de/vdma** v spletni brskalnik ali optično preberete kodo QR.

## 1 Uvod

**Industrijski viličar** . . . . . 2
Splošno . . . . . 2
Oznaka skladnosti . . . . . 2
ES/EU-izjava o skladnosti . . . . . 3
UK Declaration of Conformity . . . . . 4

**Informacije o dokumentaciji** . . . . . 5
Obseg dokumentacije . . . . . 5
Datum izdaje in izdaja navodil za uporabo . . . . . 6
Avtorske pravice in blagovne znamke . . . . . 6
Razlaga uporabljenih simbolov . . . . . 6
Tipični prikazi . . . . . 7

**Varovanje okolja** . . . . . 8
Embalaža . . . . . 8
Odstranitev enot med popravili . . . . . 8

## 2 Uvod

**Pravilna uporaba** . . . . . 10

**Nedovoljena uporaba** . . . . . 11

**Mesto uporabe** . . . . . 12

**Preostale nevarnosti, preostala tveganja** . . . . . 13

**Nevarnost za zaposlene** . . . . . 15

**Posebna tveganja zaradi uporabe, ki so posledica upravljanja viličarja** . . . . . 16

## 3 Varnost

**Opredelitev odgovornih oseb** . . . . . 18
Lastnik . . . . . 18
Strokovnjak . . . . . 18
Upravljalec . . . . . 19

**Osnovna načela varne uporabe** . . . . . 20
Spremembe in prilagoditve . . . . . 20
Opozorilo glede neoriginalnih delov . . . . . 20
Poškodbe, okvare in napačna uporaba varnostnih naprav . . . . . 20

**Varnostni testi** . . . . . 21
Izvajanje rednega testiranja industrijskega viličarja. . . . . 21

**Varnostni predpisi za delo s potrošnim materialom** . . . . . 22
Dovoljen potrošni material . . . . . 22
Olja . . . . . 22
Hidravlična tekočina . . . . . 23
Odlaganje potrošnega materiala . . . . . 24

## 4 Pregledi

**Splošni pogled** . . . . . 26

**Pregled** . . . . . 27

**Ploščica** . . . . . 28

## 5 Upravljanje

**Pregledi in opravila pred uporabo** . . . . . 30
Vizualni pregledi . . . . . 30
Namestitev premičnega krmila . . . . . 31

**Priprava** . . . . . 33
Krmiljenje. . . . . 33

**Dviganje**. . . . . 34
Dvižni sistem . . . . . 34
Krmilni elementi dvižnega sistema . . . . . 34

**Zavore** . . . . . 36
Zaviranje industrijskega viličarja . . . . . 36
Zasilna zaustavitev . . . . . 36
Parkirna zavora (posebna oprema). . . . . 37

**Delo s tovorom**. . . . . 38
Varnostni predpisi za rokovanje s tovorom . . . . . 38
Pred nalaganjem tovora . . . . . 38
Natovarjanje . . . . . 39
Nalaganje tovora . . . . . 39
Transport palet . . . . . 39
Vožnja z dvigalom . . . . . 40
Vožnja čez mostove za natovarjanje. . . . . 40

**Uporaba v hladilnicah** . . . . . 41
Uporaba v hladilnicah . . . . . 41

**Upravljanje v posebnih delovnih okoliščinah** . . . . . 42
Transport . . . . . 42

**Prenehanje uporabe** . . . . . 43
Varno parkiranje industrijskega viličarja . . . . . 43

**Čiščenje** . . . . . 44
Čiščenje industrijskega viličarja . . . . . 44
Po čiščenju . . . . . 44

## 6 Vzdrževanje

**Splošne informacije o vzdrževanju** . . . . . 46
Usposobljenost osebja . . . . . 46
Intervali vzdrževanja in pregledov . . . . . 47
Naročanje nadomestnih delov in potrošnega materiala . . . . . 48
Preglednica s podatki o vzdrževanju . . . . . 49

**Varnostni predpisi glede vzdrževanja** . . . . . 50
Splošne informacije . . . . . 50

**Priprave na vzdrževanje** . . . . . 51
Dviganje . . . . . 51

**Ohranjanje pripravljenosti za delovanje** . . . . . 52
Vzdrževanje kolesc . . . . . 52
Vzdrževanje dvižnega sistema . . . . . 54
Nastavitev naprave za spuščanje . . . . . 55

**Vzdrževanje po 6 mesecih** . . . . . 57
Ostala dela, ki jih je treba opraviti . . . . . 57
Pregled vilic . . . . . 57
Preverjanje nivoja hidravličnega olja in preverjanje tesnjenja hidravličnega sistema . . . 57

## 7 Tehnični podatki

**Dimenzije modela HPT 25/HPT 25 GA/HPT 25 ST/HPT 30** . . . . . 62

**Dimenzije modela HPT 20 FL** . . . . . 64

**Tehničnopodatkovni seznam** . . . . . 65

# 1

# Uvod

# Industrijski viličar

## Splošno

Industrijski viličarji, opisani v teh navodilih za uporabo, so sestavljeni v skladu z ustreznimi standardi in varnostnimi predpisi. Industrijski viličarji so opremljeni z najsodobnejšo tehnologijo. Varno upravljanje viličarja in vzdrževanje funkcionalnosti je dolžnost upravljalca.

Potrebne informacije za to boste našli v teh navodilih za uporabo. Pred uporabo viličarja- preberite in upoštevajte navedene informacije. Tako preprečujete nesreče in zagotavljate veljavnost garancije.

## Oznaka skladnosti

Proizvajalec z oznako skladnosti dokumentira skladnost industrijskega viličarja z ustreznimi direktivami v času lansiranja na trg:

- CE: v Evropski uniji (EU)
- UKCA: v Združenem kraljestvu (ZK)
- EAC: v Evrazijski gospodarski uniji

Oznaka skladnosti je nameščena na ploščici. Izjava o skladnosti je izdana za trge EU in ZK.

Neodobrene spremembe konstrukcije ali opremljanje industrijskega viličarja lahko ogrozijo varnost in tako razveljavijo izjavo o skladnosti.

▷

conformity symbols

# ES/EU-izjava o skladnosti

## ES/EU-izjava o skladnosti

STILL GmbH
Berzeliusstraße 10
22113 Hamburg, Nemčija

Izjavljamo, da stroj

| | |
|---|---|
| Tip viličarja | Ročni paletni voziček |
| Model | HPT 25, HPT 30, HPT 25 GA, HPT 25 ST, HPT 20 FL |
| Serijska številka | HLI0680000 – HLI0980000 |

ustreza zadnji veljavni različici Direktive o strojih 2006/42/ES.

Za izdajo te izjave o skladnosti je odgovoren izključno proizvajalec.

Oseba, odgovorna za pripravo tehnične dokumentacije v skladu z navedenimi direktivami:

| | |
|---|---|
| Ime | Paolo Campinoti |
| Naslov | Loc. Il Piano – 53031 Casole d'Elsa (SI) – ITALY |

Hamburg, 15. 12. 2021

Fabio Mariotti
Vodja oddelka za razvoj izdelkov

Donatella Germani
Vodja oddelka za zagotavljanje kakovosti

# UK Declaration of Conformity

## UK Declaration of Conformity

STILL GmbH
Berzeliusstraße 10
D-22113 Hamburg

We declare herewith that the machine

| | |
|---|---|
| Industrial truck type | Hand pallet truck |
| Model | HPT 25, HPT 30, HPT 25 GA, HPT 25 ST, HPT 20 FL |
| Serial No. | HLI0680000 – HLI0980000 |

conforms to Supply of Machinery Safety Regulations 2008, 2008 No. 1597.

This Declaration of Conformity is issued under the sole responsibility of the manufacturer.

Person authorised to compile the technical file in accordance with the named regulations.

| | |
|---|---|
| Name | Terry Dudley (GB) |
| Address | Unit 4 Tunstall Arrow, James Brindley Way<br>Stoke on Trent, ST6 5GF – England |

Hamburg, 15.12. 2021

Fabio Mariotti
Manager Product Development

Donatella Germani
Manager Quality

# Informacije o dokumentaciji

## Obseg dokumentacije

Navodila za uporabo opisujejo ukrepe, ki so potrebni za varno delovanje in ustrezno vzdrževanje transportnega vozila v vseh različicah, ki so bile na voljo v času tiskanja. Posebne prilagoditve na željo strank so dokumentirane v ločenih navodilih za uporabo. Z vprašanji se obrnite na servisni center.

Vnesite št. izdelave in leto izdelave s ploščice ⇒Poglavje "Ploščica", Stran 28 v za to namenjen prostor:

**Št. izdelave .....**

**Leto izdelave .....**

Te številke navedite pri vseh tehničnih pregledih.

Vsakemu industrijskemu viličarju so priložena navodila za uporabo. Navodila za uporabo morajo biti skrbno shranjena ter kadar koli dostopna upravljalcu in lastniku.

Če navodila za uporabo izgubite, mora lastnik od proizvajalca nemudoma pridobiti nova.

Navodila za uporabo je mogoče pri servisnem centru podjetja STILL znova naročiti kot del dodatne opreme.

Osebje, odgovorno za delovanje in vzdrževanje opreme, mora poznati navodila za uporabo.

Lastnik (glejte ⇒Poglavje "Opredelitev odgovornih oseb", Stran 18 ) mora zagotoviti, da vsi uporabniki prejmejo, preberejo in razumejo navodila za uporabo.

Zahvaljujemo se vam, da ste prebrali in da upoštevate ta navodila. Če imate vprašanja, predloge za izboljšave ali ste našli napake, se obrnite na pooblaščeni servisni center.

## Datum izdaje in izdaja navodil za uporabo

Datum izdaje navodil je naveden na naslovnici.

Podjetje STILL nenehno razvija in izboljšuje transportna vozila. Ta navodila za uporabo se lahko spreminjajo, pritožb glede podatkov in/ali slik v navodilih pa ne moremo upoštevati.

Če za industrijski viličar potrebujete tehnično pomoč, se obrnite na pooblaščeni servisni center.

Vaš partner

STILL GmbH

Berzeliusstr. 10

22113 Hamburg

## Avtorske pravice in blagovne znamke

Teh navodil za uporabo ali njihovih izvlečkov ni dovoljeno reproducirati, prevajati ali posredovati tretjim osebam brez izrecnega pisnega dovoljenja proizvajalca.

## Razlaga uporabljenih simbolov

**⚠ NEVARNOST**

**Označuje postopke, ki jih je treba strogo upoštevati, da se prepreči smrtna nevarnost.**

**⚠ OPOZORILO**

Označuje postopke, ki jih je treba strogo upoštevati, da se prepreči nevarnost poškodb.

**⚠ POZOR**

Označuje postopke, ki jih je treba strogo upoštevati, da se prepreči materialno škodo in/ali uničenje.

NAPOTEK

*Pri tehničnih zahtevah, ki zahtevajo posebno pozornost.*

NAPOTEK, KI ZADEVA OKOLJE

*Za preprečevanje okoljske škode.*

## Tipični prikazi

V tem dokumentu je prikazano (običajno zaporedno) zaporedje postopkov ali delovanje. Za prikaz teh postopkov so uporabljeni shematski prikazi industrijskega viličarja.

NAPOTEK

*Ti shematski prikazi ne predstavljajo zgradbe opisanega viličarja. Shematski prikazi so uporabljeni zgolj za pojasnitev postopkov.*

▷

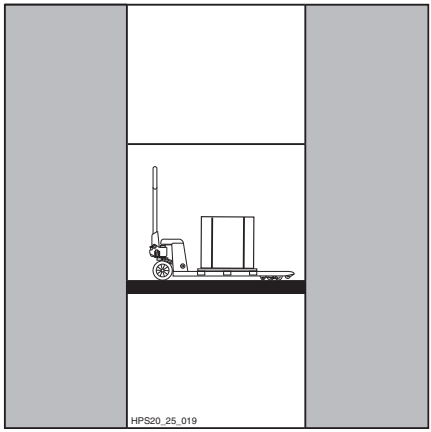

# Varovanje okolja

## Embalaža

Pri dobavi so nekateri deli transportnega vozila med transportom zaščiteni. Pred prvim zagonom je treba embalažo v celoti odstraniti.

**NAPOTEK, KI ZADEVA OKOLJE**

*Po dobavi transportnega vozila embalažo ustrezno zavrzite.*

## Odstranitev enot med popravili

Pri popravilih bo morda treba zamenjati posamezne dele. Zamenjane dele je nato treba zavreči.

Industrijski viličar je izdelan iz več materialov. Vsak posamezen material je treba

- zavreči,
- ga obdelati ali
- ga reciklirati v skladu z regionalnimi in nacionalnimi predpisi.

**NAPOTEK, KI ZADEVA OKOLJE**

*Svetujemo vam, da pri odlaganju sodelujete s komunalnimpodjetjem.*

# 2

# Uvod

# Pravilna uporaba

Industrijski viličar, opisan v teh navodilih za uporabo, je namenjen za dviganje in transport tovora na paletah; oglejte si ⇒Poglavje "Varnostni predpisi za rokovanje s tovorom", Stran 38 .

Industrijski viličar je dovoljeno uporabljati samo za predvideno uporabo, določeno in opisano v teh navodilih za uporabo!

Če želite viličar uporabljati v namene, ki niso navedeni v teh navodilih za uporabo, morate pred tem pridobiti odobritev proizvajalca in, če je potrebno, pristojnih oblasti, da bi preprečili nevarnosti.

Največja dovoljena teža tovora (nazivna nosilnost) je navedena na ploščici in je ni dovoljeno preseči.

Industrijski viličar je dovoljeno uporabljati samo v območjih, za katera je namenjen, oglejte si ⇒Poglavje "Mesto uporabe", Stran 12 .

# Nedovoljena uporaba

Lastnik ali uporabnik (ne proizvajalec) sta odgovorna za vse nevarnosti, ki jih povzroči neprimerna uporaba (oglejte si tudi ⇒Poglavje "Opredelitev odgovornih oseb", Stran 18 ).

**⚠ POZOR**

Uporaba v namene, ki niso opisani v teh navodilih za uporabo, je prepovedana.

- Industrijskega viličarja ne uporabljajte v območjih nevarnosti požara, eksplozije ali rjavenja ter na območjih, ki so še posebej prašna.
- Transport nestabilnega, slabo naloženega tovora ali tekočin je nevaren in ni dovoljen.
- Industrijskega viličarja ni dovoljeno uporabljati, če je tovor težji od nazivne nosilnosti.
- Hrana ne sme priti neposredno v stik z industrijskim viličarjem.
- Industrijskega viličarja ni dovoljeno uporabljati kot vzvod.
- Prevoz oseb z viličarjem ali uporaba viličarja kot prevozno sredstvo nista dovoljena.
- Industrijskega viličarja ni dovoljeno uporabljati na pobočjih.
- Industrijskega viličarja ni dovoljeno uporabljati v slabo osvetljenih prostorih.
- Za zaustavitev viličarja premičnega krmila ni dovoljeno obrniti za 90 stopinj.
- Industrijskega viličarja ni dovoljeno uporabljati za prevoz nihajočega tovora.
- Industrijskega viličarja ni dovoljeno uporabljati, če obstaja nevarnost neželenega premikanja.

# Mesto uporabe

Industrijski viličar se lahko uporablja samo v zgradbah.

Delovno mesto industrijskega viličarja mora biti v skladu z ustrezno zakonodajo (stanje tal, osvetljava itd.).

Tla morajo zagotavljati ustrezno nosilnost (beton, asfalt). Površina mora biti ravna in gladka.

Dovozi, delovna območja in širine prehodov morajo biti v skladu z določili v navodilih za uporabo.

Industrijski viličar je primeren za uporabo v zaprtih prostorih v državah, ki so v območju med tropi in nordijskimi državami (glejte temperaturna območja ⇒Poglavje "Tehničnopodatkovni seznam", Stran 65 ). Industrijski viličar ni primeren za uporabo v zelo vlažnih okoljih.

Lastnik (glejte ⇒Poglavje "Opredelitev odgovornih oseb", Stran 18 ) mora za določene vrste uporabe v bližini industrijskega viličarja zagotoviti ustrezno protipožarno zaščito. Če ste v dvomih, se obrnite na pristojne organe.

# Preostale nevarnosti, preostala tveganja

Kljub previdnemu delu in upoštevanju standardov in predpisov, se ni možno povsem izogniti drugim nevarnostim pri uporabi transportnih vozil.

Transportno vozilo in vsi drugi sistemski sestavni deli ustrezajo trenutnim varnostnim zahtevam. Kljub ustrezni uporabi viličarja in upoštevanju vseh navodil, se ni možno izogniti nekaterim nevarnostnim.

Tudi izven območij nevarnosti zaradi ozkih prehodov obstajajo nevarnosti. Osebe na tem območju morajo biti še posebej pozorne, da se lahko v primeru napake, nesreče, okvare itd. nemudoma odzovejo.

**⚠ OPOZORILO**

Vse osebe v bližini transportnega vozila morajo biti seznanjene z nevarnostmi, ki lahko nastanejo pri njegovi uporabi.

Razen tega upoštevajte še varnostne predpise v teh navodilih za uporabo.

Nevarnosti so lahko:

- Iztekanje potrošnega materiala zaradi puščanj in okvar cevi in rezervoarjev itd.
- Nevarnost padcev, zdrsov ipd. pri premikanju industrijskega viličarja zaradi puščanja potrošnega materiala.
- Stabilnost viličarja je bila preizkušena po najnovejših standardih. Upoštevajo se samo statične in dinamične prekucne moči, ki lahko nastanejo pri s pravili določeni in predvideni uporabi. V izjemnih primerih ni možno izključiti nevarnosti, ki izhaja iz neustrezne in nepravilne uporabe in ima za posledico prekucno moč, ki ogroža stabilnost.
- Nevarnost stiska nog pri spuščanju tovora.
- Točke priščipanja in udarcev med tovorom, industrijskim viličarjem in okolico.
- Nevarnost nesreč pri transportu tovora zaradi zdrsov ali padcev.
- Izguba stabilnosti zaradi nestabilnega ali premikajočega se tovora itd.
- Človeška napaka – neupoštevanje varnostnih predpisov.
- Nevarnost zaradi neodpravljenih okvar.

## Preostale nevarnosti, preostala tveganja

- Nevarnost zaradi neustreznega vzdrževanja ali pregledov.
- Nevarnost zaradi uporabe neustreznega potrošnega materiala.
- Nevarnost zaradi prekoračitve servisnih intervalov.

Proizvajalec ni odgovoren za nesreče z industrijskim viličarjem, za katere je odgovoren lastnik, in do katerih je prišlo zaradi namernega ali nenamernega neupoštevanja teh pravil.

# Nevarnost za zaposlene

V skladu z nemškimi predpisi za varstvo pri delu (BetrSichVO) in zakonom o varnosti na delovnem mestu (ArbSichG) mora upravljalec (oglejte si "Opredelitev odgovornih oseb") določiti in oceniti tveganja med delom ter sprejeti potrebne ukrepe za zdravje in varnost pri delu za zaščito zaposlenih. Lastnik mora zato sestaviti ustrezna navodila za uporabo (6. čl. Zakona o varnosti in zdravju pri delu), do katerih ima upravljalec neomejen dostop. Določiti je treba odgovorno osebo. Upoštevajte nacionalne predpise, ki veljajo v državi uporabe.

Sestava in oprema industrijskega viličarja sta skladna z Direktivo o strojih 2006/42/ES, in ima zato oznako CE. Ta elementa zato nista vključena v oceno nevarnosti. Priključki imajo lastno oznako CE in niso vključeni iz tega razloga. Lastnik mora izbrati vrsto in opremo industrijskega viličarja tako, da ustreza lokalnim predpisom za uporabo.

Rezultat morate zabeležiti (6. čl. Zakona o varnosti in zdravju pri delu). V primerih, v katerih uporaba industrijskih viličarjev vključuje podobne nevarnosti, je rezultate dovoljeno povzeti.

Pogoji uporabe industrijskih viličarjev so si v večini tovarn zelo podobni, tako da je možno nevarnosti povzeti v enem pregledu. Upoštevajte podatke, ki ste jih o tem dobili od ustreznega združenja za varstvo pri delu.

# Posebna tveganja zaradi uporabe, ki so posledica upravljanja viličarja

Za vsak primer uporabe na način, ki se razlikuje od običajne uporabe, in kadar upravljavec ni prepričan, ali lahko viličar uporablja pravilno in brez tveganja za nesreče, je treba pridobiti soglasje proizvajalca in, če je potrebno, pristojnih oblasti.

# 3

# Varnost

# Opredelitev odgovornih oseb

## Lastnik

Lastnik je fizična ali pravna oseba, ki upravlja s transportnim vozilom ali s čigar pooblastilom se transportno vozilo uporablja.

Lastnik mora zagotoviti, da se transportno vozilo uporablja samo za ustrezne namene in v skladu z varnostnimi navodili, določenimi v teh navodilih za uporabo in vzdrževanje.

Prav tako mora zagotoviti, da vsi uporabniki preberejo in razumejo varnostna navodila.

Lastnik je odgovoren za razporejanje in pravilno izvedbo rednih varnostnih pregledov.

Svetujemo vam, da se strogo držite nacionalnih predpisov za uporabo.

## Strokovnjak

Strokovnjak je inštalater, ki dela za proizvajalca, ali oseba, ki izpolnjuje naslednje zahteve:

- Opravljeno strokovno usposabljanje, ki očitno dokazuje strokovno znanje osebe. Dokaz mora biti v obliki potrdila o strokovni usposobljenosti ali podobnega dokumenta.
- Strokovne izkušnje, ki potrjujejo, da je strokovnjak med svojo kariero pridobil praktične izkušnje z industrijskimi viličarji. V tem času je oseba spoznala najrazličnejše pokazatelje, zaradi katerih je treba pregledati viličar, npr. na podlagi rezultatov ocenjevanja tveganja ali dnevnih pregledov.
- Nujno je tudi nedavno profesionalno sodelovanje pri omenjenem testiranju industrijskega viličarja in ustrezno nadaljnje usposabljanje. Strokovnjak mora imeti izkušnje z opravljanjem omenjenega ali podobnih testov. Poznati mora tudi najsodobnejše tehnološke rešitve za industrijski viličar, ki bo testiran, in se seznaniti z ocenjenimi tveganji.

## Upravljalec

Ta industrijski viličar lahko upravlja samo osebje, ki je ustrezno seznanjeno z upravljanjem in delovanjem ter je svojo zmožnost varnega upravljanja viličarja prikazalo odgovornemu zastopniku lastnika.

Odgovorni upravljalec ne sme omogočiti dostopa do industrijskega viličarja nepooblaščenim osebam.

### Pravice, dolžnosti in navodila za upravljalca

Upravljalec mora biti seznanjen s svojimi pravicami in dolžnostmi.

Upravljalcu morajo biti dodeljene potrebne pravice.

Upravljalec mora v skladu s pogoji, opravilom in tovorom nositi ustrezno zaščitno opremo (zaščitna obleka, zaščitna obutev, zaščitna čelada, zaščitna očala in rokavice). Zaradi varnosti je treba vedno nositi zaščitna obuvala.

Upravljalec mora biti seznanjen z navodili za uporabo in imeti vedno dostop do njih.

Upravljalec mora:

- Prebrati in razumeti navodila za uporabo
- Poznati varno uporabo industrijskega viličarja
- Biti fizično in psihično sposoben varno voziti transportno vozilo

**⚠ NEVARNOST**

**Uživanje drog, alkohola in zdravil, ki vplivajo na odzivnost posameznika, omejuje zmožnost vožnje transportnega vozila!**

Posameznikom, ki so pod vplivom zgoraj omenjenih substanc, ni dovoljeno opravljati del na ali s transportnim vozilom.

# Osnovna načela varne uporabe

## Spremembe in prilagoditve

NAPOTEK

*Spremembe in prilagoditve so prepovedane!*

## Opozorilo glede neoriginalnih delov

Originalni deli in dodatna oprema so posebej zasnovani za ta industrijski viličar. Še posebej vas opozarjamo, da delov in dodatne opreme drugih dobaviteljev nismo preizkusili in odobrili.

**POZOR**

Namestitev in/ali uporaba takšnih izdelkov lahko zato negativno vpliva na značilnosti zasnove viličarja in tako ogrozi aktivno in/ali pasivno varnost.

Svetujemo vam, da pred namestitvijo takšnih delov pridobite dovoljenje proizvajalca, po potrebi pa tudi dovoljenje ustreznega pristojnega organa. Proizvajalec ne prevzema odgovornosti za škodo, ki bi nastala pri uporabi neodobrenih neoriginalnih delov in dodatne opreme.

## Poškodbe, okvare in napačna uporaba varnostnih naprav

Upravljalec mora nadzornemu osebju nemudoma sporočiti vse poškodbe ali druge okvare industrijskega viličarja.

Industrijskih viličarjev, ki niso v ustreznem stanju, ni dovoljeno uporabljati, dokler ne odpravite vseh popravil.

Varnostnih sistemov ni dovoljeno odstraniti ali onemogočiti.

Določene nastavitve lahko spremenite samo z dovoljenjem proizvajalca.

# Varnostni testi

## Izvajanje rednega testiranja industrijskega viličarja ▷

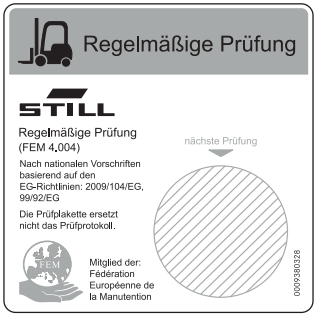

6219_003-020

### Varnostni pregled glede na čas in neobičajne dogodke

Lastnik mora zagotoviti, da industrijski viličar vsaj enkrat letno in po morebitnih nesrečah pregleda usposobljena oseba.

Pri tem testiranju mora biti opravljen tudi popoln pregled tehničnega stanja industrijskega viličarja, da se preprečijo morebitne nesreče. Industrijski viličar je treba poleg tega temeljito pregledati zaradi morebitnih poškodb, do katerih lahko pride zaradi nepravilne uporabe. Voditi morate dnevnik testiranja. Rezultate testiranja morate hraniti vsaj do naslednjih dveh pregledov.

Datum pregleda je označen na nalepki na industrijskem viličarju.

– S pooblaščenim servisnim centrom se dogovorite za redno testiranje industrijskega viličarja.

– Upoštevajte navodila za preglede industrijskih viličarjev, ki so navedena v predpisih FEM 4.004.

Lastnik mora poskrbeti, da bodo vse napake nemudoma odpravljene.

– Obvestite pooblaščeni servisni center.

**NAPOTEK**

*Poleg tega upoštevajte nacionalne predpise, ki veljajo v državi uporabe.*

# Varnostni predpisi za delo s potrošnim materialom

## Dovoljen potrošni material

**⚠ OPOZORILO**

Potrošni material je lahko nevaren.

Pri rokovanju s takšnimi materiali upoštevajte varnostne predpise.

Za delovanje potreben dovoljen potrošni material si oglejte v preglednici s podatki za vzdrževanje (oglejte si ⇒Poglavje "Preglednica s podatki o vzdrževanju", Stran 49 ).

## Olja

**⚠ NEVARNOST**

**Olja so vnetljiva!**

- Upoštevajte zakonske predpise.
- Preprečite, da bi olja prišla v stik z vročimi deli motorja.
- Prepovedano kajenje in odprt ogenj!

**⚠ NEVARNOST**

**Olja so strupena!**

- Izogibajte se stiku in zaužitju.
- Če pridejo v dihalne poti hlapi, takoj pojdite na svež zrak.
- V primeru stika z očmi oči dobro sperite (najmanj 10 minut) z vodo in se posvetujte z okulistom.
- Če gorivo pogoltnete, ga ne skušajte izbljuvati. Takoj poiščite zdravniško pomoč.

**⚠ OPOZORILO**

Daljši intenzivni stik s kožo lahko povzroči izsušenost in draženje kože!

- Izogibajte se stiku in zaužitju.
- Nosite zaščitne rokavice.
- Po stiku z oljem kožo umijte z milom in vodo ter nanesite kremo.
- Premočeno obleko in obutev takoj slecite.

**⚠ OPOZORILO**

Obstaja nevarnost zdrsa na razlitem olju, posebej če je prisotna tudi voda!

– Razlito olje nemudoma očistite z absorbentom olja in jo zavrzite v skladu s predpisi.

**NAPOTEK, KI ZADEVA OKOLJE**

*Oje onesnažuje vodo!*

- *Olja shranjujte v posodah, ki so v skladu z ustreznimi predpisi.*
- *Preprečite razlitje olja.*
- *Razlito olje nemudoma očistite z absorbentom olja in jo zavrzite v skladu s predpisi.*
- *Staro olje zavrzite v skladu s predpisi.*

## Hidravlična tekočina

**⚠ OPOZORILO**

Te tekočine so med delovanjem viličarja pod pritiskom in so zdravju škodljive.

– Tekočin ne razlijte.

– Upoštevajte zakonske predpise.

– Pazite, da tekočine ne bi prišle v stik z vročimi deli motorja.

**⚠ OPOZORILO**

Te tekočine so med delovanjem viličarja pod pritiskom in so zdravju škodljive.

– Pazite, da tekočine ne bi prišle v stik s kožo.

– Preprečite vdihovanje razpršila.

– Prodiranje tekočin pod pritiskom v kožo je še posebej nevarno, če te tekočine iztekajo pod visokim pritiskom zaradi puščanja hidravličnega sistema. V primeru takih poškodb takoj poiščite zdravniško pomoč.

– Za preprečevanje poškodb uporabljajte osebno zaščitno opremo (npr. zaščitne rokavice, zaščitna očala ter zaščitne in negovalne kreme za kožo).

NAPOTEK, KI ZADEVA OKOLJE

*Hidravlična tekočina onesnažuje vodo.*

- *Hidravlično tekočino shranjujte jo v posodah, ki so v skladu s predpisi.*
- *Preprečite razlitje.*
- *Razlito hidravlično tekočino nemudoma očistite z absorbentom olja in jo zavrzite v skladu s predpisi.*
- *Staro hidravlično tekočino zavrzite v skladu s predpisi.*

## Odlaganje potrošnega materiala

NAPOTEK, KI ZADEVA OKOLJE

- *Materiale, ki se naberejo med popravili, vzdrževanjem in čiščenjem, morate ustrezno zbrati in jih zavreči v skladu z veljavnimi predpisi države, kjer se viličar uporablja. Dela je dovoljeno izvajati samo na za to predvidenih mestih. Pri tem pazite, da bo onesnaževanja okolja čim manj.*

– Razlito tekočino, kot je hidravlično olje ali olje za menjalnik, popivnajte z absorbentom olja.

– Razlito akumulatorsko kislino takoj počistite.

– Obvezno upoštevajte nacionalne predpise glede odlaganja rabljenega olja.

# 4

# Pregledi

# Splošni pogled

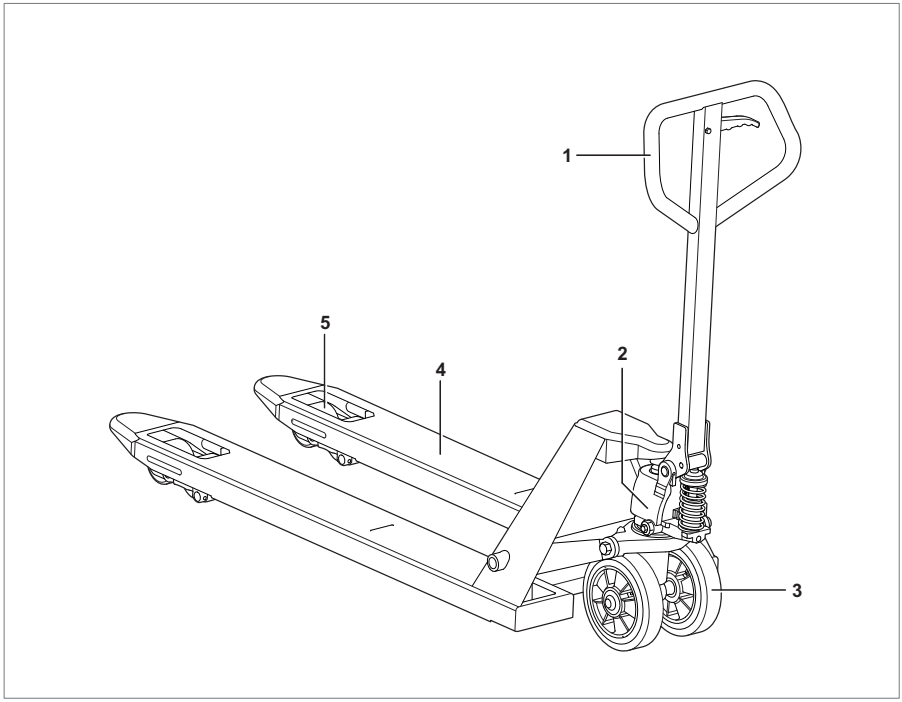


| | | | |
|---|---|---|---|
| 1 | Premično krmilo | 4 | Vilice |
| 2 | Hidravlična črpalka | 5 | Tovorna kolesca |
| 3 | Krmilna kolesca | | |

# Pregled

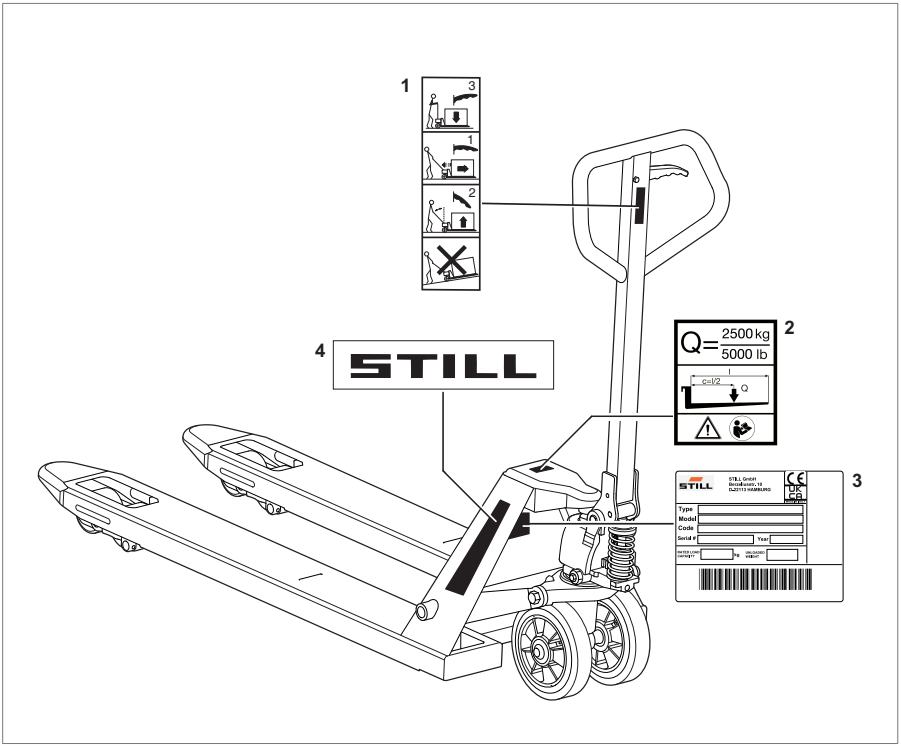


1 Oznaka: spuščanje tovora/prevoz tovora/dviganje tovora/vožnja po klancih prepovedana

2 Oznaka: nosilnost/težišče tovora/pozor – preberite navodila za uporabo

3 Ploščica

4 Besedilo oznake proizvajalca

# Ploščica

Informacije na ploščici omogočajo identifikacijo viličarja.

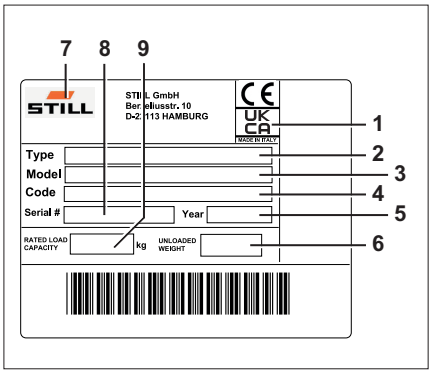


1 Oznaka CE
2 Tip
3 Model
4 Koda proizvajalca
5 Leto izdelave
6 Neto teža
7 Proizvajalec
8 Serijska številka
9 Nazivna nosilnost

# 5

# Upravljanje

# Pregledi in opravila pred uporabo

## Vizualni pregledi

**⚠ OPOZORILO**

Poškodbe ali druge okvare industrijskega viličarja lahko povzročijo nesreče.

Če so med naslednjimi pregledi na industrijskem viličarju odkrite poškodbe ali okvare, ga ne uporabljajte, dokler te niso ustrezno odpravljene. Varnostnih sistemov in krmilnikov ni dovoljeno odstraniti ali onemogočiti. Ne spreminjajte nastavitvenih vrednosti.

Pred predajo viličarja v uporabo se prepričajte, da je varen za uporabo.

- Na rogljih vilic in ostali dvižni priključni opremi ne sme biti vidnih znakov poškodb (npr. ukrivljenosti, razpok, občutne obrabe).
- Pod industrijskim viličarjem preverite, ali puščajo tekočine ali maziva.
- Preverite, ali so vse nalepke z informacijami prisotne in berljive. Poškodovane ali manjkajoče nalepke morate nadomestiti skladno s pregledom mest z oznakami. Glejte razdelek ⇒ Poglavje "Pregled", Stran 27 .
- Preverite morebitne poškodbe in puščanje na vidnih delih hidravličnega sistema. Poškodovane sestavne dele zamenjajte.
- Vizualno preverite morebitno obrabo ali poškodbe koles in valjčkov in se prepričajte, da so trdno nameščeni.
- Okvare sporočite nadzornemu osebju.

# Namestitev premičnega krmila

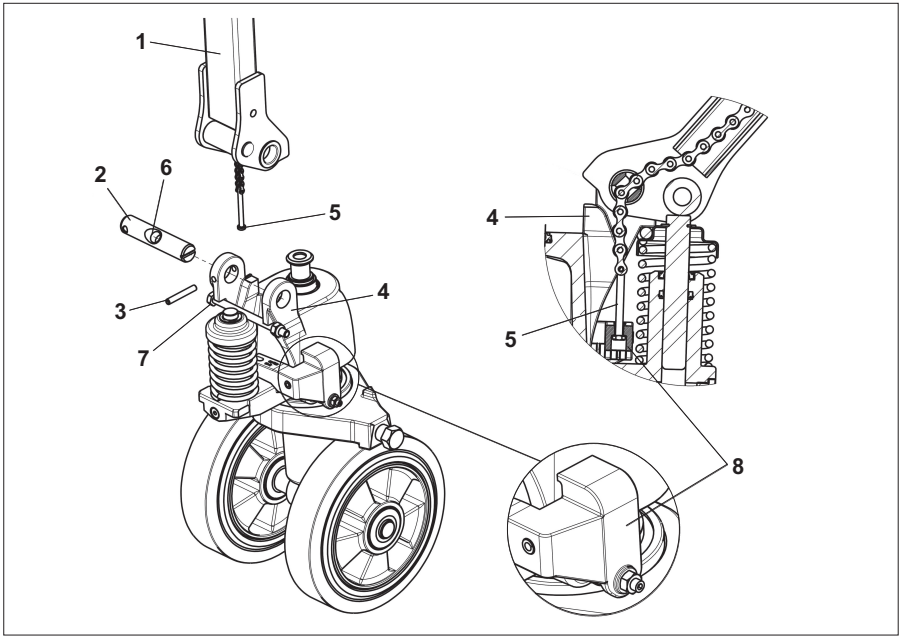


## NAPOTEK

*Če je industrijski viličar dobavljen brez nameščenega premičnega krmila, ga je treba namestiti pred predajo v uporabo.*

**POZOR**

Zaklepni zatič (7) odstranite šele potem, ko je bilo na črpalko nameščeno premično krmilo.

– Namestite premično krmilo (1) na črpalko (4) s sornikom (2) in konektorjem (3) (del standardne opreme). Pri določanju položaja premičnega krmila napeljite verigo (5) skozi odprtino v sorniku (6).

– Premično krmilo malce obrnite in odstranite varnostni zatič (7) za vzmet krmiljenja.

– Dvigajte ročico za spuščanje (8), dokler ni mogoče konec verige obesiti na ročico za

spuščanje. Do konca vstavite zatič na koncu verige v nosilno držalo na ročici za spuščanje, kot je prikazano na sliki

# Priprava

## Krmiljenje

Industrijski viličar je mogoče krmiliti tako, da premično krmilo nagibate v navedenem kotu (1).

Pri največjem kotu obračanja krmila je obračalni polmer viličarja (Wa) najmanjši; oglejte si ⇒Poglavje "Tehničnopodatkovni seznam", Stran 65 .

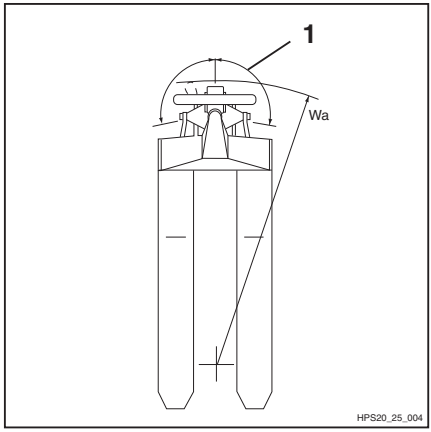

# Dviganje

## Dvižni sistem

Na ta industrijski viličar je nameščen dvižni sistem:

### Osnovni dvig

Z dviganjem in spuščanjem premičnega krmila vilice dvignete na najvišjo višino (h3); oglejte si ⇒Poglavje "Tehničnopodatkovni seznam", Stran 65 .

Če je industrijski viličar opremljen s funkcijo za hitro dviganje, je tovore do pribl. 200 kg mogoče dvigati hitreje.

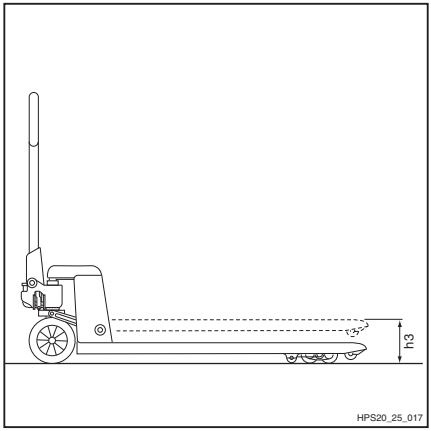


## Krmilni elementi dvižnega sistema

**⚠ NEVARNOST**

**Smrtno nevarno!**

Ne zadržujte se pod dvignjenimi vilicami s tovorom.

Nikoli ne presezite nazivne nosilnosti, navedene na ploščici. V nasprotnem primeru stabilnost ni zagotovljena!

**⚠ NEVARNOST**

**Nevarnost nesreče!**

Ne hodite po vilicah. Ne dvigajte oseb.

## Dviganje vilic

– Krmilno ročico za "dvigovanje/spuščanje" potisnite navzdol (1).

– Premično krmilo dvigajte in spuščajte.

Vilice tako dvignete.

▷

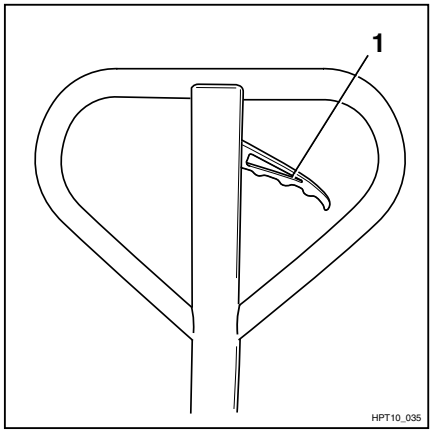


## Spuščanje vilic

– Krmilno ročico za "dvigovanje/spuščanje" povlecite navzgor (2).

Vilice tako spustite.

▷

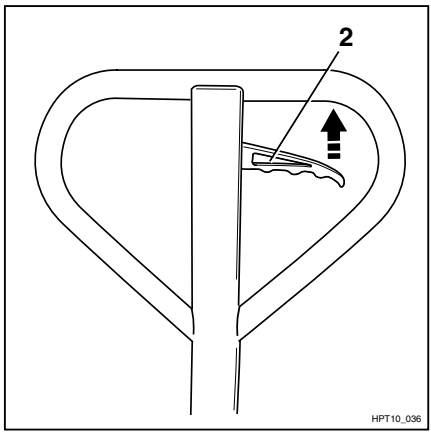

# Zavore

## Zaviranje industrijskega viličarja

Pri zaviranju industrijskega viličarja s tovorom ali brez ravnajte, kot je navedeno v nadaljevanju:

– Premično krmilo (1) viličarja premaknite v smeri premikanja in s svojo močjo zmanjšajte hitrost industrijskega viličarja. ▷

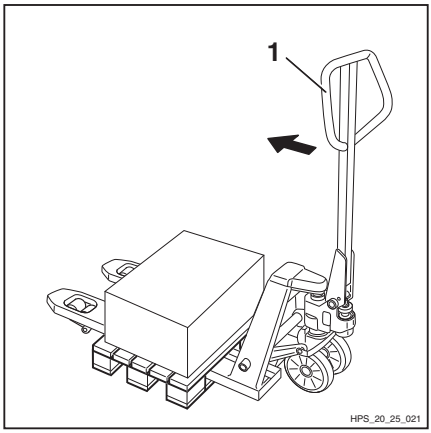


**⚠ OPOZORILO**

Nevarnost stiska!

Če viličar upočasnjujete prehitro, lahko tovor zdrsne naprej, zaradi česar lahko pride do poškodb, ki so posledica stiskanja.

## Zasilna zaustavitev

Če industrijski viličar, s katerim prevažate tovor, doseže previsoko hitrost, ga lahko zasilno zaustavite.

**⚠ POZOR**

Nevarnost prevrnitve!

Hitrost pri prevažanju tovora je treba prilagoditi voznim razmeram. Težke tovore prevažajte počasi in previdno.

– Krmilno ročico (1) na premičnem krmilu povlecite navzgor. ▷

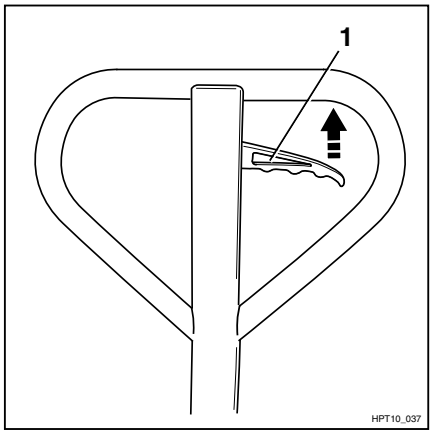


Viličar spusti paleto, ki se nato ustavi na tleh.

– Zaviranje industrijskega viličarja mora biti izvedeno kot običajno, oglejte si ⇒Poglavje "Zaviranje industrijskega viličarja", Stran 36 .

**⚠ OPOZORILO**

Nevarnost poškodb

Pri vožnji z visoko hitrostjo lahko tovor zdrsne naprej in lahko zaradi padca povzroči škodo. Industrijski viličar se lahko zapelje naprej, tudi če tovor leži na tleh.

## Parkirna zavora (posebna oprema)

Industrijski viličar je mogoče opremiti s parkirno zavoro, ki je del posebne opreme. Ta zavora je namenjena izključno varnemu parkiranju industrijskega viličarja in je ni dovoljeno uporabljati kot delovno zavoro.

### Upravljanje parkirne zavore

– Povlecite zaklepni vzvod (2) in istočasno premaknite ročico (1) iz spodnjega (A) v zgornji položaj (B). ▷

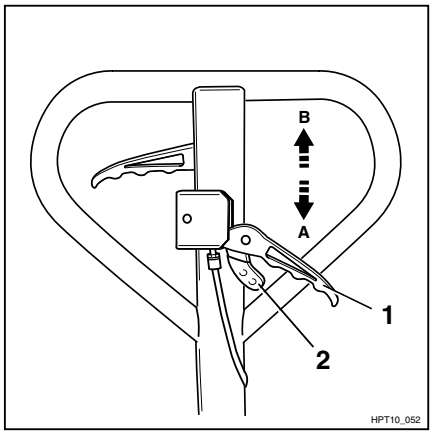


– Znova sprostite zaklepni vzvod (2).

Parkirna zavora je zdaj aktivirana.

### Sprostitev parkirne zavore

– Povlecite zaklepni vzvod (2) in istočasno premaknite ročico (1) iz zgornjega (B) v spodnji položaj (A).

– Znova sprostite zaklepni vzvod (2).

Parkirna zavora je sproščena.

# Delo s tovorom

## Varnostni predpisi za rokovanje s tovorom

Varnostni predpisi za rokovanje s tovorom so vključeni v naslednje razdelke.

**⚠ NEVARNOST**

**Smrtno nevarno!**

Ne zadržujte se pod dvignjenimi vilicami s tovorom.

Nikoli ne presezite nazivne nosilnosti, navedene na ploščici. V nasprotnem primeru stabilnost ni zagotovljena!

**⚠ NEVARNOST**

**Nevarnost nesreče!**

Ne hodite po vilicah. Ne dvigajte oseb.

Ne dotikajte se premičnih delov viličarja in ne plezajte nanje.

## Pred nalaganjem tovora

### Nosilnost

▷

Nosilnosti (Q), določene za viličar ni dovoljeno prekoračiti; oglejte si ⇒ Poglavje "Tehničnopodatkovni seznam", Stran 65 .

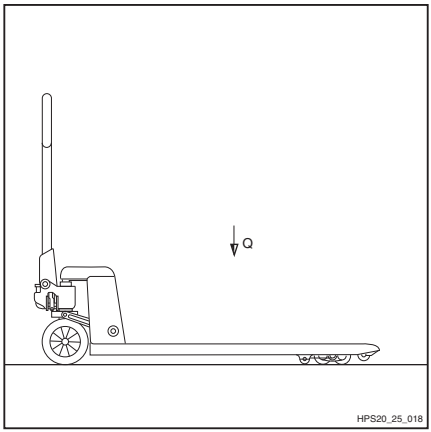

## Natovarjanje

Če želite zagotoviti, da je tovor primerno podprt, morajo biti vilice vstavljene čim dlje pod tovor.

Po možnosti mora biti tovor naslonjen na zadnji del vilic.

Tovor ne sme prekomerno segati prek vilic.

Tovor je treba dvigniti in prevažati na vilicah (čim bližje središču).

## Nalaganje tovora

– Z viličarjem premikajte samo palete, ki ne presegajo največjih dovoljenih mer 1000 x 1200 mm. Ne uporabljajte poškodovane opreme za nalaganje in neustrezno oblikovanih tovorov.

– Tovor pritrdite ali namestite na tovorno opremo tako, da se ne more premakniti ali pasti.

– Tovor skladiščite tako, da štrleči deli ne segajo v prehod in tako ne zmanjšujejo predpisane širine.

## Transport palet

Praviloma je treba tovorne enote (npr. palete) prevažati posamezno. Transport več tovornih enot hkrati je dovoljen samo,

- če so takšna navodila nadzornika in
- ko niso izpolnjene tehnične zahteve.

Upravljalec mora zagotoviti ustrezno stanje tovorne enote. Dovoljen je samo prevoz varno in previdno nameščenih tovornih enot.

▷

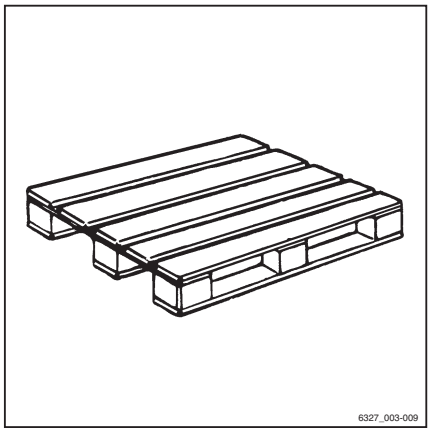

## Vožnja z dvigalom

Za premikanje industrijskega viličarja z dvigalom lahko uporabljate samo dvigala z ustrezno nosilnostjo, za katera ima lastnik dovoljenje za uporabo (oglejte si ⇒Poglavje "Opredelitev odgovornih oseb", Stran 18 ).

– Industrijski viličar zapeljite z vilicami naprej proti dvigalu, ne da bi se dotaknili sten. ▷

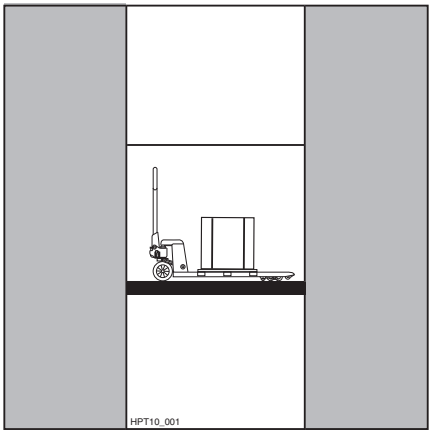


– Industrijski viličar parkirajte v dvigalo; oglejte si ⇒Poglavje "Varno parkiranje industrijskega viličarja", Stran 43 in tako preprečite nenadzorovano premikanje tovora ali industrijskega viličarja.

Razdalja med stenami in viličarjem mora biti vsaj 100 mm.

**⚠ NEVARNOST**

**Nevarnost nesreče!**

– Osebe, ki so v dvigalu skupaj z industrijskim viličarjem, lahko dvigalo uporabijo šele, ko je viličar zavarovan, in morajo dvigalo zapustiti pred viličarjem.

Največja dovoljena teža viličarja je sestavljena iz teže praznega viličarja in najtežjega dovoljenega tovora; oglejte si ⇒Poglavje "Tehnično-podatkovni seznam", Stran 65 .

## Vožnja čez mostove za natovarjanje ▷

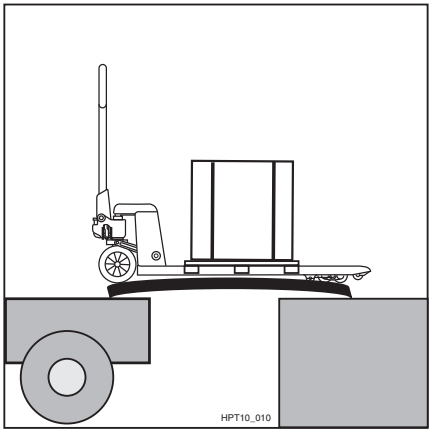


**⚠ NEVARNOST**

**Nevarnost nesreče!**

– Preden zapeljete čez most za natovarjanje, se prepričajte, da je ustrezno pritrjen in zavarovan ter da ima ustrezno nosilnost (tovornjak, most).

– Čez most za natovarjanje vozite počasi in previdno.

– Prepričajte se, da je tovornjak, na katerega boste zapeljali, primerno zavarovan pred premikanjem in podpira težo industrijskega viličarja.

Voznik tovornjaka in upravljalec industrijskega viličarja se morata strinjati o času odhoda.

# Uporaba v hladilnicah

## Uporaba v hladilnicah

Industrijski viličar je primeren za uporabo v hladilnicah; oglejte si temperaturna območja ⇒Poglavje "Tehničnopodatkovni seznam", Stran 65 .

**⚠ POZOR**

Prehod iz nizke notranje temperature na visoko zunanjo temperaturo lahko povzroči nastanek vodnega kondenzata. Ta voda lahko nato pri ponovnem vstopu v hladilnico zamrzne in blokira premične dele industrijskega viličarja.

Pri obeh vrstah uporabe bodite pozorni na trajanje uporabe pri različnih temperaturnih razponih.

Pred uporabo v hladilnicah mora biti industrijski viličar popolnoma suh.

**⚠ OPOZORILO**

Nevarnost poškodb!

Če vodni kondenzat v hladilnici zamrzne, zablokiranih delov ne skušajte sprostiti ročno.

– Industrijski viličar vedno parkirajte izven hladilnice.

# Upravljanje v posebnih delovnih okoliščinah

## Transport

Če industrijski viličar zapeljete na transportno vozilo, morate pri tem upoštevati:

- Tovorna/dvižna nosilnost tovornega vozila, ramp in mostov za natovarjanje mora biti večja od teže industrijskega viličarja.
- Pri obračanju premičnega krmila lahko industrijski viličar na mostu za natovarjanje zavije proti robu. To lahko povzroči padec industrijskega viličarja.

– Industrijski viličar varno parkirajte; oglejte si ⇒Poglavje "Varno parkiranje industrijskega viličarja", Stran 43 .

**⚠ POZOR**

Če industrijskega viličarja ne podložite in s tem preprečite neželenega premikanja, lahko pride do poškodb tovora ali nesreče.

– Industrijski viličar trdno privežite in ga tako zavarujte pred premikanjem.

### Privez viličarja

– Za privez viličarjev in preprečevanje zdrsa in premikanja uporabite napenjalne tovorne trakove (1). ▷

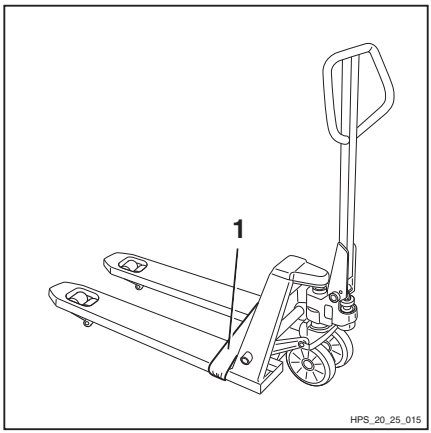

# Prenehanje uporabe

## Varno parkiranje industrijskega viličarja

**⚠ OPOZORILO**

Industrijskega viličarja ne parkirajte na klancu.

Preprečite neželeno premikanje industrijskega viličarja.

Industrijskega viličarja nikoli ne parkirajte na mestih, kjer bi lahko povzročili nevarnost za ostali promet.

– Spustite vilice viličarja do konca.
– Aktivirajte parkirno zavoro (dodatna oprema), oglejte si ⇒Poglavje "Parkirna zavora (posebna oprema)", Stran 37 .

# Čiščenje

## Čiščenje industrijskega viličarja

**⚠ OPOZORILO**

Nevarnost požara!

Pri čiščenju viličarja ne uporabljajte vnetljivih tekočin.

**⚠ POZOR**

Neupoštevanje teh navodil lahko privede do poškodb sestavnih delov.

– Upoštevajte navodila proizvajalca za delo s čistili.

– Pred podmazovanjem očistite odprtine za dolivanje olja in njihovo okolico, nato pa še mazalke.

**NAPOTEK**

*Upoštevajte: Pogosteje ko čistite industrijski viličar, pogosteje ga je treba podmazati.*

– Vse dele industrijskega viličarja čistite z vlažno krpo.

– Viličarja ni nikoli dovoljeno čistiti z visokotlačnim čistilnikom ali neposrednim curkom vode.

## Po čiščenju

– Viličar temeljito osušite (npr. s stisnjenim zrakom).

– Industrijski viličar začnite uporabljati v skladu s predpisi.

# 6

# Vzdrževanje

# Splošne informacije o vzdrževanju

## Usposobljenost osebja

Vzdrževalna dela lahko opravlja samo usposobljeno in pooblaščeno osebje. Letne preizkuse mora opravljati usposobljeno osebje. Usposobljena oseba mora opraviti pregled in oceno podati zgolj iz varnostnega vidika, na kar ne smejo vplivati delovne in ekonomske razmere. Strokovnjak mora imeti ustrezno znanje in izkušnje, da lahko oceni stanje industrijskega viličarja in učinkovitost zaščitnih naprav v skladu s tehničnimi predpisi in načini testiranja industrijskih viličarjev.

### Vzdrževalna dela, za katera ni potrebna posebna usposobljenost

Enostavna vzdrževalna dela, na primer preverjanje nivoja olja, lahko opravi neusposobljeno osebje. Zanje niso potrebna zgoraj navedena znanja. Če želite več informacij, si oglejte navodila za uporabo.

### Podatki za izvajanje vzdrževanja

V tem razdelku so navedene vse potrebne informacije za določanje servisnih intervalov viličarja. Vzdrževalna dela opravljajte v ustreznih časovnih intervalih v skladu s pregledom vzdrževalnih del. To je pomembno za zagotavljanje celostnega delovanja, učinkovitosti in življenjske dobe industrijskega viličarja ter je predpogoj za kakršnekoli garancijske zahtevke.

# Intervali vzdrževanja in pregledov

Dela mora opraviti pooblaščeni servisni center v skladu s spodaj navedenimi intervali vzdrževanja.

## Vzdrževanje

| Funkcijska skupina | Vzdrževalna dela | Poglavje |
|---|---|---|
| Okvir šasije | Preverjanje stanja, namestitve in obrabljenosti kolesc | "Vzdrževanje kolesc" |
| Dvižni sistem | Preverjanje delovanja osnovnega dviga | "Vzdrževanje dvižnega sistema" |
| | Nastavitev naprave za spuščanje | "Nastavitev naprave za spuščanje" |
| Oznake in simboli | Pregled celovitosti nalepk | "Pregled" |

## Vzdrževanje po 6 mesecih

| Funkcijska skupina | Vzdrževalna dela | Poglavje |
|---|---|---|
| - | Izvedita vsa servisna dela | |
| Dvižni sistem | Pregled vilic | "Preverjanje vilic" |
| Hidravlika | Preverjanje nivoja hidravličnega olja in tesnjenja hidravličnega sistema | "Preverjanje nivoja hidravlične tekočine in tesnjenja hidravličnega sistema" |

## Naročanje nadomestnih delov in potrošnega materiala

Nadomestne dele je mogoče naročiti pri servisnem centru podjetja STILL.

Uporabljajte samo nadomestne dele, ki so v skladu z navodili proizvajalca. Zaradi neustrezne kakovosti ali napačne prirejenosti lahko uporaba neodobrenih delov poveča možnost nesreč.

Za uporabo neodobrenih nadomestnih delov prevzemate v primeru poškodb vso odgovornost.

## Preglednica s podatki o vzdrževanju

| Enota | Model | Tekočine in mazi-va | Specifikacije | Dimenzija |
|---|---|---|---|---|
| Hidravlični sistem | Vsi | Hidravlično olje | HVLP 46 | Najv. 0,3 l |
| Krmilna kolesca | HPT 20 FL | | Najlonska | ø 200 x 50 mm |
| | HPT 25 GA | | Najlonska, bela | ø 200 x 50 mm |
| | HPT 25 FL | | Najlonska, bela | ø 200 x 50 mm |
| | HPT 25/HPT 30 | | Najlonska, siva/PUR | ø 200 x 45 mm |
| | HPT 25/HPT 30 | | Aluminijasti/polni plašč | ø 200 x 50 mm |
| | HPT 25/HPT 30 | | Aluminijasti/PUR | ø 200 x 50 mm |
| | HPT 25/HPT 30 | | Najlonski, beli | ø 200 x 50 mm |
| Sprednji enojni to-vorni valjčki | Razen modela HPT 20 FL | | Najlonski, beli | ø 82 x 82 mm |
| Sprednji dvojni to-vorni valjčki | HPT 20 FL | | Najlonska | ø 55 x 58 mm |
| | Razen modela HPT 20 FL | | Najlonski, beli | ø 82 x 60 mm |

# Varnostni predpisi glede vzdrževanja

## Splošne informacije

Za preprečevanje nesreč pri vzdrževalnih delih in popravilih upoštevajte vse potrebne varnostne ukrepe, npr.:

- Preprečite neželeno premikanje industrijskega viličarja.
- Med deli pod dvignjeno dvižno opremo preprečite spuščanje le-te.

# Priprave na vzdrževanje

## Dviganje

Industrijski viličar je treba za določena vzdrževalna dela dvigniti. Industrijski viličar je dovoljeno dvigovati samo na ravni površini, pri tem pa ga je treba zavarovati pred premikanjem ali padcem.

### Dvignite ga za okvir.

▷

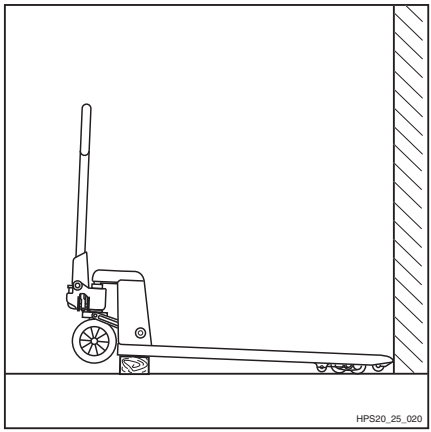


- Industrijski viličar obrnite tako, da bo vrh vilic obrnjen proti steni.
- Industrijski viličar dvignite toliko, da krmilna kolesca ne bodo več v stiku s tlemi.
- Industrijski viličar podložite.

# Ohranjanje pripravljenosti za delovanje

## Vzdrževanje kolesc

Tekalne površine krmilnih in tovornih kolesc ne smejo biti poškodovane.

– Poškodovana krmilna in tovorna kolesca zamenjajte z novimi enakih dimenzij; oglejte si ⇒Poglavje "Tehničnopodatkovni seznam", Stran 65 .

**⚠ POZOR**

Zaradi nepravilno nastavljenih krmilnih in tovornih kolesc lahko pride do težav s stabilnostjo.

To nastavitev mora opraviti servisni center.

### Preverjanje namestitve krmilnih kolesc

– Odstranite pokrov (1) z obeh strani (samo HPT 25 ST). ▷

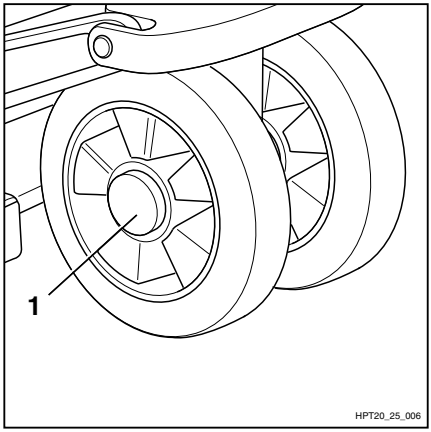

– Preverite, ali so pritrdilni obročki (2) na obeh straneh krmilnih kolesc nepoškodovani in pravilno nameščeni, ter jih po potrebi zamenjajte.

– Znova namestite pokrov (samo HPT 25 ST).

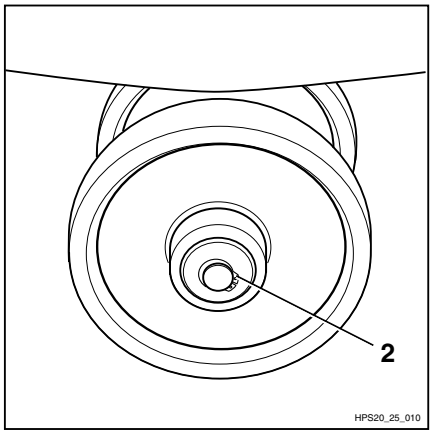


## Preverjanje namestitve tovornih kolesc

– Preverite, ali so vijaki (1) pravilno nameščeni, in jih po potrebi privijte.

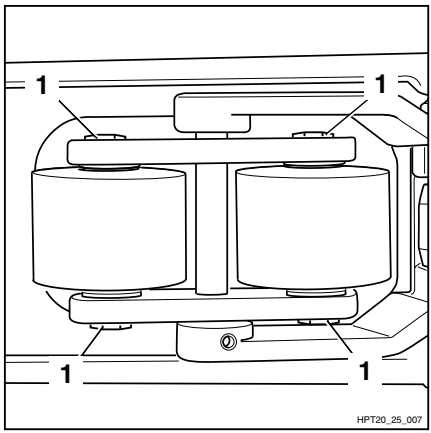

## Vzdrževanje dvižnega sistema

Preverite, ali osnovni dvig deluje pravilno:

– Krmilno ročico (1) potisnite navzdol in nato premično krmilo dvignite ter spustite. Osnovni dvig mora doseči najvišjo višino, pri čemer vilice ne smejo cukati. ▷

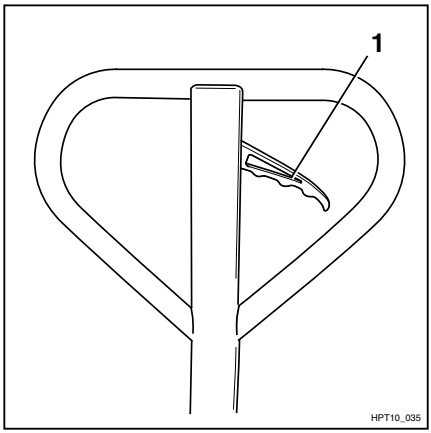


– Krmilno ročico (1) povlecite navzgor. Osnovni dvig se mora spustiti, pri čemer vilice ne smejo cukati. ▷

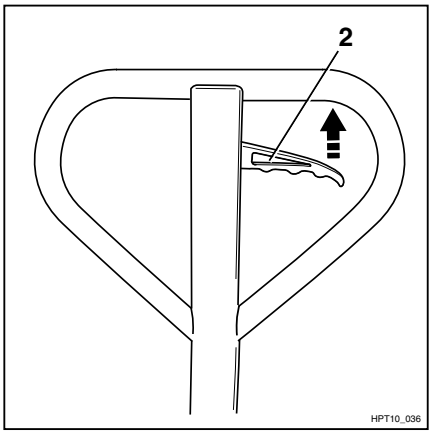


Če osnovni dvig ne doseže najvišje in najnižje višine brez cukanja:

– Preverite nivo hidravličnega olja

– Preverite tesnjenje dvižnega valja .

# Nastavitev naprave za spuščanje

## Položaj za spuščanje

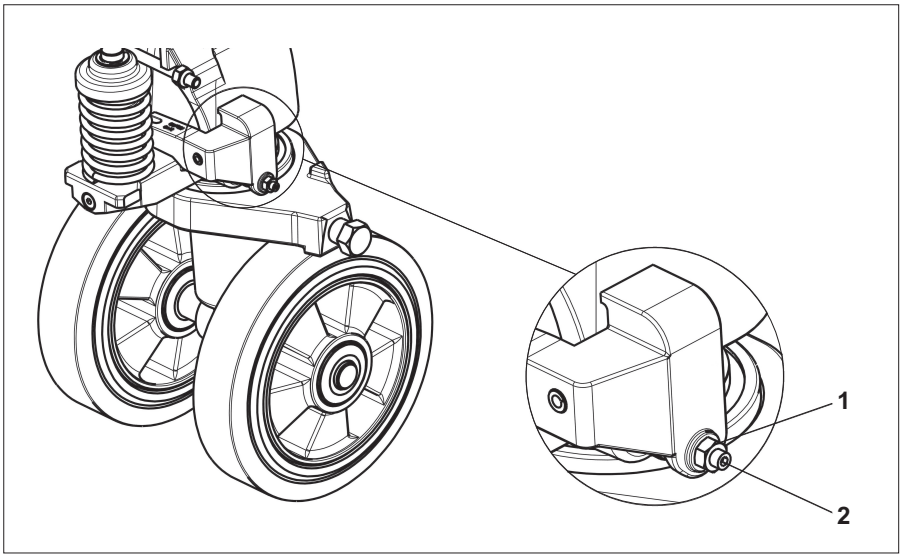


– Industrijski viličar varno parkirajte. Oglejte si ⇒Poglavje "Varno parkiranje industrijskega viličarja", Stran 43 .
– Sprostite varovalno matico (1).
– Vilice rahlo dvignite.
– Prilagajate naravnalni vijak (2) na ročici, dokler funkcija spuščanja ne deluje.

– Pomaknite krmilno ročico (3) v nevtralni položaj. ▷

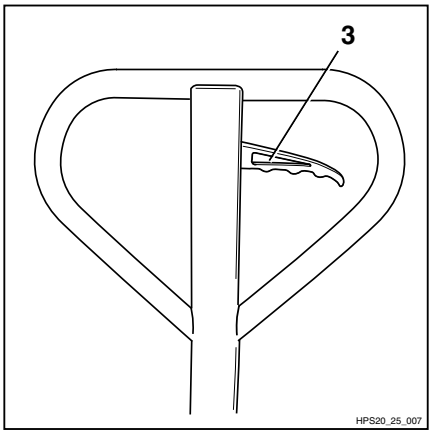


– Premično krmilo dvigajte in spuščajte.

Vilice se ne smejo dvigati. Če se, naravnalni vijak (2) obračajte v desno, dokler vilice niso več dvignjene.

## Nevtralni položaj

– Vilice rahlo dvignite.

– Pomaknite krmilno ročico (3) v nevtralni položaj.

– Preverite, ali se vilice spuščajo v nevtralni položaj.

Če se vilice spuščajo, nadaljujte tako:

– Obračajte naravnalni vijak (2) v levo, dokler vilice niso več spuščene.

## Položaj za dviganje

– Krmilno ročico (3) potisnite navzdol.

– Premično krmilo dvigajte in spuščajte.

Vilice se morajo dvigati. Če se vilice ne dvigajo, nadaljujte, kot je opisano v nadaljevanju.

– Naravnalni vijak (2) obračajte v levo, dokler vilic ni mogoče dvigniti z dviganjem in spuščanjem premičnega krmila.

– Zategnite varovalno matico (1).

# Vzdrževanje po 6 mesecih

## Ostala dela, ki jih je treba opraviti

– Izvedite vsa potrebna opravila, da bi ohranili polno delovno sposobnost. Glejte poglavje "Ohranjanje stanja pripravljenosti za uporabo".

## Pregled vilic

– Opravite pregled vilic (1) zaradi prekomerne deformacije ali razpok in jih po potrebi popravite. ▷

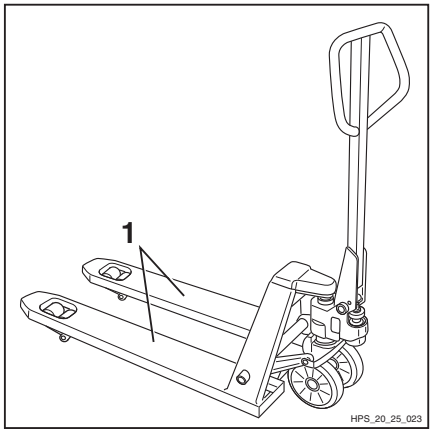


**⚠ POZOR**

– Popravila in namestitev nadomestnih delov na okvir lahko opravi samo vaš servisni center.

## Preverjanje nivoja hidravličnega olja in preverjanje tesnjenja hidravličnega sistema

### Preverjanje tesnjenja hidravlične črpalke

– Preverite tesnjenje hidravlične črpalke.

### Preverjanje nivoja olja

– Dvignite vilice na največjo višino dviga.

– Izmerite največjo višino dviga (od tal do zgornjega roba vilic).

Če je največja višina dviga manjša od 200 mm, je nivo hidravličnega olja prenizek.

## Polnjenje s hidravličnim oljem

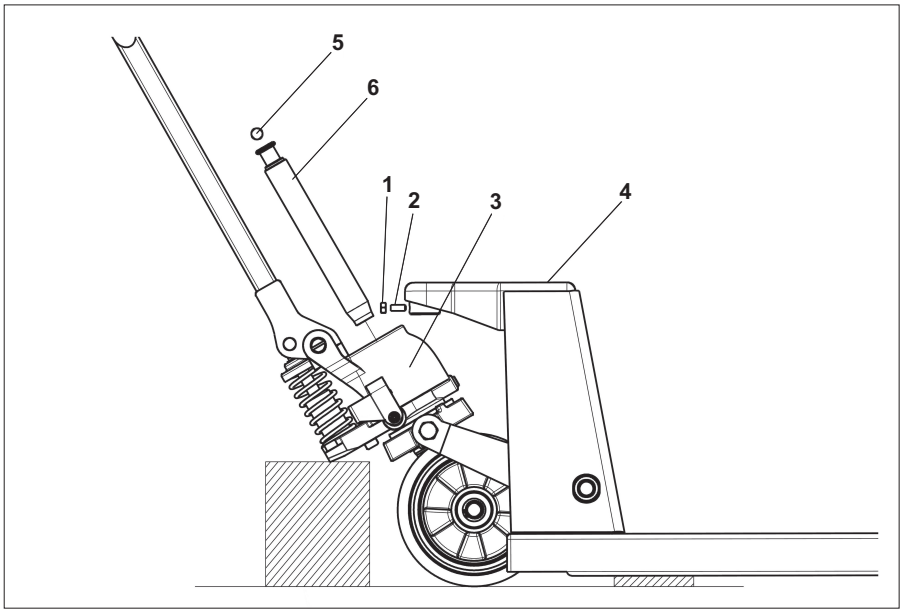


| Količina olja | Specifikacije |
|---|---|
| 0,25 l | HVLP 46 |

– Do konca spustite vilice.

– Odstranite matico (1) in vijak (2) ter nagnite hidravlično črpalko (3) nazaj navzven iz šasije (4).

– Odstranite kroglo (5) in batnico (6), da boste lahko dostopili do komore z oljem v hidravlični črpalki.

– Preverite količino olja in po potrebi dolijte olje do 0,25 l.

– Aktivirajte krmilno ročico za "spuščanje" na premičnem krmilu in vstavite batnico v hidravlično črpalko. Namestite kroglo nazaj na batnico.

– Nagnite hidravlično črpalko nazaj na šasijo ter jo pritrdite na mesto z vijakom (2) in matico (1).

– Preverite delovanje.

# 7

# Tehnični podatki

# Dimenzije modela HPT 25/HPT 25 GA/HPT 25 ST/HPT 30

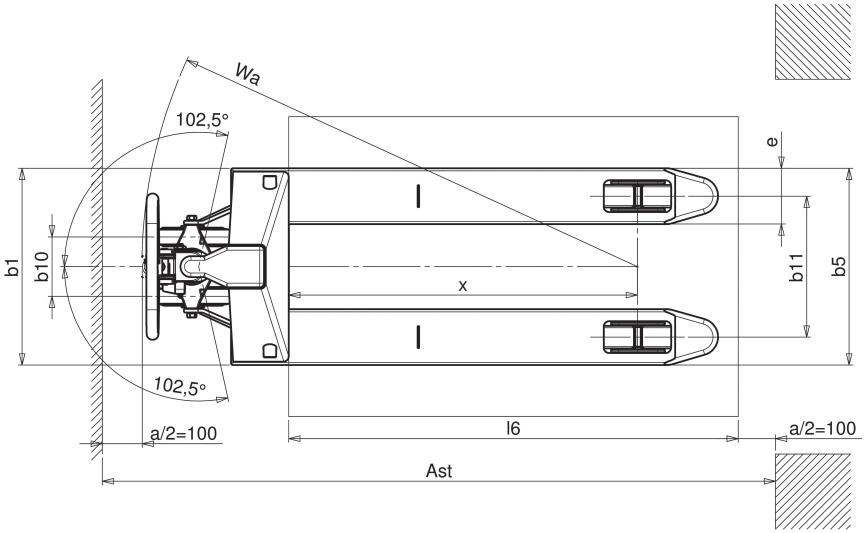

## Dimenzije modela HPT 25/HPT 25 GA/HPT 25 ST/HPT 30

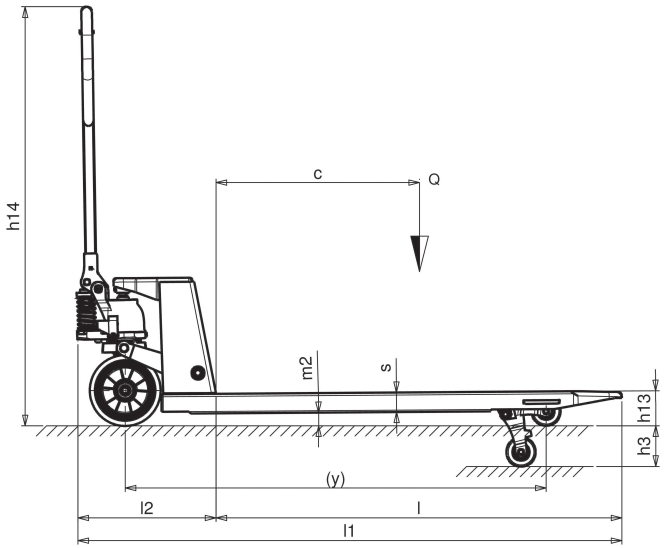


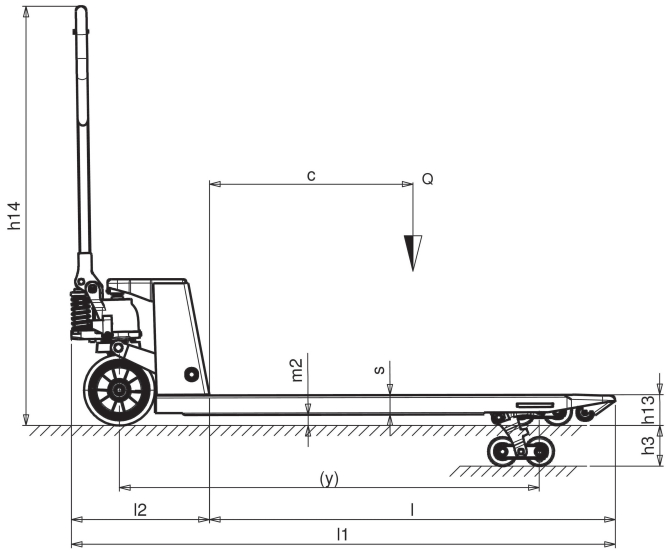

# Dimenzije modela HPT 20 FL

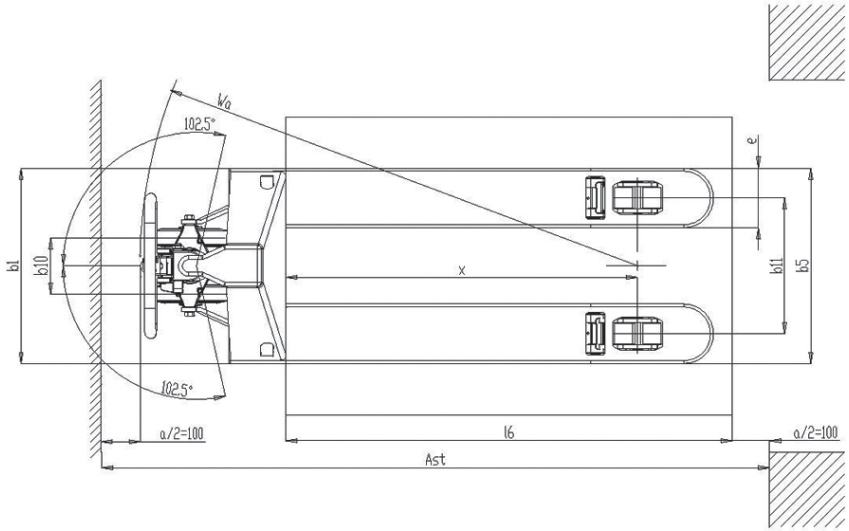


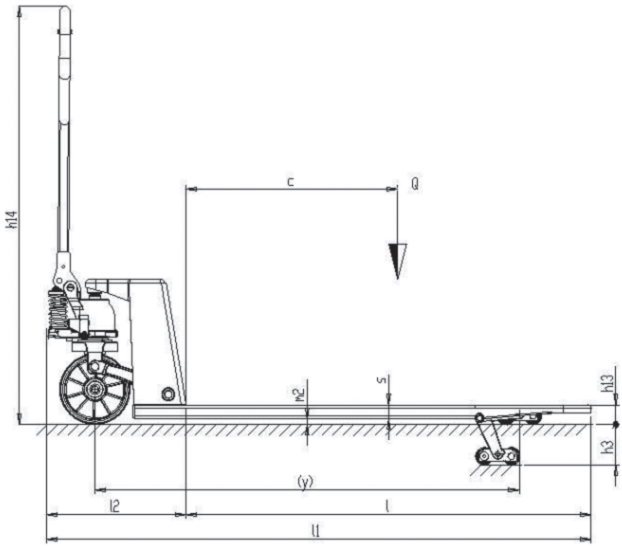

# Tehničnopodatkovni seznam

NAPOTEK

*Vrednosti veljajo za standardne naprave. Različice lahko odstopajo od teh podatkov.*

## Najpomembnejši podatki

| | | HPT 20 FL | HPT 25 | HPT 25 GA | HPT 25 FL | HPT 30 |
|---|---|---|---|---|---|---|
| Proizvajalec | | STILL GmbH | STILL GmbH | STILL GmbH | STILL GmbH | STILL GmbH |
| Upravljanje: ročno, s spremstvom, stoje, sede, komisionirni viličar | | Ročno | Ročno | Ročno | Ročno | Ročno |
| Nosilnost/tovor | Q (kg) | 2000 | 2500 | 2500 | 2500 | 3000 |
| Težišče tovora | c (mm) | 600 | 600 | 600 | 600 | 600 |

## Teža

| | | HPT 20 FL | HPT 25 | HPT 25 GA | HPT 25 FL | HPT 30 |
|---|---|---|---|---|---|---|
| Nato teža s sprednjimi enojnimi tovornimi valjčki | kg | | 61 | 61 | 67 | 67 |
| Nato teža s sprednjimi dvojnimi tovornimi valjčki | kg | 71 | 63 | 63 | 69 | 69 |

## Okvir šasije

| | | HPT 20 FL | HPT 25 | HPT 25 GA | HPT 25 FL | HPT 30 |
|---|---|---|---|---|---|---|
| Sprednji enojni tovorni valjčki | mm | | 82 x 82 | 82 x 82 | 82 x 82 | 82 x 82 |
| Sprednji dvojni tovorni valjčki | mm | 55 x 58 | 82 x 60 | 82 x 60 | 82 x 60 | 82 x 60 |
| Zadnja krmilna kolesca | mm | 200 x 50 | 200 x 45 | 200 x 50 | 200 x 50 | 200 x 45 |
| | | | 200 x 50 | | | 200 x 50 |
| Število valjčkov, sprednjih/ zadnjih | | 4/2 | 2/2 | 2/2 | 2/2 | 2/2 |
| | | | 4/2 | 4/2 | 4/2 | 4/2 |

## Osnovne dimenzije

| | | HPT 20 FL | HPT 25 | HPT 25 GA | HPT 25 FL | HPT 30 |
|---|---|---|---|---|---|---|
| Višina dviga | h3 (mm) | 115 | 115 | 115 | 115 | 115 |
| Skupna dolžina | l1 (mm) | 1550 | 1550 | 1550 | 1550 | 1550 |
| Skupna širina | b1 (mm) | 525 | 525 | 525 | 525 | 525 |
| Dimenzije roglja vilic | v/š/d (mm) | 40/160/ 1150 | 55/150/ 1150 | 55/150/ 1150 | 55/150/ 1150 | 55/150/ 1150 |
| Obračalni polmer | Wa (mm) | 1367 | 1367 | 1367 | 1367 | 1367 |
| Širina prehoda za palete 1000 x 1200, podolžno | Ast (mm) | 2048 | 2048 | 2048 | 2048 | 2048 |

## Temperaturni območji

| | | HPT 20 FL | HPT 25 | HPT 25 GA | HPT 25 FL | HPT 30 |
|---|---|---|---|---|---|---|
| Temperatura | °C | od –12 do +50 | od –12 do +50 | od –12 do +50 | od –30 do +50 | od –12 do +50 |

## A

Avtorske pravice in blagovne znamke. . . . . 6

## D

Datum izdaje navodil. . . . . 6
Delovni postopki. . . . . 7
Dimenzije
HPT 20 FL. . . . . 64
HPT 25/HPT 25 GA/HPT 25 ST/HPT 30. . . . . 62
Dviganje. . . . . 51
Dvižni sistem. . . . . 34
Krmilni elementi. . . . . 34
Osnovni dvig. . . . . 34
Vzdrževanje. . . . . 54

## E

Embalaža. . . . . 8
ES/EU-izjava o skladnosti. . . . . 3

## H

Hidravlična tekočina. . . . . 23

## I

Industrijski viličar
Čiščenje. . . . . 44
Intervali vzdrževanja. . . . . 47
Intervali vzdrževanja in pregledov. . . . . 47
Izdaja navodil za uporabo. . . . . 6

## K

Kontaktni podatki. . . . . I
Krmilna kolesca
Pregled. . . . . 52

## L

Lastnik. . . . . 18

## M

Mesta oznak
Pregled. . . . . 27
Mesto uporabe. . . . . 12

## N

Načrt vzdrževalnih del. . . . . 47
Napačna uporaba varnostnih naprav. . . . . 20
Naprava za spuščanje
Nastavitev. . . . . 55
Naslov proizvajalca. . . . . I
Natovarjanje. . . . . 39
Nedovoljena uporaba. . . . . 11
Nevarnost za zaposlene. . . . . 15
Nosilnost. . . . . 38

## O

Obseg dokumentacije. . . . . 5
Odstranitev
Sestavni deli. . . . . 8
Okvare. . . . . 20
Olja. . . . . 22
Opozorilo glede neoriginalnih delov. . . . . 20
Opredelitev odgovornih oseb. . . . . 18
Oznaka skladnosti. . . . . 2

## P

Parkirna zavora (posebna oprema). . . . . 37
Ploščica. . . . . 28
Po čiščenju. . . . . 44
Posebna tveganja zaradi uporabe, ki so posledica upravljanja viličarja. . . . . 16
Poškodbe. . . . . 20
Potrošni material. . . . . 22
Odlaganje. . . . . 24
Varnostna navodila za rokovanje z olji. 22
Varnostni predpisi za hidravlično tekočino. . . . . 23
Pravice, dolžnosti in navodila za upravljalca. . . . . 19
Pravilna uporaba. . . . . 10
Pred nalaganjem tovora. . . . . 38
Pregledi. . . . . 0
Preglednica s podatki o vzdrževanju. . . . . 49
Premično krmilo
Namestitev. . . . . 31
Preostale nevarnosti, preostala tveganja. . 13
Preverjanje nivoja hidravličnega olja in preverjanje tesnjenja hidravličnega sistema. 57
Prikaz delovnih postopkov. . . . . 7
Prilagoditve. . . . . 20

## R

Redno testiranje. . . . . 21

## S

Simboli. . . . . 6
Splošni pogled. . . . . 26

Splošno. . . . . 2
Spremembe industrijskega viličarja. . . . . 20
Strokovnjak. . . . . 18

## T

Tehničnopodatkovni seznam. . . . . 65
Tekočine in maziva. . . . . 49
Tipični prikazi. . . . . 7
Tovor
nalaganje. . . . . 39
Tovorna kolesca
Pregled. . . . . 53
Transport. . . . . 42
Transport palet. . . . . 39

## U

UK Declaration of Conformity. . . . . 4
Uporaba v hladilnicah. . . . . 41
Upravljalec. . . . . 19
Usposobljenost osebja. . . . . 46

## V

Varnost. . . . . 0
Varnostni predpisi za rokovanje s tovorom. 38
Varnostni predpisi za vzdrževanje
Splošne informacije. . . . . 50
Varnostni pregled. . . . . 21
Vilice
Pregled. . . . . 57
Vizualni pregledi. . . . . 30
Vožnja čez mostove za natovarjanje. . . . . 40
Vožnja z dvigalom. . . . . 40
Vzdrževalna dela, za katera ni potrebna
posebna usposobljenost. . . . . 46
Vzdrževanje kolesc. . . . . 52

## Z

Zasilna zaustavitev. . . . . 36

STILL GmbH

50988011530 SL - 12/2021 - 07