Pôvodný návod na použitie

Vysokozdvižný paletový vozík

EXV 14 / 16 / 20
EXV 14i / 16i / 20i
EXV-SF 14 / 16 / 20
EXV-SF 14i / 16i / 20i
EXP 14 / 16 / 20
EXV 14D / 16D / 20D
EXV-SF 14D / 16D / 20D

0301 0303 0305 0323 0324 0325
0326 0327 0328 0329 0330 0331
0332 0333 0334 0335 0336 0337
0338 0339 0340

first in intralogistics

45758043318 SK - 09/2022 - 01

Adresa výrobcu a kontaktné údaje ▷

STILL GmbH
Berzeliusstraße 10
22113 Hamburg, Nemecko
Telefón: +49 (0) 40 7339-0
Fax: +49 (0) 40 7339-1622
E-mail: info@still.de
Webová stránka: http://www.still.de

Pravidlá pre prevádzkovateľa priemyselných vozíkov

Okrem tohto návodu na obsluhu sú k dispozícii aj zásady postupov obsahujúce ďalšie informácie pre prevádzkovateľov priemyselných vozíkov.

Táto príručka poskytuje informácie týkajúce sa manipulácie s priemyselnými vozíkmi:

- Informácie o výbere vhodných priemyselných vozíkov na konkrétny spôsob použitia
- Podmienky bezpečnej prevádzky priemyselných vozíkov
- Informácie týkajúce sa používania priemyselných vozíkov
- Informácie o doprave, prvom uvedení do prevádzky a uskladnení priemyselných vozíkov

Internetová adresa a kód QR ▷

K informáciám je možné kedykoľvek získať prístup zadaním adresy **https://m.still.de/vd-ma** do webového prehliadača alebo naskenovaním kódu QR.

1 Úvod

Údaje vysokozdvižného vozíka 2

Všeobecné informácie 2

Ako sa orientovať v tomto návode 2

Dátum vydania a najnovšej aktualizácie tohto návodu na obsluhu 4

Autorské práva a práva na obchodné značky 4

Dodávka vysokozdvižného vozíka a dokumentácie 4

Zoznam náhradných dielov 5

Označenie zhody 5

Vyhlásenie, ktoré sa týka obsahu vyhlásenia o zhode 6

Technický servis a náhradné diely 7

Typ použitia 7

Pracovné podmienky 8

Úpravy vysokozdvižného vozíka 8

Použité vybavenie 8

Povinnosti používateľa 9

Vplyv na životné prostredie 10

Likvidácia súčastí a batérií 10

Balenie 11

2 Bezpečnosť

Bezpečnostné predpisy 14

Všeobecné opatrenia 14

Všeobecné bezpečnostné pravidlá 14

Požiadavky na vozovky 15

Pripájacie káble batérie 15

Požiadavky na priestor na nabíjanie trakčnej batérie 15

Bezpečnostné predpisy pre obsluhu vysokozdvižného vozíka 15

Bezpečnostné predpisy týkajúce sa prevádzkových materiálov 16

Zvyškové riziko 18

Zostatkové nebezpečenstvá, zvyškové riziká 18

Elektromagnetické žiarenie 19

Neionizujúce žiarenie 20

Hluk 20

Vibrácie 21

Vyhlásenie o zhode v súlade so smernicou o rádiovom vybavení 2014/53/EÚ 21

Bezpečnostné testy 22
Pravidelné bezpečnostné prehliadky vozíka 22

Bezpečnostné zariadenia 23
Umiestnenie bezpečnostných zariadení 23
Poškodenie, poruchy a nesprávne používanie bezpečnostných prvkov 25

3 Prehľad

Technický opis 28

Prehľad 30

Prístroje a ovládacie prvky 31
Varianty spustenia/zastavenia 31
Spínací kľúč 31
Tlačidlo spustenia/zastavenia (voliteľné) 32
Numerická klávesnica – uvedenie do prevádzky pomocou kódu PIN (voliteľné vybavenie) 33
Fleetmanager (voliteľné vybavenie) 35
Ovládacie prvky na pákovom ovládacom držadle 37
Varianty zobrazenia 44
Displej 44
Display touch 48
Settings (9) 51
Language (7) 51
Units/Dateform (7) 51
Date (9) 52
Time (9) 52
Display (6) 53
PIN kód (voliteľný) 54
Performance (5) 57
Lift Cut-out (8) (voliteľná výbava, ktorú možno aktivovať, len ak je aktívna DLC3) . 58
Monitor (4) 59
Blokujúce výstrahy 60
Výstrahy 63
Rukoväť núdzového vypnutia 67

Pákové ovládacie držadlo 68
Polohy pákového ovládacieho držadla 68
Kombinované pákové ovládacie držadlo (ak je k dispozícii) 70
OptiSpeed Pákové ovládacie držadlo (použité len na verzii EXV a EXVi) 72

Typy zdvíhacích stožiarov 73

Bočná ochrana 75
Popis 75

Plošina 77
Popis 77

Definície smerov 79

Označenia 80
Umiestnenie štítkov 80
Sériové číslo 82
Štítok s označením nominálnej hodnoty 83
Informačný štítok 84
Prídavný štítok s označením pre dvojitý vysokozdvižný paletový vozík (EXV-D) 85
Označenie rámu podvozka 86

Voliteľné vybavenie a varianty 87
Zoznam voliteľného vybavenia a variantov 87
Dynamická kontrola zaťaženia (DLC) – voliteľná 89
Predpisy týkajúce sa používania systému DLC 3 89
Automatické spúšťanie oporných ramien (voliteľná výbava) 100
Montážna lišta príslušenstva s dátovou zásuvkou 102
Indikátor LED hladiny elektrolytu v batérii (voliteľný) 103
Spínač protikolízneho zariadenia (voliteľný) 104
Prídavné hydraulické vedenia (voliteľné vybavenie) 105

4 Používanie

Autorizované a bezpečné používanie 110
Používanie vozíkov v zhode s určeným účelom 110
Bezpečnostné pokyny týkajúce sa používania vozíka 110

Preprava a zdvíhanie vozíka 113
Transport vozíka 113
Preprava 113
Klimatické podmienky počas prepravy a skladovania 113
Nakladanie a vykladanie vozíka 114

Zábeh 115

Kontroly a úkony pred uvedením do prevádzky 116
Zoznam kontrol pred používaním 116

Ergonomické rozmery 118

Poloha obsluhy 119
Miesto pre obsluhu pre verziu bez plošiny 119
Poloha obsluhy vo verzii s plošinou. 121

Používanie vozíka 123
Zastavenie vozíka v prípade nebezpečenstva 123
Štartovanie vysokozdvižného vozíka. 123
Jazda s vozíkom 124
Smer riadenia vozíka. 125
Zmena smeru jazdy. 126
Brzdové systémy vozíka 126
Parkovanie a zastavenie vozíka 127
Používanie vysokozdvižného vozíka v mraziarenských skladoch. 129

Presun nákladu 130
Bezpečnostné predpisy pre manipuláciu s nákladom 130
Pred zdvíhaním záťaže musia byť vykonané kontroly 132
Nastavenie vzdialenosti vidlíc (pri príslušných typoch) 133
Automatická redukcia rýchlosti s vidlicami zdvihnutými nad bezpečnostné snímače . . . 134
Nakladanie nákladu. 134
Preprava nákladu 138
Pokladanie nákladu na zem 139
Jazda na svahoch 140
Ťahanie prívesov. 141

Nabíjanie batérie 142
Prístup k vnútorným súčastiam 142
Nabíjanie olovenej batérie. 144
Prepínač nabíjacej charakteristiky (len pre zabudovanú nabíjačku batérie) 144
Nabíjanie batérie pomocou zabudovanej nabíjačky batérie (doplnková výbava) 146
Typ batérie. 148
Príprava. 149

5 Údržba

Všeobecné informácie 152

Úkony predchádzajúce údržbe 153

Plánovaná údržba 154
Tabuľka prehľadu úkonov údržby 154

Údržba podľa potreby 157
Čistenie vysokozdvižného vozíka 157
Mazanie a čistenie zdvíhacích reťazí 157
Poistky. 158

Výmena batérie, vyberanie batérie z vrchnej strany 159
Výmena batérie s postranným vyberaním 162

Vyradenie z prevádzky 165
Všeobecné informácie 165
Vlečenie vysokozdvižného vozíka 166
Dočasné vyradenie z prevádzky 166
Kontroly po dlhšej odstávke 166
Trvalé vyradenie z prevádzky (Likvidácia) 166

6 Technické údaje

Celkové rozmery – EXV a EXVi 170

Celkové rozmery – EXV-SF a EXVi-SF 171

Katalógový list 172

EXP – celkové rozmery 187

Katalógový list 188

Katalógové listy 192

Batérie 207

Tabuľka s informáciami o olejoch a mazivách 209

Požiadavky na ekodizajn pre elektrické motory a pohony s variabilnými otáčkami . . . 209

1

Úvod

Údaje vysokozdvižného vozíka

Odporúčame, aby ste si do nasledujúcej tabuľky zaznamenali hlavné údaje vysokozdvižného vozíka, aby boli k dispozícii v prípade vyžiadania predajnou sieťou alebo autorizovaným servisným strediskom.

Typ	
Sériové číslo	
Termín dodania	

Všeobecné informácie

- Tento návod obsahuje „originálne pokyny“ poskytnuté výrobcom.
- "Obsluha" je definovaná ako osoba jazdiaca s vysokozdvižným vozíkom.
- "Používateľ" je fyzická alebo právnická osoba, ktorá používa vysokozdvižný vozík prostredníctvom obsluhy.
- Obsluha si musí prečítať, porozumieť a dodržiavať obsah tohto návodu, štítkov a nálepiek umiestnených na vozíku, aby sa zaručilo správne používanie vysokozdvižného vozíka a predišlo nehodám.
- Tento návod musí byť starostlivo uložený a musí zostať vo vozíku pre možnosť rýchlej konzultácie.
- Výrobca nepreberá žiadnu zodpovednosť za žiadne nehody osôb ani poškodenie vecí, ku ktorým dôjde v dôsledku nedodržania obsahu tohto návodu, štítkov a nálepiek na vozíku.
- Vysokozdvižný vozík sa nesmie používať iným spôsobom, ako je spôsob uvedený v tomto návode.
- Vysokozdvižný vozík smie používať len príslušne vyškolená obsluha. Potrebné školenie obsluhy vám zabezpečí autorizovaná predajná sieť.
- Osoby pracujúce v blízkosti vysokozdvižného vozíka musia byť tiež poučené o rizikách spojených s používaním vysokozdvižného vozíka.
- Kvôli zrozumiteľnosti niektoré obrázky v tomto návode zobrazujú vysokozdvižný vozík bez bezpečnostného vybavenia (kryty, panely atď.). Vysokozdvižný vozík sa nesmie používať bez bezpečnostného vybavenia.

Ako sa orientovať v tomto návode

Na začiatku návodu je uvedený obsah, ktorý zjednodušuje používanie. Návod je rozdelený do kapitol so špecifickým obsahom. Názov a nadpis kapitoly sú uvedené vo vrchnej časti každej stránky. Na spodnej časti každej stránky nájdete nasledujúce informácie: typ návodu, identifikačný kód, jazyk a verzia návodu na obsluhu.

V návode je uvedených niekoľko všeobecných informácií. Zamerajte sa len na informácie platné pre váš konkrétny vysokozdvižný vozík.

Na zvýraznenie niektorých častí návodu boli použité nasledujúce symboly.

⚠ NEBEZPEČENSTVO

Nedodržiavanie pokynov zvýraznených týmto symbolom môže ohroziť bezpečnosť.

⚠ POZOR

Nedodržiavanie pokynov zvýraznených týmto symbolom môže viesť k poškodeniu vysokozdvižného vozíka a v niektorých prípadoch spôsobiť neplatnosť záruky.

UPOZORNENIE

Tento symbol sa používa na označenie dodatočných informácií.

UPOZORNENIE TÝKAJÚCE SA ŽIVOTNÉHO PROSTREDIA

Nedodržiavanie pokynov zvýraznených týmto symbolom môže viesť k poškodeniu životného prostredia.

Dátum vydania a najnovšej aktualizácie tohto návodu na obsluhu

Dátum vydania tohto návodu na obsluhu je vytlačený na obálke.

Výrobca sa snaží neustále zdokonaľovať svoje priemyselné vozíky, a preto si vyhradzuje právo na implementáciu zmien a odmietnutie záručných nárokov vzťahujúcich sa na informácie uvedené v tomto návode.

Technickú pomoc a podporu získate vo svojom najbližšom servisnom stredisku schválenom výrobcom.

Autorské práva a práva na obchodné značky

Tento návod sa nesmie reprodukovať, prekladať ani poskytovať tretím stranám – vrátane výňatkov – bez výslovného písomného súhlasu výrobcu.

Dodávka vysokozdvižného vozíka a dokumentácie

Vozík musí mať všetko požadované voliteľné vybavenie a musí byť dodaný s nasledujúcou dokumentáciou:

- Originálne pokyny
- Vyhlásenie o zhode

Ak sa vozík dodáva s trakčnou batériou a/alebo nabíjačkou batérie, skontrolujte, či takýto výrobok zodpovedá objednávke a či dodávka obsahuje príslušný návod na obsluhu a údržbu, ako aj vyhlásenie o zhode pre nabíjačku batérií.

Ak sa používa použité vybavenie alebo iné vybavenie alebo zariadenia, uistite sa, že tieto výrobky zodpovedajú objednávke a že je súčasťou dodávky aj príslušný návod na obsluhu a údržbu a príslušné vyhlásenie o zhode (ak to vyžadujú príslušné predpisy).

Vyššie uvedená dokumentácia sa musí uchovávať počas celej prevádzkovej životnosti vozíka. V prípade straty alebo poškodenia dokumentácie požiadajte autorizovanú predajnú sieť o kópie originálnej dokumentácie.

Zoznam náhradných dielov

▷

Môžete požiadať o prevzatie katalógu náhradných dielov tak, že skopírujete adresu **https://sparepartlist.still.eu** do webového prehliadača alebo naskenujete kód QR zobrazený na bočnej strane.

Na webovej stránke zadajte nasledujúce heslo: **Spareparts24!**

Na nasledujúcej obrazovke zadajte svoju e-mailovú adresu a výrobné číslo vozíka. Následne dostanete e-mail s prepojením, kde si môžete prevziať katalóg náhradných dielov.

2511

Označenie zhody

▷

Výrobca využíva označenie zhody na vyjadrenie zhody priemyselného vozíka s príslušnými smernicami v čase jeho uvedenia na trh:

- CE: Európska únia (EÚ)
- UKCA: Spojené kráľovstvo (UK)
- EAC: Eurázijská ekonomická únia

Označenie zhody sa upevní na výrobný štítok. Vyhlásenie o zhode sa vydáva pre trhy EÚ a Spojeného kráľovstva.

Neschválené zásahy do konštrukcie priemyselného vozíka alebo nadstavby naň môžu ohroziť bezpečnosť. Rušia preto platnosť Vyhlásenia o zhode.

conformity symbols

Vyhlásenie, ktoré sa týka obsahu vyhlásenia o zhode

Vyhlásenie

STILL GmbH
Berzeliusstraße 10
22113 Hamburg, Nemecko

Vyhlasujeme, že uvedené zariadenie vyhovuje najnovšej platnej verzii nižšie uvedených smerníc:

Typ priemyselného vozíka	**podľa tohto návodu na obsluhu**
Model	**podľa tohto návodu na obsluhu**

– "smernica pre strojné zariadenia 2006/42/ES" [1)]
– "bezpečnostné predpisy o dodávke strojných zariadení 2008, 2008 č. 1597" [2)]

Osoby oprávnené zostaviť technickú dokumentáciu:

Pozrite si Vyhlásenie o zhode

STILL GmbH

[1)] Pre trhy Európskej únie, krajiny uchádzajúce sa o členstvo v EÚ, štáty EZVO a Švajčiarsko.
[2)] Pre trh v Spojenom kráľovstve.

Dokument s Vyhlásením o zhode sa dodáva spolu s priemyselným vozíkom. Uvedené vyhlásenie potvrdzuje súlad s ustanoveniami smernice ES pre strojné zariadenia a s bezpečnostnými predpismi o dodávke strojných zariadení 2008, 2008 č. 1597.

Neschválené zásahy do konštrukcie priemyselného vozíka alebo nadstavby naň môžu ohroziť bezpečnosť. Rušia preto platnosť Vyhlásenia o zhode.

Vyhlásenie o zhode musí byť starostlivo uložené a v prípade potreby dostupné pre zodpovedné orgány. Pri predaji priemyselného vozíka je potrebné odovzdať toto vyhlásenie novému majiteľovi.

Technický servis a náhradné diely

Plánovanú údržbu a všetky opravy vysokozdvižného vozíka zverte len autorizovanej servisnej sieti.

Autorizovaná servisná sieť disponuje personálom vyškoleným výrobcom, originálnymi náhradnými dielmi a nástrojmi potrebnými na údržbu a opravy.

Servis zabezpečovaný autorizovanou servisnou sieťou a používanie originálnych náhradných dielov zabezpečí dlhodobé udržanie správnych technických vlastností vysokozdvižného vozíka.

Na údržbu a opravy vysokozdvižného vozíka sa môžu používať len originálne náhradné diely dodané výrobcom. V prípade používania neoriginálnych náhradných dielov sa zruší platnosť záruky a zodpovednosť za všetky nehody spôsobené nevhodnosťou neoriginálnych dielov preberá používateľ.

Typ použitia

Za „normálne používanie“ vysokozdvižného vozíka sa považuje:

- zdvíhanie a preprava nákladov pomocou vidlíc s hmotnosťou a ťažiskom v rámci uvedených hodnôt (pozrite si kapitolu 6 – Technické údaje),
- preprava a zdvíhanie na hladkom, rovnom a kompaktnom povrchu,
- preprava a zdvíhanie stabilného nákladu rovnomerne rozloženého na vidliciach,
- preprava a zdvíhanie s ťažiskom nákladu približne v strednej pozdĺžnej osi vysokozdvižného vozíka.

⚠ NEBEZPEČENSTVO

Vysokozdvižný vozík sa nesmie používať na iné účely.

V prípade akéhokoľvek iného spôsobu použitia používateľ plne zodpovedá za úrazy osôb a škody na majetku a stráca nárok na poskytovanie záruky.

Nasledujúce situácie sú príkladmi nesprávneho používania vysokozdvižného vozíka:

- preprava po nerovných (nepravidelných alebo nekompaktných) povrchoch,
- náklady, ktoré prekračujú obmedzenia hmotnosti alebo polohy ťažiska,
- preprava nestabilných nákladov,
- preprava nákladov, ktoré nie sú na vidliciach rozmiestnené rovnomerne,
- preprava kývajúcich sa nákladov,
- preprava nákladu s ťažiskom výrazne posunutým voči strednej pozdĺžnej rovine vysokozdvižného vozíka,
- preprava nákladov s rozmermi, ktoré prekážajú obsluhe vo výhľade pri jazde,
- preprava nákladov naložených do výšky tak, že môžu spadnúť na obsluhu,
- jazda s nákladom umiestneným viac ako 300 mm nad zemou,
- preprava alebo zdvíhanie osôb,
- Tlačenie nákladu
- jazda z/do kopca s nákladom smerujúcim z kopca,
- otáčanie vo veľkej rýchlosti,
- zatáčanie alebo jazda naprieč svahom (nahor alebo nadol),
- narážanie do statických alebo pohyblivých konštrukcií,

⚠ NEBEZPEČENSTVO

Nesprávne používanie môže spôsobiť prevrátenie vysokozdvižného vozíka alebo nákladu.

Pracovné podmienky

Vozík bol skonštruovaný a vyrobený na vnútornú prepravu.

Vozík sa nesmie používať, ak klimatické podmienky presahujú:

- maximálna teplota okolia: +40 °C,
- minimálna teplota okolia: +5 °C.
- nadmorská výška 2 000 m,
- relatívna vlhkosť vzduchu medzi 30 % až 95 % (nekondenzujúca).

⚠ POZOR

Nepoužívajte vozík v prašnom prostredí.

Používanie vozíka v prostredí s vysokou koncentráciou soli vo vzduchu alebo vode môže spôsobiť problémy s vozíkom a môže dôjsť ku korózii kovových častí.

Vozík, ktorý sa musí používať v podmienkach mimo obmedzení uvedených vyššie alebo v náročných podmienkach (nepriaznivé počasie, chladiarenské priestory, prítomnosť silných magnetických polí atď.), musí byť vždy vhodne upravený a musia sa vykonať bezpečnostné opatrenia. Informácie získate v autorizovanej predajnej sieti.

⚠ NEBEZPEČENSTVO

Vozík sa nesmie používať v prostredí, kde hrozí nebezpečenstvo výbuchu, nesmie sa používať na manipuláciu s výbušným materiálom.

Vozíky, ktoré sa musia používať v prostredí, kde hrozí nebezpečenstvo výbuchu alebo vozíky, ktoré musia manipulovať s výbušným nákladom, vyžadujú vhodné vybavenie, ku ktorému musí byť priložené osobitné vyhlásenie o zhode, ktoré nahrádza vyhlásenie o zhode štandardného vozíka, aj s príslušným návodom na obsluhu a údržbu.

Ďalšie informácie získate v autorizovanej predajnej sieti.

Úpravy vysokozdvižného vozíka

Vysokozdvižný vozík sa nesmie upravovať žiadnym spôsobom. V opačnom prípade zanikne platnosť certifikátu ES a záruky s výnimkou:

- Montáž príslušenstva, iba ak je dodané výrobcom
- Montáž vybavenia, iba ak je dodané výrobcom

⚠ VAROVANIE

Pred inštaláciou voliteľného alebo doplnkového vybavenia sa obráťte výhradne na zástupcu predajnej siete autorizovanej výrobcom.

⚠ NEBEZPEČENSTVO

Ak je vysokozdvižný vozík vybavený v továrni alebo neskôr zariadeniami, ktoré vyžarujú neionizujúce žiarenie (ako sú rádiové vysielače a prijímače, čítač kódov RFID, údajové terminály, skenery atď.), musí sa overiť, či sú tieto zariadenia kompatibilné s prítomnosťou obslužných pracovníkov, ktorí používajú zdravotnícke prístroje (ako napr. kardiostimulátory).

Použité vybavenie

Ak chcete po nákupe pridať doplnkové vybavenie, musíte sa obrátiť na predajnú sieť autorizovanú výrobcom vozíka, ktorý:

- overiť možnosť pripojenia,
- nainštalovať zariadenie,
- pridať štítok s novou zvyškovou kapacitou,
- poskytnúť dokumentáciu o zariadení (návod na obsluhu a údržbu a vyhlásenie o zhode)

⚠ POZOR

Používateľ vozíka musí byť vyškolený na ovládanie a správne používanie vybavenia

Používateľ musí pred použitím vybavenia skontrolovať jeho správne fungovanie.

Povinnosti používateľa

Používatelia musia dodržiavať príslušné legislatívne predpisy vzťahujúce sa na používanie a údržbu vysokozdvižných vozíkov.

Vplyv na životné prostredie

Likvidácia súčastí a batérií

Vozík sa skladá z rôznych materiálov. Ak je potrebné vymeniť a zlikvidovať súčasti alebo batérie, musia sa:

- zlikvidovať,
- zaobchádzať s ním alebo
- recyklovať ho v súlade s regionálnymi a štátnymi smernicami.

UPOZORNENIE

Pri likvidácii batérií sa musíte riadiť pokynmi podľa návodu na obsluhu od výrobcu batérie.

UPOZORNENIE TÝKAJÚCE SA ŽIVOTNÉHO PROSTREDIA

Pri likvidácii odporúčame spolupracovať so spoločnosťou zaoberajúcou sa riadením likvidácie odpadu.

Balenie

Na zvýšenie ochrany sú počas prepravy niektoré časti vysokozdvižného vozíka zabalené. Toto balenie musí byť kompletne odstránené pred prvým uvedením do prevádzky.

UPOZORNENIE TÝKAJÚCE SA ŽIVOTNÉHO PROSTREDIA

Po dodaní vozíka treba obalový materiál vhodným spôsobom zlikvidovať.

2

Bezpečnosť

Bezpečnostné predpisy

Všeobecné opatrenia

UPOZORNENIE

Nasledujú niektoré bezpečnostné opatrenia, ktoré je potrebné dodržiavať pri práci s vysokozdvižným vozíkom. Tieto opatrenia zahŕňajú aj tie, ktoré sú uvedené v "**Pravidlách správneho používania priemyselných vozíkov**".

Všeobecné bezpečnostné pravidlá

- Vysokozdvižný vozík smie obsluhovať iba kvalifikovaný, vyškolený a oprávnený personál.
- Na vysokozdvižný vozík neinštalujte žiadne príslušenstvo, pokiaľ ho nedodáva a neodporúča výrobca.
- Aby ste obmedzili akékoľvek riziká na minimum, udržujte vysokozdvižný vozík v dokonalom prevádzkovom stave.
- Nepoužívajte vysokozdvižný vozík s otvorenou kapotou či dverami, ani s demontovanými ochrannými krytmi.
- Údajové štítky na vysokozdvižnom vozíku sa musia udržiavať v dobrom stave, v prípade poškodenia ich treba vymeniť.
- Pozorne si prečítajte a dodržiavajte všetky bezpečnostné pokyny, s ktorými sa stretnete na vysokozdvižnom vozíku.
- Skontrolujte, či nad vysokozdvižným vozíkom je dostatok priestoru.
- Neparkujte vysokozdvižný vozík pred protipožiarnymi zariadeniami, požiarnymi únikmi ani na miestach, kde by mohol blokovať premávku.
- Ak vysokozdvižný vozík vykazuje známky poruchy alebo opotrebovania a existuje dôvod, prečo ho nepovažovať za bezpečný, prestaňte ho používať, zaparkujte ho a problém oznámte správcovi údržby.
- Dodržiavajte bezpečnú vzdialenosť od nadzemných vysokonapäťových vedení. Dodržiavajte bezpečné vzdialenosti podľa ustanovení kompetentných orgánov.
- Nikdy nezdvíhajte náklad s použitím iba jednej vidlice.
- Náklad umiestňujte na nosník vidlíc alebo takým spôsobom, aby ťažisko nákladu bolo čo možno najbližšie k nosníku vidlíc.
- Náklad musí byť umiestnený na ramenách vidlíc tak, aby sa jeho ťažisko nachádzalo v strede medzi ramenami.
- Nejazdite s nákladom posunutým do strán mimo stred voči osi vysokozdvižného vozíka. V prípade nedodržania tohto pravidla môže byť ohrozená stabilita vysokozdvižného vozíka.
- Skontrolujte, či povrch, na ktorom spočíva náklad, je schopný uniesť jeho hmotnosť.
- Vždy používajte bezpečnostný odev, ktorý vyhovuje platným predpisom, a všetky potrebné osobné ochranné prostriedky.
- Nejazdite po nespevnenom alebo kopcovitom povrchu, prípadne po schodoch.
- Nejazdite s nákladom zdvihnutým vyššie ako 300 mm nad zemou.
- Neotáčajte sa ani nestohujte náklad na svahoch.
- Na svahoch znížte rýchlosť.
- Nevystavujte vysokozdvižný vozík zaťaženiu nad limity, ktoré sú uvedené na štítkoch s údajmi o kapacite.
- Vozík nie je dovolené používať osobám pod vplyvom drog a alkoholu.
- Obsluha nesmie používať prehrávač MP3 ani žiadne iné elektrické zariadenia, ktoré môžu odvádzať pozornosť od okolitého pracovného prostredia.

Požiadavky na vozovky

Pracovný povrch musí byť rovnomerný a bez dier alebo priehlbín, ktoré nemožno jednoducho obísť. Prípadné schodíky musia byť vybavené rampami na zabránenie nárazov kolies, ktoré môžu ovplyvniť celú konštrukciu vozíka.

⚠ POZOR

Prejazd s vozíkom cez praskliny alebo poškodené miesta na podlahe je zakázaný. Nečistoty a akékoľvek objekty v jazdnej dráhe treba okamžite odstrániť. Zamestnávateľ musí zabezpečiť splnenie požiadaviek na podlahu. Z tohto dôvodu výrobca nezodpovedá za žiadne škody na vozíku (najmä na kolesách, nábojoch atď.) spôsobené použitím na nevhodných povrchoch.

Pripájacie káble batérie

⚠ POZOR

Pripájanie NEORIGINÁLNYCH pripájacích káblov batérie do zásuvky môže byť nebezpečné (pozrite si nákupné informácie v katalógu náhradných dielov)

Požiadavky na priestor na nabíjanie trakčnej batérie

Priestor, v ktorom sa nabíja trakčná batéria, musí byť dostatočne vetraný, aby sa zriedili alebo odstránili vznikajúce plyny (v súlade s platnými vnútroštátnymi predpismi).

Bezpečnostné predpisy pre obsluhu vysokozdvižného vozíka

- Operátor sa musí dôkladne oboznámiť s vysokozdvižným vozíkom, aby vedel lepšie opísať prípadné poruchy a pomôcť tak servisnému personálu. Operátor, vyškolený a oprávnený na obsluhu vysokozdvižného vozíka, musí byť oboznámený s jeho ovládaním a výkonom.
- Akékoľvek poruchy (vŕzganie, úniky a pod.) treba okamžite nahlásiť, nakoľko pri zanedbaní môžu spôsobiť vážne poškodenie/poruchu.
- Vykonávajte kontroly podľa kapitoly „Denné kontroly“.

UPOZORNENIE TÝKAJÚCE SA ŽIVOTNÉHO PROS

Nahláste akýkoľvek únik oleja alebo akumulátorovej kvapaliny: sú nebezpečné a vysoko kontaminujúce.

⚠ POZOR

Ak cítite zápach horenia, zastavte vysokozdvižný vozík a vypnite motor, potom odpojte batériu.

Bezpečnostné predpisy týkajúce sa prevádzkových materiálov

Predpisy pre prácu s pracovnými materiálmi a ich likvidáciu

UPOZORNENIE TÝKAJÚCE SA ŽIVOTNÉHO PROSTREDIA

Nesprávne použitie a likvidácia pracovných materiálov a čistiacich prostriedkov môže mať za následok vážne poškodenie životného prostredia.

Pracovné materiály vždy používajte primeraným spôsobom, riaďte sa pokynmi výrobcu na použitie daného produktu.

Pracovné materiály skladujte zásadne v obaloch, ktoré sú na to určené, a v priestoroch, ktoré spĺňajú príslušné požiadavky.

Pracovné materiály môžu byť horľavé, preto zabráňte ich kontaktu s horúcimi predmetmi alebo otvoreným ohňom.

Pri dopĺňaní pracovných materiálov musia byť použité obaly čisté.

Dodržiavajte výrobcom vydané bezpečnostné pokyny a pokyny na likvidáciu, ktoré sa týkajú prevádzkových materiálov a čistiacich prostriedkov.

Oleje ani iné pracovné kvapaliny nerozlievajte! Každú rozliatu kvapalinu je potrebné okamžite pozberať a neutralizovať absorpčným materiálom (napr. látkou absorbujúcou olej), a potom zlikvidovať podľa platných predpisov.

Vždy dodržiavajte predpisy na ochranu pred znečistením životného prostredia!

Pred prácami, ktoré zahŕňajú mazanie, výmenu filtra alebo zásah do hydraulického systému, je problémové miesto nutné dôkladne vyčistiť.

Vymenené diely je potrebné vždy zlikvidovať v súlade s predpismi na ochranu životného prostredia.

Oleje

- Zabráňte styku s pokožkou.
- Nevdychujte olejové výpary.
- Pri údržbe na vozíku vždy používajte vhodné osobné ochranné prostriedky (rukavice, okuliare atď.), aby ste zabránili kontaktu oleja s pokožkou.

UPOZORNENIE TÝKAJÚCE SA ŽIVOTNÉHO PROSTREDIA

Použité oleje a príslušné filtre obsahujú látky, ktoré sú nebezpečné pre životné prostredie a je potrebné ich zlikvidovať podľa platných nariadení. Odporúčame obrátiť sa na autorizovanú servisnú sieť.

⚠ NEBEZPEČENSTVO

Prienik hydraulického oleja, ktorý pod vysokým tlakom uniká z hydraulického systému vysokozdvižného vozíka, do pokožky je nebezpečný. V takomto prípade okamžite vyhľadajte lekársku pomoc.

⚠ NEBEZPEČENSTVO

Aj malý prúd oleja pri vysokom tlaku môže preniknúť do pokožky. Na vyhľadávanie únikov používajte kúsok kartónu.

Akumulátorová kyselina

- Nevdychujte výpary: sú jedovaté.
- Používajte vhodné osobné ochranné prostriedky, aby ste zabránili kontaktu s pokožkou.
- Akumulátorová kyselina má leptavý účinok: pri zasiahnutí pokožky postihnuté miesto omývajte veľkým množstvom vody.
- Pri nabíjaní batérie sa môže vytvoriť výbušná zmes plynov. Priestory, v ktorých sa nabíjajú batérie, preto musia zodpovedať príslušným predpisom (napr. norme EN 50272-3 atď.).
- V okruhu 2 m od nabíjanej batérie alebo priestoru nabíjania batérie NEFAJČITE a NEPOUŽÍVAJTE otvorený oheň ani svetlo.

UPOZORNENIE

Viac informácií nájdete v návode na použitie konkrétnej batérie.

UPOZORNENIE TÝKAJÚCE SA ŽIVOTNÉHO PROS

Batérie obsahujú látky, ktoré ohrozujú životné prostredie. Pri výmene a likvidácii opotrebovanej batérie je nutné postupovať podľa predpisov. Odporúčame obrátiť sa na autorizovanú servisnú sieť, ktorá disponuje technológiou na ekologickú likvidáciu podľa platných predpisov.

Zvyškové riziko

Zostatkové nebezpečenstvá, zvyškové riziká

Ani napriek opatrnému používaniu a dodržiavaniu noriem a predpisov nemožno pri používaní vozíka úplne vylúčiť výskyt všetkých rizík.

Komponenty vozíka ako aj celého systému vyhovujú súčasným bezpečnostným požiadavkám. Ani napriek používaniu vozíka výhradne na určený účel a pri dodržiavaní všetkých pokynov nemožno vylúčiť určité zvyškové riziká.

Dokonca ani mimo definované rizikové oblasti vozíka nemožno vylúčiť zvyškové riziká. Osoby nachádzajúce sa v blízkosti vozíka musia byť mimoriadne ostražité, aby mohli okamžite reagovať v prípade poruchy, nehody, havárie a pod.

⚠ VAROVANIE

Všetky osoby nachádzajúce sa v blízkosti vozíka musia byť poučené o rizikách vyplývajúcich z jeho používania.

Navyše treba upriamiť pozornosť na časť Bezpečnostné pokyny v tomto návode na obsluhu.

Medzi riziká môže patriť:

- únik prevádzkových tekutín spôsobený trhlinami, prasknutím potrubia alebo nádrží a pod.,
- riziko nehody pri jazde na rampách alebo pri nedostatočnej viditeľnosti, atď.,
- pád, zakopnutie a pod. pri používaní vozíka, najmä pri mokrom alebo zľadovatenom povrchu alebo pri unikajúcich pracovných tekutinách,
- Riziko požiaru a explózie spôsobené batériami a elektrickým napätím.
- Ľudská chyba ako následok nedodržania bezpečnostných predpisov,
- neodstránené poškodenia alebo chybné a opotrebované súčasti,
- nedostatočná údržba a kontrola,
- použitie nesprávnych spotrebných materiálov,
- nedodržanie servisných intervalov.

Výrobca nenesie žiadnu zodpovednosť za nehody s účasťou vozíka, ku ktorým došlo v

dôsledku nedodržania týchto predpisov prevádzkovateľom, či už úmyselným, alebo z nedbanlivosti.

Stabilita

Stabilita vozíka bola testovaná podľa najnovších technologických noriem a je zaručená, ak sa vozík používa správne a v medziach stanoveného účelu. Tieto normy však berú do úvahy iba také statické a dynamické odstredivé sily, ktoré sa môžu prejaviť počas používania v súlade s prevádzkovými normami a pri používaní na stanovený účel. V extrémnych prípadoch hrozí nebezpečenstvo prekročenia momentu prevrátenia spôsobené neprávnym používaním alebo nesprávnou prevádzkou, ktorá negatívne ovplyvňuje stabilitu.

Riziká spôsobené nesprávnym používaním (a teda zakázané z tohto dôvodu) môžu zahŕňať:

- strata stability v dôsledku nestabilného alebo nespevneného nákladu a pod.,
- zatáčanie pri vysokej rýchlosti;
- jazda so zdvihnutým nákladom,
- jazda s nákladom prečnievajúcim do strán (napr. bočný posuv),
- otáčanie a jazda priečne na svahu,
- jazda na svahu s nákladom smerujúcim z kopca,
- nadrozmerný náklad,
- kolísajúci sa náklad,
- schody alebo okraje rámp.

⚠ VAROVANIE

Tieto riziká sú spôsobené nesprávnym používaním.

Nesprávne používanie (napr. kývajúci sa náklad, preprava tekutín atď.) je zakázané, pokiaľ nie je výslovne písomne schválené výrobcom.

Elektromagnetické žiarenie

Na tento vozík sa vzťahujú hraničné hodnoty pre elektromagnetické vyžarovanie a odolnosť stanovené v norme EN 12895.

Prípadné následné pripojenie elektrického a/alebo elektronického zariadenia k zásuvke na výrobku zo závodu by mohlo ovplyvniť elektromagnetickú kompatibilitu vozíka a tým aj zrušiť platnosť pôvodného certifikátu. Všetky elektrické a/alebo elektronické nástavce musia nainštalovať špeciálne vyškolení pracovníci v súlade s technickými predpismi. Výrobca

NIE JE v žiadnom prípade zodpovedný za nesprávne fungovanie vozíka alebo za akékoľvek zranenia a/alebo škody spôsobené predmetmi a/alebo osobami v dôsledku úprav pôvodného výrobku zo závodu.

Neionizujúce žiarenie

Ak je vozík vybavený v továrni alebo neskôr zariadeniami, ktoré vyžarujú neionizujúce žiarenie (ako sú rádiové vysielače a prijímače, čítače kódov RFID, údajové terminály, skenery atď.), musí sa overiť, či sú tieto zariadenia kompatibilné s prítomnosťou obslužných pracovníkov, ktorí používajú zdravotnícke prístroje (ako napr. kardiostimulátory).

Hluk

Úroveň akustického tlaku v priestore sedadla vodiča	L_{pAZ} < 70 dB (A)
Faktor odchýlky	K_{pA}=4 dB (A)

Hodnota je určená na základe skúšobného cyklu podľa harmonizovanej európskej normy EN 12053 a deklarovanej podľa normy EN ISO 4871 s váženým percentuálnym podielom časov režimov prepravy, zdvíhania a voľnobehu.

⚠ POZOR

Vyššie uvedenú hodnotu možno použiť na porovnanie vysokozdvižných vozíkov rovnakej kategórie. Toto nie je možné použiť na určenie úrovne hluku na pracoviskách (denné vystavenie osôb emisiám hluku). Pri skutočnom používaní vozíka napr. v rôznych režimoch prevádzky, rôznych prevádzkových podmienkach a v prítomnosti ďalších zdrojov hluku sa môžu vyskytnúť úrovne hluku, ktoré sú menšie alebo väčšie ako hodnoty uvedené vyššie.

Vibrácie

Vibrácie, ktorým sú vystavené ruky a ramená

Táto hodnota platí pre všetky modely vozíka:

- $\bar{a}_w$ <2,5 m/s^2

UPOZORNENIE

Prevádzkovateľ vozíka je povinný stanoviť mieru vibrácií na rukách/ramenách operátora, aj keď tieto hodnoty nepredstavujú žiadne riziko, ako v tomto prípade.

Vibrácie, ktorým je vystavené telo alebo nohy

Nasledujúce hodnoty vibrácií, ktorým je vystavené telo, prípadne nohy, platia pre vozíky so sklápacou plošinou, na ktorej stoji obsluha.

Nasledujúca hodnota platí pre vozíky s nosnosťou 1400 kg a 1600 kg:

- $\bar{a}_{w,zF}$ = 0,60 m/s^2
  Neistota K = ± 0,18 m/s^2

Nasledujúca hodnota platí pre vozíky s nosnosťou 2000 kg:

- $\bar{a}_{w,zF}$ = 0,97 m/s^2
  Neistota K = ± 0,29 m/s^2

Hodnota vyhovuje harmonizovanej európskej norme EN 13059 (Bezpečnosť priemyselných vozíkov - metódy na meranie vibrácií).

POZOR

Vyššie uvedenú hodnotu možno použiť na porovnanie vysokozdvižných vozíkov rovnakej kategórie. Nedá sa použiť na určenie dennej expozície obsluhujúceho pracovníka vibráciám pri skutočnej prevádzke vozíka. Tieto vibrácie závisia od prevádzkových podmienok (stav podlahy, spôsob použitia atď.), a preto treba dennú expozíciu vypočítať pomocou údajov miesta používania.

Vyhlásenie o zhode v súlade so smernicou o rádiovom vybavení 2014/53/EÚ

Výrobcovia rádiového vybavenia, ktoré je nainštalované v priemyselnom vozíku, vyhlasujú, že rádiové vybavenie zodpovedá smernici o rádiovom vybavení 2014/53/EÚ. Vyhlásenie o zhode si môžete pozrieť na nasledujúcej internetovej adrese:

https://www.still.de/eu-declarations.html

Bezpečnostné testy

Pravidelné bezpečnostné prehliadky vozíka ▷

Bezpečnostná kontrola na základe času a mimoriadnych udalostí

Prevádzkovateľ musí zabezpečiť, aby bol vysokozdvižný vozík skontrolovaný minimálne raz do roka alebo po vážnych udalostiach.

Vzhľadom na riziko nehôd musí byť súčasťou kontroly aj úplný test technického stavu vozíka. Okrem toho sa musí vykonať dôkladná kontrola, či sa na vozíku nevyskytujú poškodenia, ktoré mohli byť spôsobené nesprávnym používaním. Musí byť vyhotovený protokol o kontrole. Výsledky kontroly je potrebné uchovať do vykonania ďalších dvoch prehliadok.

Dátum kontroly je indikovaný na nálepke na vozíku.

– So servisným strediskom uzatvorte dohodu o pravidelných bezpečnostných prehliadkach vozíka.

– Dodržiavajte smernice pre kontroly vozíkov v súlade s FEM 4.004.

Prevádzkovateľ je zodpovedný za to, že zabezpečí neodkladnú opravu akýchkoľvek porúch.

– Obráťte sa na servisné centrum.

UPOZORNENIE

Riaďte sa predpismi platnými vo vašej krajine!

Bezpečnostné zariadenia

Umiestnenie bezpečnostných zariadení

Hlavné bezpečnostné zariadenia na vozíku

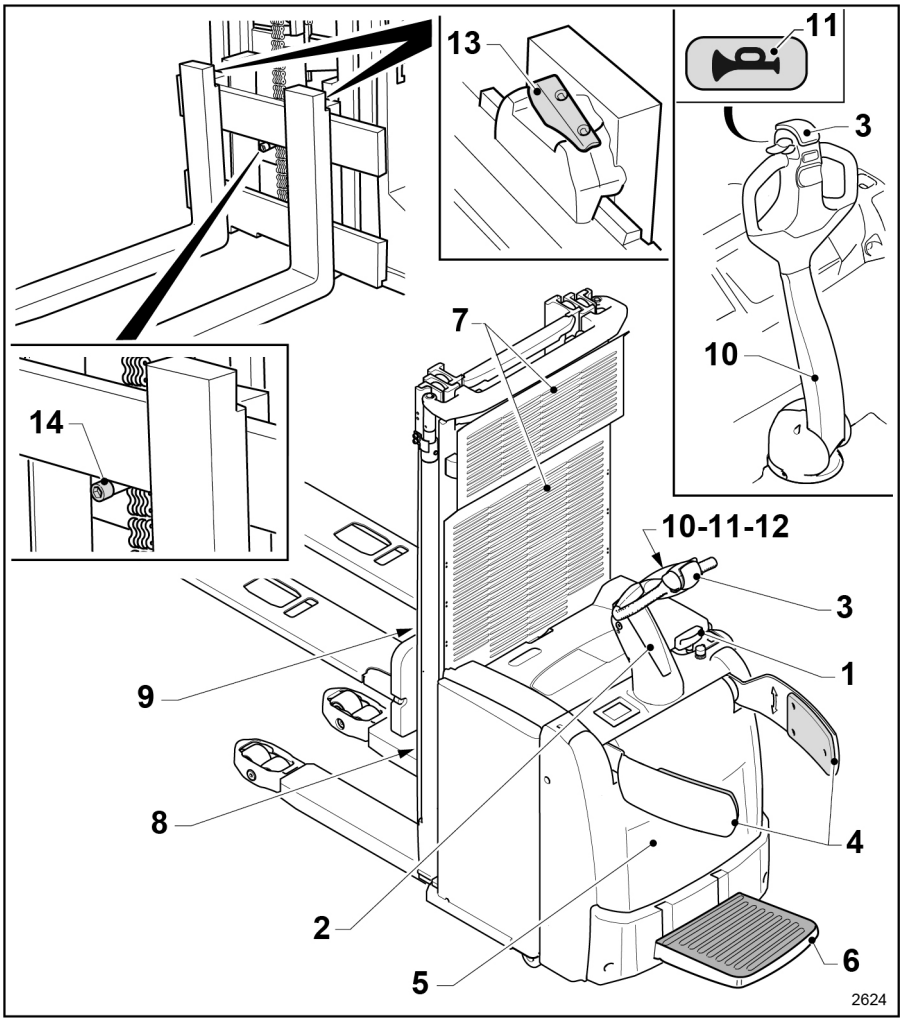

1 Rukoväť núdzového vypnutia.

2 Snímač polohy pákového ovládacieho držadla. Vozík sa nepohne, ak nie je pákové ovládacie držadlo v správnej polohe na použitie

3 Spínač protikolízneho zariadenia obsluhy.

4 Postranná ochrana obsluhy. Zabraňuje pádu obsluhy z plošiny v režime riadenia s jazdiacou obsluhou (ak je k dispozícii).

Bezpečnostné zariadenia

5 Ochranné kryty upevnené skrutkami. Nikdy nepoužívajte vozík bez ochranných krytov

6 Snímač prítomnosti obsluhy na plošine (ak je vo výbave). Povolené je len riadenie s jazdiacou obsluhou, keď je plošina spustená nadol.

7 Ochranný kryt proti zošmyknutiu. K dispozícii vo verzii s kovovou mriežkou alebo vo verzii s priehľadným plastovým materiálom.

8 Snímač výšky "500 mm". Automatické zníženie rýchlosti jazdy s vidlicami zdvihnutými viac než 500 mm nad zemou.

9 Snímač výšky "1700 mm". Automatické zníženie rýchlosti jazdy s vidlicami zdvihnutými viac než 1700 mm nad zemou. V prípade zdvihnutých oporných ramien snímač dosahuje výšku približne 1800 mm.

10 Automatické brzdenie vozíka, keď obsluha pustí pákové ovládacie držadlo.

11 Klaksón. Používa sa na upozornenie na prítomnosť vozíka počas jazdy.

12 Snímač zatvorenia spony kombinovaného pákového ovládacieho držadla. Ak sa spona správne nezatvorí, vozík sa nepohne.

13 Dorazové západky vidlíc. Slúžia na nastavenie vzdialenosti medzi vidlicami. Nepoužívajte vozík, keď sú západky otvorené (iba model EXP).

14 Skrutka, ktorá plní funkciu mechanickej zarážky. Skrutka zabraňuje neúmyselnému vytiahnutiu vidlíc. Nepovoľujte skrutky ani neodstraňujte zarážku. Nepoužívajte vozík, ak mechanická zarážka chýba (iba model EXP).

Poškodenie, poruchy a nesprávne používanie bezpečnostných prvkov

Vodič musí okamžite ohlásiť akékoľvek poškodenie alebo iné nedostatky vozíka alebo prídavného zariadenia (nástavca) dozornému personálu.

Vozíky a prídavné zariadenia, ktoré nie sú funkčné alebo bezpečné, nesmú byť používané až do ich riadneho opravenia.

Neodstraňujte ani nevypínajte bezpečnostné zariadenia a vypínače.

Pevne stanovené hodnoty nastavenia môžu byť zmenené len po schválení výrobcom.

Práca na elektrickom systéme (napr. pripojenie rádia, dodatočných predných svetiel atď.) je povolená len s písomným súhlasom výrobcu. Všetky zásahy do elektrického systému musia byť riadne zdokumentované.

3

Prehľad

Technický opis

Všeobecné charakteristiky

Vozíky uvedené v tomto návode EXV14, EXV16, EXV20, EXV14 i, EXV16i a EXV20i, EXV14-SF, EXV16-SF, EXV20-SF, EXV14i-SF, EXV16i-SF, EXV20i-SF, EXP14, EXP16, EXP20, EXV14D, EXV16D, EXV-SF 14D, EXV-SF 16, EXV20D, EXV-SF 20D sú určené na manipuláciu s paletami a stohovanie paliet v obchodných prevádzkach, skladoch a závodoch.

Verzie

- Vozík základnej verzie (EXV a EXP) musí obsluha vždy ovládať v režime s kráčajúcou obsluhou (ovládanie "zo zeme)", pretože táto verzia nemá plošinu.
- Verzia"SF" sa dodáva s plošinou pre jazdu na plošine vozíka. Obsluha môže vozík používať v režime s kráčajúcou obsluhou (pri jazde "na zemi") aj v režime "jazdy na plošine vozíka" tým, že sa dostane na príslušnú plošinu obsluhy.
- Verzia"i" je pripravená na zdvíhanie a spúšťanie oporných ramien. K dispozícii je pre základnú verziu vozíka aj pre verziu ."SF".
- Verzia "D" je navrhnutá na zdvíhanie dvoch nákladov naraz. Náklad na vidliciach a náklad na oporných ramenách. Táto funkcia sa nazýva dvojitý vysokozdvižný paletový vozík.

Zdvih

Menovitá nosnosť:

- 1 400 kg (EXV14, EXV14i, EXV14-SF, EXV14i-SF, EXP14, EXV14D, EXV-SF 14D)
- 1 600 kg (EXV16, EXV16i, EXV16-SF, EXV16i-SF, EXP16, EXV16D, EXV-SF 16D)
- 2000 kg (EXV20, EXV20i, EXV20-SF, EXV20i-SF, EXP20, EXV20D, EXV-SF 20D)

Jednotka čerpadla

- Menovitý výkon 3,2 kW

Rôzne typy zdvíhacích stožiarov:

- Teleskopický "stĺpik": teleskopický stĺpik z dvoch častí bez voľného zdvihu a s dvoma postrannými valcami
- Stĺpik "NiHo": teleskopický stĺpik z dvoch častí s voľným zdvihom, postrannými reťazami, dvoma postrannými valcami a stredovým valcom
- Trojitý "stĺpik": teleskopický stĺpik z troch častí s voľným zdvihom, postrannými reťazami, dvoma postrannými valcami a stredovým valcom

Jazda

Motor elektrického riadenia s výkonom 185 W ovláda hnacie koleso pomocou jednotky redukčnej prevodovky.

Trakčný motor s výkonom 2,3 kW alebo 1,5 kW v závislosti od verzie vozíka.

Vozíky verzie EXV, EXVi a EXP obsluha ovláda zo zeme. Dlhé ergonomické kormidlo spolu s elektrickým riadením umožňuje obsluhe riadiť vozík bez námahy.

V prípade verzií EXV-SF môže obsluha riadiť vozík zo zeme alebo z plošiny. Silné ergonomické kormidlo spolu s elektrickým riadením umožňuje obsluhe riadiť vozík bez námahy.

Pákové ovládacie držadlo sa používa na aktiváciu nasledovných ovládacích prvkov:

- Riadenie
- Ovládacia klapka trakcie
- Klaksón
- Tlačidlá na zdvíhanie a spúšťanie vidlíc
- Bezpečnostné tlačidlo zastavenia
- Brzdenie vozíka, keď pákové ovládacie držadlo dosiahne hornú koncovú polohu a dolnú koncovú polohu (pracovná brzda)
- Tlačidlá na zdvíhanie a spúšťanie oporných ramien (len na verziách"i")

Z bezpečnostných dôvodov sa kormidlo vráti automaticky do počiatočnej polohy po uvoľnení.

Brzdový systém

Brzdenie s rekuperáciou

Brzdenie:

- Keď sa uvoľní akcelerátor:
- zvoľte smer jazdy
- aktivovaný bezpečnostným tlačidlom pomliaždenia,
- elektromagnetické bezpečnostné zariadenie aktivované rukoväťou núdzového zastavenia,
- elektromagnetické bezpečnostné zariadenie, ovládané uvoľnením pákového ovládacieho držadla.
- bezpečnostné elektromagnetické, aktivované, keď pákové ovládacie držadlo dosiahne spodnú koncovú polohu (pracovná brzda)
- elektromagnetické parkovacie zariadenie aktivované v prípade výpadku elektrickej energie.

Zabudované vybavenie

Súčasti vstavaného vybavenia:

- odkladací priestor na lepiacu pásku, rukavice, perá a pod.;
- Spínač núdzového vypnutia umiestnený na podvozku
- multifunkčný displej.
- Držiak s pružinou na papier formátu A4

Prehľad

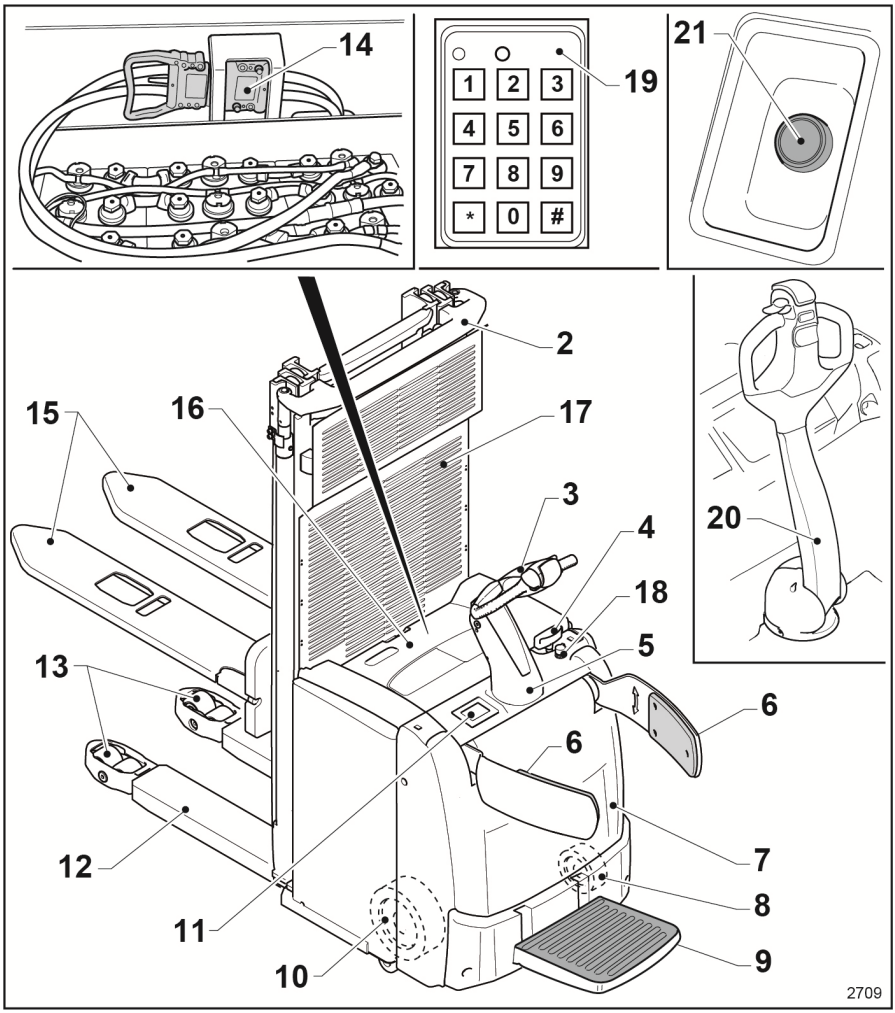

1	Spínací kľúč	12	Oporné ramená
2	Zdvíhací stožiar	13	Nákladové valčeky
3	Rukoväť pákového ovládacieho držadla	14	Zástrčka a zásuvka batérie
4	Rukoväť núdzového vypnutia	15	Vidlice
5	Pákové ovládacie držadlo	16	Kryt priestoru pre batériu
6	Postranná ochrana obsluhy	17	Ochranný kryt proti zošmyknutiu
7	Kapota	18	Diagnostická testovacia zásuvka oddelenia technickej podpory
8	Otočné koleso	19	Digicode – Numerická klávesnica
9	Plošina obsluhy	20	Pákové ovládacie držadlo
10	Hnacie koleso	21	PIN kód – tlačidlo štartovania vozíka
11	Displej		

Prístroje a ovládacie prvky

Varianty spustenia/zastavenia

Spínací kľúč

▷

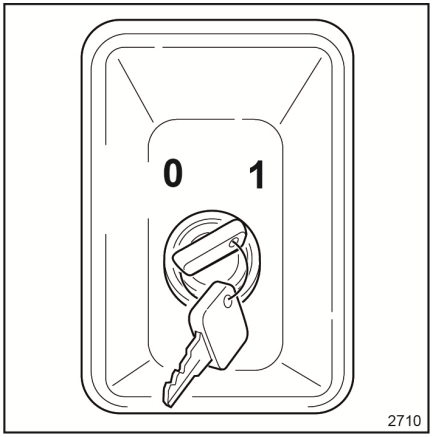

Kľúč má dve polohy:

0 = Zastavenie. Obvod bez napätia (v tejto polohe sa kľúč vyťahuje)
I = Spustenie. Obvod pod napätím

Tlačidlo spustenia/zastavenia (voliteľné) ▷

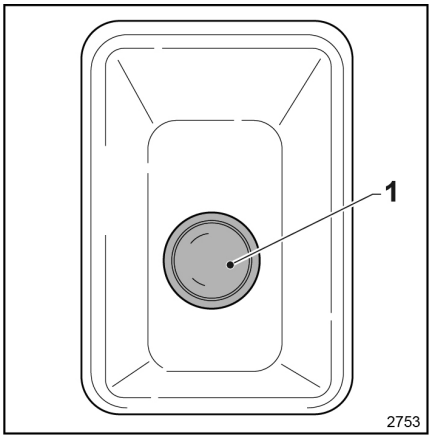

Vozík môže byť vybavený tlačidlom (namiesto štandardného kľúča) na zapnutie a vypnutie vozíka.

- **Zapnutie** = na zapnutie vozíka stlačte tlačidlo (1). Tlačidlo sa rozsvieti, čo znamená, že elektrický obvod je pod prúdom.
- **Vypnutie** = ak chcete vozík vypnúť, znova stlačte tlačidlo (1). Svetlo tlačidla (1) zhasne, čo znamená, že elektrický obvod už nie je pod prúdom.

UPOZORNENIE

- *Vozík vypnite po každom použití a vždy, keď sa od neho vzdialite.*
- *Po zapnutí vozíka pomocou tlačidla (1) je potrebné zadať heslo obsluhy (Pin code) (pomocou dotykového displeja alebo číselnej klávesnice, v závislosti od modelu vozíka), aby bolo možné vozík používať.*

Numerická klávesnica – uvedenie do prevádzky pomocou kódu PIN (voliteľné vybavenie)

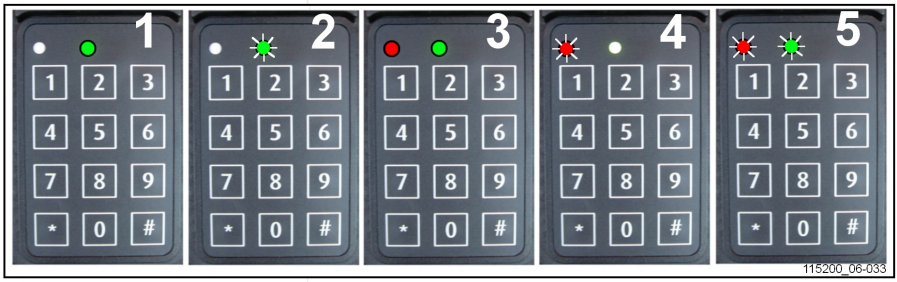

1 ZAPNÚŤ (prevádzkový režim)
2 VYPNÚŤ a čakanie na kód
3 Aktívny režim programovania
4 Porucha kľúča alebo nesprávny kód
5 Oneskorenie automatického vypnutia

PREVÁDZKOVÝ REŽIM			
Prevádzka	Kľúč	LED	Výstraha
ZAP.	* 1 2 3 4 5 # (predvolená hodnota)	○ červená nesvieti ● neprerušovaná zelená (1) (správny kód PIN) ● červená bliká ○ zelená nesvieti (4)(nesprávny kód PIN)	1 2 3 4 5 predvolený kód PIN
VYP.	# (3 sekundy)	○ červená nesvieti ● zelená bliká (2)	Vypnite vozík

REŽIM PROGRAMOVANIA – má sa vykonať, kým je vozík vypnutý (2)			
Prevádzka	Vstupná postupnosť tlačidiel	Stav indikátora LED	Výstraha
ZÁKLADNÝ KÓD ADMINISTRÁTORA JE DÔLEŽITÝ PRE VŠETKY NASTAVENIA KLÁVESNICE DIGICODE	* 0 0 0 0 0 0 0 0 # (predvolená hodnota)	● neprerušovaná červená ● neprerušovaná zelená (3)	Po zhasnutí diód sa elektronický kľúč automaticky vráti do "prevádzkového režimu"
Nový kód operátora	* 0 * 4 5 6 7 8 #	○ červená nesvieti ● zelená bliká (2) (kód prijatý)	Príklad nového kódu obsluhy: 45678
Nastavenie kódu operátora	* 2 * 5 4 3 2 1 #	○ červená nesvieti ● zelená bliká (2) (kód prijatý)	*2*: identifikátor operátora 10 možností, od 0 do 9

REŽIM PROGRAMOVANIA – má sa vykonať, kým je vozík vypnutý (2)			
Mazanie kódov operátorov	* 2 * #	○ červená nesvieti ● zelená bliká (2) (odstránenie prijaté)	*2*: identifikátor operátora (od 0 do 9)
Úprava kódov administrátora	* * 9 * 1 2 3 4 5 6 7 8 #	○ červená nesvieti ● zelená bliká (2) (kód prijatý)	
Obnovenie počiatočného kódu administrátora			Ak chcete reaktivovať predvolený kód administrátora (00000000), obráťte sa na najbližšieho zástupcu našej spoločnosti alebo predajcu.
Aktivácia automatického vypnutia	* * 2 * 1 #	● červená bliká ● zelená bliká (5) (5 sekúnd pred vypnutím)	Napájanie sa vypne automaticky po 10 min (štandardne 600 sekúnd) od posledného použitia vozíka.
Nastavenie oneskorenia automatického vypnutia	* * 3 * 6 0 #	○ červená nesvieti ● zelená bliká (2) (hodnota prijatá)	Príklad: ak sa nepoužíva, automaticky sa vypne po 1 minúte (60 s). Minimálna hodnota nastavenia = 10 s/maximálna hodnota = 3000 s
Deaktivácia automatického vypnutia	* * 2 * 0 #	○ červená nesvieti ● zelená bliká (2) (príkaz prijatý)	

Stand-by (Pohotovostný režim)

UPOZORNENIE

Funkcia pohotovostného režimu je k dispozícii len na vozíkoch s voliteľnou klávesnicou Digicode.

Ak vozík nepoužívate, môžete ho prepnúť do úsporného režimu a šetriť tak batériu.

Po uplynutí určitej doby bez aktivity sa vozík vypne.

Časový limit do vypnutia vozíka možno nastaviť v rozsahu 0 až 10 minút. Štandardne je táto funkcia deaktivovaná.

Časový limit možno nastaviť. Obráťte sa na oddelenie technickej podpory schválené výrobcom.

Fleetmanager (voliteľné vybavenie)

Funkcia Fleetmanager je popísaná v špecifickej používateľskej príručke. Podrobné vysvetlenie funkcie Fleetmanager nájdete v používateľskej príručke. Používateľská príručka funkcie Fleetmanger je pripojená k vozíku, ale len v prípade, ak bol vozík objednaný s voliteľnou funkciou Fleetmanager.

Nižšie je uvedený prehľad nástrojov na aktiváciu vozíka pomocou funkcie FleetManager.

Obrázok **čipu transpondéra** ▷

Obrázok variantu s **čítacím zariadením** ▷

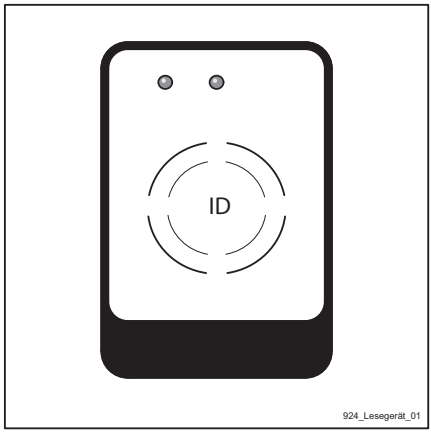

Obrázok variantu s **klávesnicou** ▷

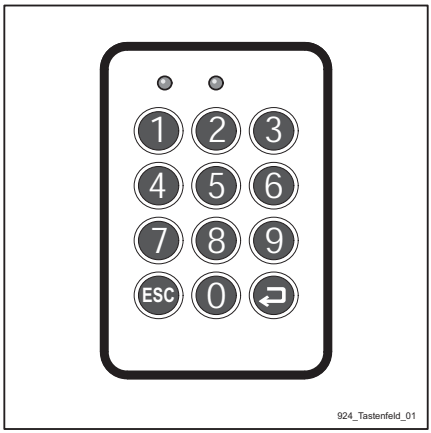

Ovládacie prvky na pákovom ovládacom držadle

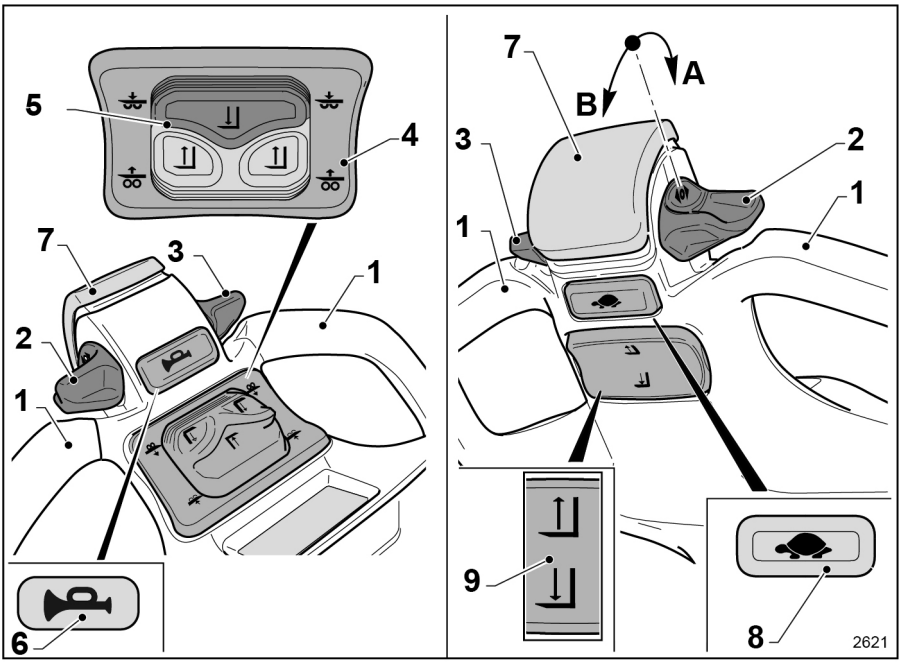

1	Rukoväte hlavice pákového ovládacieho držadla
2 a 3	Ovládacie klapky trakcie
4	Ovládacie tlačidlo oporných ramien (voliteľné vybavenie) alebo vidlíc
5	Proporcionálne ovládacie tlačidlo zdvíhania/spúšťania vidlíc
6	Tlačidlo klaksóna
7	Spínač protikolízneho zariadenia
8	Multifunkčné tlačidlo
9	Tlačidlo na zdvíhanie a spúšťanie vidlíc

UPOZORNENIE

Nasledujúce ovládacie prvky sa aktivujú pri zapnutí vozíka a keď je obsluha v správnej pracovnej polohe. Nezahŕňa to použitie multifunkčného tlačidla (8), ktoré umožňuje používanie ovládacích prvkov, aj keď je pákové ovládacie držadlo vo zvislej polohe.

– **(1) Rukoväť hlavice pákového ovládacieho držadla** ▷

- Priestory určené na prichytenie hlavice pákového ovládacieho tlačidla počas používania.

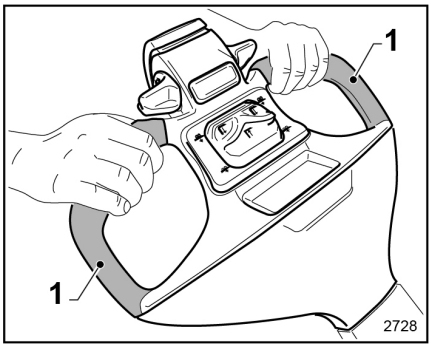

– **(2 - 3) Ovládacie klapky trakcie** ▷

- Po otočení klapky (2 o 3) v smere (A) sa vozík začne pohybovať v smere vidlíc.
- Po otočení klapky (2 o 3) v smere (B) sa vozík začne pohybovať v smere obsluhy.
- Obsluha môže nastaviť rýchlosť jazdy vozíka otočením ovládacích klapiek trakcie (2 - 3):

  – Čím viac sa ovládacie klapky trakcie (2 - 3) otočia voči neutrálnej polohe (N), tým vyššia je rýchlosť jazdy vozíka.

  – Čím menej sa ovládacie klapky trakcie (2 - 3) otočia voči neutrálnej polohe (N), tým je rýchlosť jazdy vozíka nižšia.
- Na zastavenie vozíka otáčajte ovládacie klapky trakcie (2 - 3), až kým nedosiahnu neutrálnu polohu (N).

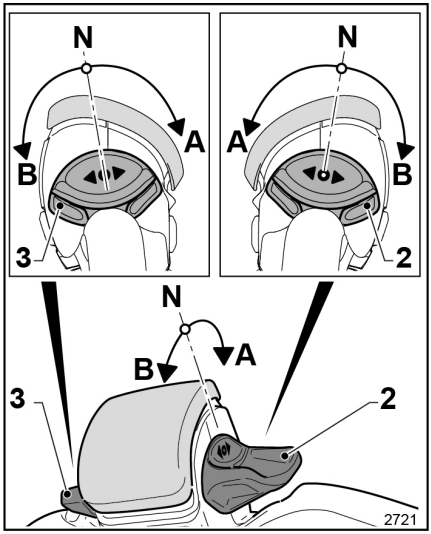

– **(4) Ovládacie tlačidlo oporných ramien (voliteľné vybavenie) alebo vidlíc (štandardná verzia)** ▷

Tlačidlo (4) môže mať dve rôzne funkcie:

- Ak je vozík štandardnou verziou, tlačidlo funguje ako ovládací prvok zdvíhania/spúšťania vidlíc.
- Ak je vozík vybavený iniciálnym zdvihom oporných ramien (Initial lift), tlačidlo funguje ako ovládací prvok zdvíhania/spúšťania oporných ramien.

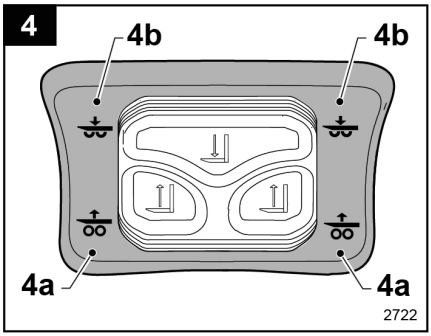

UPOZORNENIE

- *Tlačidlo (4) je aktívne, iba ak sa pákové ovládacie držadlo nachádza v pracovnej polohe.*
- *Keď je pákové ovládacie držadlo vo zvislej polohe, tlačidlo (4) možno aktivovať, len ak podržíte stlačené multifunkčné tlačidlo (8) a potom stlačíte symbol (4a) alebo (4b).*
- *Ďalšie informácie nájdete v pokynoch k multifunkčnému tlačidlu (8).*
- *Uvoľnením tlačidla (4) možno pohyb oporných ramien alebo vidlíc kedykoľvek zastaviť. Vidlice alebo oporné ramená sa zastavia v dosiahnutej polohe.*

– **Popis verzie zdvíhania/spúšťania vidlíc**: ▷

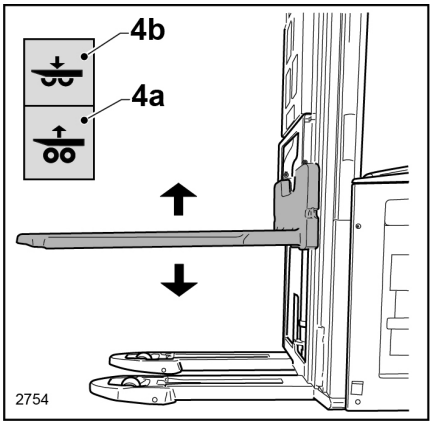

(4a) Zdvíhanie vidlíc

- Stlačením tlačidla (4) na symbole (4a) zdvihnete vidlice, ktoré dosiahnu maximálnu výšku.

(4b) Spúšťanie vidlíc

- Stlačením tlačidla (4) na symbole (4b) spustíte vidlice.
- Keď sú vidlice úplne spustené, tesne pred koncom záberu sa automaticky zapína zníženie rýchlosti spúšťania vidlice (soft landing).

– **Popis verzie zdvíhania/spúšťania oporných ramien:** ▷

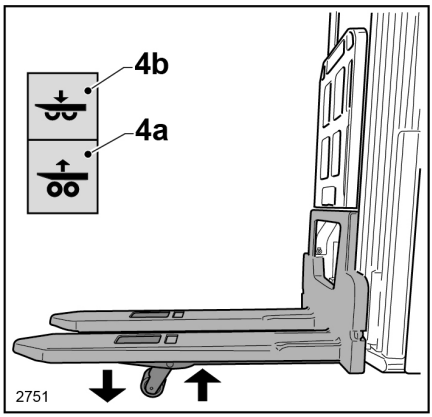

UPOZORNENIE

- *Funkcia zdvihu oporných ramien zvyšuje svetlú výšku, čo znamená, že vozík je možné používať na nerovnom povrchu alebo na svahu.*

(4a) Zdvíhanie oporných ramien

- Oporné ramená zdvihnete stlačením tlačidla (4) na symbole (4a).

(4b) Spúšťanie oporných ramien

- Oporné ramená spustíte stlačením tlačidla (4) na (4b).

⚠ NEBEZPEČENSTVO

Nebezpečenstvo pomliaždenia chodidiel. Pri používaní funkcie iniciálneho spúšťania oporných ramien alebo vidlíc postupujte opatrne, aby sa vám pod opornými ramenami nezachytili nohy.

UPOZORNENIE

- *Z bezpečnostných dôvodov je spúšťanie oporných ramien (4a) zablokované, keď je pákové ovládacie držadlo vo zvislej polohe, aj keď je stlačené multifunkčné tlačidlo (8).*

– **(5) Proporcionálne ovládacie tlačidlo zdvíhania/spúšťania** ▷

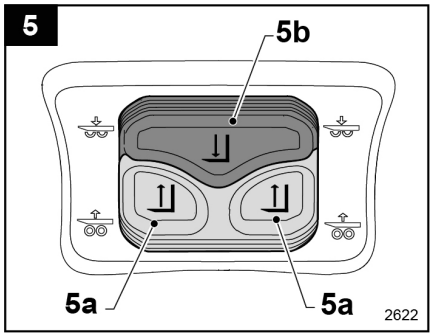

Obsluha môže nastaviť rýchlosť vidlíc otočením tlačidla(5):

- Čím viac sa tlačidlo otočí, tým rýchlejšie sa vidlice zdvíhajú/spúšťajú.
- Čím menej sa tlačidlo otočí, tým sa vidlice zdvíhajú/spúšťajú pomalšie.

UPOZORNENIE

- *Tlačidlo (5) je aktívne, ak sa pákové ovládacie držadlo nachádza v pracovnej polohe.*
- *Keď je pákové ovládacie držadlo vo zvislej polohe, tlačidlo (5) možno aktivovať, len ak podržíte stlačené multifunkčné tlačidlo (8) a potom stlačíte symbol (5a) alebo (5b).*
- *Ďalšie informácie nájdete v pokynoch k multifunkčnému tlačidlu (8).*
- *Uvoľnením tlačidla (5) možno pohyb vidlíc kedykoľvek zastaviť. Vidlice sa zastavia v dosiahnutej polohe*

– **(5a) Zdvíhanie vidlíc**

- Stlačením tlačidla (5) na symbole (5a) zdvihnete vidlice, ktoré dosiahnu maximálnu výšku.

– **(5b) Spúšťanie vidlíc**

- Stlačením tlačidla (5) na symbole (5b) spustíte vidlice.
- Keď sú vidlice úplne spustené, tesne pred koncom záberu (soft landing) sa automaticky zapína zníženie rýchlosti spúšťania vidlice.

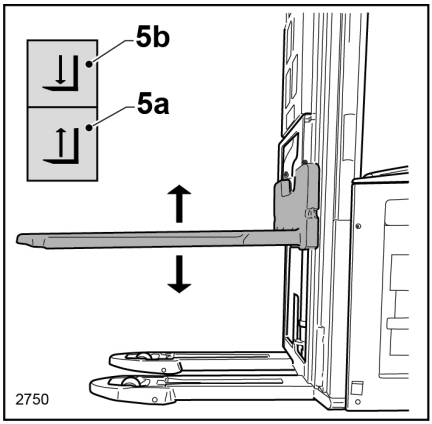

– **(6) Tlačidlo klaksóna**

- Po stlačení tlačidla (6) sa aktivuje klaksón. V prípade potreby toto zariadenie umožňuje vodičovi signalizovať jeho prítomnosť.

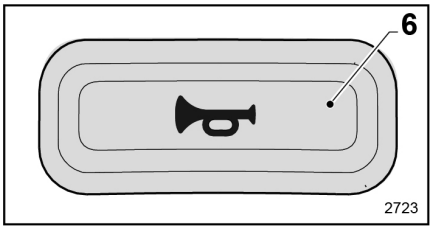

– **(7) Spínač protikolízneho zariadenia**

⚠ POZOR

Riziko pádu nákladu z vidlíc.

Odporúčanie: pri manévrovaní s nákladom na vidliciach nestláčajte úmyselne tlačidlo (7), ak sa obsluha NENACHÁDZA v nebezpečnej situácii.

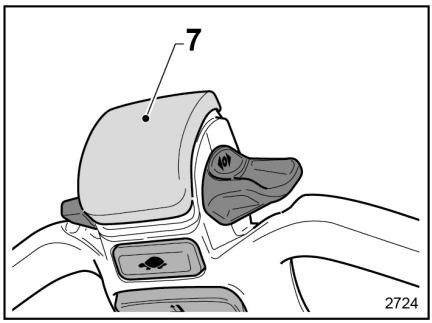

Popis:

- Tlačidlo (7) je mimoriadne užitočná bezpečnostná funkcia v úzkych priestoroch. Keď sa vozík pohybuje smerom k obsluhe, tlačidlo (7) zabraňuje tomu, aby bola obsluha pritlačená medzi stenu/prekážku a rukoväť pákového ovládacieho držadla.

Prevádzka:

- Ak sa tlačidlo (7) dostane do kontaktu s telom obsluhy, vozík automaticky cúvne (z pohybu smerom k obsluhe na pohyb smerom k vidliciam).
- Keď sa zmení smer jazdy, vozík sa niekoľko sekúnd pohybuje plazivou rýchlosťou, a

keď obsluha uvoľní tlačidlo (7), vozík sa zastaví.

– **(8) Multifunkčné tlačidlo** ▷

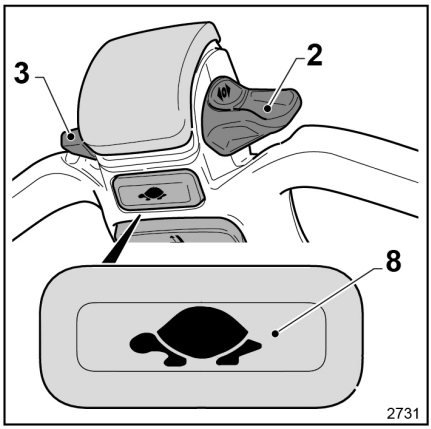

Tlačidlo (8) má niekoľko možných funkcií:

- Aktivácia ovládacích prvkov trakcie a zdvíhania vidlíc, keď je pákové ovládacie držadlo vo zvislej polohe (zvyčajne, keď je pákové ovládacie držadlo vo zvislej polohe, sa tieto ovládacie prvky deaktivujú a aktivuje sa parkovacia brzda vozíka). Táto funkcia je výhodná pri manévrovaní v stiesnených priestoroch.
- Umožnenie používateľovi vybrať si svoje uprednostňované jazdné vlastnosti.

Jazda vozíka dopredu/dozadu s pákovým ovládacím držadlom vo zvislej polohe

- Podržte stlačené tlačidlo (8) a potom otočte klapku (2 -3) v požadovanom smere. Vozík sa bude pohybovať v požadovanom smere plazivou rýchlosťou.

⚠ NEBEZPEČENSTVO

Nebezpečenstvo pomliaždenia obsluhy a/alebo zrážky s vozíkom. Funkcia plazivej rýchlosti sa automaticky zruší, keď sa pákové ovládacie držadlo sklopí do štandardnej pracovnej polohy. Mierne otočte ovládač trakcie, čím nastavíte rýchlosť vozíka. Tým zabránite pohybu vozíka príliš vysokou rýchlosťou, najmä smerom k obsluhe.

Pri zdvíhaní/spúšťaní vidlíc s pákovým ovládacím držadlom vo zvislej polohe

- Pozrite si vysvetlenie tlačidla (4, 5, 9).

Pri zdvíhaní/spúšťaní oporných ramien (ak je k dispozícii toto voliteľné vybavenie) s pákovým ovládacím držadlom vo vertikálnej polohe

- Pozrite si vysvetlenie tlačidla (4).

Výber jazdných vlastností vozíka

- Dvojnásobné stlačenie tlačidla (8) v rýchlom slede za sebou vám umožní vybrať si z dostupných možností jazdných vlastností. Pri každom dvojnásobnom stlačení tlačidla (8) po sebe sa zvolí iná úroveň jazdných vlastností. Môžete si napríklad vybrať, či chcete použiť maximálny výkon (svieti ikona zajaca) alebo znížený výkon (svieti ikona korytnačky). Na displeji sa rozsvieti ikona zodpovedajúca zvolenej úrovni výkonu. Ďalšie informácie nájdete v časti o displeji.

– **(9) Tlačidlo zdvíhania/spúšťania vidlíc** ▷

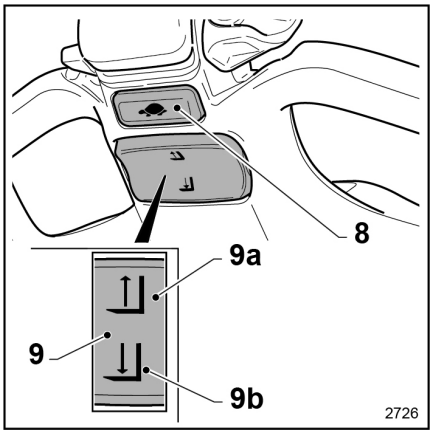

UPOZORNENIE

- *Tlačidlo (9) sa používa na zdvíhanie/spúšťanie vidlíc len vtedy, keď sa pákové ovládacie držadlo používa vo zvislej polohe. Tlačidlo (9) sa aktivuje len vtedy, keď je pákové ovládacie držadlo vo zvislej polohe a použije sa multifunkčné tlačidlo (8).*
- *Tlačidlo (9) NIE je aktívne, ak sa pákové ovládacie držadlo nachádza v pracovnej polohe.*
- *Uvoľnením tlačidla (9) alebo (8) možno pohyb vidlice kedykoľvek zastaviť. Vidlice sa zastavia v dosiahnutej polohe.*

– **(9a) Zdvíhanie vidlíc** ▷

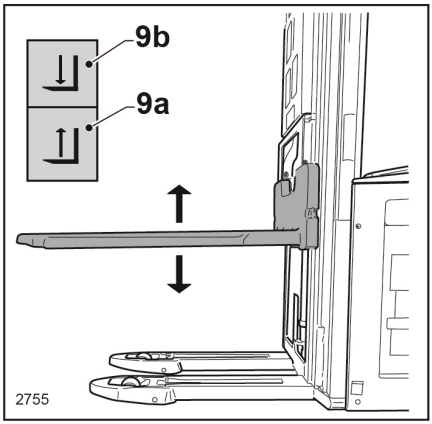

- Podržte tlačidlo (8) a potom stlačte tlačidlo (9) na symbole (9a), čím zdvihnete vidlice a dosiahnete maximálnu výšku.

– **(9b) Spúšťanie vidlíc**

- Podržte tlačidlo (8) a potom stlačením tlačidla (9) na symbole (9b) vidlice spustite.
- Keď sú vidlice úplne spustené, tesne pred koncom záberu (soft landing) sa automaticky zapína zníženie rýchlosti spúšťania vidlice.

Varianty zobrazenia

Displej

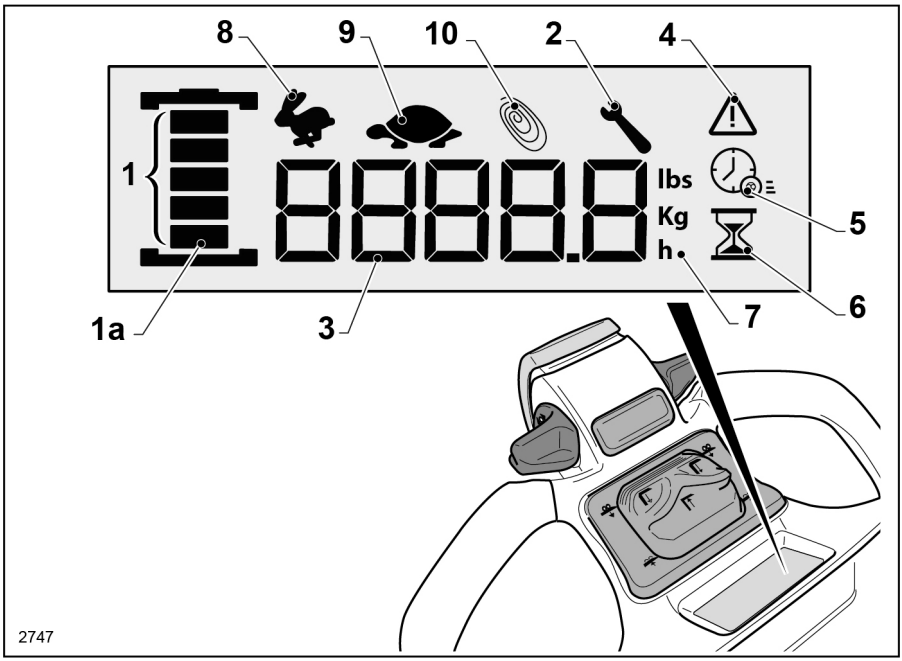

- **(1)** Indikátor úrovne nabitia batérie
- Úplne nabitá batéria: na displeji sa zobrazuje všetkých päť pruhov. Pri vybíjaní batérie sa postupne znižuje počet pruhov na displeji.
- Batéria s úrovňou nabitia zníženou približne na 20 %:

  – Ak používate lítiovú batériu, posledný pruh zostane neprerušovane svietiť.

  – Ak používate iný typ batérie (napr. olovenú batériu), posledný pruh zostane svietiť blikajúcim svetlom. Odporúča sa nabiť vozík.

  – Odporúča sa nabiť batériu vozíka.
- Batéria s úrovňou nabitia zníženou približne na 10 %:

  – Ak používate lítiovú batériu, zostane svietiť len posledný pruh (1a) bielym blikajúcim svetlom.

– Ak používate iný typ batérie (napr. olovenú batériu), zostane svietiť len posledný pruh červeným neprerušovaným svetlom.

– S menej ako 10 % zvyškovej kapacity môže byť výkon vozíka obmedzený. Napríklad to spôsobí zníženie maximálnej rýchlosti alebo blokovanie zdvíhania vidlíc.

– Batériu vozíka okamžite nabite.

- Batéria je úplne vybitá:

  – Zostane svietiť len posledný pruh červeným blikajúcim svetlom.

  – Batériu vozíka okamžite nabite.

- **(2)** Servisný interval
- Blikajúca kontrolka: Upozorňuje na blížiaci sa servisný interval. Ďalšie informácie vám poskytne technické servisné stredisko.
- Kontrolka nepretržite svieti: prekročenie servisného intervalu. Obráťte sa na technické servisné stredisko.
- **(3)** Počítadlo prevádzkových hodín/hmotnosť/kód výstrahy

  – Pri štarte sa v poli (3) zobrazí celkový počet prevádzkových hodín vozíka.

  – Počas používania sa potom v poli (3) zobrazia zostávajúce prevádzkové hodiny.

  – Hmotnosť nákladu zdvihnutého na vidliciach sa môže zobraziť aj v poli (3), ale len ak je táto možnosť prítomná.

  – V prípade výstrahy sa v poli (3) zobrazí kód výstrahy. Viac informácií o výstrahách nájdete v ďalšej časti.

- **(4)** Výstražná kontrolka

  – Vozík môže mať rôzne problémy. Kód výstrahy sa zobrazí v poli (3) na displeji.

  – Ďalšie informácie o výstrahách nájdete v ďalšej časti.

- **(5)** Ikona (5) označuje, že hodnota zobrazená v poli (3) sa vzťahuje na zostávajúce prevádzkové hodiny vozíka pred vybitím batérie.
- **(6)** Ikona (6) indikuje, že hodnota zobrazená v poli (3) sa vzťahuje na celkový počet prevádzkových hodín vozíka. Táto hodnota sa bežne zobrazuje, keď je vozík zapnutý.
- **(7)** Merné jednotky:

  – Keď je ikona "h" zapnutá, znamená to, že hodnota zobrazená na displeji je vyjadrená počtom prevádzkových hodín.

  – Keď je ikona "kg" zapnutá, znamená to, že hmotnosť zobrazená na displeji je vyjadrená v kg.

– Keď je ikona "lbs" zapnutá, znamená to, že hmotnosť zobrazená na displeji je vyjadrená v librách.

- **(8)** Ikona zajaca
  – Keď svieti ikona (8), výkon vozíka je nastavený na maximum.
- **(9)** Ikona korytnačky
  – Keď svieti ikona (9), výkon vozíka je automaticky znížený a obmedzený.
- **(10)** Ikona Blue-Q
  – Keď svieti ikona (10), výkon vozíka bude optimalizovaný pre maximálnu úsporu batérie.

UPOZORNENIE

- *Pri každej úrovni výkonu sa príslušná ikona (8, 9, 10) rozsvieti, keď sa táto úroveň aktivuje, a zhasne, keď sa deaktivuje.*
- *Naraz možno aktivovať iba jeden z režimov výkonu (8, 9, 10).*

Výstrahy

– **Nesprávna sekvencia zapínania**. Na displeji sa rozsvieti výstražná kontrolka (1) a v poli (2) zostanú zobrazené štandardné informácie (napr. počet prevádzkových hodín). Výstraha indikuje, že obsluha vykonala nesprávnu sekvenciu zapínania. Obsluha musí uvoľniť všetky ovládacie prvky (pákové ovládacie držadlo, akcelerátory atď.) a pred opätovným použitím vozíka chvíľu počkať. V prípade potreby musí vozík vypnúť a znova zapnúť.

▷

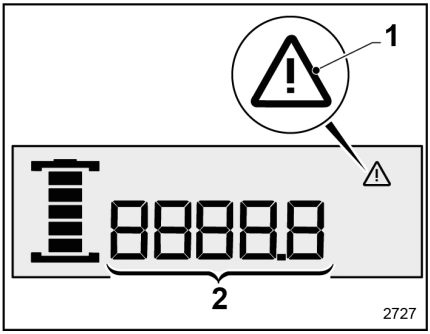

– **Všeobecná výstraha**. Na displeji sa rozsvieti výstražná kontrolka (1) a v poli (2) sa zobrazí kód chyby. Výstraha upozorňuje, že vozík môže mať rôzne problémy. Vypnite vozík a znovu ho zapnite. Ak sa pri štarte opäť objaví výstraha, obráťte sa na technické servisné stredisko. Zatiaľ vozík zaparkujte na bezpečnom a vhodnom mieste.

▷

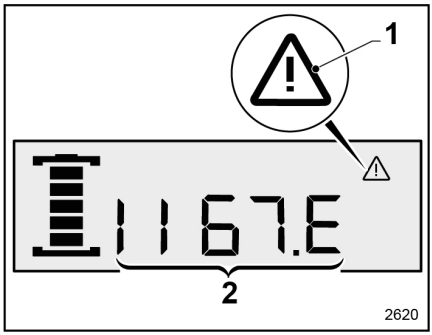

– **Špecifická výstraha týkajúci sa nabíjania prostredníctvom vstavanej nabíjačky batérie (ak je k dispozícii)**. Na displeji sa rozsvieti kontrolka výstrahy (1). V poli (2) sa zobrazí hlásenie `Error` a segmenty (3 a 4) blikajú. Výstraha upozorňuje na problémy s nabíjaním vozíka prostredníctvom vstavanej nabíjačky. Vypnite vozík a znova ho zapnite. Ak sa pri štarte opäť objaví výstraha, obráťte sa na technické servisné stredisko.

▷

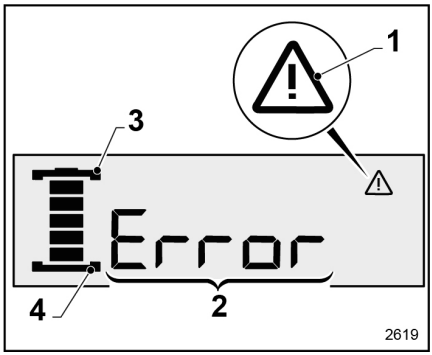

Display touch

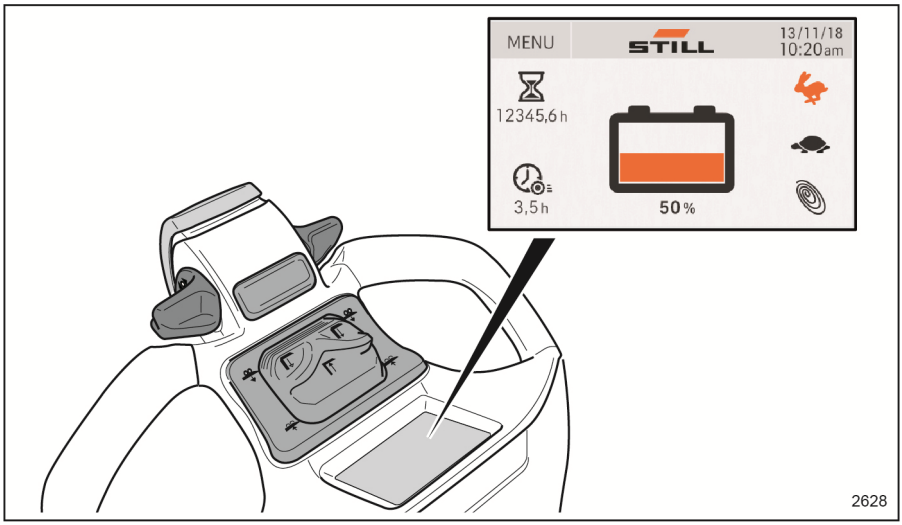

– **(1)** Po naštartovaní vozíka sa na displeji zobrazí logo STILL

– **(1a)** Na niekoľko sekúnd sa na displeji zobrazí počet dní do nasledujúcej servisnej prehliadky, iba ak je aktívna možnosť Upozornenie (ďalšie informácie získate od oddelenia technickej podpory).

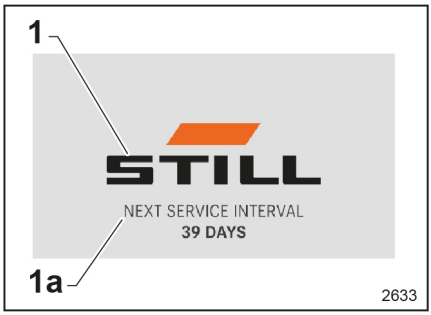

– Ak je k dispozícii "PIN kód", obsluha musí zadať svoj osobný kód (5 číslic), aby mohla naštartovať vozík.

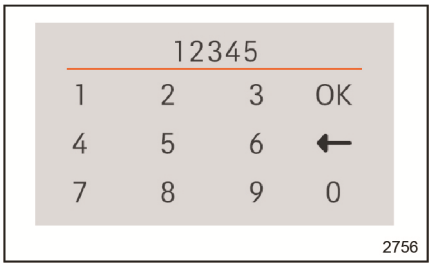

– Potom sa zobrazí hlavná obrazovka:

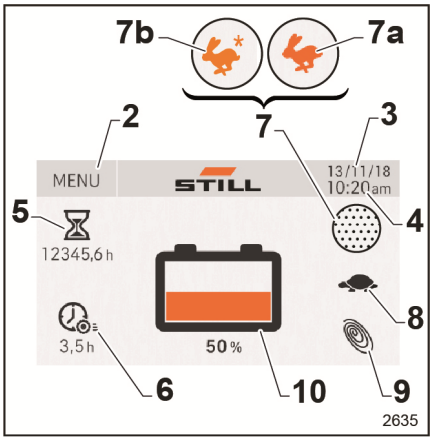

– **PONUKA (2)**: stlačením tlačidla Ponuka vstúpite na stránku ponuky obsluhy, kde môžete nastaviť alebo vybrať nastavenia displeja a niektoré funkcie vozíka.

– **Dátum (3)**: označuje dátum (ďalšie informácie nájdete v nasledujúcich častiach).

– **Čas (4)**: označuje čas (ďalšie informácie nájdete v nasledujúcich častiach).

– **Prevádzkové hodiny (5)**: označuje celkový počet prevádzkových hodín vozíka.

– **Zostávajúci počet hodín (6)**: Indikuje zostávajúci počet prevádzkových hodín (odhadovaná hodnota) pred úplným vybitím batérie.

– **(7)** V tejto polohe sa na displeji zobrazí ikona zajaca (7a) alebo ikona zajaca* (7b). Po každom stlačení polohy (7) sa na displeji striedavo zobrazuje ikona zajaca 7a a zajaca* (7b):

- • Stlačením rozsvietenej ikony zajaca (7a) ju deaktivujete, displej automaticky aktivuje ikonu zajaca* (7b) a na displeji ju zobrazí ako rozsvietenú ikonu.
- • Stlačením rozsvietenej ikony zajaca* (7b) ju deaktivujete, displej automaticky aktivuje ikonu zajaca (7a) a na displeji ju zobrazí ako rozsvietenú ikonu.

– **Ikona zajaca (7a)** svieti, aby bol režim jazdy vozíka s maximálnym výkonom.

– **Ikona zajaca* (7b)** svieti, aby sa zobrazil režim jazdy vozíka s výkonom prispôsobeným obsluhe.

– **Korytnačka (8)**: stlačte ikonu korytnačky (8), ktorá sa rozsvieti a výkon vozíka sa automaticky zníži a obmedzí.

– **Blue-Q (9)**: stlačte ikonu (9), ktorá sa rozsvieti, funkcia je zapnutá, výkon vozíka bude optimalizovaný pre maximálnu úsporu batérie.

– **Úroveň nabitia batérie (10)**

UPOZORNENIE

- *Pre každú úroveň výkonu sa príslušná ikona ((7, 7a, 8, 9)) rozsvieti, keď je úroveň aktivovaná, a zhasne, keď je úroveň deaktivovaná.*
- *Naraz možno aktivovať iba jeden z režimov výkonu ((7, 7a, 8, 9)).*

POZOR

Ak displej nefunguje, nepokračujte v prevádzke vozíka. Vozík vypnite a znova zapnite, a ak displej stále nefunguje, obráťte sa na technické servisné stredisko, aby displej vymenili.

VAROVANIE

Obrázky displeja na nasledujúcich stranách sú určené pre angličtinu. Nastavením iného jazyka ako angličtiny na displeji nájde obsluha texty preložené do zvoleného jazyka.

PONUKA

Stlačením tlačidla "PONUKA" na hlavnej stránke zobrazíte nasledujúce položky:

– **(1)** V tejto zóne je indikovaná prítomnosť alebo neprítomnosť možnosti "Dynamic Load Control":
- Ak je prítomná, zobrazí sa text "Dynamic Load Control"
- Ak chýba, nezobrazí sa žiadny text.

– **(2)**"Settings" – všeobecné nastavenia displeja

– **(3)**"Performance" – nastavenia niektorých funkcií vozíka

– **(4)**"Monitor" – analýza stavu vozíka

– **(5)**"Back" tlačidlo vracia na hlavnú stránku.

Stlačením ikon (2, 3, 4) sa dostanete do príslušných podponúk, ktoré budú vysvetlené na nasledujúcich stranách.

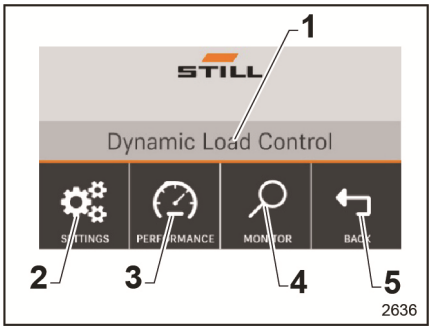

Settings (9)

Na tejto stránke môžete konfigurovať nasledujúce nastavenia:

- (1) jazyk rozhrania obsluhy
- (2) jednotky merania a forma dátumu
- (3) dátum
- (4) čas
- (5) jas a úroveň hlasitosti displeja.
- (6) prístupové kódy (ak je táto možnosť k dispozícii)

Stlačením tlačidla (7) sa vrátite na hlavnú stránku alebo stlačením tlačidla (8) sa vrátite na predchádzajúcu stránku ("PONUKA")

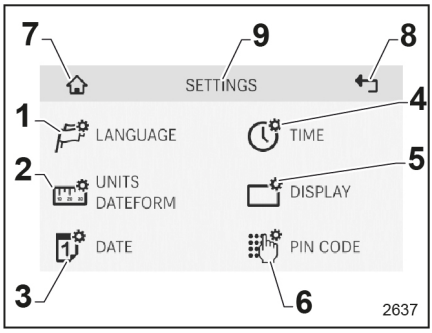

Language (7)

Zo zoznamu si môžete vybrať preferovaný jazyk.

- Prechádzajte zoznamom pomocou tlačidiel (1) a (2), stlačte požadovaný jazyk, riadok zvoleného jazyka zmení farbu (3), potom stlačte tlačidlo (4) "OK" alebo (5), aby ste potvrdili svoju voľbu a vrátili sa na hlavnú stránku.
- Stlačením tlačidla (6) sa vrátite na predchádzajúcu stránku bez uloženia zmien.

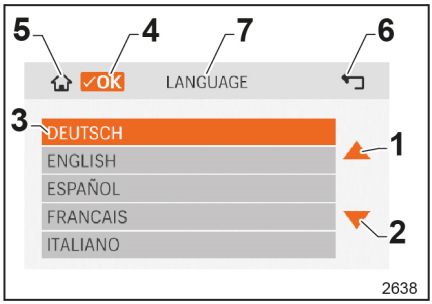

Units/Dateform (7)

- Nastavte mernú jednotku hmotnosti, METRICKÉ (kg – m) alebo BRITSKÉ jednotky (lb – in). Vybraná čiara zmení farbu (1)

Nastavenie formátu zobrazenia dátumu:

- DD . MM.YY (európsky: deň.mesiac.rok);
- MM / DD / YY (americký: mesiac/deň/rok). Vybraná čiara zmení farbu (2).
- Stlačením tlačidla (3)"OK" alebo (4) potvrdíte svoje voľby a vrátite sa na hlavnú stránku.
- Stlačením tlačidla (6) sa vrátite na predchádzajúcu stránku bez uloženia zmien.

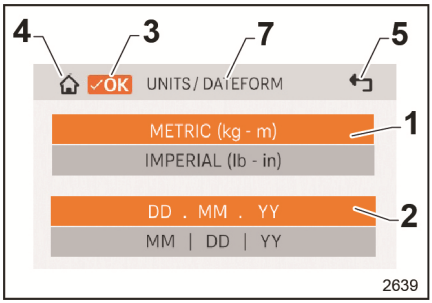

Date (9)

- Stlačte pole deň (1), mesiac (2) alebo rok (3). Ak chcete zmeniť aktivované pole (oranžová farba), použite šípky (4) a (5) na zmenu hodnoty.
- Stlačením tlačidla (6)"OK" alebo (7) potvrdíte svoje voľby a vrátite sa na hlavnú stránku.
- Stlačením tlačidla (8) sa vrátite na predchádzajúcu stránku bez uloženia zmien.

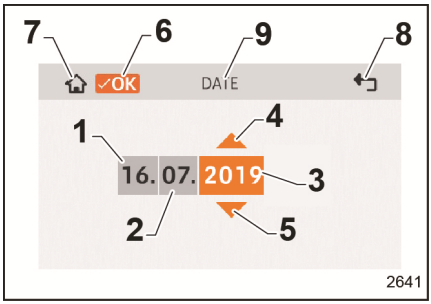

Time (9)

- Vyberte zobrazenie času (1) 12h alebo 24h a nastavte hodiny (2) a minúty (3)
- Vyberte pole, ktoré chcete upraviť (zobrazené oranžovo) a pomocou šípok (4) a (5) zmeňte hodnotu.
- Stlačením tlačidla (6)"OK" alebo (7) potvrdíte svoje voľby a vrátite sa na hlavnú stránku.
- Stlačením tlačidla (8) sa vrátite na predchádzajúcu stránku bez uloženia zmien.

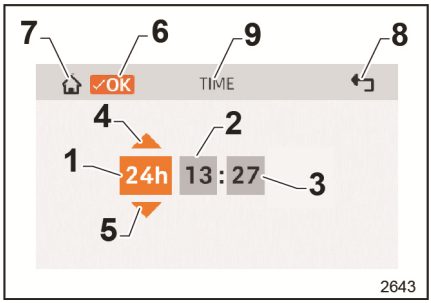

Display (6)

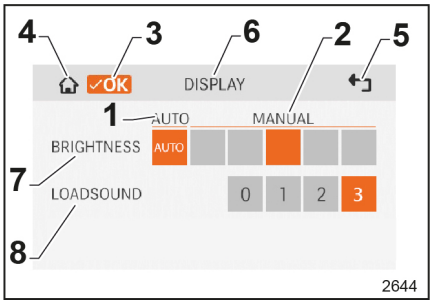

Brightness (7)

- (1) Automaticky: jas displeja sa automaticky mení podľa vonkajšieho svetla. Ak chcete aktivovať funkciu Automaticky, stlačte štvorček "AUTO" (ktorý sa rozsvieti na oranžovo) a pomocou ostatných štvorčekov nastavte požadovanú priemernú hodnotu jasu displeja.
- (2) Manuálne: uistite sa, že štvorček "AUTO" nie je aktívny (je sivý), potom stlačte jeden zo štvorčekov a nastavte pevný jas displeja. Zvolený štvorec sa rozsvieti naoranžovo. Pri nastavovaní jasu sa na displeji zobrazí výsledok.

Loadsound (Úroveň hlasitosti) (8)

- Nastavte úroveň hlasitosti displeja. Stlačením tlačidla "0" vypnete zvuk a stlačením tlačidla "3" dosiahnete maximálnu úroveň hlasitosti. Keď aktivujete jedno zo štvorcov, bude svietiť naoranžovo a budete počuť príslušnú úroveň hlasitosti.
- Stlačením tlačidla (3)"OK" alebo (4) potvrdíte svoje voľby a vrátite sa na hlavnú stránku. Stlačením tlačidla (5) sa vrátite na predchádzajúcu stránku bez uloženia zmien

PIN kód (voliteľný)

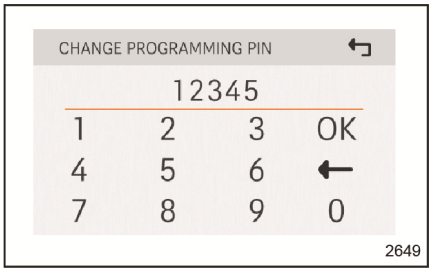

⚠ VAROVANIE

Manažér zodpovedný za riadenie obsluhy pomocou vozíka musí pri prvom prihlásení zadať kód programovania (osem núl) "00000000" a potom sa odporúča zmeniť kód programovania podľa nasledujúceho postupu.

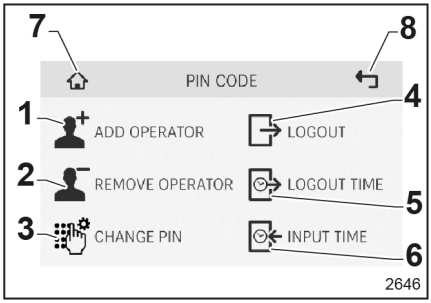

- Na stránke hlavných funkcií PIN KÓDU môže manažér po naštartovaní vozíka pristupovať k jednotlivým stránkam nastavenia pomocou programovacieho kódu:
- (1) Prejdite na túto stránku a pridajte obsluhu s príslušným prístupovým kódom.
- (2) Prejdite na túto stránku a odstráňte obsluhu. Dostupné len pre manažéra.
- (3) Na tejto stránke môže manažér zmeniť prístupový programový kód. Výrobné nastavenie: Osem núl „00000000“.
- (4) Je možné nastaviť manuálne odhlásenie alebo automatické odhlásenie.
- (5) Je možné nastaviť počet sekúnd nečinnosti stroja, po ktorom bude "odhlásený".
- (6) Pri zapnutí vozíka je možné nastaviť maximálny čas na zadanie PIN kódu. Po uplynutí času sa zadaný kód vymaže a obsluha musí začať znova zadávať prístupový kód.
- Stlačením tlačidla (7) sa vrátite na hlavnú stránku alebo stlačením tlačidla (8) sa vrátite na predchádzajúcu stránku.

UPOZORNENIE

Keď všeobecná obsluha pristupuje na stránku s "PIN kódom", jedinou aktívnou funkciou je odhlásenie sa. Všetky ostatné funkcie sú výlučnou zodpovednosťou manažéra, ktorý má programovací kód.

Pridanie používateľa

- Prejdením do tejto funkcie môžete pridať novú obsluhu. Zadajte prístupový kód novej obsluhy a stlačením tlačidla "OK" potvrďte zadanie a vráťte sa na predchádzajúcu stránku.
- Na tejto stránke môže manažér zmeniť prístupový kód obsluhy vymazaním prítomného kódu a zadaním nového kódu. Pomocou šípok (1) a (2) môžete prechádzať zoznamom pracovníkov obsluhy.

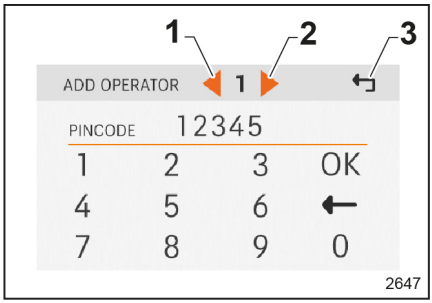

UPOZORNENIE

- *Maximálny počet pracovníkov obsluhy, ktorí môžu byť uložení v pamäti, je desať.*
- *Ako výrobné nastavenie sa nastavuje iba obsluha jedna s prístupovým kódom "12345".*

Odstránenie obsluhy

Ak chcete odstrániť obsluhu, stlačte tlačidlo "X" vedľa čísla. Na prechádzanie zoznamom pracovníkov obsluhy použite šípky (1) a (2).

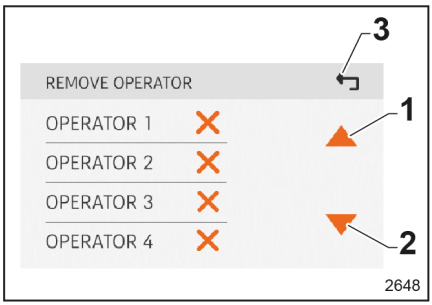

UPOZORNENIE

Ak obsluhu odstránite, počet ostatných pracovníkov obsluhy zostane rovnaký. Napríklad v prípade štyroch pracovníkov obsluhy, ak odstránim číslo obsluhy "2", ostatní pracovníci obsluhy budú "1", "3" a "4".

Výmena PIN kódu

Na tejto stránke môže manažér zmeniť prístupový PIN kód. Vymažte existujúci PIN kód a zadajte nový PIN kód, potom potvrďte stlačením tlačidla "OK" a vráťte sa na predchádzajúcu stránku.

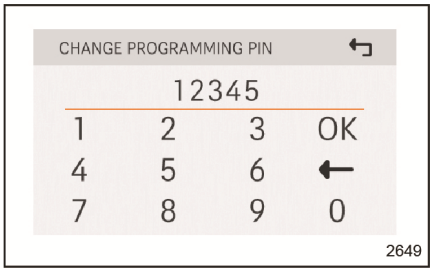

Zmena odhlásenia

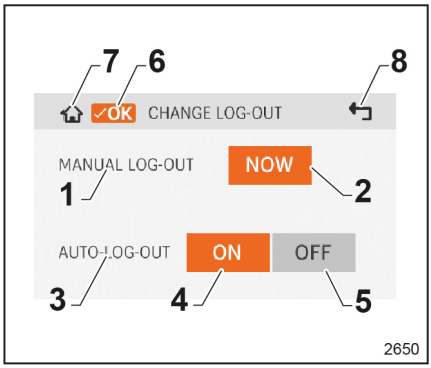

-Na tejto stránke môžete nastaviť režimy odhlásenia:

- (1) Manuálne odhlásenie, stlačením tlačidla "TERAZ" (2) sa okamžite odhlásite
- (3) Automatické odhlásenie, ak chcete nastaviť automatické odhlásenie, stlačte tlačidlo "ZAP." (4); ak ho chcete deaktivovať, stlačte tlačidlo "VYP." (5).

Ak je aktivované automatické odhlásenie, vozík sa odhlási po uplynutí definovanej doby nečinnosti, ktorú je možné nastaviť vo funkcii "Čas odhlásenia".

- Stlačením tlačidla (6)"OK" alebo (7) potvrdíte svoje voľby a vrátite sa na hlavnú stránku.
- Stlačením tlačidla (8) sa vrátite na predchádzajúcu stránku bez uloženia zmien.

Zmena času automatického odhlasovania

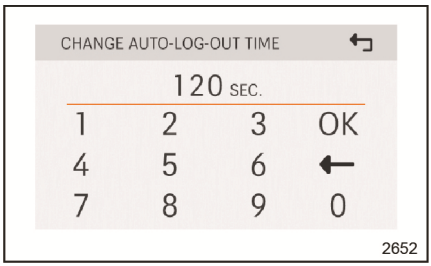

- Nastavte dobu nečinnosti, po ktorej sa vozík odhlási, potom potvrďte nastavenie stlačením tlačidla "OK" a vráťte sa na predchádzajúcu stránku.

Zmena vstupného času

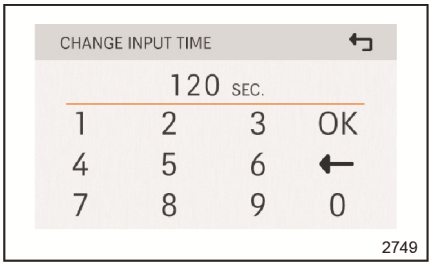

- Nastavte maximálny čas, počas ktorého môže obsluha zadať prístupový kód pri spustení, potom potvrďte nastavenie stlačením tlačidla "OK" a vráťte sa na predchádzajúcu stránku.

Performance (5)

Na tejto stránke môžete konfigurovať nasledujúce nastavenia:

- (1)"Performance" V tejto časti môžete prispôsobiť výkon režimu zajaca (s *).
- (2)"Lift cut-out" V tejto časti môžete nastaviť jedno alebo dva prerušenia zdvihu (dostupné len ako volitelná súčasť s DLC3). Po dosiahnutí nastavenej výšky sa zdvíhanie nákladu zastaví, kým ho obsluha nepotvrdí na príslušnej obrazovke.
- Stlačením tlačidla (3) sa vrátite na hlavnú stránku alebo stlačením tlačidla (4) sa vrátite na predchádzajúcu stránku.

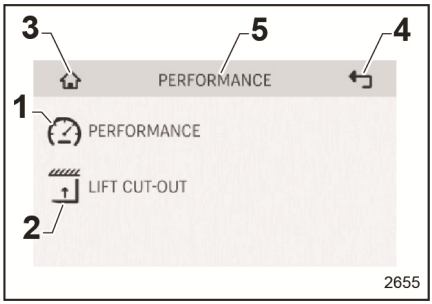

Performance (11)

V porovnaní s režimom zajaca (bez *) je možné znížiť maximálny výkon v percentách a vytvoriť prispôsobený režim jazdy.

Editovateľné polia:

- (4) Maximálna rýchlosť pohybu vozíka v %.
- (5) Maximálne zrýchlenie vozíka v %.
- (6) Maximálna rýchlosť zdvíhania vidlíc v %.
- (7) Maximálna rýchlosť spúšťania vidlíc v %.

Vykonanie zmien:

- Kliknite na pole, ktoré chcete upraviť (oranžová farba), potom použite šípky (2) a (3) na zvýšenie alebo zníženie hodnoty % (maximálna hodnota, ktorú je možné nastaviť, je 100 %).
- Stlačením tlačidla (8)"OK" alebo (9) potvrďte výber.
- Stlačením tlačidla (10) sa vrátite na predchádzajúcu stránku bez uloženia zmien.

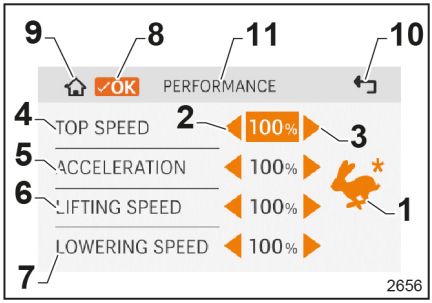

Lift Cut-out (8) (voliteľná výbava, ktorú možno aktivovať, len ak je aktívna DLC3)

⚠ POZOR

Nainštalovaný systém prerušenia zdvihu funguje ako systém prednastavenia výšky a nesmie sa považovať za bezpečnostný systém. Pri zdvíhaní a spúšťaní vidlíc musí byť obsluha zvlášť pozorná. Obsluha musí dbať najmä na správne zasunutie vidlíc do nákladu a na to, aby nenarazila do predmetov, stropov, dverí, regálov atď.

– **Verzia iba s jedným prerušením zdvihu** ▷

- Ak chcete zmeniť výšku prerušenia zdvihu, použite šípku (1) alebo (2), po nastavení výšky stlačte tlačidlo (3) "OK" alebo (4), potvrďte nastavenie a vráťte sa na hlavnú stránku.
- Stlačením tlačidla (5) sa vrátite na predchádzajúcu stránku bez uloženia zmien.

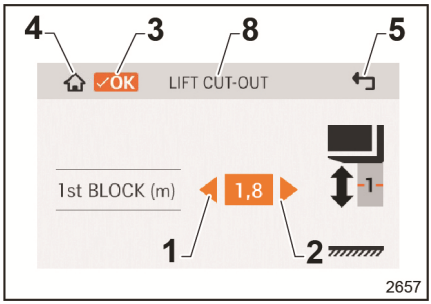

– **Verzia s dvoma prerušeniami zdvihu** ▷

- Ak chcete zmeniť výšku prvého alebo druhého prerušenia zdvihu, použite šípky (1, 2) alebo (3, 4).
- Stlačením tlačidla (5) "OK" alebo (6) potvrďte nastavenie a vráťte sa na hlavnú stránku
- Stlačením tlačidla (7) sa vrátite na predchádzajúcu stránku bez uloženia zmien.

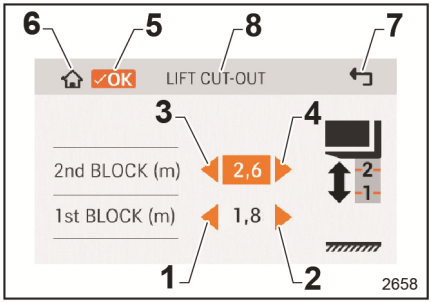

ℹ UPOZORNENIE

Výška zdvihu druhého prerušenia musí byť vyššia ako výška zdvihu prvého prerušenia.

Monitor (4)

Táto stránka zobrazuje:

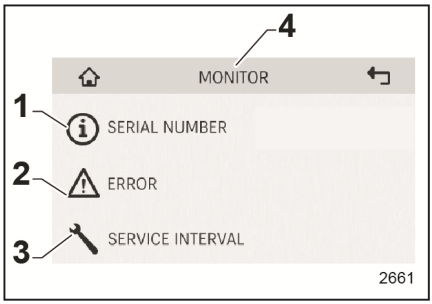

– (1) výrobné číslo vozíka

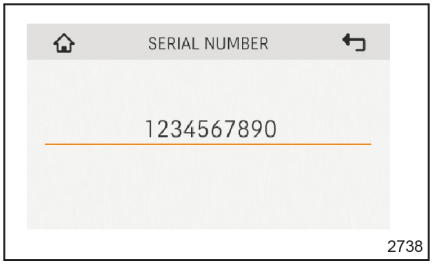

– (2) zoznam aktívnych/prítomných výstrah

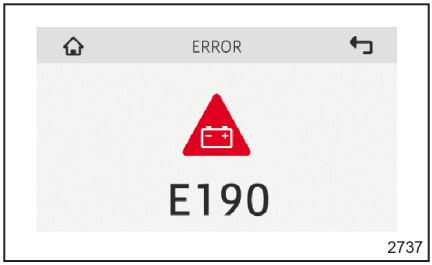

– (3) počet dní do nasledujúcej údržby (ak nie je možnosť oznámenia aktívna, na tejto stránke sa zobrazí "0 dní". V tomto prípade sa informácie "0 dní" nesmú ignorovať).

Blokujúce výstrahy

Ak sa počas používania aktivuje jeden alebo viac blokujúcich výstrah, na hlavnej stránke sa zobrazí symbol (1) alebo (2). V hlavnej " PONUKE" sa zobrazia symboly (3) a (4). Stlačením symbolu (1) alebo symbolu (2) prejdete priamo na stránku chýb. Po stlačení symbolu (5) sa zobrazí celkový počet prevádzkových hodín vozíka. Po desiatich sekundách alebo opätovnom stlačení symbolu (5) sa znova zobrazí predchádzajúca obrazovka (odhadované zostávajúce prevádzkové hodiny).

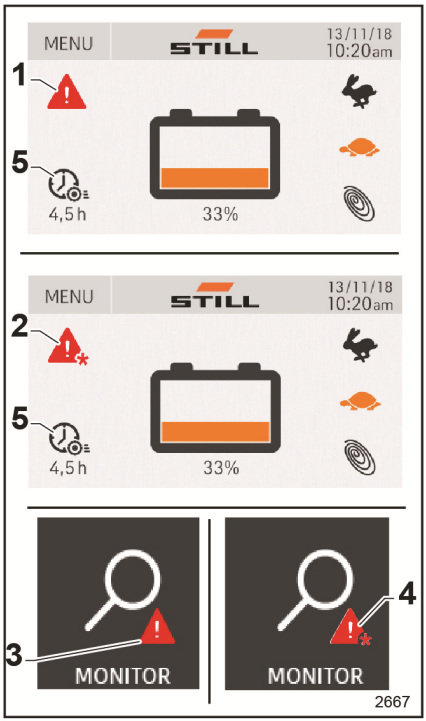

Kódy výstrah

Na stránke výstrah (ak sú aktívne výstrahy) sa zobrazí ikona (1) s nižšie uvedeným chybovým kódom (2). Ak sa vyskytne viacero chýb, môžete ich prezerať posúvaním po stranách pomocou šípok (3) a (4).

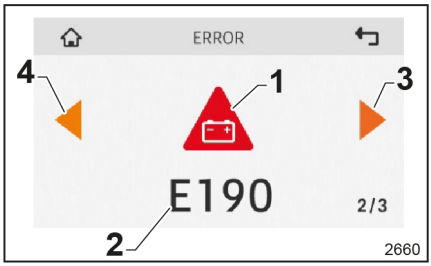

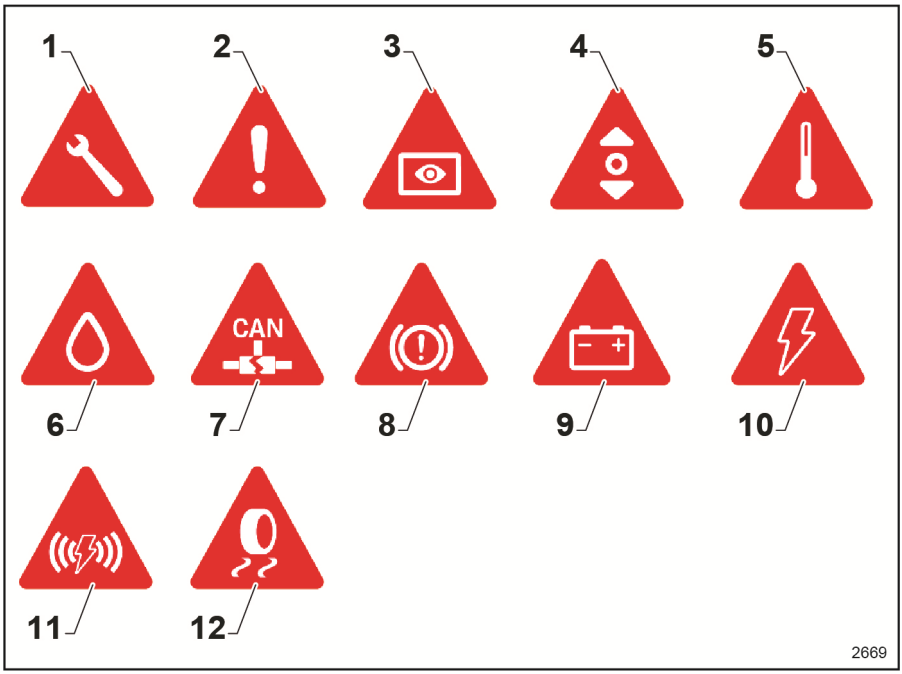

Prehľad možných výstrah, ktoré je možné zobraziť:

- **(1)**Výstraha vás upozorní, že bol dosiahnutý alebo sa blíži konečný termín plánovanej údržby. Na vykonávanie servisných prác sa obráťte na oddelenie technickej podpory
- **(2)**Výstraha je všeobecná výstraha. Vypnite a znova zapnite vozík a v prípade, že sa výstraha objaví znova, obráťte sa na oddelenie technickej podpory.
- **(3)**Výstraha indikuje problém s displejom. Vypnite a znova zapnite vozík a v prípade, že sa výstraha objaví znova, obráťte sa na oddelenie technickej podpory.
- **(4)**Výstraha indikuje, že sa vyskytol všeobecný problém s ovládaním jazdy. Vypnite a znova zapnite vozík a v prípade, že sa výstraha objaví znova, obráťte sa na oddelenie technickej podpory.
- **(5)**Výstraha upozorňuje na problém prehriatia vozíka. Pred opätovným zapnutím vypnite vozík a počkajte, kým vychladne. Ak sa

výstraha objaví znova, obráťte sa na oddelenie technickej podpory

- **(6)**Výstraha upozorňuje na problém s hydraulickým systémom vozíka. Vypnite a znova zapnite vozík a v prípade, že sa výstraha objaví znova, obráťte sa na oddelenie technickej podpory
- **(7)** Výstraha upozorňuje na problém s prenosom údajov medzi rôznymi riadiacimi jednotkami vo vozíku. Vypnite a znova zapnite vozík a v prípade, že sa výstraha objaví znova, obráťte sa na oddelenie technickej podpory.
- **(8)**Výstraha upozorňuje na problém s brzdovým systémom vozíka. Vypnite a znova zapnite vozík a v prípade, že sa výstraha objaví znova, obráťte sa na oddelenie technickej podpory.
- **(9)**Výstraha upozorňuje na problém s batériou. Nabite batériu. Ak výstraha pretrváva, obráťte sa na oddelenie technickej podpory
- **(10)**Výstraha upozorňuje na problém s elektrickým systémom vozíka. Vypnite a znova zapnite vozík a v prípade, že sa výstraha objaví znova, obráťte sa na oddelenie technickej podpory.
- **(11)**Výstraha upozorňuje na poruchu snímača vo vozíku. Vypnite a znova zapnite vozík a v prípade, že sa výstraha objaví znova, obráťte sa na oddelenie technickej podpory.
- **(12)**Výstraha upozorňuje na problém s hnacím systémom vozíka. Vypnite a znova zapnite vozík a v prípade, že sa výstraha objaví znova, obráťte sa na oddelenie technickej podpory.

Výstrahy

Prehľad možných výstrah, ktoré možno zobraziť:

– **Výstraha ovládania jazdy** ▷

Výstraha signalizuje, že keď je aktívna funkcia pomocnej hydrauliky, ovládanie jazdy je zablokované. Vypnite funkciu pomocnej hydrauliky pomocou ovládacích prvkov pomocnej hydrauliky, čím obnovíte ovládanie jazdy vozíka. Ďalšie informácie nájdete v kapitole 3 (voliteľné vybavenie a varianty).

– **Výstraha Prerušenie zdvihu** ▷

Výstraha signalizuje, že bolo dosiahnuté maximálne nastavenie výšky zdvihu vidlice. Ak chcete zdvihnúť vidlice vyššie, stlačte a podržte žltý pruh (1) tlačidlom "OK", až kým sa nerozsvieti nazeleno. Vidlice je teraz možné zdvihnúť nad výšku prerušenia. Na displeji sa zobrazí nasledujúca stránka, ktorá upozorňuje obsluhu, aby bola pri presúvaní nákladu mimoriadne opatrná.

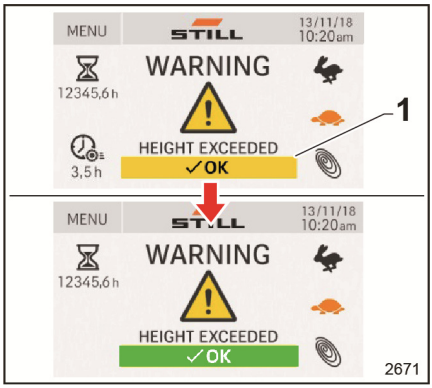

– ▷

Zobrazí sa výstraha so symbolom (1), kým sa vidlice nespustia pod predvolenú výšku prerušenia.

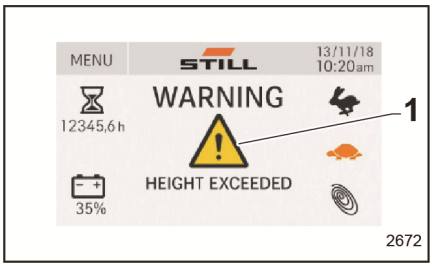

– **Výstraha prerušenia zdvihu (len s DLC3)** ▷

Výstraha signalizuje, že bola dosiahnutá výška zdvihu vidlíc pre prvé prerušenie. Ak chcete zdvihnúť vidlice vyššie, stlačte a podržte žltý pruh (1) tlačidlom "OK", až kým sa nerozsvieti nazeleno. Po uvoľnení sa displej vráti na hlavnú obrazovku.

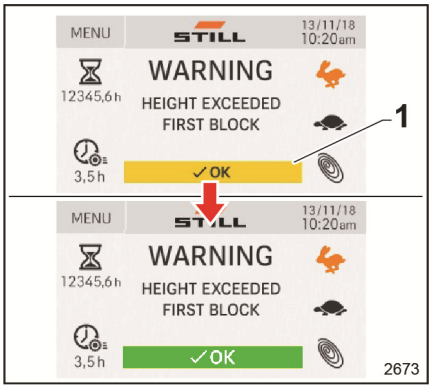

– Symbol (2) indikuje prekročenie prvého prerušenia zdvihu. ▷

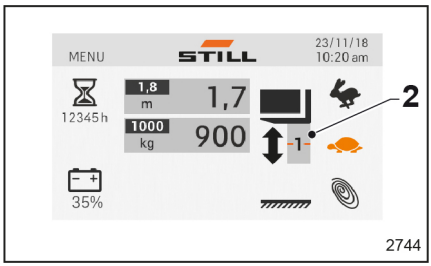

– Po dosiahnutí druhého nastavenia prerušenia sa zobrazí nasledujúca obrazovka: ▷

Výstraha signalizuje, že bola dosiahnutá výška zdvihu vidlíc pre druhé prerušenie. Ak chcete zdvihnúť vidlice vyššie, stlačte a podržte žltý pruh (3) tlačidlom "OK", až kým sa nerozsvieti nazeleno. Po uvoľnení sa displej vráti na hlavnú obrazovku.

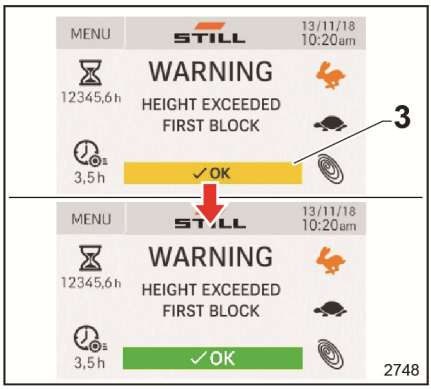

– Symbol (3) indikuje, že druhé prerušenie zdvihu bolo prekročené.

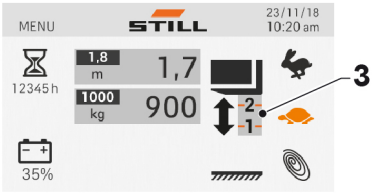

2745

– **Výstraha bočnej ochrany**

Keď sa zdvihnú približne 1700 až 1800 mm od zeme (len vozíky s plošinou a bočnou ochranou), na displeji sa môže zobraziť výstraha. Ak chcete vypnúť výstrahu na displeji, spustite vidlice alebo zatvorte obe ochrany na prevádzkovej strane.

2676

⚠ POZOR

Obsluha musí odhadnúť, či sa majú pred zdvihnutím vidlíc vyššie zatvoriť bočné ochrany.

– **Výstraha týkajúca sa nesprávneho postupu štartovania**

Výstraha sa zobrazí na displeji, keď je postup štartovania vozíka nesprávny. Uvoľnite pákové ovládacie držadlo a všetky ovládacie prvky, aby ste opustili výstrahu a odblokovali vozík.

2677

– **Výstraha spustenia oporných ramien**

Keď sa zdvihnú približne 1700 až 1800 mm od zeme (len vozíky s počiatočným zdvihom), na displeji sa môže zobraziť výstraha. Hlásenie upozorňuje obsluhu, že z bezpečnostných dôvodov sa oporné ramená musia spustiť, aby sa vidlice zdvihli vyššie.

2678

– **Výstraha týkajúca sa vybitej batérie** ▷

Výstraha upozorňuje obsluhu, že batéria je takmer vybitá. Ak chcete pokračovať v používaní vozíka, stlačte a podržte žltý pruh (1) tlačidlom "OK", až kým sa nerozsvieti nazeleno. Po uvoľnení sa displej vráti na hlavnú obrazovku. Odporúča sa čo najskôr dobiť batériu.

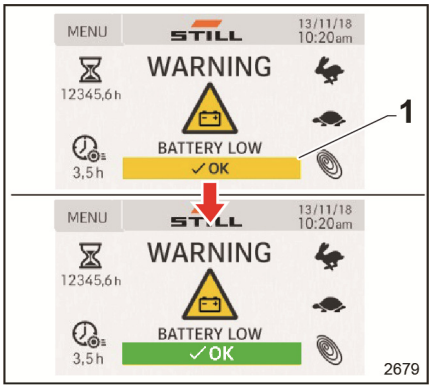

– **Výstraha stability (len DLC3)** ▷

Výstraha upozorňuje obsluhu, že vozík môže mať problém so stabilitou medzi hmotnosťou zdvíhaného nákladu a výškou zdvihu nákladu alebo naopak. Ak chcete pokračovať v zdvíhaní vidlíc, stlačte a podržte žltý pruh (1) tlačidlom "OK", až kým sa nerozsvieti nazeleno. Po uvoľnení sa displej vráti na hlavnú obrazovku. Ďalšie informácie nájdete v príslušnej kapitole (DLC3).

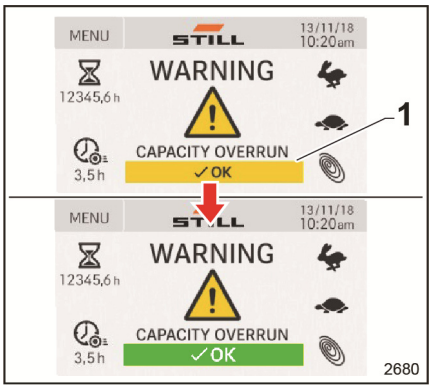

⚠ NEBEZPEČENSTVO

Strata stability

Ak zdvíhanie pokračuje aj napriek výstražným hláseniam a výstražným zvukovým signálom, obsluha môže stratiť kontrolu nad stabilitou vozíka. Obsluha bude potom zodpovedná za prípadnú nehodu.

Rukoväť núdzového vypnutia

– Stlačením rukoväte núdzového vypnutia zablokujete všetky funkcie na vozíku. ▷

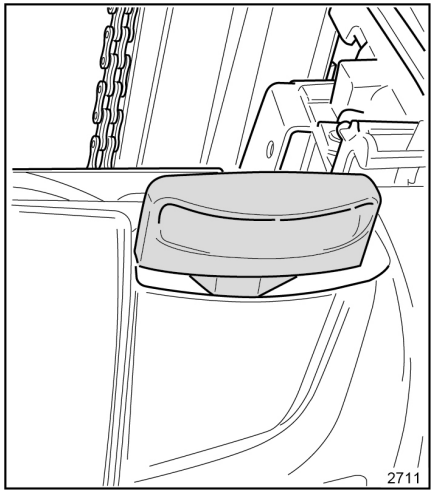

Pákové ovládacie držadlo

Polohy pákového ovládacieho držadla

Nastavte pákové ovládacie držadlo do príslušnej polohy podľa funkcií vozíka ▷

Keď vozík stojí, k dispozícii sú tieto tri polohy pákového ovládacieho držadla:

- Poloha pákového ovládacieho držadla **(1)** = pracovná poloha.
- Poloha pákového ovládacieho držadla **(2)** = brzdová poloha.
- Poloha pákového ovládacieho držadla **(A)** = brzdová poloha alebo poloha na používanie vozíka v stiesnených priestoroch.

– **Poloha pákového ovládacieho držadla (1) = pracovná poloha.**

- V tejto polohe môže obsluha začať jazdu pomocou klapky.

  V tejto polohe môže obsluha začať zdvíhať alebo spúšťať vidlice pomocou príslušnej klapky.

  V tejto polohe môže obsluha zdvíhať alebo spúšťať oporné ramená. Platí len pre verzie s počiatočným zdvihom oporných ramien.

– **Poloha pákového ovládacieho držadla (2) = brzdová poloha.**

- V tejto polohe je pohonná jednotka zablokovaná a parkovacia brzda je zatiahnutá.

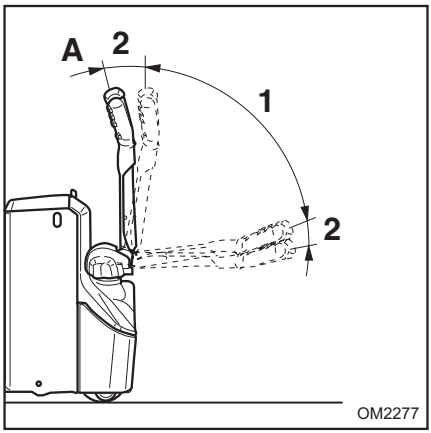

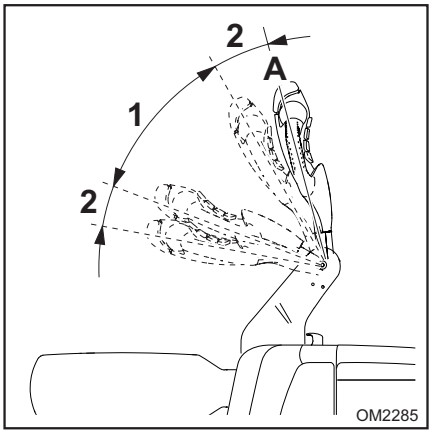

UPOZORNENIE

- *V tejto polohe je zablokované zdvíhanie a spúšťanie vidlíc aj oporných ramien, ak sú namontované.*

UPOZORNENIE

Po uvoľnení sa pákové ovládacie držadlo automaticky vráti do polohy (A), teda brzdiacej polohy.

– **Poloha pákového ovládacieho držadla (A) = brzdová poloha alebo poloha na používanie vozíka v stiesnených priestoroch**

V tejto polohe je pohonná jednotka vozíka za normálnych okolností zablokovaná a aktivovaná parkovacia brzda (brzdová poloha). V prípade potreby (pri používaní vozíka v stiesnených priestoroch) možno vozík používať aj s pákovým ovládacím držadlom vo zvislej polohe (A) podľa nasledujúcich pokynov:

- Ak je pákové ovládacie držadlo v zvislej polohe (A), stlačením a podržaním multifunkčného tlačidla (3) a súčasným otáčaním ovládacej klapky pohonu (4) sa vozík bude pohybovať zníženou rýchlosťou.
- Ak je pákové ovládacie držadlo v zvislej polohe (A), stlačením a podržaním multifunkčného tlačidla (3) a súčasným stlačením tlačidla (5) možno pohybovať vidlicami.
- Viac informácií o používaní multifunkčného tlačidla (3) nájdete v odseku " Ovládacie prvky pákového ovládacieho držadla" v kapitole 3.

▷

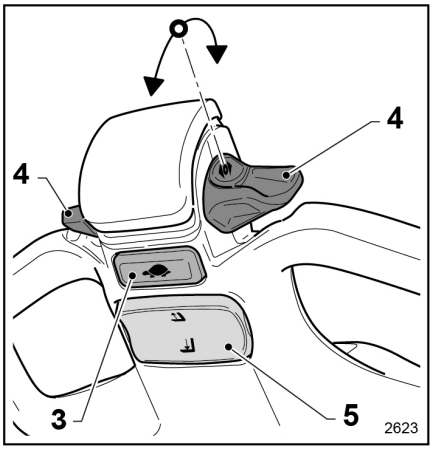

Kombinované pákové ovládacie držadlo (ak je k dispozícii)

Pokyny na otvorenie kombinovaného pákového ovládacieho držadla

⚠ POZOR

Tento postup vykonajte najlepšie pred naštartovaním vozíka a len vtedy, keď sa vozík nehýbe.

Vykonanie operácie pri pohybe vozíka je zakázané.

UPOZORNENIE

Preferovaným prostriedkom použitia pri otvorenom kombinovanom pákovom ovládacom držadle je v režime s kráčajúcou obsluhou (ovládané z úrovne" zeme").

– Otvorte sponu a uvoľnite pákové ovládacie držadlo. ▷

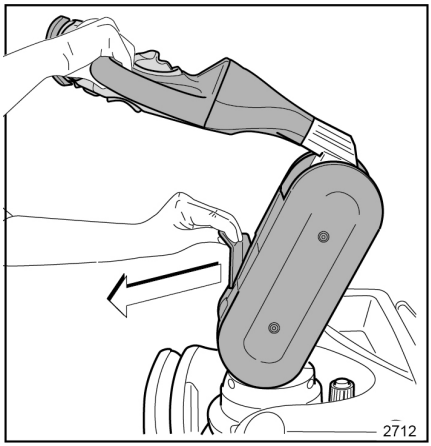

– Uchopte rukoväť, potiahnite pákové ovládacie držadlo a otvorte ho. ▷

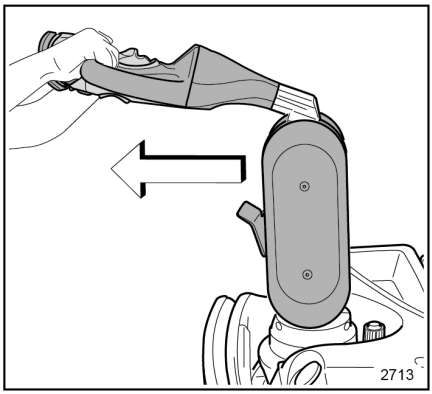

– Pákové ovládacie držadlo je otvorené. ▷

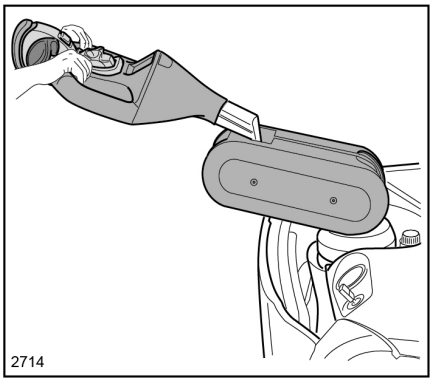

Pokyny na zatvorenie kombinovaného pákového ovládacieho držadla

⚠ POZOR

Tento postup vykonajte najlepšie pred naštartovaním vozíka a len vtedy, keď sa vozík nehýbe.

Vykonanie operácie pri pohybe vozíka je zakázané.

UPOZORNENIE

Preferovaným prostriedkom použitia so zatvoreným kombinovaným pákovým ovládacím držadlom je v režime s jazdiacou obsluhou (ovládané z plošiny).

– Uchopte rukoväť a zatlačte pákové ovládacie držadlo, čím ho zložíte.

– Spona sa automaticky zatvorí, čím sa pákové ovládacie držadlo zablokuje. ▷

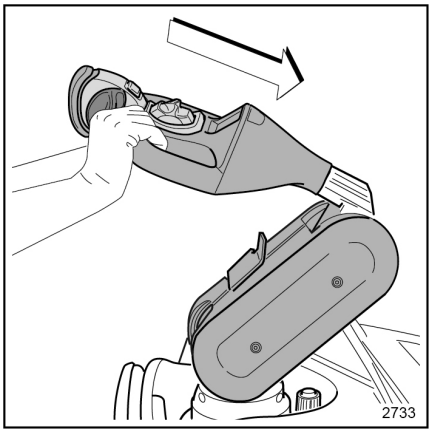

⚠ POZOR

Skontrolujte správne zablokovanie pákového ovládacieho držadla.

OptiSpeed Pákové ovládacie držadlo (použité len na verzii EXV a EXVi) ▷

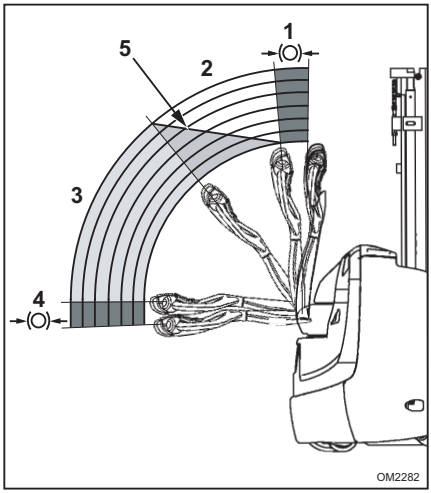

Rôzne pracovné zóny pákového ovládacieho držadla v závislosti od naklonenia sú vysvetlené nižšie:

- V zóne (1) je aktivovaná brzda a vozík sa nemôže pohybovať.
- V zóne (2) závisí maximálna povolená rýchlosť od naklonenia pákového ovládacieho držadla. Referenčný (5) predstavuje krivku rýchlosti vnútri zóny (2).
- V zóne (3) môže vozík jazdiť svojou maximálnou rýchlosťou. Trakčná rýchlosť je úmerná uhlovej polohe klapky.

V zóne (4) je aktivovaná brzda a vozík sa nemôže pohybovať.

⚠ VAROVANIE

Nakloňte počas použitia pákové ovládacie držadlo a postupne zmeňte rýchlosť klapky v súlade s informáciami vyššie.

Typy zdvíhacích stožiarov

Váš vozík môže byť vybavený niektorým z nasledujúcich typov zdvíhacích stožiarov:

- Jednoduchý stožiar Simplex
- Teleskopický
- NiHo
- Trojitý

Jednoduchý stožiar Simplex

Po stlačení tlačidla „zdvih“ centrálny valec zdvihne prostredníctvom reťaze nosník vidlíc do výšky h3.

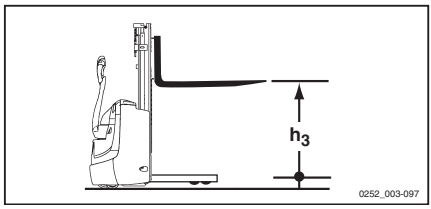

Teleskopický

Po stlačení tlačidla „zdvih“ postranné valce zdvihnú vnútorný stožiar a prostredníctvom reťazí aj nosník vidlíc (h3) do výšky (rýchlosť zdvihu nosníka vidlíc je dvojnásobná v porovnaní s vnútorným stožiarom).

⚠ POZOR

V priestoroch s nízkym stropom buďte opatrní, pretože výška nákladu môže byť väčšia, než je výška stožiara.

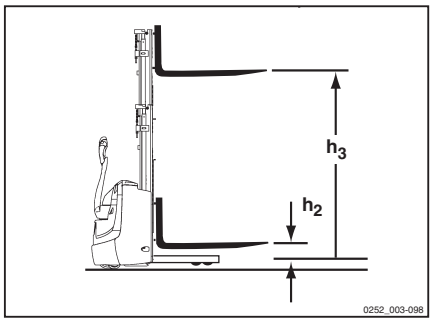

NiHo

Po stlačení tlačidla „zdvih“ centrálny valec zdvihne nosník vidlíc až po vrch vnútorného stožiara (h2') a potom postranné valce zdvihnú vnútorný stožiar do maximálnej výšky (h3).

UPOZORNENIE

Počas zdvíhania vnútorný stožiar nikdy nie je vyššie ako nosník vidlíc.

⚠ POZOR

V priestoroch s nízkym stropom buďte opatrní, pretože výška nákladu môže byť väčšia, než je výška stožiara.

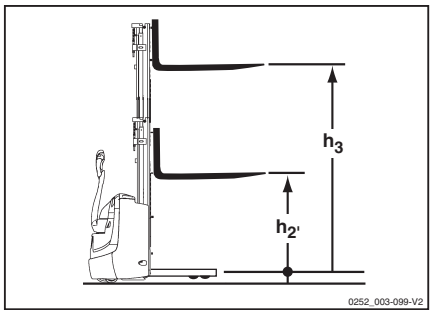

Trojitý stožiar

Funkcia je rovnaká ako pri stožiari NiHo, dosahuje však väčšiu výšku zdvihu pri zachovaní rovnakej výšky zdvíhacieho stožiara.

⚠ POZOR

V priestoroch s nízkym stropom buďte opatrní, pretože výška nákladu môže byť väčšia, než je výška stožiara.

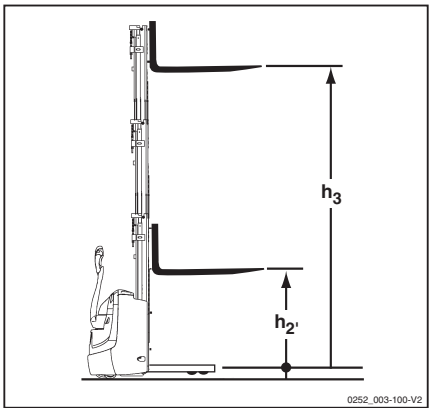

Bočná ochrana

Popis

Bočná ochrana je skonštruovaná tak, aby zabezpečovala ochranu obsluhy, keď sa vozík používa v režime s jazdiacou obsluhou.

K dispozícii sú dve polohy:

– Poloha "**A**" = bočná ochrana zatvorená. Táto poloha sa používa, keď obsluha vedie vozík v režime s kráčajúcou obsluhou (ovládané zo "zeme") so zatvorenou plošinou.

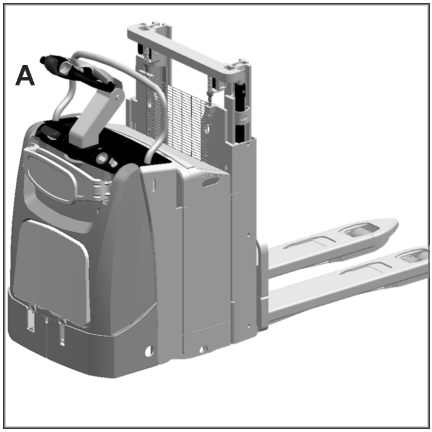

Vozík pracuje aj so zatvorenou bočnou ochranou (poloha "A") a tiež s obsluhou vo vozíku. V takom prípade bude maximálna rýchlosť jazdy vozíka automaticky obmedzená z bezpečnostných dôvodov.

– Poloha "**B**" = bočná ochrana otvorená. Táto poloha sa používa s obsluhou vo vozíku stojacou na plošine.

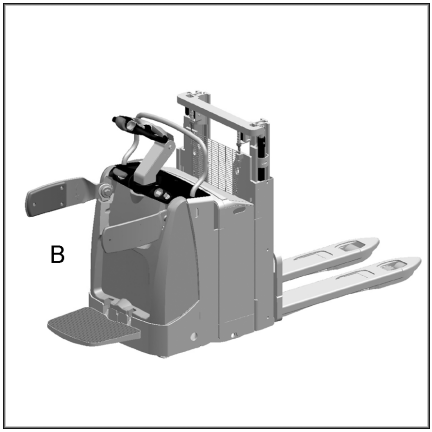

Otvorenie a zatvorenie bočnej ochrany

– Ak ju chcete otvoriť, potiahnite bočné kryty na ochranu obsluhy smerom von.

– Ak ju chcete zatvoriť, zatlačte bočné kryty na ochranu obsluhy smerom dnu.

Nastavenie výšky bočnej ochrany

– Ak chcete nastaviť výšku bočných ochranných krytov podľa výšky obsluhy, bočné ochranné kryty otvorte a potom ich rukami potiahnite smerom nahor (tri polohy). Ak chcete bočné ochranné kryty zatvoriť, zatlačte ich nadol až do pôvodnej najnižšej polohy.

Bočná ochrana

⚠ POZOR

Pred opätovným zatváraním bočné ochranné ramená vždy spustite.

V opačnom prípade sa bočné ochranné kryty neuzavrú a môže dôjsť k poškodeniu kapoty.

⚠ NEBEZPEČENSTVO

Nesadajte si na bočné ochranné ramená.

⚠ NEBEZPEČENSTVO

Nestúpajte na bočné ochranné ramená.

Plošina

Popis

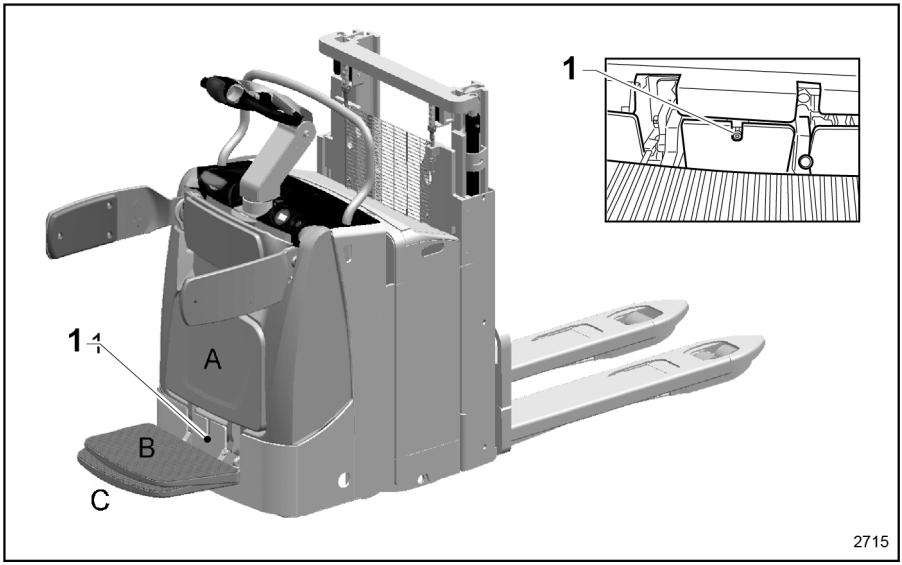

Plošina môže mať tri polohy **A, B a C**:

Poloha "A" = zatvorená plošina. Táto poloha sa používa, keď je vozík v režime s kráčajúcou obsluhou (ovládaný z "podlahy") so zatvorenou bočnou ochranou.

Poloha "B" = plošina v strednej polohe: v tejto polohe je zablokovaná hnacia jednotka vozíka.

Poloha "C" = plošina v pracovnej polohe v režime jazdy s obsluhou v stoji: táto poloha sa používa pri obsluhe, počas ktorej jazdí obsluha v stoji.

V tejto polohe závisí trakčná rýchlosť a rýchlosť vozíka od polohy bočnej ochrany:

- Bočná ochrana otvorená: vozík môže jazdiť maximálnou rýchlosťou.
- Bočná ochrana zatvorená: rýchlosť vozíka je elektronicky obmedzená.

UPOZORNENIE

Ak je plošina zatvorená "**A**" a bočná ochrana otvorená, hnacia jednotka je zablokovaná.

Zmena polohy plošiny

Plošinu môžete zdvihnúť alebo spustiť posunutím dosky podlahy plošiny rukou.

POZOR

Nebezpečenstvo pomliaždenia rúk.

Pri zatváraní plošiny nenechávajte ruky medzi plošinou a kapotou.

Prispôsobenie plošiny

▷

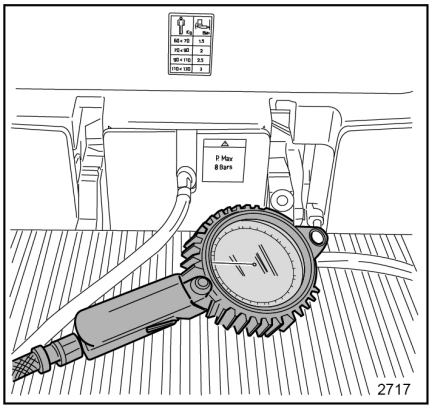

Kvôli lepšiemu tlmeniu vibrácií musíte plošinu prispôsobiť hmotnosti obsluhy.

Nastavte tlak tlmiaceho systému na základe hmotnosti obsluhy pomocou ventilu (1).

Bezpečnosť

NEBEZPEČENSTVO

Nebezpečenstvo vypadnutia z plošiny.

Na plošine zaujmite správnu polohu medzi dvoma ochrannými bočnými ramenami: stojac pred vidlicami s oboma nohami na vnútornej strane plošiny.

V zákrutách jazdite pomaly.

Oboma rukami pevne uchopte rukoväť hlavice oja.

NEBEZPEČENSTVO

Je prísne zakázané vypínať ochranné a bezpečnostné zariadenia.

Definície smerov

Definície pokynov pre verzie EXV, EXVi, EXP, EXV D Pokyny platia aj pre verzie EXV-SF, EXVi-SF a EXV-SF D so zatvorenou plošinou a v režime s kráčajúcou obsluhou

Smer pohybu podľa predpisov:

- Cúvanie (1)
- Vľavo (2)
- Jazda vpred (3) (Preferovaný smer jazdy)
- Vpravo (4)

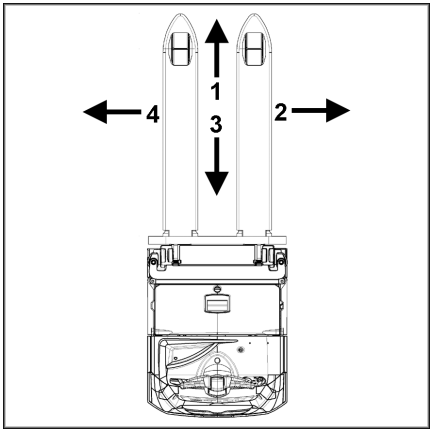

Definície pokynov pre verzie EXV-SF, EXVi-SF a EXV-SF D so spustenou plošinou a s obsluhou vo vozíku

Smer pohybu podľa predpisov:

- Jazda vpred (1) (Preferovaný smer jazdy)
- Vľavo (4)
- Cúvanie (3)
- Vpravo (2)

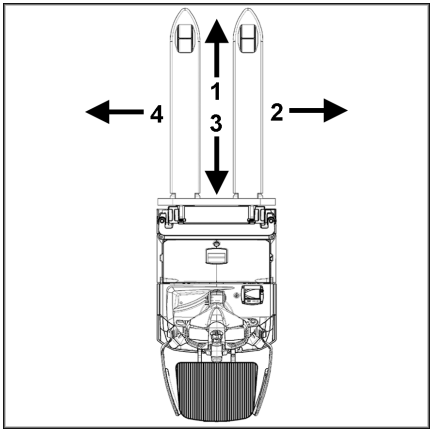

Záver

V záujme jednoduchšej interpretácie pre čitateľa bude smer jazdy vždy definovaný nasledujúcim spôsobom:

- **(1)** Jazda smerom k vidliciam
- **(3)** Jazda smerom k obsluhe

Označenia

Umiestnenie štítkov

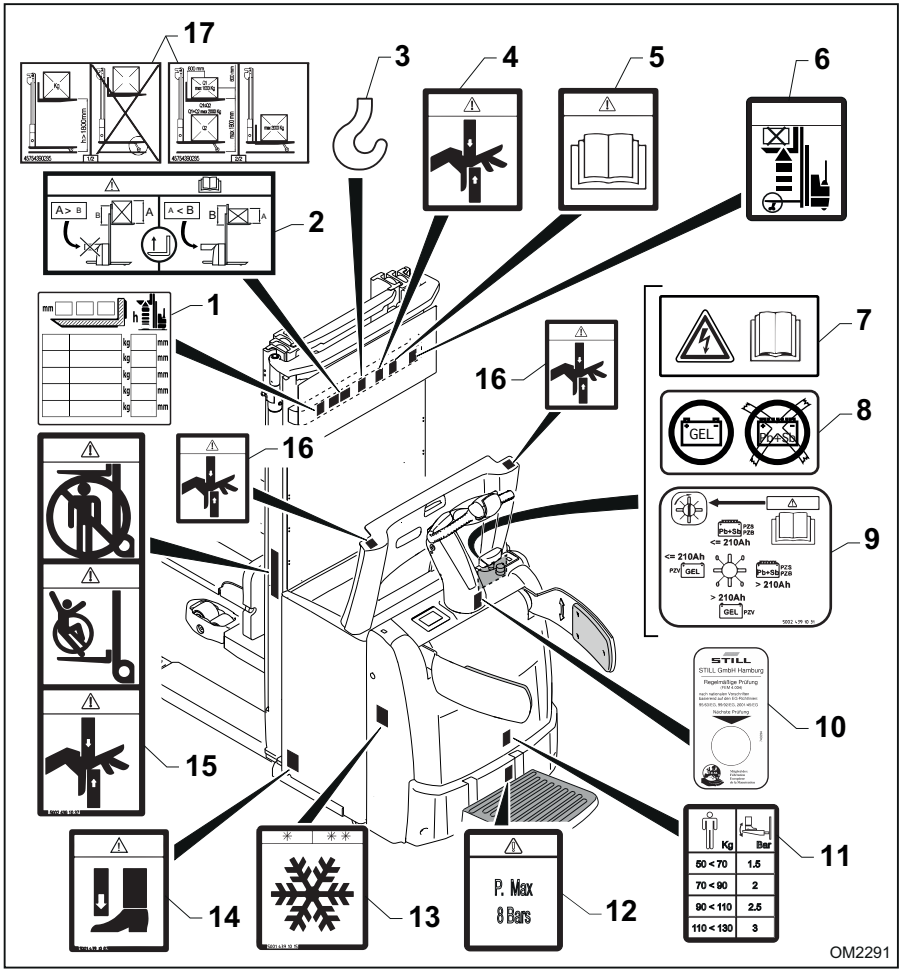

1 Štítok so "záťažovým diagramom vozíka"
2 Štítok s informáciami o používaní "ochrany na strane obsluhy" (len pre verziu s plošinou obsluhy)
3 Symbol "háku"
4 Štítok "Nebezpečenstvo pomliaždenia rúk"
5 Štítok "Návod na obsluhu a údržbu"
6 Štítok "Nebezpečenstvo pri zdvíhaní" (len na verziách s funkciou iniciálneho zdvihu)
7 Štítok "Návod na obsluhu a údržbu"
8 Verzia pripravená na prevádzku s gélovými batériami
9 Štítok "vstavanej nabíjačky batérie"
10 Štítok so záznamom o pravidelnej kontrole (len v Nemecku)
11 Štítok so "záťažovým diagramom plošiny obsluhy"
12 Štítok s "maximálnym povoleným tlakom"
13 Štítok "Chladiareň" (len na verziách pre chladiarne)

14 Štítok "Nebezpečenstvo pomliaždenia chodidiel" (len pri verziách s funkciou iniciálneho zdvihu)
15 Výstražný štítok
16 Štítok "Nebezpečenstvo pomliaždenia rúk"
17 "Štítok dvojitého vysokozdvižného paletového vozíka" (len pre dvojitý vysokozdvižný paletový vozík)

Popis štítkov

(1) Tento štítok upozorňuje na povolené zaťaženie na vidliciach v závislosti od ťažiska nákladu a výšky zdvihu.

(2) Tento symbol slúži na upozornenie na správne používanie bočných panelov obsluhy, ak sú vidlice zdvihnuté viac než 1700 mm nad zemou (približne 1800 mm v prípade zdvihnutých oporných ramien). Ak je výška nákladu na vidliciach **väčšia** ako výška nákladového roštu, bočné panely musia byť zatvorené (pozrite si ľavú stranu štítka). Ak je výška nákladu na vidliciach **menšia** ako výška nákladového roštu, bočné panely môžu byť otvorené (pozrite si pravú stranu štítka).

(3) Tento štítok uvádza, kde treba pripojiť hák na zdvíhanie vozíka.

(4) Tento symbol sa nachádza na zdvíhacom stožiari a upozorňuje na nebezpečenstvo porezania sa na pohyblivých častiach stožiara.

(5) Tento štítok upozorňuje, že pred prácou s vozíkom a pred začiatkom akéhokoľvek servisného úkonu je potrebné prečítať si návod na obsluhu a údržbu.

(6) Tento štítok je nainštalovaný len na verzii s iniciálnym zdvihom (i). Tento štítok upozorňuje na to, že je zakázané zdvíhať náklad viac než 1 800 mm nad zem, keď sú oporné ramená zdvihnuté. Ak chcete zdvihnúť náklad viac než 1800 mm nad zem, oporné ramená musia byť na zemi (ďalšie informácie nájdete na ⇒Kapitola "Umiestnenie bezpečnostných zariadení", Strana 23).

(7) Tento štítok upozorňuje, že o špeciálnom používaní a údržbe vstavanej nabíjačky batérie sa musíte poradiť.

(8) Ak sa na vozíku nachádza tento symbol, znamená to, že vozík je pripravený na prevádzku s gélovou batériou. Nepoužívajte iné typy batérií.

(9) Tento štítok je nainštalovaný len na verziách so vstavanou nabíjačkou batérie. Štítok označuje možnosť výberu nabíjacej charakteristiky.

(10) Tento štítok sa používa len na vozíkoch predávaných v Nemecku. Štítok označuje dátum pravidelnej bezpečnostnej kontroly vozíka.

(11) Tento štítok je nainštalovaný len na verziách s plošinou obsluhy a bočnou ochranou. Štítok označuje nastavovací tlak plošiny obsluhy v závislosti od hmotnosti obsluhy. 1,5 bar medzi 50 kg a 70 kg, 2 bar medzi 70 kg a 90 kg, 2,5 bar medzi 90 kg a 110 kg, 3 bar medzi 110 kg a 130 kg.

(12) Tento štítok je nainštalovaný len na verziách s plošinou obsluhy a bočnou ochranou. Štítok označuje maximálnu hodnotu tlaku na plošinu obsluhy. Upozornenie: Zvyšovanie tlaku riadiaceho systému na viac ako 8 bar je zakázané.

(13) Ak sa na vozíku nachádza tento symbol, znamená to, že vozík je pripravený na použitie v prostredí „chladiarní“ (voliteľná výbava).

(14) Tento štítok je nainštalovaný len na verzii s iniciálnym zdvihom (i). Tento štítok upozorňuje na nebezpečenstvo pomliaždenia nôh pod opornými ramenami.

(15) Tento symbol sa nachádza na zdvíhacom stožiari a upozorňuje na nebezpečenstvo porezania sa na pohyblivých súčastiach stožiara, na zákaz prepravy osôb na vozíku a na zákaz státia alebo prechádzania pod zdvihnutými vidlicami.

(16) Tento symbol sa nachádza na kryte batérie a upozorňuje na nebezpečenstvo pomliaždenia alebo porezania rúk pri otváraní a zatváraní krytu batérie na celom obvode krytu. Pri obsluhe postupujte opatrne.

(17) Tento symbol sa nachádza len na dvojitých vysokozdvižných paletových vozíkoch. Obsahuje informácie o manipulácii s

nákladom v prípade dvojitých vysokozdvižných paletových vozíkov.⇒Kapitola "Prídavný štítok s označením pre dvojitý vysokozdvižný paletový vozík (EXV-D)", Strana 85

Sériové číslo ▷

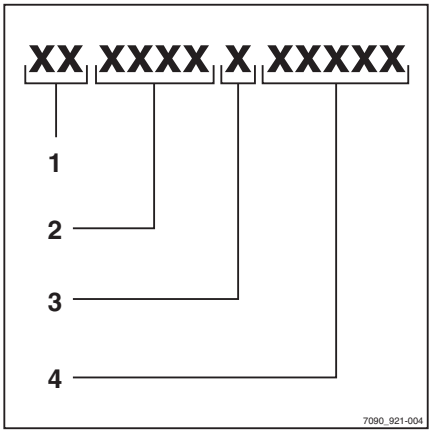

UPOZORNENIE

Pri všetkých technických otázkach uvádzajte výrobné číslo vozíka.

Sériové číslo obsahuje nasledovné informácie:

1 Miesto výroby

2 Typ

3 Rok výroby

4 Poradové číslo

Štítok s označením nominálnej hodnoty ▷

⚠ NEBEZPEČENSTVO

Nebezpečenstvo! Aby nedošlo k ohrozeniu stability vozíka, je prísne zakázané používať batérie s hmotnosťou nižšou, ako je minimálna hmotnosť (11) uvedená na štítku s označením.

UPOZORNENIE

- *V prípade technických otázok uveďte toto výrobné číslo.*
- *Označenie EAC sa môže nachádzať aj v blízkosti výrobného štítka.*
- *Okrem označenia UKCA budú mať vozíky predávané v Spojenom kráľovstve aj štítok, ktorý identifikuje dovozcu.*
- *Na vozíkoch predávaných pre letiská v Spojenom kráľovstve bude na štítku s označením stáť Aircraft ground support equipment (Pozemné podporné vybavenie lietadiel) namiesto Industrial truck (Priemyselný vozík).*

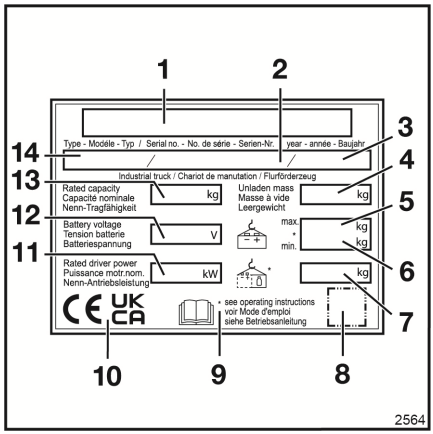

1	Výrobca
2	Výrobné číslo
3	Rok výroby
4	Pohotovostná hmotnosť (bez batérie) v kg
5	Maximálna hmotnosť batérie v kg
6	Minimálna hmotnosť batérie v kg
7	Dodatočná hmotnosť (záťaž) v kg
8	Kód QR
9	Podrobnejšie informácie nájdete v časti venovanej technickým údajom v návode na obsluhu.
10	V tejto zóne môže byť jedno alebo viac označení vrátane: označenia CE; označenia UKCA pre trh Spojeného kráľovstva; označenie EAC pre trh Eurázijskej hospodárskej únie.
11	Menovitý výkon v kW
12	Napätie batérie vo V
13	Menovitá nosnosť v kg
14	Model

Informačný štítok

▷

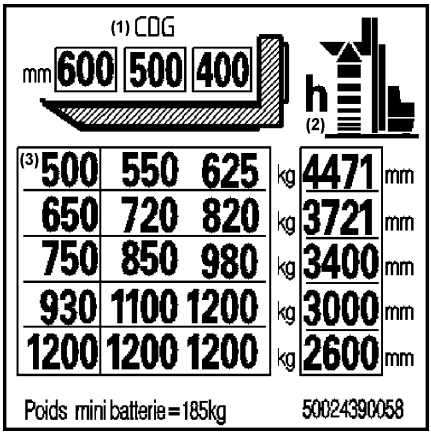

– Typový štítok obsahuje tieto údaje:

- **(1) CDG** = vzdialenosť C od ťažiska nákladu na vidliciach po nosník vidlíc (v mm)
- **(2) h** = výška zdvihu vidlíc od zeme (v mm)
- **(3)** = maximálne dovolené zaťaženie Q (v kg)

⚠ VAROVANIE

Ilustrácie slúžia len ako príklady.

Vždy sa treba riadiť len podľa hodnôt uvedených na štítku na vašom vozíku.

⚠ NEBEZPEČENSTVO

Hodnoty uvedené na výkonovom štítku sa vzťahujú na pevný a homogénny náklad a nesmú sa prekročiť – v opačnom prípade môže byť ohrozená stabilita vozíka a nosnosť jeho konštrukcie.

⚠ NEBEZPEČENSTVO

Pri výmene vidlíc hrozí riziko nehody:

Ak sa vidlice vymieňajú za iný typ, ako sú originálne vidlice, mení sa zostatková nosnosť.

Pri výmene vidlíc je potrebné pripevniť nový štítok s údajmi o zostatkovej nosnosti.

Ak sa vozík dodáva bez vidlíc, je na ňom pripevnený štítok s údajmi o zostatkovej nosnosti štandardných vidlíc (pozrite si kapitolu 6 „Technické údaje“).

Prídavný štítok s označením pre dvojitý vysokozdvižný paletový vozík (EXV-D)

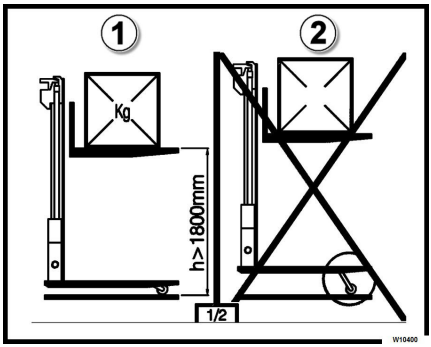

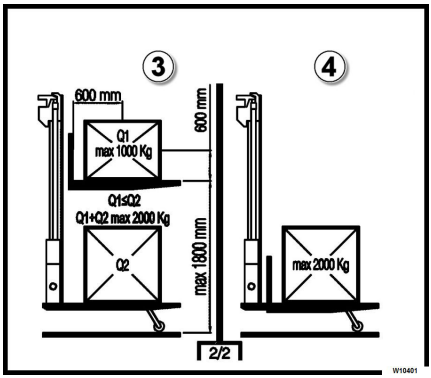

Popis štítkov

Tieto štítky sa nachádzajú len na dvojitých vysokozdvižných paletových vozíkoch (EXV-D). Obsahujú informácie o manipulácii s nákladom na dvojitých vysokozdvižných paletových vozíkoch.

⚠ NEBEZPEČENSTVO

Starostlivo sa oboznámte s nasledujúcimi informáciami

Dôsledne dodržiavajte odporúčania a zákazy.

Poznámky týkajúce sa používania vozíka ako stohovača paliet (1) a (2):

- Pri zdvíhaní vidlíc sa vysokozdvižný vozík zastaví po dosiahnutí úrovne snímača umiestneného na stožiari vozíka. Ak chcete vidlice zdvihnúť vyššie, spustite oporné ramená úplne na zem na ovládanie vidlice sa znova aktivuje
- Keď sa oporných ramenách nenachádza žiaden náklad, nie je dovolené prevážať náklad na vidliciach zdvihnutých viac než približne 300 mm od zeme
- Hodnoty zvyškovej kapacity sú uvedené na výkonovom štítku

Poznámky týkajúce sa používania vozíka ako dvojitého vysokozdvižného paletového vozíka (3).

- Pri používaní dvojitých vysokozdvižných paletových vozíkov je maximálne dovolené zaťaženie 2000 kg, to znamená, že súčet nákladu na oporných ramenách a nákladu na vidliciach nesmie presiahnuť 2000 kg
- Náklad na vidliciach musí byť menší alebo rovný nákladu na oporných ramenách s maximálnou hodnotou 1000 kg

⚠ POZOR

V prípade používania ako dvojitých vysokozdvižných paletových vozíkov nedovoľte, aby vidlice dosiahli výšku snímača na stožiari.

Snímač zastaví zdvíhanie a vynúti si spustenie oporných ramien.

⚠ POZOR

Pri používaní ako dvojitých vysokozdvižných paletových vozíkov spustením vidlíc nerozdrvte náklad prepravovaný na oporných ramenách.

K dispozícii nie sú žiadne automatické bezpečnostné systémy.

Medzi hornou časťou nákladu na oporných ramenách a spodnou časťou vidlíc nechajte malú medzeru.

⚠ POZOR

Hodnoty uvedené na štítku sa vzťahujú na pevný a homogénny náklad a nesmú sa prekročiť – v opačnom prípade môže byť ohrozená stabilita vozíka a nosnosť jeho konštrukcie. Hodnoty zaťaženia zodpovedajú vzdialenosti ťažiska nákladu do 600 mm.

Poznámky týkajúce sa používania vozíka ako plošinového ťahača (4):

- Počas prepravy je maximálne zaťaženie vidlíc vozíka 2000 kg. Vidlice sa spustia tak, aby sa opierali o oporné ramená, a oporné ramená sa zdvihnú pomocou iniciálneho zdvihu

Označenie rámu podvozka

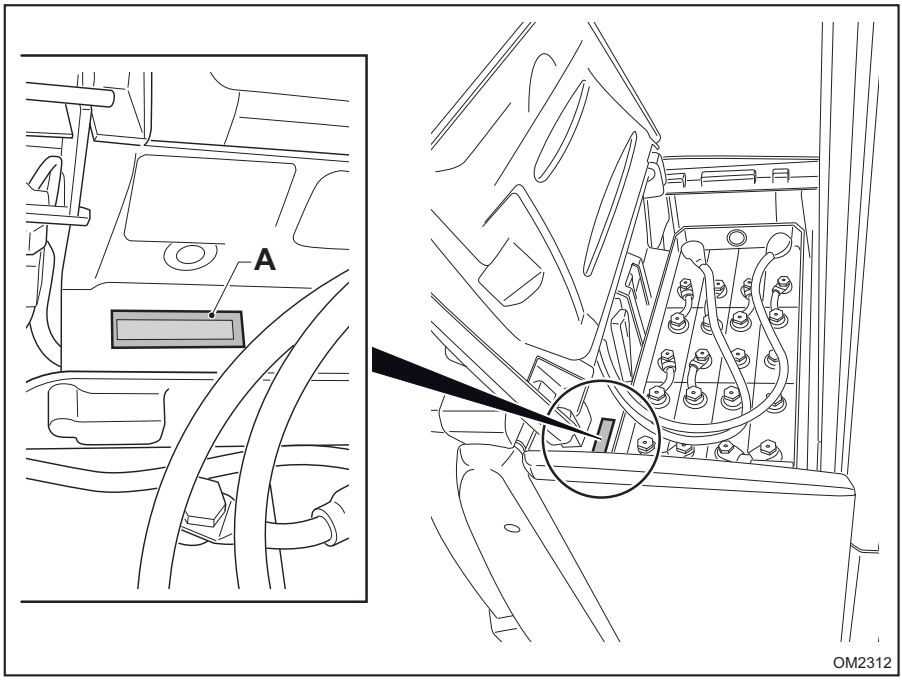

Výrobné číslo vozíka je označené (A) na ráme podvozka.

Voliteľné vybavenie a varianty

Zoznam voliteľného vybavenia a variantov

Zoznam:

- Rôzne typy pneumatík pre hnacie koleso
- Rôzne typy vidlicových valčekov
- Vždy aktívne pákové ovládacie držadlo (Creep Speed)
- Rôzne typy batérií
- Rôzne zdvíhacie stožiare a výšky zdvihu
- Rôzne rozmery a dĺžky vidlíc
- Rôzne typy nákladových roštov
- Verzia s pohybujúcimi sa opornými ramenami "i"(Initial lift)
- Prístupové oprávnenie pomocou: kľúča alebo numerickej klávesnice (Digicode)
- Správa vozového parku Fleet Manager
- Ochranný kryt proti pricviknutiu z priehľadného polykarbonátu, ktorý je umiestnený na stožiari.
- Verzia pre chladiarne (Cold store)
- Montážna lišta príslušenstva
- Montážna lišta príslušenstva s pripínacou podložkou
- Montážna lišta príslušenstva s odkladacím priestorom
- Montážna lišta príslušenstva s odkladacím priestorom a pripínacou podložkou
- Montážna lišta príslušenstva s dátovou zásuvkou
- Maznice otočného kolesa
- Maznice nákladového ložiska
- Rôzne typy káblov a zástrčiek
- Rôzne typy káblov a prídavných zástrčiek
- Zabudovaný usmerňovač
- LED indikátor množstva elektrolytu v batérii
- Doplnenie destilovanej vody do stredovej batérie
- Vybratie batérie
- Automatické spúšťanie oporných ramien, keď sú vidlice zdvihnuté
- Dynamická kontrola zaťaženia (D.L.C.)

Voliteľné vybavenie a varianty

⚠ POZOR

Pri kúpe vozíka získate ďalšie informácie o zostavách doplnkového vybavenia v sieti technickej podpory autorizovanej výrobcom vozíka.

UPOZORNENIE

Vyššie uvedený zoznam predstavuje len zhrnutie. Niektoré voliteľné vybavenie nie je dostupné ku všetkým modelom. Podrobnejšie informácie nájdete v cenníku; kontaktujte autorizovanú predajnú sieť.

Dynamická kontrola zaťaženia (DLC) – voliteľná

Obrazovka displeja zobrazuje informácie týkajúce sa voliteľnej "dynamickej kontroly zaťaženia".

Táto možnosť je dostupná v rôznych verziách. Z tohto dôvodu sa informácie, ktoré sa zobrazia na displeji, líšia v závislosti od verzie nainštalovanej vo vozíku.

⚠ NEBEZPEČENSTVO

Riziko nehôd

Systém neaktivuje žiadne bloky ani iné bezpečnostné systémy, ale poskytuje len vizuálne informácie pre obsluhu týkajúce sa presúvaného nákladu.

Za bezpečnosť a stabilitu vozíka alebo nákladu zodpovedá výhradne obsluha, ktorá vozík používa.

Obsluha musí ostať pozorná, dodržiavať bezpečnostné predpisy a postupovať podľa pokynov na štítku nosnosti vozíka.

⚠ POZOR

Nebezpečenstvo nesprávneho používania vozíka.

Obsluha musí byť adekvátne vyškolená na používanie jednotlivých funkcií tohto systému.

Výstraha "NO DLC"

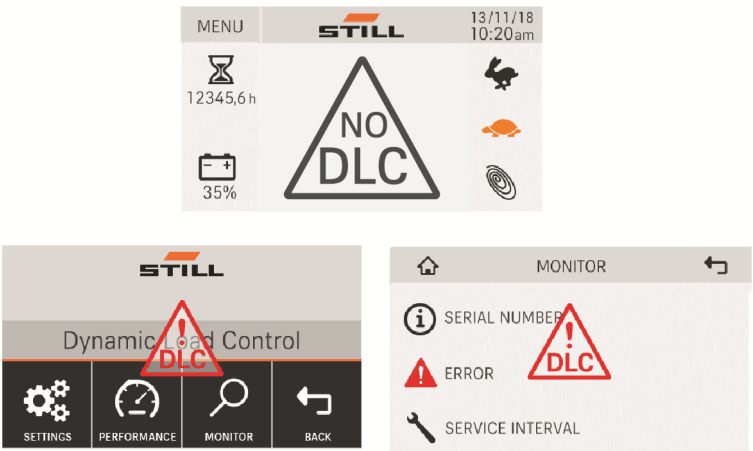

2681

Na hlavnej strane, na strane ponuky a na strane monitora sa môže zobraziť blikajúce varovanie "NO DLC".

Táto výstraha signalizuje, že systém " dynamickej kontroly zaťaženia" nie je aktívny, keďže nie je schopný poskytovať informácie týkajúce sa nákladu na vidliciach.

Výstraha sa zobrazuje za týchto okolností:

- ak sú oporné ramená zdvihnuté (len pre verzie vozíkov "I" s nastaveným iniciálnym zdvihom oporných ramien). Ak chcete výstrahu odstrániť z displeja, úplne spustite oporné ramená iniciálneho zdvihu nadol. Na displeji sa potom opäť zobrazia informácie týkajúce sa "dynamickej kontroly zaťaženia".
- Keď sú vidlice vyššie ako snímač (1700 mm) umiestnený na stĺpiku. Na displeji sa znovu zobrazia informácie týkajúce sa "dynamickej kontroly zaťaženia", ale až po spustení vidlíc do výšky pod snímačom.

Dostupné verzie

- Verzia "DLC 1"
- Verzia "DLC 2"
- Verzia "DLC 3"

Dostupné verzie voliteľnej "dynamickej kontroly zaťaženia" sú opísané nižšie.

Verzia "DLC 1"

Základná verzia "DLC 1", informuje obsluhu o nasledovných parametroch:

- (A) Maximálna nosnosť vozíka (menovité zaťaženie)
- (B) Hmotnosť nákladu na vidliciach

⚠ NEBEZPEČENSTVO

Systém zistí hmotnosť nákladu na vidliciach (B) s toleranciou ±50 kg.

Počas manévrovania s vozíkom dbajte na vyššie spomínané tolerancie.

Nikdy neprekračujte maximálnu nosnosť vozíka (A).

▷

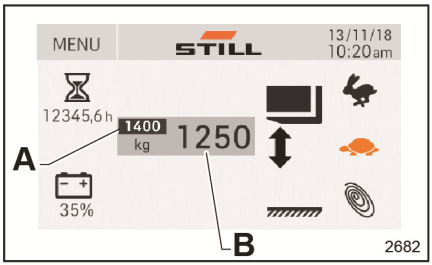

Výstrahy "DLC 1"

– Žltý blikajúci výstražný trojuholník (1) na displeji upozorňuje, že záťaž na vidliciach je na hranici maximálnej nosnosti vozíka.

▷

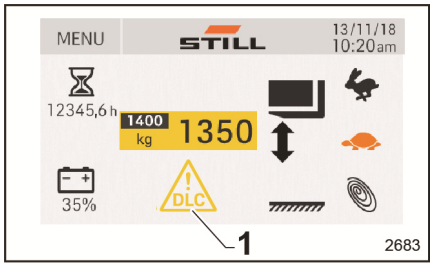

– Červený blikajúci výstražný trojuholník (1) na displeji upozorňuje, že záťaž na vidliciach prekročila hranicu maximálnej nosnosti vozíka.

▷

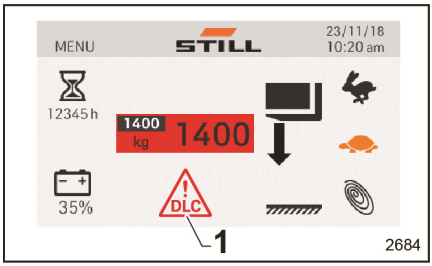

Verzia "DLC 2"

– V prípade verzie "DLC 2" sa nálepka so stupnicou (G) vždy nachádza na zdvíhacom stožiari vozíka. Nálepka so stupnicou je rozdelená na zelenú, žltú a oranžovú časť, pričom jednotlivé farby označujú výšku vidlíc. ▷

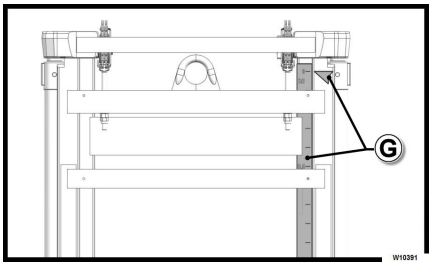

Verzia "DLC 2" informuje obsluhu o nasledovných parametroch:

- (C) Maximálna nosnosť vozíka (menovité zaťaženie)
- (D) Hmotnosť nákladu na vidliciach
- (E) Maximálna povolená výška vidlíc s nákladom (D) bez ohrozenia stability vozíka alebo nákladu
- (F) V tejto zóne displeja sa poloha vidlíc a zobrazovaného zaťaženia líši podľa maximálnej povolenej výšky vidlíc (E). V tej istej zóne displeja je stĺpec zobrazený farebne (môže byť zobrazený tromi farbami: len zelenou; časť zelenou a časť žltou; alebo časť zelenou, časť žltou a časť oranžovou). Farby zdvíhacieho stožiara na obrazovke zodpovedajú farbám nálepky so stupnicou (G).

⚠ NEBEZPEČENSTVO

Pomocou týchto informácií môže vodič identifikovať maximálnu povolenú výšku vidlíc s nákladom (D), ktorá neohrozuje stabilitu vozíka ani nákladu.

Neprekračujte maximálnu uvedenú výšku (E). Hrozí nebezpečenstvo prevrátenia vozíka.

⚠ NEBEZPEČENSTVO

Systém zistí hmotnosť nákladu na vidliciach (D) s toleranciou ±50 kg.

Počas manévrovania s vozíkom dbajte na vyššie spomínané tolerancie.

Nikdy neprekračujte maximálnu nosnosť vozíka (C).

V záujme zrozumiteľného vysvetlenia informácií zobrazovaných na displeji s voliteľnou verziou systému "DLC 2" sú nižšie znázornené tri príklady pre vozík s menovitou nosnosťou 1600 kg (C).

– Prvý príklad: náklad na vidliciach (D) s hmotnosťou 500 kg je možné zdvihnúť do výšky maximálne 5,4 m (E). Zóna (F) znamená, že 500 kg náklad je možné zdvihnúť po červenú zónu, ktorú je možné ľahko identifikovať na farebnej nálepke so stupnicou (G).

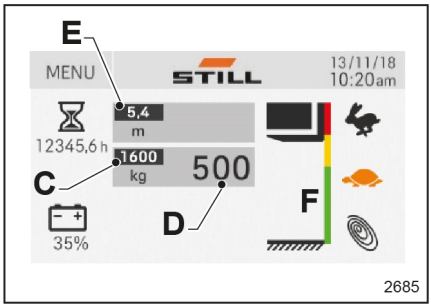

– Druhý príklad: náklad na vidliciach (D) s hmotnosťou 1 000 kg je možné zdvihnúť do výšky maximálne 4,3 m (E). Zóna (F) znamená, že 1000 kg náklad je možné zdvihnúť po žltú zónu, ktorú je možné ľahko identifikovať na farebnej nálepke so stupnicou (G).

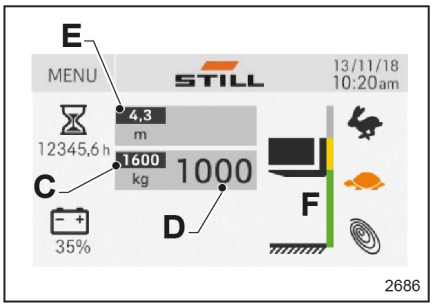

– Tretí príklad: náklad na vidliciach (D) s hmotnosťou 1400 kg je možné zdvihnúť do výšky maximálne 3,1 m (E). Zóna (F) znamená, že 1400 kg náklad je možné zdvihnúť po zelenú zónu, ktorú je možné ľahko identifikovať na farebnej nálepke so stupnicou (G).

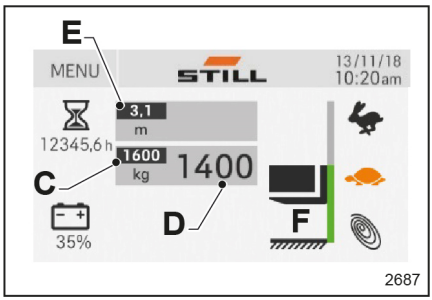

Výstrahy "DLC 2"

– Žltý blikajúci výstražný trojuholník (1) na displeji upozorňuje, že záťaž na vidliciach je na hranici maximálnej nosnosti vozíka. ▷

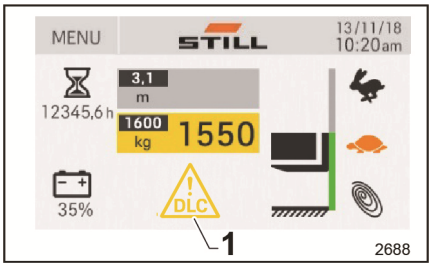

– Červený blikajúci výstražný trojuholník (1) na displeji upozorňuje, že záťaž na vidliciach prekročila hranicu maximálnej nosnosti vozíka. ▷

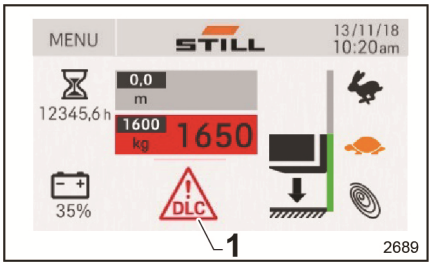

Verzia "DLC 3" ▷

Voliteľný systém "DLC 3" umožňuje:

- spravovať zvyškovú kapacitu vozíka vzhľadom na hmotnosť záťaže a výšku stožiara,
- spravovať údaje o výkone vozíka.

Táto funkcia nie je kompatibilná s voliteľnou výbavou pre chladiarne.

Voliteľný systém "DLC 3" je vybavený snímačom výšky pozostávajúcim z dvoch odlišných komponentov:

- (X), nazývaným podradená jednotka.
- (Y), nazývaným nadradená jednotka.

Dva komponenty (X) a (Y) vzájomne komunikujú pomocou ultrazvuku.

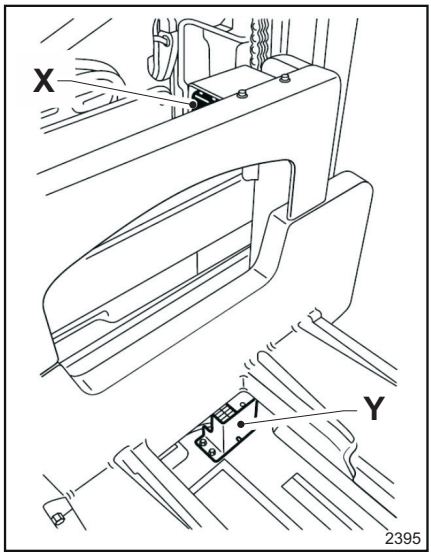

UPOZORNENIE

Na vozíkoch s triplexovým stožiarom presahujúcim 4 metre sa komponent (Y) pohybuje. Komponent (Y) sa nachádza v spodnom priečniku stožiara.

⚠ POZOR

Nebezpečenstvo straty záruky.

Jednotka (X) obsahuje batériu. Túto batériu smie vymieňať iba technický pracovník autorizovaný servisným strediskom.

⚠ NEBEZPEČENSTVO

Systém zistí hmotnosť nákladu na vidliciach s toleranciou ±50 kg.

Počas manévrovania s vozíkom dbajte na vyššie spomínané tolerancie.

Nikdy neprekračujte maximálnu nosnosť vozíka.

Správa zvyškovej kapacity

Voliteľný systém "DLC 3" zobrazuje relatívne hodnoty výšky a záťaže. Toto voliteľné vybavenie je však iba pomôckou riadenia a obsluha musí byť vždy pozorná.

⚠ VAROVANIE

Hrozí riziko nárazu do regála alebo nákladu

Hodnoty zobrazené na obrazovke (výška a záťaž) slúžia len na informačné účely. V dôsledku rozsahu tolerancie nemožno tieto hodnoty použiť na presné úkony.

Obsluha musí skontrolovať, či sa vidlice pri manipulácii s nákladom v regáli nachádzajú v správnej výške.

Prvý príklad voliteľného systému "DLC 3": odčítanie hodnôt z obrazovky

– Hmotnosť záťaže na vidliciach je 900 kg (±50 kg).

– Vidlice sú vo výške 2,9 m.

– Maximálna povolená výška vidlíc so záťažou 900 kg je 4,3 m.

▷

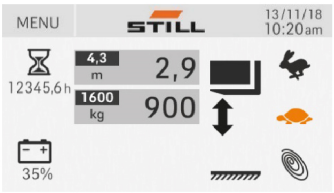

2690

UPOZORNENIE

Môže byť potrebné aktualizovať hmotnosť. Aktualizácia sa vykoná automaticky pomocou softvéru.

– Počas aktualizácie hmotnosti sa zobrazí nasledujúca stránka: ▷

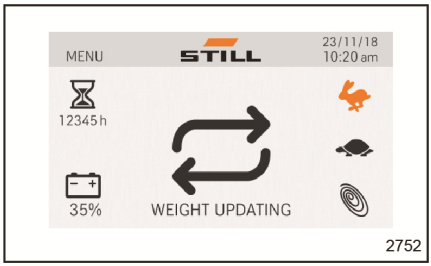

Druhý príklad voliteľného systému "DLC 3": vidlice dosiahli výšku zdvihu veľmi blízko maximálnej povolenej hodnoty.

– Maximálna povolená výška vidlíc je 4,3 m. ▷

– Vidlice sú vo výške 4,2 m.

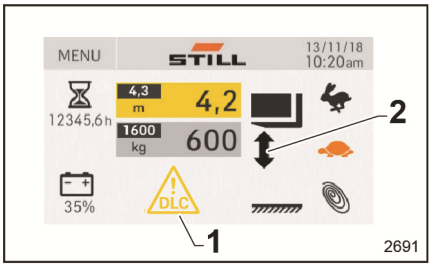

Nasledujúce signály upozornia obsluhu, že výška vidlíc **(4,2 m) je veľmi blízko maximálnej povolenej výška zdvihu (4,3 m)**:

- Vozík vydá výstražný zvukový signál (raz)
- Zároveň sa na displeji zobrazí **žltý** blikajúci výstražný trojuholník (1).

– Šípka (2) zobrazená na displeji oznamuje, že s náležitou opatrnosťou je možné pokračovať v zdvíhaní alebo spúšťaní vidlíc.

Hodnoty nosnosti NIE SÚ príčinou výstražných signálov:

- Hmotnosť záťaže na vidliciach je 600 kg (±50 kg).
- Maximálna povolená záťaž na vidliciach je 1600 kg.

Tretí príklad voliteľného systému "DLC 3": hmotnosť záťaže na vidliciach je veľmi blízko maximálnej povolenej nosnosti.

– Hmotnosť záťaže na vidliciach je 1550 kg (±50 kg).

– Maximálna povolená záťaž na vidliciach je 1600 kg.

Nasledujúce signály upozornia obsluhu, že hmotnosť záťaže na vidliciach je **(1550 kg ±50 kg) a je veľmi blízko maximálnej povolenej záťaže na vidliciach (1600 kg)**:

- Vozík vydá výstražný zvukový signál (raz)
- Zároveň sa na displeji zobrazí **žltý** blikajúci výstražný trojuholník (1).

– Šípka (2) zobrazená na displeji oznamuje, že s náležitou opatrnosťou je možné pokračovať v zdvíhaní alebo spúšťaní vidlíc.

Výška vidlíc NIE JE príčinou výstražných signálov:

- Maximálna povolená výška vidlíc je 4,3 m.
- Vidlice sú vo výške 2,9 m.

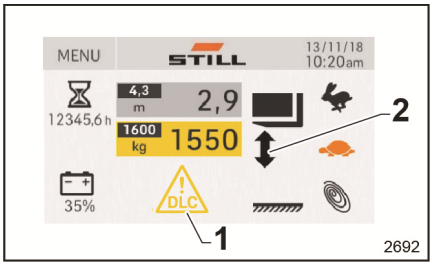

Príklad štvrtého voliteľného systému "DLC 3": ak vidlice dosiahnu alebo prekročia maximálnu povolenú výšku.

– vidlice s nákladom dosiahli maximálnu povolenú výšku (4,3 m)

Nasledujúce signály upozorňujú obsluhu, že vidlice dosiahli alebo prekročili maximálnu povolenú výšku (4,3 m):

- Vozík vydá výstražný zvukový signál (raz)
- Zároveň sa na displeji zobrazí **červený** blikajúci výstražný trojuholník (1).

– Šípka (2) zobrazená na displeji smeruje nadol. Obsluha musí spustiť vidlice nadol. Výstražný trojuholník potom zmizne. Vozík automaticky NEZASTAVÍ dvíhanie vidlíc!

Hmotnosť vidlíc NIE JE príčinou výstražných signálov:

- Maximálna povolená hmotnosť je 1600 kg
- hmotnosť zdvíhaného nákladu je 600 kg.

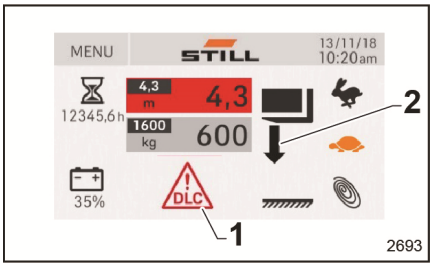

UPOZORNENIE

Keď je hmotnosť zdvihnutá vyššie ako povolená hmotnosť, zobrazí sa podobné zobrazenie.

Príklad piateho voliteľného systému "DLC 3": ak hmotnosť záťaže na vidliciach prevyšuje maximálnu povolenú nosnosť.

– Hmotnosť záťaže na vidliciach je 1650 kg (±50 kg).

– Maximálna povolená záťaž na vidliciach je 1600 kg.

Nasledujúce signály upozornia obsluhu, že hmotnosť záťaže na vidliciach je **(1650 kg ±50 kg) a prevyšujú maximálnu povolenú nosnosť (1600 kg):**

- Vozík vydáva výstražný zvukový signál
- Zároveň sa na displeji zobrazí **červený** blikajúci výstražný trojuholník (1).

– Šípka (2) zobrazená na displeji smeruje nadol. Obsluha musí spustiť vidlice nadol. Výstražný trojuholník potom zmizne a výstražný zvukový signál sa vypne.

– Vozík zastaví zdvíhanie vidlíc!

– Obsluha však môže pokračovať v zdvíhaní povolením operácie.

▷

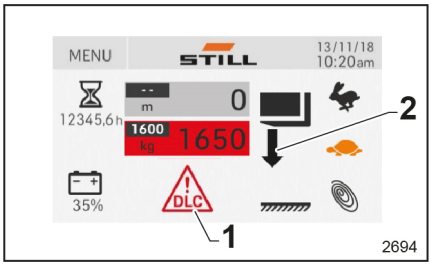

⚠ VAROVANIE

Nebezpečenstvo straty stability

Pri jazde na vozíku obsluha vysokozdvižného vozíka nesmie používať prehrávače MP3 ani žiadne iné zariadenia, ktoré by mohli odvádzať pozornosť od okolitého pracovného prostredia. Obsluha musí dávať zvýšený pozor v hlučných prostrediach. Obsluha nemusí začuť výstražné zvukové signály.

Správa údajov o výkone vozíka

Voliteľný systém "DLC 3" umožňuje lineárnejšie prispôsobenie rýchlosti vozíka.

Táto rýchlosť sa vypočíta na základe troch faktorov:

- Výška nákladu
- Hmotnosť nákladu
- Uhol natočenia

⚠ NEBEZPEČENSTVO

Nebezpečenstvo nehody

Jazda s nákladom v zdvihnutej polohe je zakázaná.

Predpisy týkajúce sa používania systému DLC 3

⚠ VAROVANIE

Hrozí riziko nárazu do regála alebo nákladu

Hodnoty zobrazené na obrazovke (výška a záťaž) slúžia len na informačné účely. V dôsledku rozsahu tolerancie nemožno tieto hodnoty použiť na presné úkony.

Obsluha musí skontrolovať, či sa vidlice pri manipulácii s nákladom v regáli nachádzajú v správnej výške.

Štartovanie vysokozdvižného vozíka ▷

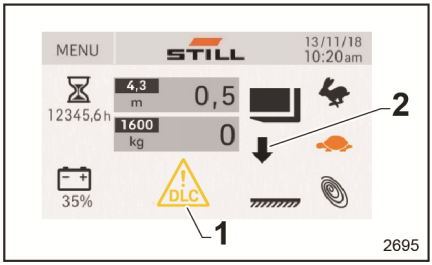

UPOZORNENIE

Pri naštartovaní vozíka musia byť vidlice v spustenej polohe.

Ak sú vidlice pri naštartovaní vozíka vo zdvihnutej polohe, zobrazí sa ikona DLC 3.

Na displeji sa zobrazí symbol žltého trojuholníka (1).

Displej signalizuje, že vidlice je potrebné spustiť. Šípka (2) ukazuje smerom nadol.

Počas práce

Pri používaní vozíka je potrebné vidlice pravidelne spúšťať.

Ak sa vidlice nachádzajú vo zdvihnutej polohe dlhšie ako štyri hodiny:

– Zaznie výstražný zvukový signál.
– Na displeji sa zobrazí ikona DLC 3.
– Na displeji sa zobrazí žltý trojuholník.
– Šípka na displeji ukazuje len smerom nadol.
– Vidlice sa musia okamžite spustiť.

Ak obsluha okamžite nespustí vidlice, rýchlosť jazdy a zdvíhania sa automaticky zníži.

V prípade zobrazenia chybového kódu L354 ▷

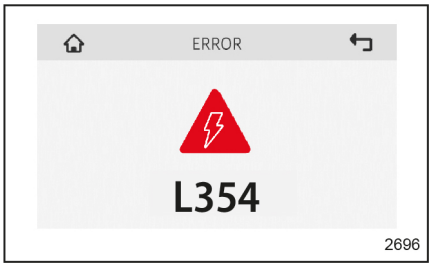

Na obrazovke sa môže zobraziť chybový kód L354 (1).

Je preto potrebné skontrolovať nasledujúce:

- Nič neblokuje pole medzi dvoma snímačmi. Pole môže byť blokované predmetom.
- Snímače sú čisté.

Po vykonaní týchto kontrol musí obsluha vysokozdvižného vozíka znova naštartovať vozík.

Ak sa chybový kód L354 po opätovnom naštartovaní zobrazí znova, obráťte sa na servisné stredisko.

V prípade zobrazenia chybového kódu T526 ▷

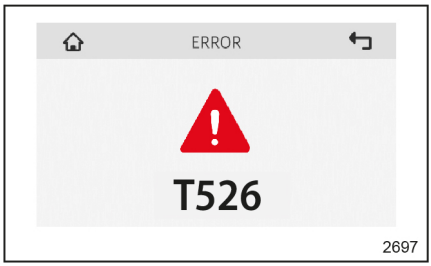

Chybový kód T526 sa na obrazovke zobrazí ako upozornenie obsluhy na vybitú batériu snímača. Obráťte sa na servisné stredisko autorizované výrobcom.

⚠ POZOR

Nebezpečenstvo straty záruky.

Túto batériu smie vymieňať iba technický pracovník autorizovaný servisným strediskom.

Automatické spúšťanie oporných ramien (voliteľná výbava)

Táto možnosť je k dispozícii pre všetky vozíky s počiatočným zdvihom oporných ramien (okrem dvojitých vysokozdvižných paletových vozíkov).

Ak sa obsluha na štandardnej verzii, v ktorej sú oporné ramená zdvihnuté nad zemou, pokúsi zdvihnúť vidlice vyššie než približne 1800 mm nad zem, na displeji sa zobrazí hlásenie s upozornením, že obsluha musí spustiť oporné ramená, aby sa vidlice mohli zdvihnúť vyššie. Vidlice budú zablokované vo výške

1800 mm od zeme, kým obsluha nespustí oporné ramená.

Ak je vozík vybavený voliteľnou výbavou "automatického spúšťania oporných ramien", vozík automaticky spustí oporné ramená (ak sú zdvihnuté nad zemou), počas zdvíhania vidlíc.

UPOZORNENIE

Na verziách s plošinou je automatická funkcia úmyselne zablokovaná z bezpečnostných dôvodov, keď obsluha obsluhuje vozík zo zeme v režime s kráčajúcou obsluhou. V takom prípade sa vozík správa rovnakým spôsobom ako štandardná verzia. Pri jazde s obsluhou v stoji automatická funkcia pracuje normálne.

Montážna lišta príslušenstva s dátovou zásuvkou

Voliteľná dátová zásuvka (6 a 7) sa nachádza na zodpovedajúcej montážnej lište príslušenstva (3).

Káblová dátová zásuvka (6) pripojená na vozík sa vyznačuje nasledujúcimi vlastnosťami:

- Napätie 24 V
- Prúd 5 A

VAROVANIE

Ak dátovú zásuvku (6) nepoužívate, chráňte ju pred vplyvmi počasia, prachom a pod. pomocou uzáveru (5).

Nenechávajte dátovú zásuvku (6) nezakrytú.

Okrem voliteľnej "montážnej lišty príslušenstva s dátovou zásuvkou" dostane zákazník aj zástrčku (4).

V prípade potreby pripojte zástrčku (4) káblom, aby bola pripojená k dátovému terminálu zákazníka, nasledovným spôsobom:

- Najprv pripojte kladný pól k svorke (1)
- Potom pripojte k svorke záporný pól (2)

NEBEZPEČENSTVO

Vždy dodržiavajte pripojenia uvedené vyššie (1 a 2)

Zmena polarity je nebezpečná a prísne zakázaná.

VAROVANIE

Uvedené pokyny sú len informačnej povahy. Montáž sa musí vykonať presne a v súlade s technickými predpismi. Skladať a montovať príslušenstvo smie len vlastná schválená predajná sieť výrobcu. Výrobca NENESIE žiadnu zodpovednosť za akékoľvek zranenia osôb alebo poškodenia neoprávnenými osobami. Obráťte sa na zástupcu servisnej siete autorizovaného výrobcom.

POZOR

Pripevnite používaný dátový terminál k príslušnému nosníku (7) presne a v súlade s technickými predpismi.

Nedovoľte, aby používaný dátový terminál spadol z nosníka (7).

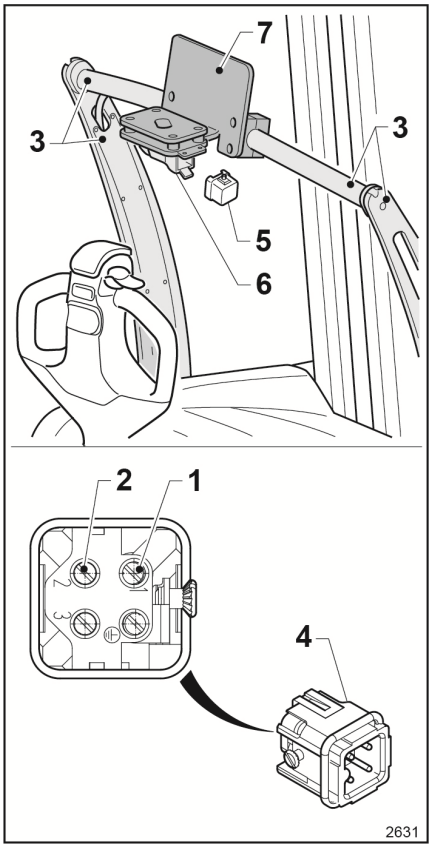

1 Kladný pól
2 Záporný pól
3 Upevňovacia tyč príslušenstva
4 Pre napájanie zapojte
5 Zástrčka
6 Dátová zásuvka
7 Podpera dátového terminálu

Indikátor LED hladiny elektrolytu v batérii (voliteľný) ▷

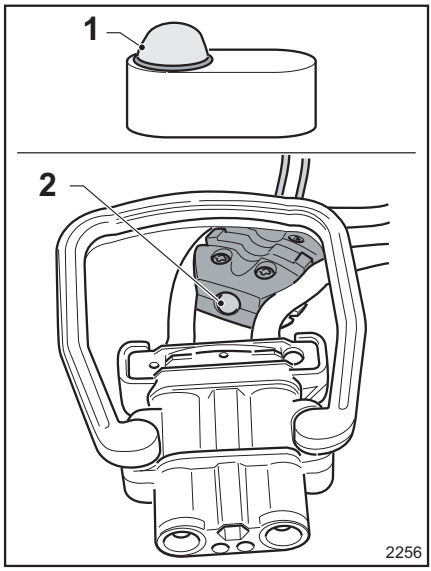

K dispozícii sú dve verzie indikátora LED:

- 1) Umiestnený na batérii
- 2) Umiestnený vedľa zástrčky batérie.

Indikátor LED signalizuje, či je potrebné doplniť do batérie destilovanú vodu.

Postup:

- Ak indikátor LED (1) alebo (2) svieti nazeleno, v batérii je dostatok elektrolytu. Do batérie nie je potrebné doplniť elektrolyt.
- Ak indikátor LED (1) alebo (2) svieti načerveno, v batérii je nedostatok elektrolytu. Do batérie je potrebné doplniť elektrolyt.

Spínač protikolízneho zariadenia (voliteľný)

– **Spínač protikolízneho zariadenia (7)** ▷

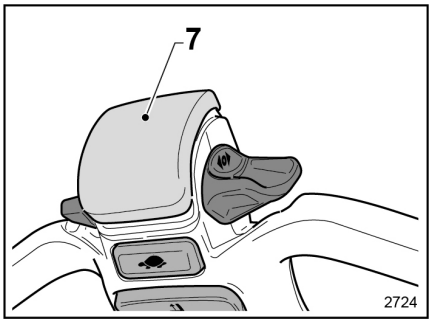

Len na vozíkoch s plošinou obsluhy je k dispozícii voliteľná výbava, ktorá zablokuje ovládanie spínača protikolízneho zariadenia, keď obsluha jazdí na plošine vozíka.

Ak je táto voliteľná výbava zvolená/kúpená:

- Pri jazde s obsluhou "v režime s kráčajúcou obsluhou" bude tlačidlo (7) pracovať štandardným spôsobom.
- Počas jazdy s obsluhou na plošine vozíka sa ovládanie tlačidla (7) deaktivuje.

Prídavné hydraulické vedenia (voliteľné vybavenie)

Poznámky vzťahujúce sa na použitie vybavenia

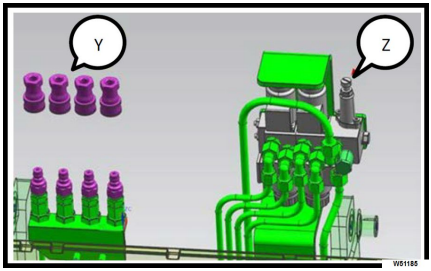

- Teoretický maximálny prietok, ktorý možno dodať rýchlospojkám je 12 l/min. Teoretický super tlak, ktorý dokáže zaistiť čerpadlo v rýchlospojke, je približne 230 bar. Nastavte ventil super tlaku pomocou regulátora **(Z)** umiestneného na zostave rozdeľovacieho ventilu. Použite vhodné hydraulické vybavenie.
- Doplnkové vybavenie musí mať ¼" objímkový nástavec **(Y)** na pripojenie k rýchlospojkám na vozíku (ISO7241-1 typ HP 08).
- V prípade verzie s dvoma prídavnými hydraulickými hadicami so svorkami je pri pripájaní dvoch vyhradených rýchlospojok potrebné postupovať opatrne. Tieto rýchlospojky možno určiť podľa čiernej príchytky umiestnenej na spojke. Je prísne zakázané pripojiť svorku na akékoľvek iné miesto.
- V záujme zaistenia bezpečnosti pri používaní pripojeného vybavenia si pozrite špecifickú príručku vybavenia (napr. svorky a pod.).
- V prípade montáže prídavného vybavenia musíte na vozíku upevniť ďalší štítok s informáciami o zvyškovej kapacite pre vozík s vybavením. Riaďte sa údajmi o kapacitách a umiestnení ťažísk uvedenými na štítku s informáciami o zvyškovej kapacite pre vozík s vybavením. Hodnoty uvedené na výkonovom štítku sa vzťahujú na pevný a homogénny náklad a nesmú sa prekročiť – v opačnom prípade môže byť ohrozená stabilita vozíka a nosnosť jeho konštrukcie.
- Použite príslušné štítky (ISO 7000) na tlačidlá, ktoré nie sú príslušne označené symbolom na ilustráciu ich funkcie. Vodiča upozornite na funkciu každého z tlačidiel pomocou štítkov použitých v súlade s namontovaným doplnkovým vybavením.

Klávesnica na ovládanie doplnkového vybavenia

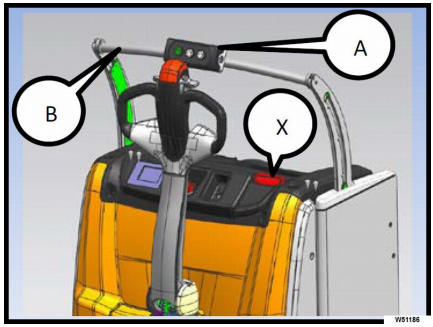

Špecifické príkazy pre prídavné hydraulické vybavenie sú na klávesnici **(A)** upevnené na montážnej lište príslušenstva **(B)**. V prípade nebezpečenstva stlačte príslušné tlačidlo **(X)**

Klávesnica (A) je k dispozícii v štyroch verziách v závislosti od prevedenia požadovaného zákazníkom:

- Prídavné hydraulické potrubie bez svorky
- Prídavné hydraulické potrubie so svorkou
- Dve prídavné hydraulické vedenia bez svorky
- Dve prídavné hydraulické vedenia so svorkou

Každodenné kontroly

- Pred začiatkom každej zmeny skontrolujte, či klávesnica funguje správne. Svojich nadriadených okamžite upovedomte v prípade nesprávnej funkčnosti klávesnice.

Poloha obsluhy

- Klávesnicu možno používať len vtedy, ak sa operátor nachádza na strane pákového ovládacieho držadla. Jej použitie nie je povolené v žiadnej inej polohe.

Používanie klávesnice

- Klávesnicu možno použiť, len keď vozík stojí.
- Nebezpečenstvo pomliaždenia rúk! Nevkladajte ruky ani iné časti tela medzi pohybujúce sa časti stožiara.

- Státie pri stožiari alebo vidliciach je zakázané.
- Nesmiete používať ovládacie prvky, ak nemáte dostatočný a úplný prehľad o situácii v nebezpečnej oblasti v okolí vozíka a o materiáli, s ktorým sa má manipulovať.
- Vozík nesmú používať viaceré osoby súčasne.

– V prípade použitia ovládacích prvkov na klávesnici sa aktivuje bezpečnostný systém, ktorý uzamkne všetky ostatné funkcie vozíka (pohyb, zdvíhanie, spúšťanie).

– Pri používaní sa na displeji môže zobraziť nasledujúca výstraha, ktorá sa líši v závislosti od nastaveného jazyka (na obrázku je výstraha v angličtine):

Klávesnica pre prídavné hydraulické vedenie bez svorky

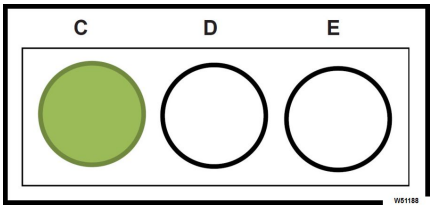

Klávesnica má tri tlačidlá:

- Tlačidlo na potvrdenie **C**, zelené
- Voľné tlačidlo **D**, biele
- Voľné tlačidlo **E**, biele
- Tlačidlá **D** a **E** sú určené na doplnkové vybavenie používané zákazníkom, napr. bočný posuv alebo synchronizátor vidlíc

Ak chcete aktivovať jeden z dvoch riadiacich príkazov **D** alebo **E**, jednou rukou podržte stlačené zelené tlačidlo **C** na povolenie a druhou rukou stlačte požadovaný príkaz **D** alebo **E**.

- "Trazione disattivata - Idraulica addizionale attiva"
- "Traction inactive - Hydraulique add. Active"
- "Traction deactivated - Aux. hydraulic active"
- "Antrieb inaktiv - Zusatzhydraulik aktiv"
- "Tracción desactivado - Hidráulica adicional activa"
- "Tractie uitgeschakeld - Aux. hydraulische actief"

Klávesnica pre prídavné hydraulické vedenie so svorkou

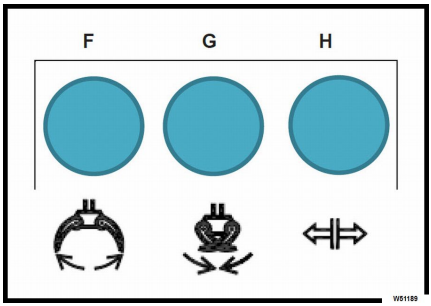

Klávesnica má tri tlačidlá:

- Tlačidlo na otvorenie svorky **F**, modré
- Tlačidlo na zatvorenie svorky **G**, modré
- Tlačidlo na potvrdenie **H**, modré

Otvorenie svorky

- Ak chcete svorku otvoriť, podržte tlačidlo na potvrdenie **H** a druhou rukou stlačte tlačidlo **F**.

Zatvorenie svorky

- Ak chcete svorku zatvoriť, podržte tlačidlo na potvrdenie **H** a druhou rukou stlačte tlačidlo **G**.

Klávesnica pre dve prídavné hydraulické vedenia bez svorky

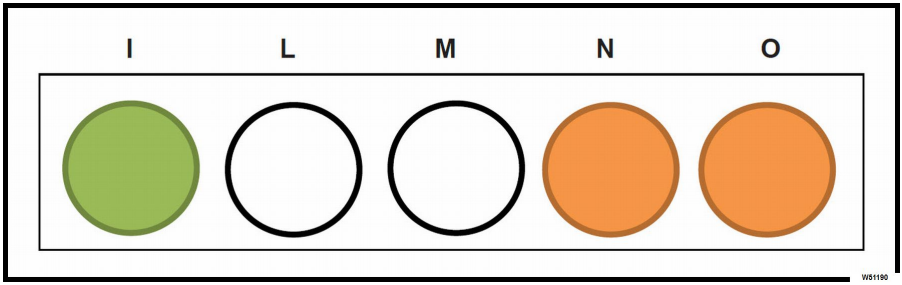

Klávesnica má päť tlačidiel:

- Tlačidlo na potvrdenie **I**, zelené
- Voľné tlačidlo **L**, biele
- Voľné tlačidlo **M**, biele
- Voľné tlačidlo **N**, žlté
- Voľné tlačidlo **O**, žlté
- Tlačidlá **L**, **M**, **N** a **O** sú určené pre doplnkové vybavenie, napr. bočný posuv alebo synchronizátor vidlíc

Ak chcete aktivovať jeden z riadiacich príkazov **L**, **M**, **N** alebo **O**, jednou rukou podržte stlačené zelené tlačidlo **I** na povolenie a druhou rukou stlačte požadovaný príkaz **L**, **M**, **N** alebo **O**.

Riadiace príkazy **L**, **M**, **N**, **O** nestláčajte naraz, aby ste zabránili zablokovaniu funkcie klávesnice. Ak sa ovládacie prvky zablokujú, uvoľnite všetky tlačidlá, aby sa obnovila správna funkcia klávesnice.

Klávesnica pre dve prídavné hydraulické vedenia a svorku

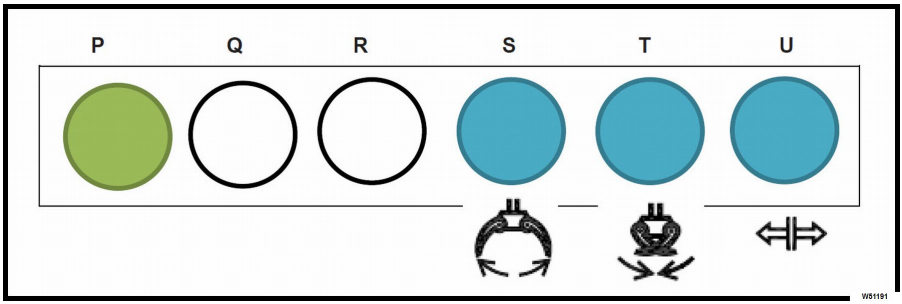

Klávesnica má šesť tlačidiel:

- Tlačidlo **P** je zelený vypínač. Ak chcete klávesnicu zapnúť, stlačte tlačidlo **P** – tlačidlo sa rozsvieti. Klávesnicu vypnete opätovným stlačením tlačidla **P** – tlačidlo zhasne
- Voľné tlačidlo **Q**, biele
- Voľné tlačidlo **R**, biele
- Tlačidlo na otvorenie svorky **S**, modré
- Tlačidlo na zatvorenie svorky **T**, modré
- Tlačidlo na potvrdenie **U**, modré
- Tlačidlá **Q** a **R** sú určené pre doplnkové vybavenie, napr. bočný posuv alebo synchronizátor vidlíc.

Aktivácia jedného z dvoch ovládacích prvkov **Q** alebo **R**:

- Klávesnicu zapnite pomocou tlačidla **P**
- Potom stlačte požadovaný riadiaci príkaz **Q** alebo **R**

Použitie riadiacich príkazov svoriek:

- Klávesnicu zapnite pomocou tlačidla **P**
- Ak chcete svorku otvoriť, podržte tlačidlo na potvrdenie **U** a druhou rukou stlačte tlačidlo **S**.
- Ak chcete svorku zatvoriť, podržte tlačidlo na potvrdenie **U** a druhou rukou stlačte tlačidlo **T**.

Stlačením tlačidla **P** klávesnicu vypnite a potom vypnite vozík. Klávesnica nebude fungovať, ak tlačidlo **P** svieti pri naštartovaní vozíka. Ak chcete obnoviť správnu funkčnosť klávesnice, stlačením tlačidla **P** ju vypnite a potom vypnite a znova zapnite vozík pomocou kľúča.

Dodržiavajte postupnosť uvedených úkonov.

V dôsledku nedodržania postupnosti úkonov dôjde k zablokovaniu funkcií klávesnice

- Funkcie klávesnice sa uzamknú, ak tlačidlo **P** svieti a vy stlačíte jeden z dvoch riadiacich príkazov **Q** alebo **R**, keď je stlačené tlačidlo na povolenie **U**.
- Funkcie klávesnice sa uzamknú, ak tlačidlo **P** svieti a vy stlačíte jeden z dvoch riadiacich príkazov **Q** alebo **R** a potom stlačíte jedno z tlačidiel **S**, **T** alebo **U**.

Ak chcete obnoviť správnu funkciu klávesnice, uvoľnite všetky tlačidlá a stlačením tlačidla **P** klávesnicu vypnite.

4

Používanie

Autorizované a bezpečné používanie

Používanie vozíkov v zhode s určeným účelom

⚠ POZOR

Tento stroj je určený na prepravu nákladov uložených na paletách alebo v priemyselných kontajneroch navrhnutých na tento účel, ako aj na ukladanie paliet do stohu a vyberanie zo stohu.

Rozmery a kapacita paliet alebo kontajnerov musia byť prispôsobené prepravovanému nákladu, aby sa zaistila stabilita.

Informácie potrebné na posúdenie vhodnosti použitého vybavenia na zamýšľanú prácu nájdete v tabuľke s vlastnosťami a údajmi o výkone, ktorá je súčasťou tohto návodu na obsluhu.

Prípadné špeciálne použitie vozíka musí schváliť vedúci pracoviska. Po analýze možných rizík spojených so zamýšľaným spôsobom použitia môže aplikovať potrebné dodatočné bezpečnostné opatrenia.

Bezpečnostné pokyny týkajúce sa používania vozíka

Správanie sa počas riadenia

V rámci závodu musí obsluha dodržiavať rovnaké pravidlá jazdy ako na verejných komunikáciách. Rýchlosť jazdy musí obsluha prispôsobiť podmienkam jazdy. Napríklad pri obchádzaní rohov, pri vchádzaní a prejazde úzkymi uličkami, pri prejazde krídlovými dverami, v neprehľadných oblastiach alebo na nerovnom povrchu musí obsluha jazdiť pomaly. Operátor vždy musí dodržiavať bezpečnú brzdnú vzdialenosť od pred ním idúcich vozidiel a osôb a vždy musí mať vozík plne pod kontrolou. Obsluha sa musí snažiť vyhýbať náhlemu zastaveniu, prudkému otáčaniu a predbiehaniu ostatných vozidiel v potenciálne nebezpečných oblastiach alebo v oblastiach so zníženou viditeľnosťou.

⚠ VAROVANIE

Počas jazdy je zakázané sedieť na vozíku.

Dodržiavajte preto nasledujúce body:

- Pohnite sa s vozíkom podľa postupu uvedeného v časti "Miesto obslužného personálu".
- Je zakázané používať vozík ako náhradu rebríka.
- Vozík nie je určený na prepravu iných osôb ako obsluhy a nesmie byť používaný na tento účel.
- Operátor musí stále stáť v blízkosti vozíka.
- Stáť treba v bezpečnej oblasti (pracovná oblasť určená výrobcom vozíka).

UPOZORNENIE

Používanie telefónu alebo rádioprijímača na vozíku je dovolené, nepoužívajte ich však počas jazdy, nakoľko môžu znížiť vašu pozornosť.

Osoby v nebezpečnej zóne

Pred naštartovaním vozíka aj počas jazdy sa uistite, že sa v nebezpečnej zóne nenachádzajú žiadne osoby. Ak sa v nebezpečnej zóne nachádzajú nejaké osoby, v predstihu ich dôrazne varujte. Ak napriek varovaniu dotyčné osoby nebezpečnú zónu neopustia, okamžite prestaňte s vozíkom pracovať.

⚠ NEBEZPEČENSTVO

Nebezpečenstvo úrazu! V nebezpečnej zóne hrozí nebezpečenstvo fyzického poranenia. Nebezpečenstvo usmrtenia padajúcim nákladom!

Nestúpajte na vidlice!

Postávanie alebo prechádzanie pod vidlicami je prísne zakázané, aj keď sú prázdne!

Nebezpečná oblasť

Nebezpečná zóna je oblasť, v ktorej sú osoby ohrozené pohyblivými časťami vysokozdvižného vozíka, jeho pracovným vybavením, zariadeniami na zdvíhanie nákladu (napr. príslušenstvo) alebo samotným nákladom. Súčasťou nebezpečnej zóny je aj oblasť, ktorú by mohol zasiahnuť padajúci náklad alebo priestor, do ktorého by sa mohlo spustiť alebo spadnúť pracovné vybavenie.

Stav vozoviek

Povrch vozovky musí byť dostatočne rovný, čistý a bez spadnutých predmetov. Odvodňovacie kanály, prechody cez koľajnice a iné podobné prekážky musia byť zarovnané a v prípade potreby vybavené rampami, aby vozík nimi mohol prechádzať bez otrasov.

Medzi najvyššou časťou vozíka alebo nákladu a okolitými pevnými konštrukciami musí byť dostatočná vzdialenosť. Konkrétna výška závisí od výšky zdvihu a rozmerov daného nákladu. Podrobnejšie informácie nájdete v technických údajoch.

Pravidlá pre jazdu po pracovných vozovkách a manévrovacích plochách

Používať možno iba pracovné vozovky, ktoré boli schválené prevádzkovateľom alebo jeho zástupcom. Na trase sa nesmú nachádzať žiadne prekážky. Náklad možno vykladať a nakladať iba na miestach na to určených. Prevádzkovateľ alebo jeho zástupca musia zabezpečiť, aby do pracovnej oblasti nemali prístup žiadne nepovolané osoby.

Nebezpečenstvá

Nebezpečenstvá na pracovných vozovkách musia byť signalizované platnými dopravnými značkami alebo dodatkovými výstražnými značkami.

Preprava a zdvíhanie vozíka

Transport vozíka

Tento vysokozdvižný vozík možno za normálnych okolností prevážať po cestných komunikáciách a na železnici. Ak rozmery vozíka prekračujú maximálnu povolenú výšku, preváža sa v demontovanom stave. Demontáž a spätnú montáž vykoná predajca. Počas prepravy musí byť vozík pripevnený k dopravnému prostriedku pomocou vhodných upevňovacích prostriedkov. Kolesá zablokujte klinmi, aby sa vozík nemohol posunúť.

Preprava

– Odpojte konektor batérie.

Zaistenie vozíka

– Vozík zaistite hranolmi (1) proti posunutiu a pošmyknutiu.

Priviazanie vozíka

– Priväzovacie laná (2) pripevnite k stožiaru.

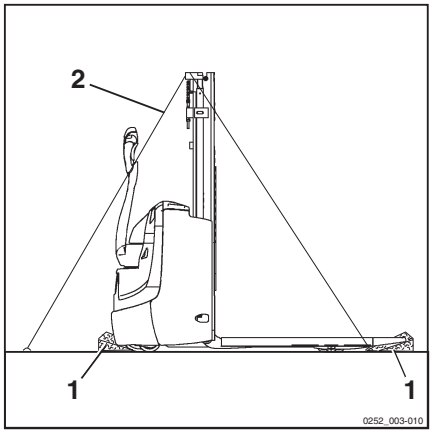

Klimatické podmienky počas prepravy a skladovania

Počas prepravy a skladovania musí byť vozík chránený pred agresívnymi vplyvmi ovzdušia.

Nakladanie a vykladanie vozíka

Na nakladanie a vykladanie vozíka používajte nakladací most alebo výťah (so sklonom a konštrukciou zodpovedajúcim výkonu a hmotnosti vozíka uvedenými výrobcom, pričom musí byť vhodne umiestnený a ukotvený). Pozrite si príslušnú časť. Je možné použiť tiež žeriav alebo mostový žeriav.

Počas prepravy a skladovania musí byť vozík vhodne chránený pred vplyvmi počasia.

Zdvíhanie pomocou žeriava alebo mostového žeriava

▷

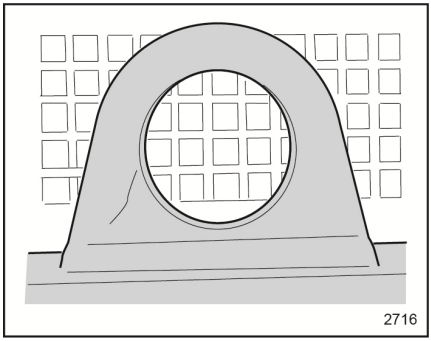

⚠ POZOR

Vždy vypnite vozík a odpojte batériu.

Vozík nikdy neupevňujte ani nepripútavajte za pákové ovládacie držadlo ani za iné body, ktoré na to nie sú určené.

– Prevlečte popruhy cez špeciálne oko na stožiari (určené na zdvíhanie vozíka s batériou). Nosnosť háku a popruhu musí byť dostatočná pre hmotnosť vozíka (s batériou). Poloha je označená symbolom háku.

⚠ NEBEZPEČENSTVO

Používajte žeriav s nosnosťou pri zdvihu zodpovedajúcou hmotnosti vozíka uvedenej na jeho typovom štítku. Vezmite do úvahy aj hmotnosť batérie (ak sa používa), ktorú nájdete na príslušnom typovom štítku. Zdvíhanie smie vykonávať iba vyškolený personál. NEZDRŽIAVAJTE SA v dosahu žeriava ani v blízkosti vozíka. Nezdržiavajte sa v nebezpečnej oblasti pod zaveseným bremenom. Používajte NEKOVOVÉ viazacie laná. Používajte bezpečnostný háky. Uistite sa, že nosnosť viazacích lán zodpovedá hmotnosti vozíka s batériou.

⚠ NEBEZPEČENSTVO

Viazacie laná musia byť dostatočne dlhé, aby pri zdvíhaní neodierali kryt ani prídavné vybavenie. V prípade potreby použite zdvíhací nosník. Viazacie laná musia byť napínané zvisle.

Zábeh

Tento typ vysokozdvižného vozíka si nevyžaduje zábeh.

Kontroly a úkony pred uvedením do prevádzky

Zoznam kontrol pred používaním

⚠ VAROVANIE

Poškodenie alebo iné nedostatky vozíka a nástavcov (špeciálne vybavenie) môžu spôsobiť nehody.

Ak pri nasledujúcich kontrolách objavíte na vozíku alebo nástavcoch (špeciálne vybavenie) nejaké poškodenie či iné nedostatky, vozík nepoužívajte, kým nebudú všetky poškodenia a nedostatky riadne opravené. Nedemontujte ani nevyradzujte z prevádzky bezpečnostné systémy a spínače. Nemeňte prednastavené hodnoty.

⚠ POZOR

Na vozíku musia byť všetky kryty riadne namontované, všetky kryty a dvere musia byť riadne zatvorené. Len tak môžete vozík používať.

⚠ POZOR

Kontrolu treba vykonávať na rovnom povrchu. Uistite sa, že sa v testovacej oblasti, pred a/alebo za vozíkom, nenachádzajú žiadne osoby ani objekty.

⚠ POZOR

Počas prevádzkových skúšok jazdite veľmi pomaly.

⚠ POZOR

Vykonajte kontroly brzdenia v režime s kráčajúcou obsluhou (ovládané z úrovne"zeme").

Pred spustením sa uistite, že je vozidlo v dobrom prevádzkovom stave. Tieto kontroly dopĺňajú, ale nenahrádzajú úkony plánovanej údržby.

- Skontrolujte, či sa v priestore pod vozíkom NENACHÁDZAJÚ stopy po úniku oleja.
- Pohľadom skontrolujte, či sú nekryté časti hydraulických hadíc a potrubí v dobrom stave, a zistite každý únik oleja.
- Skontrolujte, či žiadne predmety (drôty rôznych typov, klince, skrutky, kusy pásky a pod.) nebránia pohybu kolies a valčekov. Kolesá a vidlicové valčeky sa musia voľne otáčať.
- Kolesá nesmú vykazovať známky poškodenia ani výrazného opotrebovania. Musia byť správne upevnené.
- Valčekové dráhy v stĺpiku musia byť pokryté viditeľnou vrstvou maziva.
- Reťaze nesmú byť poškodené a musia byť dostatočne a rovnomerne napnuté.
- Skontrolujte, či je kryt batérie úplne a riadne zatvorený.
- Skontrolujte, či sú prítomné všetky kryty a ochranné kryty a skontrolujte, či sú riadne upevnené.
- Ochranný kryt stožiara nesmie byť poškodený a musí byť riadne upevnený.
- Na vozíku sa nesmú nachádzať žiadne predmety, ktoré by obmedzovali výhľad.
- Skontrolujte, či nálepky nie sú poškodené a či ŽIADNE nechýbajú. Poškodené alebo chýbajúce nálepky nahraďte v súlade s tabuľkou umiestnenia označovacích štítkov.
- Pohľadom skontrolujte, či sa na ramenách vidlíc a iného príslušenstva na prevoz nákladu NENACHÁDZAJÚ žiadne znaky viditeľného poškodenia (napr. ohyby, trhliny, výrazné opotrebovanie).
- Skontrolujte, či zástrčka a zásuvka batérie nie sú poškodené a či sú v dobrom stave. Skontrolujte, či správne fungujú.
- Skontrolujte, či správne funguje spínací kľúč.
- Skontrolujte indikátory na displeji.
- Skontrolujte, či správne funguje klaksón.
- Skontrolujte, či tlačidlá a ovládacia klapka trakcie na pákovom ovládacom držadle fungujú správne.
- Stlačte tlačidlá jedno po druhom a následne ich uvoľnite. Skontrolujte, či sa tlačidlá automaticky vrátia do počiatočnej polohy. Tlačidlá nesmú zostať aktivované ani zablokované.
- Otočte klapkou riadenia trakcie a potom ju uvoľnite. Skontrolujte, či sa klapka po uvoľnení automaticky vráti do východiskovej polohy. Klapka nesmie zostať aktivovaná ani zablokovaná.
- Skontrolujte, či po uvoľnení klapky trakcie počas jazdy vozík zabrzdí až do úplného zastavenia.

- Sklopte pákové ovládacie držadlo, potom ho uvoľnite. Skontrolujte, či sa pákové ovládacie držadlo automaticky vráti do zvislej polohy.
- Skontrolujte, či po uvoľnení pákového ovládacieho držadla počas jazdy vozík zabrzdí až do úplného zastavenia.
- Skontrolujte, či sa vozík zabrzdí a zastaví, keď sa pákové ovládacie držadlo stlačí počas jazdy úplne nadol.
- Skontrolujte, či páka núdzového vypnutia funguje správne. Vykonajte test počas jazdy v smere vidlíc.
- Skontrolujte, či tlačidlo ochranného zariadenia bezpečnostného zastavenia/ochrany operátora proti pritlačeniu funguje správne.
- Skontrolujte, či parkovacia brzda funguje správne.
- Skontrolujte, či je elektromagnetická brzda účinná.
- Skontrolujte, či je káblový zväzok batérie v dobrom stave.
- Skontrolujte a overte hladinu a hustotu elektrolytu batérie podľa pokynov v návode pre batériu.
- Operátor musí byť dôkladne vyškolený na obsluhu vozíka. Operátor musí byť schopný dosiahnuť na všetky ovládacie prvky a riadne ich obsluhovať (predovšetkým na tlačidlo ochranného zariadenia bezpečnostného zastavenia). Prístup k ovládacím prvkom nesmie byť ničím blokovaný.
- Skontrolujte, či sú postranné ochranné panely v dobrom stave a či fungujú správne (len EXV-SF).
- Vizuálne skontrolujte, či je plošina obsluhy v dobrom stave a či funguje správne (len EXV-SF):

  – Vystúpte na plošinu operátora a zapnite vozík.

  – Skontrolujte, či sa vozík pomocou ovládacej klapky pohybuje dopredu a dozadu.

  – Zostúpte zo stúpadla a vizuálne skontrolujte, či sa plošina operátora automaticky presunie do pokojovej polohy naklopená mierne nahor.

  – Postavte sa vedľa vozíka a skontrolujte, či je priestor pred a za vozíkom voľný.

  – Pomocou ramena sklopte pákové ovládacie držadlo bez zatáčania a pootočte ovládaciu klapku smerom k vidliciam. Zopakujte postupnosť, ovládaciu klapku pootočte v opačnom smere. V oboch prípadoch skontrolujte, či vozík zostane v pokoji. Vozík sa NESMIE pohnúť.

  – Potlačte plošinu smerom nahor. Mierne zatlačte na plošinu operátora a skontrolujte, či sa automaticky presunie do zvislej, úplne zatvorenej polohy. Výstraha: Nebezpečenstvo pomliaždenia rúk!

  – Keď je plošina vo zvislej polohe a postranné panely sú otvorené, skontrolujte, či je vozík NEFUNKČNÝ!
- Skontrolujte, či sú dorazové západky vidlíc v dobrom stave, či sú prevádzkyschopné a správne umiestnená (len verzie EXP).
- Skontrolujte, či sú dorazové západky vidlíc správne a úplne zatvorené (len verzie EXP).
- Skontrolujte, či sú vidlice zaistené a nemôže dôjsť k ich samovoľnému pohybu (len verzie EXP).
- Skontrolujte, či je namontovaná a správne umiestnená mechanická zarážka, ktorá zabraňuje neúmyselnému vysunutiu vidlice (len verzie EXP).

Ergonomické rozmery

Zo správnej jazdnej polohy musí byť obsluha schopná dosiahnuť a ovládať všetky ovládacie prvky vo vozíku, ako aj bezpečnostné/núdzové zariadenia. Okrem toho musí mať dobrý výhľad, aby mohla skontrolovať správnosť zdvíhania nákladu a počas jazdy zaistiť primeranú kontrolu nad vozíkom.

V dôsledku toho bol vozík skonštruovaný v súlade s normou EN ISO 3411:

- Výška obsluhy (vrátane topánok) medzi 1 550 mm a 1 905 mm.
- Hmotnosť obsluhy 51,9 kg až 114,1 kg.

Pracovníci obsluhy, ktorých telesné hodnoty sa líšia od uvedených, môžu mať problémy pri správnom používaní vozíka. V prípade týchto pracovníkov obsluhy nemusí byť ergonómia jazdy dostatočná.

Smernica 2009/104/ES Európskeho parlamentu a Rady špecifikuje nasledovné: "zamestnávateľ musí vykonať potrebné opatrenia, aby pracovné vybavenie poskytnuté pracovníkom v podniku alebo v prevádzke bolo pre príslušnú prácu vhodné alebo aby sa účelne prispôsobilo tak, že pri jeho používaní bude zaistená bezpečnosť a ochrana zdravia pracovníkov".

"Pri výbere používaného pracovného vybavenia musí zamestnávateľ prihliadať na osobitné podmienky a druh práce, na nebezpečenstvá existujúce v podniku alebo v prevádzke, najmä na pracovisku, ktoré by mohli ohroziť zdravie a bezpečnosť pracovníkov, alebo na akékoľvek nebezpečenstvá, ktoré dodatočne vyplývajú z používania daného pracovného vybavenia".

⚠ VAROVANIE

Vozíky s ochrannou strechou (voliteľné vybavenie): riziko poranenia hlavy.

Musí byť k dispozícii dostatočný priestor na to, aby si ani najvyšší pracovník obsluhy neudieral hlavu o spodnú časť strechy.

Poloha obsluhy

Miesto pre obsluhu pre verziu bez plošiny

Miesto operátora pri jazde je vo verzii s kráčajúcou obsluhou (pri jazde na úrovni "zeme"). Obsluha musí vozík riadiť pomocou ovládacích prvkov trakcie a zdvihu, ktoré sa nachádzajú na hlavici kormidla.

⚠ NEBEZPEČENSTVO

Všetky ostatné polohy sa považujú za nesprávne a nebezpečné.

⚠ NEBEZPEČENSTVO

Sedieť na vozíku je prísne zakázané.

⚠ NEBEZPEČENSTVO

Nebezpečenstvo pomliaždenia chodidiel!

Pri obsluhe vozíka buďte opatrní a nestavajte sa príliš blízko k podvozku vozíka.

– Odporúčané miesto pri nakladaní a skladaní nákladu. ▷

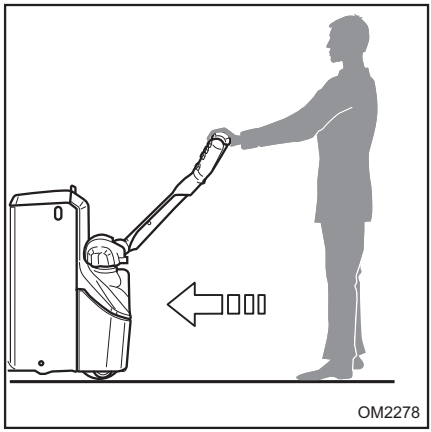

Poloha obsluhy

– Odporúčané miesto pri zaradení prevodového stupňa (preferenčný prevodový stupeň) ▷

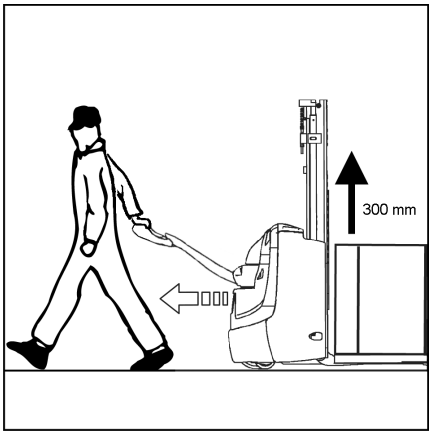

Poloha obsluhy vo verzii s plošinou

K dispozícii sú dve jazdné polohy:

- Jazdná poloha v režime s kráčajúcou obsluhou – "ovládané z úrovne zeme"
- Jazdná poloha v režime s jazdiacou obsluhou

Jazdná poloha v režime s kráčajúcou obsluhou – "ovládané z úrovne zeme"

Obsluha riadi vozík pomocou ovládacích prvkov trakcie a zdvihu, ktoré sa nachádzajú na hlavici pákového ovládacieho držadla.

Pri tejto konfigurácii:

- Postranné panely na ochranu obsluhy sú úplne zatvorené
- Plošina je úplne zatvorená
- Pri zatvorenom štandardnom pákovom ovládacom držadle či kombinovanom pákovom ovládacom držadle je maximálna rýchlosť jazdy z bezpečnostných dôvodov obmedzená.
- Ak je kombinované pákové ovládacie držadlo otvorené, maximálna povolená rýchlosť je o niečo vyššia, keďže sa obsluha pohybuje s vozíkom z väčšej bezpečnostnej vzdialenosti.

⚠ POZOR

Pri použití vozíka v režime s kráčajúcou obsluhou musia byť bočná ochrana a bočné panely úplne zatvorené.

Inak sa vozík nenaštartuje.

⚠ POZOR

Riziko pomliaždenia chodidiel!

Pri obsluhe vozíka buďte opatrní a nestavajte sa príliš blízko k vozíku.

⚠ POZOR

Sedieť na vozíku je prísne zakázané.

Jazdná poloha v režime s jazdiacou obsluhou ▷

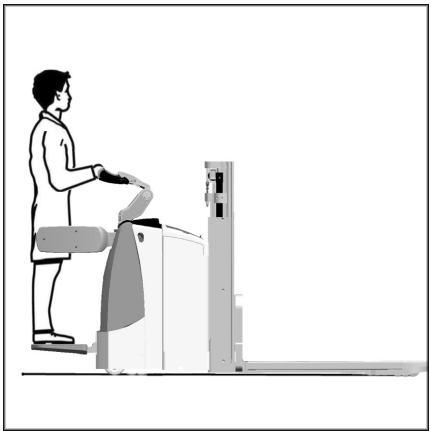

Obsluha riadi vozík pomocou ovládacích prvkov trakcie a zdvihu, ktoré sa nachádzajú na hlavici pákového ovládacieho držadla.

Pri tejto konfigurácii:

- Plošina musí byť úplne otvorená
- Ak je bočná ochrana zatvorená, maximálna rýchlosť jazdy je z bezpečnostných dôvodov obmedzená.
- Ak je bočná ochrana otvorená, maximálna povolená rýchlosť je o niečo vyššia, keďže obsluha jazdí v bezpečnejšej situácii pri zaistenej bočnej ochrane.

⚠ POZOR

Pri použití vozíka v režime s jazdiacou obsluhou môže byť bočná ochrana v otvorenej aj v zatvorenej polohe.

⚠ POZOR

V režime s jazdiacou obsluhou je otvorenie kombinovaného pákového ovládacieho držadla zakázané.

Ak nie je spona na zatvorenie pákového ovládacieho držadla zatvorená správne, vozík sa nenaštartuje.

⚠ NEBEZPEČENSTVO

Nebezpečenstvo vypadnutia z plošiny.

Zaujmite správnu polohu na plošine – medzi dvomi postrannými panelmi na ochranu obsluhy.

V zákrutách jazdite pomaly.

Počas jazdy uchopte hlavicu pákového ovládacieho držadla pevne oboma rukami.

⚠ NEBEZPEČENSTVO

Nenasadajte a nestúpajte na bočné ochranné panely.

Používanie vozíka

Zastavenie vozíka v prípade nebezpečenstva

V prípade nebezpečenstva možno vypnúť prívod napájania ku všetkým funkciám vozíka.

– Stlačte rukoväť núdzového vypnutia. Tým zablokujete všetky funkcie vozíka, takže vozík začne brzdiť, až kým nezastaví.

– Pred obnovením prevádzkového stavu odstráňte príčinu núdzového stavu.

– Uvoľnite pákové ovládacie držadlo do zvislej polohy.

– Ak chcete vozík znova spustiť, zdvihnutím potiahnite rukoväť núdzového vypnutia.

⚠ POZOR

Toto ochranné zariadenie sa smie používať iba v prípade nebezpečenstva. Jeho opakované používanie môže mať za následok problémy elektronického vybavenia alebo poruchy.

▷

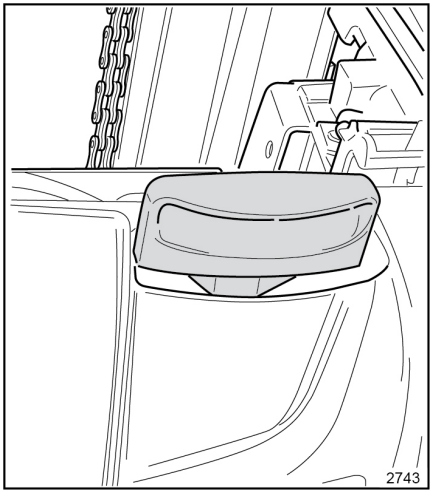

Štartovanie vysokozdvižného vozíka

- Vykonajte všetky denné kontroly, ktoré má vykonať obsluha.
- Potiahnite rukoväť núdzového vypnutia.
- Nastavte pákové ovládacie držadlo do zvislej polohy.
- Ak chcete naštartovať vozík, otočte kľúčom zapaľovania. Ak nie je k dispozícii spínací kľúč, na naštartovanie vozíka môžu byť k dispozícii nasledujúce varianty:

  – Tlačidlo zapnutia/vypnutia. Stlačením tlačidla zapnutia/vypnutia a následným zadaním hesla obsluhy (Pin code) naštartujte vozík.

  – Numerická klávesnica zapnutia/vypnutia. Na naštartovanie vozíka zadajte heslo obsluhy (Pin code).
- Ak má vozík namiesto kľúča numerickú klávesnicu, zadajte príslušné heslo (Pin code).

- Skontrolujte, či na displeji nesvietia nejaké kontrolky.
- Skontrolujte stav nabitia batérie na displeji a podľa potreby batériu vymeňte alebo dobite.

⚠ POZOR

Zapnutie a vypnutie vozíka je povolené len vtedy, keď vozík stojí na mieste. Je zakázané vypínať vozík, keď je stále v pohybe. Núdzové vypnutie vyžaduje použitie špeciálneho tlačidlo núdzového zastavenia.

Jazda s vozíkom

Verzia režimu jazdy s kráčajúcou obsluhou (obsluha z úrovne "zeme")

- Uchopte hlavicu pákového ovládacieho držadla správne
- Sklopte pákové ovládacie držadlo do pracovnej polohy
- Zvoľte pomocou klapky požadovaný smer jazdy. Rýchlosť vozíka je úmerná uhlovej polohe klapky.
- Znížte uhol otočenia klapky v porovnaní s neutrálnou polohou, aby mohol vozík elektricky zabrzdiť.

⚠ POZOR

V prípade problémov pri rozjazde vozíka pokus neopakujte, ale zistite príčinu.

Verzia režimu jazdy s jazdiacou obsluhou (len pre verzie s plošinou)

- Uchopte hlavicu pákového ovládacieho držadla správne
- Otvorte plošinu manuálne
- Otvorte ochranné kryty obsluhy manuálne
- Postavte sa na plošinu
- Sklopte pákové ovládacie držadlo do pracovnej polohy
- Zvoľte pomocou klapky požadovaný smer jazdy. Rýchlosť vozíka je úmerná uhlovej polohe klapky.
- Znížte uhol otočenia klapky v porovnaní s neutrálnou polohou, aby mohol vozík elektricky zabrzdiť.

⚠ POZOR

V prípade problémov pri rozjazde vozíka pokus neopakujte, ale zistite príčinu.

⚠ POZOR

Udržujte obe nohy vnútri plošiny

Smer riadenia vozíka

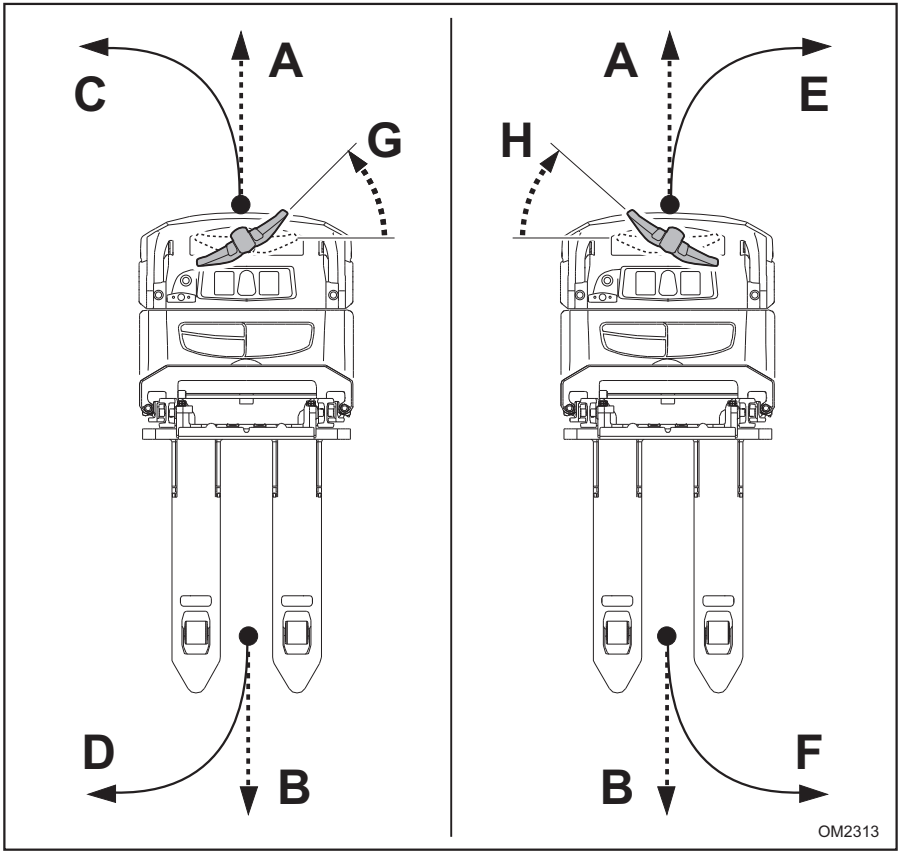

Používanie pákového ovládacieho držadla na riadenie počas jazdy.

- Keď otočíte pákové ovládacie držadlo proti smeru hodinových ručičiek (G) počas jazdy smerom k (A), vozík riadi smerom k (C)
- Keď otočíte pákové ovládacie držadlo proti smeru hodinových ručičiek (G) počas jazdy smerom k (B), vozík riadi smerom k (D)
- Keď otočíte pákové ovládacie držadlo v smere hodinových ručičiek (H) počas jazdy smerom k (A), vozík riadi smerom k (E)
- Keď otočíte pákové ovládacie držadlo v smere hodinových ručičiek (H) počas jazdy smerom k (B), vozík riadi smerom k (F)

Zmena smeru jazdy

Smer jazdy meňte bez nákladu na vidliciach

- Pri zmene smeru jazdy bez nákladu na vidliciach otočte ovládaciu klapka trakcie do opačného smeru, ako je aktuálny smer jazdy. Vozík sa zastaví s výrazným, ale postupným zabrzdením, a začne sa znovu pohybovať v opačnom smere.

Zmena smeru jazdy s nákladom na vidliciach

- Pri zmene smeru jazdy s nákladom na vidliciach nastavte ovládaciu klapku trakcie do neutrálnej polohy a počkajte, kým sa vozík zastaví.
- Potom otočte ovládaciu klapku trakcie do opačného smeru jazdy oproti predchádzajúcemu.

⚠ POZOR

Obsluha musí ovládacím prvkom jazdy manipulovať tak, aby brzdenie vozíka prispôsobila typu prevážaného nákladu s cieľom zabrániť strate nákladu.

Brzdové systémy vozíka

⚠ VAROVANIE

Stav povrchu podlahy významne ovplyvňuje brzdnú dráhu vozíka.

Obsluha musí vziať do úvahy tento faktor počas jazdy.

Počas jazdy je brzdenie možné vykonať jedným z nasledujúcich spôsobov:

- Otáčaním ovládacích prvkov jazdy, ktoré umožňujú dva rôzne typy brzdenia

  Postupnejšie spomaľovanie môže operátor dosiahnuť manuálnym zmenšovaním uhla otočenia ovládacích prvkov jazdy smerom k neutrálnej polohe (pracovné brzdenie).

  Rýchlejšie spomaľovanie môže operátor dosiahnuť otočením ovládacích prvkov jazdy za neutrálnu polohu, do opačného smeru ako je smer jazdy.
- Brzdenie pomocou pákového ovládacieho držadla (pracovná brzda)

Brzdenie použitím ovládacích prvkov jazdy

Opis spomaľovania a zastavenia vozíka ručným zmenšovaním uhla otočenia ovládacích prvkov jazdy oproti neutrálnej polohe (pracovné brzdenie)

- Držte hlavicu pákového ovládacieho držadla pevne na určených miestach, popritom zmenšujte uhol otočenia (týka sa jazdy dopredu aj jazdy dozadu) ovládacích prvkov jazdy alebo smerom k neutrálnej polohe. Tým sa postupne zníži rýchlosť jazdy vozíka. Keď je ovládací prvok jazdy v neutrálnej polohe, vozík sa zastaví (nulová rýchlosť)

Opis brzdenia otočením ovládacieho prvku jazdy za neutrálnu polohu, do opačného smeru ako je smer jazdy

- Pri jazde vozíkom otočte ovládací prvok jazdy za neutrálnu polohu, do opačného smeru ako je smer jazdy vozíka. Vozík bude spomaľovať intenzívnejšie, ale postupne zastaví. Keď sa vozík zastaví (nulová rýchlosť), ovládací prvok jazdy nastavte do neutrálnej polohy. Upozornenie: Ak ovládací prvok jazdy neotočíte do neutrálnej polohy, vozík prejde do jazdy opačným smerom. Ďalšie informácie nájdete aj v časti ⇒Kapitola "Zmena smeru jazdy", Strana 126

⚠ POZOR

Nebezpečenstvo prevrátenia nákladu. Brzdenie zmenou smeru nepoužívajte pri jazde **s** nákladom na vidliciach.

⚠ POZOR

Obsluha musí ovládacím prvkom jazdy manipulovať tak, aby brzdenie vozíka prispôsobila typu preváženého nákladu s cieľom zabrániť strate nákladu.

⚠ VAROVANIE

Aby sa zaistila primeraná úroveň bezpečnosti pri jazde vozíkom, je nutné počas zrýchľovania aj spomaľovania a pri zastavovaní vozíka manuálne ovládať a/alebo otáčať ovládacie prvky jazdy.

Automatický návrat ovládacích prvkov jazdy do neutrálnej polohy sa nemá považovať za súčasť normálnej jazdy vozíka. Automatický návrat ovládacích prvkov jazdy slúži na to, aby sa prvky vrátili do neutrálnej polohy v situáciách, kedy by mohlo dôjsť k neúmyselnej prevádzke, ktorá nespadá pod správny a určený spôsob použitia vozíka.

Brzdenie pomocou pákového ovládacieho držadla (pracovná brzda)

Brzdenie pomocou pákového ovládacieho držadla možno vykonať nasledujúcimi spôsobmi:

- Počas jazdy zatlačte pákové ovládacie držadlo do hornej koncovej polohy. Vozík veľmi rýchlo spomalí a zastaví sa.
- Počas jazdy zatlačte pákové ovládacie držadlo do dolnej koncovej polohy. Vozík veľmi rýchlo spomalí a zastaví sa.
- Počas jazdy uvoľnite pákové ovládacie držadlo. Oje sa automaticky vráti do hornej koncovej polohy. Vozík veľmi rýchlo spomalí a zastaví sa.

⚠ VAROVANIE

Stav povrchu podlahy významne ovplyvňuje brzdnú dráhu vozíka.

Obsluha musí vziať do úvahy tento faktor počas jazdy.

⚠ POZOR

V nebezpečných situáciách brzdite vždy pomocou pracovnej brzdy.

Ak chcete aktivovať pracovné brzdy, zatlačte vždy pákové ovládacie držadlo až na doraz.

Parkovacia brzda

- Po uvoľnení klapky ovládača pojazdu sa vozík zastaví pomocou elektromagnetickej brzdy, keď dosiahne rýchlosť 0 km/h alebo po sklopení pákového ovládacieho držadla do zvislej polohy.

Parkovanie a zastavenie vozíka

- Parkovanie na vopred určených a označených priestoroch.
- Spustite vidlice na zem.
- Uvoľnite pákové ovládacie držadlo, aby sa aktivovala parkovacia brzda.

- Pri verzii s plošinou zatvorte plošinu a ochranu obsluhy pred kolíziou.
- Vypnite vozík: otočením spínacieho kľúča do polohy „0“ a kľúč potom vytiahnite z panela alebo, ak je k dispozícii, vypnite vozík pomocou numerickej klávesnice (Digicode).

⚠ NEBEZPEČENSTVO

Zaparkujte vozík tak, aby neprekážal v priechodoch alebo aby nespôsoboval znefunkčnenie núdzového vybavenia (napr. hasiacich prístrojov a požiarnych hydrantov).

Používanie vysokozdvižného vozíka v mraziarenských skladoch.

Na prácu **pri teplotách pod +5 °C** musí byť použitý vysokozdvižný vozík, ktorý je špeciálne uspôsobený na prácu v mraziarenských skladoch.

Vozík uspôsobený na prácu v chladnom prostredí a mraziarenských skladoch možno používať:

- Pri teplote do -5 °C v **nepretržitej prevádzke**
- Od -5 °C do -32 °C v **prerušovanej prevádzke**

⚠ POZOR

Vozík je dovolené vypínať a parkovať iba v priestoroch mimo chladného prostredia/mraziarenského skladu.

⚠ POZOR

Ak ste s vozíkom pracovali v prostredí pri teplotách pod -5 °C a chcete opustiť mraziarenský sklad, zostaňte vonku buď dostatočne dlho na to, aby sa odparila všetka skondenzovaná voda (aspoň 30 minút), alebo dostatočne krátko na to, aby ku kondenzácii nestihlo dôjsť (menej ako 10 minút).

Predchádzajte tvorbe námrazy na vozíku!

⚠ POZOR

Ak sa na vozíku vytvoril kondenzát, nikdy nevstupujte do mraziarenského skladu!

Presun nákladu

Bezpečnostné predpisy pre manipuláciu s nákladom

⚠ VAROVANIE

Pred zdvihnutím nákladu striktne dodržiavajte nasledujúce pokyny. Nikdy sa nedotýkajte ani nestúpajte na pohyblivé súčasti vozíka (napr. zdvíhacie zariadenia, vybavenie alebo zariadenia na zdvíhanie nákladu).

⚠ VAROVANIE

Nebezpečenstvo pomliaždenia rúk a nôh pri zdvihu.

Pri zdvihu udržiavajte bezpečnú vzdialenosť medzi rukami a nohami a pohyblivými súčasťami.

⚠ NEBEZPEČENSTVO

Pohybovanie sa pod vidlicami je zakázané. Preprava alebo zdvíhanie iných osôb na vidliciach je zakázané.

Nepohybujte vozíkom, ak sa pod alebo na vidliciach nachádzajú ľudia. Nepohybujte vidlicami a nejazdite na vozíku.

⚠ NEBEZPEČENSTVO

Pri výmene vidlíc hrozí riziko nehody:

Ak sa vidlice vymieňajú za iný typ, ako sú originálne vidlice, mení sa zostatková nosnosť.

Pri výmene vidlíc je potrebné pripevniť nový štítok s údajmi o zostatkovej nosnosti.

Ak sa vozík dodáva bez vidlíc, je na ňom pripevnený štítok s údajmi o zostatkovej nosnosti štandardných vidlíc (pozrite si kapitolu 6 „Technické údaje“).

⚠ NEBEZPEČENSTVO

Používajte ochrannú obuv. Vždy udržujte vhodnú vzdialenosť medzi nohami a vozíkom.

Nebezpečenstvo pomliaždenia chodidiel pri manévrovaní s vozíkom.

⚠ POZOR

Preprava osôb je prísne zakázaná.

⚠ POZOR

Jazda alebo zatáčanie so zdvihnutými vidlicami vo výške nad približne 300 mm od zeme je zakázaná.

Tieto činnosti sú povolené len pri zníženej rýchlosti pri skladaní nákladu a/alebo vyberaní nákladu z regálovej konštrukcie.

–

⚠ POZOR

Stav palety

Zasuňte vidlice do palety zo správnej, teda otvorenej strany, ako je znázornené na obrázku (zasunutie zo všetkých strán je povolené len v prípade modelu EXP).

Pred akoukoľvek manipuláciou sa uistite, že je paleta v dobrom stave.

–

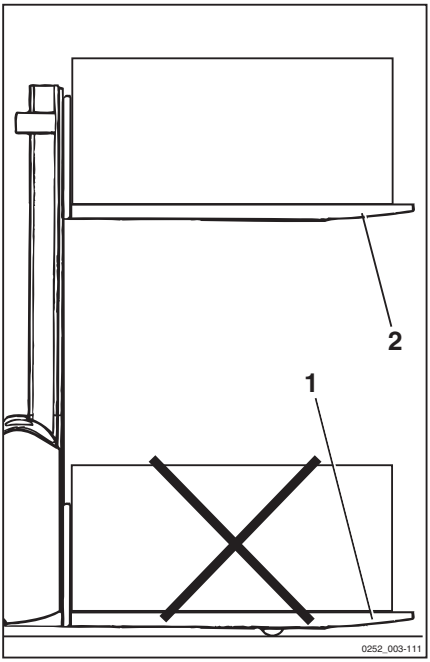

⚠ POZOR

Nie je povolené prepravovať náklad na oporných ramenách (1).

Náklad sa smie prepravovať len na vidliciach (2).

Prevážanie nákladu na oporných ramenách je povolené len v prípade radu vozíkov EXV-D, ktoré sú určené na plnenie funkcie dvojitých vysokozdvižných paletových vozíkov. ⇒Kapitola "Prídavný štítok s označením pre dvojitý vysokozdvižný paletový vozík (EXV-D)", Strana 85

⚠ NEBEZPEČENSTVO

Pred naložením nákladu skontrolujte, či jeho rozmery a hmotnosť zodpovedajú špecifikáciám vozíka, ktoré sú uvedené v kapitole „TECHNICKÉ ÚDAJE“.

⚠ NEBEZPEČENSTVO

Náklad musí byť usporiadaný tak, aby sa nemohol zošmyknúť alebo prevrátiť a spadnúť na zem. Aby bola zabezpečená stabilita nákladu, uistite sa, že je náklad rozmiestnený rovnomerne a že je na vidliciach vycentrovaný.

⚠ NEBEZPEČENSTVO

Postávanie alebo prechádzanie pod zdvihnutým nákladom je prísne zakázané. Uistite sa, že pod zdvihnutým nákladom a v operačnom priestore vozíka sa nikto nenachádza.

⚠ POZOR

Nedotýkajte sa okolitého nákladu ani nákladu vedľa alebo pred nákladom, s ktorým pracujete.

Jednotlivé náklady ukladajte s malými rozstupmi, aby sa navzájom nedotýkali.

⚠ NEBEZPEČENSTVO

Nikdy neopúšťajte vozík so zdvihnutými vidlicami, bez ohľadu na to, či sa na nich nachádza náklad alebo nie.

⚠ VAROVANIE

Pri zdvíhaní nákladu venujte pozornosť rozmerom stĺpika a nákladu.

Nenarážajte do stropu, regálovej konštrukcie, nákladu alebo iných objektov, ktoré sa nachádzajú v blízkosti počas odberu.

⚠ POZOR

Nebezpečenstvo straty stability.

Pri vyberaní nákladu z regálu nepoužívajte ovládač iniciálneho zdvihu (ak ho vozík obsahuje), aby ste udržali maximálnu stabilitu a predišli riziku prevrátenia vozíka. Tento úkon je zakázaný pri nakladaní aj pri skladaní nákladu z regála.

UPOZORNENIE

Ďalšie informácie o všeobecných pravidlách pre obsluhu vozíka a pre nakladanie a skladanie nákladu sú uvedené v návode „Bezpečnostné pokyny pre obsluhu priemyselného vysokozdvižného vozíka“, ktorý je súčasťou tohto návodu.

Pred zdvíhaním záťaže musia byť vykonané kontroly

⚠ VAROVANIE

Nikdy neprekračujte nosnosť ťažného vozíka. Táto nosnosť je určená na základe polohy ťažiska nákladu a výšky zdvihu záťaže.

Vždy dodržiavajte graf zaťaženia! Zvyšovať nosnosť vozíka prídavnými závažiami je zakázané. Nikdy neprekračujte uvádzané maximálne zaťaženie! V opačnom prípade nie je možné zaručiť stabilitu vozíka.

Preprava osôb s cieľom zvýšiť nosnosť vozíka je zakázaná.

.

Príklad:	
Hmotnosť zdvíhaného nákladu:	1200 kg (3)
Vzdialenosť medzi ťažiskom záťaže/nosníkom vidlíc:	600 mm (1)
Povolená výška zdvihu:	2600 mm (2)

⚠ VAROVANIE

Ilustrácie slúžia len ako príklady.

Vždy sa treba riadiť len podľa hodnôt uvedených na štítku na vašom vozíku.

⚠ VAROVANIE

Pri prevážaní drobných častí alebo ak náklad presahuje výšku nosníka vidlíc je potrebné nainštalovať ochranné kryty záťaže, aby nedošlo k jeho pádu na obsluhu.

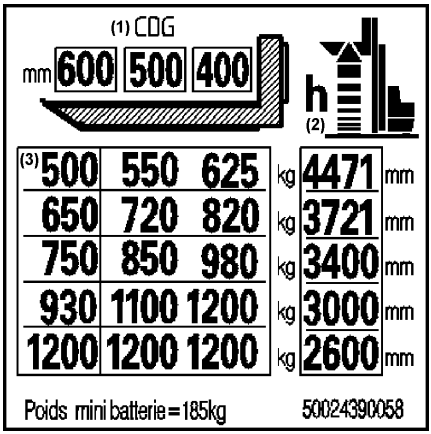

(1) CDG = vzdialenosť „C“ od ťažiska nákladu na vidliciach po nosník vidlíc (v mm)
(2) h = výška zdvihu vidlíc zo zeme (v mm)
(3) Maximálne dovolené zaťaženie „Q“ (v kg)

Nastavenie vzdialenosti vidlíc (pri príslušných typoch)

– Zdvihnite poistnú západku (1) alebo zdvihnite a otočte gombík (2) o 180° podľa typu zámku, (1) alebo (2), ktorý je použitý na vidliciach. ▷

– Nastavte ramená vidlíc (3) podľa rozmerov nákladu, ktorý idete prepravovať.

– Znova zaistite vidlice na mieste posunutím západky (1) alebo gombíka (2) do opačného smeru a skontrolujte, či sú vidlice zaistené v jednom zo zárezov na konzole nosníka vidlíc.

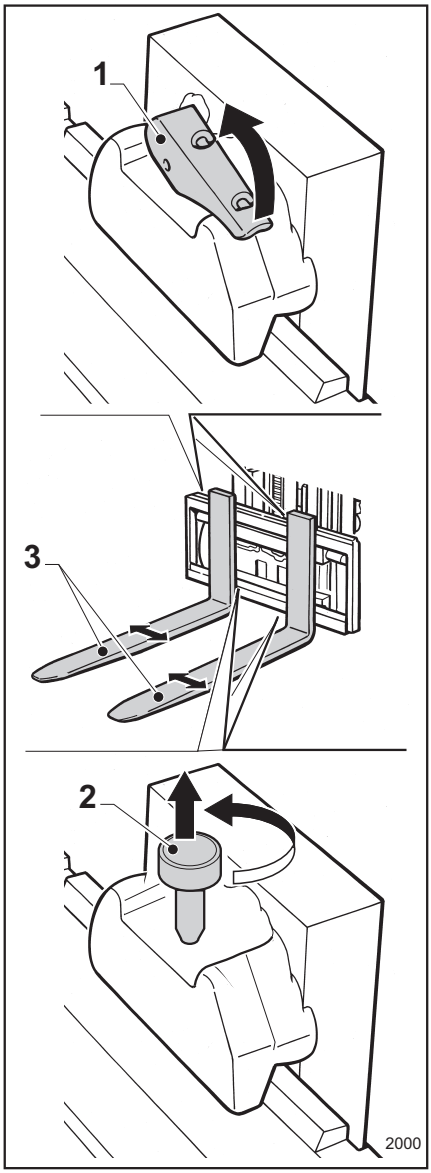

Automatická redukcia rýchlosti s vidlicami zdvihnutými nad bezpečnostné snímače

Ako je uvedené v kapitole o bezpečnostných zariadeniach (pozrite si kapitolu ⇒Kapitola "Umiestnenie bezpečnostných zariadení", Strana 23), vozík je vybavený:

- 500-mm snímačom automatickej redukcie rýchlosti s vidlicami zdvihnutými približne 500 mm nad zem,
- Snímač vo výške 1 700 mm – automatické zníženie rýchlosti jazdy s vidlicami zdvihnutými približne 1 700 mm nad zemou.

UPOZORNENIE

Automatická redukcia rýchlosti jazdy vozíka zostáva aktívna, ak sú vidlice spustené pod úroveň snímača výšky (500 mm a 1700 mm) počas jazdy (klapka trakcie zapnutá).

Ak v takom prípade chcete vypnúť automatickú redukciu rýchlosti jazdy, po spustení vidlíc pod úroveň snímača výšky (500 mm a 1700 mm) úplne uvoľnite klapku trakcie. Ak sa potom znovu zapne klapka trakcie, vozík bude pokračovať bez predchádzajúcej automatickej redukcie rýchlosti.

Nakladanie nákladu

Nakladanie nákladu zo zeme

– K nákladu sa približujte opatrne a čo možno najpresnejšie.

– Spustite vidlice a oporné ramená, aby ste ich mohli ľahko zasunúť do palety.

– Pomaly zasuňte vidlice do stredu pod zdvíhaný náklad.

⚠ POZOR

Zasuňte vidlicu bez toho, aby ste pritom narazili do regálovej konštrukcie alebo nákladu.

– Zasuňte vidlice tak hlboko pod náklad, ako je možné. Ak je to možné, vidlice treba dostatočne zasunúť tak, aby sa náklad opieral

o nosník vidlíc. Ťažisko nákladu musí ležať v strede medzi ramenami vidlíc.

⚠ NEBEZPEČENSTVO

Dávajte pozor na časť vidlíc vyčnievajúcu zo zdvíhaného nákladu.

Nenarážajte do steny, regálovej konštrukcie ani do iného nákladu a/alebo predmetov nachádzajúcich sa za zdvíhaným nákladom.

– Zdvihnite náklad niekoľko centimetrov nad zem a prečítajte si časť "Preprava nákladu".

Nakladanie nákladu z regálovej konštrukcie.

– K regálu sa približujte miernou rýchlosťou. Pomocou klapiek riadenia trakcie postupne zabrzdite a zastavte vozíkom kolmo voči regálovej konštrukcii s pákovým ovládacím držadlom v brzdiacej polohe.

– Skontrolujte, či máte dostatok priestoru medzi vidlicami a regálovou konštrukciou.

▷

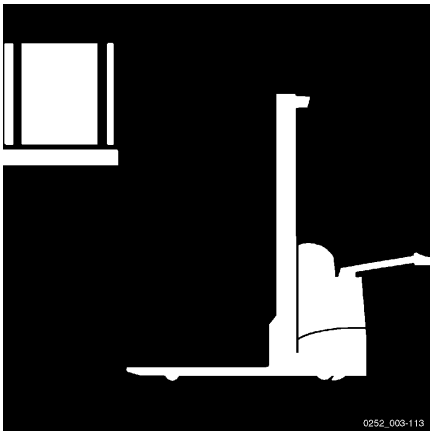

Presun nákladu

– Zdvihnite vidlice, kým nedosiahnete správnu výšku na zasunutie vidlíc. ▷

– Pomaly podíďte s vozíkom dopredu a zasuňte vidlice pod náklad.

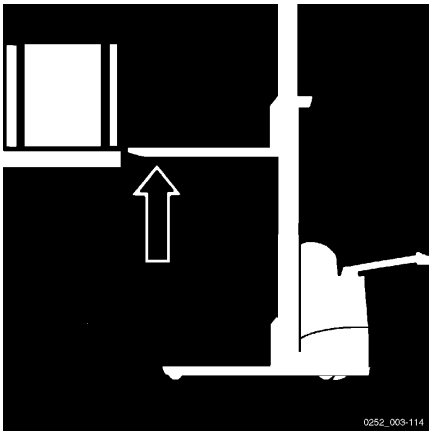

⚠ POZOR

Zasuňte vidlicu bez toho, aby ste pritom narazili do regálovej konštrukcie alebo nákladu.

– Zasuňte vidlice tak hlboko pod náklad, ako je možné. Ak je to možné, vidlice treba dostatočne zasunúť tak, aby sa náklad opieral o nosník vidlíc. Ťažisko nákladu musí ležať v strede medzi ramenami vidlíc. ▷

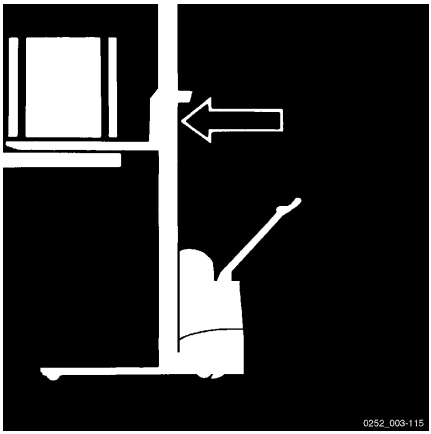

⚠ NEBEZPEČENSTVO

Dávajte pozor na časť vidlíc vyčnievajúcu zo zdvíhaného nákladu.

Nenarážajte do steny, regálovej konštrukcie ani do iného nákladu a/alebo predmetov nachádzajúcich sa za zdvíhaným nákladom.

– Zdvihnite náklad o pár centimetrov, až kým úplne nespočinie na vidliciach. Ak je náklad stabilný a zaistený na vidliciach, postupujte podľa nasledujúcich krokov. V prípade neistoty a/alebo ak nie je náklad zaistený či stabilný, spustite vidlice a položte náklad späť do regálovej konštrukcie.

– Posuňte pákové ovládacie držadlo do jazdnej polohy. Obzrite sa dozadu a skontrolujte, či máte voľný priestor. Otočte klapku v smere jazdy smerom k operátorovi a jazdite veľmi pomaly a opatrne v priamej línii smerom od regálov. Brzdite postupne.

– Skontrolujte, či máte dostatok priestoru medzi vidlicami a regálovou konštrukciou.

▷

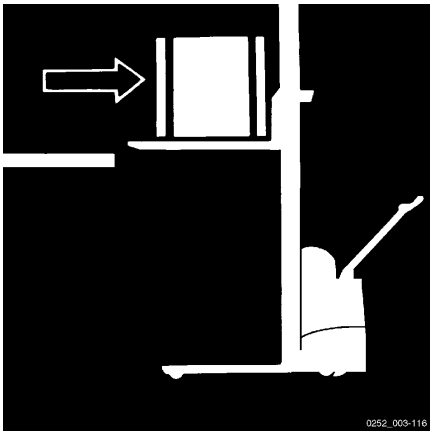

– Spustite náklad do prepravnej polohy, približne 300 mm nad zemou, a prečítajte si časť "Preprava nákladu".

▷

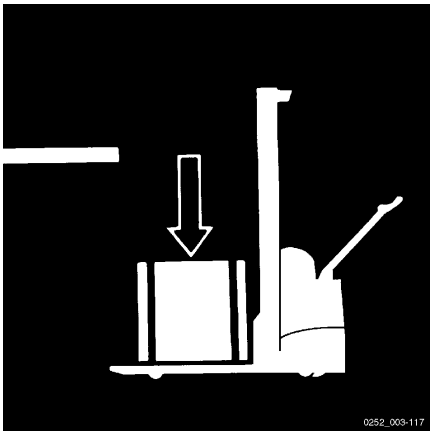

Preprava nákladu ▷

Ako všeobecné pravidlo platí, že náklad treba prepravovať po jednom (napr. palety). Preprava väčšieho množstva nákladu súčasne je dovolená iba za predpokladu:

- Ak sa splnia bezpečnostné požiadavky
- Na základe príkazu povereného dozorného orgánu

Operátor sa musí uistiť, že je náklad riadne zabalený. Obsluha smie prevážať iba taký náklad, ktorý bol správne zabalený a ktorý je bezpečný a zabezpečený.

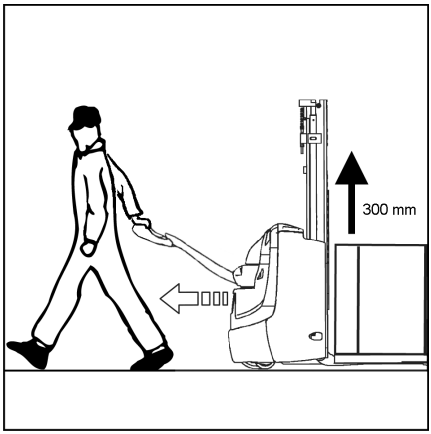

⚠ VAROVANIE

Kvôli optimálnej viditeľnosti jazdite vždy smerom dopredu.

– V smere vidlíc jazdite len pri skladaní nákladu, keďže viditeľnosť v tomto smere je značne obmedzená.

Ak by výška alebo rozmery nákladu prekážali obsluhe vo výhľade, pri manévrovaní je potrebná pomoc druhej stojacej osoby, ktorá operátora varuje pred akýmikoľvek prekážkami. V takom prípade je dovolené jazdiť len rýchlosťou chôdze a s maximálnou opatrnosťou. Ak stratíte vizuálny kontakt so sprievodnou osobou, vozík okamžite zastavte.

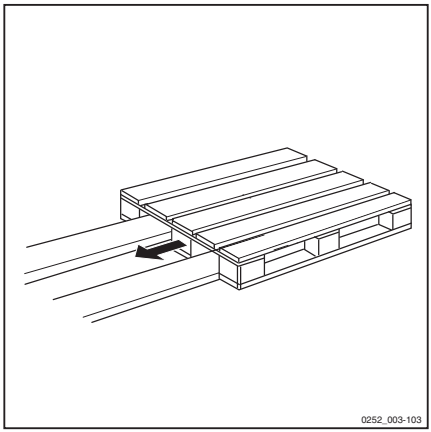

⚠ NEBEZPEČENSTVO

Spustite alebo zdvihnite náklad do dostatočnej výšky nad zemou (približne 300 mm).

Náklad nikdy nepreprav ujte pri zdvihnutých vidliciach do výšky väčšej ako je výška vozíka, prenášaný náklad by mohol stratiť stabilitu.

Nedovoľte, aby sa náklad, palety alebo kontajner vliekli po podlahe.

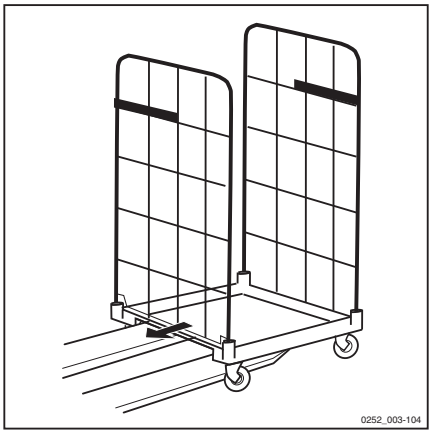

⚠ NEBEZPEČENSTVO

Pri jazde a preprave nákladu dbajte na priestor okolo nákladu, najmä pri jazde v zákrutách.

Vyhýbajte sa jazde na svahu a predmetom, ktoré stoja v ceste.

⚠ NEBEZPEČENSTVO

Nebezpečenstvo prevrátenia nákladu

Vyhýbajte sa prudkému zrýchľovaniu a brzdeniu.

V zákrutách jazdite pomaly a opatrne.

Pokladanie nákladu na zem

- Vojdite do oblasti, kde chcete zložiť náklad.
- Spúšťajte ramená vidlíc dovtedy, kým sa náklad nenachádza na požadovanom mieste. Vidlice potom umiestnite tak, aby sa už nedotýkali palety alebo kontajnera.
- Pred cúvaním vozíkom sa vždy pozrite za seba.
- Skontrolujte, či sa v ceste vozíka nenachádzajú žiadne predmety, osoby alebo prekážky akéhokoľvek druhu
- Pozerajte sa za seba a veľmi pomaly postupujte, kým vidlice spod nákladu úplne nevytiahnete

⚠ NEBEZPEČENSTVO

Nebezpečenstvo úrazu a pomliaždenia obsluhy! Riziko poškodenia vozíka a nákladu

Počas celého umiestnenia nákladu dávajte pozor, aby ste nenarazili do žiadnych prekážok. Od prekážok si musíte udržiavať dostatočnú bezpečnostnú vzdialenosť (napr. ďalšie palety, vyčnievajúce predmety, regály atď.).

⚠ NEBEZPEČENSTVO

Nikdy neopúšťajte vozík so zdvihnutými vidlicami, bez ohľadu na to, či sa na nich nachádza náklad, alebo nie.

Jazda na svahoch

Pokyny

Pred jazdou do svahu s vysokozdvižným vozíkom musí obsluha skontrolovať a overiť nasledovné:

- Pri jazde vozíkom hore alebo dole svahom nie je dovolené prekračovať hodnoty sklonov uvedené v odseku "Technické údaje". Uvádzané hodnoty predstavujú maximálny teoretický sklon, po akom môže vozík jazdiť s nákladom a bez neho. Obsluha musí mať na pamäti, že skutočné hodnoty môžu byť nižšie v závislosti od opotrebovania vozíka alebo jeho častí, tvaru okrajov svahu a trakcie medzi kolesami vozíka a povrchom svahu
- Na povrchu stúpajúceho alebo klesajúceho svahu sa nenachádzajú žiadne predmety a svah je dostatočne osvetlený
- Povrch stúpajúceho alebo klesajúceho svahu nesmie byť klzký; musí vozíku poskytovať adekvátnu priľnavosť. Dbajte na okolité podmienky
- Obsluha sa musí uistiť, aby náklad ani časti vozíka na hornom ani dolnom konci svahu neprišli do styku s terénom

⚠ VAROVANIE

Hrozí nebezpečenstvo prevrátenia vozíka a nehody

Znížte rýchlosť a jazdite na stúpajúcich a klesajúcich svahoch pomaly a opatrne.

⚠ NEBEZPEČENSTVO

Nebezpečenstvo prevrátenia

Pri jazde vozíkom hore alebo dole svahom sa neotáčajte, necúvajte ani nejazdite priečne.

⚠ VAROVANIE

Pri jazde po svahu s nákladom na vidliciach musí náklad na vidliciach smerovať do kopca.

⚠ NEBEZPEČENSTVO

Nebezpečenstvo nehody a spadnutia

Udržujte vozík v požadovanej bezpečnostnej vzdialenosti od okrajov stúpajúcich a klesajúcich svahov.

⚠ POZOR

V určitých prípadoch je dovolené jazdiť vozíkom s vidlicami smerujúcimi k hornej časti svahu, aj keď je vozík bez nákladu.

V takých prípadoch jazdite mimoriadne opatrne a neotáčajte sa, kým sa všetkými kolesami nedostanete na vodorovnú plochu.

⚠ NEBEZPEČENSTVO

Nebezpečenstvo nehody

Neparkujte na svahu. Ak to v prípade núdze musíte urobiť, aktivujte parkovaciu brzdu a podložte kolesá zakladacími klinmi.

Používanie vozíka vo výťahu

Vjazd s vozíkom do výťahu je dovolený, len ak má výťah dostatočnú nosnosť (zistite si maximálnu hmotnosť vozíka spolu s trakčnou batériou) a iba s príslušným oprávnením.

Pomaly vojdite s vozíkom do výťahu, náklad musí smerovať do výťahu ako prvý.

Vozík vo výťahu zabezpečte tak, aby sa žiadne jeho časti nedotýkali stien výťahu. Musí byť dodržaná minimálna vzdialenosť 100 mm od stien výťahu.

⚠ VAROVANIE

Vozík musí byť zaistený proti pohybu, aby sa nemohol mimovoľne pohybovať.

⚠ POZOR

Osoba, ktorá sprevádza vozík vo výťahu, smie vstúpiť do výťahu až po zaistení vozíka a po jazde musí opúšťať výťah ako prvá.

Jazda s vozíkom na nakladacom moste a v kontajneri

⚠ NEBEZPEČENSTVO

Nebezpečenstvo nehody

Pred vstupom vozíka na nakladací most sa obsluha musí presvedčiť, či je most správne zostavený a zaistený, a či má dostatočnú nosnosť.

Na nakladací most vstupujte pomaly a opatrne.

Obsluha musí skontrolovať, či je vozidlo, ktoré sa má naložiť alebo vložiť, dostatočne zaistené proti pohybu a či je vhodné na udržanie záťaže vytváranej vozíkom.

Vodič nákladného vozidla a obsluha vysokozdvižného vozíka sa musia dohodnúť na čase odchodu nákladného vozidla.

Ťahanie prívesov

Tento vysokozdvižný vozík nie je určený na ťahanie prívesov.

Nabíjanie batérie

Prístup k vnútorným súčastiam

Otvorenie krytu batérie

– Ak potrebujete vytvoriť prístup k batérii a príslušnej zástrčke/zásuvke, zdvihnite kryt priestoru batérie pomocou príslušnej rukoväte. ▷

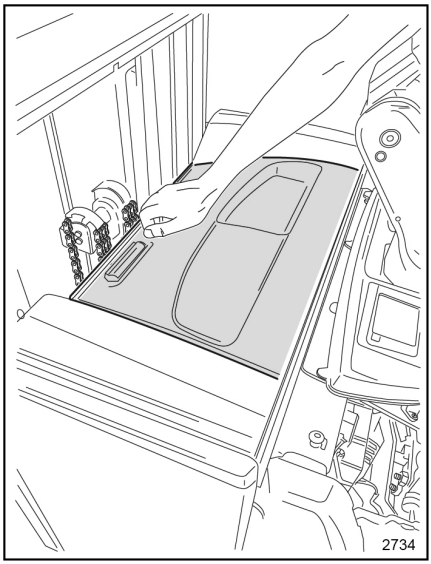

– Ak je potrebné batériu opätovne nabiť, odpojte zástrčku batérie zo zásuvky pomocou príslušnej rukoväte. ▷

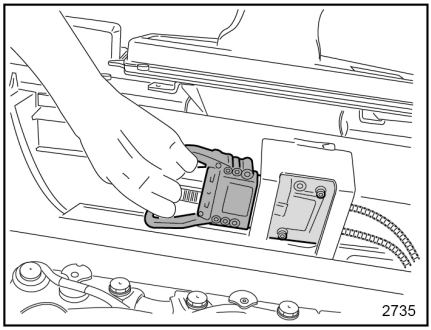

Zatvorenie krytu batérie

– Zatvorte kryt batérie.

⚠ VAROVANIE

Nebezpečenstvo pomliaždenia.

Pri zatváraní krytu batérie sa uistite, že sa medzi krytom a okrajom podvozka nenachádzajú žiadne predmety.

⚠ NEBEZPEČENSTVO

Je absolútne zakázané používať vozík, ak sú kryty otvorené.

Ak chcete vozík používať, kryty na prístup k vnútorným súčastiam musia byť zatvorené a riadne zaistené.

⚠ NEBEZPEČENSTVO

Pred prístupom k vnútorným súčastiam prísne dodržiavajte pokyny uvedené v kapitole č. 5 s názvom "Údržba".

Osoby, ktoré nie sú autorizované výrobcom vozíka, majú zakázaný prístup k vnútorným častiam.

Nabíjanie olovenej batérie

⚠ POZOR

Pri nabíjaní batérie musí byť vozík vypnutý a kryt batérie otvorený.

Zástrčku môžete vybrať zo zásuvky len vtedy, keď je vozík vypnutý.

⚠ NEBEZPEČENSTVO

Batéria sa musí nabíjať v priestoroch, ktoré spĺňajú platné predpisy. Naštudujte si príručku k batérii a nabíjačke na batériu, kde nájdete postupy nabíjania, kontroly hladín atď., kontroly typu batérie (gélová, olovená atď.) a zaistenia prívodu správneho napätia a prúdu. Nadmerný prúd môže poškodiť batériu a spôsobiť nebezpečné situácie. Dodržiavajte bezpečnostné pokyny uvedené v návode na obsluhu batérie a pokyny uvedené v časti "Bezpečnostné pokyny" v tomto návode. Pred nabíjaním je potrebné skontrolovať prípadné poškodenie káblov batérie a nabíjačky batérie a podľa potreby ich vymeniť. Na batériu neukladajte počas nabíjania žiadne predmety.

- Dostaňte sa k hornej časti batérie, otvorte kryt batérie a podržte ho otvorený.
- Zapojte zástrčku batérie do nabíjačky batérie, čím sa spustí proces nabíjania.
- Zapnite externú nabíjačku batérie
- Po dokončení nabíjania batérie vypnite nabíjačku batérie
- Odpojte nabíjačku batérie
- Opäť zapojte batériu
- Zatvorte kryt batérie

UPOZORNENIE

Ďalšie informácie nájdete v návode na obsluhu batérie.

Prepínač nabíjacej charakteristiky (len pre zabudovanú nabíjačku batérie)

Na voľbu nabíjacej charakteristiky slúži prepínač na prednej strane nabíjačky. Prepínač nabíjacej charakteristiky je chránený uzáverom.

⚠ POZOR

Nebezpečenstvo predčasného zničenia batérie!

Je nevyhnutné, aby bola pomocou prepínača nastavená správna nabíjacia charakteristika.

Štyri tenké čiarky označujú neutrálne polohy. Nabíjačka nedodáva žiaden prúd, dva súčasne blikajúce LED indikátory upozorňujú na to, že nebola zvolená žiadna nabíjacia charakteristika.

Štyri hrubé čiarky označujú štyri nabíjacie charakteristiky:

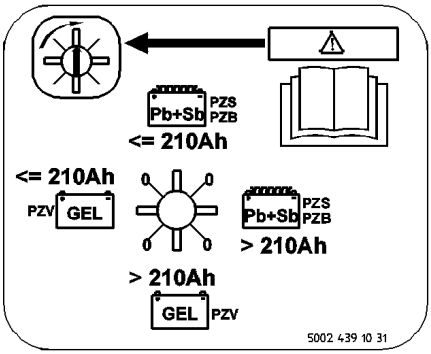

- otvorená olovená batéria (s kyselinou) s kapacitou nižšou ako 210 Ah,
- otvorená olovená batéria (s kyselinou) s kapacitou vyššou ako 210 Ah,
- gélová batéria s kapacitou nižšou ako 210 Ah,
- gélová batéria s kapacitou vyššou ako 210 Ah.

Nabíjanie batérie pomocou zabudovanej nabíjačky batérie (doplnková výbava)

⚠ POZOR

Pri nabíjaní batérie musí byť vozík vypnutý a zapaľovací kľúč vytiahnutý zo zapaľovania.

⚠ NEBEZPEČENSTVO

Batéria sa musí nabíjať v priestoroch, ktoré spĺňajú platné predpisy. Postupy nabíjania, postupy kontroly hladiny a iné informácie nájdete v príručke pre batériu a nabíjačku batérie. Pozrite si údaje o type batérie (gélová, olovená atď.) a výstupnom napätí a prúde. Nadmerný prúd môže poškodiť batériu a spôsobiť nebezpečné situácie. Dodržiavajte bezpečnostné pokyny uvedené v návode na obsluhu batérie a pokyny uvedené v časti "Bezpečnostné pokyny" v tomto návode.

⚠ NEBEZPEČENSTVO

Ak je vozík vybavený zabudovanou nabíjačkou batérie, pripojenie batérie k externej nabíjačke batérie je prísne zakázané.

⚠ POZOR

Uistite sa, že napätie v elektrickom rozvode zodpovedá prevádzkovému napätiu nabíjačky batérie.

⚠ NEBEZPEČENSTVO

Elektrický systém musí spĺňať aktuálne platné vnútroštátne predpisy.

Obrazovky displeja počas nabíjania batérie pomocou zabudovanej nabíjačky batérie (voliteľná výbava)

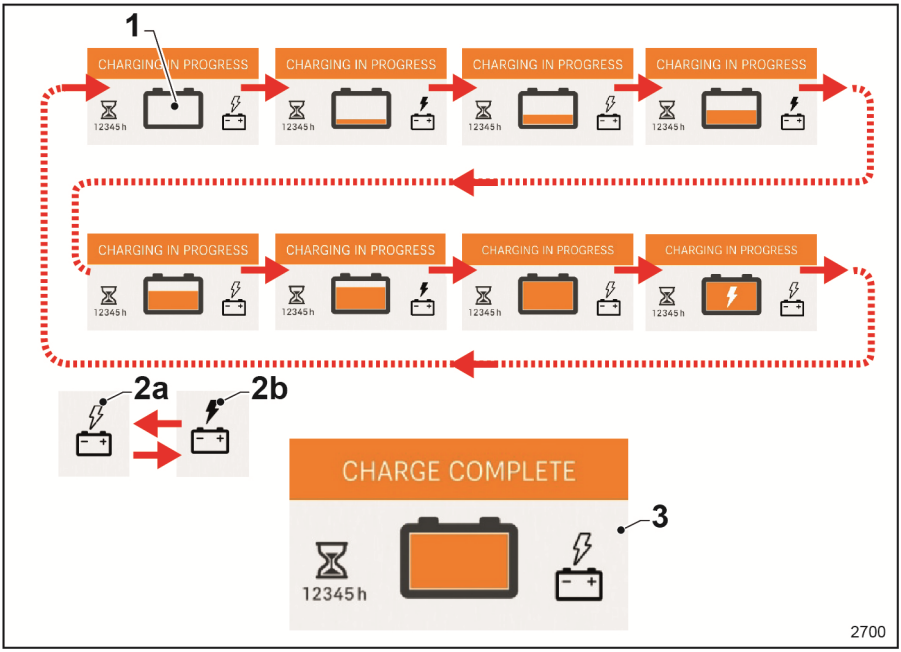

– Počas nabíjania batérie pomocou zabudovanej nabíjačky batérie displej zobrazuje, že prebieha nabíjanie batérie. Obraz ikony batérie (1) sa priebežne mení, ako je znázornené na obrázku, a zobrazuje postupný stav nabitia batérie; ikony (2a) a (2b) sa striedajú.

– Keď je batéria úplne nabitá, na displeji sa zobrazí obrazovka (3).

Výstrahy týkajúce sa nabíjania batérie zabudovanou nabíjačkou batérie (voliteľná výbava)

Keď sa batéria nabíja, na displeji sa môžu zobraziť nasledujúce výstrahy. Ak sa po zapnutí a vypnutí vozíka znova objavia rovnaké výstrahy, obráťte sa na oddelenie technickej podpory.

– Nabíjačka batérie nie je nakonfigurovaná. ▷

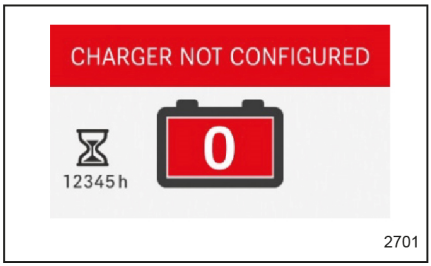

– Obrátená polarita. ▷

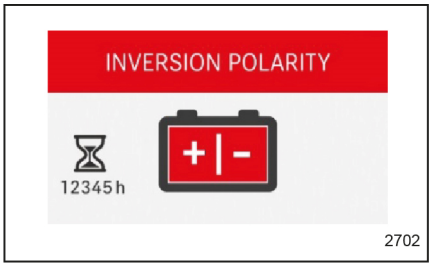

– Zamenená polarita s odpojenou nabíjačkou. ▷

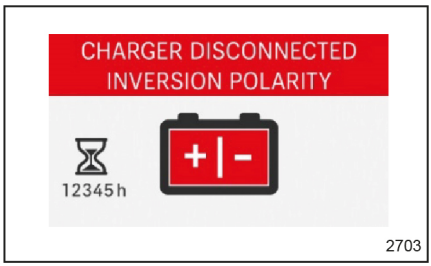

– Príliš dlhý čas nabíjania batérie. ▷

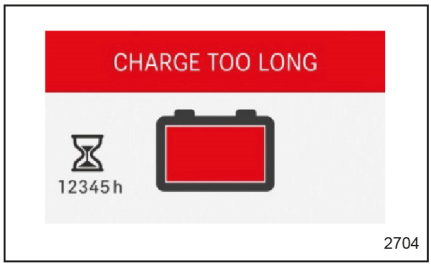

Typ batérie

Vo vozíkoch je možné používať viacero typov batérií. Dodržiavajte pokyny na štítku s typom

batérie, ako aj špecifikácie uvedené v kapitole "Technické údaje".

⚠ VAROVANIE

Rozmery a hmotnosť batérie majú vplyv na stabilitu vozíka.

Hmotnosť novej batérie musí zodpovedať hmotnosti uvedenej na typovom štítku vozíka. Nainštalujte batériu presne a v súlade s technickými predpismi.

⚠ POZOR

Pri výmene batérie postupujte opatrne, aby ste nepoškodili kabeláž.

Príprava

Personál údržby

Batériu môže vymieňať iba špeciálne vyškolený personál v súlade s pokynmi výrobcu týkajúcimi sa batérie, nabíjačky batérie a vozíka. Musia sa dodržiavať pokyny pre údržbu batérie.

Protipožiarne opatrenia

⚠ VAROVANIE

Počas manipulácie s batériami nefajčite a nepracujte s otvoreným plameňom. V okolí minimálne 2 metrov od oblasti určenej na parkovanie vozíkov počas nabíjania alebo od nabíjačky batérie sa nesmú nachádzať žiadne horľavé materiály ani látky, ktoré môžu tvoriť iskry. Oblasť nabíjania musí byť dobre vetraná. Do oblasti umiestnite hasiaci prístroj.

Bezpečné parkovanie

Pred manipuláciu s batériou bezpečne zaparkujte vozík. Vozík možno používať, len keď je kryt batérie zatvorený a konektor batérie je zapojený. Ak je vozík vybavený mechanizmom na bočné vyberanie batérie, vozík možno používať až po bezpečnom upevnení batérie pomocou systému na zaistenie batérie.

Údržba batérie

Kryty článkov batérie je nutné udržiavať čisté a suché. V prípade akéhokoľvek úniku sa akumulátorová kyselina musí okamžite zneutralizovať. Svorky a spájkovacie oká musia byť čisté a mierne namazané kontaktovým mazivom.

5

Údržba

Všeobecné informácie

Ak chcete vysokozdvižný vozík udržať v dobrom stave, pravidelne vykonávajte uvedené servisné úkony, dodržiavajte uvedené časy a používajte spotrebný materiál dodávaný na daný účel, ako je uvedené na nasledujúcich stranách. Musíte uchovávať záznamy o vykonaných prácach. Je to jediný spôsob, ako zaručiť platnosť záruky.

Údržba sa delí na:

- Pravidelný servis (plánuje používateľ)
- Plánovanú údržbu (vykonáva servisná sieť autorizovaná výrobcom)

⚠ NEBEZPEČENSTVO

Plánovanú údržbu a opravy musí vykonávať servisná sieť autorizovaná výrobcom, aby sa stroj udržal v dokonalom stave zodpovedajúcom technickým údajom.

UPOZORNENIE

Spojte sa s autorizovanou servisnou sieťou a dohodnite zmluvu o údržbe vhodnej pre váš vysokozdvižný vozík.

⚠ POZOR

Intervaly údržby sú stanovené pre bežné používanie. V nasledujúcich prípadoch je potrebné skrátiť intervaly medzi jednotlivými úkonmi údržby podľa plánu údržby: v prípade použitia v prašnom prostredí alebo prostredí s vysokou koncentráciou soli, pri extrémne vysokých alebo nízkych teplotách okolia, vysokej vlhkosti vzduchu, na obzvlášť intenzívne a náročné úlohy alebo ak existujú špecifické národné predpisy pre vozíky alebo jednotlivé súčiastky.

Úkony predchádzajúce údržbe

Pred údržbou najprv vykonajte nasledujúce úkony:

- Umiestnite vozík na rovnom povrchu a uistite sa, že nemôže dôjsť k jeho samovoľnému pohybu.
- Úplne spustite vidlice
- Vypnite vozík

⚠ NEBEZPEČENSTVO

Pred zásahom do elektrického systému odpojte konektor batérie zo zástrčky.

Plánovaná údržba

Tabuľka prehľadu úkonov údržby

Servisné úkony každých 1 000 hodín
Prevodovka
Jednotka redukčnej prevodovky: vizuálna kontrola upevnenia
Jednotka redukčnej prevodovky: kontrola možných netesností
Trakčný motor: vizuálna kontrola pripevnenia
Trakčný motor: čistenie chladiacich rebier
Podvozok, karoséria a vybavenie
Kryt batérie: kontrola
Nosný držiak batérie: kontrola bočných dorazov a pripevnenia
Nosný držiak batérie (bočný prístup): kontrola zaistenia batérie
Nosný držiak batérie (bočný prístup): kontrola valčekových rámov
Nosný držiak batérie (bočný prístup): mazanie valčekových rámov
Sklápacia plošina a bočná ochrana (ak sa používa): mazanie
Nákladové kolesá: mazanie ložísk
Riadenie a kolesá
Elektrické riadenie
Riadenie: vizuálna kontrola upevnenia
Riadenie: vizuálna kontrola upevnenia pákového ovládacieho držadla a hlavy (jednotky riadenia)
Riadenie: čistenie, kontrola a mazanie pastorka a ozubeného venca
Kolesá
Kolesá: kontrola prípadného poškodenia, cudzích predmetov alebo opotrebovania
Kolesá: kontrola upevnenia kolies
Brzdy
Brzdy: kontrola prípadných známok opotrebovania/nastavenie
Brzdy: kontrola brzdenia vozíka
Vozík
Otočné koleso: kontrola nastavenia výšky
Ovládacie prvky
Akcelerátor: kontrola
Elektrický systém
Batéria: kontrola stavu batérie a správneho upevnenia
Batéria: kontrola káblov a zásuviek
Vstavaná nabíjačka: čistenie
Vstavaná nabíjačka: kontrola prevádzky
Káble a konektory: kontrola stavu a umiestnenia
Elektrické diely: čistenie

Servisné úkony každých 1 000 hodín
Motor čerpadla: čistenie a kontrola opotrebovania uhlíkov
Skontrolujte izoláciu medzi podvozkom a elektrickými motormi
Skontrolujte izoláciu medzi podvozkom a elektronickým ovládaním
Snímače výšky zdvihu vidlíc: kontrola a čistenie
Zabudovaná nabíjačka (ak je k dispozícii): testy uzemňovacieho a izolačného obvodu
Hydraulický systém
Hydraulický systém: výmena tlakového filtra
Jednotka čerpadla: kontrola pripevnenia
Hydraulický systém: kontrola hladiny oleja
Hydraulický systém: kontrola prípadných netesností
Hydraulický systém: kontrola stavu potrubí
Zdvíhací systém
Stožiar: mazanie klzných dráh profilov stožiara a vidlíc
Stožiar: kontrola upevnenia
Zdvihové valce, reťaze, valčeky a koncové dorazy: kontrola stavu, pripevnenia a prevádzky
Zdvíhacia reťaz: čistenie, kontrola, nastavenie a mazanie reťazí▲
Vidlice: kontrola, či sú vidlice v dobrom stave
Mobilný podvozok: kontrola
Ochranné zariadenie: kontrola stavu ochrannej sieťky odolnej voči prestrihnutiu a kontrola správnosti jej pripevnenia
Skontrolujte utiahnutie montážnych skrutiek oporných ramien (len verziu EXP)
Iniciálny zdvih "i"
Iniciálny zdvih: mazanie tyčí a pák
Iniciálny zdvih: kontrola spojov

Doplnkové úkony údržby každých 3 000 hodín
Prevodovka
Jednotka redukčnej prevodovky: kontrola pripevnenia
Podvozok, karoséria a vybavenie
Vysúvacia plošina a bočná ochrana: kontrola tlmičov nárazov, odpruženia a bezpečnostných dorazov
Hydraulický systém
Hydraulický systém: kontrola hydraulického oleja
Hydraulický systém: výmena filtrov regulátora
Elektrický systém
Ultrazvukový snímač výšky systému DLC 3: výmena batérie
Zdvíhací systém
Stožiar: servis zdvíhacieho stožiara a kontrola bočnej vôle kolíkov

Doplnkové úkony údržby každých 6 000 hodín
Podvozok, karoséria a vybavenie
Vysúvacia plošina a bočná ochrana: kontrola tlmičov nárazov, odpruženia a bezpečnostných dorazov
Hydraulický systém
Hydraulický systém: výmena hydraulického oleja

Doplnkové úkony údržby každých 10 000 hodín
Prevodovka
Jednotka redukčnej prevodovky: výmena oleja

1 000 [a] = Opakuje sa každých 1 000 hodín (napríklad po 1 000, 2 000, 3 000, 4 000, 5 000 hodinách) alebo najmenej raz za 12 mesiacov (podľa toho, čo nastane skôr).

2 000 [b] = Opakuje sa po každých 2 000 hodinách. Napríklad pri 2 000, 4 000, 6 000, 8 000, 10 000 hodinách

5 000 [c] = Opakuje sa po každých 5 000 hodinách. Napríklad po 5 000, 10 000, 15 000, 20 000 hodinách

▲ = Každých 1 000 hodín prevádzky alebo najmenej raz za 12 mesiacov (podľa toho, čo nastane skôr), pokiaľ si platné miestne predpisy nevyžadujú častejšie zásahy.

UPOZORNENIE TÝKAJÚCE SA ŽIVOTNÉHO PROSTREDIA

Pri údržbe postupujte podľa pokynov uvedených v časti "Bezpečnostné predpisy pre prácu s prevádzkovými materiálmi" v "Kapitole 2".

Údržba podľa potreby

Čistenie vysokozdvižného vozíka

Čistenie treba prispôsobiť spôsobu a miestu prevádzky. Ak vozík môže prísť do styku s vysoko agresívnymi látkami, ako napr. slaná voda, umelé hnojivá, chemické produkty, cement a pod., treba ho dôkladne vyčistiť po každej pracovnej zmene. Na čistenie sa odporúča používať chladný stlačený vzduch a čistiace prostriedky. Na čistenie jednotlivých častí karosérie používajte navlhčenú handru.

⚠ POZOR

Na čistenie vozíka nepoužívajte priamy prúd vody. NEPOUŽÍVAJTE rozpúšťadlá ani benzín, ktoré by mohli poškodiť súčasti vozíka.

Mazanie a čistenie zdvíhacích reťazí

UPOZORNENIE

Odstavte vysokozdvižný vozík a vykonajte úkony, ktoré predchádzajú údržbe

Mazanie zdvíhacích reťazí

Ak chcete, aby reťaze správne fungovali, uistite sa, že sú vždy dostatočne namazané.

⚠ VAROVANIE

Mazivo znižuje trenie a chráni reťaz pred oxidáciou v prostredí.

Ak sa mazivo nepoužíva alebo mazanie nie je dostatočné, reťaze budú pracovať hlučne (vŕzgať a pod.) a ich výkon bude obmedzený.

- Špecifikácie maziva na reťaze nájdete v časti "Tabuľka dávkovania" v kapitole 6. Prípadne sa obráťte na predajnú sieť autorizovanú výrobcom.
- Čistou kefou rozotrite tenkú vrstvu maziva na celú dĺžku reťaze. Namažte vnútornú aj vonkajšiu stranu reťaze. To umožní, aby sa mazivo dostalo medzi články reťaze.
- Ak sa na reťazi nachádzajú nečistoty, dôkladne zdvíhacie reťaze pred mazaním vyčistite (postupujte podľa nasledujúcich pokynov).

Čistenie zdvíhacích reťazí

⚠ VAROVANIE

Nebezpečenstvo nehody!

Nákladové reťaze patria medzi bezpečnostné zariadenia.

Použitie studených/chemických čistiacich prostriedkov alebo kvapalín, ktoré spôsobujú koróziu alebo obsahujú kyseliny alebo chlór, môže poškodiť reťaze a je preto zakázané.

- Pred použitím čistiaceho prostriedku dodržiavajte pokyny výrobcu.

- Pod zdvíhací stožiar umiestnite zbernú nádobu.
- Vyčistite reťaze parafínovými derivátmi, napr. technickým benzínom.
- Vysušte reťaz čistou handrou a potom namažte reťaz.

UPOZORNENIE TÝKAJÚCE SA ŽIVOTNÉHO PROS

Rozliate kvapaliny alebo kvapaliny zhromaždené v zbernej nádobe zlikvidujte ekologickým spôsobom. Postupujte podľa aktuálne platných predpisov.

Poistky

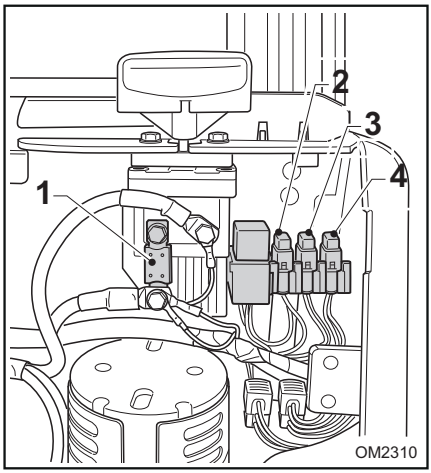

- Odstavte vysokozdvižný vozík a vykonajte úkony, ktoré predchádzajú údržbe

⚠ POZOR

Pred akýmikoľvek prácami na elektrickom systéme vypnite napájanie vozíka rozpojením konektora batérie.

⚠ POZOR

Pred výmenou poistky odstráňte príčinu, ktorá spôsobila jej vypálenie. Vypálené poistky možno vymeniť iba za poistky s rovnakou menovitou prúdovou hodnotou. Nezasahujte do elektrického systému vozíka.

– Otvorte kryt batérie.

– Odpojte konektor batérie.

– Prístup k poistkovej skrinke si vytvoríte zložením krytu.

– V poistkovej skrinke sa nachádzajú tieto poistky:

Odkaz	Názov	Opis	Hodnota
1	Poistka 1F1	Hlavná poistka zdvíhania a trakcie	300 A
2	Poistka 3F1	Poistka elektrického riadenia	30 A
3	Poistka 1F3	Poistka prídavného napájania	7,5 A
4	Poistka 1F4	Poistka elektromagnetického ventilu jednotky čerpadla	5 A

Výmena batérie, vyberanie batérie z vrchnej strany

– Odstavte vysokozdvižný vozík a vykonajte úkony, ktoré predchádzajú údržbe.

– Odstránenie krytu batérie (3): otvorte kryt batérie, dajte ho do vertikálnej polohy a potiahnite ho smerom nahor najprv z jednej a potom z druhej strany, aby ste ho vytiahli z montážnych hákov.

– Odpojte zásuvku od zástrčky batérie.

– Založte háky popruhov do príslušných otvorov v batérii. Celý popruh musí byť vhodne dimenzovaný na hmotnosť batérie.

– Zdvihnite batériu zdvihákom, ktorý je vhodne dimenzovaný na hmotnosť batérie.

– Vymeňte batériu a založte novú vykonaním uvedeného postupu v opačnom poradí krokov.

▷

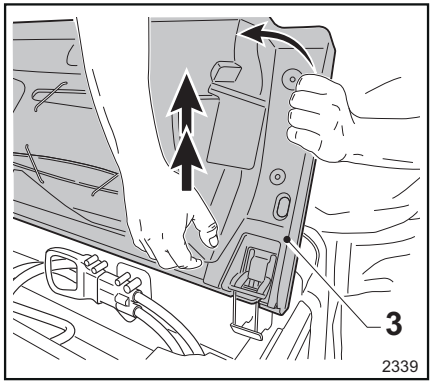

⚠ POZOR

Pri rozhodovaní, aký typ batérie použiť, si pozrite charakteristiky batérie uvedené v kapitole „Technické údaje“.

⚠ NEBEZPEČENSTVO

Používajte žeriav s nosnosťou zodpovedajúcou hmotnosti batérie. Zdvíhanie smie vykonávať iba vyškolený personál. NEZDRŽIAVAJTE SA v dosahu žeriava ani v blízkosti vozíka. Nevstupujte do nebezpečnej oblasti pod zaveseným bremenom. Používajte NEKOVOVÉ popruhy. Uistite sa, že nosnosť zdvíhacích popruhov zodpovedá hmotnosti danej batérie. Popruhy musia byť napínané vertikálne. Aby nedochádzalo ku skratom, odporúča sa prekryť batérie s nechránenými svorkami alebo prípojkami gumovou podložkou.

– Opätovné nainštalovanie krytu batérie (3): ▷ dajte kryt do zvislej polohy, oprite ho o montážne háky a zatlačením nadol najprv z jednej a potom z druhej strany ho pripevnite.

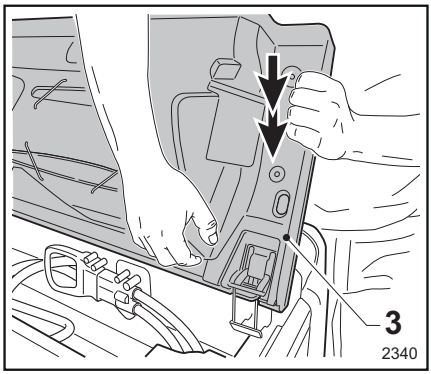

Ďalšie bezpečnostné opatrenia

– Na vozíkoch vybavených dvojitým stožiarom 1844/1415 a jednoduchým stožiarom 1844/1415 sa pred vkladaním a vyberaním batérie zvrchu (2) musí demontovať ochranný kryt (1). ▷

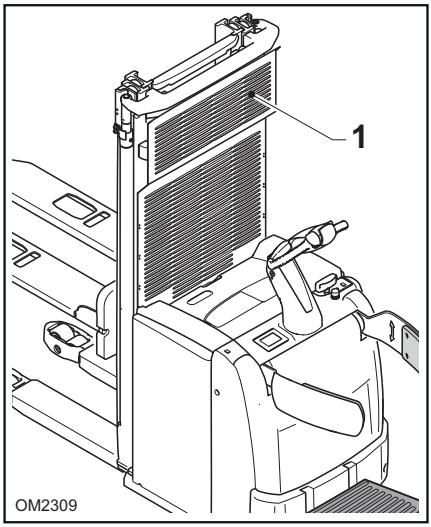

– Pri vkladaní a vyberaní batérie zvrchu (2) sa batéria musí nakloniť, ako je to znázornené na obrázku. ▷

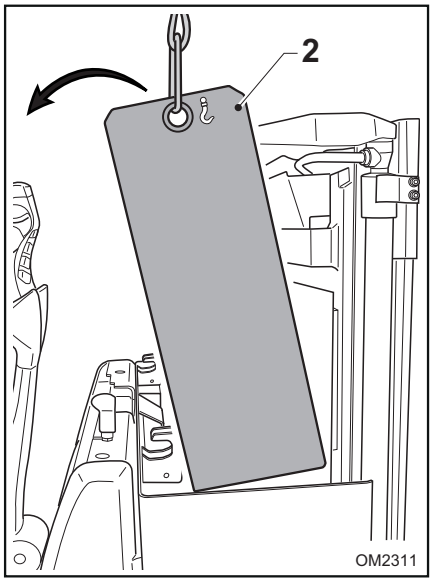

⚠ POZOR

Pred používaním vozíka namontujte ochranný kryt späť (1).

Práca s vozíkom bez ochranného krytu proti zošmyknutiu je zakázaná.

Výmena batérie s postranným vyberaním

⚠ NEBEZPEČENSTVO

Pred výmenou batérie zaparkujte vozík. Uistite sa, že vozík stojí na rovnom povrchu a nemôže dôjsť k jeho samovoľnému pohybu.

Uistite sa, že sa uvoľnená batéria nemôže zošmyknúť a padnúť na podlahu. Nebezpečenstvo pomliaždenia rúk a nôh a riziko rozliatia kyseliny batérie.

– Vypnite vozík a vykonajte úkony, ktoré predchádzajú údržbe.

– Zdvihnite kryt batérie (pozrite si časť "Prístup k vnútorným súčastiam" v predchádzajúcej kapitole)

– Odpojte zásuvku zo zástrčky batérie (pozrite si časť "Prístup k vnútorným súčastiam" v predchádzajúcej kapitole)

– Posunutím ovládacej páky uvoľnite batériu tak, ako indikuje biela šípka na vedľajšom obrázku.

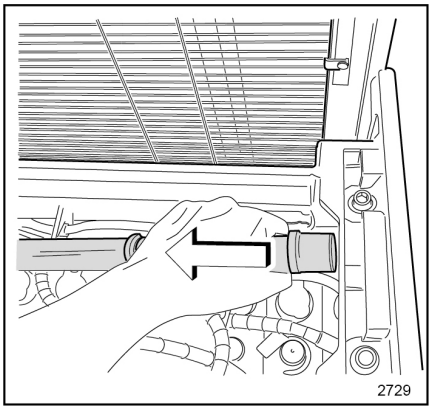

– Štítok napísaný v angličtine na páke signalizuje "Lock Battery" t. j. smer zaistenia batérie a "Unlock Battery" t. j. smer uvoľnenia batérie.

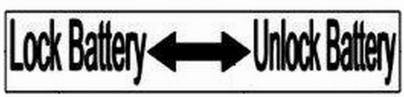

W10272

– Pružina páky zistenia batérie potlačí páku smerom nahor. Tým sa batéria uvoľní.

– Pevnú valčekovú jednotku na bočné vyberanie batérie schválenú výrobcom umiestnite vedľa vozíka; umiestnite ju tak, aby bola v pokoji a stabilná; výšku valčekovej jednotky nastavte tak, aby bola v úrovni spodnej strany batérie v priestore pre batériu.

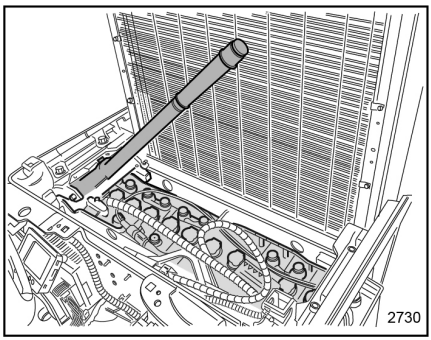

⚠ NEBEZPEČENSTVO

"Nebezpečenstvo pomliaždenia rúk!" Batériu musí vymieňať obsluha bez pomoci iných osôb. Obsluha musí dodržiavať pokyny uvedené v tejto časti a postaviť sa na tú istú stranu, na ktorej je valčeková jednotka na postranné vyberanie batérie.

– Vytiahnite batériu von posúvaním po valčekoch na ráme vozíka a umiestnite ju na vopred pripravenú externú valčekovú jednotku.

– Pripevnite batériu v dvoch bodoch (8) pomocou popruhu alebo reťaze. ▷

– Zdvihnite batériu a vyberte ju.

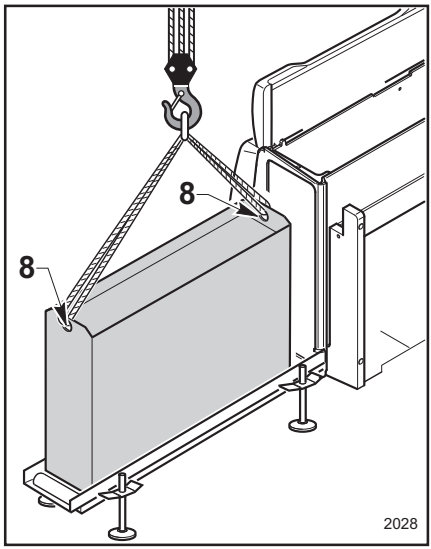

⚠ NEBEZPEČENSTVO

Používajte žeriav s nosnosťou zodpovedajúcou hmotnosti batérie. Zdvíhanie smie vykonávať iba vyškolený personál. NEZDRŽIAVAJTE SA v dosahu žeriava ani v blízkosti vozíka. Nezdržiavajte sa v nebezpečnej oblasti pod zaveseným bremenom. Používajte NEKOVOVÉ viazacie laná. Uistite sa, že nosnosť popruhov zodpovedá hmotnosti batérie. Viazacie laná musia byť napínané zvisle. Aby nedochádzalo ku skratom, odporúča sa prekryť batérie s nechránenými svorkami alebo prípojkami gumovou podložkou.

– Vymeňte batériu a založte novú – znova zopakujte postup vybratia, no v opačnom poradí krokov.

– Pri inštalácii novej batérie venujte osobitnú pozornosť fáze zasunutia batérie. Zatlačte batériu dnu; posúvajte ju po valčekoch na ráme vozíka a umiestnite ju na vopred pripravenú externú valčekovú jednotku. ▷

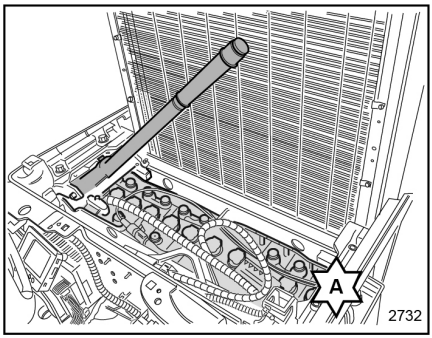

⚠ NEBEZPEČENSTVO

"Nebezpečenstvo pomliaždenia rúk" medzi rámom batérie a pákou zaistenia batérie. Nevkladajte ruky do zóny "A" a pri vkladaní batérie držte všetky ostatné časti tela, ako napríklad hlavu, bokom. Tento úkon musí vykonať obsluha bez pomoci iných osôb. Obsluha musí dodržiavať pokyny uvedené v tejto časti a postaviť sa na tú istú stranu, na ktorej je valčeková jednotka na postranné vyberanie batérie.

⚠ POZOR

Pri rozhodovaní, aký typ batérie použiť, si pozrite charakteristiky batérie uvedené v kapitole „TECHNICKÉ ÚDAJE“.

Údržba podľa potreby

⚠ POZOR

Pri zatváraní krytu batérie dbajte na správne umiestnenie káblov zástrčky batérie, aby nedošlo k ich poškodeniu.

UPOZORNENIE

Po umiestnení prídržnej svorky batérie skontrolujte, či sa medzi batériou a priestorom pre batériu nenachádza žiaden alebo len malý priestor.

Vyradenie z prevádzky

Všeobecné informácie

V tejto kapitole sú uvedené úkony, ktoré treba vykonať pri "**Dočasnom vyradení z prevádzky**" alebo "**Trvalom vyradení z prevádzky**".

Vlečenie vysokozdvižného vozíka

Vysokozdvižný vozík po havárii nesmie byť vlečený.

Vysokozdvižný vozík sa musí zdvíhať s maximálnou opatrnosťou, podľa postupu uvedeného na predchádzajúcich stranách.

Dočasné vyradenie z prevádzky

Ak vozík zostane dlhší čas nepoužívaný, treba vykonať nasledujúce opatrenia:

- Skontrolujte vozík podľa kapitoly "**Údržba**" a odparkujte ho do suchej miestnosti bez prachu. -
- Spustite vidlice.
- Olejom alebo vazelínou jemne natrite všetky nenafarbené diely.
- Namažte vozík podľa postupu v kapitole Údržba.
- Vyberte batériu a umiestnite ju v miestnosti bez nebezpečenstva mrazu. Aspoň raz mesačne dobite batériu.
- Zdvihnite vozík tak, aby sa kolesá nedotýkali zeme; v opačnom prípade budú kolesá v mieste kontaktu so zemou sploštené.
- Zakryte vozík prikrývkou **BEZ** obsahu plastov.

Kontroly po dlhšej odstávke

⚠ NEBEZPEČENSTVO

Skôr, než začnete vysokozdvižný vozík znova používať, vykonajte nasledujúce úkony:

- Vysokozdvižný vozík dôkladne vyčistite.
- Skontrolujte úroveň nabitia batérie a založte ju do vozíka, nezabudnite natrieť kontakty vazelínou.
- Namažte všetky súčasti s maznicami a reťaze..
- Vykonajte kontroly stavu kvapalín.
- Vyskúšajte všetky funkčné úkony vysokozdvižného vozíka a jeho bezpečnostných zariadení, s nákladom aj bez neho.

⚠ NEBEZPEČENSTVO

Pri uvedených úkonoch sa riaďte postupmi, ktoré sú uvedené v kapitole venovanej údržbe.

Trvalé vyradenie z prevádzky (Likvidácia)

Pri likvidácii vysokozdvižného vozíka musíte postupovať v súlade s miestnymi právnymi predpismi. Ak chcete vysokozdvižný vozík zlikvidovať podľa miestnych právnych predpisov, obráťte sa na autorizovanú predajnú sieť alebo na autorizované spoločnosti.

UPOZORNENIE TÝKAJÚCE SA ŽIVOTNÉHO PROSTREDIA

Najmä batérie, kvapaliny (oleje, palivo, mazivá atď.), elektrické a elektronické súčasti a gumové súčasti sa musia likvidovať v súlade s konkrétnymi miestnymi právnymi predpismi pre každý typ materiálu.

⚠ NEBEZPEČENSTVO

Demontáž vysokozdvižného vozíka pri likvidácii je mimoriadne nebezpečná.

6

Technické údaje

Celkové rozmery – EXV a EXVi

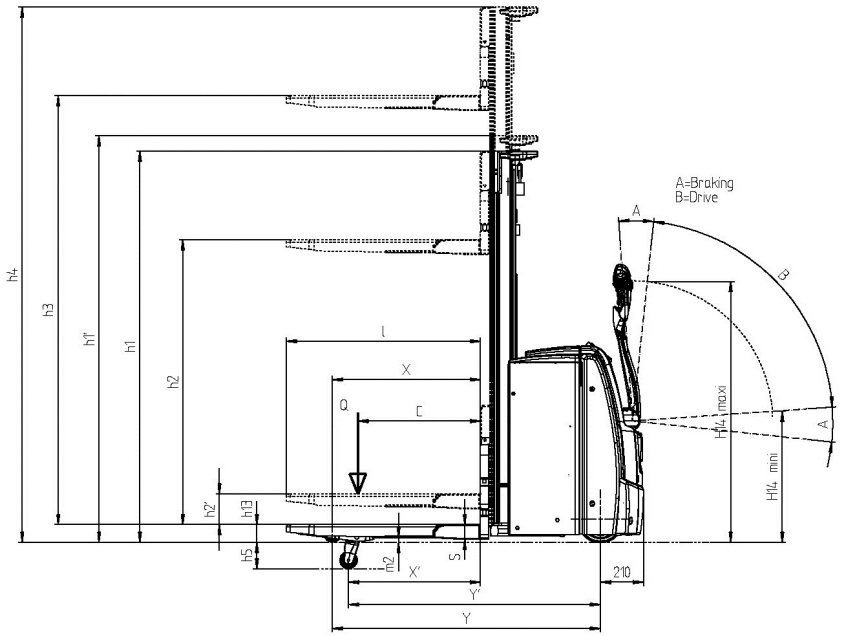

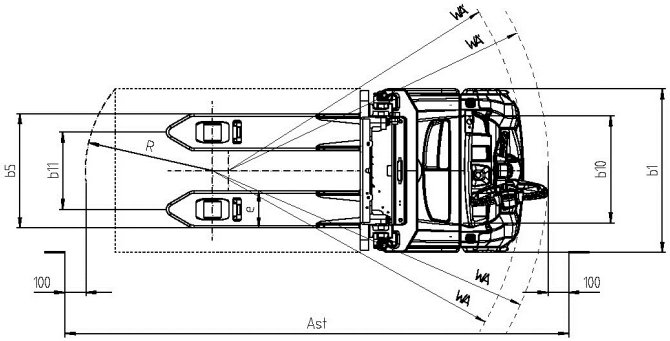

Celkové rozmery – EXV-SF a EXVi-SF

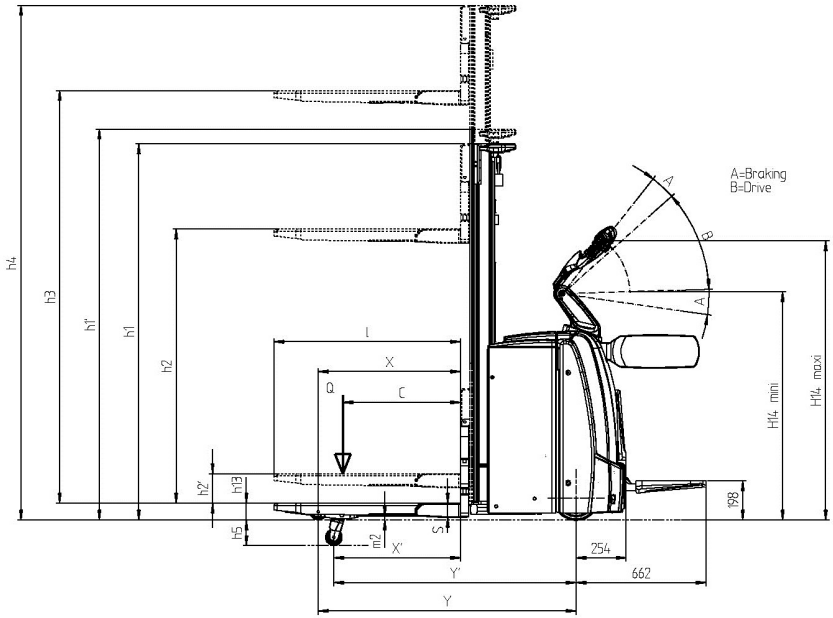

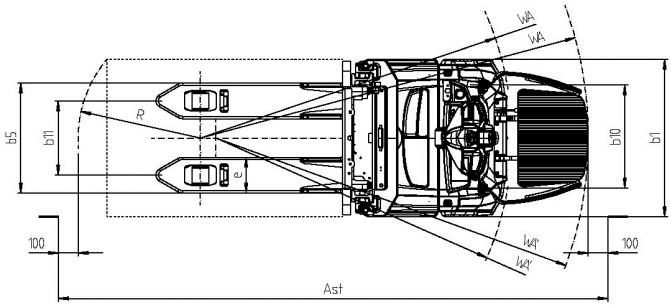

Katalógový list

Katalógový list (VDI) pre verzie EXV 14/EXV 16 a EXV 14i/EXV 16i

CHARAKTERISTIKY			EXV 14/EXV 16	EXV 14i/EXV 16i
1.3	Pohonná jednotka: elektrická, naftová, benzínová, LPG		Elektrická	Elektrická
1.4	Spôsob riadenia: manuálne, s kráčajúcou obsluhou, v stoji, v sede, vychystávací vozík		S kráčajúcou obsluhou	S kráčajúcou obsluhou
1.5	Nosnosť	Q (kg)	1400/1600	1400 (2000)/1600 (2000) (1)
1.6	Ťažisko nákladu	c (mm)	600	600
1.8	Dĺžka nákladu, od stredovej osi nápravy po vidlicu	x (mm)	724 (2)	724 (2)/646 (2) (3)
1.9	Rázvor náprav	y (mm)	1311 (4)	1311 (4)/1233 (3) (4)

HMOTNOSŤ			EXV 14/EXV 16	EXV 14i/EXV 16i
2.1	Pohotovostná hmotnosť (s batériou)	kg	1178	1144
2.2	Zaťaženie nápravy s nákladom, strana pohonu/strana nákladu	kg	964/1614/983/1795	889/1655/896/1847
2.3	Zaťaženie nápravy bez nákladu, strana pohonu/strana nákladu	kg	867/311	836/308

KOLESÁ			EXV 14/EXV 16	EXV 14i/EXV 16i
3.1	Pneumatiky		Polyuretánové	Polyuretánové
3.2	Rozmery hnacích kolies	mm	Ø 230 x L 90	Ø 230 x L 90
3.3	Rozmery kolies na strane nákladu	mm	Ø 85 x L 85 (Ø 85 x L 60) (5)	Ø 85 x L 85 (Ø 85 x L 60) (5)
3.4	Stabilizačné kolesá (rozmery)	mm	Ø 150 x L 50	Ø 150 x L 50

3.5	Počet kolies, strana pohonu/strana nákladu (x = hnacie koleso)		1 x + 1/2 (1 x + 1/4) (5)	1 x + 1/2 (1 x + 1/4) (5)
3.6	Rozchod kolies, strana pohonu	b10 (mm)	534	534
3.7	Rozchod kolies, strana nákladu	b11 (mm)	380	380

ROZMERY			EXV 14/EXV 16	EXV 14i/EXV 16i
4.2	Výška spusteného stožiara	h1 (mm)	1915 (6)	1915 (6)
4.3	Voľný zdvih	h2 (mm)	150 (6)	150 (6)
4.4	Zdvih	h3 (mm)	2844 (6)	2844 (6)
4.5	Výška vysunutého stožiara	h4 (mm)	3364 (6)	3364 (6)
4.6		h5 (mm)	/	110
4.9	Výška ramena pákového ovládacieho držadla v jazdnej polohe, min./max.	h14 (mm)	865/1265	865/1265
4.15	Výška spustených ramien vidlíc	h13 (mm)	86	86
4.19	Celková dĺžka bez nákladu	l1 (mm)	1950 (2) (4)	1950 (2) (4)
4.20	Dĺžka vrátane ramena vidlice	l2 (mm)	800 (2) (4)	800 (2) (4)
4.21	Celková šírka	b1 (mm)	800	800
4.22	Rozmery vidlíc	h/š/d (mm)	55 (8)/182/1150	55 (8)/182/1150
4.24	Šírka nosníka vidlíc	b3 (mm)	780	780
4.25	Rozpätie vidlíc	b5 (mm)	560/680	560/680
4.26		b4 (mm)	255/375	255/375
4.32	Svetlá výška v strede medzi kolesami	m2 (mm)	30 (9)	20 (9)/150 (3)
4.34	Šírka uličky pre palety 800 x 1200	Ast (mm)	2465 (4)/2348 (4) (10)	2448 (3) (4) (11)/2333 (3) (4) (10) (11)

4.3 4.1	Šírka uličky pre palety 1000 x 1200	Ast (mm)	2503 (4)/2386 (4) (10)	2462 (3) (4) (12)/2347 (3) (4) (10) (12)
4.3 5	Polomer otáčania	Wa (mm)	1643 (4)/1526 (4) (10)	1565 (3) (4) (13)/1450 (3) (4) (10) (13)

VÝKON			EXV 14/EXV 16	EXV 14i/EXV 16i
5.1	Rýchlosť jazdy s nákladom/bez nákladu	km/h	6,0/6,0 (15)	6,0/6,0 (15)
5.2	Rýchlosť zdvihu s nákladom/bez nákladu	m/s	0,16/0,30/0,15/0,30 (14)	0,16/0,30/0,15/0,30 (14)
5.3	Rýchlosť spúšťania s nákladom/bez nákladu	m/s	0,40/0,35/0,40/0,35 (14)	0,40/0,35/0,40/0,35 (14)
5.8	Stúpavosť KB 5', s nákladom/bez nákladu	%	10,0/23,0 (15)	10 (8) (19)/22
5.10	Pracovná brzda		Elektrická	Elektrická

PREVODOVKA			EXV 14/EXV 16	EXV 14i/EXV 16i
6.1	Trakčný motor, S2 = 60 min	kW	2,3 – 1,5 (20)	2,3 – 1,5 (20)
6.2	Motor zdvihu, S3 = 15 %	kW	3.2	3.2
6.3	Typ batérie podľa DIN 43 531/35/36 A, B, C, žiadna		2 PzS	2 PzS
6.4	Napätie/menovitá kapacita	V/Ah	24/230	24/230
6.5	Hmotnosť batérie (±5 %)	kg	212	212
6.6	Spotreba energie podľa cyklu VDI	kWh/h	1,14/1,15	1,24/1,25

RÔZNE			EXV 14/EXV 16	EXV 14i/EXV 16i
8.1	Typ riadenia pohonu		Ovládanie AC	Ovládanie AC
8.4	Úroveň hluku pri uchu vodiča	dB (A)	≤ 66	≤ 66

(1) V zátvorkách: nosnosť na vidlice pre verziu s iniciálnym zdvihom vidlice (i)

(2) Hodnoty pre teleskopický stožiar alebo stožiar NiHo (x hodnota -26 mm, l_1+ l_2 +26 mm s trojitým stožiarom)

(3) Ramená vidlíc zdvihnuté (rozmery nájdete na obrázku s apostrofom)

(4) Hodnota s batériou, napríklad 6.3 (+75 mm so 3 PzS a +150 mm so 4 PzS)

(5) Vozík s tandemovými kladkami

(6) Hodnota s teleskopickým stožiarom h_3 = 2844 mm. Ďalšie hodnoty nájdete v tabuľke stožiarov

(7) S nákladovým roštom, povinné pre –SF

(8) Hodnota so spustenou plošinou

(9) Uvedené hodnoty hrúbky vidlíc platia pre použitie s GITTER-BOX. K dispozícii je aj nosič s hrúbkou s = 71 mm

(10) Hodnoty hrúbky s úplne spustenými vidlicami m_2 = 15 mm

(11) Hodnoty s blatníkom

(12) Hodnota so spustenými opornými ramenami +17 mm

(13) Hodnota so spustenými opornými ramenami +42 mm

(14) Hodnota so spustenými opornými ramenami +78 mm

15) ±5 %

(16) Rýchlosť v režime s kráčajúcou obsluhou – rýchlosť v stoji bez bočnej ochrany – rýchlosť v stoji s bočnou ochranou

(16) Na svahoch s pozvoľným rozjazdom a zdvihnutými vidlicami (geometrický limit so začiatkom svahu = 9,2 %)

(17) Hodnota s teleskopickým stožiarom h3 = 4644 mm

(18) Zaoblený okraj na strane so spustenými vidlicami (geometrický limit na svahu =9,2 %)

(19) V zátvorkách: maximálny prekonateľný sklon s nosnosťou 2000 kg na strane vidlíc, s voliteľným iniciálnym zdvihom.

(20) S prevodovým systémom "One Wheel Drive"

Katalógový list (VDI) pre verzie EXV-SF 14/EXV-SF 16 a EXV-SF 14i/EXV-SF 16i

CHARAKTERISTIKY			EXV-SF 14/EXV-SF 16	EXV-SF 14i/EXV-SF 16i
1.3	Pohonná jednotka: elektrická, naftová, benzínová, LPG		Elektrická	Elektrická
1.4	Spôsob riadenia: manuálne, s kráčajúcou obsluhou, v stoji, v sede, vychystávací vozík		S kráčajúcou obsluhou/v stoji	S kráčajúcou obsluhou/v stoji
1.5	Nosnosť	Q (kg)	1400/1600	1400 (2000)/1600 (2000) (1)
1.6	Ťažisko nákladu	c (mm)	600	600
1.8	Dĺžka nákladu, od stredovej osi nápravy po vidlicu	x (mm)	724 (2)	724 (2)/646 (2) (3)
1.9	Rázvor náprav	y (mm)	1311 (4)	1311 (4)/1233 (3) (4)

HMOTNOSŤ			EXV-SF 14/EXV-SF 16	EXV-SF 14i/EXV-SF 16i
2.1	Pohotovostná hmotnosť (s batériou)	kg	1258	1229
2.2	Zaťaženie nápravy s nákladom, strana pohonu/strana nákladu	kg	1040/1619/1059/1800	971/1658/979/1850
2.3	Zaťaženie nápravy bez nákladu, strana pohonu/strana nákladu	kg	955/304	962/268

KOLESÁ			EXV-SF 14/EXV-SF 16	EXV-SF 14i/EXV-SF 16i
3.1	Pneumatiky		Polyuretánové	Polyuretánové
3.2	Rozmery hnacích kolies	mm	Ø 230 x L 90	Ø 230 x L 90
3.3	Rozmery kolies na strane nákladu	mm	Ø 85 x L 85 (Ø 85 x L 60) (5)	Ø 85 x L 85 (Ø 85 x L 60) (5)
3.4	Stabilizačné kolesá (rozmery)	mm	2 x Ø 150 x L 50	2 x Ø 150 x L 50
3.5	Počet kolies, strana pohonu/strana nákladu (x = hnacie koleso)		1 x + 2/2 (1 x + 1/4) (5)	1 x + 2/2 (1 x + 1/4) (5)

3.6	Rozchod kolies, strana pohonu	b10 (mm)	534	534
3.7	Rozchod kolies, strana nákladu	b11 (mm)	380	380

ROZMERY			EXV-SF 14/EXV-SF 16	EXV-SF 14i/EXV-SF 16i
4.2	Výška spusteného stožiara	h1 (mm)	1915 (6)	1915 (6)
4.3	Voľný zdvih	h2 (mm)	150 (6)	150 (6)
4.4	Zdvih	h3 (mm)	2844 (6)	2844 (6)
4.5	Výška vysunutého stožiara	h4 (mm)	3364 (6)	3364 (6)
4.6	Iniciálny zdvih	h5 (mm)	/	110
4.9	Výška ramena pákového ovládacieho držadla v jazdnej polohe, min./max.	h14 (mm)	1175/1380	1175/1380
4.15	Výška spustených ramien vidlíc	h13 (mm)	86	86
4.19	Celková dĺžka bez nákladu	l1 (mm)	1993 (2) (4)/2401 (2) (4) (7)	1993 (2) (4)/2401 (2) (4) (7)
4.20	Dĺžka vrátane ramena vidlice	l2 (mm)	843 (2) (4)/1251 (2) (4) (7)	843 (2) (4)/1251 (2) (4) (7)
4.21	Celková šírka	b1 (mm)	800	800
4.22	Rozmery vidlíc	h/š/d (mm)	55 (8)/182/1150	55 (8)/182/1150
4.24	Šírka nosníka vidlíc	b3 (mm)	780	780
4.25	Rozpätie vidlíc	b5 (mm)	560/680	560/680
4.26		b4 (mm)	255/375	255/375
4.32	Svetlá výška v strede medzi kolesami	m2 (mm)	30 (9)	20 (9)/150 (3)
4.34	Šírka uličky pre palety 800 x 1200	Ast (mm)	2406 (4)/2795 (4) (7)	2390 (3) (4) (11)/2777 (3) (4) (7) (11)

4.3 4.1	Šírka uličky pre palety 1000 x 1200	Ast (mm)	2444 (4)/2833 (4) (7)	2404 (3) (4) (13)/2791 (3) (4) (7) (12)
4.3 5	Polomer otáčania	Wa (mm)	1584 (4)/1973 (4) (7)	1507 (3) (4) (13)/1894 (3) (4) (7) (13)

VÝKON			EXV-SF 14/EXV-SF 16	EXV-SF 14i/EXV-SF 16i
5.1	Rýchlosť jazdy s nákladom/bez nákladu	km/h	4,0/4,0 6,0/6,0 8,0/10,0 (15) (16)	4,0/4,0 6,0/6,0 8,0/10,0 (15) (16)
5.2	Rýchlosť zdvihu s nákladom/bez nákladu	m/s	0,16/0,30/0,15/0,30 (14)	0,16/0,30/0,15/0,30 (14)
5.3	Rýchlosť spúšťania s nákladom/bez nákladu	m/s	0,40/0,35/0,40/0,35 (14)	0,40/0,35/0,40/0,35 (14)
5.8	Stúpavosť KB 5', s nákladom/bez nákladu	%	10/23 (15)	10 (8) (19)/22
5.10	Pracovná brzda		Elektrická	Elektrická

PREVODOVKA			EXV-SF 14/EXV-SF 16	EXV-SF 14i/EXV-SF 16i
6.1	Trakčný motor, S2 = 60 min	kW	2.3	2.3
6.2	Motor zdvihu, S3 = 15 %	kW	3.2	3.2
6.3	Typ batérie podľa DIN 43 531/35/36 A, B, C, žiadna		2 PzS	2 PzS
6.4	Napätie/menovitá kapacita	V/Ah	24/230	24/230
6.5	Hmotnosť batérie (±5 %)	kg	212	212
6.6	Spotreba energie podľa cyklu VDI	kWh/h	1,18/1,19	1,27/1,29

RÔZNE			EXV-SF 14/EXV-SF 16	EXV-SF 14i/EXV-SF 16i
8.1	Typ riadenia pohonu		Ovládanie AC	Ovládanie AC
8.4	Úroveň hluku pri uchu vodiča	dB (A)	≤ 66	≤ 66

(1) V zátvorkách: nosnosť na vidlice pre verziu s iniciálnym zdvihom vidlice (i)

(2) Hodnoty pre teleskopický stožiar alebo stožiar NiHo (x hodnota -26 mm, l_1+ l_2 +26 mm s trojitým stožiarom)

(3) Ramená vidlíc zdvihnuté (rozmery nájdete na obrázku s apostrofom)

(4) Hodnota s batériou, napríklad 6.3 (+75 mm so 3 PzS a +150 mm so 4 PzS)

(5) Vozík s tandemovými kladkami

(6) Hodnota s teleskopickým stožiarom h_3 = 2844 mm. Ďalšie hodnoty nájdete v tabuľke stožiarov

(7) S nákladovým roštom, povinné pre –SF

(8) Hodnota so spustenou plošinou

(9) Uvedené hodnoty hrúbky vidlíc platia pre použitie s GITTER-BOX. K dispozícii je aj nosič s hrúbkou s = 71 mm

(10) Hodnoty hrúbky s úplne spustenými vidlicami m_2 = 15 mm

(11) Hodnoty s blatníkom

(12) Hodnota so spustenými opornými ramenami +17 mm

(13) Hodnota so spustenými opornými ramenami +42 mm

(14) Hodnota so spustenými opornými ramenami +78 mm

15) ±5 %

(16) Rýchlosť v režime s kráčajúcou obsluhou – rýchlosť v stoji bez bočnej ochrany – rýchlosť v stoji s bočnou ochranou

(16) Na svahoch s pozvoľným rozjazdom a zdvihnutými vidlicami (geometrický limit so začiatkom svahu = 9,2 %)

(17) Hodnota s teleskopickým stožiarom h3 = 4644 mm

(18) Zaoblený okraj na strane so spustenými vidlicami (geometrický limit na svahu =9,2 %)

(19) V zátvorkách: maximálny prekonateľný sklon s nosnosťou 2000 kg na strane vidlíc, s voliteľným iniciálnym zdvihom.

Katalógový list (VDI) pre verzie EXV 20/EXV 20i

CHARAKTERISTIKY			EXV 20	EXV 20i
1.3	Pohonná jednotka: elektrická, naftová, benzínová, LPG		Elektrická	Elektrická

1.4	Spôsob riadenia: manuálne, s kráčajúcou obsluhou, v stoji, v sede, vychystávací vozík		S kráčajúcou obsluhou	S kráčajúcou obsluhou
1.5	Nosnosť	Q (kg)	2000	2000 (2000) (1)
1.6	Ťažisko nákladu	c (mm)	600	600
1.8	Dĺžka nákladu, od stredovej osi nápravy po vidlicu	x (mm)	724 (2)	724 (2)/646 (2) (3)
1.9	Rázvor náprav	y (mm)	1425	1425/1347 (3)

HMOTNOSŤ			EXV 20	EXV 20i
2.1	Pohotovostná hmotnosť (s batériou)	kg	1505	1439
2.2	Zaťaženie nápravy s nákladom, strana pohonu/strana nákladu	kg	1307/2198	1135/2303
2.3	Zaťaženie nápravy bez nákladu, strana pohonu/strana nákladu	kg	1063/441	1019/420

KOLESÁ			EXV 20	EXV 20i
3.1	Pneumatiky		Polyuretánové	Polyuretánové
3.2	Rozmery hnacích kolies	mm	Ø 230 x L 90	Ø 230 x L 90
3.3	Rozmery kolies na strane nákladu	mm	Ø 85 x L 85 (Ø 85 x L 60) (4)	Ø 85 x L105 (Ø 85 x L80) (4)
3.4	Stabilizačné kolesá (rozmery)	mm	Ø 150 x L 50	Ø 150 x L 50
3.5	Počet kolies, strana pohonu/strana nákladu (x = hnacie koleso)		1 x + 1/2 (1 x + 1/4) (4)	1 x + 1/2 (1 x + 1/4) (4)
3.6	Rozchod kolies, strana pohonu	b10 (mm)	534	534
3.7	Rozchod kolies, strana nákladu	b11 (mm)	370	370

ROZMERY			EXV 20	EXV 20i
4.2	Výška spusteného stožiara	h1 (mm)	1915 (5)	1915 (5)
4.3	Voľný zdvih	h2 (mm)	150 (5)	150 (5)

4.4	Zdvih	h3 (mm)	2684 (5)	2684 (5)
4.5	Výška vysunutého stožiara	h4 (mm)	3284 (5)	3284 (5)
4.6		h5 (mm)	/	110
4.9	Výška ramena pákového ovládacieho držadla v jazdnej polohe, min./max.	h14 (mm)	865/1265	865/1265
4.15	Výška spustených ramien vidlíc	h13 (mm)	86	86
4.19	Celková dĺžka bez nákladu	l1 (mm)	2065 (2)	2065 (2)
4.20	Dĺžka vrátane ramena vidlice	l2 (mm)	915 (2)	915 (2)
4.21	Celková šírka	b1 (mm)	810	810
4.22	Rozmery vidlíc	h/š/d (mm)	73/210/1150	73/210/1150
4.24	Šírka nosníka vidlíc	b3 (mm)	780	780
4.25	Rozpätie vidlíc	b5 (mm)	580/680	580/680
4.26		b4 (mm)	230/330	230/330
4.32	Svetlá výška v strede medzi kolesami	m2 (mm)	20 (7)	20 (7)/150 (2)
4.34	Šírka uličky pre palety 800 x 1200	Ast (mm)	2579/2462 (8)	2562 (3) (9)/2447 (3) (8) (9)
4.34.1	Šírka uličky pre palety 1000 x 1200	Ast (mm)	2617/2500 (8)	2576 (3) (10)/2461 (3) (8) (10)
4.35	Polomer otáčania	Wa (mm)	1757/1640 (8)	1679 (3) (11)/1564 (3) (8) (11)

VÝKON			EXV 20	EXV 20i
5.1	Rýchlosť jazdy s nákladom/bez nákladu	km/h	6,0/6,0 (13)	6,0/6,0 (13)
5.2	Rýchlosť zdvihu s nákladom/bez nákladu	m/s	0,15/0,30 (12)	0,15/0,30 (12)
5.3	Rýchlosť spúšťania s nákladom/bez nákladu	m/s	0,31/0,31 (12)	0,31/0,31 (12)

5.8	Stúpavosť KB 5', s nákladom/bez nákladu	%	8/23 (13)	8/23
5.10	Pracovná brzda		Elektrická	Elektrická

PREVODOVKA			EXV 20	EXV 20i
6.1	Trakčný motor, S2 = 60 min	kW	2,3 – 1,5 (18)	2,3 – 1,5 (18)
6.2	Motor zdvihu, S3 = 15 %	kW	3.2	3.2
6.3	Typ batérie podľa DIN 43 531/35/36 A, B, C, žiadna		3 PzS (14)	3 PzS (14)
6.4	Napätie/menovitá kapacita	V/Ah	24/345	24/345
6.5	Hmotnosť batérie (±5 %)	kg	288	288
6.6	Spotreba energie podľa cyklu VDI	kWh/h	1,44	1,57

RÔZNE			EXV 20	EXV 20i
8.1	Typ riadenia pohonu		Ovládanie AC	Ovládanie AC
8.4	Úroveň hluku pri uchu vodiča	dB (A)	≤ 66	≤ 66

(1) V zátvorkách: nosnosť na vidlice pre verziu s iniciálnym zdvihom vidlice (i)

(2) Hodnoty pre teleskopický stožiar alebo stožiar NiHo (x hodnota -26 mm, l_1+ l_2 +26 mm s trojitým stožiarom)

(3) Ramená vidlíc zdvihnuté (rozmery nájdete na obrázku s apostrofom)

(4) V zátvorkách: tandemové kladky

(5) Hodnota s teleskopickým stožiarom h_3 = 2684 mm. Ďalšie hodnoty nájdete v tabuľke stožiarov

(6) S nákladovým roštom, povinné pre –SF

(7) Hodnota so spustenou plošinou

(8) S úplne spustenými vidlicami m_2 = 13 mm

(9) Hodnoty s blatníkom

(10) Hodnota so spustenými opornými ramenami +17 mm

(11) Hodnota so spustenými opornými ramenami +42 mm

(12) Hodnota so spustenými opornými ramenami +78 mm

13) ±5 %

(14) Rýchlosť v režime s kráčajúcou obsluhou – rýchlosť v stoji bez bočnej ochrany – rýchlosť v stoji s bočnou ochranou

(15) Hodnota s teleskopickým stožiarom h3 = 3584 mm

(16) Zaoblený okraj na strane so spustenými vidlicami (geometrický limit na svahu =5,6 %)

(17) Batéria vymeniteľná pomocou zdvihu

(18) S prevodovým systémom "One Wheel Drive"

Katalógový list (VDI) pre verzie EXV-SF 20/EXV-SF 20i

CHARAKTERISTIKY			EXV-SF 20	EXV-SF 20i
1.3	Pohonná jednotka: elektrická, naftová, benzínová, LPG		Elektrická	Elektrická
1.4	Spôsob riadenia: manuálne, s kráčajúcou obsluhou, v stoji, v sede, vychystávací vozík		S kráčajúcou obsluhou/v stoji	S kráčajúcou obsluhou/v stoji
1.5	Nosnosť	Q (kg)	2000	2000 (2000) (1)
1.6	Ťažisko nákladu	c (mm)	600	600
1.8	Dĺžka nákladu, od stredovej osi nápravy po vidlicu	x (mm)	724 (2)	724 (2)/646 (2) (3)
1.9	Rázvor náprav	y (mm)	1425	1425/1347 (3)

HMOTNOSŤ			EXV-SF 20	EXV-SF 20i
2.1	Pohotovostná hmotnosť (s batériou)	kg	1575	1508
2.2	Zaťaženie nápravy s nákladom, strana pohonu/strana nákladu	kg	1384/2191	1213/2295
2.3	Zaťaženie nápravy bez nákladu, strana pohonu/strana nákladu	kg	1141/434	1096/412

KOLESÁ			EXV-SF 20	EXV-SF 20i
3.1	Pneumatiky		Polyuretánové	Polyuretánové
3.2	Rozmery hnacích kolies	mm	Ø 230 x L 90	Ø 230 x L 90
3.3	Rozmery kolies na strane nákladu	mm	Ø 85 x L 85 (Ø 85 x L 60) (4)	Ø 85 x L105 (Ø 85 x L80) (4)
3.4	Stabilizačné kolesá (rozmery)	mm	2 x Ø 140 x L 50	2 x Ø 140 x L 50
3.5	Počet kolies, strana pohonu/strana nákladu (x = hnacie koleso)		1 x + 2/2 (1 x + 1/4) (4)	1 x + 2/2 (1 x + 1/4) (4)
3.6	Rozchod kolies, strana pohonu	b10 (mm)	534	534
3.7	Rozchod kolies, strana nákladu	b11 (mm)	370	370

ROZMERY			EXV-SF 20	EXV-SF 20i
4.2	Výška spusteného stožiara	h1 (mm)	1915 (5)	1915 (5)
4.3	Voľný zdvih	h2 (mm)	150 (5)	150 (5)
4.4	Zdvih	h3 (mm)	2684 (5)	2684 (5)
4.5	Výška vysunutého stožiara	h4 (mm)	3284 (5)	3284 (5)
4.6		h5 (mm)	/	110
4.9	Výška ramena pákového ovládacieho držadla v jazdnej polohe, min./max.	h14 (mm)	1175/1380	1175/1380
4.15	Výška spustených ramien vidlíc	h13 (mm)	86	86
4.19	Celková dĺžka bez nákladu	l1 (mm)	2108 (2)/2516 (2) (6)	2108 (2)/2516 (2) (6)
4.20	Dĺžka vrátane ramena vidlice	l2 (mm)	958 (2)/1366 (2) (6)	958 (2)/1366 (2) (6)
4.21	Celková šírka	b1 (mm)	810	810
4.22	Rozmery vidlíc	h/š/d (mm)	73/210/1150	73/210/1150
4.24	Šírka nosníka vidlíc	b3 (mm)	780	780
4.25	Rozpätie vidlíc	b5 (mm)	580/680	580/680

4.26		b4 (mm)	230/330	230/330
4.32	Svetlá výška v strede medzi kolesami	m2 (mm)	20 (7)	20 (7)/150 (2)
4.34	Šírka uličky pre palety 800 x 1200	Ast (mm)	2519/2909 (6)	2503 (3) (9)/2892 (3) (6) (9)
4.34.1	Šírka uličky pre palety 1000 x 1200	Ast (mm)	2557/2947 (6)	2517 (3) (10)/2906 (3) (6) (10)
4.35	Polomer otáčania	Wa (mm)	1697/2087 (6)	1620 (3) (11)/2009 (3) (6) (11)

VÝKON			EXV-SF 20	EXV-SF 20i
5.1	Rýchlosť jazdy, s nákladom/bez nákladu	km/h	4,0/4,0 6,0/6,0 8,0/10,0 (13) (14)	4,0/4,0 6,0/6,0 8,0/10,0 (13) (14)
5.2	Rýchlosť zdvihu s nákladom/bez nákladu	m/s	0,15/0,30 (12)	0,15/0,30 (12)
5.3	Rýchlosť spúšťania s nákladom/bez nákladu	m/s	0,31/0,31 (12)	0,31/0,31 (12)
5.8	Stúpavosť KB 5', s nákladom/bez nákladu	%	8/23 (13)	8/23
5.10	Pracovná brzda		Elektrická	Elektrická

PREVODOVKA			EXV-SF 20	EXV-SF 20i
6.1	Trakčný motor, S2 = 60 min	kW	2.3	2.3
6.2	Motor zdvihu, S3 = 15 %	kW	3.2	3.2
6.3	Typ batérie podľa DIN 43 531/35/36 A, B, C, žiadna		3 PzS (14)	3 PzS (14)
6.4	Napätie/menovitá kapacita	V/Ah	24/345	24/345
6.5	Hmotnosť batérie (±5 %)	kg	288	288
6.6	Spotreba energie podľa cyklu VDI	kWh/h	1,48	1,62

RÔZNE			EXV-SF 20	EXV-SF 20i
8.1	Typ riadenia pohonu		Ovládanie AC	Ovládanie AC
8.4	Úroveň hluku pri uchu vodiča	dB (A)	≤ 66	≤ 66

(1) V zátvorkách: nosnosť na vidlice pre verziu s iniciálnym zdvihom vidlice (i)

(2) Hodnoty pre teleskopický stožiar alebo stožiar NiHo (x hodnota -26 mm, l_1+ l_2 +26 mm s trojitým stožiarom)

(3) Ramená vidlíc zdvihnuté (rozmery nájdete na obrázku s apostrofom)

(4) V zátvorkách: tandemové kladky

(5) Hodnota s teleskopickým stožiarom h_3 = 2684 mm. Ďalšie hodnoty nájdete v tabuľke stožiarov

(6) S nákladovým roštom, povinné pre –SF

(7) Hodnota so spustenou plošinou

(8) S úplne spustenými vidlicami m_2 = 13 mm

(9) Hodnoty s blatníkom

(10) Hodnota so spustenými opornými ramenami +17 mm

(11) Hodnota so spustenými opornými ramenami +42 mm

(12) Hodnota so spustenými opornými ramenami +78 mm

13) ±5 %

(14) Rýchlosť v režime s kráčajúcou obsluhou – rýchlosť v stoji bez bočnej ochrany – rýchlosť v stoji s bočnou ochranou

(15) Hodnota s teleskopickým stožiarom h3 = 3584 mm

(16) Zaoblený okraj na strane so spustenými vidlicami (geometrický limit na svahu =5,6 %)

(17) Batéria vymeniteľná pomocou zdvihu

EXP – celkové rozmery

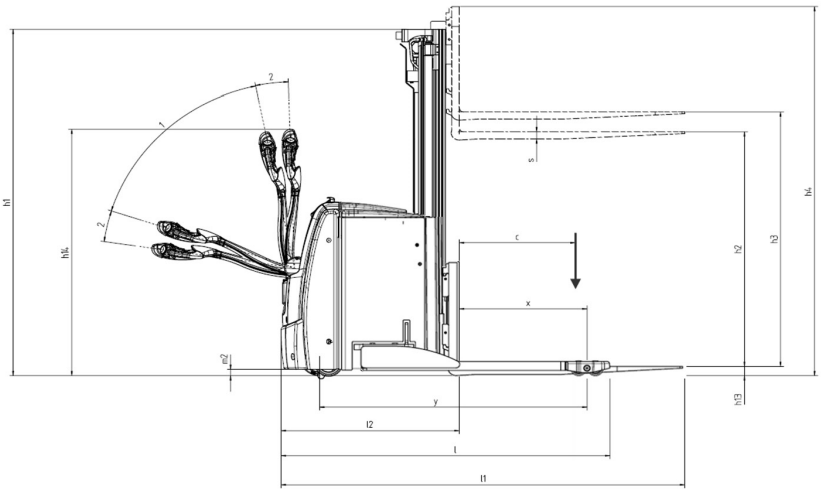

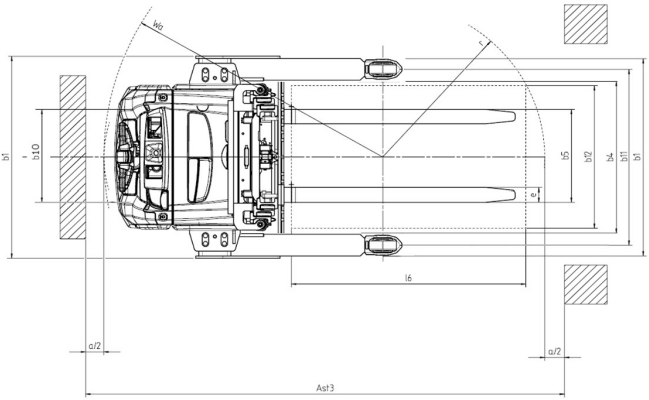

Katalógový list

Katalógový list (VDI) pre verzie EXP 14/EXP 16/EXP 20

CHARAKTERISTIKY			EXP 14	EXP 16	EXP 20
1.3	Pohonná jednotka: elektrická, naftová, benzínová, LPG		Elektrická		
1.4	Spôsob riadenia: manuálne, s kráčajúcou obsluhou, v stoji, v sede, vychystávací vozík		S kráčajúcou obsluhou		
1.5	Nosnosť	Q (kg)	1400	1600	2000
1.6	Ťažisko nákladu	c (mm)	600		
1.8	Dĺžka nákladu, od stredovej osi nápravy po vidlicu	x (mm)	696 (1) (4)	689 (1) (4)	660 (1) (4)
1.9	Rázvor náprav	y (mm)	1406,5		

HMOTNOSŤ			EXP 14	EXP 16	EXP 20
2.1	Pohotovostná hmotnosť (s batériou)	kg	1516	1556	1605
2.2	Zaťaženie nápravy s nákladom, strana pohonu/strana nákladu	kg	1146/2374	1160/2400	1187/2422
2.3	Zaťaženie nápravy bez nákladu, strana pohonu/strana nákladu	kg	1072/444	1086/470	1113/492

KOLESÁ			EXP 14	EXP 16	EXP 20
3.1	Pneumatiky		Polyuretánové	Polyuretánové	Polyuretánové
3.2	Rozmery hnacích kolies	mm	Ø 230 x L 90	Ø 230 x L 90	Ø 230 x L 90
3.3	Rozmery kolies na strane nákladu	mm	Ø 85 x L 85 (Ø 85 x L 60) (3)		

3.4	Stabilizačné kolesá (rozmery)	mm	Ø 100 x L 40
3.5	Počet kolies, strana pohonu/strana nákladu (x = hnacie koleso)		1 x + 1/2 (1 x + 1/4) (3)
3.6	Rozchod kolies, strana pohonu	b10 (mm)	534
3.7	Rozchod kolies, strana nákladu	b11 (mm)	1000/1200/1400

ROZMERY			EXP 14	EXP 16	EXP 20
4.2	Výška spusteného stožiara	h1 (mm)	1912(4)		1912(5)
4.3	Voľný zdvih	h2 (mm)	1276(5)	1286(5)	1286(5)
4.4	Zdvih	h3 (mm)	4266(4)		4026(5)
4.5	Výška vysunutého stožiara	h4 (mm)	4892(4)	4902(4)	4652(5)
4.6		h5 (mm)	/		
4.9	Výška ramena pákového ovládacieho držadla v jazdnej polohe, min./max.	h14 (mm)	865/1265		
4.15	Výška spustených ramien vidlíc	h13 (mm)	50		
4.19	Celková dĺžka bez nákladu	l1 (mm)	2071(2)	2107(2)	
4.20	Dĺžka vrátane ramena vidlice	l2 (mm)	921 (2) (6) (4)	957 (2) (6) (4)	
4.21	Celková šírka	b1 (mm)	1170/1370/1570		
4.22	Rozmery vidlíc	h/š/d (mm)	35 x 100 x 1150	45 x 120 x 1150	
4.24	Šírka nosníka vidlíc	b3 (mm)	820		
4.25	Rozpätie vidlíc	b5 (mm)	400/720	430/750	

4.26		b4 (mm)	860/1060/1260		
4.32	Svetlá výška v strede medzi kolesami	m2 (mm)	30		
4.34	Šírka uličky pre palety 800 x 1200	Ast (mm)	2588 (6)	2592 (6)	2605 (6)
4.34.1	Šírka uličky pre palety 1000 x 1200	Ast (mm)	2559 (6)	2566 (6)	2587 (6)
4.35	Polomer otáčania	Wa (mm)	1715 (6)		

VÝKON			EXP 14	EXP 16	EXP 20
5.1	Rýchlosť jazdy s nákladom/bez nákladu	km/h	6,0/6,0		
5.2	Rýchlosť zdvihu s nákladom/bez nákladu	m/s	0,16/0,30 (8)	0,15/0,30 (8)	0,15/0,30 (7)
5.3	Rýchlosť spúšťania s nákladom/bez nákladu	m/s	0,40/0,35 (8)	0,40/0,35 (8)	0,31/0,31 (7)
5.8	Stúpavosť KB 5', s nákladom/bez nákladu	%	8/23 (9) (10)		
5.10	Pracovná brzda		Elektromagnetická		

PREVODOVKA			EXP 14-16-20
6.1	Trakčný motor, S2 = 60 min	kW	2.3
6.2	Motor zdvihu, S3 = 15 %	kW	3.2
6.3	Typ batérie podľa DIN 43 531/35/36 A, B, C, žiadna		3 PzS (10)
6.4	Napätie/menovitá kapacita	V/Ah	24/345
6.5	Hmotnosť batérie (±5 %)	kg	288

RÔZNE			EXP 14-16-20
8.1	Typ riadenia pohonu		Ovládanie AC
8.4	Úroveň hluku pri uchu vodiča	dB (A)	≤ 66

(1) S teleskopickým stožiarom a stožiarom Ni-Ho +26 mm

(2) S teleskopickým stožiarom a stožiarom Ni-Ho -26 mm

(3) V zátvorkách (vozík s tandemovými kladkami)

(4) Hodnota s trojitým stožiarom h3 = 4266 mm

(5) Hodnota s trojitým stožiarom h3 = 4026 mm

(6) Bez plazivej rýchlosti +12 mm

(7) Hodnota s teleskopickým stožiarom h3 = 3584 mm

(8) Hodnota s teleskopickým stožiarom h3 = 4644 mm

(9) Na okrajoch svahu so zdvihnutými vidlicami, geometrický limit = 8 %

(10) Batéria vymeniteľná pomocou zdviháka

Katalógové listy

Katalógový list (VDI) pre verzie EXV 14 D/EXV 16 D/EXV 20 D

CHARAKTERISTIKY			EXV 14 D/EXV 16 D	EXV 20 D
1.3	Pohonná jednotka: elektrická, naftová, benzínová, LPG		Elektrický	Elektrický
1.4	Spôsob riadenia: manuálne, s kráčajúcou obsluhou, v stoji, v sede, vychystávací vozík		S kráčajúcou obsluhou	S kráčajúcou obsluhou
1.5	Nosnosť	Q (kg)	1400/1000+1000 (2000)// 1600/1000+1000 (2000)	2000/1000+1000 (2000)(1)
1.6	Ťažisko nákladu	c (mm)	600	600
1.8	Dĺžka nákladu, od stredovej osi nápravy po vidlicu	x (mm)	924 (2)/846 (2) (3)	924 (2)/846 (2) (3)
1.9	Rázvor náprav	y (mm)	1511 (4)/1433 (3) (4)	1625 (4)/1547 (3) (4)

HMOTNOSŤ			EXV 14 D/EXV 16 D	EXV 20 D
2.1	Pohotovostná hmotnosť (s batériou)	kg	1173	1466
2.2	Zaťaženie nápravy s nákladom, strana pohonu/strana nákladu	kg	1109/1464//1144/1629	1452/2014
2.3	Zaťaženie nápravy bez nákladu, strana pohonu/strana nákladu	kg	885/288	1076/390

KOLESÁ			EXV 14 D/EXV 16 D	EXV 20 D
3.1	Pneumatiky		Polyuretánové	Polyuretánové
3.2	Rozmery hnacích kolies	mm	Ø 230 x L 90	Ø 230 x L 90
3.3	Rozmery kolies na strane nákladu	mm	Ø 85 x L 85 (Ø 85 x L 60) (5)	Ø 85 x L 105 (Ø 85 x L 80) (5)
3.4	Stabilizačné kolesá (rozmery)	mm	Ø 150 x L 50	2 x Ø 140 x L 50

3.5	Počet kolies, strana pohonu/strana nákladu (x = hnacie koleso)		1 x + 1/2 (1 x + 1/4) (5)	1 x + 2/2 (1 x + 1/4) (5)
3.6	Rozchod kolies, strana pohonu	b10 (mm)	534	534
3.7	Rozchod kolies, strana nákladu	b11 (mm)	370	370

ROZMERY			EXV 14 D/EXV 16 D	EXV 20 D
4.2	Výška spusteného stožiara	h1 (mm)	1915 (6)	1915 (6)
4.3	Voľný zdvih	h2 (mm)	150 (6)	150 (6)
4.4	Zdvíhanie	h3 (mm)	2684 (6)	2684 (6)
4.5	Výška vysunutého stožiara	h4 (mm)	3284 (6)	3284 (6)
4.6		h5 (mm)	/	110
4.9	Výška ramena pákového ovládacieho držadla v jazdnej polohe, min./max.	h14 (mm)	865/1265	800/1250
4.15	Výška spustených ramien vidlíc	h13 (mm)	86	86
4.19	Celková dĺžka bez nákladu	l1 (mm)	2065 (2)	2065 (2)
4.20	Dĺžka vrátane ramena vidlice	l2 (mm)	915 (2)	915 (2)
4.21	Celková šírka	b1 (mm)	810	810
4.22	Rozmery vidlíc	h/š/d (mm)	55/182/1150	61/201/1150
4.24	Šírka nosníka vidlíc	b3 (mm)	780	780
4.25	Rozpätie vidlíc	b5 (mm)	560	570
4.26		b4 (mm)	255	230
4.32	Svetlá výška v strede medzi kolesami	m2 (mm)	20 (9)/130 (3)	20 (9)/130 (3)
4.34	Pracovná ulička s paletami 800 x 1200	Ast (mm)	2499 (3) (4) (10) (12)/2384 (3) (4) (11) (12)	2613 (3) (10) (12)/2498 (3) (11) (12)

4.3 4.1	Pracovná ulička s paletami 1000 x 1200	Ast (mm)	2584 (3) (4) (10) (13)/2469 (3) (4) (11) (13)	2698 (3) (10) (13)/2583 (3) (10) (13)
4.3 5	Polomer otáčania	Wa (mm)	1765 (3) (4) (10) (14)/1650 (3) (4) (11) (14)	1879 (3) (10) (14)/1764 (3) (10) (14)

VÝKON			EXV 14 D/EXV 16 D	EXV 20 D
5.1	Rýchlosť jazdy s nákladom/bez nákladu	km/h	6,0/6,0 (15)	6,0/6,0 (15)
5.2	Rýchlosť zdvihu s nákladom/bez nákladu	m/s	0,16/0,30//0,15/0,30 (16)	0,15/0,30 (16)
5.3	Rýchlosť spúšťania s nákladom/bez nákladu	m/s	0,40/0,35//0,40/0,35 (16)	0,31/0,31 (16)
5.8	Stúpavosť KB 5', s nákladom/bez nákladu	%	10 (8) (18)/22	8/23
5.10	Pracovná brzda		Elektrický	Elektrický

PREVODOVKA			EXV 14 D/EXV 16 D	EXV 20 D
6.1	Trakčný motor, S2 = 60 min	kW	2,3	2,3
6.2	Motor zdvihu, S3 = 15 %	kW	3,2	3,2
6.3	Typ batérie podľa DIN 43 531/35/36 A, B, C, žiadna		3 Pzs	3 Pzs
6.4	Napätie/menovitá kapacita	V/Ah	24/345	24/345
6.5	Hmotnosť batérie (±5 %)	kg	288	288
6.6	Spotreba energie podľa cyklu VDI	kWh/h	1,24//1,25	1,62

RÔZNE			EXV 14 D/EXV 16 D	EXV 20 D
8.1	Typ riadenia pohonu		Ovládanie AC	Ovládanie AC
8.4	Úroveň hluku pri uchu vodiča	dB (A)	≤ 66	≤ 66

(1) V zátvorkách: nosnosť na vidlice pre verziu s iniciálnym zdvihom vidlice (i)

(2) Hodnoty pre teleskopický stožiar alebo stožiar NiHo (x hodnota -26 mm, l_1+ l_2 +26 mm s trojitým stožiarom)

(3) Ramená vidlíc zdvihnuté (rozmery nájdete na obrázku s apostrofom)

(4) Hodnota s batériou, napríklad 6.3 (+75 mm so 3 PzS a +150 mm so 4 PzS)

(5) Vozík s tandemovými kladkami

(6) Hodnota s teleskopickým stožiarom h_3 = 2844 mm. Ďalšie hodnoty nájdete v tabuľke stožiarov

(7) S nákladovým roštom, povinné pre –SF

(8) Hodnota so spustenou plošinou

(9) Uvedené hodnoty hrúbky vidlíc platia pre použitie s GITTER-BOX. K dispozícii je aj nosič s hrúbkou s = 71 mm

(10) Hodnoty hrúbky s úplne spustenými vidlicami m_2 = 15 mm

(11) Hodnoty s blatníkom

(12) Hodnota so spustenými opornými ramenami +17 mm

(13) Hodnota so spustenými opornými ramenami +42 mm

(14) Hodnota so spustenými opornými ramenami +78 mm

15) ±5 %

(16) Rýchlosť v režime s kráčajúcou obsluhou – rýchlosť v stoji bez bočnej ochrany – rýchlosť v stoji s bočnou ochranou

(16) Na svahoch s pozvoľným rozjazdom a zdvihnutými vidlicami (geometrický limit so začiatkom svahu = –9,2 %)

(17) Hodnota s teleskopickým stožiarom h3 = 4644 mm

(18) Zaoblený okraj na strane so spustenými vidlicami (geometrický limit na svahu =9,2 %)

(19) V zátvorkách: maximálny prekonateľný sklon s nosnosťou 2000 kg na strane vidlíc, s voliteľným iniciálnym zdvihom.

Katalógový list (VDI) pre verzie EXV-SF 14/EXV-SF 16 a EXV-SF 14i/EXV-SF 16i

CHARAKTERISTIKY			EXV-SF 14/EXV-SF 16	EXV-SF 14i/EXV-SF 16i
1.3	Pohonná jednotka: elektrická, naftová, benzínová, LPG		Elektrický	Elektrický

1.4	Spôsob riadenia: manuálne, s kráčajúcou obsluhou, v stoji, v sede, vychystávací vozík		S kráčajúcou obsluhou/v stoji	S kráčajúcou obsluhou/v stoji
1.5	Nosnosť	Q (kg)	1400//1600	1400 (2000)//1600 (2000) (1)
1.6	Ťažisko nákladu	c (mm)	600	600
1.8	Dĺžka nákladu, od stredovej osi nápravy po vidlicu	x (mm)	724 (2)	724 (2)/646 (2) (3)
1.9	Rázvor náprav	y (mm)	1311 (4)	1311 (4)/1233 (3) (4)

HMOTNOSŤ			EXV-SF 14/EXV-SF 16	EXV-SF 14i/EXV-SF 16i
2.1	Pohotovostná hmotnosť (s batériou)	kg	1258	1229
2.2	Zaťaženie nápravy s nákladom, strana pohonu/strana nákladu	kg	1040/1619//1059/1800	971/1658//979/1850
2.3	Zaťaženie nápravy bez nákladu, strana pohonu/strana nákladu	kg	955/304	962/268

KOLESÁ			EXV-SF 14/EXV-SF 16	EXV-SF 14i/EXV-SF 16i
3.1	Pneumatiky		Polyuretánové	Polyuretánové
3.2	Rozmery hnacích kolies	mm	Ø 230 x L 90	Ø 230 x L 90
3.3	Rozmery kolies na strane nákladu	mm	Ø 85 x L 85 (Ø 85 x L 60) (5)	Ø 85 x L 85 (Ø 85 x L 60) (5)
3.4	Stabilizačné kolesá (rozmery)	mm	2 x Ø 150 x L 50	2 x Ø 150 x L 50
3.5	Počet kolies, strana pohonu/strana nákladu (x = hnacie koleso)		1 x + 2/2 (1 x + 1/4) (5)	1 x + 2/2 (1 x + 1/4) (5)
3.6	Rozchod kolies, strana pohonu	b10 (mm)	534	534
3.7	Rozchod kolies, strana nákladu	b11 (mm)	380	380

ROZMERY			EXV-SF 14/EXV-SF 16	EXV-SF 14i/EXV-SF 16i
4.2	Výška spusteného stožiara	h1 (mm)	1915 (6)	1915 (6)
4.3	Voľný zdvih	h2 (mm)	150 (6)	150 (6)

4.4	Zdvíhanie	h3 (mm)	2844 (6)	2844 (6)
4.5	Výška vysunutého stožiara	h4 (mm)	3364 (6)	3364 (6)
4.6	Iniciálny zdvih	h5 (mm)	/	110
4.9	Výška ramena pákového ovládacieho držadla v jazdnej polohe, min./max.	h14 (mm)	1175/1380	1175/1380
4.15	Výška spustených ramien vidlíc	h13 (mm)	86	86
4.19	Celková dĺžka bez nákladu	l1 (mm)	1993 (2) (4)/2401 (2) (4) (7)	1993 (2) (4)/2401 (2) (4) (7)
4.20	Dĺžka vrátane ramena vidlice	l2 (mm)	843 (2) (4)/1251 (2) (4) (7)	843 (2) (4)/1251 (2) (4) (7)
4.21	Celková šírka	b1 (mm)	800	800
4.22	Rozmery vidlíc	h/š/d (mm)	55 (8)/182/1150	55 (8)/182/1150
4.24	Šírka nosníka vidlíc	b3 (mm)	780	780
4.25	Rozpätie vidlíc	b5 (mm)	560/680	560/680
4.26		b4 (mm)	255/375	255/375
4.32	Svetlá výška v strede medzi kolesami	m2 (mm)	30 (9)	20 (9)/150 (3)
4.34	Pracovná ulička s paletami 800 x 1200	Ast (mm)	2406 (4)/2795 (4) (7)	2390 (3) (4) (11)/2777 (3) (4) (7) (11)
4.34.1	Pracovná ulička s paletami 1000 x 1200	Ast (mm)	2444 (4)/2833 (4) (7)	2404 (3) (4) (13)/2791 (3) (4) (7) (12)
4.35	Polomer otáčania	Wa (mm)	1584 (4)/1973 (4) (7)	1507 (3) (4) (13)/1894 (3) (4) (7) (13)

VÝKON			EXV-SF 14/EXV-SF 16	EXV-SF 14i/EXV-SF 16i
5.1	Rýchlosť jazdy s nákladom/bez nákladu	km/h	4,0/4,0 6,0/6,0 8,0/10,0 (15) (16)	4,0/4,0 6,0/6,0 8,0/10,0 (15) (16)
5.2	Rýchlosť zdvihu s nákladom/bez nákladu	m/s	0,16/0,30//0,15/0,30 (14)	0,16/0,30/0,15/0,30 (14)
5.3	Rýchlosť spúšťania s nákladom/bez nákladu	m/s	0,40/0,35//0,40/0,35 (14)	0,40/0,35//0,40/0,35 (14)

5.8	Stúpavosť KB 5', s nákladom/bez nákladu	%	10/23 (15)	10 (8) (19)/22
5.10	Pracovná brzda		Elektrický	Elektrický

PREVODOVKA			EXV-SF 14/EXV-SF 16	EXV-SF 14i/EXV-SF 16i
6.1	Trakčný motor, S2 = 60 min	kW	2,3	2,3
6.2	Motor zdvihu, S3 = 15 %	kW	3,2	3,2
6.3	Typ batérie podľa DIN 43 531/35/36 A, B, C, žiadna		2 PzS	2 PzS
6.4	Napätie/menovitá kapacita	V/Ah	24/230	24/230
6.5	Hmotnosť batérie (±5 %)	kg	212	212
6.6	Spotreba energie podľa cyklu VDI	kWh/h	1,18/1,19	1,27/1,29

RÔZNE			EXV-SF 14/EXV-SF 16	EXV-SF 14i/EXV-SF 16i
8.1	Typ riadenia pohonu		Ovládanie AC	Ovládanie AC
8.4	Úroveň hluku pri uchu vodiča	dB (A)	≤ 66	≤ 66

(1) V zátvorkách: nosnosť na vidlice pre verziu s iniciálnym zdvihom vidlice (i)

(2) Hodnoty pre teleskopický stožiar alebo stožiar NiHo (x hodnota -26 mm, l_1+ l_2 +26 mm s trojitým stožiarom)

(3) Ramená vidlíc zdvihnuté (rozmery nájdete na obrázku s apostrofom)

(4) Hodnota s batériou, napríklad 6.3 (+75 mm so 3 PzS a +150 mm so 4 PzS)

(5) Vozík s tandemovými kladkami

(6) Hodnota s teleskopickým stožiarom h_3 = 2844 mm. Ďalšie hodnoty nájdete v tabuľke stožiarov

(7) S nákladovým roštom, povinné pre –SF

(8) Hodnota so spustenou plošinou

(9) Uvedené hodnoty hrúbky vidlíc platia pre použitie s GITTER-BOX. K dispozícii je aj nosič s hrúbkou s = 71 mm

(10) Hodnoty hrúbky s úplne spustenými vidlicami m_2 = 15 mm

(11) Hodnoty s blatníkom

(12) Hodnota so spustenými opornými ramenami +17 mm

(13) Hodnota so spustenými opornými ramenami +42 mm

(14) Hodnota so spustenými opornými ramenami +78 mm

15) ±5 %

(16) Rýchlosť v režime s kráčajúcou obsluhou – rýchlosť v stoji bez bočnej ochrany – rýchlosť v stoji s bočnou ochranou

(16) Na svahoch s pozvoľným rozjazdom a zdvihnutými vidlicami (geometrický limit so začiatkom svahu = –9,2 %)

(17) Hodnota s teleskopickým stožiarom h3 = 4644 mm

(18) Zaoblený okraj na strane so spustenými vidlicami (geometrický limit na svahu =9,2 %)

(19) V zátvorkách: maximálny prekonateľný sklon s nosnosťou 2000 kg na strane vidlíc, s voliteľným iniciálnym zdvihom.

Katalógový list (VDI) pre verzie EXV 20/EXV 20i

CHARAKTERISTIKY			EXV 20	EXV 20i
1.3	Pohonná jednotka: elektrická, naftová, benzínová, LPG		Elektrický	Elektrický
1.4	Spôsob riadenia: manuálne, s kráčajúcou obsluhou, v stoji, v sede, vychystávací vozík		S kráčajúcou obsluhou	S kráčajúcou obsluhou
1.5	Nosnosť	Q (kg)	2000	2000 (2000) (1)
1.6	Ťažisko nákladu	c (mm)	600	600
1.8	Dĺžka nákladu, od stredovej osi nápravy po vidlicu	x (mm)	724 (2)	724 (2)/646 (2) (3)
1.9	Rázvor náprav	y (mm)	1425	1425/1347 (3)

HMOTNOSŤ			EXV 20	EXV 20i
2.1	Pohotovostná hmotnosť (s batériou)	kg	1505	1439
2.2	Zaťaženie nápravy s nákladom, strana pohonu/strana nákladu	kg	1307/2198	1135/2303
2.3	Zaťaženie nápravy bez nákladu, strana pohonu/strana nákladu	kg	1063/441	1019/420

KOLESÁ			EXV 20	EXV 20i
3.1	Pneumatiky		Polyuretánové	Polyuretánové
3.2	Rozmery hnacích kolies	mm	Ø 230 x L 90	Ø 230 x L 90
3.3	Rozmery kolies na strane nákladu	mm	Ø 85 x L 85 (Ø 85 x L 60) (4)	Ø 85 x L105 (Ø 85 x L80) (4)
3.4	Stabilizačné kolesá (rozmery)	mm	Ø 150 x L 50	Ø 150 x L 50
3.5	Počet kolies, strana pohonu/strana nákladu (x = hnacie koleso)		1 x + 1/2 (1 x + 1/4) (4)	1 x + 1/2 (1 x + 1/4) (4)
3.6	Rozchod kolies, strana pohonu	b10 (mm)	534	534
3.7	Rozchod kolies, strana nákladu	b11 (mm)	370	370

ROZMERY			EXV 20	EXV 20i
4.2	Výška spusteného stožiara	h1 (mm)	1915 (5)	1915 (5)
4.3	Voľný zdvih	h2 (mm)	150 (5)	150 (5)
4.4	Zdvíhanie	h3 (mm)	2684 (5)	2684 (5)
4.5	Výška vysunutého stožiara	h4 (mm)	3284 (5)	3284 (5)
4.6		h5 (mm)	/	110
4,9	Výška ramena pákového ovládacieho držadla v jazdnej polohe, min./max.	h14 (mm)	865/1265	865/1265
4.15	Výška spustených ramien vidlíc	h13 (mm)	86	86
4.19	Celková dĺžka bez nákladu	l1 (mm)	2065 (2)	2065 (2)

4.20	Dĺžka vrátane ramena vidlice	l2 (mm)	915 (2)	915 (2)
4.21	Celková šírka	b1 (mm)	810	810
4.22	Rozmery vidlíc	h/š/d (mm)	73/210/1150	73/210/1150
4.24	Šírka nosníka vidlíc	b3 (mm)	780	780
4.25	Rozpätie vidlíc	b5 (mm)	580/680	580/680
4.26		b4 (mm)	230/330	230/330
4.32	Svetlá výška v strede medzi kolesami	m2 (mm)	20 (7)	20 (7)/150 (2)
4.34	Pracovná ulička s paletami 800 x 1200	Ast (mm)	2579/2462 (8)	2562 (3) (9)/2447 (3) (8) (9)
4.34.1	Pracovná ulička s paletami 1000 x 1200	Ast (mm)	2617/2500 (8)	2576 (3) (10)/2461 (3) (8) (10)
4.35	Polomer otáčania	Wa (mm)	1757/1640 (8)	1679 (3) (11)/1564 (3) (8) (11)

VÝKON			EXV 20	EXV 20i
5.1	Rýchlosť jazdy s nákladom/bez nákladu	km/h	6,0/6,0 (13)	6,0/6,0 (13)
5.2	Rýchlosť zdvihu s nákladom/bez nákladu	m/s	0,15/0,30 (12)	0,15/0,30 (12)
5.3	Rýchlosť spúšťania s nákladom/bez nákladu	m/s	0,31/0,31 (12)	0,31/0,31 (12)
5.8	Stúpavosť KB 5', s nákladom/bez nákladu	%	8/23 (13)	8/23
5.10	Pracovná brzda		Elektrický	Elektrický

PREVODOVKA			EXV 20	EXV 20i
6.1	Trakčný motor, S2 = 60 min	kW	2,3	2,3
6.2	Motor zdvihu, S3 = 15 %	kW	3,2	3,2
6.3	Typ batérie podľa DIN 43 531/35/36 A, B, C, žiadna		3 PzS (14)	3 PzS (14)
6.4	Napätie/menovitá kapacita	V/Ah	24/345	24/345

6.5	Hmotnosť batérie (±5 %)	kg	288	288
6.6	Spotreba energie podľa cyklu VDI	kWh/h	1,44	1,57

RÔZNE			EXV 20	EXV 20i
8.1	Typ riadenia pohonu		Ovládanie AC	Ovládanie AC
8.4	Úroveň hluku pri uchu vodiča	dB (A)	≤ 66	≤ 66

(1) V zátvorkách: nosnosť na vidlice pre verziu s iniciálnym zdvihom vidlice (i)

(2) Hodnoty pre teleskopický stožiar alebo stožiar NiHo (x hodnota -26 mm, l_1+ l_2 +26 mm s trojitým stožiarom)

(3) Ramená vidlíc zdvihnuté (rozmery nájdete na obrázku s apostrofom)

(4) V zátvorkách: tandemové kladky

(5) Hodnota s teleskopickým stožiarom h_3 = 2684 mm. Ďalšie hodnoty nájdete v tabuľke stožiarov

(6) S nákladovým roštom, povinné pre –SF

(7) Hodnota so spustenou plošinou

(8) S úplne spustenými vidlicami m_2 = 13 mm

(9) Hodnoty s blatníkom

(10) Hodnota so spustenými opornými ramenami +17 mm

(11) Hodnota so spustenými opornými ramenami +42 mm

(12) Hodnota so spustenými opornými ramenami +78 mm

13) ±5 %

(14) Rýchlosť v režime s kráčajúcou obsluhou – rýchlosť v stoji bez bočnej ochrany – rýchlosť v stoji s bočnou ochranou

(15) Hodnota s teleskopickým stožiarom h3 = 3584 mm

(16) Zaoblený okraj na strane so spustenými vidlicami (geometrický limit na svahu =5,6 %)

(17) Batéria vymeniteľná pomocou zdvihu

Katalógový list (VDI) pre verzie EXV-SF 20/EXV-SF 20i

CHARAKTERISTIKY			EXV-SF 20	EXV-SF 20i
1.3	Pohonná jednotka: elektrická, naftová, benzínová, LPG		Elektrický	Elektrický
1.4	Spôsob riadenia: manuálne, s kráčajúcou obsluhou, v stoji, v sede, vychystávací vozík		S kráčajúcou obsluhou/v stoji	S kráčajúcou obsluhou/v stoji
1.5	Nosnosť	Q (kg)	2000	2000 (2000) (1)
1.6	Ťažisko nákladu	c (mm)	600	600
1.8	Dĺžka nákladu, od stredovej osi nápravy po vidlicu	x (mm)	724 (2)	724 (2)/646 (2) (3)
1.9	Rázvor náprav	y (mm)	1425	1425/1347 (3)

HMOTNOSŤ			EXV-SF 20	EXV-SF 20i
2.1	Pohotovostná hmotnosť (s batériou)	kg	1575	1508
2.2	Zaťaženie nápravy s nákladom, strana pohonu/strana nákladu	kg	1384/2191	1213/2295
2.3	Zaťaženie nápravy bez nákladu, strana pohonu/strana nákladu	kg	1141/434	1096/412

KOLESÁ			EXV-SF 20	EXV-SF 20i
3.1	Pneumatiky		Polyuretánové	Polyuretánové
3.2	Rozmery hnacích kolies	mm	Ø 230 x L 90	Ø 230 x L 90
3.3	Rozmery kolies na strane nákladu	mm	Ø 85 x L 85 (Ø 85 x L 60) (4)	Ø 85 x L105 (Ø 85 x L80) (4)
3.4	Stabilizačné kolesá (rozmery)	mm	2 x Ø 140 x L 50	2 x Ø 140 x L 50
3.5	Počet kolies, strana pohonu/strana nákladu (x = hnacie koleso)		1 x + 2/2 (1 x + 1/4) (4)	1 x + 2/2 (1 x + 1/4) (4)

3.6	Rozchod kolies, strana pohonu	b10 (mm)	534	534
3.7	Rozchod kolies, strana nákladu	b11 (mm)	370	370

ROZMERY			EXV-SF 20	EXV-SF 20i
4.2	Výška spusteného stožiara	h1 (mm)	1915 (5)	1915 (5)
4.3	Voľný zdvih	h2 (mm)	150 (5)	150 (5)
4.4	Zdvíhanie	h3 (mm)	2684 (5)	2684 (5)
4.5	Výška vysunutého stožiara	h4 (mm)	3284 (5)	3284 (5)
4.6		h5 (mm)	/	110
4,9	Výška ramena pákového ovládacieho držadla v jazdnej polohe, min./max.	h14 (mm)	1175/1380	1175/1380
4.15	Výška spustených ramien vidlíc	h13 (mm)	86	86
4.19	Celková dĺžka bez nákladu	l1 (mm)	2108 (2)/2516 (2) (6)	2108 (2)/2516 (2) (6)
4.20	Dĺžka vrátane ramena vidlice	l2 (mm)	958 (2)/1366 (2) (6)	958 (2)/1366 (2) (6)
4.21	Celková šírka	b1 (mm)	810	810
4.22	Rozmery vidlíc	h/š/d (mm)	73/210/1150	73/210/1150
4.24	Šírka nosníka vidlíc	b3 (mm)	780	780
4.25	Rozpätie vidlíc	b5 (mm)	580/680	580/680
4.26		b4 (mm)	230/330	230/330
4.32	Svetlá výška v strede medzi kolesami	m2 (mm)	20 (7)	20 (7)/150 (2)
4.34	Pracovná ulička s paletami 800 x 1200	Ast (mm)	2519/2909 (6)	2503 (3) (9)/2892 (3) (6) (9)

4.3 4.1	Pracovná ulička s paletami 1000 x 1200	Ast (mm)	2557/2947 (6)	2517 (3) (10)/2906 (3) (6) (10)
4.3 5	Polomer otáčania	Wa (mm)	1697/2087 (6)	1620 (3) (11)/2009 (3) (6) (11)

VÝKON			EXV-SF 20	EXV-SF 20i
5.1	Rýchlosť jazdy, s nákladom/bez nákladu	km/h	4,0/4,0 6,0/6,0 8,0/10,0 (13) (14)	4,0/4,0 6,0/6,0 8,0/10,0 (13) (14)
5.2	Rýchlosť zdvihu s nákladom/bez nákladu	m/s	0,15/0,30 (12)	0,15/0,30 (12)
5.3	Rýchlosť spúšťania s nákladom/bez nákladu	m/s	0,31/0,31 (12)	0,31/0,31 (12)
5.8	Stúpavosť KB 5', s nákladom/bez nákladu	%	8/23 (13)	8/23
5.10	Pracovná brzda		Elektrický	Elektrický

PREVODOVKA			EXV-SF 20	EXV-SF 20i
6.1	Trakčný motor, S2 = 60 min	kW	2,3	2,3
6.2	Motor zdvihu, S3 = 15 %	kW	3,2	3,2
6.3	Typ batérie podľa DIN 43 531/35/36 A, B, C, žiadna		3 PzS (14)	3 PzS (14)
6.4	Napätie/menovitá kapacita	V/Ah	24/345	24/345
6.5	Hmotnosť batérie (±5 %)	kg	288	288
6.6	Spotreba energie podľa cyklu VDI	kWh/h	1,48	1,62

RÔZNE			EXV-SF 20	EXV-SF 20i
8.1	Typ riadenia pohonu		Ovládanie AC	Ovládanie AC
8.4	Úroveň hluku pri uchu vodiča	dB (A)	≤ 66	≤ 66

(1) V zátvorkách: nosnosť na vidlice pre verziu s iniciálnym zdvihom vidlice (i)

(2) Hodnoty pre teleskopický stožiar alebo stožiar NiHo (x hodnota -26 mm, l_1+ l_2 +26 mm s trojitým stožiarom)

(3) Ramená vidlíc zdvihnuté (rozmery nájdete na obrázku s apostrofom)

(4) V zátvorkách: tandemové kladky

(5) Hodnota s teleskopickým stožiarom h_3 = 2684 mm. Ďalšie hodnoty nájdete v tabuľke stožiarov

(6) S nákladovým roštom, povinné pre –SF

(7) Hodnota so spustenou plošinou

(8) S úplne spustenými vidlicami m_2 = 13 mm

(9) Hodnoty s blatníkom

(10) Hodnota so spustenými opornými ramenami +17 mm

(11) Hodnota so spustenými opornými ramenami +42 mm

(12) Hodnota so spustenými opornými ramenami +78 mm

13) ±5 %

(14) Rýchlosť v režime s kráčajúcou obsluhou – rýchlosť v stoji bez bočnej ochrany – rýchlosť v stoji s bočnou ochranou

(15) Hodnota s teleskopickým stožiarom h3 = 3584 mm

(16) Zaoblený okraj na strane so spustenými vidlicami (geometrický limit na svahu =5,6 %)

(17) Batéria vymeniteľná pomocou zdvihu

Batérie

Typ vyberania batérie	Rozmer TROG (mm)	TROG	Napätie (V)	Kapacita batérie (Ah)	Typ batérie	Výška prvku (mm)	Farba TROG
Vertikálne vyberanie	624 x 212 x 627	112	24 V	200	2 PzV (gélová)	585	RAL 7021
				220	2 PzV (gélová)	600	
				230	2 PzS (olovená)	570 – 575	
				250	2 PzS (olovená)	600 – 605	
	624 x 284 x 627	113	24 V	300	3 PzV (gélová)	585	RAL 7021
				330	3 PzV (gélová)	600	
				345	3 PzS (olovená)	570 – 575	
				375	3 PzS (olovená)	600 – 605	
Bočné vyberanie	786 x 211 x 630	63	24 V	300	3 PzV (gélová)	585	Striebornná kovová
				330	3 PzV (gélová)	600	
				345	3 PzS (olovená)	570 – 575	
				375	3 PzS (olovená)	600 – 605	
	786 x 310 x 630	67	24 V	400	4 PzV (gélová)	585	Striebornná kovová
				440	4 PzV (gélová)	600	
				500	4 PzS (olovená)	600 – 605	

Typ vyberania batérie	TROG	Kapacita batérie (Ah)	Typ batérie	Batérie pre model vozíka (I = ŠTANDARD – O = VOLITEĽNÁ VÝBAVA)				
				EXV 14–16 EXV 14i–16i	EXV 20 EXV 20i	EXV-SF 14–16 EXV-SF 14i–16i	EXV-SF 20 EXV-SF 20i	EXP 14-16-20
Vertikálne vyberanie	112	200	2 PzV (gélová)	I		I		
		220	2 PzV (gélová)	I		I		
		230	2 PzS (olovená)	I		I		
		250	2 PzS (olovená)	I		I		
	113	300	3 PzV (gélová)	O	I	O	I	I
		330	3 PzV (gélová)	O	I	O	I	I
		345	3 PzS (olovená)	O	I	O	I	I
		375	3 PzS (olovená)	O	I	O	I	I
Bočné vyberanie	63	300	3 PzV (gélová)	O		O		
		330	3 PzV (gélová)	O		O		
		345	3 PzS (olovená)	O		O		
		375	3 PzS (olovená)	O		O		
	67	400	4 PzV (gélová)			O		
		440	4 PzV (gélová)			O		
		500	4 PzS (olovená)			O		

Tabuľka s informáciami o olejoch a mazivách

⚠ POZOR

Používajte iba oleje a mazivá uvedené v tabuľke, keďže sú schválené výrobcom. Používanie iných olejov a mazív ako tých, ktoré sú uvedené v tabuľke, môže spôsobiť poškodenie vozíka alebo poruchu vozíka. Ďalšie informácie vám poskytne servisné stredisko.

UPOZORNENIE TÝKAJÚCE SA ŽIVOTNÉHO PROSTREDIA

Oleje a mazivá sú toxické produkty. Pozrite si bezpečnostné predpisy pre prevádzkové materiály v kapitole na strane "V".

	Objem [l]	Typ		
		Štandardné	Chladiareň	Potravinársky priemysel
Hydraulický systém	9	HLF 32	EQUIVIS XV32	NEVASTANE SH / SL 32
Jednotka redukčnej prevodovky	1.1	ARAL DEGOL GS 220 FUCHS RENOLIN PG 220 SHELL OMALA S4 WE 220		MOBIL SHC 150 CIBUS
Univerzálne mazivo	/	TUTELA MP02	STATERMELF EP2	MOBIL FM 222
Mazivo na reťaze	/	STRUCTOVIS EHD	STRUCTOVIS FHD	

Požiadavky na ekodizajn pre elektrické motory a pohony s variabilnými otáčkami

Všetky motory tohto priemyselného vozíka sú vyňaté z pôsobnosti nariadenia (EÚ) 2019/1781/796, pretože tieto motory nespĺňajú popis uvedený v článku 2 "Rozsah pôsobnosti", bod 1, písm. a) a z dôvodu ustanovení článku 2, ods., 2 písm. h) "Motory bezšnúrového a akumulátorového zariadenia" a článku 2, ods. 2, písm. o) "Motory určené špeciálne na pohon elektrických vozidiel".

Požiadavky na ekodizajn pre elektrické motory a pohony s variabilnými otáčkami

Všetky pohony s variabilnými otáčkami tohto priemyselného vozíka sú vyňaté z pôsobnosti nariadenia (EÚ) 2019/1781/796, pretože tieto pohony s variabilnými otáčkami nespĺňajú popis uvedený v článku 2, bod 1, písm. b) "Rozsah pôsobnosti".

A

Adresa výrobcu. I
Aktualizácia tohto návodu. 4
Autorské práva a práva na obchodné značky. 4

B

Balenie. 11
Batéria
Likvidácia. 10
Typ. 148
Bezpečnostná kontrola. 22
Bezpečnostné predpisy pre manipuláciu s nákladom. 130
Bezpečnostné prvky
Nesprávne používanie. 25
Bezpečnostné zariadenia. 23
Bezpečnosť. 0
Núdzové situácie. 123
Bočná ochrana. 75

C

Celkové rozmery. 170, 171, 187

D

Dátum vydania tohto návodu na obsluhu. . 4
Definície smerov. 79
Druhy zdvíhacích stožiarov
Jednoduchý stožiar Simplex. 73
NiHo. 73
Teleskopický. 73

E

Ergonomické rozmery. 118

F

Funkcia Optispeed. 72

I

Informačný štítok. 84

J

Jazda
Bezpečnostné predpisy. 110

K

Kombinované pákové ovládacie držadlo. . 70
Kontaktné údaje. I
Kontroly pred používaním. 116

L

Likvidácia
Batéria. 10
Súčasti. 10

M

Mazanie a čistenie zdvíhacích reťazí. . . 157

N

Nebezpečná oblasť. 111

O

Označenia. 80
Označenie zhody. 5

P

Plošina. 77
Počas práce. 99
Poistky. 158
Poloha obsluhy. 121
Používanie vozíkov v zhode s určeným účelom. 110
Predpisy týkajúce sa používania systému DLC 3. 99
Pred používaním. 116
Pred zdvíhaním záťaže musia byť vykonané kontroly. 132
Prehľad. . . . . 0 , 30
Preprava. 113
Preprava nákladu. 138
Príprava. 149
Priviazanie vozíka. 113

R

Rukoväť núdzového vypnutia. 67

S

Sériové číslo. 82
Správa údajov o výkone vozíka. 98
Správa zvyškovej kapacity. 95
Stabilita. 19

Š

Štartovanie vysokozdvižného vozíka. 99

T

Technický opis. 28
Brzdový systém. 28
Jazda. 28

Všeobecné charakteristiky. 28
Zabudované vybavenie. 29
Zdvih. 28
Typy zdvíhacích stožiarov. 73
Trojitý stožiar. 74

U

Umiestnenie štítkov. 80

V

Voliteľné vybavenie a varianty. 87
V prípade zobrazenia chybového kódu L354. 100
V prípade zobrazenia chybového kódu T526. 100
Vyhlásenie o zhode. 6
Vyhlásenie o zhode ES podľa smernice pre strojné zariadenia. 6

Z

Zaistenie vozíka. 113
Zostatkové nebezpečenstvá. 18
Zoznam náhradných dielov. 5
Zvyškové riziká. 18

STILL GmbH

45758043318 SK - 09/2022 - 01