EXV-SF Caractéristiques Techniques
Gerbeur à conducteur accompagnant et plate-forme rabattable

EXV-SF 14(i)/Li-Ion

EXV-SF 14 D/Li-Ion

EXV-SF 16(i)/Li-Ion

EXV-SF 16 D/Li-Ion

EXV-SF 20(i)

EXV-SF 20 D

Li-Ion INSIDE

first in intralogistics

EXV-SF Gerbeur à conducteur accompagnant et plate-forme rabattable
La puissance à la rencontre de l'innovation

Fiche technique établie selon les directives VDI 2198 ou 3597 et ne contenant que les caractéristiques du modèle standard.
Valeurs susceptibles de variations selon les bandages / pneumatiques, mâts, équipements aux., accessoires, etc.

Caractéristiques	1.1	Constructeur			STILL	STILL	STILL	STILL	STILL	STILL	STILL	STILL	STILL
	1.2	Modèle			**EXV-SF 14/Li-Ion**	**EXV-SF 14i/Li-Ion**	**STILL 14 D/Li-Ion**	**EXV-SF 16/Li-Ion**	**EXV-SF 16i/Li-Ion**	**STILL 16 D/Li-Ion**	**EXV-SF 20**	**EXV-SF 20i**	**EXV-SF 20 D**
	1.3	Entraînement			Batterie	Batterie	Batterie	Batterie	Batterie	Batterie	Batterie	Batterie	Batterie
	1.4	Utilisation			Conducteur accompagnant	Conducteur accompagnant	Conducteur accompagnant	Conducteur accompagnant	Conducteur accompagnant	Conducteur accompagnant	Conducteur accompagnant	Conducteur accompagnant	Conducteur accompagnant
	1.5	Capacité de charge nominale	Q	kg	1400	1400 (2000) [1]	1400/1000+1000 (2000) [1]	1600	1600 (2000) [1]	1600/1000+1000 (2000) [1]	2000	2000 (2000) [1]	2000/1000+1000 (2000) [1]
	1.6	Distance au centre de charge	c	mm	600	600	600	600	600	600	600	600	600
	1.8	Distance à la charge	x	mm	724 [2]	724 [2]/646 [2, 3]	924 [2]/846 [2, 3]	724 [2]	724 [2]/646 [2, 3]	924 [2]/846 [2, 3]	724 [2]	724 [2]/646 [2, 3]	924 [2]/846 [2, 3]
	1.9	Empattement	y	mm	1311 [4]	1311 [4]/1233 [3, 4]	1511 [4]/1433 [3, 4]	1311 [4]	1311 [4]/1233 [3, 4]	1511 [4]/1433 [3, 4]	1425	1425/1347 [3]	1625 [4]/1547 [3, 4]
Poids	2.1	Poids à vide avec batterie		kg	1258	1229	1262	1258	1229	1262	1575	1508	1536
	2.2	Charge sur essieu en charge côté moteur/côté charge		kg	1040/1619	971/1658	1215/1447	1059/1800	979/1850	1249/1613	1384/2191	1213/2295	1451/2084
	2.3	Charge sur essieu a vide côté moteur/côté charge		kg	955/304	962/268	990/273	955/304	962/268	990/273	1141/434	1096/412	1153/383
Roues/roulements	3.1	Équipement de roues			Polyuréthane	Polyuréthane	Polyuréthane	Polyuréthane	Polyuréthane	Polyuréthane	Polyuréthane	Polyuréthane	Polyuréthane
	3.2	Dimensions des bandages côté moteur		mm	Ø 230 x 90	Ø 230 x 90	Ø 230 x 90	Ø 230 x 90	Ø 230 x 90	Ø 230 x 90	Ø 230 x 90	Ø 230 x 90	Ø 230 x 90
	3.3	Dimensions des bandages côté charge		mm	Ø 85 x 85 (Ø 85 x 60) [6]	Ø 85 x 85 (Ø 85 x 60) [6]	Ø 85 x 85 (Ø 85 x 60) [6]	Ø 85 x 85 (Ø 85 x 60) [6]	Ø 85 x 85 (Ø 85 x 60) [6]	Ø 85 x 85 (Ø 85 x 60) [6]	Ø 85 x 85 (Ø 85 x 60) [6]	Ø 85 x 105 (Ø 85 x 80) [6]	Ø 85 x 105 (Ø 85 x 80) [6]
	3.4	Dimensions des galets stabilisateurs		mm	Ø 150 x 50	Ø 150 x 50	Ø 150 x 50	Ø 150 x 50	Ø 150 x 50	Ø 150 x 50	2x Ø 140 x 50	2x Ø 140 x 50	2x Ø 140 x 50
	3.5	Roues, nombre (x = motrice) côté moteur/côté charge			1x + 1/2 (1x + 1/4) [6]	1x + 1/2 (1x + 1/4) [6]	1x + 1/2 (1x + 1/4) [6]	1x + 1/2 (1x + 1/4) [6]	1x + 1/2 (1x + 1/4) [6]	1x + 1/2 (1x + 1/4) [6]	1x + 1/2 (1x + 1/4) [6]	1x + 1/2 (1x + 1/4) [6]	1x + 1/2 (1x + 1/4) [6]
	3.6	Voie côté moteur/côté charge	b_{10}/b_{11}	mm	534 // 380/500	534 // 380/500	534 // 380/500	534 // 380/500	534 // 380/500	534 // 380/500	534 // 370/470	534 // 370/470	534 // 370/470
Principales dimensions	4.2	Hauteur du mât mât replié	h_1	mm		Voir tableau des mâts			Voir tableau des mâts			Voir tableau des mâts	
	4.3	Levée libre	h_2	mm		Voir tableau des mâts			Voir tableau des mâts			Voir tableau des mâts	
	4.4	Levée	h_3	mm		Voir tableau des mâts			Voir tableau des mâts			Voir tableau des mâts	
	4.5	Hauteur du mât déployé	h_4	mm		Voir tableau des mâts			Voir tableau des mâts			Voir tableau des mâts	
	4.6	Levée initiale	h_5	mm	-	110	110	-	110	110	-	110	110
	4.9	Hauteur de la poignée du timon en position de translation min./max.	h_{14}	mm	1175/1380	1175/1380	1120/1370	1175/1380	1175/1380	1120/1370	1175/1380	1175/1380	1120/1370
	4.15	Hauteur des fourches abaissées	h_{13}	mm	86	86	86	86	86	86	86	86	86
	4.19	Longueur totale	l_1	mm	1993 [2, 4]/2401 [2, 4, 7]	1993 [2, 4]/2401 [2, 4, 7]	1993 [2, 4]/2401 [2, 4, 7]	1993 [2, 4]/2401 [2, 4, 7]	1993 [2, 4]/2401 [2, 4, 7]	1993 [2, 4]/2401 [2, 4, 7]	2108 [2]/2516 [2, 7]	2108 [2]/2516 [2, 7]	2108 [2]/2516 [2, 7]
	4.20	Longueur au talon des fourches	l_2	mm	843 [2, 4]/1251 [2, 4, 7]	843 [2, 4]/1251 [2, 4, 7]	843 [2, 4]/1251 [2, 4, 7]	843 [2, 4]/1251 [2, 4, 7]	843 [2, 4]/1251 [2, 4, 7]	843 [2, 4]/1251 [2, 4, 7]	958 [2]/1366 [2, 7]	958 [2]/1366 [2, 7]	958 [2]/1366 [2, 7]
	4.21	Largeur hors tout	b_1	mm	800	800	800	800	800	800	810	810	810
	4.22	Dimensions des bras de fourches	s/e/l	mm	55 [8]/182/1150	55 [8]/182/1150	55 [8]/182/1150	55 [8]/182/1150	55 [8]/182/1150	55 [8]/182/1150	73 [8]/210/1150	73 [8]/210/1150	61/201/1150
	4.24	Largeur du tablier de fourches	b_3	mm	780	780	780	780	780	780	780	780	780
	4.25	Largeur externe des fourches	b_5	mm	560/680	560/680	560/530	560/680	560/680	560/530	580/680-570 [8]	580/680-570 [8]	570/542
	4.32	Garde au sol à mi-empattement	m_2	mm	30	20/110 [3]	20/130 [3]	30	20/110 [3]	20/130 [3]	20	20/110 [3]	20/130 [3]
	4.34	Largeur d'allée avec palette 800 x 1200 en largeur	A_{st}	mm	2406 [4]/2795 [4, 7]	2390 [3, 4]/2777 [3, 4, 7]	2441 [3, 4]/2828 [3, 4, 7]	2406 [4]/2795 [4, 7]	2390 [3, 4]/2777 [3, 4, 7]	2441 [3, 4]/2828 [3, 4, 7]	2519 [5]/2909 [5, 7]	2503 [3, 5]/2892 [5, 7]	2554 [3]/2943 [3, 7]
	4.35	Rayon de giration	W_a	mm	1584 [4]/1973 [4, 7]	1507 [3, 4]/1894 [3, 4, 7]	1707 [3, 4]/2094 [3, 4, 7]	1584 [4]/1973 [4, 7]	1507 [3, 4]/1894 [3, 4, 7]	1707 [3, 4]/2094 [3, 4, 7]	1697 [5]/2087 [5, 7]	1620 [3]/2009 [3, 5, 7]	1820 [3]/2209 [3, 7]
Performances	5.1	Vitesse de translation avec/sans charge		km/h	4,0/4,0 6,0/6,0 8,0/10,0 [7]	4,0/4,0 6,0/6,0 8,0/10,0 [7]	4,0/4,0 6,0/6,0 7,0/10,0 [7]	4,0/4,0 6,0/6,0 8,0/10,0 [7]	4,0/4,0 6,0/6,0 8,0/10,0 [7]	4,0/4,0 6,0/6,0 7,0/10,0 [7]	4,0/4,0 6,0/6,0 8,0/10,0 [7]	4,0/4,0 6,0/6,0 8,0/10,0 [7]	4,0/4,0 6,0/6,0 7,0/10,0
	5.2	Vitesse de levée avec/sans charge		m/s	0,16/0,30	0,16/0,30	0,16/0,30	0,15/0,30	0,15/0,30	0,15/0,30	0,15/0,30	0,15/0,30	0,15/0,30
	5.3	Vitesse de descente avec/sans charge		m/s	0,40/0,35	0,40/0,35	0,40/0,35	0,40/0,35	0,40/0,35	0,40/0,35	0,31/0,31	0,31/0,31	0,31/0,31
	5.8	Max. rampe maxi kB 5 avec/sans charge		%	9,2 [9]/9,2 [9]	10,0/22,0	10,0/22,0	9,2 [9]/9,2 [9]	10,0/22,0	10,0/22,0	5,6 [9]/5,6 [9]	8,0/23,0	8,0/23,0
	5.10	Frein de service			Électromagnétique	Électromagnétique	Électromagnétique	Électromagnétique	Électromagnétique	Électromagnétique	Électromagnétique	Électromagnétique	Électromagnétique
Moteur électrique	6.1	Moteur de translation, puissance S2 = 60 min		kW	2,3	2,3	2,3	2,3	2,3	2,3	2,3	2,3	2,3
	6.2	Moteur de levage, puissance avec S3 = 15 %		kW	3,2	3,2	3,2	3,2	3,2	3,2	3,2	3,2	3,2
	6.3	Batterie normalisée DIN 43531/35/36 A, B, C, non			2PzS	2PzS	2PzS	2PzS	2PzS	2PzS	3PzS	3PzS	3PzS
	6.4	Tension batterie/capacité nominale K_5		V/Ah	24/230 Li-Ion: 24/205	24/230 Li-Ion: 24/205	24/230	24/230 Li-Ion: 24/205	24/230 Li-Ion: 24/205	24/230	24/345	24/345	24/345
	6.5	Poids batterie ±5 % (selon constructeur)		kg	212	212	212	212	212	212	288	288	288
	6.6	Consommation d'énergie (DIN EN 16796)		kWh/h	0,80	0,80	0,80	0,84	0,84	0,84	0,95	0,95	0,95
Autres	8.1	Commande de translation			Commande AC	Commande AC	Commande AC	Commande AC	Commande AC	Commande AC	Commande AC	Commande AC	Commande AC
	8.4	Pression acoustique (poste de conduite)		dB(A)	≤66	≤66	≤66	≤66	≤66	≤66	≤66	≤66	≤66

[1] Capacité de charge en levée initiale
[2] Avec mât de levage télescopique ou NiHo, (x -26 mm; l_1 et l_2 +26 mm pour mât triplex)
[3] Bras de roue relevé
[4] +75 mm à 3PzS et +150 mm à 4PzS
[5] Pour mât triplex 4,476 mm et poids de batterie 302 kg
[6] Avec roues tandem
[7] Plate-forme porteuse déployée
[8] Recommandé pour des caisses à claire-voie, mesure des fourches s = 71 mm également disponibles
[9] Pour angle de rampe à arête vive

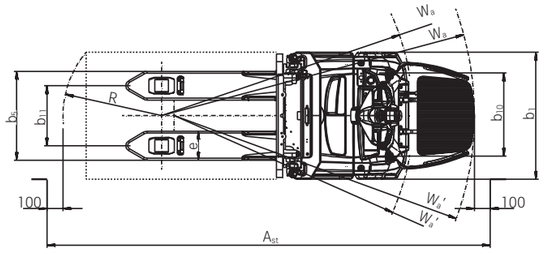

Vue de dessus

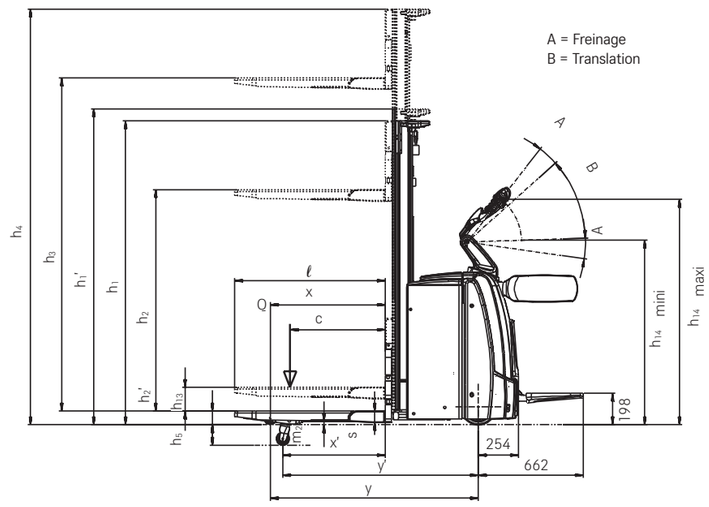

Vue latérale

EXV-SF Gerbeur à conducteur accompagnant et plate-forme rabattable
Tableaux des mâts

EXV-SF 14 - EXV-SF 14i - EXV-SF 16 - EXV-SF 16i				Télescopique						
	Hauteur du mât	h_1	mm	1415 [2]	1665 [2]	1915	2115	2365	2565	2815
	Hauteur du mât avec levée libre (h_3 = 150 mm) utilisée	h_1'	mm	1490	1740	1990	2190	2440	2640	2890
	Levée libre [1]	h_2	mm	150	150	150	150	150	150	150
	Levée	h_3	mm	1844	2344	2844	3244	3744	4144	4644
	Hauteur mât déployé	h_4	mm	2930	3430	3930	4330	4830	5230	5730

EXV-SF 14 - EXV-SF 14i - EXV-SF 16 - EXV-SF 16i				NiHo						Triplex							
	Hauteur du mât	h_1	mm	1415 [2]	1665 [2]	1915	2115	2365	2565	1665 [2]	1915	2065	2165	2265	2315	2365	2515
	Levée libre	h_2	mm	329	579	829	1029	1279	1479	579	829	979	1079	1179	1229	1279	1429
	Levée	h_3	mm	1844	2344	2844	3244	3744	4144	3516	4266	4716	5016	5316	5466	5616	6066
	Hauteur mât déployé	h_4	mm	2930	3430	3930	4330	4830	5230	4602	5352	5802	6102	6402	6552	6702	7152

[1] Avec hauteur de mât relevée h_1'
[2] Mât de levage non disponible avec coffre de batterie 2PzS et 3PzS (changement à l'aide d'une grue)

EXV-SF 20 - EXV-SF 20i				Télescopique			NiHo			Triplex		
	Hauteur du mât	h_1	mm	1915	2115	2365	1915	2115	2365	1665	1915	2065
	Hauteur du mât avec levée libre (h_3 = 150 mm) utilisée	h_1'	mm	1990	2190	2440	-	-	-	-	-	-
	Levée libre	h_2	mm	-	-	-	749	949	1199	499	749	899
	Levée libre [1]	h_2	mm	150	150	150	-	-	-	-	-	-
	Levée	h_3	mm	2684	3084	3584	2684	3084	3584	3276	4026	4476
	Hauteur mât déployé	h_4	mm	3850	4250	4750	3850	4250	4750	4442	5192	5642

[1] Avec hauteur de mât relevée h_1'

Visibilité toujours optimale : l'écran couleur avec de nombreux symboles universels affiche l'aperçu de toutes les fonctions importantes

La sécurité même dans les virages : réduction automatique de la vitesse dans les virages

Adaptation totale à l'utilisateur : la plate-forme pneumatique est suspendue et les bras latéraux sont réglables en hauteur

Grande puissance : permet le transport simultané de deux palettes non gerbables

Opérationnel à tout moment : disponibilité élevée grâce à l'option sortie latérale de la batterie

Rapidement et en toute sécurité : Le verrouillage innovant de la batterie permet un changement rapide de la batterie sans risque de coincement

Puissance max. : Lorsque la levée de mât n'est pas requise, il est possible de transporter jusqu'à 2 tonnes avec la levée initiale

Grande productivité avec une vitesse allant jusqu'à 10 km/h

EXV-SF Gerbeur à conducteur accompagnant et plate-forme rabattable
La puissance à la rencontre de l'innovation

Utilisation optimale de l'espace de stockage : densité de stockage maximale grâce à une capacité résiduelle élevée

Préserve le dos des TMS : la plate-forme porteuse pneumatique est adaptable au poids individuel du conducteur

Visibilité toujours optimale : l'écran couleur avec de nombreux symboles universels permet de visualiser de toutes les fonctions importantes

Une productivité très importante grâce aux vitesses de déplacement élevées jusqu'à de 10 km/h

Le gerbeur EXV-SF est très rapide, puissant et malin. Avec sa plate-forme déployée et ses bras latéraux de protection, il peut atteindre une vitesse de 10 km/h et déplacer des palettes pesant jusqu'à 2 000 kg. Grâce à sa capacité résiduelle importante, il peut manutentionner des charges à des hauteurs de stockage très élevées. Il est le seul gerbeur, à ce jour, équipé d'un cran couleur. Parallèlement à l'affichage d'informations tiles comme le niveau de la batterie, les différents symboles aident à l'utilisation optimale de l'appareil.

Avec son moteur puissant et ses commandes proportionnelles adaptées aux gauchers et droitiers, ses performances sont très élevées. Les options d'indicateur de capacité, le timon combi et le système de réduction automatique de la vitesse en courbe permettent de manoeuvrer dans les espaces les plus étroits, en offrant au cariste un maximum de sécurité. Enfin, la plate-forme sera un réel avantage sur de longues distances.

The 'Simply Efficient' factors: Performance attributes as a measure of economic efficiency

Simply easy

- Travail sans fatigue grâce à la direction électrique légère et précise
- Une grande précision dans les espaces réduits grâce à une commande de levée et de descente proportionnelle
- Haute disponibilité grâce à un changement de batterie facile, pouvant également être réalisé de manière latérale, en option
- Toutes les informations en un coup d'œil avec l'écran couleurs moderne et clair

Simply powerful

- Optimisation de l'espace dans l'entrepôt grâce à une capacité résiduelle et une hauteur de levage inégalées
- De l'énergie pour deux : même l'utilisation sur plusieurs équipes peut être gérée sans problèmes grâce à une capacité de batterie élevée
- Haute disponibilité grâce à une puissante batterie lithium-ion permettant des recharges d'opportunité

Simply safe

- Confort au travail et protection de la santé : la plate-forme cariste à suspensions pneumatiques avec réglage de poids personnalisé préserve le dos et les articulations
- Un œil sur tout : en option, on peut afficher la hauteur de levée en temps réel et la capacité résiduelle correspondante
- Le Curve Speed Control permet de prendre les virages de manière plus rapide et plus sûre en adaptant automatiquement la vitesse en fonction de l'angle de braquage de la direction. Distance de sécurité parfaite entre le chariot et l'opérateur ou l'opératrice grâce au timon combi en option

Simply flexible

- À chaque situation le programme de vitesse adapté : ECO, BOOST ou Blue-Q - de la productivité maximale au summum de l'efficacité
- Le mode Blue-Q permet d'économiser jusqu'à 7 % d'énergie à l'aide d'un bouton-poussoir, sans perte de rendement
- Maniable dans les espaces réduits et les allées étroites grâce à des dimensions compactes et une plateforme rabattable

Simply connected

- Gestion des chariots élévateurs sur le web, simple et transparente avec le FleetManager 4.x
- Enregistrement des différents profils de conduite pour faciliter le partage du chariot entre différents opérateurs et opératrices
- Transparence maximale et analyse de la flotte basée sur les besoins grâce au transfert de données d'utilisation complètes

EXV-SF Gerbeur à conducteur accompagnant et plate-forme rabattable
Variantes d'équipement

		EXV-SF 14	EXV-SF 14(i)/ EXV-SF 14 D	EXV-SF 16	EXV-SF 16(i)/ EXV-SF 16 D	EXV-SF 20	EXV-SF 20(i)/ EXV-SF 20 D
Généralités	Module d'affichage et de commande avec écran couleur et sélection du programme de marche	●	●	●	●	●	●
	Plate-forme porteuse escamotable à amortisseur pneumatique	●	●	●	●	●	●
	Rangements intégrés	●	●	●	●	●	●
	Capacité de charge de 2 tonnes en levée initiale avec levée de mât non utilisée	—	●	—	●	—	●
	Poignée de timon optimisée pour gauchers et droitiers	●	●	●	●	●	●
	Possibilité de réglage à deux niveaux pour une levée et une descente particulièrement précises	●	●	●	●	●	●
	Programme d'économie d'énergie Blue-Q	●	●	●	●	●	●
	Différentes longueurs de fourches	○	○/—	○	○/—	●	●/—
	Différentes longueurs de fourches pour caisse à treillis métallique	●	●	●	●	○	○
	Arceau porte-accessoire	○	○	○	○	○	○
	Préparation électrique pour terminal	○	○	○	○	○	○
	Exécution chambre froide	○	○	○	○	○	○
	Moteur asynchrone puissant pour des frais d'entretien très faibles	●	●	●	●	●	●
	Direction électrique : moteur de translation asynchrone (AC) pour un travail sans fatigue	●	●	●	●	●	●
	Technologie de clapets proportionnels pour des mouvements particulièrement précis	●	●	●	●	●	●
	Version double niveau	—	—/●	—	—/●	—	—/●
Mât de levage	Mât télescopique	○	○	○	○	○	○
	Mât NiHo	○	○	○	○	○	○
	Mât triplex	○	○	○	○	○	○
	Grille de protection intégrée au mât	●	●	●	●	●	●
	Protection transparente en polycarbonate dans le cadre de mât	○	○	○	○	○	○
	Levée initiale	—	●	—	●	—	●
	Réduction de vitesse automatique à partir de 1 500 mm de levée	—	○/—	—	○/—	—	○/—
Pneus	Roue motrice équipée en polyuréthane	●	●	●	●	●	●
	Roue motrice équipée en polyuréthane profilé	○	○	○	○	○	○
	Roue motrice équipée en caoutchouc plein	○	○	○	○	○	○
	Roue motrice équipée en caoutchouc plein profilé	○	○	○	○	○	○
	Roue motrice équipée en polyuréthane 75 shore pour une meilleure adhérence au sol	○	○	○	○	○	○
	Roue motrice équipée en caoutchouc plein couleurs naturelles	○	○	○	○	○	○
	Roues porteuses équipées en polyuréthane, simples	○	○	○	○	○	●
	Roues porteuses équipées en polyuréthane, tandem	●	●	●	●	●	—
	Composants en carter étanches aux salissures et à la poussière	●	●	●	●	●	●
	Roues porteuses simples	●	●	●	●	—	—
	Roues porteuses doubles	○	○	○	○	●	●
Sécurité	FleetManager : contrôle d'accès, détection de chocs, rapports complets	○	○	○	○	○	○
	Curve Speed Control : réduction de la vitesse dans les virages	●	●	●	●	●	●
	Timon-combi déployable pour augmenter la distance de sécurité entre le cariste et l'appareil	○	○	○	○	○	○
	Autorisation d'accès clé STILL	●	●	●	●	●	●
	Affichage de la capacité résiduelle	○	○	○	○	○	○
	Dynamic Load Control	○	○/—	○	○/—	○	○/—
	Contrôle d'accès par code PIN	○	○	○	○	○	○
	Dosseret de charge	●	●	●	●	●	●
Batterie	Compartiment pour batterie jusqu'à 250 Ah pour changement latérale de la batterie par palan	●	●	●	●	●	●
	Compartiment pour batterie jusqu'à 375 Ah pour changement latérale de la batterie par palan	○	○	○	○	○	○
	Compartiment pour batterie jusqu'à 375 Ah sortie latérale de la batterie par plate-forme à rouleaux et bâti d'échange	○	○	○	○	○	○
	STILL Li-Ion-Batterie pour 205 Ah	○	○	○	○	—	—
	STILL Li-Ion Batterie pour 410 Ah	○	○	○	○	—	—
	Compartiment pour batterie jusqu'à 500 Ah sortie latérale de la batterie par plate-forme à rouleaux et bâti d'échange	○	○	○	○	—	—
	Chargeur intégré pour changement de batterie par palan	○	○	○	○	○	○

● Standard ○ En option — Non disponible

STILL
6 Bd Michael Faraday
Serris – CEDEX 4
77716 Marne-la-Vallée
France
Tél: +33 1 64 17 40 00

info@still.fr
Pour plus d'informations, consultez le site
www.still.fr

STILL S.A.
Succursale Suisse Romande
Route de Pra de Plan 35
1618 Châtel-Saint-Denis
Suisse
Tél: +41 21 946 40 80
Fax: +41 21 946 40 92
info@still.ch
Pour plus d'informations, consultez le site
www.still.ch

STILL
Vosveld 9
2110 Wijnegem
La Belgique
Tél: +32 3 360 62 00
Fax: +32 3 326 21 42
info@still.be
Pour plus d'informations, consultez le site
www.still.be

STILL S.A. Luxembourg Branche
Zoning Industriel 11, Um Wöller
4410 Soleuvre (Sanem)
Luxembourg
Tél: +352 27 84 85 91
Fax: +352 27 84 85 92
info@still-luxembourg.lu
Pour plus d'informations, consultez le site
www.still-luxembourg.lu

STILL a la certification qualité, sécurité au travail, protection de l'environnement et gestion de l'énergie.

EXV-SF F 07/23 Sous réserve de toute modification technique. SIREN 348 937 012 RCS Meaux

first in intralogistics