EXH și EXU-H Date tehnice
Transpaleți cu operare la înălțime mică

EXH 14/Li-Ion

EXH 16/Li-Ion

EXH 18/Li-Ion

EXH 20/Li-Ion

EXH 20 Plus/Li-Ion

EXH 25/Li-Ion

EXH 30/Li-Ion

EXU-H 18

EXU-H 20/Li-Ion

Li-Ion INSIDE

IFOY winner
IFOY AWARD
warehouse truck lowlifter
of the year 2023

first in intralogistics

EXH și EXU-H Transpaleți cu operare la înălțime mică
Multifuncțional compact pentru aplicații dificile

Prezenta fișă de specificații, care se conformează directivei VDI 2198, prevede valori tehnice doar pentru echipamentul standard.
Anvelopele diferite, alte catarge, utilizarea de accesorii etc. pot avea drept rezultat alte valori.

Caracteristici	1.1	Producător				STILL	STILL	STILL	STILL	STILL	STILL	STILL	STILL	STILL
	1.2	Denumirea de model a producătorului				**EXH 14/Li-Ion**	**EXH 16/Li-Ion**	**EXH 18/Li-Ion**	**EXH 20/Li-Ion**	**EXH 20 Plus/Li-Ion**	**EXH 25/Li-Ion**	**EXH 30/Li-Ion**	**EXU-H 18**	**EXU-H 20/Li-Ion**
	1.3	Acţionare				Electrică	Electrică	Electrică	Electrică	Electrică	Electrică	Electrică	Electrică	Electrică
	1.4	Operare				Utilaj pietonal	Utilaj pietonal	Utilaj pietonal	Utilaj pietonal	Utilaj pietonal	Utilaj pietonal	Utilaj pietonal	Utilaj pietonal	Utilaj pietonal
	1.5	Capacitate/încărcare		Q	kg	1400	1600	1800	2000	2000 (2300)	2500	3000	800/1800	800/2000
	1.6	Distanţa până la centrul de greutate al sarcinii		c	mm	600	600	600	600	600	600	600	600	600
	1.8	Centrul de greutate		x	mm	893/965 [1]	893/965 [1]	893/965 [1]	893/965 [1]	893/965 [1]	975/895 [1]	975/895 [1]	950/890 [1]	950/890 [1]
	1.9	Ampatament		y	mm	1160/1232 [1]	1160/1232 [1]	1230/1302 [1]	1230/1302 [1]	1305/1377 [1]	1453/1373 [1]	1453/1373 [1]	1404/1338 [1]	1404/1338 [1]
Greutăţi	2.1	Greutate în serviciu, inclusiv bateria			kg	329	329	412	431	501	819	819	558	603
	2.2	Sarcina pe ax cu încărcătură	partea de conducere/ partea de încărcare		kg	609/1120	672/1340	718/1494	858/1643	858/1643	1428/1927	1572/2246	822/1539	937/1664
	2.3	Sarcina pe ax fără încărcătură	partea de conducere/ partea de încărcare		kg	256/73	317/95	317/95	390/111	390/111	662/157	662/157	411/145	458/145
Anvelope/șasiu	3.1	Anvelope				Poliuretan	Poliuretan	Poliuretan	Poliuretan	Poliuretan	Poliuretan	Poliuretan	Poliuretan	Poliuretan
	3.2	Dimensiunea anvelopei	partea de conducere		mm	Ø 230 x 75	Ø 230 x 75	Ø 230 x 75	Ø 230 x 75	Ø 230 x 75	Ø 230 x 90	Ø 230 x 90	Ø 230 x 75	Ø 230 x 75
	3.3	Dimensiunea anvelopei	partea de încărcare		mm	Ø 85 x 85 (85 x 80) [2]	Ø 85 x 85 (85 x 80) [2]	Ø 85 x 85 (85 x 80) [2]	Ø 85 x 85 (85 x 80) [2]	Ø 85 x 85 (85 x 80) [2]	Ø 85 x 85 (85 x 60) [2]	Ø 85 x 85 (85 x 60) [2]	Ø 85 x 90 (Ø 85 x 65) [2]	Ø 85 x 90 (Ø 85 x 65) [2]
	3.4	Dimensiunea rolei de susținere			mm	Ø 2x 125 x 40	Ø 2x 125 x 40	Ø 2x 125 x 40	Ø 2x 125 x 40	Ø 2x 125 x 40	Ø 2x 125 x 60	Ø 2x 125 x 60	2x Ø 125 x 40	2x Ø 125 x 40
	3.5	Număr de roți (x = acționate)	partea de conducere/ partea de încărcare			1x + 2/2 (1x + 2/4) [2]	1x + 2/2 (1x + 2/4) [2]	1x + 2/2 (1x + 2/4) [2]	1x + 2/2 (1x + 2/4) [2]	1x + 2/2 (1x + 2/4) [2]	1x + 2/2 (1x + 2/4) [2]	1x + 2/2 (1x + 2/4) [2]	1x + 2/4 [2]	1x + 2/4 [2]
	3.6	Ecartament	partea de conducere/ partea de încărcare	b_{10}/b_{11}	mm	482/395	482/395	482/395	482/395	482/395	502/380	502/380	482/380 (340)	482/380 (340)
Dimensiuni de bază	4.4	Ridicare		h_3	mm	125	125	125	125	125	125	125	550	550
	4.9	Înălțime timona în poziția de manevrare	min./max.	h_{14}	mm	810/1205	810/1205	810/1205	810/1205	810/1205	740/1230	740/1230	720/1240	720/1240
	4.15	Înălțime furcă, coborâtă		h_{13}	mm	86	86	86	86	86	86	86	85	85
	4.19	Lungime totală		l_1	mm	1579	1579	1649	1649	1719	1855	1855	1807	1882
	4.20	Lungimea inclusiv tălpile furcilor		l_2	mm	429	429	499	499	569	705 [5]	705 [5]	617	692
	4.21	Lăţime totală		b_1/b_2	mm	720	720	720	720	720	720	720	720	720
	4.22	Dimensiuni furcă	DIN ISO 2331	s/e/l	mm	55/165/1150	55/165/1150	55/165/1150	55/165/1150	55/165/1150	55/165/1150	55/165/1150	50/180/1190	50/180/1190
	4.25	Lăţime de gabarit a furcii		b_5	mm	520/540/560/680	520/540/560/680	520/540/560/680	520/540/560/680	520/540/560/680	520/560/680	520/560/680	560 (520)	560 (520)
	4.32	Garda la sol, centrul distanţei dintre axe		m_2	mm	32/157	32/157	32/157	32/157	32/157	30	30	20/145	20/145
	4.34.1	Lăţimea culoarului de lucru cu palet 1000 x 1200 transversal		A_{st}	mm	2174/2238 [1]	2174/2238 [1, 3]	2247/2311 [1, 4]	2247/2311 [1, 4]	2319/2383 [1]	2514/2481 [1, 5]	2514/2481 [1, 5]	2405/2374 [1]	2408/2449 [1]
	4.34.2	Lăţimea culoarului de lucru cu palet 800 x 1200 longitudinal		A_{st}	mm	2069/2101 [1]	2069/2101 [1, 3]	2142/2174 [1, 4]	2142/2174 [1, 4]	2211/2246 [1]	2424/2399 [1, 5]	2424/2399 [1, 5]	2317/2292 [1]	2392/2367 [1]
	4.35	Rază de virare		W_a	mm	1365/1437 [1]	1365/1437 [1, 3]	1438/1510 [1, 4]	1438/1510 [1, 4]	1510/1582 [1]	1765/1695 [1, 5]	1765/1695 [1, 5]	1645/1585 [1]	1720/1660 [1]
Date de performanță	5.1	Viteza de conducere	cu/fără încărcătură		km/h	6/6	6/6	6/6	6/6	6/6	6/6	6/6	6/6	6/6
	5.2	Viteză de ridicare	cu/fără încărcătură		m/s	0,035/0,047	0,035/0,046	0,031/0,046	0,033/0,042	0,026/0,042	0,028/0,036	0,026/0,036	0,115/0,184	0,115/0,184
	5.3	Viteză de coborâre	cu/fără încărcătură		m/s	0,064/0,027	0,07/0,028	0,073/0,028	0,069/0,035	0,06/0,035	0,066/0,072	0,065/0,072	0,326/0,130	0,326/0,130
	5.8	Gradabilitate max. kB 5	cu/fără încărcătură		%	13/20	10/20	9/20	9/20	9/20	12/20	10/20	12/24	10/24
	5.9	Viteza de accelerare (până la 10 m)	cu/fără încărcătură		s	7,0/6,6	7,1/6,6	6,9/6,4	7,1/6,4	7,1/6,4	7,4/6,56	7,7/6,56	8,45/7,10	8,45/7,10
	5.10	Frână de serviciu				Electromagnetică	Electromagnetică	Electromagnetică	Electromagnetică	Electromagnetică	Electromagnetică	Electromagnetică	Electromagnetică	Electromagnetică
Motor electric	6.1	Puterea motorului de deplasare S2 = 60 min			kW	1,1	1,1	1,3	1,3	1,3	1,5	1,5	1,2	1,2
	6.2	Motor de ridicare, putere nominală la S3 15%			kW	1,0	1,0	1,0	1,2	1,2	1,5	1,5	1,2	1,2
	6.3	Baterie conform DIN 43531/35/36 A, B, C, nu				Li-Ion	Li-Ion	Standard British	Standard British	2PzS	2PzS	2PzS	Standard British	2PzS
	6.4	Tensiune baterie/capacitate nominală K_5			V/Ah	24/62 sau 125	24/62 sau 125	24/150	24/150	24/250	24/250	24/250	24/150	24/250
	6.5	Greutate baterie (în funcție de producător ±5%)			kg	22	22	140	140	210	290	290	144	191
	6.6	Consum de energie conform ciclului VDI			kWh/h	0,272	0,272	0,259	0,3	0,3	0,48	0,57	0,38	0,38
Diverse	8.1	Comanda transmisiei				Comandă AC	Comandă AC	Comandă AC	Comandă AC	Comandă AC	Comandă AC	Comandă AC	Comandă AC	Comandă AC
	8.4	Nivelul de zgomot (la urechea operatorului)			dB(A)	57	63	63	63	63	60	60	62	62

[1] Ridicare inițial ridicat/coborât
[2] Role pentru frucă în tandem
[3] +73 mm cu baterie Standard British, +142 mm cu baterie 2PzS
[4] +69 mm cu bateria 2PzS
[5] +75 mm cu bateria 3PzS; +150 mm cu bateria 4PzS

Platformă de operare opțională (pietonală/în picioare)

1.2	Denumirea de model a producătorului					**EXU 20 S**	**EXU 22 S**
1.4	Operare					În picioare	În picioare
2.1	Greutate în serviciu, inclusiv bateria				kg	610	659
2.2	Sarcina pe ax cu încărcătură	partea de conducere/partea de încărcare			kg	896/1689	934/1851
2.3	Sarcina pe ax fără încărcătură	partea de conducere/partea de încărcare			kg	384/104	384/104
4.9	Înălțime timona în poziția de manevrare	min./max.	h_{14}		mm	740/1250	740/1250
4.19	Lungime totală	pietonal/operare în picioare	l_1		mm	1890/2270 [1]	1980/2360 [1]
4.20	Lungimea inclusiv tălpile furcilor	pietonal/operare în picioare	l_2		mm	740/1140 [1]	830/1210 [1]
4.34.1	Lăţimea culoarului de lucru cu palet 1000 x 1200 transversal	pietonal/operare în picioare	A_{st}		mm	1987 [1]/2162	2078 [1]/2253
4.34.2	Lăţimea culoarului de lucru cu palet 800 x 1200 longitudinal	pietonal/operare în picioare	A_{st}		mm	2037 [1]/2212	2128 [1]/2303
4.35	Rază de viraj/lift inițial coborât	pietonal/operare în picioare	W_a		mm	1600 [1]/1775	1690 [1]/1865
	Rază de viraj/lift inițial ridicat	pietonal/operare în picioare	W_a		mm	1520/1695 [1]	1610/1785 [1]
5.1	Viteza de conducere	cu/fără încărcătură			km/h	6/6	6/6

[1] Cursa inițială ridicată

A = Frânare
B = Deplasare

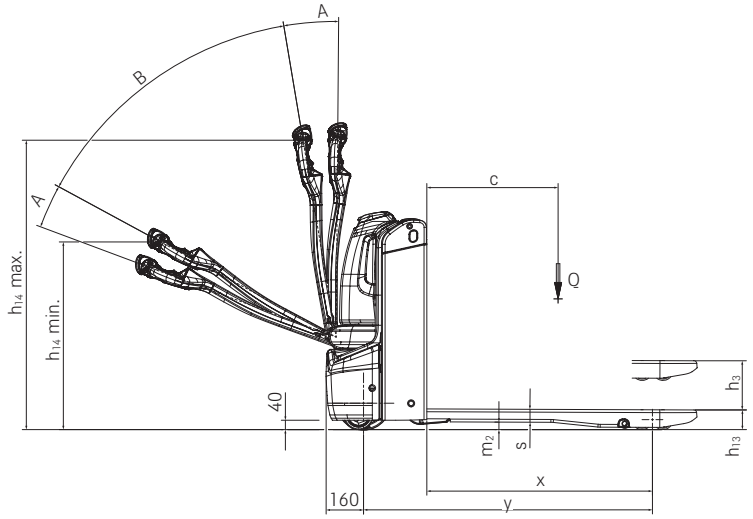

Vedere laterală EXH 14-20 Plus

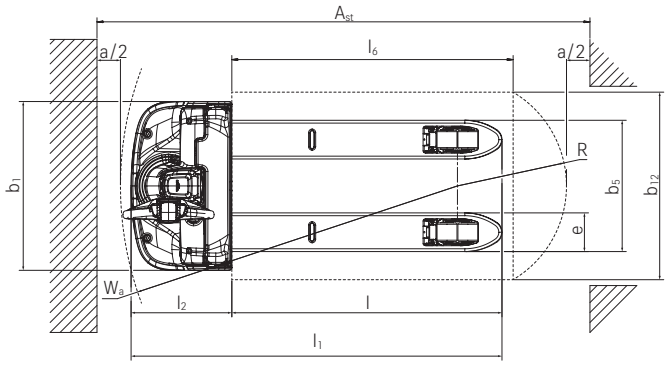

Vedere de sus EXH 14-20 Plus

A = Frânare
B = Deplasare

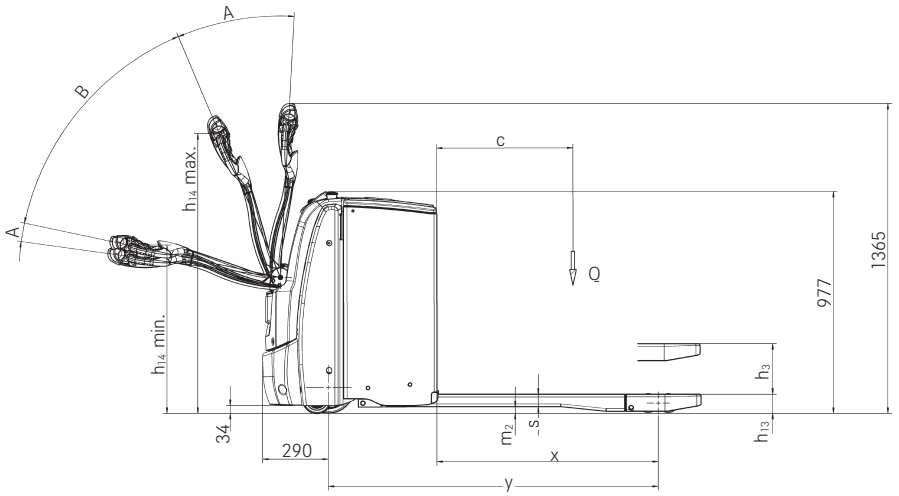

Vedere laterală EXH 25/30

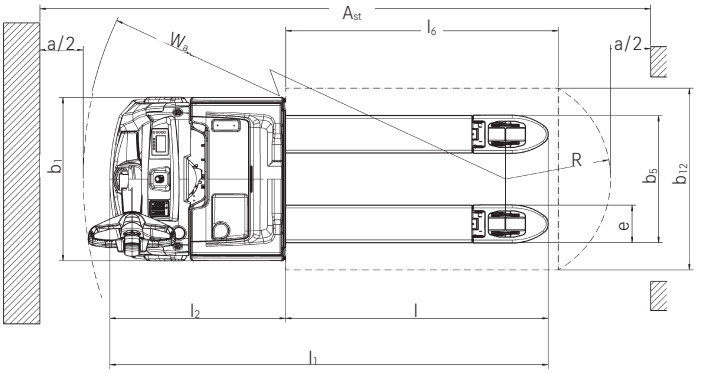

Vedere de sus EXH 25/30

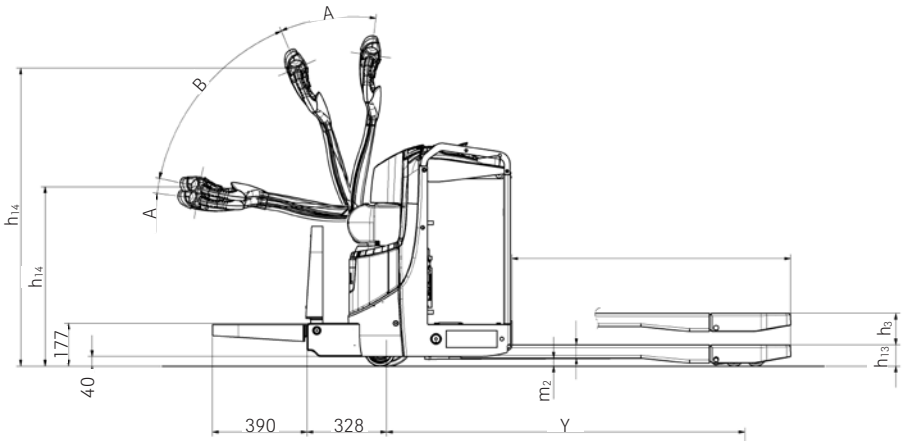

Vedere laterală EXU S cu platformă de operare opțională

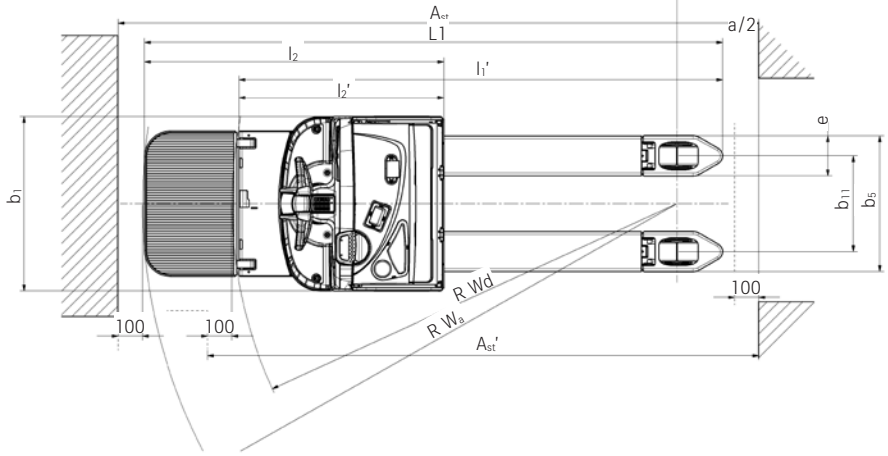

Vedere de sus EXU S cu platformă de operare opțională

EXH 14-20 Plus Transpalet cu operare la mică înălțime
Imagini de detaliu

Indiferent dacă sunteți dreptaci sau stângaci: datorită designului său ergonomic unic, timona de pe EXH impresionează prin operarea intuitivă cu o singură mână

Manevrabil și compact, cu o baterie Li-Ion integrată, făcându-l ideal pentru utilizarea pe culoarul îngust sau în mașini

O privire rapidă asupra afișajului LED sau tactil este tot ce este nevoie pentru a avea la îndemână toate informațiile relevante despre echipament

Lucrați în siguranță chiar și în spații înguste datorită comutatorului de târâre – instalat standard

Dacă selectați încărcătorul încorporat opțional, puteți încărca oricând și oriunde aveți nevoie

Opțiunea de încărcare rapidă pentru bateriile Li-Ion face încărcarea și mai rapidă și mai ușoară

Siguranță garantată pentru picioare: opritorul activ de picior oprește și inversează automat transpaleta la contactul cu picioarele

Cu role de ghidare triple, EXH traversează obstacolele cu ușurință și alunecă lin pe podea

Funcționare fără oboseală datorită ridicării suplimentare de la EXU-H

Funcția de ridicare automată oferă o ergonomie perfectă prin ridicarea sau coborârea automată a furcilor

Performanță de top datorită capacității de încărcare de până la 3.000 kg

Manevrabilitate maximă datorită unității electrice de direcție

Disponibil întotdeauna cu tehnologia Li-Ion și capacitatea bateriei de până la 500 Ah

Siguranță maximă la încărcarea și descărcarea camioanelor datorită STILL Safety Light și luminilor de lucru

EXH și EXU-H Transpaleți cu operare la înălțime mică
Multifuncțional compact pentru aplicații dificile

Operare intuitivă cu o singură mână, fie că este stânga sau dreapta, indiferent cât de mari sau mici sunt mâinile tale - totul datorită ergonomiei unice a timonei

Vizualizați toate informațiile relevante dintr-o privire, datorită afișajului LED sau tactil integrat în capul timonei

Manevrați cu ușurință: dimensiunile compacte permit o manipulare precisă și sigură a încărcăturii chiar și în cele mai mici spații

Gata de utilizare în orice moment: accesul la încărcare rapidă cu bateria Li-Ion și încărcătorul încorporat opțional fac încărcarea descentralizată mai rapidă și mai ușoară decât oricând

EXH 14-20 Plus

Transportul orizontal oricând și oriunde - o joacă de copii cu transpaleta cu ridicare joasă EXH 14-20 Plus, un ajutor agil pentru depozit care face totul mult mai ușor. Începând cu ergonomia unică a timonei: poziționarea elementelor de comandă a fost gândită îndelung. Acestea permit operarea intuitivă cu o singură mână pentru toți operatorii, indiferent de mărimea mâinii și indiferent dacă este cea dreaptă sau cea stângă. În același timp, afișajul cu LED sau tactil de pe capul timonei permite operatorului să țină sub observație toate informațiile relevante despre echipament. Doriți să puteți manevra transpaleta cu ușurință și în siguranță în orice moment? Nicio problemă cu OptiSpeed. Funcția inteligentă ajustează automat viteza echipamentului la unghiul de înclinare a timonei. Acest lucru înseamnă că sunteți la fel de sigur în manipularea încărcăturilor la viteză maximă, în timpul transportului orizontal, ca și atunci când conduceți și frânați cu atenție pe culoarele înguste sau pe suprafețele de vânzare aglomerate. În acest caz, transpaleta își arată cu adevărat utilitatea și datorită dimensiunilor sale compacte. Fie că lucrați pe culoarele înguste sau manevrați în TIR-uri, aceasta face față cu brio. Cu astfel de caracteristici, EXH 14-20 Plus este perfectă nu doar pentru aplicațiile de transport orizontal în supermarketuri, producție și logistică, ci și pentru utilizarea în HGV-uri. Pe scurt: oriunde este utilizat, transpaleta cu înălțime redusă face viața mai ușoară.

Versatil: transport eficient de mărfuri și ridicare ergonomică a comenzilor cu un singur echipament

Funcția opțională de ridicare automată ridică și coboară automat sarcina la înălțimea optimă de lucru

Siguranță și precizie în orice moment cu OptiSpeed - caracteristica inteligentă ajustează automat viteza echipamentului la unghiul timonei

EXU-H

EXU-H 18/20 arată cât de versatilă și ușoară poate fi utilizarea unei transpalete cu ridicare joasă. Nu numai că garantează transportul orizontal eficient și sigur al încărcăturilor de până la două tone, dar poate fi utilizat și ca ajutor inteligent pentru pregătirea comenzilor sau ca banc de lucru pentru mărfuri cu o greutate de până la 800 kg. EXU-H 18/20 acoperă cu adevărat o gamă extrem de largă de aplicații. Acest lucru este posibil datorită elevatorului pentru pregătirea comenzilor instalat suplimentar (disponibil opțional cu funcție de ridicare automată). Cu ajutorul funcției de ridicare a furcilor, acest ajutor de magazie compact și calificat ridică mărfurile la o înălțime de lucru ergonomică de până la 760 mm. Și cea mai bună parte a funcției de ridicare automată? Un senzor detectează marginea superioară a mărfurilor încărcate. Dacă mărfurile sunt descărcate sau adăugate, transpaleta ridică sau coboară automat liftul de preluare a comenzilor, astfel încât acesta se află întotdeauna la înălțimea optimă de lucru - protejând spatele operatorului și facilitând munca. EXU-H 18/20 este impresionant și ca transpaleta compactă cu ridicare joasă. Fie că transportă mărfuri de la depozit la magazinul unui supermarket, fie că aduce materii prime din depozit la posturile de lucru din producție: transpaleta cu ridicare joasă este ușor și precis de operat în orice situație. Este agilă și manevrabilă și asigură o manipulare sigură a încărcăturii în orice moment. De exemplu, transpaleta își adaptează automat viteza la unghiul de înclinare al timonei, datorită OptiSpeed. Dacă acesta este înclinată chiar și doar puțin, transpaleta cu ridicare joasă începe să se deplaseze ușor. Dacă operatorul se îndepărtează și accelerează, echipamentul preia și el ritmul.

Cea mai mare eficiență datorită unei capacități de ridicare de până la 3.000 kg

Cea mai bună manevrabilitate și ergonomie datorită direcției electrice și timonei OptiSpeed

Întotdeauna disponibil datorită tehnologiei Li-Ion și a capacităților bateriei de până la 500 Ah

EXH 25/30

Niciodată transportul încărcăturilor de până la 3.000 kg nu a fost atât de ușor și ergonomic în același timp ca în cazul EXH. Încărcăturile pot fi transportate cu ușurință și precizie la destinație datorită unității de direcție electrică. EXH este ideal pentru transportul orizontal al încărcăturilor grele sau pentru încărcarea și descărcarea camioanelor. Datorită roților de sprijin special suspendate, EXH se poate deplasa fără probleme peste rampe și terenuri denivelate. Programul de conducere BOOST asigură o eficiență maximă a rulajului. Doriți să economisiți energie prin simpla apăsare a unui buton? Nici o problemă. EXH este echipat cu un program de conducere ECO, precum și cu modul Blue-Q pentru performanță maximă, asociată cu eficiență energetică simultană. Cu ajutorul afișajului color aveți în permanență la vedere toate informațiile importante: starea bateriei, orele de funcționare și ora. EXH este gata de utilizare 24 de ore din 24, deoarece tehnologia Li-Ion permite încărcarea rapidă, precum și încărcarea intermediară. În plus, capacitatea maximă a bateriei de până la 500 Ah și schimbarea laterală a bateriei garantează disponibilitatea maximă a EXH, chiar și în cazul funcționării în mai multe schimburi.

EXH 25/30

Simply easy

- Conducere sigură în sus și în jos pe rampe cu tracțiune optimă datorită rolelor de susținere prevăzute cu arcuri
- Manevrabilitate precisă, chiar și în cele mai mici spații: dimensiuni compacte datorită bateriei Li-Ion integrate în EXH 14-20 Plus
- Cea mai bună vizibilitate pentru o operare precisă: vedere clară a vârfurilor furcilor și a timonei montate central
- Operarea cu o singură mână înseamnă că atât utilizatorii stângaci, cât și cei dreptaci pot opera intuitiv toate funcțiile de conducere, ridicare și coborâre
- Transpaletele EXH 14-20 Plus sunt ușor de poziționat pentru ridicarea laterală a paleților, datorită marcării inteligente a furcilor

Simply powerful

- Manipulare rapidă a mărfurilor datorită capacității de ridicare de până la 3.000 kg cu EXH 30
- Întotdeauna gata să își facă treaba: motor electric și motor de direcție puternic, fiabil și cu întreținere redusă
- Practic fără întreruperi: capacitate a bateriei de până la 500 Ah (la EXH 25/30) cu schimbare laterală a bateriei sau încărcare intermediară a bateriei Li-Ion
- Programul de conducere potrivit pentru fiecare situație: rotație maximă sau eficiență maximă - ECO, BOOST și Blue-Q

Simply safe

- Facilitează munca: timonă ergonomică și ușor de utilizat
- Protecție eficientă pentru picioare: cadrul echipamentului are înălțime redusă
- Sigur, dar rapid în orice moment: OptiSpeed adaptează automat viteza la unghiul de înclinare a timonei
- Rămâne pe traseu în fiecare curbă: Curve Speed Control adaptează automat viteza la unghiul de bracare în viraje
- Manevrabilitate sigură în spații restrânse datorită poziției verticale a timonei
- Siguranță maximă în spații înguste cu protecția activă opțională pentru protecția picioarelor pe EXH 14-20 Plus

Simply flexible

- Încărcare flexibilă și descentralizată cu încărcătorul încorporat opțional
- Schimbarea bateriei facilitată: opțiunea de schimbare laterală a bateriei pentru o disponibilitate excelentă, cu siguranță maximă
- Disponibilitate optimă, adaptată la cerințele dvs. specifice: selecție de diferite tehnologii și capacități de baterii
- Dacă este necesar sau se dorește un echipament suplimentar pentru a ușura munca (de exemplu, scanner), acesta poate fi atașat simplu și sigur la suportul pentru accesorii opțional pentru o accesibilitate ușoară

Simply connected

- Toate informațiile relevante sunt disponibile dintr-o singură privire datorită afișajului poziționat inteligent
- Toate informațiile importante despre echipament se află în câmpul vizual al operatorului datorită afișajului integrat în timona transpaletei EXH 14-20 Plus
- Autorizații de acces individuale datorită diferitelor opțiuni de control al accesului
- Toate datele flotei pot fi vizualizate și analizate în timp real cu ajutorul FleetManager 4.x

EXH și EXU-H Transpaleți cu operare la înălțime mică
Variante de echipare

		EXH 14	EXH 16	EXH 18	EXH 20	EXH 20 Plus	EXH 25	EXH 30	EXU-H 18	EXU-H 20
Generalităţi	3 programe de operare: ECO, BOOST și Blue-Q	●	●	●	●	●	●	●	—	—
	Timonă ergonomică, care permite operarea cu o singură mână pentru utilizatorii stângaci și dreptaci	●	●	●	●	●	●	●	●	●
	Sistem de direcție electric	—	—	—	—	—	●	●	—	—
	Acționare cu întreținere redusă	●	●	●	●	●	●	●	●	●
	Funcția de ridicare automată: ridicarea și coborârea automată a încărcăturii la o înălțime ergonomică	—	—	—	—	—	—	—	○	○
	Diferite lungimi ale furcii	○	○	○	○	○	○	○	○	○
	Variantă pentru depozite frigorifice	○	○	○	○	○	○	○	○	○
	Afișaj tactil opțional integrat în timonă	○	○	○	○	○	—	—	—	—
Anvelope	Anvelope roţi motrice, poliuretan	●	●	●	●	●	●	●	●	●
	Anvelope roţi motrice, poliuretan, profilate	○	○	○	○	○	○	○	○	○
	Anvelope roți motrice, poliuretan, moi	○	○	○	○	○	—	—	○	○
	Anvelope roți motrice, poliuretan, moi, culoare naturală	—	—	—	—	—	○	○	—	—
	Anvelope roți motrice, poliuretan, moi, profilate	○	○	○	○	○	—	—	○	○
	Anvelope roţi motrice, cauciuc solid	—	—	—	—	—	○	○	—	—
	Anvelope roți motrice, cauciuc solid, profilate	—	—	—	—	—	○	○	—	—
	Anvelope role de încărcare, poliuretan, simple	●	●	●	●	●	●	●	●	●
	Anvelope role de încărcare, poliuretan, duble	○	○	○	○	○	○	○	○	○
	Anvelope role de încărcare, poliuretan, cu opțiunea de ridicare	○	○	○	○	○	○	○	○	○
	Anvelope role de încărcare, poliuretan, cu opțiunea de ridicare	○	○	○	○	○	○	○	○	○
Siguranţă	OptiSpeed: controlează viteza în funcție de unghiul timonei	●	●	●	●	●	●	●	●	●
	Funcție de târâre și ridicare/coborâre cu timonă verticală	●	●	●	●	●	○	○	○	○
	FleetManager: autorizare acces, detectare șocuri, rapoarte	○	○	○	○	○	○	○	○	○
	Acces cu cod PIN	○	○	○	○	○	○	○	○	○
	Suport pentru accesorii la capătul de încărcare	○	○	○	○	○	○	○	○	○
	Grilaj de protecție a încărcăturii	○	○	○	○	○	○	○	○	○
	Lumini de lucru, capăt de încărcare	○	○	○	○	○	○	○	—	—
	STILL Safety Light, capăt încărcare	○	○	○	○	○	○	○	—	—
	Protecție activă pentru picioare: echipamentul se oprește și inversează direcția automat în caz de impact	○	○	○	○	○	—	—	—	—
Sistem de baterii	Baterie Li-Ion integrată	●	○	—	—	—	—	—	—	—
	Compartiment baterie pentru baterie de 134–150 Ah, pentru schimbarea bateriilor cu o macara	●	●	—	—	—	—	—	●	—
	Compartiment pentru baterii de 200-250 Ah, pentru schimbarea bateriilor cu o macara sau cu un sistem lateral de schimbare a bateriilor	—	○	○	○	○	○	○	○	○
	Compartiment pentru baterie de 300-375 Ah, pentru schimbarea bateriilor cu o macara	—	—	—	○	○	○	○	—	—
	Compartiment baterie pentru baterie de 400-500 Ah, pentru schimbarea bateriilor cu macara sau cu sistem lateral de schimbare a bateriei	—	—	—	—	—	○	○	—	—
	Încărcător încorporat de 35 Ah pentru baterii plumb-acid/gel/Li-Ion	○	○	○	○	○	○	○	○	○
	Baterie STILL Li-Ion 1,5/1,8 kWh	●	○	—	—	—	—	—	—	—
	Baterie STILL Li-Ion 3/3,6 kWh	○	○	—	—	—	—	—	—	—
	Baterie STILL Li-Ion 6/7,1 kWh	○	○	○	○	○	○	○	○	○
	Baterie STILL Li-ion de 9/10,7 sau 12/14,3 kWh	—	—	—	—	—	○	○	—	—

● Standard ○ Opţional — Nu este disponibil

STILL Material Handling Romania S.R.L.

Str. Virginia, nr. 2

Comuna Dragomiresti Vale

Sat Dragomiresti Deal

077096 Judet Ilfov

Informații: +40 372 220 956 (info@still.ro)

Vânzări: +40 372 220 934 (sales@still.ro)

Service: +40 372 220 951 (service@still.ro)

Mai multe informaţii găsiţi la

www.still.ro

STILL este certificată în următoarele domenii: managementul calității, siguranța la locul de muncă protecția mediului și managementul energiei.

EXH/EXU-H RO 07/23 Sub rezerva modificărilor tehnice.

first in intralogistics