Původní návod k používání

Vychystávací vozíky a tahače

OPX 20/25
OPX 20/25 PLUS
OPX-L 12/16/20
OPX-L 20 S
OPX-D 20
LTX 50
LTX FF 05/10
LTX-T 06
OXV 07/08/10

0089 0615 0617 1075 1076 1077
1078 1079 1080 1081 1082 1084
1085 1086 1087 1088

first in intralogistics

45878043472 CS - 11/2021 - 12

Adresa výrobce a kontaktní údaje ▷

STILL GmbH
Berzeliusstraße 10
22113 Hamburg, Německo
Tel.: +49 (0) 40 7339-0
Fax: +49 (0) 40 7339-1622
E-mail: info@still.de
Webová stránka: http://www.still.de

Pravidla pro provozovatele průmyslových vozíků

Kromě tohoto návodu k obsluze je také k dispozici kodex obsahující dodatečné informace pro provozovatele průmyslových vozíků.

Tato příručka poskytuje informace pro provoz průmyslových vozíků:

- informace o výběru vhodného průmyslového vozíku pro určitou oblast použití,
- předpoklady pro bezpečný provoz průmyslových vozíků,
- informace týkající se použití průmyslových vozíků,
- údaje o přepravě, počátečním uvedení do provozu a skladování průmyslových vozíků,

internetové adresy a QR kód. ▷

Na informace se můžete kdykoli podívat po vložení odkazu **https://m.still.de/vdma** do webového prohlížeče nebo naskenováním kódu QR.

1 Úvod

Data vidlicového vysokozdvižného vozíku 2

Obecné informace 2

Jak používat příručku 2

Datum úprav a poslední aktualizace tohoto návodu 4

Autorská práva a ochranné známky 4

Dodávka vidlicového vysokozdvižného vozíku a dokumentace 4

Seznam náhradních dílů 5

Značka potvrzující shodu 5

Prohlášení, které odráží obsah prohlášení o shodě 6

Technický servis a náhradní díly 7

Typ použití 7

Provozní podmínky 8

Úpravy vidlicového vysokozdvižného vozíku 8

Přídavné vybavení 9

Povinnosti uživatele 9

Ochrana životního prostředí 10

Likvidace součástí a baterií 10

Obaly 11

2 Bezpečnost

Bezpečnostní pokyny 14

Obecné bezpečnostní předpisy 14

Požadavky na povrch 14

Spojovací kabely baterie 15

Externí elektrické kontakty 15

Požadavky na oblast pro nabíjení trakční baterie 15

Bezpečnostní předpisy pro použití vidlicového vysokozdvižného vozíku 15

Bezpečnostní pokyny týkající se provozních látek 16

Doprovodné riziko 18

Doprovodná nebezpečí, doprovodná rizika 18

Elektromagnetické záření 19

Neionizující záření 20

Hlučnost 20

Elektrostatický náboj 20

Vibrace. 21

Bezpečnostní kontroly 22
Pravidelná bezpečnostní prohlídka vozíku 22

Bezpečnostní zařízení 23
Poškození, závady a nesprávné použití bezpečnostních zařízení 23

3 Přehled

Přehled různých modelů 26

Celkový přehled řady OPX 32

Celkový přehled modelu LTX50. 34

Obecný přehled LTX-T 35

Obecný přehled LTX-FF 37

Označení 39
Štítky a identifikační tabulky 39
Umístění štítků OPX 20/25 a OPX 20/25 PLUS 39
Umístění štítků na modelu OPX-L (12/16/20S) 39
Umístění štítků na modelech OPX-L20 a OPX-D20 39
Umístění štítků na modelu LTX50 39
Umístění štítků LTX-T 39
Umístění štítků LTX-FF 39
Umístění štítků (OXV 07 – OXV 10) 39
Umístění štítků OXV 08 39
Štítek s označením jmenovité hodnoty 56
Štítek s označením konkrétní jmenovité hodnoty pro modely: LTX a LTX-T. 56
Štítek s označením konkrétní jmenovité hodnoty pro model: LTX-FF 56
Sériové číslo 59
Na rámu je vyraženo sériové číslo vozíku. 60
Štítek s nosností pro OPX-L (12/16/20S) 61
Štítek s nosností pro OPX-L20 63
Štítky s nosností pro OPX-D 20. 65
Štítek s uvedenou nosností LTX-T 67
Štítek s uvedenou nosností LTX-FF 67
Štítek s uvedenou nosností (OXV) 69
Štítek s označením nosnosti pro tahače (LTX50, LTX-FF, LTX-T) s předním spojovacím zařízením. 56
Štítek s označením nosnosti pro tahače (LTX50, LTX-FF, LTX-T) se zadním spojovacím zařízením. 56

Přístroje a ovládací prvky 72
Comandi volante - Parte 1 72
Ovládací prvky na volantu – část 2 74
Ovládací prvky na volantu – část 3 76
Ovládací prvky na opěradle sedadla 79
Definice směrů 81

Zdvih 82
Typy zvedacích stožárů (pokud je k dispozici) 82

Doplňkové vybavení a varianty 83
Seznam doplňkového vybavení a variant 83
Elektrická zásuvka pro zapalovač cigaret umístěného na palubní desce (doplňkové vybavení) 84
Držák pro montáž příslušenství s datovou zásuvkou (doplňkové vybavení) 85
Zadní úložný prostor (doplňkové vybavení) 87
Elektrická zásuvka pro osvětlení přívěsu (doplňkové vybavení) 88
Sistemi di illuminazione 89
Lithium-iontová baterie (Li-Ion) 92
Funkce FleetManager (doplňkové vybavení) 93
Vyklápěcí schůdek (doplňkové vybavení) 94
Zamykání spouštění vidlice nebo obkročných ramen během jízdy (doplňkové vybavení) 94
Dioda LED ukazatele hladiny elektrolytu v baterii (doplňkové vybaven) 95
Kabina (doplňkové vybavení) 96
Páka zámku konkurenční baterie (doplňkové vybavení) 98

4 Použití

Povolené a bezpečné použití 102
Stanovený účel použití vozíků 102
Bezpečnostní pokyny pro používání vozíku 102
Vychystávací vozíky: Popis stanoveného účelu používání 106
Použití vidlicového vysokozdvižného vozíku v chlazených skladech 107

Přeprava a zvedání vozíku 108
Přeprava vozíku 108
Klimatické podmínky převozu a uskladnění vozíku 108
Nakládání a vykládání vozíku 109
Nakládání a vykládání vozíku – specifické doplňující pokyny pro model LTX-FF 110

Zajíždění 110

Správný postup pro použití vozíku 111

Kontroly a kroky před uvedením do provozu 112
Seznam kontrol před použitím 112
Kontrola a doplnění nádržky ostřikovače (přítomno výhradně u verze s kabinou) 114

Ergonomické rozměry 115

Nastavení volitelného sedadla řidiče 116
Bezpečnostní pokyny pro nastavení sedadla řidiče (popsané v následujících odstavcích) 116
Výškově nastavitelný volant (doplňkové vybavení) 117
Výškově nastavitelné opěradlo sedadla STANDARD (doplňkové vybavení) 118
Výškově nastavitelné opěradlo sedadla SLIM (doplňkové vybavení) 119
Sklápěcí sedadlo (doplňkové vybavení) 120
Nastavení odpružené plošiny obsluhy (doplňkové vybavení) 122

Nastupování a vystupování z vozíku 123

Režimy jízdy a polohy 124
Režimy jízdy a polohy 124
Řízení s obsluhou na vozíku 125
Poloha obsluhy a režim jízdy s obsluhou na zemi vedle vozíku: pomocí ovládacích prvků na opěradle sedadla (doplňková funkce) 127
Jízda za použití ovládacích prvků na volantu (volitelná funkce) s obsluhou na zemi vedle vozíku 129

Zastavení vozíku v NOUZOVÝCH SITUACÍCH 132

Zapnutí/vypnutí systémů 133
Seznam zapínacích/vypínacích systémů 133
Klíček pro zapnutí/vypnutí 134
Numerická klávesnice – startování pomocí kódu PIN (doplňkové vybavení) 135

Jízda 137
Jízda vozíku 137
Brzdové systémy vozíku 138
Změna směru jízdy 140
Omezení rychlosti 141
Řízení 143
Parkování a zastavení vozíku 145

Mobilní plošina 146
Všeobecná opatření pro použití mobilní plošiny (pokud je k dispozici) 146
(OPX20/25) (OPX 20/25 PLUS): Používání mobilní platformy (je-li součástí výbavy) . . 147
(OPX-L12 / L16 / L20 / L20S) (OPX-D20): Používání mobilní platformy (je-li součástí výbavy) 149
OXV: Použití mobilní plošiny (pokud je k dispozici) 151

Posunutí břemene 153
Bezpečnostní předpisy pro manipulaci s břemeny 153
Kontroly, které je potřeba provést před zvedáním břemena 154
Použití ovládacích prvků vidlice na opěradle sedadla (pokud jsou k dispozici) 155
Použití dalších ovládacích prvků vidlice (pouze pro model LTX FF) 158

Naložení břemena 161
Uchopování palet. 161
Převoz břemene na vidlici 162
Položení břemene na podlahu. 163
Jízda na svazích 164
Na opěradlo zavěste hák pro vertikální zavěšení palet (doplňkové vybavení) 166

Manipulace s přívěsy 168
Tažení přívěsů. 168
Použití přívěsu. 170
Připojení přívěsu 171
Jednopolohové nebo vícepolohové tažné spojovací zařízení 172
Automaticky uzavíratelný tažný hák 174
Nakládání přívěsů 176
Použití verze se zadní ložnou plochou LTX-T. 178

LiftRunner (volitelné) 181
Úvod do systému LiftRunner (je-li součástí výbavy) 181
Hydraulicky ovládaný systém LiftRunner (je-li součástí výbavy). 181
Elektricky ovládaný systém LiftRunner (je-li součástí výbavy) 181

Dobíjení baterie 186
Přístup k baterii u vozíků BEZ mobilní platformy. 186
Přístup k baterii u vozíků s mobilním plošinou (doplňkové vybavení). 186
Nabíjení olověné baterie 188
Dobíjení baterie pomocí vestavěné nabíječky baterií (volitelné). 189

5 Údržba

Obecné informace 192

Úkony před údržbou 192

Údržba – 1 000 hodin. 193

Údržba – 3 000 hodin. 196

Údržba – 10 000 hodin. 197

Pravidelný servis 198
Čištění vidlicového vysokozdvižného vozíku. 198
Mazání a čištění zvedacích řetězů 198

Údržba podle požadavků. 199
Příprava. 199
Typ baterie. 199
Odjištění baterie (před výměnou baterie) 201
Výměna baterie s vyjímáním shora 203

Výměna baterie s bočním vyjímáním 204
Pojistky 207

Odstavení z provozu 208
Obecné informace 208
Odtahování vidlicového vozíku 209
Dočasné odstavení z provozu 209
Kontrola a prohlídky po dlouhé nečinnosti. 209
Trvalé odstavení z provozu (likvidace) 209

6 Technické údaje

Datový list (VDI): OPX 212

Datový list (VDI) : LTX 251

Datový list (VDI): OXV 263

Požadavky na ekologickou konstrukci pro elektrické motory a pohony s proměnným převodovým poměrem 272

Tabulky olejů a maziv 273

1

Úvod

Data vidlicového vysokozdvižného vozíku

Doporučujeme zaznamenat si základní data vidlicového vysokozdvižného vozíku do následující tabulky, aby byla k dispozici, pokud budou vyžadována pracovníkem sítě obchodních zástupců nebo autorizovaného servisního střediska.

Model	
Sériové číslo	
Datum dodávky	

Obecné informace

- Tato příručka obsahuje „originální pokyny“ poskytnuté výrobcem.
- "Obsluha" je definována jako osoba řídící vidlicový vysokozdvižný vozík.
- "Uživatel" je fyzická nebo právnická osoba, která pověřuje obsluhu používáním vidlicového vysokozdvižného vozíku.
- Aby bylo zajištěno správné používání vozíku a nedošlo k nehodám, musí si obsluha přečíst, pochopit a používat obsah této příručky a štítky a nálepky instalované na vozíku.
- Tato příručka musí být pečlivě uschována a musí zůstat ve vozíku pro rychlé nahlédnutí.
- Výrobce nepřebírá žádnou odpovědnost za jakékoli úrazy osob nebo poškození majetku v důsledku nedodržení obsahu této příručky a štítků a nálepek instalovaných na vozíku.
- Vidlicový vysokozdvižný vozík nesmí být používán žádným jiným způsobem, než je uvedeno v této příručce.
- Vidlicový vysokozdvižný vozík musí být používán pouze náležitě zaškolenou obsluhou. Chcete-li zajistit nezbytné zaškolení obsluhy, obraťte se na síť autorizovaných obchodních zástupců.
- Osoby pracující v blízkosti vidlicového vysokozdvižného vozíku musí být také poučeny o rizicích spojených s používáním vidlicového vysokozdvižného vozíku.
- V zájmu poskytnutí srozumitelných informací je na některých obrázcích v této příručce zobrazen vidlicový vysokozdvižný vozík bez bezpečnostního vybavení (krytů, panelů atd.). Vidlicový vysokozdvižný vozík nesmí být používán bez bezpečnostního vybavení.

Jak používat příručku

Na začátku příručky se nachází obsah, který usnadňuje její použití. Příručka je rozdělena do kapitol se specifickými tématy. Název kapitoly je uveden u horního okraje každé stránky. U spodního okraje každé stránky naleznete následující informace: typ příručky, identifikační kód, jazyk a verzi příručky.

Tato příručka poskytuje některé obecné informace. Berte v úvahu pouze informace, které se týkají konkrétního vidlicového vysokozdvižného vozíku.

Ke zvýraznění některých částí této příručky jsou použity následující symboly.

⚠ NEBEZPEČÍ

Nedodržením pokynů zvýrazněných tímto symbolem se můžete vystavit nebezpečí.

⚠ POZOR

Nedodržení pokynů zvýrazněných tímto symbolem může způsobit poškození vidlicového vysokozdvižného vozíku a v některých případech může vést ke zrušení platnosti záruky.

UPOZORNĚNÍ O ŽIVOTNÍM PROSTŘEDÍ

Nedodržení pokynů zvýrazněných tímto symbolem může způsobit škody na životním prostředí.

UPOZORNĚNÍ

Tento symbol se používá k poskytování doplňkových informací.

Datum úprav a poslední aktualizace tohoto návodu

Datum vydání tohoto návodu k obsluze je vytištěno na titulní straně.

Výrobce se neustále snaží vylepšovat své průmyslové vozíky, a proto si vyhrazuje právo na doplnění změn a nebude přijímat žádné stížnosti týkající se informací uvedených v tomto návodu.

Požadujte-li technickou podporu, obraťte se na servisní středisko autorizované vaším nejbližším výrobcem.

Autorská práva a ochranné známky

Tyto návody – včetně výňatků – nesmíte kopírovat, překládat ani poskytovat třetím stranám bez výslovného písemného souhlasu výrobce.

Dodávka vidlicového vysokozdvižného vozíku a dokumentace

Ujistěte se, zda vozík obsahuje veškerou požadovanou doplňkovou výbavu a zda k němu byla dodána následující dokumentace:

- Originální pokyny
- Prohlášení o shodě

Pokud byl vozík dodán s trakční baterií a/nebo nabíječkou baterie, ujistěte se, zda tyto výrobky odpovídají objednávce a zda dodávka obsahuje příslušný návod k použití a údržbě a také prohlášení o shodě pro nabíječku baterie.

Pokud je použito vybavení nebo jiné vybavení či zařízení, ujistěte se, zda tyto výrobky odpovídají objednávce a zda dodávka obsahuje příslušný návod k použití a údržbě a také příslušné prohlášení o shodě (pokud to vyžadují platné předpisy).

Veškerá výše uvedená dokumentace musí být uchována po celu dobu provozní životnosti vozíku. V případě ztráty nebo poškození dokumentace se obraťte na síť autorizovaných obchodních zástupců a požádejte o kopie originální dokumentace.

Seznam náhradních dílů

Seznam náhradních dílů lze stáhnout zkopírováním a vložením adresy **https://sparepartlist.still.eu** do webového prohlížeče nebo naskenováním QR kódu zobrazeného po straně.

Na webové stránce zadejte následující heslo:**Spareparts24!**

Na další obrazovce zadejte svou e-mailovou adresu a sériové číslo vozíku, abyste obdrželi e-mail s odkazem a mohli si stáhnout seznam náhradních dílů.

2511

Značka potvrzující shodu

Výrobce používá označení shody k dokumentaci shody průmyslového vozíku s příslušnými směrnicemi v době uvedení na trh:

- CE: V Evropské unii (EU)
- UKCA: Ve Spojeném království (UK)
- EAC: V Euroasijské ekonomické unii

Označení shody je použito na továrním štítku. Pro trhy EU a Spojeného království se vydává prohlášení o shodě.

Neautorizovaná změna konstrukce nebo úprava průmyslového vozíku může ohrozit bezpečnost a povede tak ke zrušení platnosti prohlášení o shodě.

conformity symbols

Prohlášení, které odráží obsah prohlášení o shodě

Prohlášení

STILL GmbH
Berzeliusstraße 10
22113 Hamburg, Německo

Prohlašujeme, že uvedený stroj odpovídá nejnovější platné verzi níže uvedených směrnic:

Typ průmyslového vozíku	**dle tohoto návodu k obsluze**
Model	**dle tohoto návodu k obsluze**

– "Směrnice o strojních zařízeních 2006/42/ES" [1)]
– "Bezpečnostní předpisy pro dodávání strojních zařízení 2008, 2008 č. 1597" [2)]

Osoba pověřená sestavením technické dokumentace:

Viz prohlášení o shodě

STILL GmbH

[1)] Pro trhy Evropské unie, kandidátských zemí EU, států ESVO a Švýcarska.
[2)] Pro trh Spojeného království.

Dokument prohlášení o shodě je dodáván s průmyslovým vozíkem. Uvedené prohlášení vysvětluje shodu s ustanoveními směrnice ES o strojních zařízeních a předpisu o bezpečnosti dodávání strojních zařízení 2008, 2008 č. 1597.

Neautorizovaná změna konstrukce nebo úprava průmyslového vozíku může ohrozit bezpečnost a povede tak ke zrušení platnosti prohlášení o shodě.

Prohlášení o shodě je nutné pečlivě uschovat a v případě potřeby předložit odpovědným orgánům. Při prodeji průmyslového vozíku je nutné je rovněž předat novému vlastníkovi.

Technický servis a náhradní díly

V případě, že chcete provést plánovanou údržbu nebo jakékoli opravy vidlicového vysokozdvižného vozíku, obracejte se pouze na autorizovanou servisní síť.

Autorizovaná servisní síť má k dispozici personál vyškolený výrobcem, originální náhradní díly a nástroje, které jsou nezbytné k provádění údržby a oprav.

Provádění údržby autorizovanou servisní sítí a používání originálních náhradních dílů zajistí dlouhodobé zachování technických vlastností vidlicového vysokozdvižného vozíku.

K údržbě a opravám vidlicového vysokozdvižného vozíku mohou být používány pouze originální náhradní díly poskytnuté výrobcem. Použití neoriginálních náhradních dílů způsobí zrušení platnosti záruky a učiní uživatele zodpovědným za jakékoli nehody, k nimž dojde v důsledku nevhodnosti neoriginálních dílů.

Typ použití

„Běžnými podmínkami používání“ vidlicového vysokozdvižného vozíku se rozumí:

- Zvedání a/nebo přeprava břemen pomocí vidlice s hmotností a těžištěm odpovídajícími stanoveným hodnotám (viz kapitola 6 – Technické údaje).
- Přeprava a/nebo zvedání na hladkých, plochých a kompaktních površích.
- Přeprava a/nebo zvedání stabilních břemen rovnoměrně rozložených na vidlici.
- Přeprava a/nebo zvedání břemene s těžištěm přibližně v podélné středové rovině vidlicového vysokozdvižného vozíku.

⚠ NEBEZPEČÍ

Vidlicový vysokozdvižný vozík nesmí být používán pro jiné účely.

Jakékoli jiné použití činí uživatele výhradně zodpovědným za zranění osob nebo poškození předmětů a způsobí zrušení platnosti záruky.

Následující situace jsou příklady nesprávného použití vidlicového vysokozdvižného vozíku:

- přeprava na nerovných nebo nezhutněných površích,
- břemena, jejichž hmotnost a/nebo těžiště překračuje mezní hodnoty,
- přeprava nestabilních břemen,
- přeprava břemen, která nejsou rovnoměrně rozmístěna na vidlici,
- přeprava výkyvných břemen,
- přeprava břemen, jejichž těžiště je podstatně vychýlené vzhledem k podélné středové rovině vidlicového vysokozdvižného vozíku,
- přeprava břemen, která mají takové rozměry, že blokují výhled obsluhy při řízení,
- přeprava břemen naskládaných na sebe do takové výšky, že by mohla spadnout na obsluhu,
- jízda s břemenem ve výšce více než 300 mm nad zemí,
- přeprava nebo zvedání osob,
- Tlačení břemen
- pojezd směrem do svahu a ze svahu s břemenem směřujícím dolů,
- zatáčení vysokou rychlostí,
- zatáčení a/nebo pohyb do strany na svazích (nahoru nebo dolů),
- srážky s nehybnými a/nebo pohybujícími se objekty.

⚠ NEBEZPEČÍ

Nesprávné použití vidlicového vysokozdvižného vozíku by mohlo způsobit převrácení vozíku nebo překlopení břemene.

Provozní podmínky

Všechny vozíky popsané v této příručce jsou navrženy a zkonstruovány pro použití ve vnitřních prostorách.

Tahače lze také používat venku, pokud je stav povrchu vyhovující. Následující odstavce popisují požadavky na podlahy.

Při provozu venku a za špatného počasí důrazně doporučujeme používat tahač s ochrannou kabinou.

Vozík nesmí být používán při překročení níže uvedených hodnot klimatických podmínek:

- Maximální okolní teplota: +40 °C
- Minimální okolní teplota: +5 °C
- Nadmořská výška do 2 000 m
- Relativní vlhkost vzduchu 30 až 95 % (bez kondenzace).

⚠ POZOR

Nepoužívejte vozík v prašném prostředí.

Používání vozíku v prostředích s vysokou koncentrací slaného vzduchu nebo vody může způsobit problémy s vozíkem a korozi kovových částí.

Pokud musí být vozík používán v podmínkách, které překračují uvedené limity, nebo v jakémkoli případě, kdy je vystaven extrémním podmínkám (extrémní počasí, chlazené sklady, výskyt silných magnetických polí atd.), je nutné použít patřičné vybavení a přijmout náležitá opatření. Další informace vám poskytnou zástupci autorizované servisní sítě.

⚠ NEBEZPEČÍ

Vozík nesmí být používán v prostředích, kde hrozí nebezpečí výbuchu, a vozík nesmí být používán k manipulaci s třaskavinami.

Vozíky, které se musí pohybovat v oblastech s nebezpečím výbuchu nebo musí manipulovat s výbušninami, vyžadují vhodné vybavení, které musí mít specifické prohlášení o shodě nahrazující prohlášení o shodě pro standardní vozík a odpovídající návod k použití a údržbě.

Další informace vám poskytnou zástupci autorizované servisní sítě.

Úpravy vidlicového vysokozdvižného vozíku

Nesmí být provedeny žádné úpravy vidlicového vysokozdvižného vozíku, jinak dojde ke zrušení platnosti certifikátu ES a záruky, s výjimkou:

- Montáž volitelného vybavení – pouze pokud je poskytnuté výrobcem
- Montáž používaného vybavení – pouze pokud je poskytnuté výrobcem

⚠ VÝSTRAHA

Před montáží volitelného nebo doplňkového vybavení se obraťte výhradně na prodejní síť autorizovanou výrobcem.

⚠ NEBEZPEČÍ

Pokud je vidlicový vysokozdvižný vozík vybaven při výrobě nebo později zařízeními, která vydávají neionizující záření (jako jsou rádiové vysílače, přehrávače RFID, datové terminály, snímače atd.), musí být ověřena kompatibilita takových zařízení pro případ přítomnosti obsluhy používající zdravotnické pomůcky (jako jsou kardiostimulátory).

Přídavné vybavení

Chcete-li po zakoupení používat doplňkové vybavení, musíte se obrátit na prodejní síť autorizovanou výrobcem a zjistit splnění následujících podmínek:

- ověření vhodnosti
- instalace vybavení
- přidání štítku s novou zbytkovou kapacitou
- poskytnutí dokumentace k vybavení (návodu k použití a údržbě a prohlášení o shodě).

⚠ POZOR

Uživatel vozíku musí být vyškolen v provozu a správném použití vybavení.

Uživatel musí před použitím zkontrolovat, zda vybavení funguje správně.

Povinnosti uživatele

Uživatelé musí dodržovat platnou místní legislativu, která řídí používání a údržbu vidlicových vysokozdvižných vozíků.

Ochrana životního prostředí

Likvidace součástí a baterií

Vozík je vyroben z různých materiálů. Pokud součásti nebo baterie vyžadují výměnu nebo likvidaci, musí být:

- likvidovat,
- zpracovávat a
- recyklovat v souladu s místními a národními předpisy.

UPOZORNĚNÍ

Při likvidaci baterií je nutné postupovat podle dokumentace dodané jejich výrobcem.

UPOZORNĚNÍ O ŽIVOTNÍM PROSTŘEDÍ

Doporučujeme obrátit se při likvidaci na odbornou firmu.

Obaly

Při přepravě vozidla jsou některé díly kvůli ochraně během přepravy zabalené. Před prvním spuštěním je třeba tyto obaly úplně sejmout.

UPOZORNĚNÍ O ŽIVOTNÍM PROSTŘEDÍ

Obalové materiály po dodání vozidla řádně zlikvidujte.

2

Bezpečnost

Bezpečnostní pokyny

Obecné bezpečnostní předpisy

- Vidlicový vozík smí používat pouze kvalifikovaní, zaškolení a oprávnění pracovníci.
- Na vidlicový vozík neinstalujte žádné vybavení, jež není dodáno nebo povoleno výrobcem.
- Vidlicový vysokozdvižný vozík udržujte v plné provozní výkonnosti, abyste minimalizovali veškeré typy rizik.
- Vozík nepoužívejte, pokud jsou otevřeny kapoty motoru či dveře nebo jsou-li sejmuty ochranné kryty.
- Štítky s údaji na vidlicovém vozíku je nutné udržovat v dobrém stavu a v případě poškození je nutné je vyměnit.
- Pečlivě si přečtěte všechny bezpečnostní informace uvedené na vidlicovém vozíku a řiďte se těmito pokyny.
- Zkontrolujte, zda má vidlicový vysokozdvižný vozík dostatečnou světlou výšku.
- Vidlicový vozík neparkujte před protipožárními zařízeními nebo nouzovými východy, ani na místech, kde by mohl omezovat dopravu.
- Pokud jsou na vidlicovém vozíku patrné známky poruchy nebo poškození a je důvod se domnívat, že není bezpečný, vozík zastavte a zaparkujte a uvědomte vedoucího údržby.
- Zachovávejte náležitou vzdálenost od kabelů nadzemního vedení vysokého napětí. Dodržujte bezpečné vzdálenosti určené kompetentními orgány.
- Břemeno nikdy nezvedejte pouze jedním ramenem vidlice.
- Břemeno umístěte na nosné desce vidlice nebo tak, aby jeho těžiště bylo nosné desce vidlice co nejblíže.
- Břemeno musí být na vidlicích umístěno tak, aby jeho těžiště leželo podélně uprostřed mezi rameny vidlice.
- Nejezděte s břemeny, jejichž těžiště je vzhledem ke středové ose vidlicového vysokozdvižného vozíku posunuto do strany. Nedodržení tohoto pokynu může vést k narušení stability vidlicového vysokozdvižného vozíku.
- Zkontrolujte, zda povrch, na němž břemeno spočívá, unese jeho váhu.
- Vždy noste ochranný oděv vyhovující předpisům a v případě potřeby používejte další ochranné vybavení.
- Nejezděte po kypré nebo kopcovité zemi ani po schodech.
- Nejezděte s břemeny zvednutými výše než 300 mm nad zemí.
- Neotáčejte se a nestohujte břemena na svazích.
- Ve svahu snižte rychlost.
- Nepřekračujte nosnost vidlicového vozíku, uvedenou na štítcích s nosností.
- Osoby pod vlivem léků, drog nebo alkoholu nesmí vozík používat.
- Obsluha nesmí používat MP3 přehrávač ani žádná elektrická zařízení, která by mohla omezovat pozornost vůči okolnímu pracovnímu prostředí.

Požadavky na povrch

Pracovní povrch musí být rovný a bez děr či prohlubní, kterým by bylo obtížné se vyhnout. Veškeré schody musí být doplněny nájezdovými rampami. Jízda na schodech má negativní vliv na celkovou strukturu vozíku.

⚠ POZOR

Jízda na vozíku přes prasklá nebo poškozená místa podlahy je zakázáno. Nečistoty a další předměty musí být neprodleně odstraněny z pracovní dráhy vozíku. Zaměstnavatel musí zajistit splnění požadavků na povrch podlahy. Z tohoto důvodu výrobce nezodpovídá za žádné poškození vozíku (zejména kol, nábojů atd.) v důsledku použití na nevhodném povrchu.

Spojovací kabely baterie

⚠ POZOR

Použití zásuvek s NEORIGINÁLNÍMI spojovacími kabely baterie může být nebezpečné (viz nákupní reference v katalogu dílů)

Externí elektrické kontakty

⚠ POZOR

Elektrické zásuvky/konektory smí být připojeny k vozíku pouze pomocí součástí dodaných výrobcem.

Překročení povoleného proudu zakázáno

Požadavky na oblast pro nabíjení trakční baterie

Při nabíjení trakční baterie musí být zajištěno dostatečné větrání oblasti, aby se zředily nebo odstranily generované plyny (v souladu s platnými národními předpisy).

Bezpečnostní předpisy pro použití vidlicového vysokozdvižného vozíku

- Řidič se musí s vidlicovým vysokozdvižným vozíkem seznámit, aby dokázal popsat jakékoli poruchy a pomoci zaměstnancům údržby. Vyškolený řidič s oprávněním používat vidlicový vysokozdvižný vozík musí znát řízení a výkon vozíku.
- Všechny poruchy (skřípání, netěsnosti atd.) je nutné ihned nahlásit, jejich zanedbání totiž může způsobit závažné selhání/poruchy.
- Provádějte prohlídky uvedené v kapitole „Denní prohlídky“.

UPOZORNĚNÍ O ŽIVOTNÍM PROSTŘEDÍ

Hlaste jakékoli prosakování oleje a/nebo akumulátorové kapaliny.

⚠ POZOR

Pokud si všimnete zápachu z hoření, zastavte vidlicový vysokozdvižný vozík, vypněte motor a odpojte baterii.

Bezpečnostní pokyny týkající se provozních látek

Pravidla manipulace a likvidace provozních látek

UPOZORNĚNÍ O ŽIVOTNÍM PROSTŘEDÍ

Nesprávné použití a způsob likvidace provozních látek a čisticích prostředků může způsobit závažné poškození životního prostředí.

Za každých okolností používejte provozní látky a manipulujte s nimi vhodným způsobem. Při použití provozních látek dodržujte instrukce výrobce.

Provozní látky skladujte pouze v nádobách k tomu určených a v prostorách splňujících předepsané požadavky.

Provozními látkami mohou být hořlaviny, vyvarujte se proto jejich kontaktu s horkými předměty nebo otevřeným ohněm.

Při doplňování provozních látek používejte pouze čisté nádoby.

Dodržujte bezpečnostní pokyny a pokyny pro likvidaci provozních látek a čisticích materiálů poskytnuté výrobcem.

Olej a další provozní látky nikdy nenechte volně vytéct! V případě rozlití kapaliny musí být tato kapalina neprodleně odsáta a neutralizována pomocí absorpčního materiálu (například olejového sorbentu) a poté zlikvidována v souladu s platnými předpisy.

Vždy dodržujte předpisy pro ochranu životního prostředí před znečištěním!

Před prováděním prací, které zahrnují mazání, výměnu filtrů nebo zásahy do systému hydrauliky, musí být místo, kde tyto práce budou probíhat, důkladně vyčištěno.

Díly, k jejichž výměně došlo, je třeba vždy zlikvidovat v souladu se zákony na ochranu životního prostředí.

Oleje

- Zabraňte kontaktu s pokožkou.
- Nevdechujte olejové výpary.
- Při údržbářských pracích na vozíku noste odpovídající prostředky osobní ochrany (rukavice, ochranné brýle atd.), aby olej nepřišel do styku s vaší pokožkou.

UPOZORNĚNÍ O ŽIVOTNÍM PROSTŘEDÍ

Použité oleje a příslušné filtry obsahují látky, které jsou nebezpečné pro životní prostředí, a jejich likvidace musí být provedena podle platných předpisů. Doporučujeme kontaktovat autorizovanou servisní síť.

⚠ NEBEZPEČÍ

Proniknutí hydraulického oleje, který pod tlakem unikl z hydraulického systému vozíku, do pokožky je nebezpečné. Pokud k podobnému postižení dojde, ihned vyhledejte lékaře.

⚠ NEBEZPEČÍ

Malé proudy oleje pod vysokým tlakem mohou proniknout do pokožky. Možná místa průniku vyhledejte pomocí kousku kartonu.

Bateriová kyselina

- Nevdechujte výpary, jsou toxické.
- Používejte vhodné prostředky osobní ochrany, aby nemohlo dojít ke kontaktu s pokožkou.
- Bateriová kyselina je leptavá. Pokud se dostane do kontaktu s pokožkou, opláchněte ji vydatným množstvím vody.
- Při nabíjení baterie mohou vznikat výbušné směsi plynů, proto musí být prostory, v nichž se baterie nabíjejí, ve shodě se specifickými směrnicemi o daném předmětu (např. normy EN 62485-3 atd.).
- V okruhu 2 m od nabíjené baterie nebo v oblasti nabíjení baterie NEKUŘTE a nepoužívejte otevřený oheň.

UPOZORNĚNÍ

Další informace najdete v konkrétní příručce dodávané s baterií.

UPOZORNĚNÍ O ŽIVOTNÍM PROSTŘEDÍ

Baterie obsahují látky, které poškozují životní prostředí. Výměna a likvidace opotřebené baterie musí být provedena v souladu s platnými zákony. Doporučujeme kontaktovat autorizovanou servisní síť, která je vybavena prostředky pro ekologickou likvidaci v souladu s platnými předpisy.

Doprovodné riziko

Doprovodná nebezpečí, doprovodná rizika

I když si budete při práci počínat opatrně a budete dodržovat normy a předpisy, nelze při používání vozíku zcela vyloučit další rizika.

Vozík a všechny další komponenty systému odpovídají současným bezpečnostním požadavkům. Nicméně ani při správném používání vozíku pro určený účel a dodržování veškerých pokynů nelze vyloučit některá doprovodná rizika.

Kromě toho nelze doprovodné riziko vyloučit ani mimo vymezené nebezpečné oblasti vozíku. Osoby, které se pohybují v této oblasti v okolí vozíku, musí dbát zvýšené pozornosti, aby mohly okamžitě reagovat v případě jakékoliv chybné funkce, nehody, poruchy atd.

⚠ VÝSTRAHA

Všechny osoby, které se nacházejí v blízkosti vozíku, musí být poučeny o rizicích, která vznikají v důsledku použití vozíku.

Dále upozorňujeme na bezpečnostní pokyny v tomto návodu k obsluze.

Rizika zahrnují následující možnosti:

- Únik spotřebních materiálů v důsledku netěsností, prasknutí potrubního vedení a nádob atd.
- Nebezpečí nehod při jízdě na rampách nebo v podmínkách se špatnou viditelností atd.
- Pád, překlopení atd. při pohybu vozíku, zejména na mokrém nebo zledovatělém povrchu nebo při úniku provozních kapalin.
- Riziko požáru a výbuchu v souvislosti s bateriemi a elektrickým napětím.
- Lidská chyba v důsledku nedodržování bezpečnostních pokynů.
- Neodstraněná závada nebo vadné či opotřebované součásti.
- Nedostatečná údržba a testování
- Použití nevhodných provozních látek
- Překročení intervalů údržby

Výrobce nenese zodpovědnost za nehody týkající se vozíku způsobené tím, že provozovatel nedodrží tyto předpisy, ať už záměrně nebo z nedbalosti.

Stabilita

Stabilita vozíku byla testována podle nejnovějších technických předpisů a je zaručena, pokud je vozík používán správně a v souladu s určeným účelem. Tyto normy zohledňují statické a dynamické klopné síly vznikající při specifickém použití v souladu s provozními normami a určeným účelem. V extrémních případech hrozí nebezpečí překročení klopné síly způsobené nevhodným používáním nebo nesprávným provozem, což ovlivní stabilitu.

Rizika v důsledku nesprávného používání, které je proto zakázáno, mohou zahrnovat následující případy:

- ztráta stability z důvodu nestabilních nebo sklouznutých břemen atd.,
- zatáčení nadměrnou rychlostí,
- jízda se zvednutým břemenem,
- pohyb s břemenem vyčnívajícím do strany (např. boční posuv),
- otáčení a jízda úhlopříčně po svazích,
- jízda po svazích s břemenem směřujícím dolů,
- nadměrná břemena,
- výkyvná břemena,
- okraje schůdků nebo ramp.

⚠ VÝSTRAHA

Tato rizika jsou v důsledku nesprávného použití.

Nesprávné použití (např. výkyvná břemena, přeprava kapalin atd.) je zakázáno, pokud není výslovně písemně schváleno výrobcem.

Elektromagnetické záření

Mezní hodnoty pro elektromagnetické emise a odolnost týkající se vozíku jsou shodné s hodnotami stanovenými v normě EN 12895.

Pokud je elektrické nebo elektronické zařízení k výstupu produktu z výrobního závodu připojeno následně, může to ovlivnit elektromagnetickou kompatibilitu vozíku a tím zrušit platnost původního certifikátu. Veškeré elektrické nebo

elektronické příslušenství musí instalovat speciálně vyškolení pracovníci v souladu s technickými předpisy. V žádném případě výrobce NENESE odpovědnost za poruchu vozíku nebo za zranění nebo škody způsobené na předmětech nebo osobách v důsledku úprav provedených na původním produktu z výrobního závodu.

Neionizující záření

Pokud je vozík vybaven při výrobě nebo později zařízeními, která vydávají neionizující záření (jako jsou rádiové vysílače, přehrávače RFID, datové terminály, skenery atd.), musí být ověřena kompatibilita takových zařízení pro případ přítomnosti obsluhy používající zdravotnické pomůcky (jako jsou kardiostimulátory).

Hlučnost

Hladina akustického tlaku v sedadle řidiče	L_{pAZ} < 70 dB (A)
Faktor neurčitosti	K_{pA} = 4 dB (A)

Hodnota zjištěná ve zkušebním cyklu podle harmonizované evropské normy EN 12053 a vyhlášená podle normy EN ISO 4871 s časovými váženými procentuálními údaji pro režimy přepravy, zvedání a volnoběhu.

⚠ POZOR

Výše uvedenou hodnotu lze použít pro srovnání vidlicových vozíků téže kategorie. Nelze ji použít k určení hladiny hluku na pracovištích (denní osobní vystavení hluku). Při skutečném použití vozíku se mohou vyskytnout hodnoty hlučnosti, které jsou nižší nebo vyšší než výše uvedené hodnoty, například v důsledku různých provozních režimů, různých podmínek okolního prostředí a dalších zdrojů hluku.

Elektrostatický náboj

Pokud k elektrostatickému náboji dochází v důsledku používaných pneumatik a typu podlahy, je třeba se ujistit, že jsou výboje vhodným způsobem odstraněny. Jakékoli další informace získáte od autorizované servisní sítě výrobce.

Vibrace

Hodnota vibrací, kterým jsou vystaveny ruce a paže

Následující hodnota je platná pro všechny modely vozíků:

- $\bar{a}_w$< 2,5 m/s^2

UPOZORNĚNÍ

Určení vibrací je povinné i v případě, že hodnoty nesignalizují žádné nebezpečí, jako je tomu v tomto případě.

Obecné poznámky: Hodnota vibrací, kterým je vystaveno tělo (nohy)

Hodnoty, kterým je vystaveno tělo (nohy), platí pro jízdu s obsluhou na vozíku.

Hodnota vyhovuje harmonizované evropské normě EN 13059 (Bezpečnost průmyslových vozíků – způsoby měření vibrací).

POZOR

Výše uvedenou hodnotu lze použít pro srovnání vidlicových vozíků téže kategorie. Nelze ji použít k určení hladiny vibrací, kterým je řidič každý den vystaven, během skutečného provozu vozíku. Tyto vibrace závisí na podmínkách používání (stav podlahy, způsob použití atd.), proto musí být denní vystavení vibracím vypočítáno pomocí údajů z místa použití.

OPX: Hodnota vibrací, kterým je vystaveno tělo (nohy)

Následující hodnota platí pro standardní vozíky (BEZ odpružené plošiny obsluhy):

- $\bar{a}_{w,zF}$ = 0,84 m/s^2
  Neurčitost K = ± 0,25 m/s^2

Následující hodnoty jsou speciálně určeny pro vozíky s pneumaticky odpruženou plošinou obsluhy (doplňkové vybavení):

- Hmotnost obsluhy od 70 kg do 90 kg
  $\bar{a}_{w,zF}$ = 0,68 m/s^2
  Neurčitost K = ± 0,20 m/s^2
- Hmotnost obsluhy od 90 kg do 110 kg
  $\bar{a}_{w,zF}$ = 0,60 m/s^2
  Neurčitost K = ±0,18 m/s^2

LTX: Hodnota vibrací, kterým je vystaveno tělo (nohy)

Následující hodnota platí pro standardní vozíky (BEZ odpružené plošiny obsluhy):

- $\bar{a}_{w,zF}$ = 0,95 m/s^2
  Neurčitost K = ±0,28 m/s^2

Následující hodnoty jsou speciálně určeny pro vozíky s pneumaticky odpruženou plošinou obsluhy (doplňkové vybavení):

- Hmotnost obsluhy od 70 kg do 90 kg
  $\bar{a}_{w,zF}$ = 0,68 m/s^2
  Neurčitost K = ± 0,20 m/s^2
- Hmotnost obsluhy od 90 kg do 110 kg
  $\bar{a}_{w,zF}$ = 0,60 m/s^2
  Neurčitost K = ±0,18 m/s^2

OXV: Hodnota vibrací, kterým je vystaveno tělo (nohy)

- $\bar{a}_{w,zF}$ = 0,6 m/s^2
  Neurčitost K = ±0,2 m/s^2

Bezpečnostní kontroly

Pravidelná bezpečnostní prohlídka vozíku ▷

Bezpečnostní prohlídka založená na časovém harmonogramu a mimořádných událostech

Provozovatel musí zajistit, aby byl vozík zkontrolován nejméně jednou ročně nebo po neobvyklých událostech.

Součástí této prohlídky vozíku musí být provedení celkové kontroly technického stavu z hlediska prevence nehod. U vozíku je dále nutná důkladná kontrola, zda nedošlo k případnému poškození v důsledku nesprávného používání. Je nutné založit protokol testů. Výsledky prohlídky musí být uchovány do provedení dalších dvou prohlídek.

Datum prohlídky je uvedeno na nálepce umístěné na vozíku.

– Provádění pravidelných bezpečnostních prohlídek vozíku dohodněte se servisním střediskem.

– Dodržujte směrnice kontrol prováděných na vozíku v souladu s doporučením FEM 4.004.

Obsluha je zodpovědná za zajištění neprodleného odstranění závad.

– Obraťte se na servisní středisko.

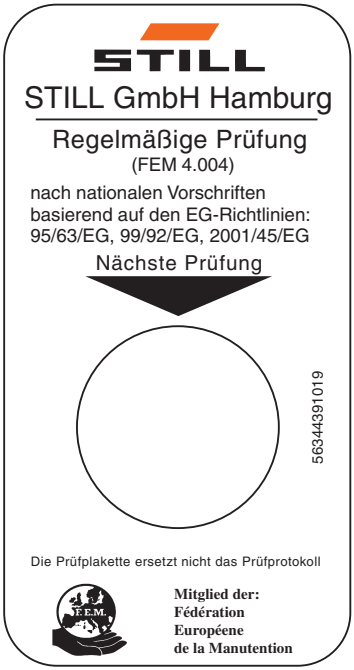

0000_003-001_V3

UPOZORNĚNÍ

Dodržujte národní předpisy ve vaší zemi!

Bezpečnostní zařízení

Poškození, závady a nesprávné použití bezpečnostních zařízení

Řidič je povinen neprodleně nahlásit pracovníkům kontroly veškerá poškození nebo jiné závady na vozíku nebo přídavném zařízení.

Vozíky a přídavná zařízení, která jsou nefunkční nebo jsou pro provoz nebezpečná, je zakázáno používat, dokud není provedena oprava.

Nedemontujte ani nevyřazujte z provozu bezpečnostní zařízení a spínače.

Pevné hodnoty nastavení lze měnit pouze se souhlasem výrobce.

Upravovat elektroinstalaci (např. pro připojení rádia, přídavných světlometů atd.) lze pouze s písemným souhlasem výrobce. Veškeré zásahy do elektrického systému musejí být zdokumentovány.

3

Přehled

Přehled různých modelů

Základní charakteristiky

Vozíky OPX20, OPX25, OPX20 PLUS, OPX25 PLUS, OPX-L12, OPX-L16, OPX-L20S OPX-L20, OPX-D20, LTX50 a OXV 07/08/10 popsané v této příručce jsou navrženy pro přepravu a kompletování objednávek zboží v obchodech, skladech a továrnách.

Každý vozík v sortimentu je vybaven ergonomickým volantem s obrazovkou a integrovanými ovladači. Po uvolnění se volant automaticky vrátí do původní polohy.

Trakční motor na třífázový střídavý proud o výkonu 3 kW.

Motor zdvihu s jmenovitým výkonem 2,2 kW.

Kapacity se liší v závislosti na modelu, až do maximální nosnosti 2 500 kg.

Vozíky jsou vybaveny režimem Blue-Q, který přináší úspory energie až o 7%.

Škála zakázkových úprav umožňuje upravit vozíky tak, aby vyhovovaly vašim specifickým požadavkům. Mezi ně patří:

- Výškově nastavitelný volant
- Snížené vibrace pro obsluhu díky pneumaticky tlumené plošině
- Zvedání plošiny obsluhy
- Sklápěcí schůdek
- Ergonomické sklápěcí sedadlo, které je výškově nastavitelné a pneumaticky tlumené, vhodné pro dlouhé jízdy
- Užší opěradlo sedadla pro prostornější stanoviště obsluhy
- Lithium-iontové baterie
- Široká škála světel pro zlepšení bezpečnosti obsluhy a viditelnosti ve všech prostředích

OPX 20, OPX 25, OPX 20 PLUS, OPX 25 PLUS ▷

Vozíky pro horizontální přepravu zboží a standardní kompletování objednávek. Dokážou přepravit až dvě podélně umístěné europalety pro kompletování objednávek nebo pro horizontální přepravu zboží.

Nosnost:

- OPX 20 a OPX20 PLUS mají maximální nosnost 2 000 kg.
- OPX 25 a OPX25 PLUS mají maximální nosnost 2 500 kg.

Rychlost:

- OPX 20/25 mohou dosáhnout maximální rychlosti 12 km/h.
- Vozíky OPX 20/25 PLUS vybavené speciálním 5kolovým podvozkem pro zlepšenou stabilitu a optimální trakci mohou dosáhnout maximální rychlosti 14 km/h.

OPX-L 20 S ▷

Nosnost: 2 000 kg

Rychlost: 12 km/h

Délka vidlice = 2 390 mm

Nůžkový zvedák vozíku OPX-L 20 S dokáže zvednout dvě palety, každou o hmotnosti až 1 000 kg, a zdvihnout je do ergonomické pracovní výšky. Tato varianta usnadňuje kompletování objednávek a přepravu i dlouhého nebo velkého zboží, jaké se třeba používá v nábytkovém průmyslu. Maximální výška zdvihu: 785 mm

Přehled různých modelů

OPX-L 12

Nosnost: 1 200 kg

Rychlost: 12 km/h

Délka vidlice = 1 190 mm

Varianta OPX-L 12 má stožár pro kompletování objednávek těžkého zboží v ergonomické výšce. Palety lze naložit až do hmotnosti 1 200 kg a zvednout do pracovní výšky 786 mm. Kompaktní rozměry vozíku jej činí obzvláště vhodným pro užší pracovní uličky.

OPX-L 16

Kapacita: 1 600 kg

Rychlost: 12 km/h

Délka vidlice = 2 390 mm

OPX-L 16 lze použít pro vyzvedávání dvou palet, každé o hmotnosti až 800 kg, v ergonomické pracovní výšce. Menší rozvor náprav umožňuje velmi malé poloměry otáčení, takže můžete manévrovat ve stísněných prostorech. Vidlice vyvážené protizávažím směrem k zadní části vozíku umožňují stohování a odebírání palet. Maximální výška zdvihu: 790 mm

OPX-L 20

Kapacita: 2 000 kg

Rychlost: 12 km/h

Délka vidlice = 2 390 mm

Unikátní vlastností vozíku OPX-l 20 je jeho těžiště, které je uzpůsobeno pro rychlejší zatáčení. Schopnost měnit ergonomickou pracovní výšku přináší výhody.

OPX-D 20

Nosnost: 2 000 kg

Rychlost: 12 km/h

Zdvojnásobte účinnost s OPX-D 20. Vozík lze použít pro převoz dvou palet naskládaných na sebe, s břemenem o hmotnosti 1 000 kg na každé paletě. To umožňuje bezpečnou přepravu křehkého zboží nebo zboží, které nelze skládat na sebe. Vozík má poloměr otáčení pouhých 2 440 mm. Pokud přepravujete pouze jednu paletu s iniciálním zdvihem, břemeno může mít hmotnost až 2 000 kg.

LTX50

Přípustná hmotnost přívěsu: 5 000 kg

Rychlost: 14 km/h

LTX 50 je tažné vozidlo. Tahač byl navržen tak, aby mohl vzadu držet různé tažné háky. LTX50 je kompatibilní se zařízením Liftrunner, kompletním systémem hydraulických přívěsů pro jednoduché a bezpečné shromažďování naložených vozíků.

LTX-FF

Zvedací kapacita: 1000 kg

Maximální zatížení tažného zařízení: 5000 kg

Maximální rychlost: 13 km/h

Se sklopnou vidlicí je model LTX-FF tažné nebo zvedací vozidlo. Tahač byl navržen tak, aby mohl vzadu držet různé tažné háky. Model LTX-FF je kompatibilní se zařízením LiftRunner, kompletním systémem hydraulických přívěsů pro jednoduché a bezpečné shromažďování naložených vozíků.

LTX-T

Maximální zatížení tažného zařízení: 5000 kg

Maximální rychlost: 10 km/h

Model LTX-T je tažné vozidlo. Tahač byl navržen tak, aby mohl vzadu držet různé tažné háky. Model LTX-T má jedinečnou funkci zadní ložné plochy, na kterou lze nakládat předměty.

OXV 07/08/10

Rychlý, efektivní a bezpečný – tři slova, která dokonale shrnují vlastnosti modelu OXV.

Model OXV 07 může zvednout až 700 kg na paletě na první nebo druhé úrovni skladovacího prostoru. U modelu OXV 10 je tato hodnota až 1000 kg.

Výškově nastavitelná pracovní oblast řidiče je skutečně silná a umožňuje dosáhnout výšky až 2800 mm.

Pro rychlé kompletování objednávek lze plošinu řidiče během jízdy také zvedat a spouštět.

Funkce, jako je intuitivní volant a snížení rychlosti při zatáčení, pomáhají zajistit pohodlnou, bezpečnou a příjemnou jízdu.

Model OXV 08 dokáže bez námahy zvednout celkem 800 kg. Plošina obsahuje také pomocný zdvih, který umožňuje zvednutí vidlice do celkové výšky 1 877 mm.

Celkový přehled řady OPX

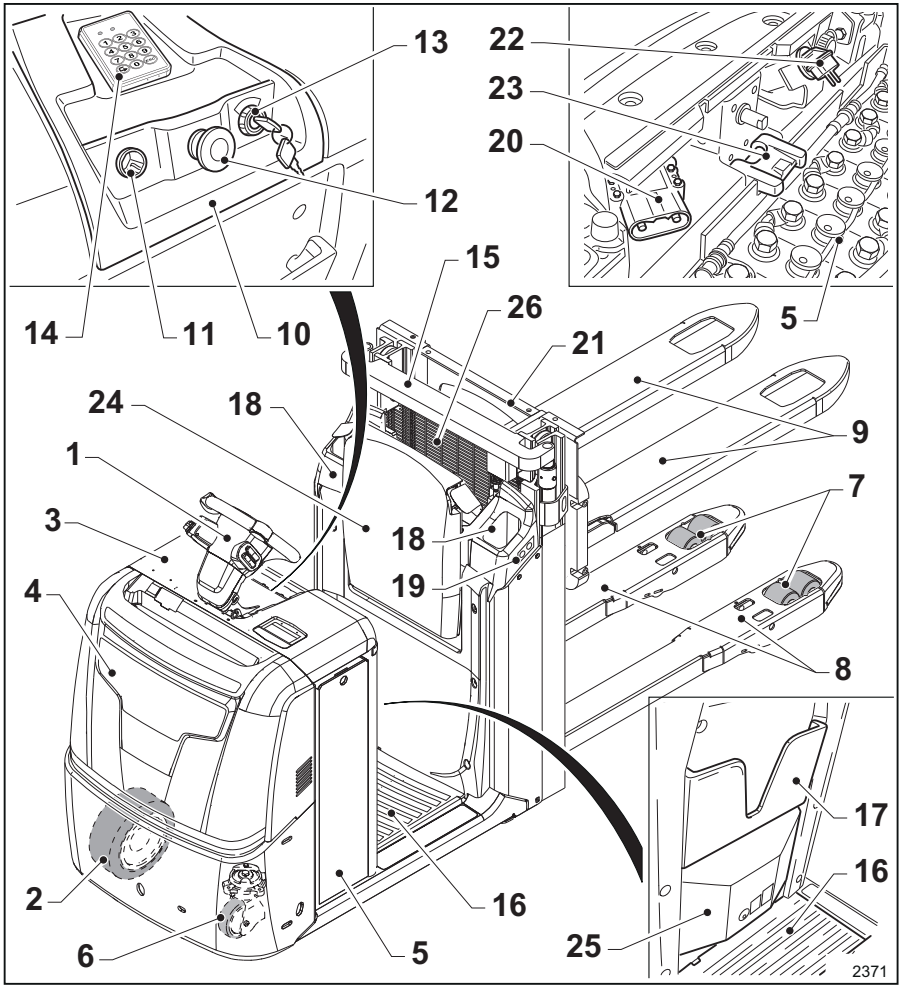

1	Volant s integrovaným ovládací prvky	11	Zásuvka zapalovače cigaret 12/24 V
2	Hnací kolo	12	Tlačítko nouzového zastavení
3	Kryt pro přístup k bateriovému prostoru	13	Klíček pro zapnutí/vypnutí
4	Kryt prostoru motoru	14	Digicode – Numerická klávesnice
5	Baterie	15	Zvedací stožár
6	Otočné kolo	16	Plošina obsluhy
7	Nosné kolo	17	Přihrádka na dokumenty
8	Obkročná ramena	18	Přihrádka na rukavice
9	Vidlice	19	Tlačítka opěradla sedadla
10	Palubní deska	20	Konektor/zásuvka baterie

21 Nosná deska vidlice
22 Volič křivky nabíjení vestavěné nabíječky baterií
23 Spona mechanického zámku baterie
24 Opěradlo sedadla
25 Systém tlumení plošiny
26 Ochranný kryt obsluhy

Celkový přehled modelu LTX50

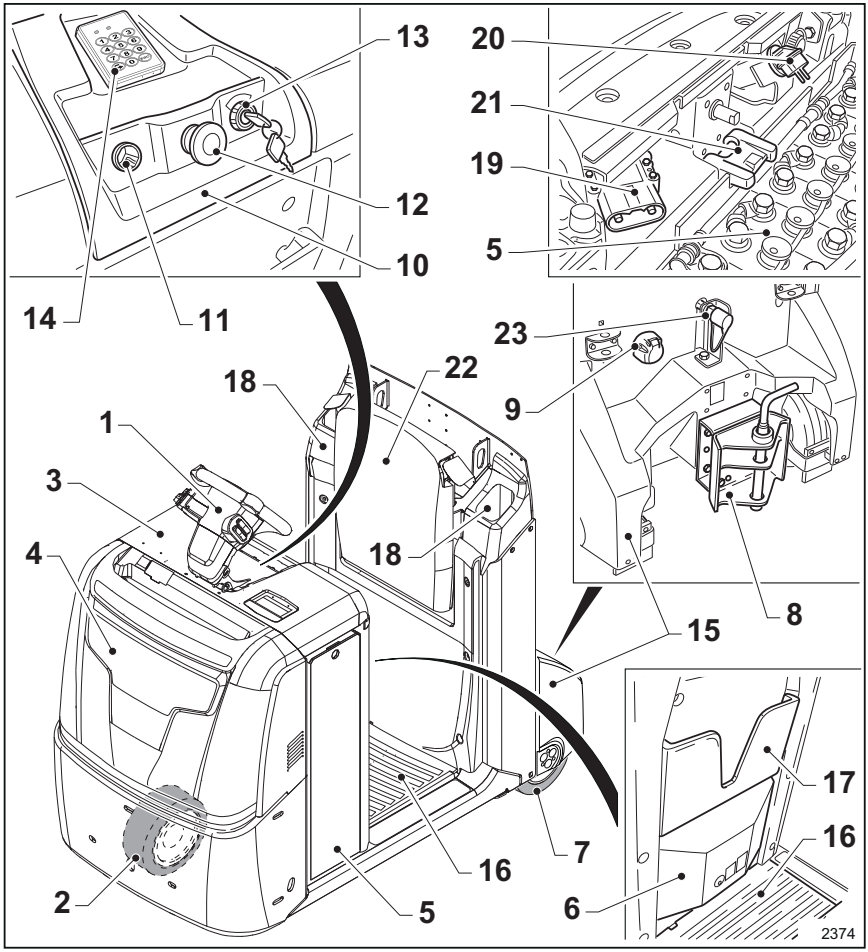

1	Volant s integrovaným ovládací prvky	13	Klíček pro zapnutí/vypnutí
2	Hnací kolo	14	Digicode – Numerická klávesnice
3	Kryt pro přístup k bateriovému prostoru	15	Závaží
4	Kryt prostoru motoru	16	Plošina obsluhy
5	Baterie	17	Přihrádka na dokumenty
6	Systém tlumení plošiny	18	Přihrádka na rukavice
7	Zadní kola	19	Konektor/zásuvka baterie
8	Tažné zařízení	20	Volič křivky nabíjení vestavěné nabíječky baterií
9	Zásuvka pro osvětlení přívěsu	21	Spona mechanického zámku baterie
10	Palubní deska	22	Opěradlo sedadla
11	Zásuvka zapalovače cigaret 12/24 V	23	LiftRunner, hydraulické připojení systému
12	Tlačítko nouzového zastavení		

Obecný přehled LTX-T

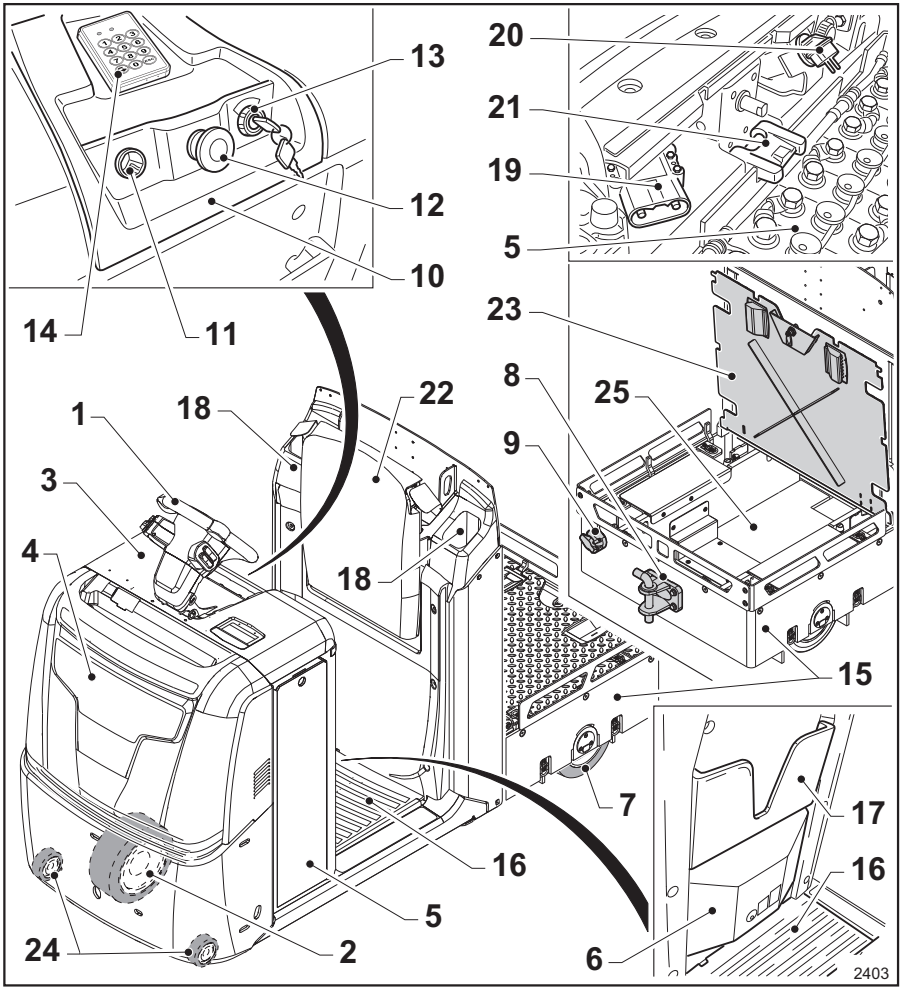

1	Volant s integrovaným ovládací prvky	13	Klíček pro zapnutí/vypnutí
2	Hnací kolo	14	Digicode – Numerická klávesnice
3	Kryt pro přístup k bateriovému prostoru	15	Závaží
4	Kryt prostoru motoru	16	Plošina obsluhy
5	Baterie	17	Přihrádka na dokumenty
6	Systém tlumení plošiny	18	Přihrádka
7	Zadní kola	19	Konektor a zásuvka baterie
8	Tažné zařízení	20	Volič křivky nabíjení vestavěné nabíječky baterií
9	Zásuvka pro osvětlení přívěsu	21	Spona mechanického zámku baterie
10	Palubní deska	22	Opěradlo sedadla
11	Zásuvka zapalovače cigaret 12/24 V	23	Zadní kryt
12	Tlačítko nouzového zastavení		

24	Přední otočná kola	25	Přihrádka

Obecný přehled LTX-FF

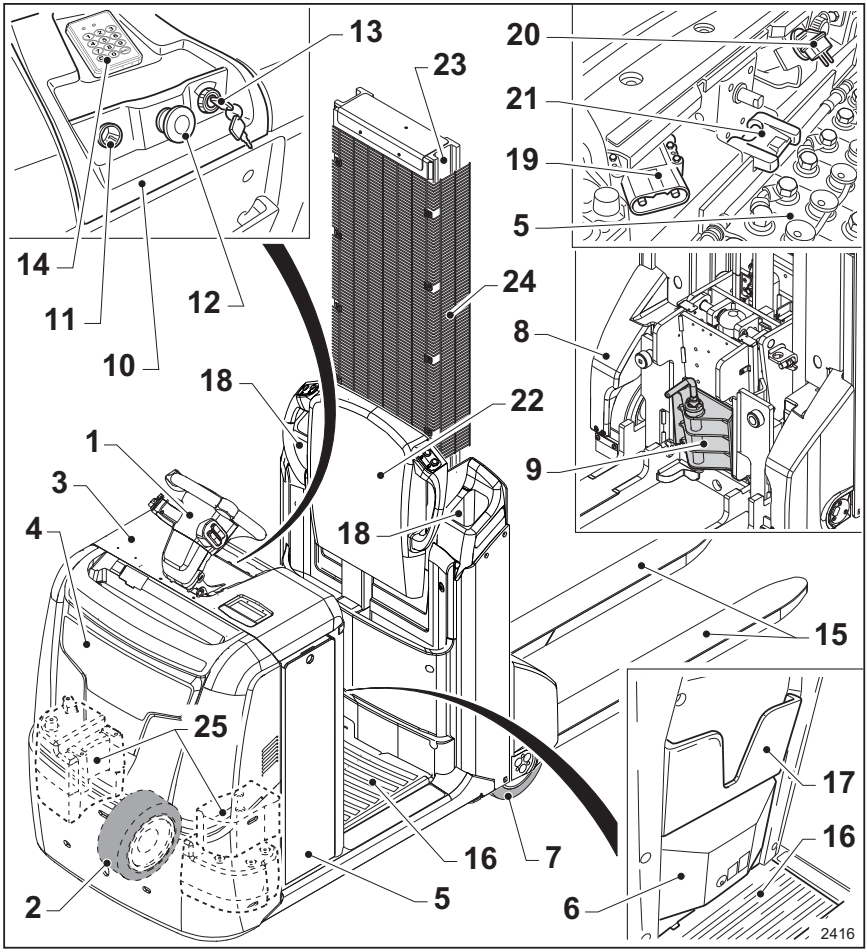

1	Volant s integrovaným ovládací prvky	13	Klíček pro zapnutí/vypnutí
2	Hnací kolo	14	Digicode – Numerická klávesnice
3	Kryt pro přístup k bateriovému prostoru	15	Vidlice
4	Kryt prostoru motoru	16	Plošina obsluhy
5	Baterie	17	Přihrádka na dokumenty
6	Systém tlumení plošiny	18	Přihrádka
7	Zadní kola	19	Konektor a zásuvka baterie
8	Závaží	20	Volič křivky nabíjení vestavěné nabíječky baterií
9	Tažné zařízení	21	Spona mechanického zámku baterie
10	Palubní deska	22	Opěradlo sedadla
11	Zásuvka zapalovače cigaret 12/24 V	23	Zvedací stožár
12	Tlačítko nouzového zastavení		

24	Mřížkový kryt proti pořezání	25	Závaží

Označení

Štítky a identifikační tabulky

⚠ POZOR

Řiďte se informacemi uvedenými na následujících štítcích a identifikačních tabulkách.

Štítky obsahují informace a výstrahy o zákazech a nebezpečích. Informují řidiče o vedlejších rizicích na vozíku.

Odstranění štítků a identifikačních tabulek je zakázáno.

Vozíky se mohou lišit v počtu štítků i jejich umístění. Z tohoto důvodu je třeba pozorně přečíst a vzít na vědomí vysvětlení obsahu štítků na následujících stránkách i tehdy, liší-li se umístění štítků na vašem vozíku od níže uvedených ilustrací.

Umístění štítků OPX 20/25 a OPX 20/25 PLUS

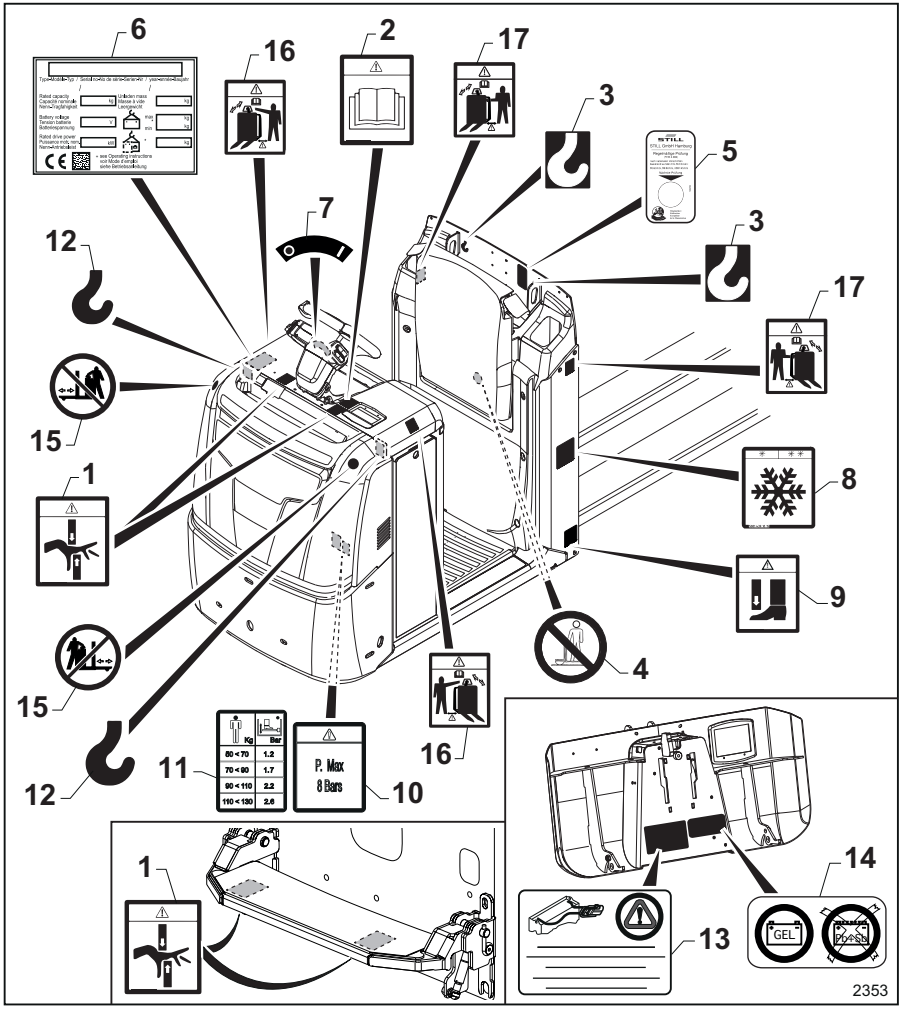

1 Štítek "Nebezpečí pohmoždění rukou"
2 Štítek "Návod k obsluze a údržbě"
3 Symbol "háku"
4 Štítek "Nelezte na vidlici"
5 Štítek "Každoroční bezpečnostní prohlídka" (pouze Německo)
6 Štítek "Jmenovitá hodnota"
7 Štítek "ON/OFF"
8 Štítek "Chladírny" (pouze pro vybavení do chladíren)
9 Štítek "Nebezpečí pohmoždění nohou"
10 Štítek "maximálního přípustného tlaku"
11 Štítek "Schematické zobrazení nosnosti plošiny obsluhy"
12 Symbol "háku"
13 Štítek "s výstrahou týkající se baterie"
14 Verze přizpůsobená pro gelové baterie
15 Štítek "Vstupovat před vozík je zakázáno" (pouze v režimu ovládání při chůzi s doplňkovým vybavením volantu)

16 Štítek varování "Režimu ovládání volantem při chůzi" (pouze v režimu ovládání při chůzi s doplňkovým vybavením volantu)

17 Štítek varování "Režim ovládání při chůzi s tlačítky" (pouze v režimu ovládání při chůzi s doplňkovým vybavením volantu)

Popis štítků

(1) Tento symbol upozorňuje na nebezpečí pohmoždění a/nebo pořezání rukou.

(2) Tento štítek upozorňuje, že je nutné před použitím vozíku a prováděním údržbářských úkonů nahlédnout do návodu k obsluze a údržbě.

(3) Tento štítek ukazuje, kde se připevňuje zvedací hák vozíku.

(4) Tento štítek upozorňuje, že nesmíte vstupovat na vidlici nebo přepravovat na vidlici osoby.

(5) Tento štítek je přítomen pouze u vozíků prodávaných v Německu. Štítek uvádí datum pravidelné bezpečnostní prohlídky vozíku.

(6) Štítek uvádějící jmenovité hodnoty vozíku.

(7) Štítek "ON/OFF". Zapnutí a vypnutí vozíku klíčem

(8) Tento symbol (je-li přítomen) ukazuje, že vozík je přizpůsoben na použití v chladírnách (doplňkové vybavení).

(9) Štítek upozorňuje na nebezpečí pohmoždění nohou pod vidlicí (přítomné pouze u některých verzí)

(10) Tento štítek udává maximální tlak nastavení pro plošinu obsluhy. Pozor: systém nastavení nesmí být nahuštěn na tlak vyšší než 8 barů (přítomné pouze u verzí s tlumením plošiny).

(11) Tento štítek udává nastavení tlaku plošiny obsluhy v závislosti na hmotnosti obsluhy. 1,2 baru: do 70 kg, 1,7 baru: od 70 kg do 90 kg, 2,2 baru: od 90 kg do 110 kg, 2,6 baru: od 110 kg do 130 kg. (přítomné pouze u verzí s tlumením plošiny).

(12) Tento štítek ukazuje, kde se připevňuje zvedací hák vozíku.

(13) Tento štítek oznamuje, že má být připojena pouze vestavěná baterie.

(14) Tento symbol (je-li přítomen) oznamuje, že vozík je přizpůsoben pro verzi s gelovou baterií. Nepoužívejte jiné typy baterií.

(15) Tento štítek, pokud je použit, ukazuje, že je zakázáno vstupovat před vozík při jeho používání v režimu ovládání při chůzi s volantem. Nedodržení tohoto pokynu by mohlo vést k přejetí a ke zranění obsluhy vozíku.

(16) Tento štítek, je-li přítomen, upozorňuje, že je třeba věnovat pozornost řízení vozíku v režimu ovládání při chůzi s volantem. Během používání se postavte na boční stranu vozíku, přičemž udržujte bezpečnou vzdálenost mezi vámi (zejména nohami) a vozíkem.

(17) Tento štítek, je-li použit, upozorňuje, že je třeba věnovat pozornost používání pojezdu s obsluhou na zemi. Během používání se postavte na boční stranu vozíku, přičemž udržujte bezpečnou vzdálenost mezi vámi (zejména nohami) a vozíkem.

Umístění štítků na modelu OPX-L (12/16/20S)

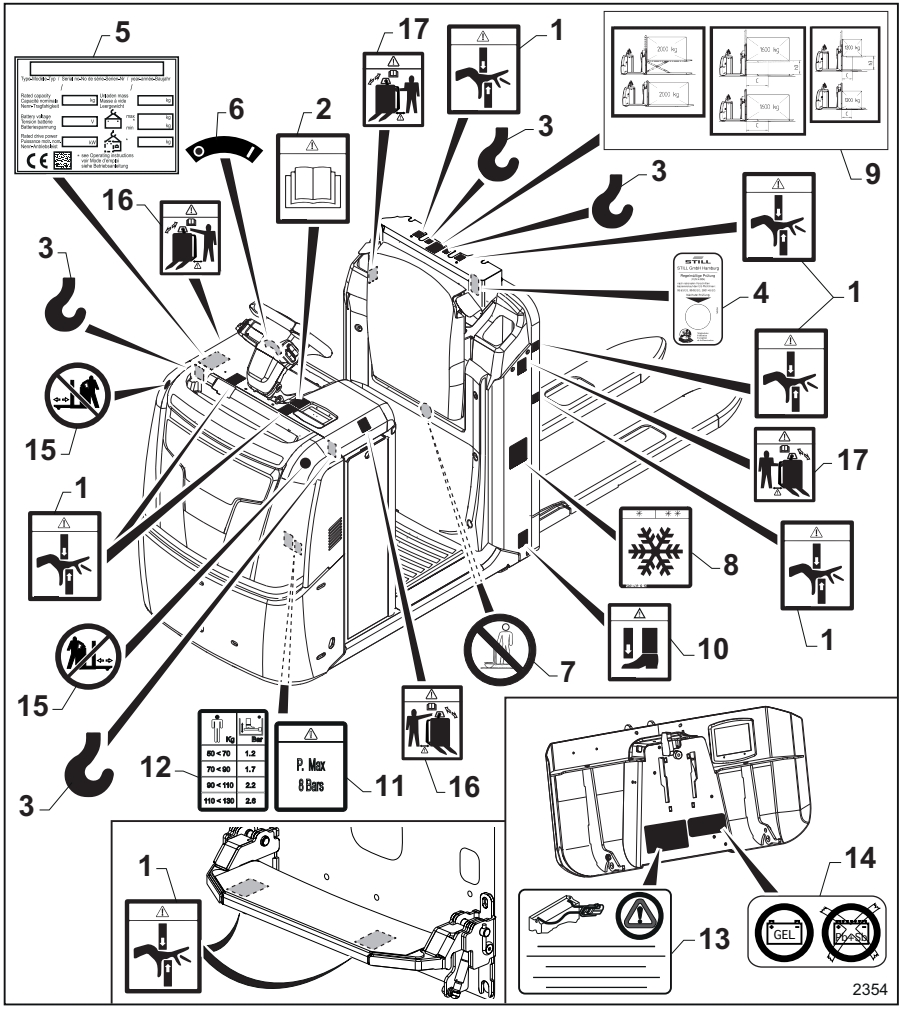

1 Štítek "Nebezpečí pohmoždění rukou"
2 Štítek "Návod k obsluze a údržbě"
3 Symbol "háku"
4 Štítek "Každoroční bezpečnostní prohlídka" (pouze Německo)
5 Štítek "Jmenovitá hodnota"
6 Štítek "ON/OFF"
7 Štítek "Nelezte na vidlici"
8 Štítek "Chladírny" (pouze pro vybavení do chladíren)
9 Štítek s označením nosnosti vozíku
10 Štítek "Nebezpečí pohmoždění nohou"
11 Štítek "maximálního přípustného tlaku"
12 Štítek "Schematické zobrazení nosnosti plošiny obsluhy"
13 Štítek "s výstrahou týkající se baterie"
14 Verze přizpůsobená pro gelové baterie
15 Štítek "Vstupovat před vozík je zakázáno" (pouze v režimu ovládání při chůzi s doplňkovým vybavením volantu)

16 Štítek varování "Režim ovládání volantem při chůzi" (pouze v režimu ovládání při chůzi s doplňkovým vybavením volantu)

17 Štítek varování "Režim ovládání při chůzi s tlačítky" (pouze v režimu ovládání při chůzi s doplňkovým vybavením volantu)

Popis štítků

(1) Tento symbol upozorňuje na nebezpečí pohmoždění a/nebo pořezání rukou.

(2) Tento štítek upozorňuje, že je nutné před použitím vozíku a prováděním údržbářských úkonů nahlédnout do návodu k obsluze a údržbě.

(3) Tento štítek ukazuje, kde se připevňuje zvedací hák vozíku.

(4) Tento štítek je přítomen pouze u vozíků prodávaných v Německu. Štítek uvádí datum pravidelné bezpečnostní prohlídky vozíku.

(5) Štítek uvádějící jmenovité hodnoty vozíku.

(6) Štítek "ON/OFF". Zapnutí a vypnutí vozíku klíčem

(7) Tento štítek upozorňuje, že nesmíte vstupovat na vidlici nebo přepravovat na vidlici osoby.

(8) Tento symbol (je-li přítomen) ukazuje, že vozík je přizpůsoben na použití v chladírnách (doplňkové vybavení).

(9) Tento štítek uvádí přípustné zatížení vidlice podle polohy těžiště břemene a výšky zdvihu. Štítek se liší v závislosti na nosnosti vozíku a je podrobněji vysvětlen v následující části.

(10) Štítek upozorňuje na nebezpečí pohmoždění nohou pod vidlicí (přítomné pouze u některých verzí)

(11) Tento štítek udává maximální tlak nastavení pro plošinu obsluhy. Pozor: systém nastavení nesmí být nahuštěn na tlak vyšší než 8 barů (přítomné pouze u verzí s tlumením plošiny).

(12) Tento štítek udává nastavení tlaku plošiny obsluhy v závislosti na hmotnosti obsluhy. 1,2 baru: do 70 kg, 1,7 baru: od 70 kg do 90 kg, 2,2 baru: od 90 kg do 110 kg, 2,6 baru: od 110 kg do 130 kg. (přítomné pouze u verzí s tlumením plošiny).

(13) Tento štítek oznamuje, že má být připojena pouze vestavěná baterie.

(14) Tento symbol (je-li přítomen) oznamuje, že vozík je přizpůsoben pro verzi s gelovou baterií. Nepoužívejte jiné typy baterií.

(15) Tento štítek, pokud je použit, ukazuje, že je zakázáno vstupovat před vozík při jeho používání v režimu ovládání při chůzi s volantem. Nedodržení tohoto pokynu by mohlo vést k přejetí a ke zranění obsluhy vozíku.

(16) Tento štítek, je-li přítomen, upozorňuje, že je třeba věnovat pozornost řízení vozíku v režimu ovládání při chůzi s volantem. Během používání se postavte na boční stranu vozíku, přičemž udržujte bezpečnou vzdálenost mezi vámi (zejména nohami) a vozíkem.

(17) Tento štítek, je-li použit, upozorňuje, že je třeba věnovat pozornost používání pojezdu s obsluhou na zemi. Během používání se postavte na boční stranu vozíku, přičemž udržujte bezpečnou vzdálenost mezi vámi (zejména nohami) a vozíkem.

Umístění štítků na modelech OPX-L20 a OPX-D20

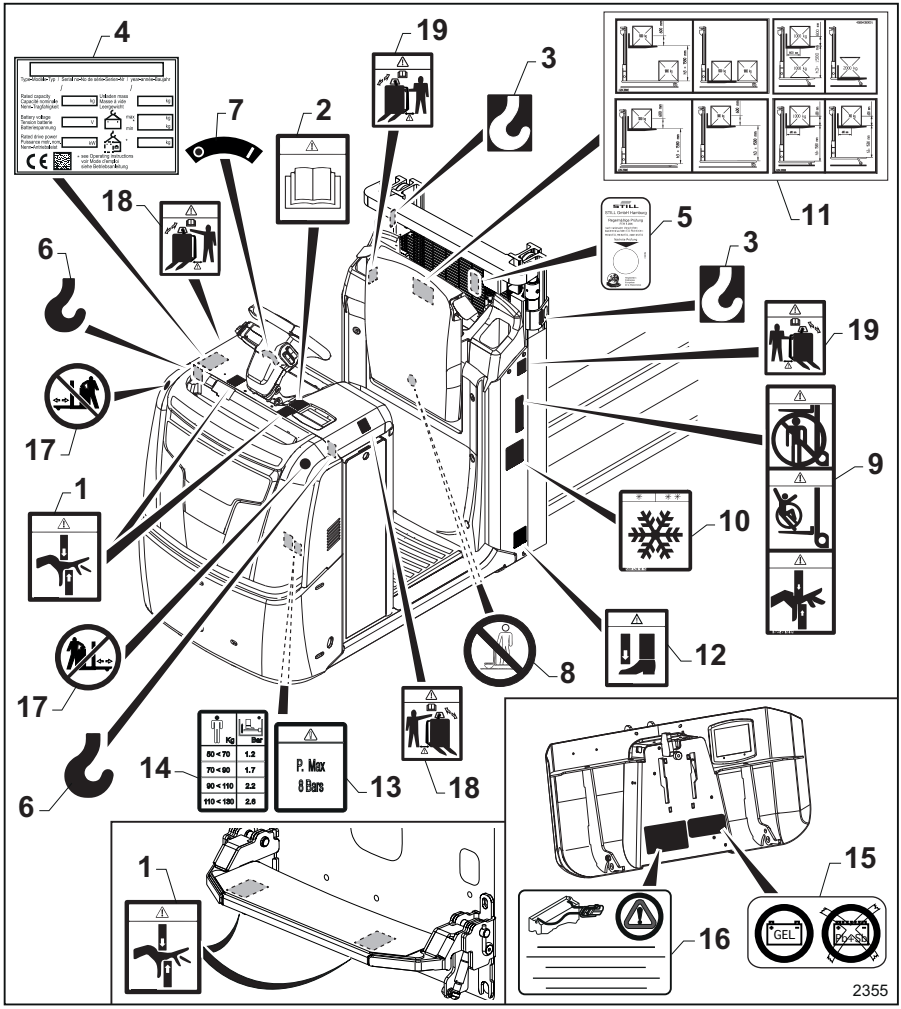

1 Štítek "Nebezpečí pohmoždění rukou"
2 Štítek "Návod k obsluze a údržbě"
3 Symbol "háku"
4 Štítek "Jmenovitá hodnota"
5 Štítek "Každoroční bezpečnostní prohlídka" (pouze Německo)
6 Symbol "háku"
7 Štítek "ON/OFF"
8 Štítek "Nelezte na vidlici"
9 Výstražný štítek
10 Štítek "Chladírny" (pouze pro vybavení do chladíren)
11 Štítek s označením nosnosti vozíku
12 Štítek "Nebezpečí pohmoždění nohou"
13 Štítek "maximálního přípustného tlaku"
14 Štítek "Schematické zobrazení nosnosti plošiny obsluhy"
15 Verze přizpůsobená pro gelové baterie
16 Štítek "s výstrahou týkající se baterie"

17 Štítek "Vstupovat před vozík je zakázáno" (pouze v režimu ovládání při chůzi s doplňkovým vybavením volantu)
18 Štítek varování "Režimu ovládání volantem při chůzi" (pouze v režimu ovládání při chůzi s doplňkovým vybavením volantu)
19 Štítek varování "Režim ovládání při chůzi s tlačítky" (pouze v režimu ovládání při chůzi s doplňkovým vybavením volantu)

Popis štítků

(1) Tento symbol upozorňuje na nebezpečí pohmoždění a/nebo pořezání rukou.

(2) Tento štítek upozorňuje, že je nutné před použitím vozíku a prováděním údržbářských úkonů nahlédnout do návodu k obsluze a údržbě.

(3) Tento štítek ukazuje, kde se připevňuje zvedací hák vozíku.

(4) Štítek uvádějící jmenovité hodnoty vozíku.

(5) Tento štítek je přítomen pouze u vozíků prodávaných v Německu. Štítek uvádí datum pravidelné bezpečnostní prohlídky vozíku.

(6) Tento štítek ukazuje, kde se připevňuje zvedací hák vozíku.

(7) Štítek "ON/OFF". Zapnutí a vypnutí vozíku klíčem

(8) Tento štítek upozorňuje, že nesmíte vstupovat na vidlici nebo přepravovat na vidlici osoby.

(9) Tento symbol upozorňuje na nebezpečí pořezání, které hrozí od pohyblivých dílů na stožáru, na zákaz přepravy osob na vozíku a zákaz stání nebo procházení pod zvednutou vidlicí.

(10) Tento symbol (je-li přítomen) ukazuje, že vozík je přizpůsoben na použití v chladírnách (doplňkové vybavení).

(11) Štítek s označením nosnosti vozíku

(12) Štítek upozorňující na nebezpečí pohmoždění nohou pod vidlicí (dostupné pouze u některých verzí)

(13) Tento štítek udává maximální tlak nastavení pro plošinu obsluhy. Pozor: systém nastavení nesmí být nahuštěn na tlak vyšší než 8 barů (přítomné pouze u verzí s tlumením plošiny).

(14) Tento štítek udává nastavení tlaku plošiny obsluhy v závislosti na hmotnosti obsluhy. 1,2 baru: do 70 kg, 1,7 baru: od 70 kg do 90 kg, 2,2 baru: od 90 kg do 110 kg, 2,6 baru: od 110 kg do 130 kg. (přítomné pouze u verzí s tlumením plošiny).

(15) Tento symbol, je-li přítomen, oznamuje, že vozík je přizpůsoben pro verzi s gelovou baterií. Nepoužívejte jiné typy baterií.

(16) Tento štítek oznamuje, že má být připojena pouze vestavěná baterie.

(17) Tento štítek, pokud je použit, ukazuje, že je zakázáno vstupovat před vozík při jeho používání v režimu ovládání při chůzi s volantem. Nedodržení tohoto pokynu by mohlo vést k přejetí a ke zranění obsluhy vozíku.

(18) Tento štítek, je-li přítomen, upozorňuje, že je třeba věnovat pozornost řízení vozíku v režimu ovládání při chůzi s volantem. Během používání se postavte na boční stranu vozíku, přičemž udržujte bezpečnou vzdálenost mezi vámi (zejména nohami) a vozíkem.

(19) Tento štítek, je-li použit, upozorňuje, že je třeba věnovat pozornost používání pojezdu s obsluhou na zemi. Během používání se postavte na boční stranu vozíku, přičemž udržujte bezpečnou vzdálenost mezi vámi (zejména nohami) a vozíkem.

Umístění štítků na modelu LTX50

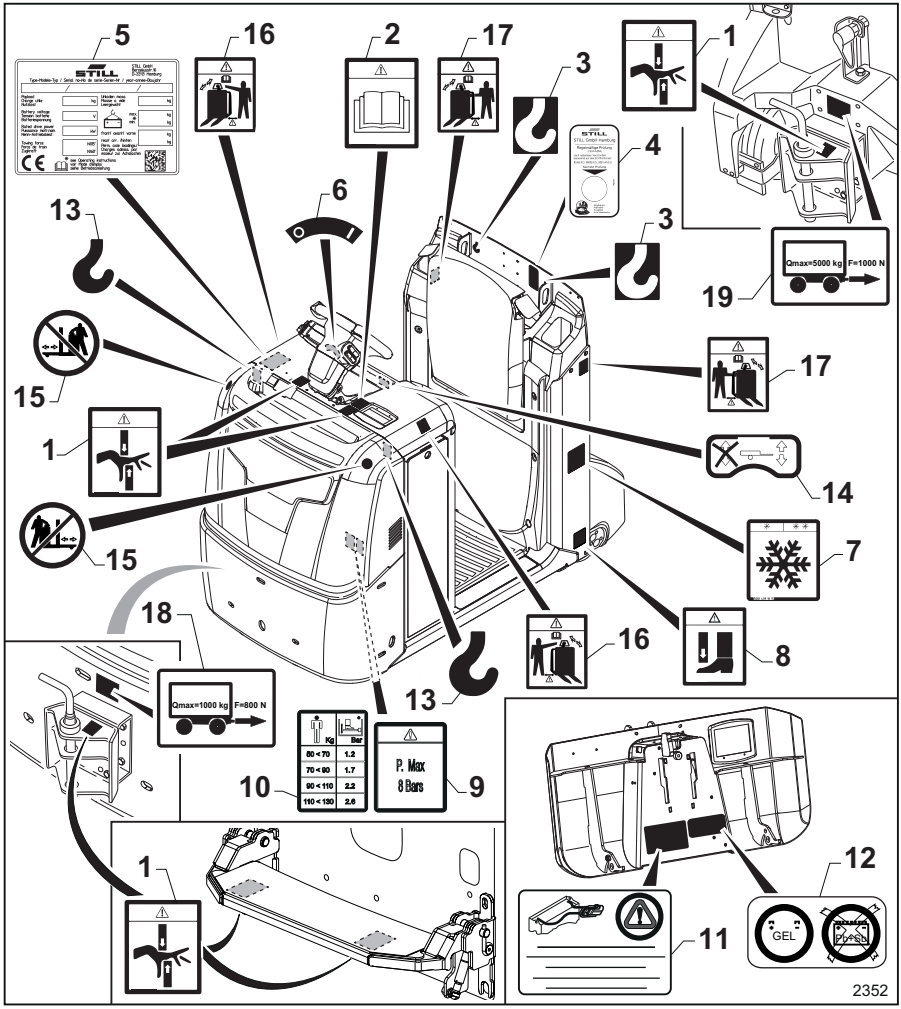

1 Štítek "Nebezpečí pohmoždění rukou"
2 Štítek "Návod k obsluze a údržbě"
3 Symbol "háku"
4 Štítek "Každoroční bezpečnostní prohlídka" (pouze Německo)
5 Štítek "Jmenovitá hodnota"
6 Štítek "ON/OFF"
7 Štítek "Chladírny" (pouze pro vybavení do chladíren)
8 Štítek "Nebezpečí pohmoždění nohou"
9 Štítek "maximálního přípustného tlaku"
10 Štítek "Schematické zobrazení nosnosti plošiny obsluhy"
11 Štítek "s výstrahou týkající se baterie"
12 Verze přizpůsobená pro gelové baterie
13 Symbol "háku"
14 Štítek "Manipulace s přívěsy"
15 Štítek "Vstupovat před vozík je zakázáno" (pouze v režimu ovládání při chůzi s doplňkovým vybavením volantu)

16 Štítek varování "Režim ovládání volantem při chůzi" (pouze v režimu ovládání při chůzi s doplňkovým vybavením volantu)
17 Štítek varování "Režim ovládání při chůzi s tlačítky" (pouze v režimu ovládání při chůzi s doplňkovým vybavením volantu)
18 Štítek „Nosnost předního tažného spojovací zařízení“ (doplňkové vybavení)
19 Štítek „Nosnost zadního tažného spojovací zařízení“ (doplňkové vybavení)

Popis štítků

(1) Tento symbol upozorňuje na nebezpečí pohmoždění a/nebo pořezání rukou.

(2) Tento štítek upozorňuje, že je nutné před použitím vozíku a prováděním údržbářských úkonů nahlédnout do návodu k obsluze a údržbě.

(3) Tento štítek ukazuje, kde se připevňuje zvedací hák vozíku.

(4) Tento štítek je přítomen pouze u vozíků prodávaných v Německu. Tento štítek uvádí datum pravidelné bezpečnostní prohlídky vozíku.

(5) Štítek uvádějící jmenovité hodnoty vozíku.

(6) Štítek "ON/OFF". Zapnutí a vypnutí vozíku klíčem.

(7) Tento symbol, pokud je použit, ukazuje, že vozík je nastaven pro verzi pro „chladírny“ (doplňkové vybavení).

(8) Tento štítek upozorňuje na nebezpečí pohmoždění nohou pod vidlicí (přítomné pouze u některých verzí)

(9) Tento štítek udává maximální tlak nastavení pro plošinu obsluhy. Pozor: systém nastavení nesmí být nahuštěn na tlak vyšší než 8 barů (přítomné pouze u verzí s tlumením plošiny).

(10) Tento štítek udává nastavení tlaku plošiny obsluhy v závislosti na hmotnosti obsluhy. 1,2 baru: pod 70 kg; 1,7 baru: 70 kg až 90 kg; 2,2 baru: 90 kg až 110 kg; 2,6 baru: 110 kg až 130 kg (přítomné pouze u verzí s tlumením plošiny).

(11) Tento štítek oznamuje, že má být připojena pouze vestavěná baterie.

(12) Tento symbol (je-li přítomen) oznamuje, že vozík je přizpůsoben pro verzi s gelovou baterií. Nepoužívejte jiné typy baterií.

(13) Tento štítek ukazuje, kde se připevňuje zvedací hák vozíku.

(14) Tento štítek "ON/OFF" se vztahuje na manipulaci s přívěsy. Zapnutí a vypnutí systému " Lift Runner" (doplňkové vybavení).

(15) Tento štítek, pokud je použit, ukazuje, že je zakázáno vstupovat před vozík při jeho používání v režimu ovládání při chůzi s volantem. Nedodržení tohoto pokynu by mohlo vést k přejetí a ke zranění obsluhy vozíku.

(16) Tento štítek, je-li přítomen, upozorňuje, že je třeba věnovat pozornost řízení vozíku v režimu ovládání při chůzi s volantem. Během používání se postavte na boční stranu vozíku, přičemž udržujte bezpečnou vzdálenost mezi vámi (zejména nohami) a vozíkem.

(17) Tento štítek (je-li přítomen) upozorňuje, že je třeba věnovat pozornost používání tlačítek pojezdu v režimu ovládání při chůzi, když je obsluha na zemi. Během používání se postavte na boční stranu vozíku, přičemž udržujte bezpečnou vzdálenost mezi vámi (zejména nohami) a vozíkem.

(18) Tento štítek, pokud je k dispozici, informuje o limitech pro nosnost a tažnou sílu na háku. Další informace naleznete v části na následujících stránkách, které popisují štítek.

(19) Tento štítek, pokud je k dispozici, informuje o limitech pro nosnost a tažnou sílu na háku. Další informace naleznete v části na následujících stránkách, které popisují štítek.

Umístění štítků LTX-T

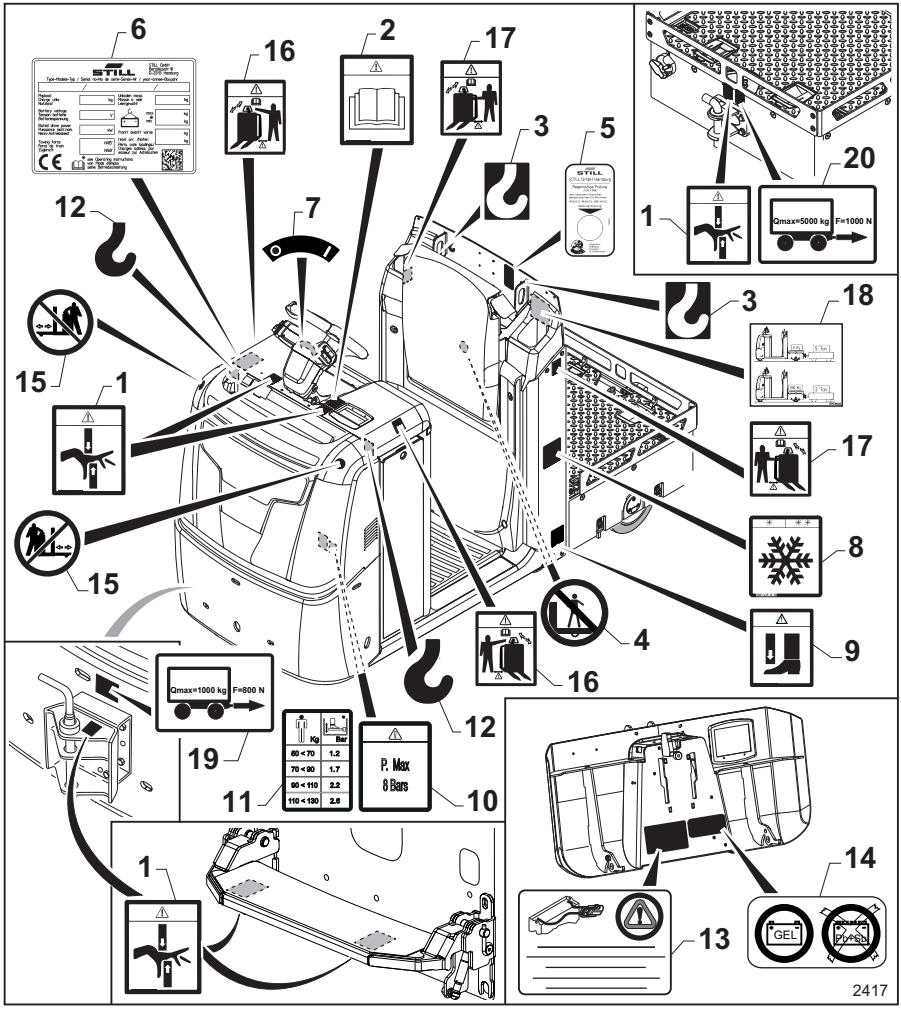

1 Štítek "Nebezpečí pohmoždění rukou"
2 Štítek "Návod k obsluze a údržbě"
3 Symbol "háku"
4 Symbol "Nelezte na zadní lůžko"
5 Štítek "Každoroční bezpečnostní prohlídka" (pouze Německo)
6 Štítek "Jmenovitá hodnota"
7 Štítek "ON/OFF"
8 Štítek "Chladírny" (pouze pro vybavení do chladíren)
9 Štítek "Nebezpečí pohmoždění nohou"
10 Štítek "maximálního přípustného tlaku"
11 Štítek "Schematické zobrazení nosnosti plošiny obsluhy"
12 Symbol "háku"
13 Štítek "s výstrahou týkající se baterie"
14 Verze přizpůsobená pro gelové baterie
15 Štítek "Vstupovat před vozík je zakázáno" (pouze v režimu ovládání při chůzi s doplňkovým vybavením volantu)

16 Štítek varování "Režim ovládání volantem při chůzi" (pouze v režimu ovládání při chůzi s doplňkovým vybavením volantu)
17 Štítek varování "Režim ovládání při chůzi s tlačítky" (pouze v režimu ovládání při chůzi s doplňkovým vybavením volantu)
18 Štítek s nosností vozíku
19 Štítek „Nosnost předního tažného spojovací zařízení“ (doplňkové vybavení)
20 Štítek „Nosnost zadního tažného spojovací zařízení“ (doplňkové vybavení)

Popis štítků

(1) Tento symbol upozorňuje na nebezpečí pohmoždění a/nebo pořezání rukou.

(2) Tento štítek upozorňuje, že je nutné před použitím vozíku a prováděním údržbářských úkonů nahlédnout do návodu k obsluze a údržbě.

(3) Tento štítek ukazuje, kde se připevňuje zvedací hák vozíku.

(4) Symbol "Nelezte na zadní lůžko"

(5) Tento štítek je přítomen pouze u vozíků prodávaných v Německu. Tento štítek uvádí datum pravidelné bezpečnostní prohlídky vozíku.

(6) Štítek uvádějící jmenovité hodnoty vozíku.

(7) Štítek "ON/OFF". Zapnutí a vypnutí vozíku klíčem.

(8) Tento symbol (je-li přítomen) ukazuje, že vozík je přizpůsoben na použití v chladírnách (doplňkové vybavení).

(9) Tento štítek upozorňuje na nebezpečí pohmoždění nohou pod vidlicí (přítomné pouze u některých verzí)

(10) Tento štítek udává maximální tlak nastavení pro plošinu obsluhy. Pozor: systém nastavení nesmí být nahuštěn na tlak vyšší než 8 barů (přítomné pouze u verzí s tlumením plošiny).

(11) Tento štítek udává nastavení tlaku plošiny obsluhy v závislosti na hmotnosti obsluhy. 1,2 baru: pod 70 kg; 1,7 baru: 70 kg až 90 kg; 2,2 baru: 90 kg až 110 kg; 2,6 baru: 110 kg až 130 kg (přítomné pouze u verzí s tlumením plošiny).

(12) Tento štítek ukazuje, kde se připevňuje zvedací hák vozíku.

(13) Tento štítek oznamuje, že má být připojena pouze vestavěná baterie.

(14) Tento symbol (je-li přítomen) oznamuje, že vozík je přizpůsoben pro verzi s gelovou baterií. Nepoužívejte jiné typy baterií.

(15) Tento štítek, pokud je použit, ukazuje, že je zakázáno vstupovat před vozík při jeho používání v režimu ovládání při chůzi s volantem. Nedodržení tohoto pokynu by mohlo vést k přejetí a ke zranění obsluhy vozíku.

(16) Tento štítek, je-li přítomen, upozorňuje, že je třeba věnovat pozornost řízení vozíku v režimu ovládání při chůzi s volantem. Během používání se postavte na boční stranu vozíku, přičemž udržujte bezpečnou vzdálenost mezi vámi (zejména nohami) a vozíkem.

(17) Tento štítek (je-li přítomen) upozorňuje, že je třeba věnovat pozornost používání tlačítek pojezdu v režimu ovládání při chůzi, když je obsluha na zemi. Během používání se postavte na boční stranu vozíku, přičemž udržujte bezpečnou vzdálenost mezi vámi (zejména nohami) a vozíkem.

(18)Tento štítek upozorňuje na přípustné zatížení, které lze převážet a táhnout vozíkem.

(19) Tento štítek, pokud je k dispozici, informuje o limitech pro nosnost a tažnou sílu na háku. Další informace naleznete v části na následujících stránkách, které popisují štítek.

(20) Tento štítek, pokud je k dispozici, informuje o limitech pro nosnost a tažnou sílu na háku. Další informace naleznete v části na následujících stránkách, které popisují štítek.

Umístění štítků LTX-FF

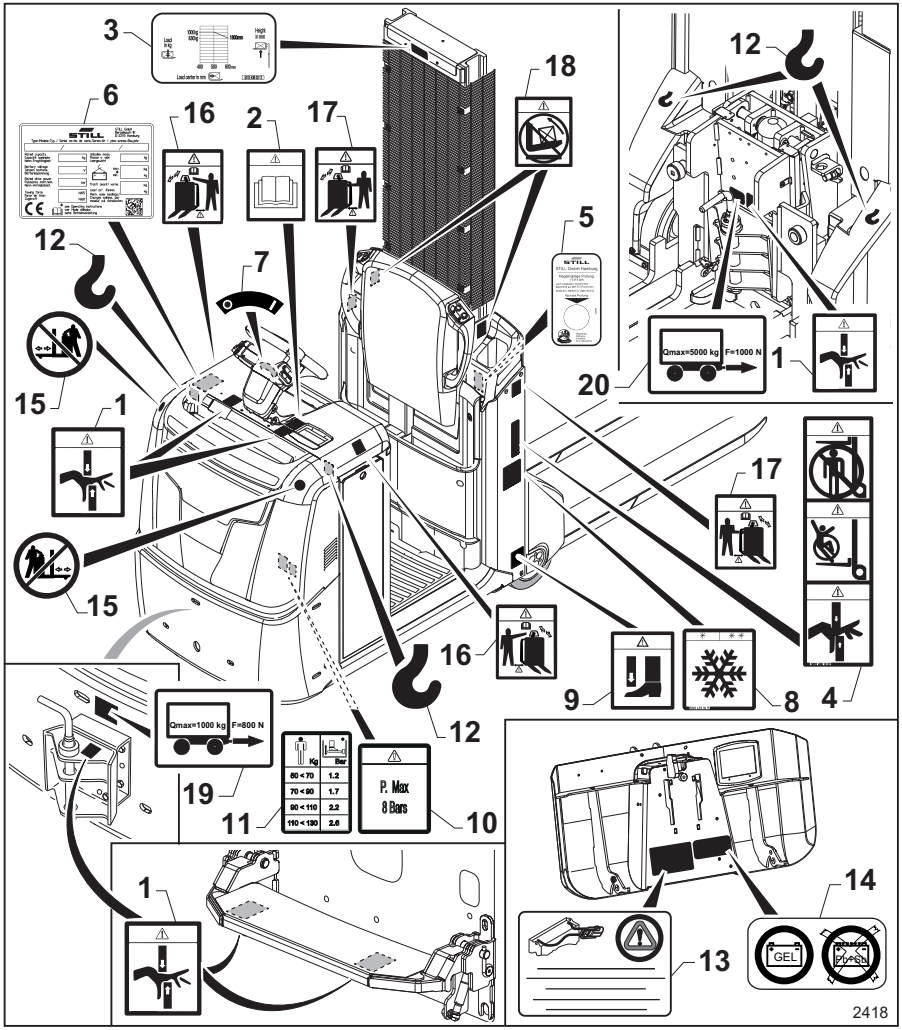

1 Štítek "Nebezpečí pohmoždění rukou"
2 Štítek "Návod k obsluze a údržbě"
3 Štítek s označením nosnosti vozíku
4 Výstražný štítek
5 Štítek "Každoroční bezpečnostní prohlídka" (pouze Německo)
6 Štítek "Jmenovitá hodnota"
7 Štítek "ON/OFF"
8 Štítek "Chladírny" (pouze pro vybavení do chladíren)
9 Štítek "Nebezpečí pohmoždění nohou"
10 Štítek "maximálního přípustného tlaku"
11 Štítek "Schematické zobrazení nosnosti plošiny obsluhy"
12 Symbol "háku"
13 Štítek "s výstrahou týkající se baterie"
14 Verze přizpůsobená pro gelové baterie
15 Štítek "Vstupovat před vozík je zakázáno" (pouze v režimu ovládání při chůzi s doplňkovým vybavením volantu)

16 Štítek varování "Režim ovládání volantem při chůzi" (pouze v režimu ovládání při chůzi s doplňkovým vybavením volantu)
17 Štítek varování "Režim ovládání při chůzi s tlačítky" (pouze v režimu ovládání při chůzi s doplňkovým vybavením volantu)
18 Štítek "Je zakázáno zavírat vidlici s břemenem na vidlici"
19 Štítek „Nosnost předního tažného spojovací zařízení“ (doplňkové vybavení)
20 Štítek „Nosnost zadního tažného spojovací zařízení“ (doplňkové vybavení)

Popis štítků

(1) Tento symbol upozorňuje na nebezpečí pohmoždění a/nebo pořezání rukou.

(2) Tento štítek upozorňuje, že je nutné před použitím vozíku a prováděním údržbářských úkonů nahlédnout do návodu k obsluze a údržbě.

(3) Štítek s označením nosnosti vozíku

(4) Tento symbol upozorňuje na nebezpečí pořezání, které hrozí od pohyblivých dílů na stožáru, na zákaz přepravy osob na vozíku a zákaz stání nebo procházení pod zvednutou vidlicí.

(5) Tento štítek je přítomen pouze u vozíků prodávaných v Německu. Tento štítek uvádí datum pravidelné bezpečnostní prohlídky vozíku.

(6) Štítek uvádějící jmenovité hodnoty vozíku.

(7) Štítek "ON/OFF". Zapnutí a vypnutí vozíku klíčem.

(8) Tento symbol (je-li přítomen) ukazuje, že vozík je přizpůsoben na použití v chladírnách (doplňkové vybavení).

(9) Tento štítek upozorňuje na nebezpečí pohmoždění nohou pod vidlicí (přítomné pouze u některých verzí)

(10) Tento štítek udává maximální tlak nastavení pro plošinu obsluhy. Pozor: systém nastavení nesmí být nahuštěn na tlak vyšší než 8 barů (přítomné pouze u verzí s tlumením plošiny).

(11) Tento štítek udává nastavení tlaku plošiny obsluhy v závislosti na hmotnosti obsluhy. 1,2 baru: pod 70 kg; 1,7 baru: 70 kg až 90 kg; 2,2 baru: 90 kg až 110 kg; 2,6 baru: 110 kg až 130 kg (přítomné pouze u verzí s tlumením plošiny).

(12) Tento štítek ukazuje, kde se připevňuje zvedací hák vozíku.

(13) Tento štítek oznamuje, že má být připojena pouze vestavěná baterie.

(14) Tento symbol (je-li přítomen) oznamuje, že vozík je přizpůsoben pro verzi s gelovou baterií. Nepoužívejte jiné typy baterií.

(15) Tento štítek, pokud je použit, ukazuje, že je zakázáno vstupovat před vozík při jeho používání v režimu ovládání při chůzi s volantem. Nedodržení tohoto pokynu by mohlo vést k přejetí a ke zranění obsluhy vozíku.

(16) Tento štítek, je-li přítomen, upozorňuje, že je třeba věnovat pozornost řízení vozíku v režimu ovládání při chůzi s volantem. Během používání se postavte na boční stranu vozíku, přičemž udržujte bezpečnou vzdálenost mezi vámi (zejména nohami) a vozíkem.

(17) Tento štítek (je-li přítomen) upozorňuje, že je třeba věnovat pozornost používání tlačítek pojezdu v režimu ovládání při chůzi, když je obsluha na zemi. Během používání se postavte na boční stranu vozíku, přičemž udržujte bezpečnou vzdálenost mezi vámi (zejména nohami) a vozíkem.

(18) Tento štítek upozorňuje, že je zakázáno zavírat vidlici, když je břemeno na vidlici. Vidlici je povoleno zavřít, pouze pokud na ní není břemeno.

(19) Tento štítek, pokud je k dispozici, informuje o limitech pro nosnost a tažnou sílu na háku. Další informace naleznete v části na následujících stránkách, které popisují štítek.

(20) Tento štítek, pokud je k dispozici, informuje o limitech pro nosnost a tažnou sílu na háku. Další informace naleznete v části na následujících stránkách, které popisují štítek.

Umístění štítků (OXV 07 – OXV 10)

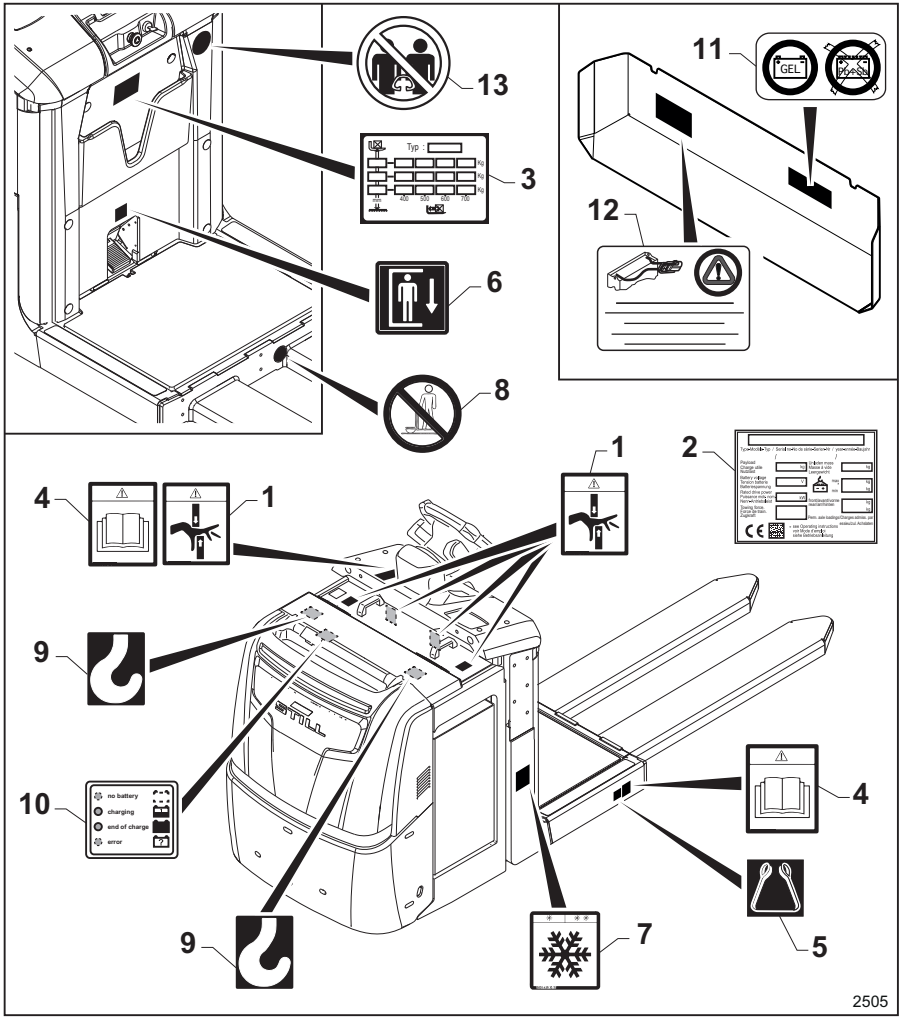

1 Štítek "Nebezpečí pohmoždění rukou"
2 Štítek "Jmenovitá hodnota"
3 Štítek "Nosnost vozíku"
4 Štítek "Návod k obsluze a údržbě"
5 Symbol "Vázací popruh"
6 Štítek "Pedál pro spouštění plošiny obsluhy"
7 Štítek "Chladírny" (pouze pro vybavení do chladíren)
8 Štítek "Nelezte na vidlici"
9 Symbol "háku"
10 Štítek "Stav nabití baterie"
11 Verze přizpůsobená pro gelové baterie
12 Štítek "s výstrahou týkající se baterie"
13 Štítek "Zákaz jízdy dvou a více osob na vozíku"

Popis štítků

(1) Tento symbol upozorňuje na nebezpečí pohmoždění a/nebo pořezání rukou.

(2) Štítek uvádějící jmenovité hodnoty vozíku.

(3) Tento štítek uvádí přípustné zatížení vidlice podle polohy těžiště břemene a výšky zdvihu.

(4) Tento štítek upozorňuje, že je nutné před použitím vozíku a prováděním údržbářských úkonů nahlédnout do návodu k obsluze a údržbě.

(5) Tento štítek značí, kam se při zvedání vozíku vkládají zvedací popruhy.

(6)Tento štítek označuje funkci pedálu nutného ke spuštění plošiny obsluhy.

(7) Tento symbol (je-li přítomen) ukazuje, že vozík je přizpůsoben na použití v chladírnách (doplňkové vybavení).

Tento štítek (je-li přítomen) upozorňuje, že je třeba věnovat pozornost používání tlačítek pojezdu v režimu ovládání při chůzi, když je obsluha na zemi. Během používání se postavte na boční stranu vozíku, přičemž udržujte bezpečnou vzdálenost mezi vámi (zejména nohami) a vozíkem.

(8) Tento štítek upozorňuje, že nesmíte vstupovat na vidlici nebo přepravovat na vidlici osoby.

(9) Tento štítek ukazuje, kde se připevňuje zvedací hák vozíku.

(10)Tento štítek slouží jako legenda pro interpretaci stavu nabití baterie, který je znázorněn LED indikátorem.

(11) Tento symbol (je-li přítomen) oznamuje, že vozík je přizpůsoben pro verzi s gelovou baterií. Nepoužívejte jiné typy baterií.

(12) Tento štítek oznamuje, že má být připojena pouze vestavěná baterie

(13) Tento štítek označuje zákaz přítomnosti dvou nebo více osob na vozíku. Na vozíku smí být přítomna pouze jedna osoba.

Umístění štítků OXV 08

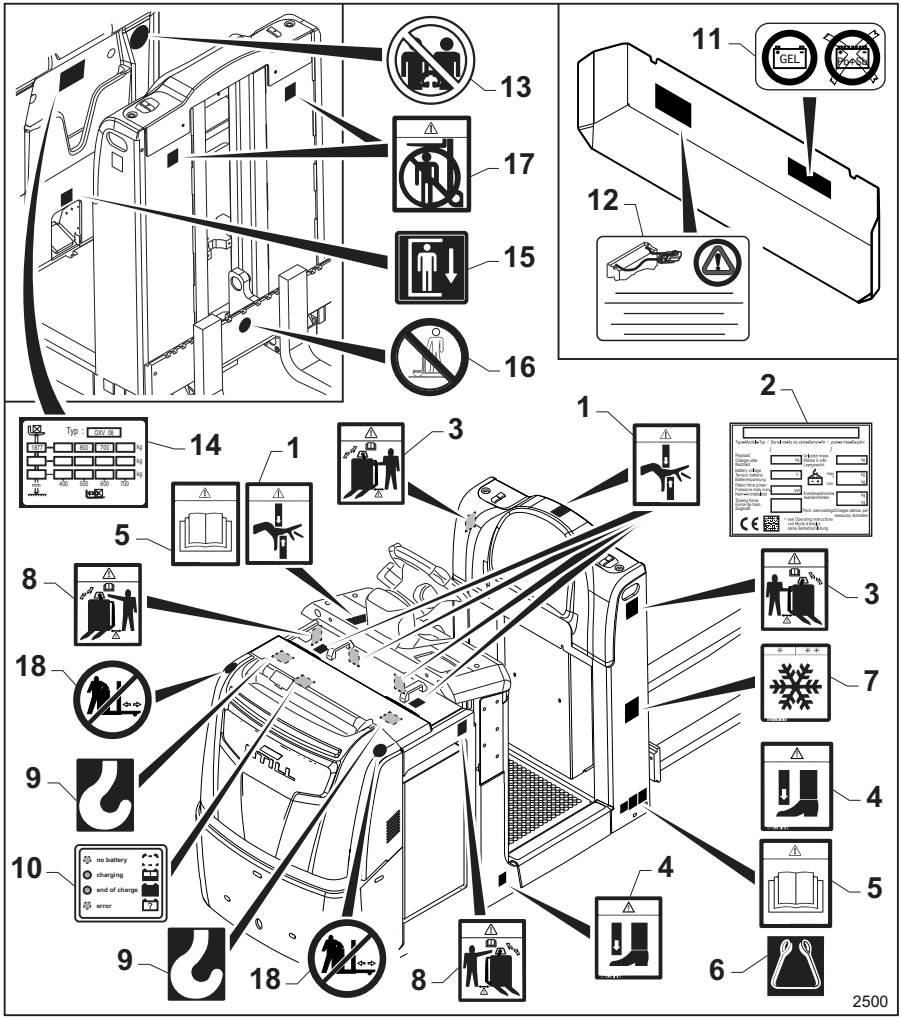

1 Štítek "Nebezpečí pohmoždění rukou"
2 Štítek "Jmenovitá hodnota"
3 Štítek varování "Režim ovládání při chůzi s tlačítky" (pouze v režimu ovládání při chůzi s doplňkovým vybavením volantu)
4 Štítek "Nebezpečí pohmoždění nohou"
5 Štítek "Návod k obsluze a údržbě"
6 Symbol "Vázací popruh"
7 Štítek "Chladírny" (pouze pro vybavení do chladíren)
8 Štítek varování "Režim ovládání volantem při chůzi" (pouze v režimu ovládání při chůzi s doplňkovým vybavením volantu)
9 Symbol "háku"
10 Štítek "Stav nabití baterie"
11 Verze přizpůsobená pro gelové baterie
12 Štítek "s výstrahou týkající se baterie"
13 Štítek "Zákaz jízdy dvou a více osob na vozíku"
14 Štítek "Nosnost vozíku"
15 Štítek "Pedál pro spouštění plošiny obsluhy"

16 Štítek "Nelezte na vidlici"
17 Štítek "Zákaz procházení osob pod vidlicemi"
18 Štítek "Vstupovat před vozík je zakázáno" (pouze v režimu ovládání při chůzi s doplňkovým vybavením volantu)

Popis štítků

(1) Tento symbol upozorňuje na nebezpečí pohmoždění a/nebo pořezání rukou.

(2) Štítek uvádějící jmenovité hodnoty vozíku.

(3) Tento štítek (je-li přítomen) upozorňuje, že je třeba věnovat pozornost používání tlačítek pojezdu v režimu ovládání při chůzi, když je obsluha na zemi. Během používání se postavte na boční stranu vozíku, přičemž udržujte bezpečnou vzdálenost mezi vámi (zejména nohami) a vozíkem.

(4) Tento štítek upozorňuje na nebezpečí pohmoždění nohou pod vidlicí (přítomné pouze u některých verzí)

(5) Tento štítek upozorňuje, že je nutné před použitím vozíku a prováděním údržbářských úkonů nahlédnout do návodu k obsluze a údržbě.

(6) Tento štítek značí, kam se při zvedání vozíku vkládají zvedací popruhy.

(7) Tento symbol (je-li přítomen) ukazuje, že vozík je přizpůsoben na použití v chladírnách (doplňkové vybavení).

(8) Tento štítek, je-li přítomen, upozorňuje, že je třeba dbát zvýšené opatrnosti při řízení vozíku v režimu ovládání při chůzi s volantem. Během používání se postavte na boční stranu vozíku, přičemž udržujte bezpečnou vzdálenost mezi vámi (zejména nohami) a vozíkem.

(9) Tento štítek ukazuje, kde se připevňuje zvedací hák vozíku.

(10)Tento štítek slouží jako legenda pro interpretaci stavu nabití baterie, který je znázorněn LED indikátorem.

(11) Tento symbol (je-li přítomen) oznamuje, že vozík je přizpůsoben pro verzi s gelovou baterií. Nepoužívejte jiné typy baterií.

(12) Tento štítek oznamuje, že má být připojena pouze vestavěná baterie

(13) Tento štítek označuje zákaz přítomnosti dvou nebo více osob na vozíku. Na vozíku smí být přítomna pouze jedna osoba.

(14) Tento štítek uvádí přípustné zatížení vidlice podle polohy těžiště břemene a výšky zdvihu.

(15)Tento štítek označuje funkci pedálu nutného ke spuštění plošiny obsluhy.

(16) Tento štítek upozorňuje, že nesmíte vstupovat na vidlici nebo přepravovat na vidlici osoby.

(17) Tento štítek označuje, že je zakázáno stát nebo procházet pod zdviženými rameny vidlice.

(18) Tento štítek, pokud je použit, ukazuje, že je zakázáno vstupovat před vozík při jeho používání v režimu ovládání při chůzi s volantem. Nedodržení tohoto pokynu by mohlo vést k přejetí a ke zranění obsluhy vozíku.

Štítek s označením jmenovité hodnoty

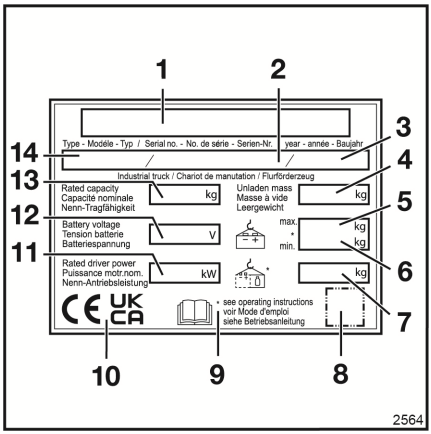

1 Výrobce
2 Výrobní číslo
3 Rok výroby
4 Hmotnost bez břemene (bez baterie) v kg
5 Maximální hmotnost baterie v kg
6 Minimální hmotnost baterie v kg
7 Dodatečná hmotnost (závaží) v kg
8 QR kód
9 Podrobnější informace naleznete v technických údajích v návodu k obsluze.
10 V této zóně může být jedna nebo více značek, a to včetně: značky CE, značky UKCA pro trh Spojeného království, značky EAC pro trh Euroasijské ekonomické unie.
11 Jmenovitý výkon v kW
12 Napětí baterie ve V
13 Jmenovitá nosnost (kg)
14 Model

⚠ NEBEZPEČÍ

Nebezpečí! Aby nedošlo k narušení stability vozíku, je přísně zakázáno používat baterie, jejichž hmotnost je nižší než minimální hmotnost (11) uvedená na štítku s označením.

UPOZORNĚNÍ

- *U všech technických dotazů uveďte sériové číslo.*
- *Značka EAC se může nacházet také v blízkosti továrního štítku.*
- *Kromě značky UKCA budou mít vozíky prodávané ve Spojeném království také štítek identifikující dovozce.*
- *U vozíků prodávaných pro letiště ve Spojeném království bude na štítku s označením uvedeno Aircraft ground support equipment místo Industrial truck.*

Štítek s označením konkrétní jmenovité hodnoty pro modely: LTX a LTX-T ▷

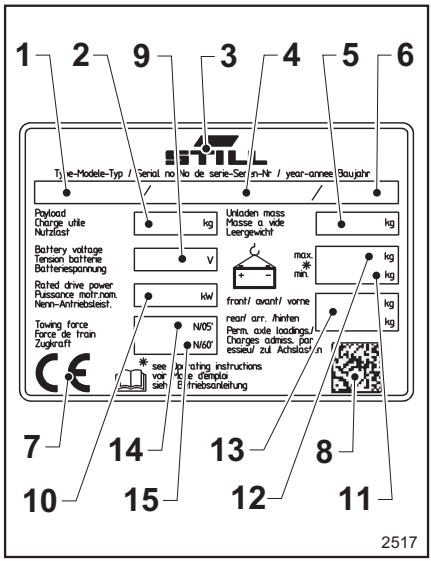

UPOZORNĚNÍ

- *U všech technických dotazů uveďte sériové číslo.*
- *Značka EAC se může nacházet také v blízkosti továrního štítku.*
- *Kromě značky UKCA budou mít vozíky prodávané ve Spojeném království také štítek identifikující dovozce.*
- *U vozíků prodávaných pro letiště ve Spojeném království bude na štítku s označením uvedeno Aircraft ground support equipment místo Industrial truck.*

1	Model
2	Břemeno (kg), které lze přepravovat na vozíku (nejedná se o hmotnost břemene, které lze táhnout)
3	Výrobce
4	Sériové číslo
5	Hmotnost bez břemene (bez baterie) v kg
6	Rok výroby
7	V této zóně může být jedna nebo více značek, a to včetně: značky CE, značky UKCA pro trh Spojeného království, značky EAC pro trh Euroasijské ekonomické unie.
8	QR kód
9	Napětí baterie V
10	Jmenovitý výkon v kW
11	Minimální hmotnost baterie
*	Nebezpečí! Aby nedošlo k narušení stability vozíku, je přísně zakázáno používat baterie, jejichž hmotnost je nižší než minimální hmotnost uvedená na štítku s označením.
12	Maximální hmotnost baterie
13	Dodatečná hmotnost (závaží) v kg
14	Tažná síla (v newtonech) tahače po dobu 5 minut
15	Tažná síla (v newtonech) tahače po dobu 60 minut

Štítek s označením konkrétní jmenovité hodnoty pro model: LTX-FF ▷

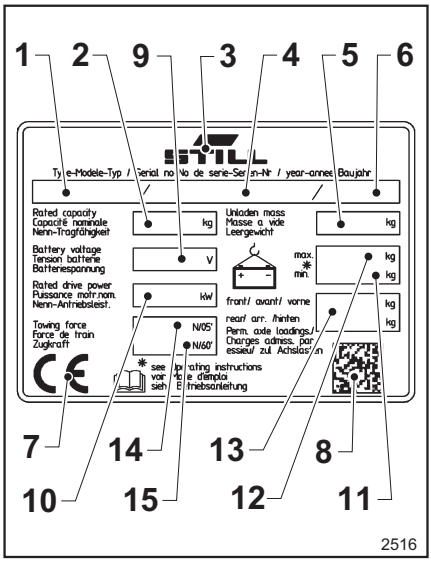

- *U všech technických dotazů uveďte sériové číslo.*
- *Značka EAC se může nacházet také v blízkosti továrního štítku.*
- *Kromě značky UKCA budou mít vozíky prodávané ve Spojeném království také štítek identifikující dovozce.*
- *U vozíků prodávaných pro letiště ve Spojeném království bude na štítku s označením uvedeno Aircraft ground support equipment místo Industrial truck.*

1	Model
2	Jmenovitá nosnost (kg)
3	Výrobce
4	Sériové číslo
5	Hmotnost bez břemene (bez baterie) v kg
6	Rok výroby
7	V této zóně může být jedna nebo více značek, a to včetně: značky CE, značky UKCA pro trh Spojeného království, značky EAC pro trh Euroasijské ekonomické unie.
8	QR kód
9	Napětí baterie V
10	Jmenovitý výkon v kW
11	Minimální hmotnost baterie
*	Nebezpečí! Aby nedošlo k narušení stability vozíku, je přísně zakázáno používat baterie, jejichž hmotnost je nižší než minimální hmotnost uvedená na štítku s označením.
12	Maximální hmotnost baterie
13	Dodatečná hmotnost (závaží) v kg
14	Tažná síla (v newtonech) tahače po dobu 5 minut
15	Tažná síla (v newtonech) tahače po dobu 60 minut

Sériové číslo

▷

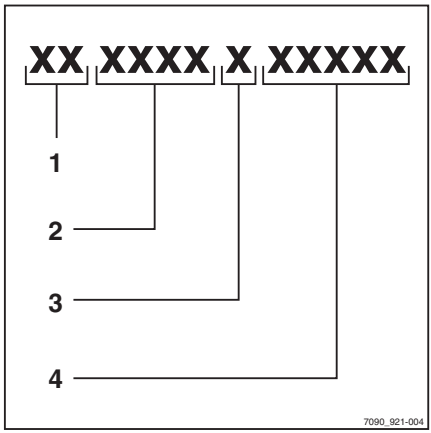

UPOZORNĚNÍ

U všech technických dotazů uvádějte sériové číslo vozíku.

Sériové číslo obsahuje následující informace:

1 Místo výroby

2 Typ

3 Rok výroby

4 Pořadové číslo

Na rámu je vyraženo sériové číslo vozíku.

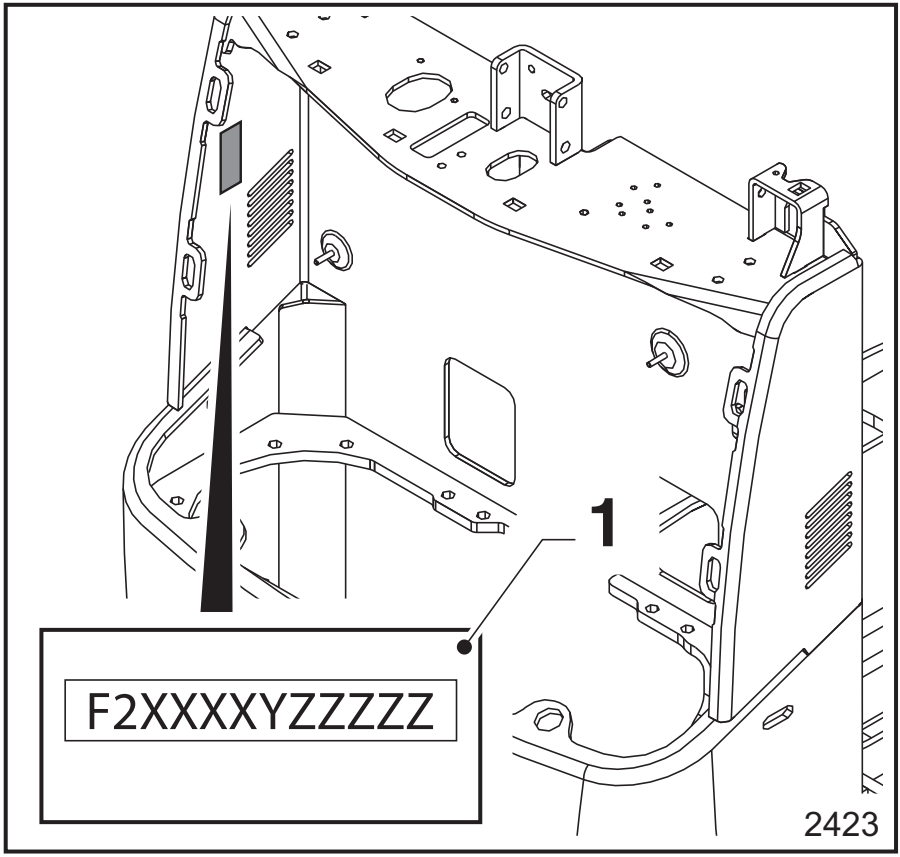

Na rámu podvozku je umístěn štítek (1) se sériovým číslem vozíku.

Štítek s nosností pro OPX-L (12/16/20S)

⚠ NEBEZPEČÍ

Hodnoty uvedené na štítku s nosností se týkají kompaktních a stejnorodých břemen a nesmí být překročeny, jinak dojde k porušení stability vozíku a odolnosti jeho konstrukce.

OPX-L 12

Štítek obsahuje následující údaje:

- **C** = vzdálenost od těžiště břemena na vidlici k nosné desce vidlice (mm)
- **h3** = maximální zvedací cyklus vidlice (mm)
- **celkové povolené zatížení** = 1 200 kg

  Jak můžete vidět v tabulce, maximální nosnost pro tento vozík se nemění v závislosti na výšce zdvihu vidlice.

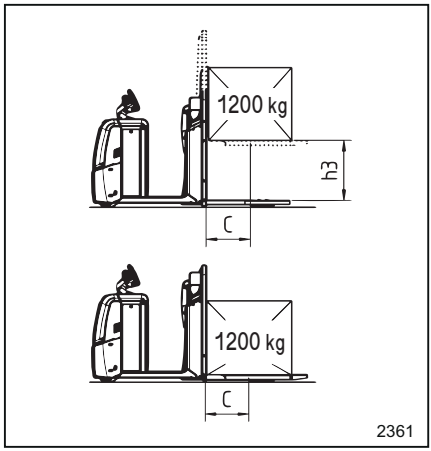

OPX-L 16

Štítek obsahuje následující údaje:

- **C** = vzdálenost od těžiště břemena na vidlici k nosné desce vidlice (mm)
- **h3** = maximální zvedací cyklus vidlice (mm)
- **celkové povolené zatížení** = 1 600 kg

  Jak můžete vidět v tabulce, maximální nosnost pro tento vozík se nemění v závislosti na výšce zdvihu vidlice.

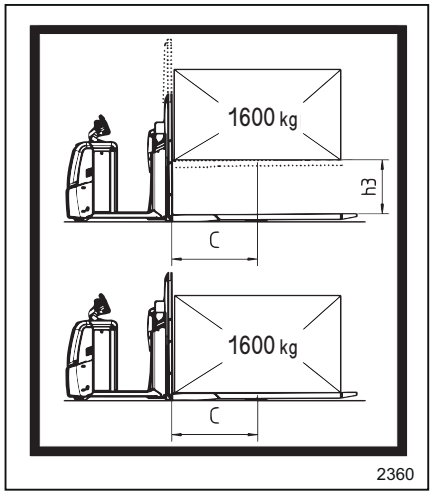

OPX-L 20S

Štítek obsahuje následující údaje:

- **C** = vzdálenost od těžiště břemena na vidlici k nosné desce vidlice (mm)
- **h3** = maximální zvedací cyklus vidlice (mm)
- **celkové povolené zatížení** = 2 000 kg

  Jak můžete vidět v tabulce, maximální nosnost pro tento vozík se nemění v závislosti na výšce zdvihu vidlice.

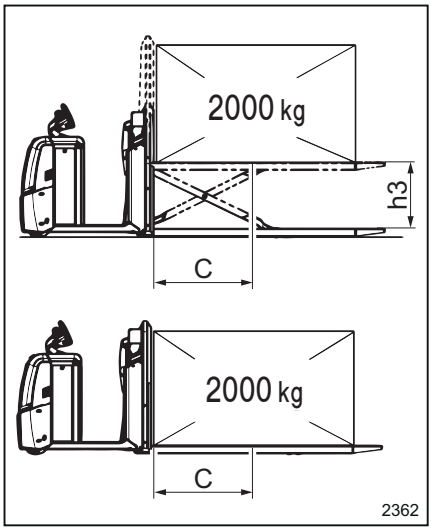

Štítek s nosností pro OPX-L20 ▷

⚠ NEBEZPEČÍ

Hodnoty uvedené na štítku s nosností se týkají kompaktních a stejnorodých břemen a nesmí být překročeny, jinak dojde k porušení stability vozíku a odolnosti jeho konstrukce.

– Používání vozíku s **jedním břemenem na vidlici**.

Štítky s uvedenou nosností obsahují následující údaje:

- Výšky zobrazené na štítcích, h = 890 mm (obrázek 2484) nebo h = 1670 mm (obrázek 2482), jsou přizpůsobeny podle zakoupeného vozíku a označují maximální výšku, kterou mohou vidlice dosáhnout s plně spuštěnými obkročnými rameny. Existuje určitá tolerance uvedených hodnot výšky z důvodu opotřebení součástí a geometrické tolerance jednotlivých součástí vozíku.
- S plně spuštěnými obkročnými rameny a vidlicemi v maximální výšce nad zemí je maximální nosnost vozu 1 000 kg.
- Se zvednutými obkročnými rameny je zakázáno s vidlicemi dosáhnout výšky větší než 420 mm nad zemí. V důsledku toho je maximální povolená výška se zvednutými obkročnými rameny 420 mm nad zemí.
- Neměňte polohu těžiště břemene za maximální povolené limity (výška 600 mm a hloubka 765 mm od čela vidlice).

– Štítek s nosností pro **přepravu dvou břemen (paletový vozík pro manipulaci se dvěma břemeny)**.

Štítky s uvedenou nosností obsahují následující údaje:

- Výšky zobrazené na štítcích, h = 1 020 mm (obrázek 2485) nebo h = 1 800 mm (obrázek 2483), jsou přizpůsobeny podle zakoupeného vozíku a označují maximální výšku, kterou mohou vidlice dosáhnout s plně zvednutými obkročnými rameny. Existuje určitá tolerance uvedených hodnot výšky z důvodu opotřebení součástí a geometrické tolerance jednotlivých součástí vozíku.
- Při přepravě dvou břemen, s jedním na vidlici a jedním na obkročných ramenech, je maximální nosnost vozíku 2 000 kg (Qmax).

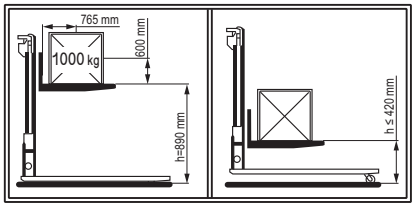

2484

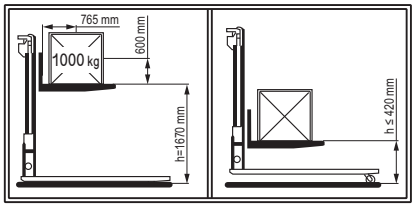

2482

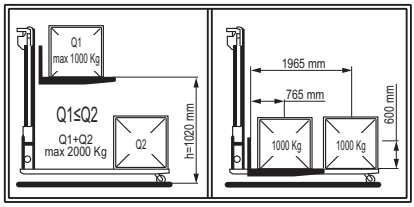

2485

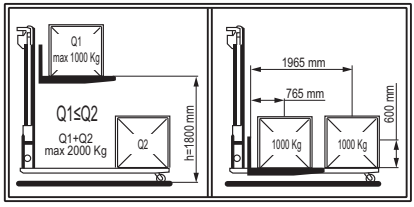

2483

- Břemeno umístěné na vidlici musí být lehčí než nebo maximálně rovno hmotnosti břemena umístěného na obkročných ramenech (Q1 ≦ Q2).
- Maximální přípustná nosnost, kterou lze přepravovat, je 1 000 kg na vidlici a 1 000 kg na obkročných ramenech (Q1 + Q2 = 2 000 kg max.).
- Neměňte polohu těžiště za maximální povolené limity.

  – Výška 600 mm a hloubka 765 mm od čela vidlice, pro břemeno umístěné na vidlici.

  – Výška 600 mm a hloubka 1 965 mm od čela vidlice, pro břemeno umístěné na obkročných ramenech.

– **Zakázáno!** Pod vidlicí nesmí být žádná břemena. Je přísně zakázáno převážet dvě břemena, jak je znázorněno na obrázku na straně. ▷

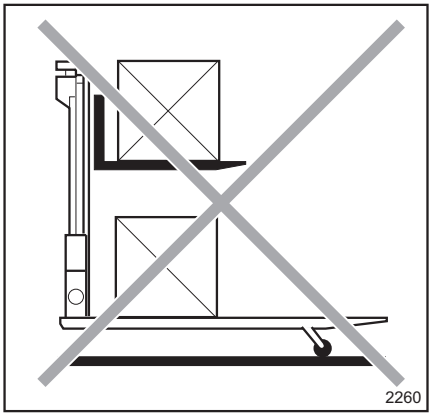

Štítky s nosností pro OPX-D 20 ▷

⚠ NEBEZPEČÍ

Hodnoty uvedené na štítku s nosností se týkají kompaktních a stejnorodých břemen a nesmí být překročeny, jinak dojde k porušení stability vozíku a odolnosti jeho konstrukce.

Štítky s uvedenou nosností obsahují následující údaje:

- Používání vozíku s **jedním břemenem na vidlici** (obrázek 2488).

  – S obkročnými rameny zcela dole a vidlicí v maximální výšce nad zemí (1 670 mm) je maximální nosnost vozíku 1 200 kg. Hodnota výšky 1 670 mm podléhá určité toleranci z důvodu opotřebení součástí a geometrické tolerance jednotlivých součástí vozíku.

  – Se zvednutými obkročnými rameny je zakázáno s vidlicemi dosáhnout výšky větší než 420 mm nad zemí. V důsledku toho je maximální povolená výška se zvednutými obkročnými rameny 420 mm nad zemí.

  – S vidlicí nahoře proti obkročným ramenům a obkročnými rameny zvednutými nad zemí je maximální nosnost vozíku 2 000 kg (Qmax).

- Použití vozíku jako **paletového vozíku pro manipulaci se dvěma břemeny** (obrázek 2487).

  Při přepravě dvou břemen, s jedním na vidlici a jedním na obkročných ramenech, je maximální nosnost vozíku 2 000 kg (Qmax).

  – Břemeno umístěné na vidlici musí být lehčí než nebo maximálně rovno ložné hmotnosti umístěné na obkročných ramenech (Q1 ≦ Q2).

  – Maximální nosnost, kterou lze přepravovat, je 1 000 kg na vidlici a 1 000 kg na obkročných ramenech (Q1 + Q2 = 2 000 kg max.).

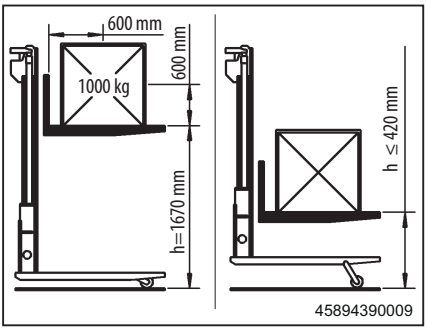

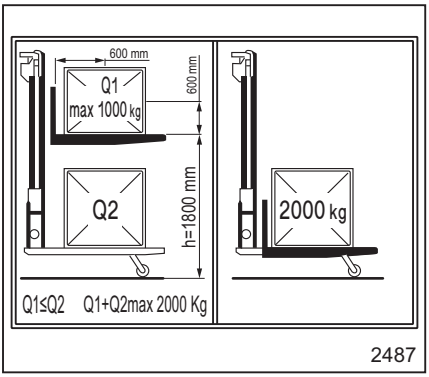

⚠ POZOR

Při použití vozíku jako paletového vozíku pro manipulaci se dvěma břemeny postupujte tak, aby břemeno přepravované na obkročných ramenech nebylo rozdrceno spouštějící se vidlicí.

Nejsou instalovány automatické bezpečnostní systémy.

Nechte malou mezeru mezi horní částí břemena na obkročných ramenech a dolní částí vidlice.

Štítek s uvedenou nosností LTX-T ▷

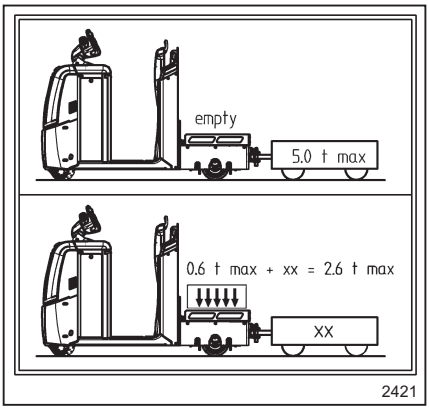

⚠ NEBEZPEČÍ

Hodnoty uvedené na štítku s nosností se týkají kompaktních a stejnorodých břemen a nesmí být překročeny, jinak dojde k porušení stability vozíku a odolnosti jeho konstrukce.

Štítek obsahuje následující informace:

- Maximální povolené zatížení, které lze přepravovat na zadní ložné ploše = 600 kg. V tomto případě je maximální přípustné zatížení, které lze táhnout přívěsy = 2 tuny/ 2000 kg.
- Obecně platí, že pokud přepravujete břemena na zadní ložné ploše (do 600 kg) i na přívěsech, součet obou břemen nesmí překračovat maximální povolenou nosnost 2600 kg.
- Maximální přípustné zatížení, které lze táhnout přívěsy = 5 tun/5000 kg. Toto zatížení je povoleno pouze v případě, že je zadní ložná plocha zcela bez zatížení.

Štítek s uvedenou nosností LTX-FF ▷

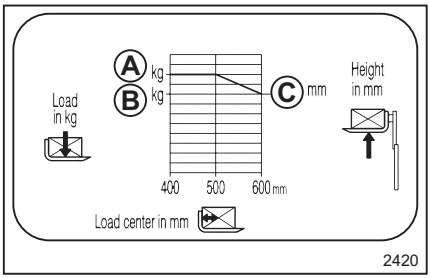

⚠ NEBEZPEČÍ

Hodnoty uvedené na štítku s nosností se týkají kompaktních a stejnorodých břemen a nesmí být překročeny, jinak dojde k porušení stability vozíku a odolnosti jeho konstrukce.

Štítek s nosností pro zvedání břemena na vidlici. Štítek obsahuje následující informace:

- (A) zobrazuje maximální nosnost vozíku (kg) s těžištěm břemene až 500 mm a s vidlicemi do maximální výšky 1800 mm (C).
- (B) zobrazuje maximální nosnost vozíku (kg) s těžištěm břemene až 600 mm a s vidlicemi do maximální výšky 1800 mm (C).

Štítek s uvedenou nosností (OXV)

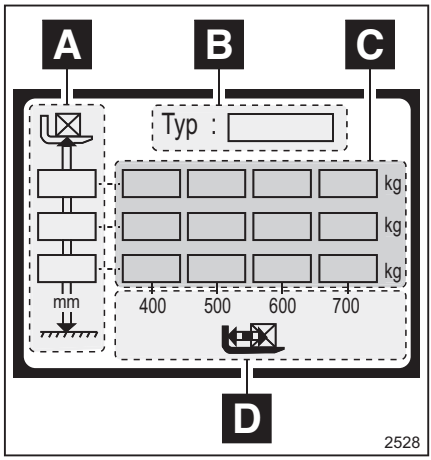

⚠ NEBEZPEČÍ

Hodnoty uvedené na štítku s nosností se týkají kompaktních a stejnorodých břemen a nesmí být překročeny, jinak dojde k porušení stability vozíku a odolnosti jeho konstrukce.

Štítek obsahuje následující informace:

- **A** = maximální výška zdvihu vidlice (mm)
- **B** = model vozíku
- **C** = maximální přípustné zatížení vidlice (kg) v závislosti na vzdálenosti vidlice od země a na těžišti zvednutého břemene.
- **D** = vzdálenost od těžiště břemene na vidlici k nosné desce vidlice (mm)

Štítek s označením nosnosti pro tahače (LTX50, LTX-FF, LTX-T) s předním spojovacím zařízením ▷

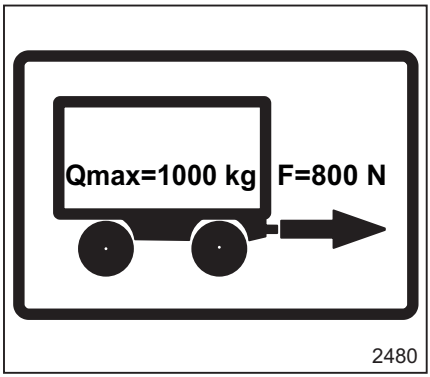

Toto označení je přítomno pouze u tahačů vybavených předním tažným spojovacím zařízením.

UPOZORNĚNÍ

*Hodnoty uvedené se vztahují na tažné limity při **jízdě vzad** a nesmí být překročeny, jinak dojde k porušení stability vozíku a odolnosti jeho konstrukce.*

Přívěs připojený k vozíku nesmí překročit maximální přípustnou hmotností 1 000 kg. Maximální povolená tažná síla na spojovacím zařízení během tažení je 800 N.

Štítek s označením nosnosti pro tahače (LTX50, LTX-FF, LTX-T) se zadním spojovacím zařízením

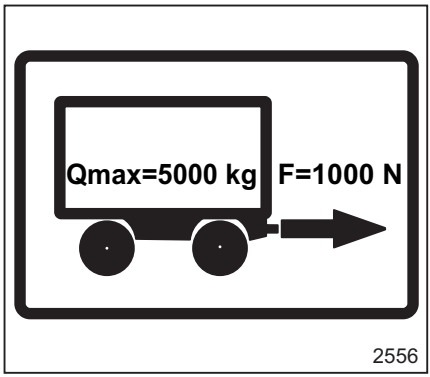

Toto označení je přítomno pouze u tahačů vybavených zadním tažným spojovacím zařízením.

UPOZORNĚNÍ

*Hodnoty uvedené se vztahují na tažné limity při **jízdě vpřed** a nesmí být překročeny, jinak dojde k porušení stability vozíku a odolnosti jeho konstrukce.*

Přívěs připojený k vozíku nesmí překročit maximální přípustnou hmotnost 5 000 kg. Maximální povolená tažná síla na spojovacím zařízení během tažení je 1 000 N.

Přístroje a ovládací prvky

Comandi volante - Parte 1

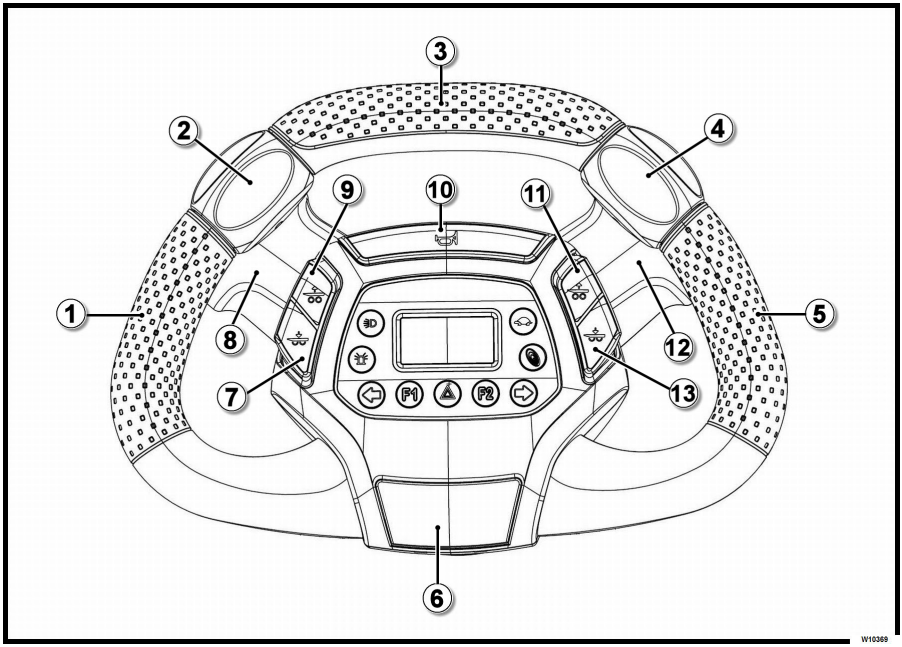

1 Levá rukojeť
2 Ovládání jízdy
3 Madlo
4 Ovládání jízdy
5 Pravá rukojeť
6 Tlačítko provozního brzdění
7 Tlačítko iniciálního spouštění (pokud je k dispozici)
8 Volitelná řídicí otočná věž (pokud je k dispozici)
9 Tlačítko iniciálního zdvihu (pokud je k dispozici)
10 Tlačítko klaksonu
11 Tlačítko iniciálního zdvihu (pokud je k dispozici)
12 Volitelná řídicí otočná věž (pokud je k dispozici)
13 Tlačítko iniciálního spouštění (pokud je k dispozici)

Popis

UPOZORNĚNÍ

Následující ovládací prvky jsou aktivní, pokud je vozík zapnutý a obsluha je ve správné "pracovní poloze".

(1) Knoflík

- Oblast pro uchopení volantu levou rukou během používání.

(2) Ovládací prvek jízdy

- Pokud je otočen ovládací prvek (2) nebo (4), vozík se rozjede vpřed nebo vzad. Další informace naleznete v odstavci"Jízda vozíku" v "kapitole 4"

(3) Knoflík

- Oblast pro uchopení volantu jednou rukou během jízdy vzad.

(4) Ovládací prvek jízdy

- Ovládání je popsáno v bodu (2).

(5) Knoflík

- Oblast pro uchopení volantu pravou rukou během používání.

(6) Tlačítko provozního brzdění

- Stisknutím tlačítka se aktivuje provozní brzdění.

(7) Tlačítko iniciálního spouštění obkročných ramen nebo vidlice (pokud je k dispozici)

- Funkce tlačítka závisí na modelu používaného vozíku. Ovládání funkce lze rozdělit do dvou skupin:

  - Funkce pro všechny vozíky kromě modelů OPX-L 12/16/20S a modely LTX-FF

  - Specifická funkce pouze pro modely OPX-L 12/16/20S a modely LTX-FF

(7) Vysvětlení funkce pro všechny vozíky **kromě modelů OPX-L 12/16/20S a LTX-FF**

- V tomto případě ovládací prvek uvede do pohybu obkročná ramena
- Stisknutím tlačítka (7) u verze s nastavitelnými obkročnými rameny se obkročná ramena zcela spustí na zem.

(7) Vysvětlení určité funkce **pouze pro modely OPX-L 12/16/20S a LTX-FF**

- V tomto případě se tímto povelem uvede do pohybu vidlice
- Po stisknutí tlačítka (7) se vidlice spouští dolů (ovládání vždy funguje bez ohledu na výšku vidlice)
- Pohyb vidlice lze kdykoli zastavit uvolněním tlačítka (7). Vidlice se zastaví v dosažené poloze

(8) Řídicí otočná věž (pokud je k dispozici)

- Řídicí otočné věže se vyskytují u verzí vozíku s nastavitelnou plošinou obsluhy anebo vysokozdvižnou vidlicí (paletový vozík se zvedacím stožárem)

(9) Tlačítko iniciálního zdvihu obkročných ramen nebo vidlice (pokud je k dispozici)

- Funkce tlačítka závisí na modelu používaného vozíku. Ovládání funkce lze rozdělit do dvou skupin:

  - Funkce pro všechny vozíky kromě modelů OPX-L 12/16/20S a modely LTX-FF

  - Specifická funkce pouze pro modely OPX-L 12/16/20S a modely LTX-FF

(9) Vysvětlení funkce pro všechny vozíky **kromě modelů OPX-L 12/16/20S a LTX-FF**

- V tomto případě ovládací prvek uvede do pohybu obkročná ramena
- Stisknutím tlačítka u verze s nastavitelnými obkročnými rameny se vidlice zcela zvedne do maximální výšky iniciálního zdvihu.

(9) Vysvětlení určité funkce **pouze pro modely OPX-L 12/16/20S a LTX-FF**

- V tomto případě ovládací prvek uvede do pohybu vidlice
- Po stisknutí tlačítka (9) se vidlice zvedá (ovládání vždy funguje bez ohledu na výšku vidlice)
- Pohyb vidlice lze kdykoli zastavit uvolněním tlačítka (9). Vidlice se zastaví v dosažené poloze.

Tlačítko klaksonu (10)

- Klakson se aktivuje stisknutím tlačítka. V případě nutnosti umožňuje toto zařízení řidiči signalizovat jeho přítomnost.

(11) Tlačítko iniciálního zdvihu obkročných ramen nebo vidlice (pokud je k dispozici)

- Ovládání je popsáno v bodu (9).

(12) Řídicí otočná věž (pokud je k dispozici)

- Ovládání je popsáno v bodu (8).

(13) Tlačítko iniciálního spouštění obkročných ramen nebo vidlice (pokud je k dispozici)

- Ovládání je popsáno v bodu (7).

Ovládací prvky na volantu – část 2

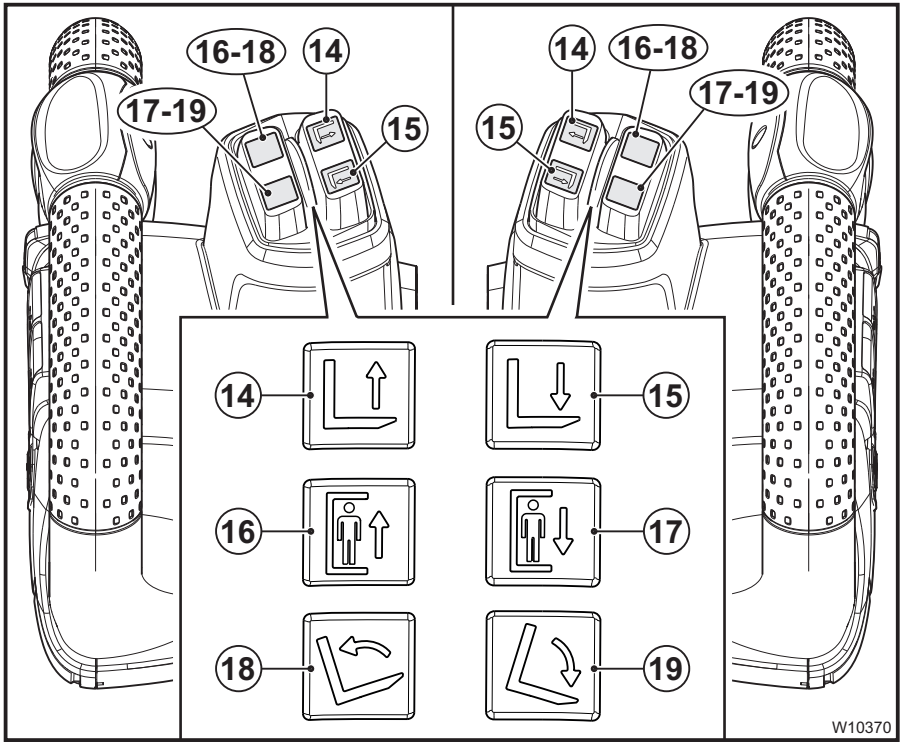

14	Tlačítko zvednutí vidlice (pokud je k dispozici)
15	Tlačítko spuštění vidlice (pokud je k dispozici)
16	Tlačítko zvednutí nastavitelné plošiny obsluhy (pokud je k dispozici)
17	Tlačítko spuštění nastavitelné plošiny obsluhy (pokud je k dispozici)
18	Tlačítko pro náklon vidlice směrem nahoru (pokud je přítomno)
19	Tlačítko pro náklon vidlice směrem dolů (pokud je přítomno)

⚠ VÝSTRAHA

Tlačítka na obrázku mohou být v závislosti na verzi v jiné poloze. Věnujte pozornost značkám na vlastním tlačítku.

UPOZORNĚNÍ

Následující ovládací prvky jsou aktivní se zapnutým zapalováním vozíku a obsluhou ve správné "pracovní poloze", a pokud ovládání již nedosáhlo koncové polohy.

UPOZORNĚNÍ

Rychlost pohybu vidlice a plošiny je úměrná tlaku vyvinutému na ovládací tlačítko.

(14) Tlačítko zvednutí vidlice (pokud je k dispozici)

- Stisknutím tohoto tlačítka se vidlice zvedne do maximální výšky.
- Pohyb vidlice lze kdykoli zastavit uvolněním tlačítka. Vidlice se zastaví v dosažené poloze.

(15) Tlačítko spuštění vidlice (pokud je použito)

- Stisknutím tohoto tlačítka se vidlice spustí.
- Pohyb vidlice lze kdykoli zastavit uvolněním tlačítka. Vidlice se zastaví v dosažené poloze.

(16) Tlačítko zvednutí mobilní plošiny (pokud je k dispozici)

- Stisknutím tohoto tlačítka se pohyblivá plošina zvedne do maximální výšky.
- Pohyb pohyblivé plošiny můžete kdykoli zastavit uvolněním tlačítka. Pohyblivá plošina se zastaví v dosažené poloze.

(17) Tlačítko spuštění mobilní plošiny (pokud je k dispozici)

- Stisknutím tohoto tlačítka se pohyblivá plošina spustí.
- Pohyb pohyblivé plošiny můžete kdykoli zastavit uvolněním tlačítka. Pohyblivá plošina se zastaví v dosažené poloze.

(18) Tlačítko pro náklon vidlice směrem nahoru (pokud je přítomno)

- Stisknutím tohoto tlačítka se vidlice zvedne
- Pohyb vidlice lze kdykoli zastavit uvolněním tlačítka. Vidlice se zastaví v dosažené poloze.

(19) Tlačítko pro náklon vidlice směrem dolů (pokud je přítomno)

- Stisknutím tohoto tlačítka se vidlice spustí
- Pohyb vidlice lze kdykoli zastavit uvolněním tlačítka. Vidlice se zastaví v dosažené poloze.

Ovládací prvky na volantu – část 3

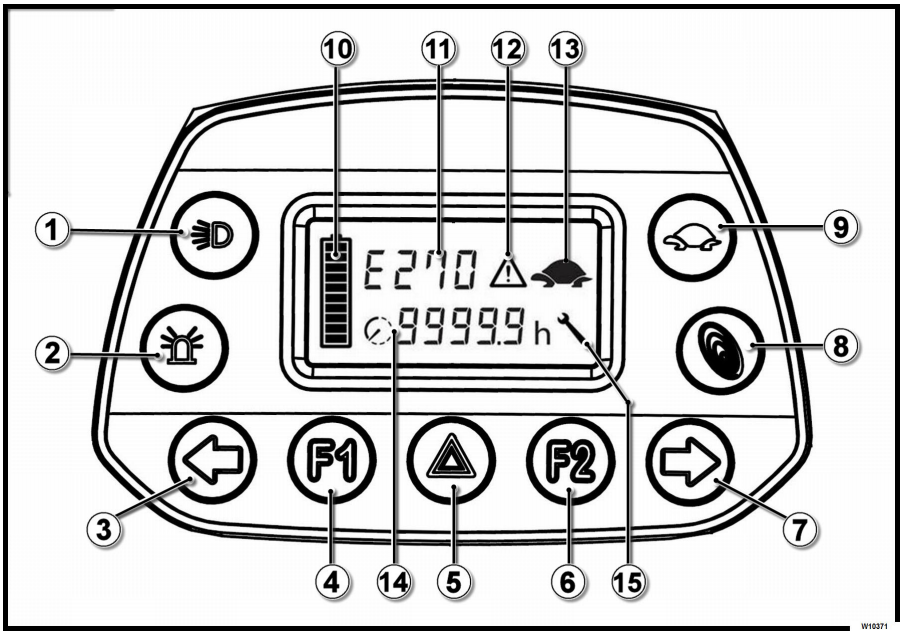

1	Světlomety – tlumená světla	9	Funkce želva
2	Blikající majáček	10	Indikátor stavu nabití baterie
3	Levý indikátor (pokud je k dispozici)	11	Typ hlášení poruchy
4	F1 – Kontrolka	12	Výstražný trojúhelník
5	Výstražný signál (pokud je k dispozici)	13	Kontrolka želva
6	F2 – Kontrolka	14	Počitadlo provozních hodin
7	Pravý indikátor (pokud je k dispozici)	15	Servisní upozornění
8	Funkce Blue-Q		

Popis kláves

- **(1) Světlomety – tlumená světla**

  Tlumená světla jsou volitelná. Tlačítko (1) je vždy k dispozici, ale funguje, pouze pokud jsou instalována volitelná tlumená světla.

  Stisknutím klávesy (1) se tlačítko rozsvítí a tlumená světla se zapnou.

  Dalším stisknutím klávesy (1) se tlačítko a tlumená světla vypnou.
- **(2)Blikající majáček**

  Blikající majáček je volitelný. Tlačítko (2) je vždy k dispozici, ale funguje, pouze pokud je instalován volitelný blikající majáček.

  Stisknutím klávesy (2) se tlačítko rozsvítí a majáček začne blikat.

  Dalším stisknutím klávesy (2) se tlačítko a blikající majáček vypnou.
- **(3)Levý indikátor (pokud je k dispozici)**

  Tlačítko (3) je k dispozici pouze v určitých verzích vozíku.

  Stisknutím klávesy (3) se tlačítko rozsvítí a levý indikátor se zapne.

  Dalším stisknutím klávesy (3) se tlačítko a levý indikátor vypnou.

  Rozsvícení kontrolky (3) před zatáčením vlevo.
- **(4) F1 – Kontrolka**

F1 slouží výhradně jako kontrolka a neaktivuje ani nedeaktivuje žádné funkce při stisknutí:

Kontrolka bliká, pokud je obsluha na zemi

Kontrolka zhasne, pokud je obsluha na vozíku

- **(5)Výstražný signál (pokud je k dispozici)**

  Tlačítko (5) je k dispozici pouze v určitých verzích vozíku.

  Stisknutím klávesy (5) se tlačítko rozsvítí a čtyři šipky začnou blikat.

  Dalším stisknutím klávesy (5) se tlačítko a čtyři šipky vypnou.

- **(6) F2 – Kontrolka**

  F2 slouží výhradně jako kontrolka a neaktivuje ani nedeaktivuje žádné funkce při stisknutí:

  Kontrolka bliká, pokud je obsluha na zemi

  Kontrolka zhasne, pokud je obsluha na vozíku

- **(7) Pravý indikátor (pokud je k dispozici)**

  Tlačítko (7) je k dispozici pouze v určitých verzích vozíku.

  Stisknutím klávesy (7) se tlačítko rozsvítí a pravý indikátor se zapne.

  Dalším stisknutím klávesy (7) se tlačítko a pravý indikátor vypnou.

  Aktivujte směrovku (7) před zatáčením vpravo.

- **(8)Funzione Blue-Q**

  Funkce Blue-Q umožňuje maximální optimalizaci spotřeby baterie.

  Stisknutím klávesy (8) se tlačítko rozsvítí a systém Blue-Q se zapne. Funkce Blue-Q zůstane aktivní i po vypnutí a opětovném zapnutí vozíku.

  Pro deaktivaci systému Blue-Q, stiskněte znovu tlačítko (8). Tlačítko zhasne a systém Blue-Q se deaktivuje.

- **(9)Funkce želva**

  Funkce Želva aktivuje plazivou rychlost vozíku.

  Stisknutím tlačítka (9) aktivujete plazivou rychlost. Tlačítko se rozsvítí a zároveň se objeví symbol želvy (13). Funkce zůstane aktivní i po vypnutí a opětovném zapnutí vozíku.

  Dalším stisknutím klávesy (9) se funkce Želva deaktivuje. Tlačítko (9) zhasne a symbol želvy (13) zmizí.

Popis obrazovky

- **(10) Indikátor stavu nabití baterie**

  Indikátor stavu nabití baterie se skládá z deseti stavových segmentů. Když je baterie zcela nabita (100%), rozsvítí se všech deset stavových segmentů. Jak kapacita baterie klesá, stavové segmenty baterie ubývají. Pokud úroveň nabití dosáhne 30 %, zůstanou svítit pouze tři stavové segmenty a baterie musí být dobita. Pokud úroveň nabití dosáhne 20 %, zůstanou svítit dva stavové segmenty a výkon vozíku bude automaticky omezen.

- **(11)Typ hlášení poruchy**

  Hlášení poruchy vozíku se zobrazuje v této oblasti. Každé hlášení poruchy je identifikováno písmenem následovaným třemi číslicemi.

⚠ POZOR

Kontaktujte autorizovanou prodejní síť výrobce.

- **(12)Výstražný trojúhelník**

  Výstražný trojúhelník (12) se zobrazí v následujících případech:

  – Nesprávné pořadí zapínání.

  – Aktivní hlášení poruchy vozíku. V tomto případě se výstražný trojúhelník rozsvítí společně s typem hlášení poruchy (11).

  – Blikající kontrolka, pokud baterie dosáhne 30% úrovně nabití. Dobijte baterii.

  – Svítící kontrolka, pokud baterie dosáhne 20% úrovně nabití. Pokud v tomto případě budete vozík nadále používat, výkon vozíku bude automaticky omezen.

- **(13)Kontrolka želva**

  Symbol želvy indikuje, že se vozík pohybuje plazivou rychlostí. Plazivá rychlost se ovládá tlačítkem (9).

- **(14)Počitadlo provozních hodin**

  Informace zobrazované na počitadle provozních hodin je spojena s aktivací nebo deaktivací funkce Blue-Q (8).

  – Pokud je deaktivována funkce Blue-Q (8), počitadlo provozních hodin (čtyři číslice) ukazuje počet hodin provozu stroje. Počitadlo se aktivuje při zapnutí stroje.

  – Pokud je funkce Blue-Q (8) aktivována, počitadlo provozních hodin (čtyři číslice) zobrazuje kruhové ohraničení vlevo.

V takovém případě počitadlo provozních hodin indikuje počet provozních hodin zbývajících do vybití baterie.

- **(15)Nastavitelný klíč**

  Nastavitelný klíč obsluze připomíná, že je nutné provést servis:

  – Symbol (15) začne blikat, když je vhodné provést servis.

  – Symbol (15) nepřetržitě svítí, když musí být proveden plánovaný servis (obraťte se na autorizované technické servisní středisko výrobce).

Ovládací prvky na opěradle sedadla

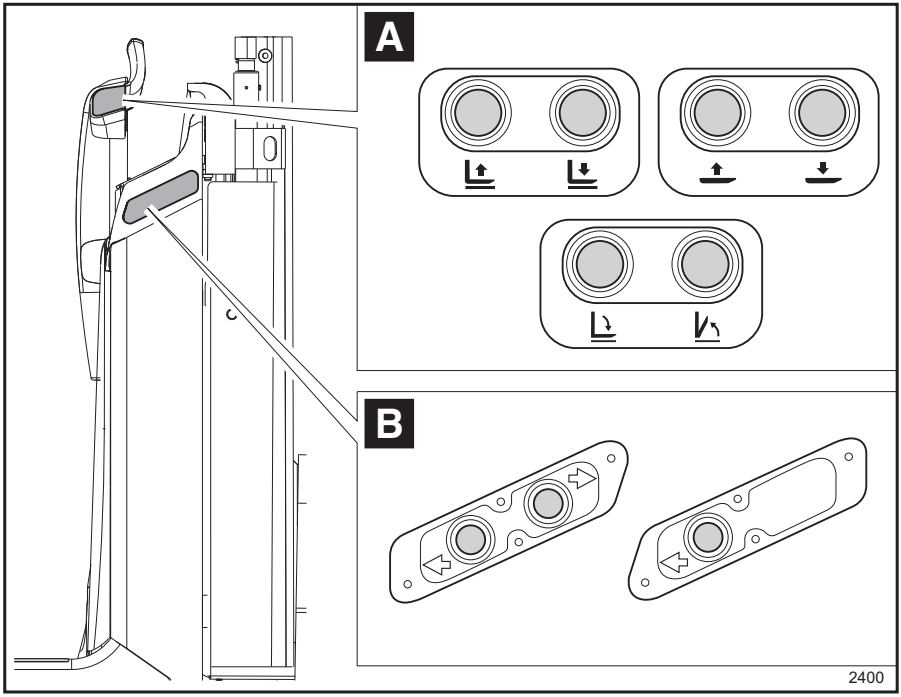

Popis

Ovládací prvky na opěradle sedadla, pokud jsou k dispozici, se liší podle verze vozíku a doplňkového vybavení instalovaného na vozíku.

Ovládací prvky na opěradle sedadla, pokud jsou k dispozici, slouží k pohybu vozíku nebo pohybu vidlice.

Výše uvedený obrázek ukazuje celou řadu ovládacích prvků na opěradle sedadla, s kterými se zákazník může na svém vozíku setkat.

UPOZORNĚNÍ

- *Výše uvedený obrázek ukazuje levou stranu vozíku. Stejné ovládací prvky jako na levé straně budou přítomny rovněž na pravé straně.*
- *Správné používání a podrobný popis ovládacích prvků naleznete v následujících kapitolách.*

Ovládací prvky vidlice (A)

Ovládací prvky vidlice, pokud jsou k dispozici, jsou instalovány v zóně (A):

- Pokud je vozík vybaven jedním středovým madlem, jak je uvedeno na obrázku, ovládací prvky (A) jsou umístěny vedle madla.
- Pokud je vozík vybaven dvěma bočními madly, ovládací prvky (A) jsou umístěny nad madly.
- Ovládací prvky vidlice se liší v závislosti na modelu vozíku. Dostupné ovládací prvky vidlice jsou:

  - zvedání a spouštění vidlice u verzí se zvedacím stožárem.

  - zvedání a spouštění vidlice u verzí bez zvedacího stožáru.

  – Otevírání a zavírání vidlice.

Jednotlivé ovládací prvky jsou podrobně popsány v následující kapitole.

Ovládací prvky jízdy (B)

Ovládací prvky plazivé rychlosti, pokud jsou k dispozici, jsou instalovány v zóně (B) pro použití s obsluhou na zemi v režimu ovládání při chůzi.

- Ovládání pro jízdu se liší v závislosti na vybraném modelu vozíku. Ovládací prvky dostupné při plazivé rychlosti jsou:

  - pohyb v obou směrech.

  - jízdu pouze v jednom směru jízdy.

Jednotlivé ovládací prvky jsou podrobně popsány v následující kapitole.

Definice směrů

Směr pohybu definovaný předpisy:

- Jízda vpřed (1) (preferovaný směr jízdy)
- Doprava (2)
- Jízda vzad (3)
- Doleva (4)

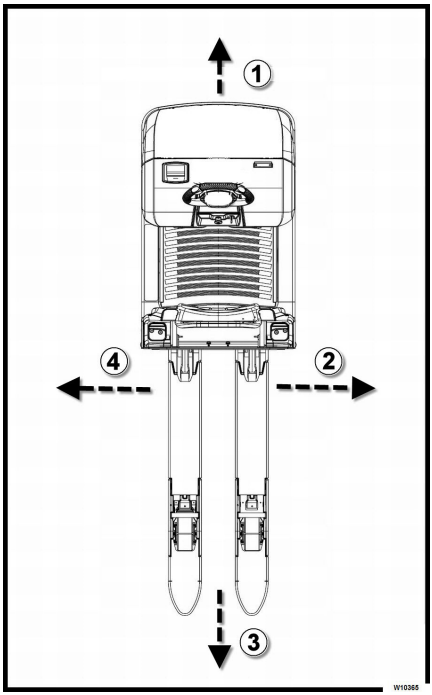

UPOZORNĚNÍ

Obrázek vozíku je pouze příklad. Je platný pro všechny vozíky popsané v této příručce.

Zdvih

Typy zvedacích stožárů (pokud je k dispozici)

Některé vozíky řady OPX jsou vybavené zvedacím stožárem:

- Jednoduchý (OPX-L20S a OPX-L12/16)
- Teleskopický (OPX-L20 a OPX-L20D)

Jednoduchý (OPX-L20S a OPX-L12/16) ▷

Po stisknutí tlačítka zdvihu se nosná deska vidlice zvedne díky řetězu do výšky h3 pomocí středního válce.

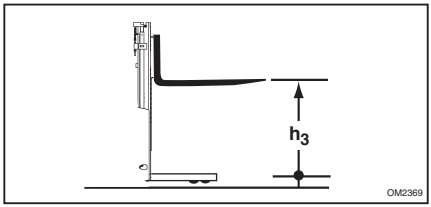

Teleskopický (OPX-L20 a OPX-L20D) ▷

Je-li stisknuto tlačítko zdvihu, boční válce začnou vysunovat vnitřní stožár a prostřednictvím řetězů i nosnou desku vidlice (h3) (rychlost zdvihu kolejnice nosné desky vidlice je dvakrát vyšší než rychlost vnitřního stožáru).

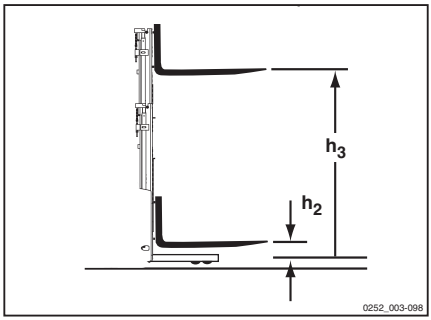

⚠ POZOR

V prostorech s nízkými stropy pamatujte na to, že výška břemene může být vyšší než výška stožáru.

Doplňkové vybavení a varianty

Seznam doplňkového vybavení a variant

⚠ POZOR

Informace o montáži doplňkového vybavení po zakoupení vozíku získáte od zástupců autorizované servisní sítě.

UPOZORNĚNÍ

Následující seznam je pouze orientační. Některé doplňkové vybavení NENÍ k dispozici pro všechny modely. Další informace najdete v ceníku nebo můžete kontaktovat síť autorizovaných obchodních zástupců.

Seznam:

- Sedadlo řidiče s úzkým opěradlem sedadla
- Nastavení výšky volantu
- Pneumaticky odpružená plošina řidiče
- Sklápěcí sedadlo
- Různé typy držáků pro přídavná zařízení
- Ovládací panel
- Úzké (slim) opěradlo sedadla obsluhy
- Zásuvka zapalovače cigaret 12 V
- Elektrická zásuvka pro datový terminál 12 nebo 24 V
- Zadní elektrická zásuvka pro napájení přívěsu
- Příkazová tlačítka umístěná na stranách opěradla sedadla
- Příkazová tlačítka umístěná na věžích volantu
- Různá měřidla vidlice
- Lithium-iontová baterie (další informace najdete v uživatelské příručce)
- Palubní nabíječka
- Automatický zdvih
- Různé typy ochranného krytu tažného podvozku
- Mobilní plošina
- Vyklápěcí schůdek a pomocná rukojeť
- Verze pro chladírny až do –30 °C pro alternativní použití
- Držák role
- Různé výšky ochranných mříží nákladu
- Omezení rychlosti se spuštěnou vidlicí
- Různé typy bezpečnostních světel
- Použití ovládacích prvků jízdy na opěradle sedadla s obsluhou na zemi v režimu ovládání při chůzi
- Použití ovládacích prvků jízdy na volantu s obsluhou na zemi v režimu ovládání při chůzi
- Systém FleetManager ™ (další informace najdete v uživatelské příručce)
- Adaptéry pro nosič baterie pro různé typy baterií
- Nohy s kolečky pro vkládání vidlice do palety ze strany
- Různé nárazníky
- Zpětné zrcátko
- Uzemnění
- Zamykání pohybu vidlice nebo obkročných ramen během jízdy (pouze řada OPX)
- Různé typy tažných zařízení (pouze pro tahače)

Elektrická zásuvka pro zapalovač cigaret umístěného na palubní desce (doplňkové vybavení)

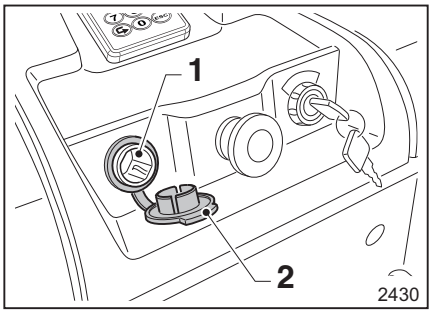

Elektrická zásuvka pro zapalovač cigaret (1) je umístěn na palubní desce vozíku.

Zásuvka má následující specifikace:

- Napětí 12 V a proud 10 A

⚠ VÝSTRAHA

Pokud elektrickou zásuvku (1) nepoužíváte, chraňte ji před povětrnostními vlivy, prachem atd. prostřednictvím uzávěru (2).

Nenechávejte elektrickou zásuvku (1) nezakrytou.

Držák pro montáž příslušenství s datovou zásuvkou (doplňkové vybavení) ▷

Doplňková datová zásuvka (6 a 7) je instalována na příslušném držáku pro montáž příslušenství (3).

K vozíku je připojená předběžně zapojená datová zásuvka (6), která může mít jednu z následujících dvou charakteristik, a to v závislosti na zákazníkově volbě během nákupu:

- Napětí 24 V a proud 5 A
- Napětí 12 V a proud 10 A

⚠ VÝSTRAHA

Pokud datovou zásuvku (6) nepoužíváte, ochraňte ji před povětrnostními vlivy, prachem apod. pomocí uzávěru (5).

Nenechávejte datovou zásuvku (6) nezakrytou.

Kromě doplňkového "držáku pro montáž příslušenství s datovou zásuvkou" dostane zákazník také konektor (4).

V případě potřeby připojte konektor (4) k datovému terminálu zákazníka následujícím způsobem:

- Připojte kladný pól ke svorce (1).
- Připojte záporný pól ke svorce (2).

⚠ NEBEZPEČÍ

Vždy dodržujte výše uvedené připojení (1 a 2).

Obrácení polarity je nebezpečné a přísně zakázané.

⚠ VÝSTRAHA

Uvedené pokyny jsou pouze informativní. Instalace musí být provedena přesně a v souladu s technickými předpisy. Pouze výrobcem schválení vlastní obchodní zástupci jsou autorizováni k montáži a instalaci příslušenství. Výrobce NENESE zodpovědnost za jakákoli zranění či škody způsobené neautorizovanými třetími stranami. Kontaktujte autorizovanou servisní síť výrobce.

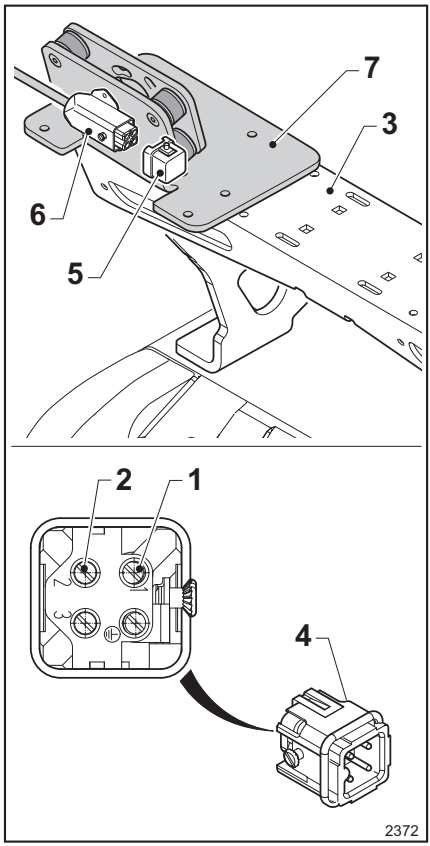

1 Kladné
2 Záporné
3 Držák pro montáž příslušenství
4 Připojovaná zástrčka
5 Zástrčka
6 Datová zásuvka
7 Držák datového terminálu

⚠ POZOR

Upevněte používaný datový terminál k příslušnému držáku (7) přesně a v souladu s technickými předpisy.

Nedovolte, aby používaný datový terminál vypadl z držáku (7).

Zadní úložný prostor (doplňkové vybavení)

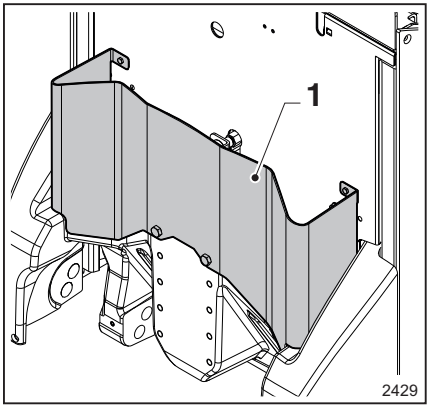

Vozík může být vybaven doplňkovým zadním úložným prostorem (1):

- Ukládejte položky odpovídající velikosti zavazadlového prostoru
- Uložte položky bezpečně tak, aby nevypadly při jízdě.

Elektrická zásuvka pro osvětlení přívěsu (doplňkové vybavení)

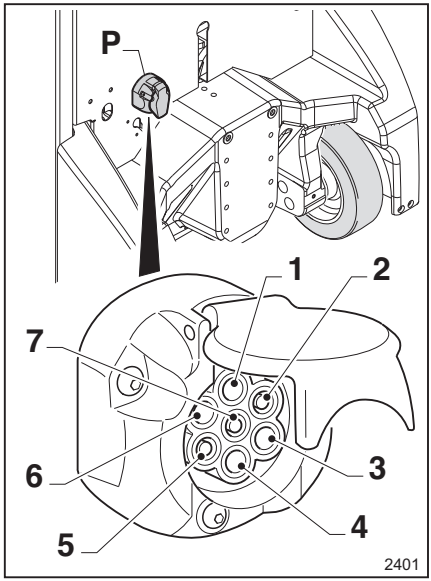

P	Elektrická zásuvka pro osvětlení přívěsu
1	Elektrický kontakt pro levé směrové světlo
2	Elektrický kontakt pro zadní světla přívěsu
3	Elektrický kontakt kostra/baterie
4	Elektrický kontakt pro levé směrové světlo
5	Elektrický kontakt pravého obrysového světla
6	Elektrický kontakt brzdových světel
7	Elektrický kontakt levého obrysového světla

Elektrická zásuvka (P) je umístěna na zadní část vozíku. Technické vlastnosti zásuvky:

- 7 kolíků
- 12 V
- Standard ISO 1724/3732

⚠ NEBEZPEČÍ

Nebezpečí zkratu

Před připojením zástrčky pro přívěs do zásuvky (P) a před každým použitím zkontrolujte, zda je zásuvka a zástrčka v pořádku, a zda nevykazuje žádné známky poškození.

⚠ VÝSTRAHA

Pokud zásuvku (P) nepoužíváte, ochraňte ji před povětrnostními vlivy, prachem apod. pomocí uzávěru.

Nenechávejte zásuvku (P) nezakrytou.

⚠ VÝSTRAHA

Riziko poruchy

Zásuvka (P) poskytuje napájení až 10 A při 12 V. Funkčnost osvětlení není zaručena pro přípojná vozidla se spotřebou energie vyšší než 10 A

Sistemi di illuminazione

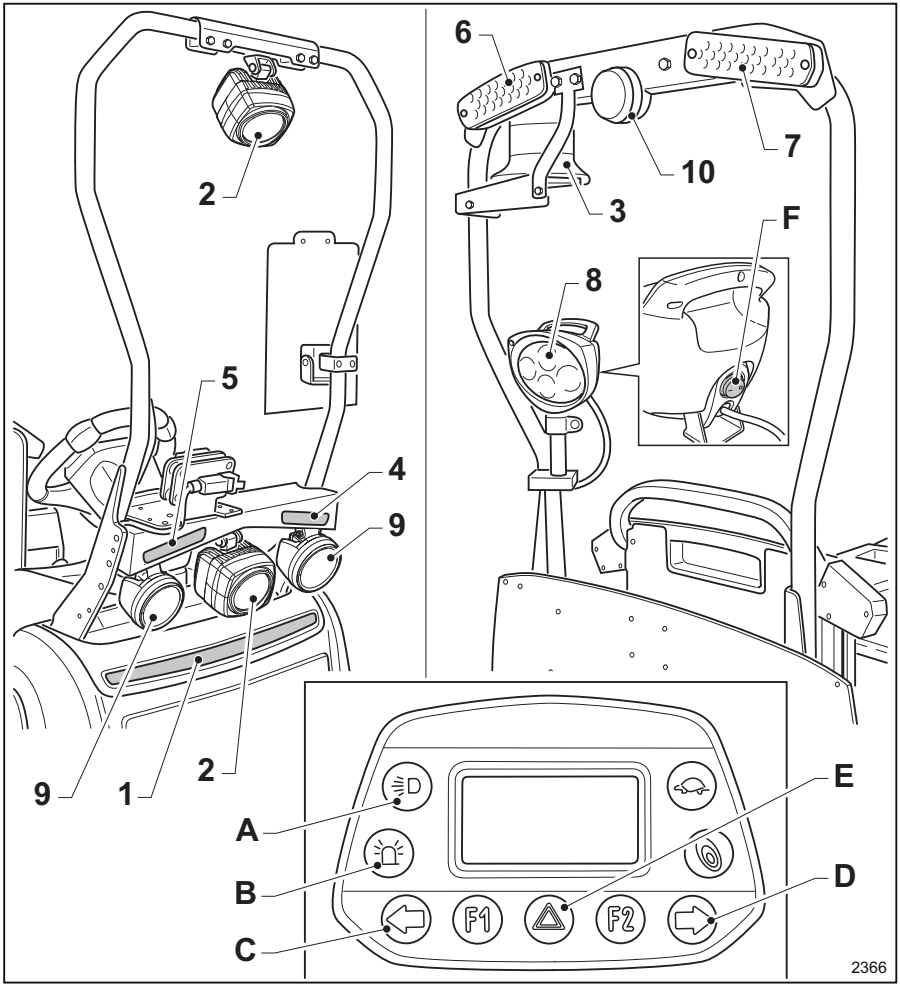

1	Lišta světel LED	10	Zpětná světla
2	Modré bezpečnostní světlomety	A	Tlačítko tlumených světel a lišty kontrolek LED
3	Blikající majáček	B	Tlačítko blikajícího majáčku
4–5	Šipky (ukazatele směru)	C–D	Tlačítka se šipkou (ukazatele směru)
6–7	Multifunkční světla	E	Tlačítko výstražných světel
8	Pracovní světlomet	F	Spínač pracovního světla
9	Tlumená světla		

UPOZORNĚNÍ

Tato část popisuje všechna doplňková světla, s kterými se zákazník může na vozíku setkat v závislosti na zakoupeném vybavení.

VÝSTRAHA

Některá světla jsou dodávána velmi jasná a mohou se jevit jako velmi prudká pro lidské oko.

Aby nedošlo k oslnění, nedívejte se přímo do světel, zejména z malé vzdálenosti.

VÝSTRAHA

Nebezpečí popálení

Během provozu se nedotýkejte světel.

Zkontrolujte, zda světla správně fungují. Informujte nadřízeného o poruchách.

(1) Lišta světel LED

- Po stisknutí tlačítka (A) se zapne lišta světel LED (rozsvítí se tlačítko). Po opětovném stisknutí tlačítka (A) se lišta světel LED vypne (zhasne tlačítko). Pokud je vozík také vybaven tlumenými světly (k dispozici pouze u modelu LTX50), je ovládání mírně odlišné, a to následovně:

  Po stisknutí tlačítka (A) se zapne lišta světel LED.

  Po stisknutí tlačítka podruhé se také zapnou tlumená světla.

  Po stisknutí tlačítka potřetí se vypnou lišta světel LED i tlumená světla.

Kromě zapínání a vypínání lišty světel LED pomocí tlačítka (A) může být lišta světel LED ovládána také automaticky podle požadavků zákazníka, a to následovně:

- Lišta světel LED se automaticky zapne, jakmile obsluha zaujme ve vozíku správnou jízdní polohu. Lišta světel LED se automaticky vypne, jakmile obsluha vystoupí z vozíku.
- Lišta světel LED se zapne při zapnutí vozíku. Lišta světel LED se vypne při vypnutí vozíku.
- Lišta světel LED se zapne pouze při jízdě vozíku směrem vpřed.
- Na vozíku lze aktivovat další funkce lišty světel LED. V takových případech lišta světel LED bliká, aby varovala obsluhu v následujících případech:

  Výstražný signál po uplynutí doby pro provedení údržby (obraťte se na autorizované technické servisní středisko výrobce)

  Výstražný signál při stojícím vozíku

  Výstražný signál pokud je slabá baterie

  Výstražný signál pro hlášení poruchy spojené s vozíkem (obraťte se na autorizované technické servisní středisko výrobce)

(2) Modré bezpečnostní světlomety

Modré bezpečnostní světlomety (Blue spot light) s technologií LED zvyšují bezpečnost na pracovišti, protože umožňují včasné zjištění vozíků při jízdě v oblastech s nízkou viditelností nebo na nepřehledných křižovatkách. Světlomety se rozsvítí automaticky při jízdě vozíku dopředu. K dispozici jsou dva typy světel:

- (Safety light front) sestávající z kruhového pevného světla
- (Safety light 4Plus front) sestávající ze čtyř světel, která se zapínají postupně jedno po druhém

POZOR

Nebezpečí podráždění očí! Rizikové skupiny 2 podle normy IEC/EN 62471

Nedívejte se přímo do modrých bezpečnostních světlometů (Blue spot light)

(3) Blikající majáček

Blikající majáček zlepšuje bezpečnost na pracovišti:

- Zapne se automaticky při startování a během používání vozíku.
- Chcete-li vypnout blikající majáček při stojícím vozíku, stiskněte tlačítko (B). Blikající majáček se znovu automaticky zapne po aktivování pojezdu vozíku nebo pohybu vidlice.
- Na vozíku lze aktivovat další funkci blikajícího majáčku:

Automatické vypnutí blikajícího majáčku několik sekund poté, co operátor sestoupí z plošiny při zapnutém vozíku.

Automatické opětovné zapnutí blikajícího majáčku několik sekund poté, co operátor nastoupí zpět na plošinu při zapnutém vozíku.

(4 -5 - 6 - 7) Šipky (k dispozici pouze u modelu LTX50)

Šipky (ukazatele směru) signalizují směr zatáčení. Způsob aktivace:

- Zapnutí šipek na levé straně

  Stisknutím klávesy (C) se tlačítko rozsvítí a šipky (4 e 6) na levé straně se zapnou.
- Vypnutí šipek (4 e 6) na levé straně

  Šipky se automaticky vypnou po uvedení volantu zpět do neutrální polohy po zatočení.

  Alternativně se tlačítko a šipky na levé straně vypnou opětovným stisknutím klávesy (C).
- Zapnutí šipek na pravé straně

  Stisknutím klávesy (D) se tlačítko rozsvítí a šipky (5 e 7) na pravé straně se zapnou.
- Vypnutí šipek (5 e 7) na pravé straně

  Šipky se automaticky vypnou po uvedení volantu zpět do neutrální polohy po zatočení.

  Alternativně se tlačítko a šipky na pravé straně vypnou opětovným stisknutím klávesy (D).

Šipky se zapnou automaticky v následujících případech:

- Dojde-li k aktivaci poplachu na vozíku (šipky svítí v přerušovaném režimu). Viz část "Problémy a jejich řešení".
- V režimu řízení při chůzi, když je volant otočen v úhlu větším, než je přípustná hodnota nastavená výrobcem. V takovém případě svítí šipky v přerušovaném režimu. Šipky se automaticky vypnou při otočení volantu do rozmezí povoleného úhlu (přibližně 10°).

Souběžná aktivace všech šipek (výstražná světla) (4 -5 - 6 - 7) je navržena tak, aby signalizovala nouzovou situaci v důsledku poruchy nebo jiného důvodu:

- Při stisknutí tlačítka (E) se zapnou výstražná světla. Výstražná světla a tlačítko (E) začnou blikat.
- Po opětovném (druhém) stisknutí tlačítka (E) se výstražná světla vypnou. Výstražná světla a tlačítko (E) se vypnou.

(6 e 7) Multifunkční světla (k dispozici pouze u modelu LTX50)

Multifunkční světla (6 e 7) se zapnou ve třech případech:

- Brzdová světla. Zapnou se automaticky během brzdění.
- Obrysová světla. Zapnou se automaticky při zapnutí tlumených světel (9)
- Šipky (ukazatele směru). Další informace získáte přečtením výše uvedeného popisu (4 -5 - 6 - 7)

(8) Pracovní světlomet (k dispozici pouze u modelu LTX50)

Pracovní světlomet se zapíná a vypíná pomocí spínače (F).

(9 - 6 - 7) Tlumená světla (k dispozici pouze u modelu LTX50)

Tlumená světla zlepšují bezpečnost na pracovišti. Přední světla (9) osvětlují trasu vozíku, zadní světla (6 e 7) činí vozík viditelnějším pro ostatní pracovníky.

- Tlumená světla se zapínají pomocí tlačítka (A). Pokyny pro obsluhu získáte přečtením výše uvedených informací o liště světel LED (1).

(10) Couvací světla (k dispozici pouze u modelu LTX50)

Couvací světla (10) varují, že se vozík pohybuje směrem vzad:

- Couvací světla se zapnou automaticky a pouze tehdy, když se vozík pohybuje směrem vzad.

Lithium-iontová baterie (Li-Ion)

Lithium-iontové baterie jsou k dispozici jako alternativa ke standardním bateriím. Popis a informace o jejich provozu naleznete v samostatně dodávaném návodu k obsluze lithium-iontových baterií.

Funkce FleetManager (doplňkové vybavení)

Systém FleetManager je doplňkové vybavení, které lze namontovat na vozík v několika verzích. Popis a informace o jeho provozu naleznete ve specifickém návodu k obsluze systému FleetManager, který je dodáván samostatně.

Vyklápěcí schůdek (doplňkové vybavení) ▷

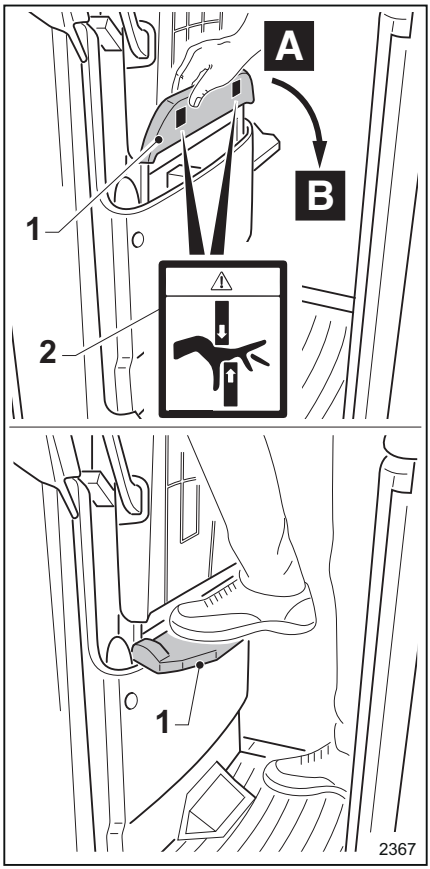

Vyklápěcí schůdek je doplňkové vybavení, které umožňuje obsluze občas nastoupit na schůdek za účelem zvýšení výšky vyzvedávání.

⚠ NEBEZPEČÍ

Nebezpečí pohmoždění prstů! Viz štítek (2)

Při otevírání (z A do B) a zavírání (z B do A) vyklápěcího schůdku udržujte prsty v dostatečné vzdálenosti od závěsů.

⚠ NEBEZPEČÍ

Nebezpečí poranění obsluhy! Po použití schůdek zavřete.

Je zakázáno mít schůdek otevřený, když se vozík pohybuje.

Schůdek používejte pouze při stojícím vozíku.

Postup pro otevření schůdku:

- Držte jej jednou rukou.
- Otočte jej z polohy (A) do (B).

Postup pro zavření schůdku:

- Držte jej jednou rukou.
- Otočte jej z polohy (B) do (A).

⚠ NEBEZPEČÍ

Nebezpečí uklouznutí a pádu ze schůdku!

Pro zajištění adekvátního držení a udržování rovnováhy během používání schůdku používejte držák pro montáž přídavného zařízení jako pomocnou rukojeť.

Zamykání spouštění vidlice nebo obkročných ramen během jízdy (doplňkové vybavení)

Je-li namontováno toto doplňkové vybavení, je povel pro spouštění vidlice nebo obkročných ramen nečinný během jízdy vozíku. Spouštění vidlice nebo obkročných ramen je záměrně aktivní pouze pokud vozík stojí.

UPOZORNĚNÍ

Ohledně změn a/nebo dalších informací se obraťte na autorizované servisní středisko výrobce.

Dioda LED ukazatele hladiny elektrolytu v baterii (doplňkové vybaven)

Dioda LED je dostupná ve dvou verzích:

- 1) Umístěná na baterii
- 2) Umístěná vedle konektoru baterie.

Dioda LED signalizuje, zda je nutné dolít do baterie destilovanou vodu.

Ovládání:

- Svítí-li dioda LED (1) nebo (2) zeleně, množství elektrolytu v baterii je dostatečné. Do baterie se nesmí dolévat destilovaná voda.
- Svítí-li dioda LED (1) nebo (2) červeně, množství elektrolytu v baterii není dostatečné. Do baterie je třeba dolít destilovanou vodu.

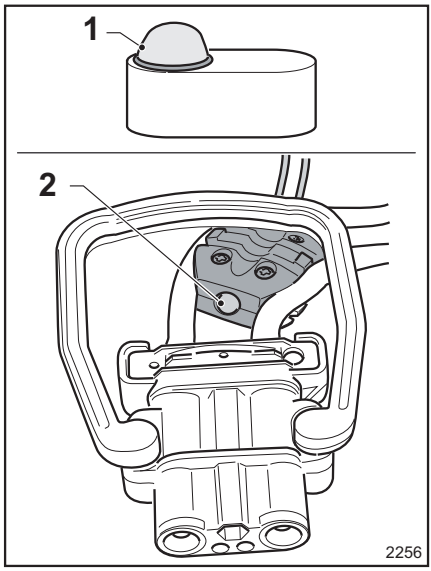

Kabina (doplňkové vybavení) ▷

Tahač může být vybaven kabinou (1).

Kabina je dodávána s nebo bez bočních plastových dveří (4) pro ochranu před povětrnostními vlivy. Dveře se zavírají a otevírají pomocí speciálních závěsů, které se posouvají po obvodu dveří.

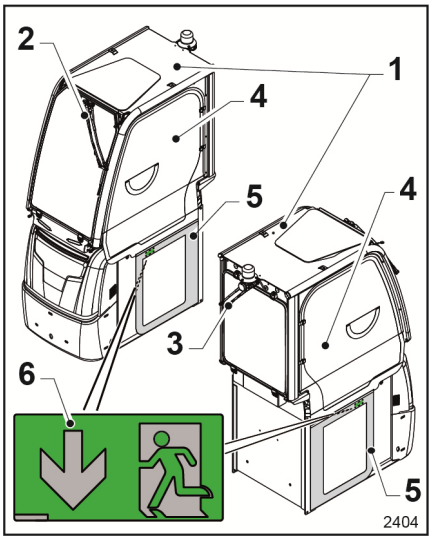

Nouzový vystoupení

Spodní části plastových dveří se zavírají pomocí magnetů, které se přichytí k podvozku vozíku. Zóna vyznačená šedou barvou (5) představuje únikovou cestu v případě nouzové situace při jízdě se zavřenými dveřmi.

Štítek (6) uvnitř dveří kabiny označuje únikovou cestu v případě nouzové situace.

Ovládací prvky specifické pro kabinu

Následující tři ovládací prvky jsou umístěny uvnitř kabiny:

- (7) Stěrač předního skla. První poloha tlačítka aktivuje stěrač předního skla (2) Opětovným stisknutím tlačítka aktivuje přední ostřikovač
- (8) Regulace rychlosti předních stěračů. Tlačítko louží k nastavení rychlosti stěračů čelního skla (přerušované, první a druhý rychlostní stupeň)
- (9) Tlačítko stěrače zadního skla. První poloha tlačítka aktivuje stěrač zadního skla (3) Opětovné stisknutí tlačítka aktivuje zadní ostřikovač. Pokud je tlačítko (9) aktivováno, spustí se zadní stěrač automaticky při jízdě vzad

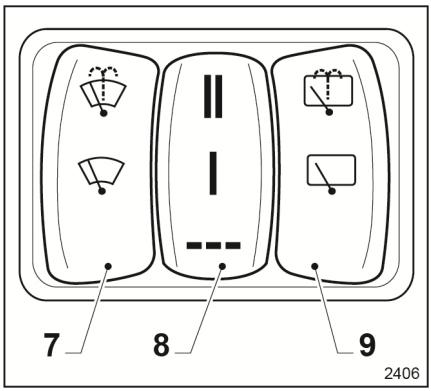

– Pro kontrolu hladiny ostřikovací kapaliny nebo naplnění nádržky ostřikovací kapaliny, otevřete uzávěr (10) umístěný v zadní části kabiny.

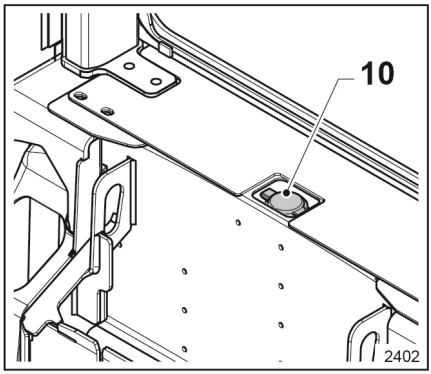

Obecná varování pro používání vozíků s kabinou

⚠ VÝSTRAHA

Nebezpečí nehody

Ujistěte se, že čelní sklo a okénka jsou čistá a v takovém stavu, aby byla zajištěna maximální viditelnost.

UPOZORNĚNÍ

Před použitím stěrače předního skla zkontrolujte, zda nádrž obsahuje ostřikovací kapalinu. Aby byl zajištěn dobrý výhled a předešlo se poškození skla, zkontrolujte, zda jsou stěrače v dobrém stavu.

Za žádných okolností nelze kabinu považovat za alternativu ke krytu střechy. Proto je důležité, aby přepravovaná břemena byla správně umístěna, bez ohledu na vybavení namontované na tahači nebo nákladovém vozíku.

⚠ VÝSTRAHA

Nebezpečí nehody

Před vjezdem do vstupního průjezdu ověřte, zda je výška tahače nebo nákladového vozíku vybaveného kabinou vhodná pro výšku průjezdu.

⚠ POZOR

U verze kabiny s plastovými bočními dveřmi (jsou-li přítomny) a při použití ovládacích prvků ze země (jsou-li přítomny) musí obsluha nechat plastové dveře otevřené na straně, kde obsluha používá speciální ovládací prvky ze země umístěné na boku vozíku.

To znamená, že v případě potřeby může obsluha stisknout tlačítko nouzového zastavení umístěné na palubní desce uvnitř kabiny.

Páka zámku konkurenční baterie ▷ (doplňkové vybavení)

Páka zámku baterie je doplňkové vybavení umožňující zablokování různých typů baterií. Zámek lze použít na různé typy baterií seřízením upevnění.

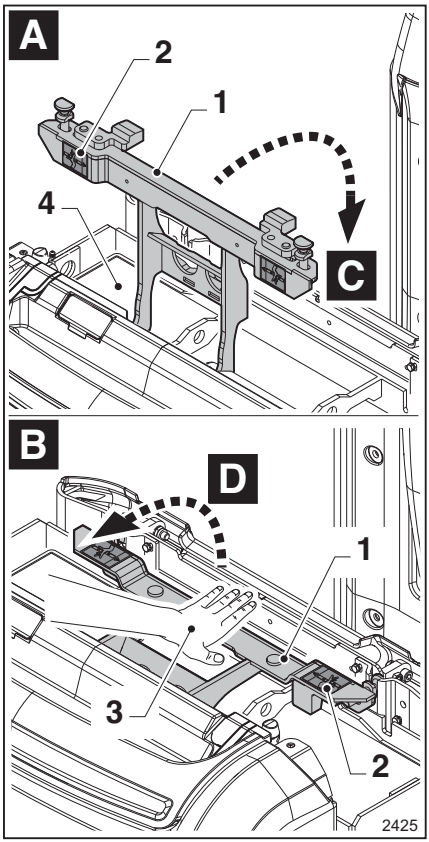

⚠ NEBEZPEČÍ

Nebezpečí poškození páky a baterie!

Pokud při zavírání páky (1) máte nějaké problémy, nepokoušejte se problém vyřešit sami - obraťte na servisní síť autorizovanou k nastavení páky. Tyto potíže můžou být zapříčiněny neúplným a nepřesným zavřením páky nebo nekompatibilitou mezi upevňovacími body páky a karoserie.

⚠ NEBEZPEČÍ

Nebezpečí pohmoždění prstů! Viz štítek (2)

Při zavírání páky, (1)udržujte prsty mimo oblast uzavírání. Páka musí být zajištěna zatlačením dlaní ruky (3).

⚠ NEBEZPEČÍ

Nebezpečí vypadnutí baterie během jízdy a následné nebezpečí úrazu!

Nastavení páky zámku baterie a instalaci baterie musí být přesné a v souladu s technickými předpisy. Pouze výrobcem schválené síti obchodních zástupců je povolena instalace páky zámku a baterie. Páka musí být nastavena při každé instalaci nové baterie a v souladu s intervaly zvýrazněnými v tabulce běžné údržby. Chraňte kabely baterie proti tření a rozdrcení, které by mohlo způsobit poškození a přeříznutí kabelů. Výrobce NENESE zodpovědnost za jakákoli zranění či škody způsobené neautorizovanými třetími stranami. Kontaktujte autorizovanou servisní síť výrobce.

Chcete -li páku otevřít:

- Zaparkujte na rovném povrchu a vypněte vozík.
- Otevřete kryt baterie.
- Táhněte páku (1) směrem k (D) až se odblokuje a páka (A) se otevře.

Chcete -li páku zavřít:

- Umístěte dlaň ruky proti páce (3)a tlačte (C) ji, dokud není zcela zajištěna (B).
- Zkontrolujte, zda je páka zcela a správně instalována do uložení na karoserii.
- Zavřete kryt baterie.

4

Použití

Povolené a bezpečné použití

Stanovený účel použití vozíků

⚠ POZOR

Tento stroj je určen k přepravě břemen zabalených na paletách nebo v průmyslových kontejnerech k tomuto účelu určených a také k přidávání a odebírání palet do a ze stohu.

Aby byla zajištěna stabilita, rozměry a kapacity palet nebo kontejnerů musí být přizpůsobeny přepravovanému břemenu.

Tabulka specifikací a výkonu, která je součástí této uživatelské příručky, poskytuje některé z nezbytných informací nutných pro kontrolu, zda je vybavení vhodné pro prováděnou práci.

Jakékoli zvláštní použití musí být schváleno správcem provozu. Analýza potenciálních rizik spojených s tímto použitím mu umožní provést všechna potřebná dodatečná bezpečnostní opatření.

Bezpečnostní pokyny pro používání vozíku

Chování při řízení

Obsluha musí při práci v prostoru závodu dodržovat stejná pravidla jako na veřejné komunikaci. Obsluha je povinna přizpůsobit rychlost jízdy podmínkám. Obsluha je například povinna jet pomalu v zatáčkách, při vjezdu a projíždění úzkých uliček, při průjezdu křídlovými dveřmi, na nepřehledných místech a nerovných površích. Obsluha musí vždy udržovat bezpečnou vzdálenost od vozidel a osob pohybujících se před ní a musí udržovat neustálou kontrolu nad vozíkem. Obsluha musí zvolit rychlost jízdy vhodný pro pracovního prostředí, které zajišťuje dostatečný prostor pro brzdění. Mějte na paměti, že brzdná dráha se nepřímo úměrně zvyšuje v závislosti na rychlosti vozíku, a že při prudkém brzdění může dojít ke smyku. Obsluha se musí vyvarovat náhlého zastavení, rychlého otáčení do opačného směru a předjíždění jiných vozidel na potenciálně nebezpečných místech nebo na místech se špatnou viditelností. Obsluha musí být čelem ke směru jízdy a musí mít dostatečný výhled na cestu před sebou. Při přepravě

zboží, které snižuje viditelnost vpřed, jeďte s vozíkem v opačném směru.

⚠ VÝSTRAHA

Jízda vsedě je povolena pouze ve správné poloze na příslušném volitelném sedadle (pokud je k dispozici)

Při jízdě na vozíku je zakázáno sedět na jakékoli jiné části vozíku

Pamatujte prosím na následující:

- Řiďte vozík ve správné poloze podle popisu v následujících částech.
- Vozík se nesmí používat jako schůdky.
- Vozík není určen k přepravě osob kromě obsluhy a nesmí být k tomuto účelu používán.
- Obsluha musí vždy zůstat v blízkosti vozíku.
- Je nutné stát v bezpečné oblasti (pracovní oblast definovaná výrobcem).
- Věnujte pozornost vyčnívajícím předmětům (např. policím)

UPOZORNĚNÍ

Použití telefonu nebo vysílačky na vozíku je povoleno, nepoužívejte je však za jízdy, protože by mohly rozptylovat vaši pozornost.

Při řízení je zakázáno:

- Vystrkovat ruce a nohy ven z vozíku
- Vyklánět se přes vnější okraj vozíku
- Přechod z jednoho vozíku do druhého nebo z vozíku na stacionární konstrukce (regálu atd.)

Specifická rizika: pouze pro vozíky vybavené vidlicí

⚠ NEBEZPEČÍ

Nebezpečí úrazu! Uvnitř nebezpečného prostoru hrozí zranění osob. Nebezpečí smrtelného zranění padajícím břemenem!

Nestoupejte na vidlici! (pokud je k dispozici)

Zastavení se nebo procházení pod vidlicí je přísně zakázáno, i když není naložená!

Nebezpečný prostor

⚠ NEBEZPEČÍ

Nebezpečí úrazu! Uvnitř nebezpečného prostoru hrozí zranění osob.

Nebezpečný prostor je oblast, ve které jsou lidé ohroženi pohyby vidlicového vysokozdvižného vozíku, jeho pracovním vybavením a jeho zařízeními pro zvedání břemen (např. příslušenstvím) nebo břemenem. Nebezpečný prostor zahrnuje rovněž oblasti, do kterých by mohlo spadnout břemeno nebo do kterých by mohlo klesnout nebo spadnout pracovní vybavení.

Osoby v nebezpečné oblasti: před rozjetím vozíku a během práce zajistěte, aby se nikdo nenacházel v nebezpečné oblasti. Pokud může dojít k ohrožení osob, s předstihem je důrazně varujte. Okamžitě ukončete práci s vozíkem, pokud někdo neuposlechne výzvy a nebezpečný prostor neopustí.

Stav dopravní cesty

Povrch dopravní cesty musí být dostatečně rovný a čistý a nesmí se na něm nacházet předměty. Drenážní kanály, železniční přejezdy a jiné podobné překážky musí být rovné a v případě potřeby opatřené rampami, aby mohl vozík přejet bez otřesů.

Mezi pevnými objekty v okolí a nejvyšším bodem vozíku nebo břemene musí být dostatečná vzdálenost. Výška závisí na výšce zvedání a rozměrech břemene. Viz technické vlastnosti.

Udržujte dostatečnou vzdálenost od jakýchkoli vyčnívajících předmětů a regálů.

Předpisy týkající se dopravních cest a manévrovacích oblastí

Využívány smí být pouze dopravní cesty schválené obsluhou nebo jejím zástupcem. Dopravní trasy musí být bez překážek. Břemena mohou být vykládána a skladována pouze na místech k tomuto účelu určených. Obsluha nebo její zástupce musí zajistit, aby se k pracovišti nepřiblížila žádná neoprávněná osoba.

Nebezpečí

Nebezpečí na dopravních cestách musí být signalizováno platnými dopravními značkami nebo pokud možno dodatečnými výstražnými nápisy.

Vychystávací vozíky: Popis stanoveného účelu používání

Vychystávací vozíky popsané v této příručce jsou ideální pro ruční zvedání a skládání zboží z uliček nebo regálů skladu (vychystávání).

Pomocí vidlice vozíku je také povoleno stohovat nebo zvedat břemena z polic. Je však nutné vždy věnovat velkou pozornost nebezpečným situacím způsobeným následujícími doprovodnými riziky.

⚠ POZOR

Nebezpečí pohmoždění nebo usmrcení!

Při skládání nebo zvedání břemen z polic pomocí vidlic hrozí nebezpečí zranění obsluhy.

Hrozí nebezpečí vážného pohmoždění obsluhy mezi policemi a volantem (v kokpitu) nebo zranění nárazem do regálových příčných rámů, příčných tyčí nebo jiných součástí nosné konstrukce skladu.

– Ilustrace po straně zobrazuje příklad nebezpečí při nesprávném manévru, který proto nesmí být napodobován. Při couvání hrozí obsluze nebezpečí střetu s kovovým příčným dílem u vstupu do regálu.

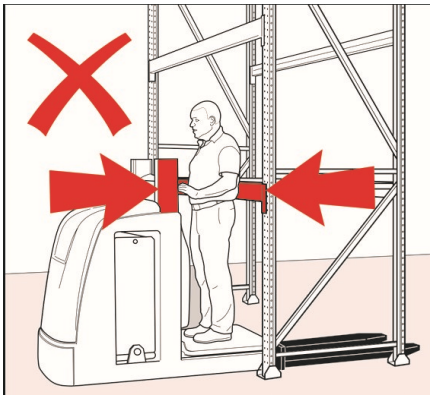

Zaměstnavatel provozovatele vozíku je odpovědný za:

- Identifikaci a eliminaci všech přítomných rizik
- Eliminaci rizik přítomných ve všech nebezpečných oblastech
- V případě potřeby zvažte zákaz jakéhokoli použití vozíku v jiných aplikacích, než pro které byla vytvořena specifická analýza rizik
- Vydejte specifické pokyny, prostřednictvím kterých informujete obsluhu používající vozík o správných pracovních postupech

Použití vidlicového vysokozdvižného vozíku v chlazených skladech

Při provozu **při teplotách nižších než +5 °C** musí být používán vozík speciálně vybavený pro chlazené sklady.

Vozíky vybavené pro práci v chladném klimatu a chlazených skladech lze používat:

- Až do-5° C pro **nepřetržitý provoz**
- Od-5° C až do -32° C pro **provoz s přestávkami**

⚠ POZOR

Vozík musí být vždy vypnut a zaparkován mimo chlazenou oblast nebo chlazený sklad.

⚠ POZOR

Pokud byl vozík používán v prostředí s teplotou nižší než -5 °C a dostane se mimo chlazený sklad, odstavte ho buď dostatečně dlouho, aby se vypařila veškerá kondenzace (nejméně 30 minut), nebo dostatečně krátce, aby nedošlo ke kondenzaci (méně než 10 minut).

Nepřipusťte, aby se na vozíku vytvořil led.

⚠ POZOR

Do chladné skladovací místnosti nikdy nevjíždějte, pokud se na vysokozdvižném vozíku vytvořil kondenzát.

Přeprava a zvedání vozíku

Přeprava vozíku

▷

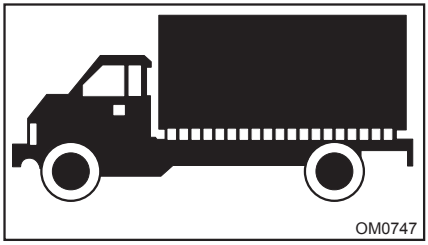

Přeprava vozíku se běžně provádí po silnici nebo železnici. Pokud rozměry vozíku přesáhnou max. povolené hodnoty, je přepravován v rozmontovaném stavu. Za demontáž a opětné sestavení vozíku zodpovídají pracovníci prodejní sítě. Během transportu musí být vidlicový vozík zajištěn na dopravním prostředku pomocí vhodných zádržných systémů. Abyste zabránili sebemenšímu pohybu kol, zajistěte je klíny.

Klimatické podmínky převozu a uskladnění vozíku

V době převozu a uskladnění je třeba vozík chránit před atmosférickými vlivy prostředí.

Nakládání a vykládání vozíku

K nakládání a vykládání vozíku používejte nakládací můstek nebo zvedací zařízení (s náklonem a strukturální pevností kompatibilní s výkonem a hmotností vozíku podle údajů uvedených výrobcem, které musí zároveň být vhodně umístěné a ukotvené). Viz příslušná část. Případně lze použít jeřáb nebo mostový jeřáb.

Vozík musí být během přepravy a při skladování dostatečně chráněn před vlivy povětrnostních podmínek.

Zvedání pomocí jeřábu nebo mostového jeřábu

⚠ POZOR

Vždy vypněte vozík a odpojte baterii.

Nikdy vozík nezajišťujte ani nezavěšujte za body, které k tomu nejsou určeny.

– Protáhněte lano příslušným vázacím okem. Hák a lano musí mít dostatečnou nosnost, aby unesly hmotnost vozíku (s baterií). Poloha je vyznačena symbolem háku. Viz kapitola 2 o umístění štítků pro každý model vozíku.

⚠ NEBEZPEČÍ

Používejte zvedací jeřáb s nosností vhodnou pro hmotnost vozíku vyznačenou na identifikačním štítku. Vezměte v úvahu také hmotnost namontované baterie (je-li součástí výbavy) a řiďte se příslušným identifikačním štítkem. Zvedání musí provádět kvalifikovaní zaměstnanci. NESTŮJTE v akčním rádiu jeřábu ani poblíž vozíku. Nevstupujte do nebezpečné oblasti pod zavěšenými břemeny. NEPOUŽÍVEJTE KOVOVÁ vázací lana a popruhy. Používejte bezpečnostní háky. Zkontrolujte, zda nosnost zvedacích popruhů vyhovuje hmotnosti vozíku s baterií.

⚠ NEBEZPEČÍ

Zvedací popruhy by měly mít dostatečnou délku, aby během zvedání nepoškrábaly kapotu nebo doplňkové vybavení. V případě nutnosti používejte zvedací nosník. Lana je nutné táhnout svisle.

⚠ POZOR

Lana mohou poškodit nátěr vozíku.

Lana mohou poškodit nátěr oděrem nebo kompresí povrchu vozíku. Tuhé popruhy nebo popruhy s ostrými hranami, jako jsou lana nebo řetězy, mohou způsobit poškození povrchu.

– Pokud je to nutné, používejte textilní popruhy, např. zvedací popruhy, s chrániči hran nebo podobným ochranným zařízením.

Nakládání a vykládání vozíku – specifické doplňující pokyny pro model LTX-FF

Zvedání pomocí jeřábu nebo mostového jeřábu: tento model vozíku není vybaven vhodnými vázacími oky na straně vidlice pro vložení lana pro zvedání.

K dispozici jsou otvory se závity ve dvou bodech (3). Zcela zašroubujte šroub M16 s okem do každého ze dvou otvorů.

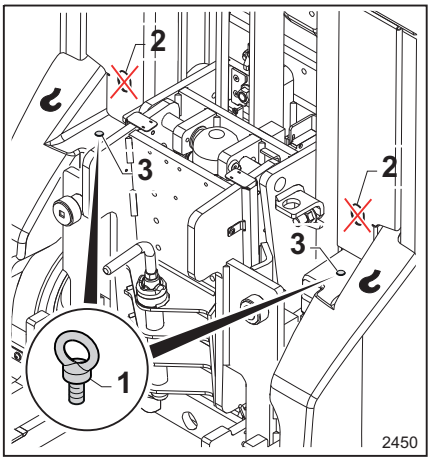

⚠ POZOR

Po řádném zajištění speciálních vázacích ok vložte pouze lana do vázacích ok šroubu s okem (1).

Při zvedání vozíku je zakázáno zaháknout vozík za body (2).

Zajíždění

Tento typ vidlicového vysokozdvižného vozíku nevyžaduje zvláštní zajíždění.

Správný postup pro použití vozíku

- Před použitím pečlivě proveďte povinné bezpečnostní kontroly (viz seznam kontrol na následujících stránkách). Přejděte na následující body pouze v případě, že se nevyskytují ŽÁDNÉ poruchy.
- Nastavte výšku volantu, opěradlo sedadla, sedadlo obsluhy a tlak odpružené plošiny v souladu s tělesnými rozměry obsluhy (pouze pokud je k dispozici – veškeré nastavovací prvky jsou součástí doplňkového vybavení). Podrobné pokyny pro správné provádění nastavení jsou uvedené v následujících částech.
- Nastupte na plošinu (podrobné pokyny naleznete v následujících částech).
- Zaujměte správnou polohu na sedadle řidiče (viz příslušné pokyny o správných jízdních polohách uvedené v následujících částech).
- Zkontrolujte, zda není stisknuto nouzové tlačítko (viz pokyny pro vypínání nouzového tlačítka uvedené v následujících částech).
- Zapněte vozík (viz podrobné pokyny pro zapínání a vypínání vozíku uvedené v následujících částech).
- Zkontrolujte nabití baterie pomocí příslušného ukazatele na displeji a podle potřeby baterii nabijte.

Kontroly a kroky před uvedením do provozu

Seznam kontrol před použitím

⚠ VÝSTRAHA

Poškození nebo jiné závady na vozíku nebo přídavném zařízení (zvláštní vybavení) mohou způsobit nehody.

Pokud bude v průběhu následujících kontrol na vozíku nebo přídavných zařízeních zjištěno poškození nebo jiné závady, přerušte provoz vozidla, dokud nebude provedena odpovídající oprava. Nedemontujte ani nevyřazujte z provozu bezpečnostní funkce a spínače. Neměňte přednastavené hodnoty.

⚠ POZOR

Vozík smí být používán pouze tehdy, pokud jsou na něm řádně namontovány všechny kryty a pokud jsou řádně zavřena všechna dvířka.

⚠ POZOR

Kontroly provádějte na rovném povrchu. Ujistěte se, že v prostoru zkoušky před nebo za vozíkem se nenacházejí žádné osoby a předměty.

⚠ POZOR

Během provozních zkoušek jeďte velmi pomalu.

Před uvedením do provozu se ujistěte, že je vozidlo v dobrém provozním stavu. Tyto kontroly doplňují, nikoli nahrazují, naplánované údržbářské práce.

- Zkontrolujte, zda nedochází k ŽÁDNÝM únikům oleje v oblasti pod vozíkem.
- Vizuálně zkontrolujte nekryté části hydraulických hadic a potrubí a ujistěte se, že jsou v dobrém stavu a neuniká z nich olej.
- Zkontrolujte, zda žádný předmět (různé vodiče, hřebíky, vruty, kousky pásky atd.) nebrání v chodu kol a válečků. Kola a nosné válečky se musí volně otáčet.
- Kola nesmí vykazovat žádné známky poškození nebo významného opotřebení. Musí být správně upevněna.
- Zkontrolujte, zda je kryt baterie správně a zcela uzavřen.
- Zkontrolujte, zda jsou všechny kryty a ochranné kryty přítomny a správně upevněny.
- Na vozíku nesmí být žádný předmět, který by omezoval výhled.
- Zkontrolujte, zda NECHYBÍ žádné nálepky či nejsou poškozené. Poškozené nebo chybějící nálepky vyměňte v souladu s tabulkou umístění značek.
- Vizuálně zkontrolujte, zda vidlice a další transportní zařízení NEVYKAZUJÍ zjevné poškození (např. ohyby, praskliny, větší opotřebení).
- Zkontrolujte, zda nejsou konektor a zásuvka baterie poškozeny a zda jsou v dobrém stavu. Zkontrolujte jejich správnou funkci.
- Zkontrolujte, zda tlačítko start/stop pracuje správně
- Zkontrolujte označení na displeji.
- Zkontrolujte, zda klakson funguje správně
- Zkontrolujte, zda všechna tlačítka a ovládací prvky jízdy na volantu fungují správně.
- Otočte volantem na obě strany a ověřte, zda se po uvolnění automaticky vrátí do střední polohy.
- Postupně stiskněte tlačítka a potom je uvolněte. Zkontrolujte, zda se tlačítka automaticky vrátí do původní polohy. Tlačítka nesmí zůstat aktivována nebo zablokována.
- Otočte ovládací prvek jízdy a poté jej uvolněte. Zkontrolujte, zda se ovládací prvek jízdy automaticky vrátí do původní polohy. Ovládací prvek jízdy nesmí zůstat aktivovaný ani zablokovaný.
- Vyzkoušejte, zda vozík po uvolnění ovládacího prvku jízdy zabrzdí do zastavení.
- Zkontrolujte, zda tlačítko nouzového brzdění na volantu funguje správně. Zkoušku proveďte při velmi pomalé jízdě mimo nebezpečnou oblast.
- Zkontrolujte, zda je elektromagnetická brzda účinná.
- Zkontrolujte, zda je kabelový svazek baterie v dobrém stavu.
- Zkontrolujte hladinu a hustotu elektrolytu podle pokynů k baterii (kontroly se provádějí, pouze pokud se používají olověné baterie).

- Obsluha musí mít kvalifikaci pro řízení vozíku. Obsluha musí být schopna dosáhnout na ovládací prvky a manipulovat s nimi. Neomezujte přístup k ovládacím prvkům.
- Zkontrolujte plošinu obsluhy:

  Vizuálně zkontrolujte, zda je plošina v dobrém stavu.

  Zkontrolujte správnou funkci.

  Pokud není k dispozici režim ovládání při chůzi s volitelným volantem, proveďte následující kontrolu. Vozík zapněte. Poté musí obsluha sestoupit ze stanoviště řidiče a stát na zemi vedle vozíku. Ponechte řízení v přímém směru a mírně otočte ovládací prvky pojezdu na volantu. Zkontrolujte, zda vozík funguje správně. Vozík musí zůstat stát a nesmí se rozjet.
- Zkontrolujte, zda je držák baterie v dobrém stavu a zda je správně umístěný a zajištěný.
- Zkontrolujte, zda je baterie stabilní a správně zajištěná v příslušném prostoru.
- Zkontrolujte, zda je držák zvedacího řetězu (pokud je k dispozici) v dobrém stavu a řádně připevněný.
- Vodicí plochy stožáru (pokud jsou k dispozici) musí být pokryty viditelnou tenkou vrstvou maziva.
- Řetězy musí být nepoškozené a musí být dostatečně a rovnoměrně napnuté (pokud jsou k dispozici).
- Ochranný kryt stožáru nesmí být poškozený a musí být bezpečně upevněn (pokud je k dispozici).
- Vizuálně zkontrolujte, zda je tažný hák v dobrém stavu a správně připevněný k vozíku. Vyzkoušejte správnou funkci tažného háku (pokud je k dispozici).
- Vizuálně zkontrolujte, zda je nastavitelné sedadlo v dobrém stavu (pokud je k dispozici). Zkontrolujte správnou funkci sedadla.

  Nejezděte s vozíkem se sklopeným sklápěcím sedadlo, když obsluha nesedí na sedadle.

  Když obsluha vystupuje ze sklápěcího sedadla, sedadlo se musí automaticky zavřít.
- Zkontrolujte, že bzučák signalizující, že se vozík pohybuje ve směru vidlice, pracuje správně (pokud je k dispozici).
- Kontrola činnosti volitelného režimu řízení při chůzi s volantem (je-li součástí výbavy):

  Vozík zapněte. Poté sestupte z vozíku (nechte jej zapnutý) a zkontrolujte, zda jsou kontrolky (F1) a (F2) aktivované a blikají správně.

Kontrola a doplnění nádržky ostřikovače (přítomno výhradně u verze s kabinou)

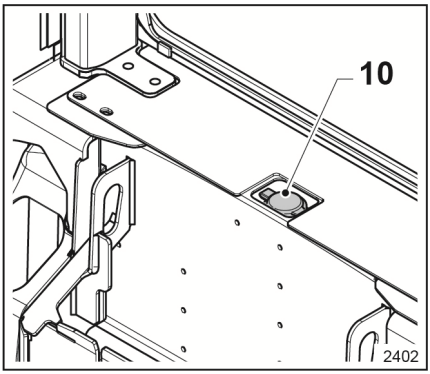

⚠ POZOR

Teploty blízké na nule mohou poškodit systém ostřikovačů.

– Vždy používejte ostřikovací kapalinu s nemrznoucí směsí.

Nádrž ostřikovače předního a zadního skla je umístěna za opěradlem sedadla obsluhy (1).

Postupujte následujícím způsobem:

- Otevřete uzávěr nádržky ostřikovače
- Pokud je hladina ostřikovací kapaliny viditelně vysoká, není nutné kapalinu doplňovat. Uzavřete uzávěr palivové nádrže (1)
- Pokud je hladina ostřikovací kapaliny viditelně nízká, doplňte nádrž a zavřete uzávěr ostřikovače čelního skla (1)

Ergonomické rozměry

Ze správné polohy pro jízdu musí být obsluha schopna dosáhnout na a ovládat všechny ovládací prvky na vozíku a také bezpečnostní/nouzová zařízení. Kromě toho musí mít obsluha dobrý výhled, aby mohla zjistit správné naložení břemena a dostatečnou kontrolu nad vozíkem během jízdy.

Tento vozík byl zkonstruován v souladu s normou EN ISO 3411:

- Výška obsluhy (včetně bot) je 1550 mm až 1905 mm.
- Hmotnost obsluhy od 51,9 kg do 114,1 kg.

Obsluha, jejíž fyzické vlastnosti se liší od výše uvedených, mže mít potíže se správným používáním vozíku. Ergonomie jízdy může být pro takovouto obsluhu také méně optimální.

Směrnice Evropského parlamentu a Rady 2009/104/ES v každém případě stanoví, že "zaměstnavatel přijme opatření nezbytná k zajištění toho, aby pracovní vybavení poskytnuté pracovníkům v podniku nebo organizaci bylo vhodné pro vykonávanou práci nebo může být za tímto účelem řádně upraveno, aby jej mohli zaměstnanci používat bez ohrožení bezpečnosti nebo zdraví."

"Při výběru pracovního vybavení, které hodlá zaměstnavatel používat, musí věnovat řádnou pozornost zvláštním pracovním podmínkám a charakteristikám a rizikům, která v podniku nebo organizaci, zejména na pracovišti, existují z hlediska bezpečnosti a ochrany zdraví pracovníků, a veškerým dalším nebezpečím souvisejícím s používáním dotyčného pracovního vybavení."

⚠ VÝSTRAHA

Vozíky s ochrannou střechou (doplňkové vybavení): Nebezpečí zranění hlavy.

Obsluha s vysokou postavou musí mít dostatek prostoru, aby nenarazila hlavou na spodní část střechy.

Nastavení volitelného sedadla řidiče

Bezpečnostní pokyny pro nastavení sedadla řidiče (popsané v následujících odstavcích)

⚠ VÝSTRAHA

Neprovádějte seřizování během jízdy, neboť byste mohli ztratit kontrolu nad vozíkem.

Neprovádějte nastavení, pokud je vozík zapnutý, aby se zabránilo neúmyslné aktivaci ovládacích prvků vozíku.

Proveďte nastavení na rovném povrchu a pouze pokud je vozík vypnutý.

Po dokončení nastavení zkontrolujte, zda je součást správně umístěna a zajištěna.

Výškově nastavitelný volant (doplňkové vybavení) ▷

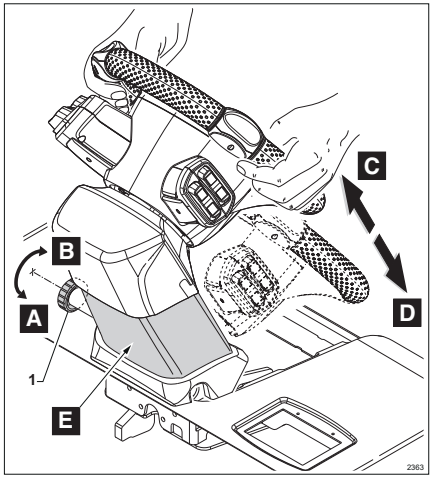

Volitelný výškově nastavitelný volant lze individuálně přizpůsobených do výšky řidiče, čímž je zajištěna ergonomická poloha obsluhy

Postup nastavení výšky volantu:

- Odšroubujte knoflík (1) otočením proti směru hodinových ručiček (B)
- Držte volant oběma rukama a tlačte jej směrem nahoru (C), chcete-li jej zvednout, nebo jej tlačte směrem dolů (D), chcete-li jej spustit.
- Pro zajištění volantu v požadované poloze utáhněte knoflík (1) otáčením ve směru hodinových ručiček (A)

⚠ VÝSTRAHA

Při provádění nastavení výšky volantu hrozí nebezpečí pohmoždění prstů a rukou

Nevkládejte ruce do oblasti (E) kluzných vedení základny volantu.

Výškově nastavitelné opěradlo sedadla STANDARD (doplňkové vybavení)

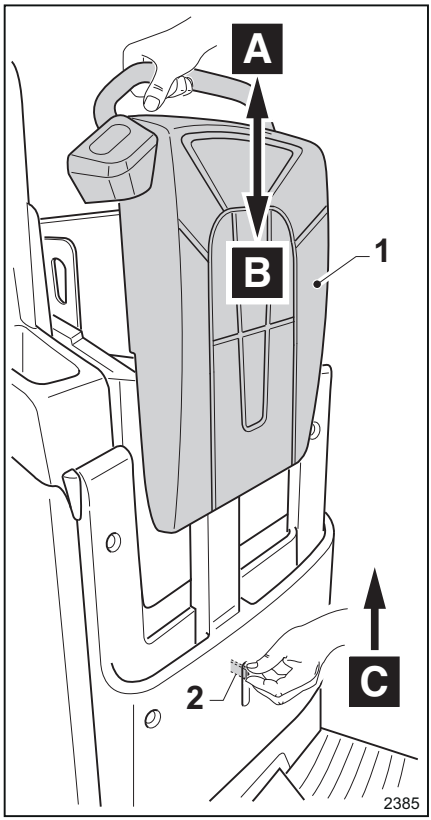

Výškově nastavitelné opěradlo sedadla je součástí doplňkového vybavení a umožňuje pracovníkovi obsluhy nastavit opěradlo sedadla podle jeho výšky za účelem zlepšení ergonomie řízení.

⚠ NEBEZPEČÍ

Nebezpečí poranění obsluhy!

Obsluha se musí vždy nacházet v kabině vozíku. Z důvodu možného poranění nárazem do regálů a jiných překážek je přísně zakázáno vysunovat ruce, paže, nohy atd. ven z vozíku.

Na sedadle řidiče je nutné zaujmout správnou polohu. Je zakázáno umísťovat předměty (např. šroubováky, nastavitelné klíče atd.) mezi opěradlo sedadla a záda obsluhy.

Opěradlo sedadla lze nastavit následovně:

- Chcete -li vzpřímit opěradlo sedadla, zatlačte kolenovou páku (2) směrem nahoru (C) a současně vytáhněte opěradlo sedadla (1) mírně nahoru (A). Druhou rukou uvolněte kolenovou páku (2) jakmile dosáhnete požadované výšky
- Chcete -li spustit opěradlo sedadla, zatlačte kolenovou páku (2) směrem nahoru (C) a současně zatlačte opěradlo sedadla (1) dolů (B). Druhou rukou uvolněte kolenovou páku (2) jakmile dosáhnete požadované výšky

Výškově nastavitelné opěradlo sedadla SLIM (doplňkové vybavení)

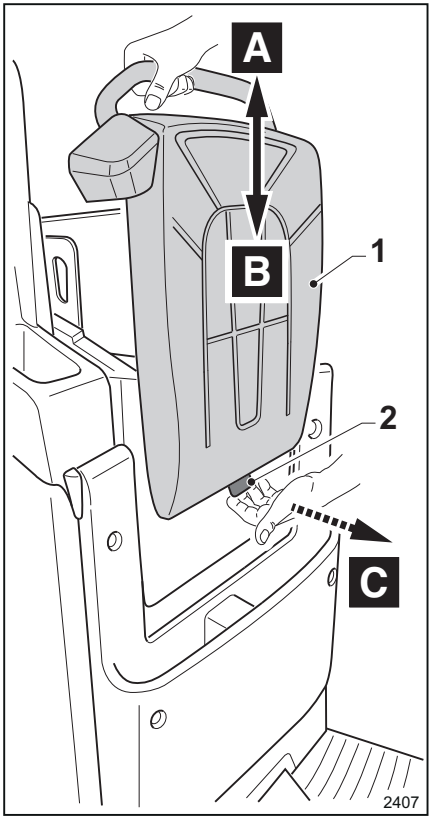

Výškově nastavitelné opěradlo sedadla je součástí doplňkového vybavení a umožňuje pracovníkovi obsluhy nastavit opěradlo sedadla podle jeho výšky za účelem zlepšení ergonomie řízení.

⚠ NEBEZPEČÍ

Nebezpečí poranění obsluhy!

Obsluha se musí vždy nacházet v kabině vozíku. Z důvodu možného poranění nárazem do regálů a jiných překážek je přísně zakázáno vysunovat ruce, paže, nohy atd. ven z vozíku.

Na sedadle řidiče je nutné zaujmout správnou polohu. Je zakázáno umísťovat předměty (např. šroubováky, nastavitelné klíče atd.) mezi opěradlo sedadla a záda obsluhy.

Opěradlo sedadla lze nastavit následovně:

- Chcete -li vzpřímit opěradlo sedadla, zatáhněte za kolenovou páku (2) směrem k(C) a současně vytáhněte opěradlo sedadla (1) mírně nahoru (A) druhou rukou uvolněte kolenovou páku (2) po dosažení požadované výšky
- Chcete -li spustit opěradla sedadla, zatáhněte za kolenovou páku (2) směrem k (C) a současně zatlačte opěradlo sedadla (1) dolů (B) druhou rukou uvolněte kolenovou páku (2) po dosažení požadované výšky

Sklápěcí sedadlo (doplňkové vybavení)

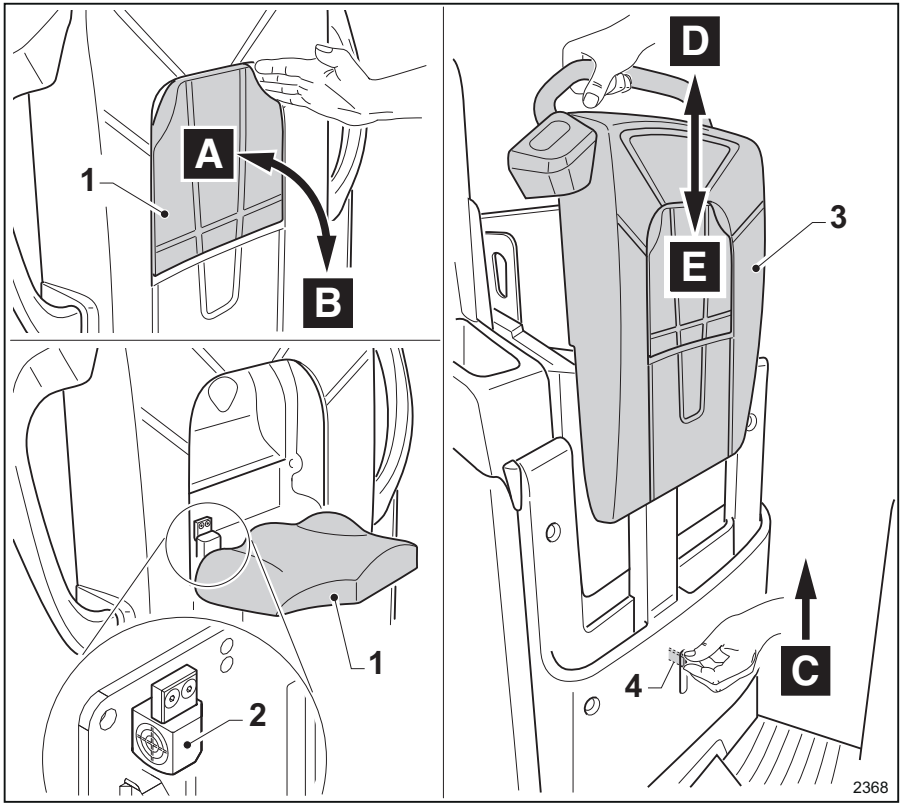

Sklápěcí sedadlo je doplňkové vybavení, které umožňuje obsluze řídit vsedě.

- Chcete-li otevřít sedadlo, otočte sedadlo ručně z polohy (A) do (B).
- Sedadlo (1) se po uvolnění automaticky zavře z polohy (B) do (A).
- Po otevření sedadla se správně usaďte v poloze pro jízdu. Snímač (2) ověří, zda je sedadlo (1) správně otevřené.

⚠ NEBEZPEČÍ

Nebezpečí poranění obsluhy!

Obsluha se musí vždy nacházet v kabině vozíku. Je zakázáno vystrkovat z vozíku ruce, paže, nohy atd., protože by mohlo dojít k nárazu do regálů atd.

Je povinné zaujmout na sedadle řidiče správnou polohu. Zablokování sedadla v otevřené poloze (B) pomocí předmětů nebo jinak je zakázáno. Je přísně zakázána neoprávněná manipulace se snímačem (2), který ověřuje, zda je sedadlo správně otevřené.

⚠ POZOR

Ovládání sedadla

Při zcela zavřeném sedadle (A) musí obsluha při řízení vozíku stát na plošině.

Při zcela otevřeném sedadle (B) musí obsluha při řízení vozíku sedět na sedadle.

Pokud je sedadlo ve střední poloze mezi (A) a (B)je vozík zajištěn proti pohybu.

Za účelem zlepšení ergonomie obsluhy je sedadlo výškově nastavitelné:

- Chcete-li vzpřímit sedadlo, zatlačte kolenovou páku (4) směrem nahoru (C) a současně druhou rukou vytáhněte opěradlo sedadla (3) mírně nahoru (D). Uvolněte kolenovou páku (4), jakmile dosáhnete požadované výšky.
- Chcete-li spustit sedadlo, zatlačte kolenovou páku (4) směrem nahoru (C) a současně druhou rukou zatlačte opěradlo sedadla (3).dolů (E). Uvolněte kolenovou páku (4), jakmile dosáhnete požadované výšky.

Nastavení odpružené plošiny obsluhy (doplňkové vybavení) ▷

Za účelem zvýšení pohodlí při jízdě a snížení vibrací pociťovaných obsluhou nastavte tlak v systému tlumení podle hmotnosti obsluhy.

Použijte vhodný kompresor a nastavte tlak pomocí ventilu (1).

Možnost nastavení je součástí doplňkového vybavení a je k dispozici pouze u vozíků s pneumaticky odpruženou plošinou obsluhy. Přečtěte si. ⇒Kapitola "Bezpečnostní pokyny pro nastavení sedadla řidiče (popsané v následujících odstavcích)", strana 116

V blízkosti ventilu se nachází štítek uvádějící tlak nastavení v závislosti na hmotnosti obsluhy:

- 1,2 baru: do 70 kg
- 1,7 baru: od 70 kg do 90 kg
- 2,2 baru: od 90 kg do 110 kg
- 2,6 baru: od 110 kg do 130 kg

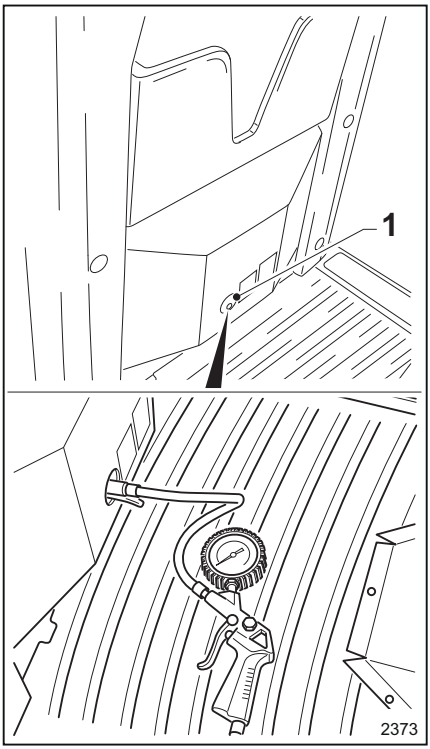

Nastupování a vystupování z vozíku

⚠ POZOR

Při nastupování a vystupování hrozí nebezpečí úrazu v důsledku uklouznutí, nebo nebezpečí uvíznutí.

Nebezpečí úrazu z důvodu **kolize** obsluhy s částmi vozíku při nastupování a vystupování.

– Při nastupování a vystupování z vozíku posuďte velikost přístupového prostoru obsluze.

– Před vystupováním z vozíku zkontrolujte, zda je cesta volná a nepohybují se na ní žádné vozíky, jiná vozidla nebo pracovníci obsluhy.

– Aby nedošlo k zakopnutí o schod plošiny, při nastupování na plošinu vždy zvedejte nohy dostatečně vysoko nad zem.

– Aby nedošlo ke zranění a vymknutím při vystupování z vozíku, při sestupování dolů zvažte výšku plošiny od země a pokládejte nohy pevně a bezpečně.

Nebezpečí poranění obsluhy v důsledku **uklouznutí** při nastupování a vystupování z plošiny.

– Zkontrolujte, zda se na plošině nenachází olej nebo jiné kluzké látky. Ujistěte se, že se vozíku pevně držíte.

– Obsluha nesmí slézat dolů, pokud je vozík stále v pohybu. Obsluha smí slézat dolů pouze tehdy, když je vozík zcela zastavený. Nenaskakujte do vozíku ani z něho nevyskakujte. Vždy nastupujte na vozík směrem vpřed.

Nošení **součástí oděvů nebo šperků, které by se mohly zachytit**, představuje nebezpečí zranění obsluhy. Pokud při nastupování nebo vystupování z vozíku dojde k zachycení součástí oděvů nebo šperků (např. hodinky,náhrdelníky, prsteny atd.) v součásti vozíku, může to způsobit vážné zranění (např. obsluha by mohla spadnout, zranit si prst atd.).

– Na pracovišti nenoste šperky.

– Nenoste volný nebo poškozený pracovní oděv.

Nebezpečí poškození vozíku, pokud **nejsou součásti používány správně**. Součásti vozíku, jako je volant, tlačítko nouzového zastavení, klíč atd., nejsou určeny k tomu, aby je obsluha používala pro nastupování nebo vystupování z vozíku, a v důsledku nesprávného používání může dojít k jejich poškození.

– Pro nastupování a vystupování z vozíku používejte pouze rukojeť (rukojeti) na opěradle sedadla.

Nastupování do vozíku

- Postavte se před pravou nebo levou přístupovou stranu vozíku.
- Pro zvýšení stability obsluhy doporučujeme, aby se obsluha držela jednou rukou rukojeti na opěradle sedadla
- Dejte jednu nohu na protiskluzový boční pásek plošiny a poté zcela nastupte do vozíku.
- Vždy nastupujte na vozík směrem vpřed.
- Zaujměte správnou jízdní polohu (viz specifické informace v následujících částech).

Vystupování z vozíku

- Vystupte z pravé nebo levé přístupové strany vozíku.
- Pro zvýšení stability obsluhy doporučujeme, aby se obsluha držela jednou rukou rukojeti (rukojetí) na opěradle sedadla.

⚠ POZOR

Před vystoupením z vozíku počkejte, dokud se zcela nezastaví a zkontrolujte, zda se na dráze výstupu nevyskytují žádná vozidla, předměty nebo osoby, ať už stojící nebo pohybující se.

Nevystupujte z jedoucího vozíku.

Režimy jízdy a polohy

Režimy jízdy a polohy

Pro vozík lze použít následující režimy jízdy a polohy (v závislosti na doplňkovém vybavení zvoleném v době nákupu). Další informace o používání naleznete ve zvláštních částech, které následují.

Jízda s obsluhou na vozíku:

- Obsluha stojící
- Obsluha sedící na sedadle (doplňkové vybavení)

Jízda v režimu řízení při chůzi, s obsluhou na zemi vedle vozíku:

- Pomocí ovládacích prvků řízení na opěradle sedadla vozíku (doplňkové vybavení)
- Pomocí ovládacích prvků řízení na volantu (doplňkové vybavení)

Řízení s obsluhou na vozíku

Všeobecné informace pro řízení s obsluhou na vozíku

Obsluha by měla řídit vozík pomocí ovládacích prvků umístěných na volantu a palubní desce.

⚠ NEBEZPEČÍ

Hrozí nebezpečí nárazu do regálů nebo předmětů během jízdy.

Během jízdy mějte všechny části těla uvnitř vozíku.

Obsluha STOJÍCÍ na vozíku

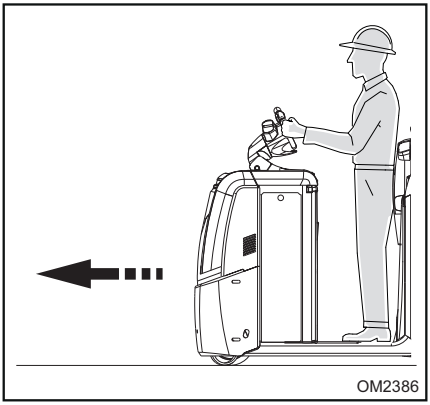

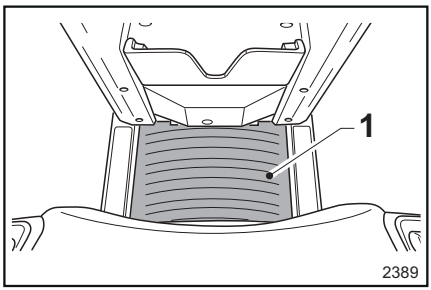

⚠ NEBEZPEČÍ

Je přísně zakázáno deaktivovat ochranná a bezpečnostní zařízení nebo s nimi neoprávněně manipulovat.

Rohož (1), která detekuje přítomnost obsluhy, musí správně fungovat.

Na rohož plošiny (1) nepokládejte žádné předměty, které jsou těžké natolik, že by mohly aktivovat spínač detekce přítomnosti obsluhy.

Rohož plošiny (1) musí být aktivována, pouze pokud se obsluha nachází na vozíku. Je zakázáno aktivovat rohož plošiny (1) části těla nebo jiným předměty, pokud je obsluha na zemi.

Správná jízdní poloha je následující:

- Obsluha stojící na plošině stroje

  Sedadlo (doplňkové vybavení), musí být zcela zavřené.

  Pro zajištění optimální ergonomie musí být opěradlo sedadla ve správné výšce (pouze pokud je nainstalováno doplňkové vybavení pro nastavení opěradla sedadla)

  Obsluha obrácená směrem k přední části vozíku

  Obě nohy řidiče musí být stát na rohoži pro detekci přítomnosti obsluhy (1) na plošině.

  Obsluha opřená zády o opěradlo sedadla

  Ruce pevně držené na knoflíku volantu (pokud musí jedna ruka přidržovat balíky, předměty atd., potom musí druhá ruka pevně spočívat na volantu).

Obsluha SEDÍCÍ na sedadle vozíku (doplňkové vybavení)

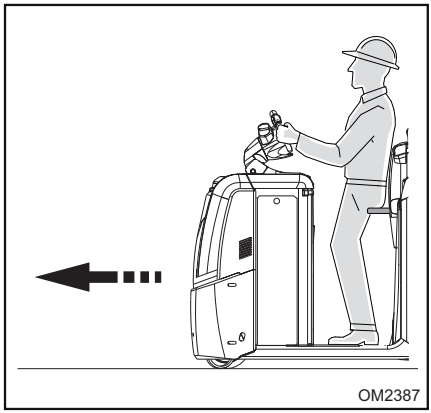

⚠ NEBEZPEČÍ

Je přísně zakázáno deaktivovat ochranná a bezpečnostní zařízení.

Sedadlo nesmí být zablokované v otevřené poloze pomocí předmětů nebo jinak. Je přísně zakázáno neoprávněně manipulovat se snímačem sedadla, který kontroluje, zda je sedadlo správně otevřené.

U verze se sklápěcím sedadlem (doplňkové vybavení) a také v případě stání na plošině, může obsluha také sedět na vozíku.

Správná jízdní poloha je následující:

- Obsluha sedící na sedadle na vozíku

  Sedadlo musí být zcela otevřené

  Sedadlo ve správné výšce pro zajištění optimální ergonomie

  Pro zajištění optimální ergonomie musí být opěradlo sedadla ve správné výšce (pouze pokud je nainstalováno doplňkové vybavení pro nastavení opěradla sedadla)

  Obsluha obrácená směrem k přední části vozíku

  Obě nohy obsluhy musí být na plošině.

  Obsluha opřená zády o opěradlo sedadla

  Ruce pevně držené na knoflíku volantu (pokud musí jedna ruka přidržovat balíky, předměty atd., potom musí druhá ruka pevně spočívat na volantu).

UPOZORNĚNÍ

Další informace naleznete v části o sklápěcím sedadle na následujících stránkách.

Poloha obsluhy a režim jízdy s obsluhou na zemi vedle vozíku: pomocí ovládacích prvků na opěradle sedadla (doplňková funkce)

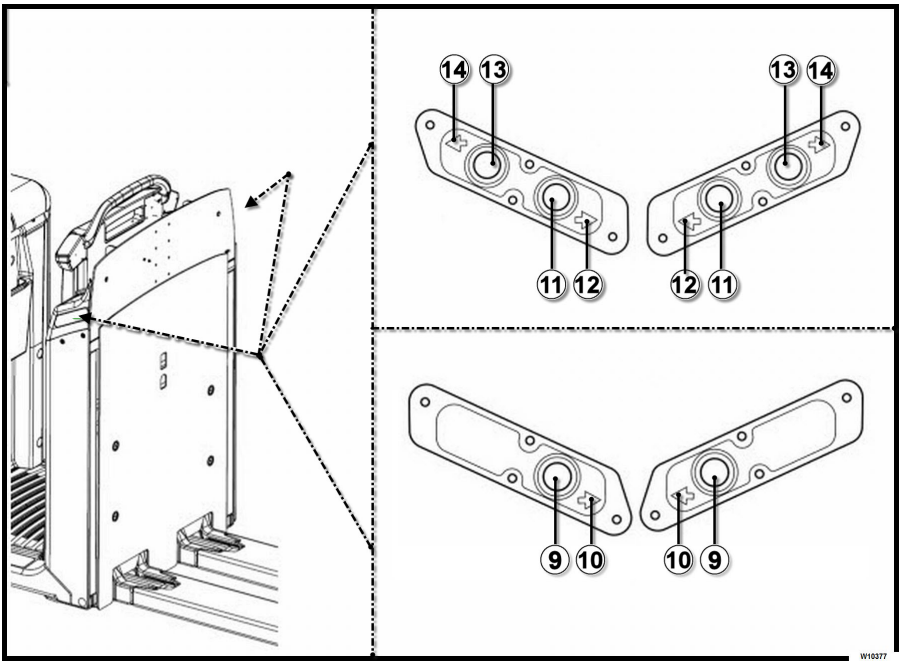

Typy ovládacích prvků jízdy instalované na opěradle sedadla (pokud jsou ve vozíku k dispozici)

Ovládací prvky jízdy instalované na opěradle sedadla se liší podle modelu vozíku:

- Ovládací prvky a příslušné symboly (9 - 10) jsou specifické pro vozíky, s kterými lze jezdit pouze směrem vpřed.
- Ovládací prvky a příslušné symboly (11 - 12 - 13 - 14) jsou specifické pro vozíky, s kterými lze jezdit směrem vpřed i vzad.

UPOZORNĚNÍ

- *Tlačítka (9) nebo případně tlačítka (11 - 13) jsou instalována na obou stranách opěradla sedadla. Díky tomu lze vozík v režimu ovládání při chůzi řídit z obou stran vozíku.*
- *Při používání ovládacích prvků jízdy dbejte opatrnosti, především pokud nejste seznámeni s používáním této funkce.*

Použití ovládacích prvků jízdy s obsluhou ve vozíku

UPOZORNĚNÍ

Ovládací prvky jízdy instalované na opěradle sedadla (9 - 11 - 13) NEFUNGUJÍ, pokud je obsluha na plošině vozíku.

Použití ovládacích prvků jízdy s obsluhou na zemi v režimu ovládání při chůzi

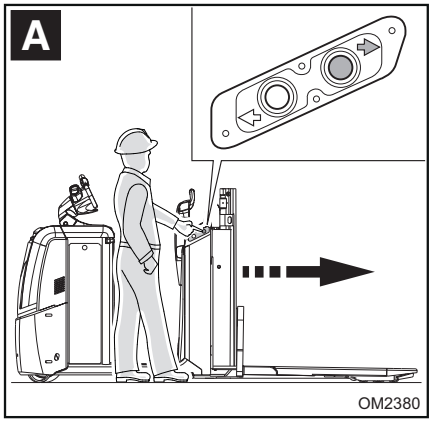

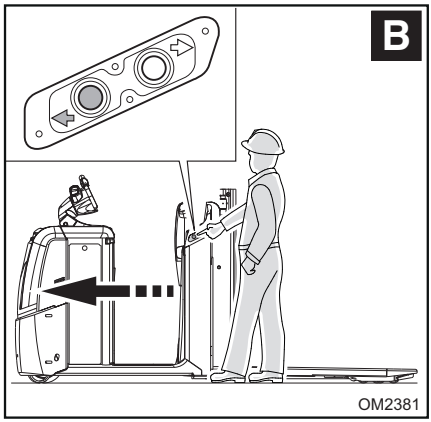

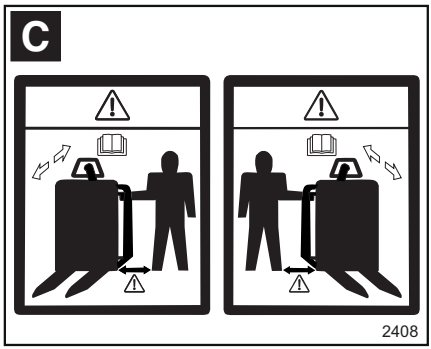

Obrázky (A) a (B) zobrazují polohu obsluhy v obou směrech pojezdu.

⚠ NEBEZPEČÍ

Riziko zranění (viz popisky na C).

Ujistěte se, že při stlačení ovládacích prvků pojezdu jsou obě vaše nohy na zemi, a stejně jako vaše tělo, v bezpečné vzdálenosti od okraje vozíku. Vyhnete se tak riziku poranění nohou nebo těla pohybujícím se vozíkem.

Obsluha musí při používání ovládacích prvků jít vedle vozíku. Je přísně zakázáno použít ovládací prvky, pokud stojíte před nebo za vozíkem. V každém případě je přísně zakázáno používat ovládací prvky jiným, než popsaným způsobem.

- Postavte se správně na zem vedle vozíku, poté:
  – Chcete-li uvést vozík do pohybu ve směru vyznačeném šipkou (10), stiskněte klávesu (9). Uvolněním klávesy vozík zastavíte.
  – Chcete-li uvést vozík do pohybu ve směru vyznačeném šipkou (12), stiskněte klávesu (11). Uvolněním klávesy vozík zastavíte.
  – Chcete-li uvést vozík do pohybu ve směru vyznačeném šipkou (14), stiskněte klávesu (13). Uvolněním klávesy vozík zastavíte.

UPOZORNĚNÍ

- *Pokud jsou tlačítka ovládání pojezdu stisknuta po dobu přibližně 10 sekund, bezpečnostní obvod vozík zastaví. Pokud k tomu dojde, stačí tlačítko uvolnit a znovu stisknout ovládání jízdy.*
- *Při použití ovládacích prvků pojezdu jsou povoleny pouze menší korekce řízení. Obsluha musí vzít v úvahu, že pokud je volant natočen do úhlu řízení většího, než je přípustná hodnota nastavená výrobcem, vozík se zastaví. Pokud je vozík zastaven z důvodu překročení povoleného úhlu řízení, lze jízdu okamžitě znovu spustit snížením úhlu natočení volantu jednou rukou a přidržením tlačítka pojezdu druhou rukou.*
- *Pomocí ovládacích prvků jízdy se bude vozík pohybovat ve zvoleném směru plazivou rychlostí, aby mohla obsluha vozík pěšky doprovázet vedle něj.*

Jízda za použití ovládacích prvků na volantu (volitelná funkce) s obsluhou na zemi vedle vozíku

Opatření při používání

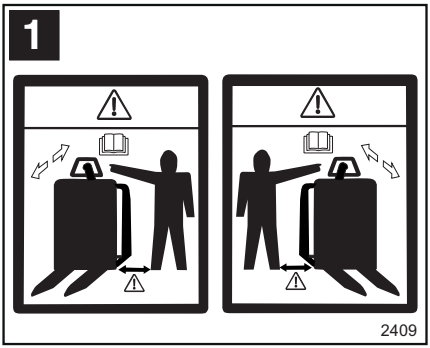

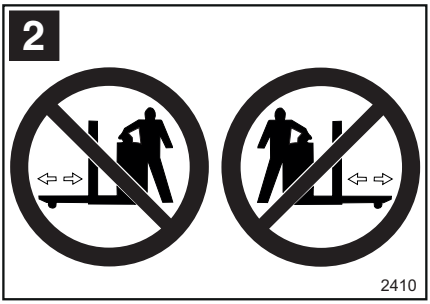

⚠ NEBEZPEČÍ

Riziko zranění (viz označení 1 a 2)

Ujistěte se, že při stlačení ovládacích prvků pojezdu jsou obě vaše nohy na zemi, a stejně jako vaše tělo, v bezpečné vzdálenosti od okraje vozíku. Vyhnete se tak riziku poranění nohou nebo těla pohybujícím se vozíkem.

Obsluha musí při používání ovládacích prvků jít vedle vozíku. Je přísně zakázáno použít ovládací prvky, pokud stojíte před nebo za vozíkem. V každém případě je přísně zakázáno používat ovládací prvky jiným, než popsaným způsobem.

Kontrolky (F1) a (F2)

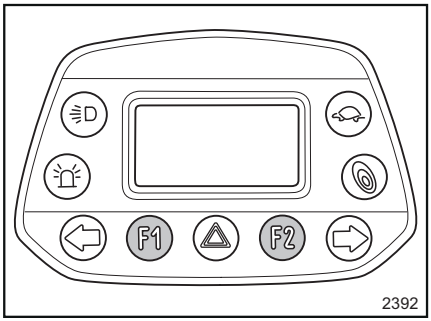

- Kontrolky (F1) a (F2) nesvítí při jízdě s obsluhou na vozíku.
- Kontrolky (F1) a (F2) blikají, když je vozík zapnutý, ale obsluha není na stanovišti řidiče na vozíku (plošina obsluhy je deaktivována).

UPOZORNĚNÍ

Pokud kontrolky (F1) a (F2) blikají, znamená to, že u ovládacích prvků jízdy na volantu je aktivován režim doprovázejícího řidiče. Dejte pozor, abyste ovládací prvky jízdy na volantu neaktivovali neúmyslně.

Ovládací prvky jízdy

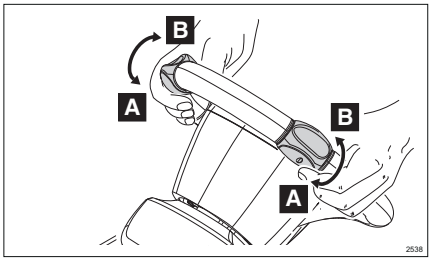

- Pokud ovládací prvek jízdy otočíte ve směru (A), vozík se rozjede směrem vpřed.
- Pokud ovládací prvek jízdy otočíte ve směru (B), vozík se rozjede směrem vzad.

UPOZORNĚNÍ

Vozík se rozjede ve směru (A) nebo (B) pouze v případě, že použijete jeden ovládací prvek jízdy na volantu. Vozík se NEBUDE pohybovat, pokud použijete oba ovládací prvky jízdy na volantu současně.

Rychlost jízdy

- Při použití prvků pro ovládání jízdy ze země se bude vozík pohybovat ve zvoleném směru plazivou rychlostí, aby mohla obsluha vozík pěšky doprovázet vedle něj.

Omezení použití a rozlišení

- Pokud je funkce ovládání jízdy ze země používána nepřetržitě po dobu přibližně deseti sekund, bezpečnostní obvod vozík zastaví. V takovém případě jednoduše ovládání jízdy uvolněte a poté jím dvakrát rychle za sebou otočte.
- Při použití ovládacích prvků pojezdu jsou povoleny pouze menší korekce řízení. Obsluha musí vzít v úvahu, že pokud je volant natočen do úhlu řízení většího, než je přípustná hodnota nastavená výrobcem, vozík se zastaví. Pokud je vozík zastaven z důvodu překročení povoleného úhlu řízení, lze jízdu okamžitě znovu spustit snížením úhlu natočení volantu a současným otočením ovládání jízdy.

⚠ VÝSTRAHA

Jak je popsáno v této části, aby byla zajištěna odpovídající úroveň bezpečnosti při jízdě s vozíkem, je nutné ovládací prvky jízdy ovládat nebo ručně otáčet při zrychlování, zpomalování i zastavování vozíku.

Automatický návrat ovládacích prvků jízdy do neutrální polohy nelze považovat za funkci normální jízdy vozíku. Automatický návrat ovládacích prvků jízdy slouží pouze k zajištění jejich návratu do neutrální polohy v situaci, kdy dojde k neúmyslné operaci, která nespadá do řádného a zamýšleného použití vozíku.

Jízda vpřed s obsluhou na zemi vedle vozíku

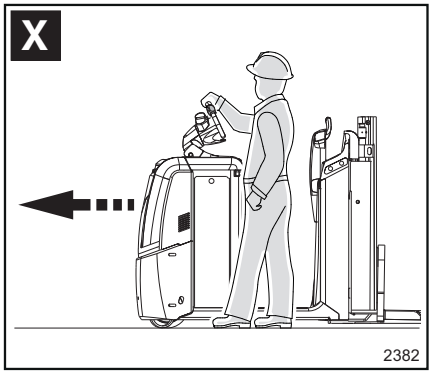

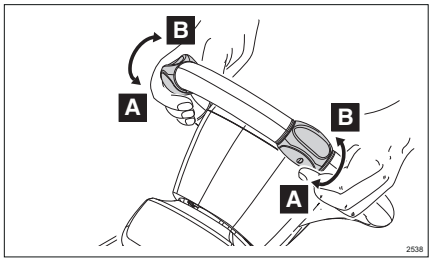

- Postavte na zem do správné polohy vedle vozíku (X)
- Uchopte volant ze strany rukou blíže vozíku
- Dvakrát za sebou otočte ovládacím prvkem nacházejícím se blíže ke straně vozíku, kde stojí obsluha. Je nutné jím otočit dvakrát za sebou, aby nedošlo k nechtěné aktivaci ovládacího prvku jízdy.

  - Proveďte první celou otáčku ovládacího prvku jízdy ve směru (A)

  - Otočte ovládacím prvkem jízdy do neutrální polohy

  - Proveďte druhou otáčku ovládacího prvku jízdy ve směru (A) a vozík se spustí jízdou vpřed
- Chcete-li zastavit pohyb vozíku, otáčejte ovládacím prvkem jízdy, dokud se nedostane do neutrální polohy

Jízda vzad s obsluhou na zemi vedle vozíku

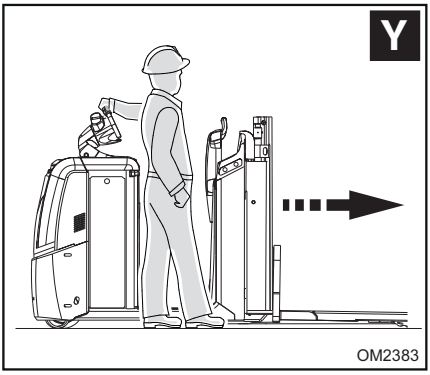

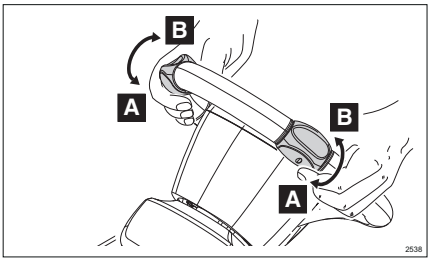

- Postavte na zem do správné polohy vedle vozíku (Y)
- Uchopte volant ze strany rukou blíže vozíku
- Dvakrát za sebou otočte ovládacím prvkem nacházejícím se blíže ke straně vozíku, kde stojí obsluha. Je nutné jím otočit dvakrát za sebou, aby nedošlo k nechtěné aktivaci ovládacího prvku jízdy.

  - Proveďte první celou otáčku ovládacího prvku jízdy ve směru (B)

  - Otočte ovládacím prvkem jízdy do neutrální polohy

  - Proveďte druhé otáčky ovládání jízdy ve směru (B) a vozík se spustí jízdou vzad
- Chcete-li zastavit pohyb vozíku, otáčejte ovládacím prvkem jízdy, dokud se nedostane do neutrální polohy

Zastavení vozíku v NOUZOVÝCH SITUACÍCH

V případě nouzové situace lze vypnout přívod energie ke všem funkcím vozíku pomocí tlačítka nouzového zastavení.

⚠ POZOR

Tlačítko NOUZOVÉHO zastavení by mělo být aktivováno pouze a výhradně v nezbytně nutném případě. Pokud je tlačítko (1) aktivováno, všechny funkce vozíku se zablokují.

Polohy tlačítka nouzového zastavení:

- (A) – tlačítko deaktivované (není stisknuté)
- (B) – tlačítko aktivované (stisknuté)

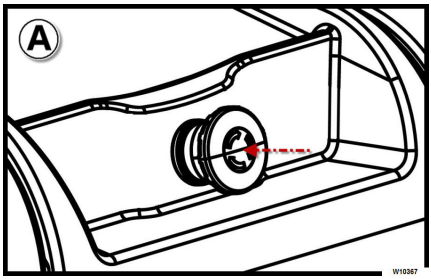

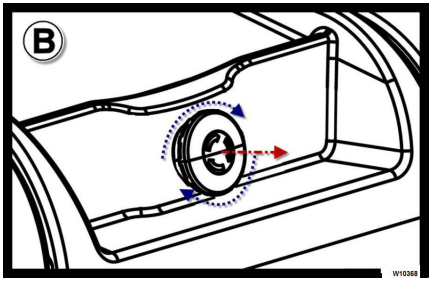

Aktivace tlačítka NOUZOVÉHO zastavení

Aktivace tlačítka a zablokování všech funkcí vozíku:

- Počínaje polohou (A), když stisknete tlačítko nouzového zastavení (1), tlačítko se zablokuje v poloze (B).

Deaktivace tlačítka NOUZOVÉHO zastavení

Deaktivace tlačítka a obnovení provozních podmínek:

- Odstraňte příčinu nouzového zastavení.
- Poté, počínaje polohou (B), odblokujte tlačítko nouzového zastavení (1) otočením ve směru hodinových ručiček a zvednutím. Tlačítko se vrátí do své počáteční polohy (A).

Zapnutí/vypnutí systémů

Seznam zapínacích/vypínacích systémů

Vozík lze vybavit jedním z následujících zapínacích/vypínacích systémů:

- Pomocí klávesy

  I = zapnutí vozíku

  0 = vypnutí vozíku
- Pomocí numerické klávesnice (Pin Code)
- Vozík lze vybavit systémem FleetManager určeným k monitorování provozních stavů. Se systémem FleetManager se vozík je zapíná a vypíná pomocí klíče. Kromě klíče lze funkce vozíku aktivovat následujícím způsobem:

  Pomocí numerické klávesnice (Pin Code)

  Pomocí transpondéru (čip nebo čipová karta)

Klíček pro zapnutí/vypnutí

Klíček má dvě polohy:

I = Vozík se zapíná otočením klíče do polohy **I**. Obvod je pod napětím.
0 = Vozík se vypíná otočením klíče do polohy **0**. Žádné napětí do obvodu (poloha s vyjmutým klíčkem)

UPOZORNĚNÍ

Vypněte vozík po každém použití a při každém opuštění vozíku. Další informace naleznete v části ⇒Kapitola "Parkování a zastavení vozíku", strana 145 .

VÝSTRAHA

Zapnutí a vypnutí vozíku pomocí klíče je povoleno pouze se stojícím vozíkem.

Je zakázáno vypínat vozík klíčem když je vozík stále v pohybu. Pro nouzové zastavení, je třeba používat pouze speciální tlačítko nouzového zastavení.

Numerická klávesnice – startování pomocí kódu PIN (doplňkové vybavení)

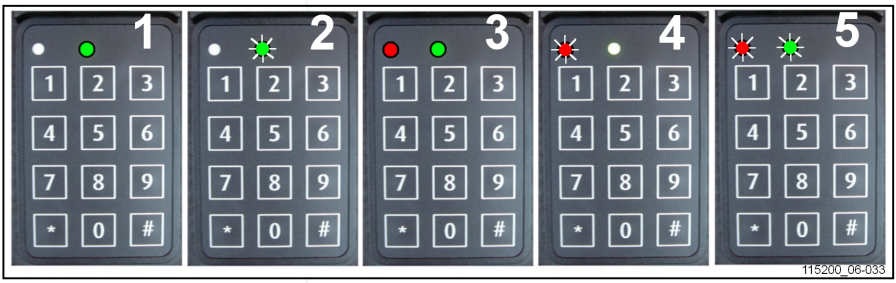

1 ZAPNUTÍ (provozní režim)
2 VYPNUTÍ a očekávání kódu
3 Režim programování je aktivní
4 Vadný klíč nebo nesprávný kód
5 Prodleva automatického vypnutí

PROVOZNÍ REŽIM			
Ovládání	Klíč	LED	Výstraha
ZAPNUTO	[*][1][2][3][4][5][#] (výchozí)	○ červená nesvítí ● zelená trvale svítí (1) (správný kód PIN) ● červená bliká ○ zelená nesvítí (4) (nesprávný kód PIN)	[1][2][3][4][5] výchozí kód PIN
VYPNUTO	[#] (3 sekundy)	○ červená nesvítí ● zelená bliká (2)	Vypněte vozík

REŽIM PROGRAMOVÁNÍ – provádí se při vypnutém vozíku (2)			
Ovládání	Zadaný klíč	Stav kontrolek LED	Výstraha
KÓD SPRÁVCE JE DŮLEŽITÝ PRO VŠECHNA NASTAVENÍ FUNKCE DIGI-CODE	[*][0][0][0][0][0][0][0][0][#] (výchozí)	● červená svítí ● zelená svítí (3)	Když diody zhasnou, elektronický klíč se automaticky navrátí do "provozního režimu"
Nový kód obsluhy	[*][0][*][4][5][6][7][8][#]	○ červená nesvítí ● zelená bliká (2) (kód přijat)	Příklad nového kódu obsluhy: 45678
Přidělení kódů obsluhy	[*][2][*][5][4][3][2][1][#]	○ červená nesvítí ● zelená bliká (2) (kód přijat)	*2*: reference obsluhy 10 možností od 0 do 9
Odstranění kódů obsluhy	[*][2][*][#]	○ červená nesvítí ● zelená bliká (2) (odstranění přijato)	*2*: reference obsluhy (mezi 0 a 9)

REŽIM PROGRAMOVÁNÍ – provádí se při vypnutém vozíku (2)			
Úprava kódů správce	* * 9 * 1 2 3 4 5 6 7 8 #	○ červená nesvítí ● zelená bliká (2) (kód přijat)	
Obnovení počátečního kódu správce			Pro opětovnou aktivaci výchozího kódu správce (00000000) kontaktujte svého agenta nebo nejbližšího dodavatele.
Aktivace automatického vypnutí	* * 2 * 1 #	● červená bliká ● zelená bliká (5) (5 s do vypnutí)	Pokud není vozík používán, napájení se automaticky vypne po 10 min (600 s, při výchozím nastavení).
Nastavení prodlevy automatického vypnutí	* * 3 * 6 0 #	○ červená nesvítí ● zelená bliká (2) (hodnota přijata)	Příklad: Automatické vypnutí po 1 minutě (60 s), pokud není vozík používán. Minimální nastavená hodnota = 10 s / maximální nastavená hodnota = 3 000 s
Deaktivace automatického vypnutí	* * 2 * 0 #	○ červená nesvítí ● zelená bliká (2) (příkaz přijat)	

Pohotovostní režim

UPOZORNĚNÍ

Funkce pohotovostního režimu je k dispozici pouze s volitelnou funkcí Digicode.

V zájmu prodloužení životnosti baterie lze vozík v době, kdy není používán, uvést do úsporného režimu.

Po určité době nečinnosti se vozík vypne.

Tento časový úsek může být nakonfigurován na hodnotu od 0 do 10 minutami. Tato funkce je ve výchozím nastavení zakázána.

Časovou prodlevu je možné nastavit. Obraťte se na technické servisní oddělení autorizované výrobcem.

Jízda

Jízda vozíku

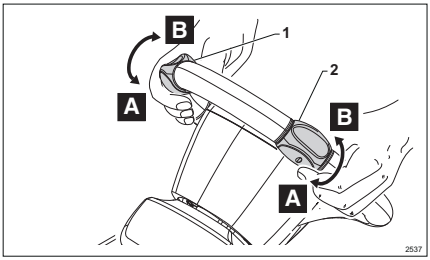

Úvod

Ovládací prvky na volantu (1 a 2) lze použít k následujícím účelům:

- Výběr směru pohybu (dopředu nebo dozadu) vozíku
- Změna rychlosti jízdy vozíku.

Před provedením následujících kroků dodržujte správné pořadí operací pro používání vozíku. ⇒Kapitola "Správný postup pro použití vozíku", strana 111

Návod k obsluze pro startování a zrychlování vozíku při jízdě vpřed/vzad je následující:

Startování a zrychlování vozíku při jízdě vpřed

- Držte volant pevně v určených bodech a palcem stejné ruky otáčejte ovládacími prvky pojezdu (1) nebo (2) ve směru (A) a zvyšte úhel otáčení v porovnání s neutrální polohou. Vozík se začne pohybovat dopředu rychlostí úměrnou úhlu ovládacího prvku.

Startování a zrychlování vozíku při jízdě vzad

- Držte volant pevně v určených bodech a palcem stejné ruky otáčejte ovládacími prvky pojezdu (1) nebo (2) ve směru (B) a zvyšte úhel otáčení v porovnání s neutrální polohou. Vozík se začne pohybovat dozadu rychlostí úměrnou úhlu ovládacího prvku.

Parkování a zastavení vozíku

- V následující části jsou popsány systémy pro brzdění a zastavení vozíku pomocí ovládacích prvků na volantu (1 a 2) (⇒Kapitola "Brzdové systémy vozíku", strana 138).

UPOZORNĚNÍ

- Pokud jsou oba ovládací prvky pojezdu (1) a (2) otočeny stejným směrem (A nebo B), má přednost ovládací prvek s největším úhlovým rozsahem.
- Otáčení obou ovládacích prvků pojezdu (1) a (2) proti sobě představuje nesprávné použití, a proto je zakázáno. V takovém případě se vozík zastaví a na displeji se současně rozsvítí kontrolka výstražného trojúhelníku. Chcete-li vypnout kontrolku a znovu zahájit jízdu vozíkem, vraťte ovládací prvky pojezdu do neutrální polohy.

POZOR

Pokud se při startování vozíku vyskytnou potíže, nepokračujte ve startování, ale zjistěte příčinu problému.

Aby byla zajištěna správná funkce, udržujte ovládací prvky pojezdu čisté bez cizích těles, jako je prach a nečistoty.

VÝSTRAHA

Jak je popsáno v této části, aby byla zajištěna odpovídající úroveň bezpečnosti při jízdě s vozíkem, je nutné ovládací prvky jízdy ovládat nebo ručně otáčet při zrychlování, zpomalování i zastavování vozíku.

Automatický návrat ovládacích prvků jízdy do neutrální polohy nelze považovat za funkci normální jízdy vozíku. Automatický návrat ovládacích prvků jízdy slouží pouze k zajištění jejich návratu do neutrální polohy v situaci, kdy dojde k neúmyslné operaci, která nespadá do řádného a zamýšleného použití vozíku.

Brzdové systémy vozíku

⚠ VÝSTRAHA

Brzdnou dráhu vozíku značně ovlivňuje stav povrchu podlahy.

Kluzká podlaha prodlouží brzdnou dráhu vozíku. Obsluha musí tento faktor zohlednit během jízdy.

Během jízdy lze provést brzdění následujícími způsoby:

- Otáčením ovládacích prvků pojezdu, což umožňuje dva různé typy brzdění

  Pro pozvolnější zpomalování může obsluha ručně snížit úhel otáčení ovládacích prvků pojezdu v porovnání s neutrální polohou.

  Pro rychlejší zpomalování může obsluha otočit ovladačem pojezdu za neutrální polohu v opačném směru, než je směr jízdy.
- Pomocí tlačítka provozního brzdění

Brzdění pomocí ovládacích prvků pojezdu

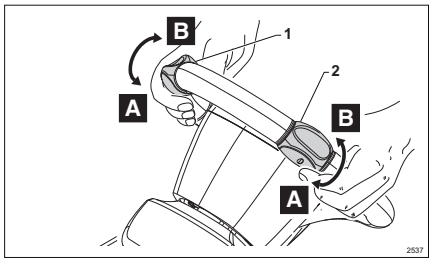

Popis zpomalení a zastavení vozíku ručním snížením úhlu otáčení ovládacích prvků pojezdu v porovnání s neutrální polohou

- Držte volant pevně v určených bodech a zmenšete úhel otáčení (platí pro jízdu vpřed A i jízdu vzad B) ovládacích prvků pojezdu (1) nebo (2) v porovnání s neutrální polohou. Tím se postupně sníží rychlost jízdy vozíku. Vozík se zastaví (nulová rychlost), když je ovladač pojezdu nastaven do neutrální polohy.

Popis brzdění dosaženého otočením ovladače pojezdu za neutrální polohu v opačném směru, než je směr jízdy

- Při jízdě vozíkem otočte ovladač pojezdu za neutrální polohu v opačném směru, než je směr jízdy vozíku. Vozík zpomalí silněji, ale postupně se zastaví. Když se vozík zastaví (nulová rychlost), uveďte ovladač pojezdu do neutrální polohy. Upozornění: Pokud neuvedete ovladač pojezdu do neutrální polohy, vozík obnoví jízdu v opačném směru. Další informace naleznete také v části ⇒Kapitola "Změna směru jízdy", strana 140

⚠ POZOR

Nebezpečí převrhnutí břemene. Nepoužívejte brzdění obrácením směru jízdy, pokud jedete **s** břemenem na vidlici.

⚠ POZOR

Obsluha musí regulovat ovládací prvek jízdy uzpůsobením brzdění vozíku typu přepravovaného břemene, aby nedošlo ke ztrátě břemene.

⚠ VÝSTRAHA

Aby byla zajištěna odpovídající úroveň bezpečnosti při jízdě s vozíkem, je nutné ovládací prvky jízdy ovládat nebo ručně otáčet při zrychlování, zpomalování i zastavování vozíku.

Automatický návrat ovládacích prvků jízdy do neutrální polohy nelze považovat za funkci normální jízdy vozíku. Automatický návrat ovládacích prvků jízdy slouží pouze k zajištění jejich návratu do neutrální polohy v situaci, kdy dojde k neúmyslné operaci, která nespadá do řádného a zamýšleného použití vozíku.

Provozní brzda

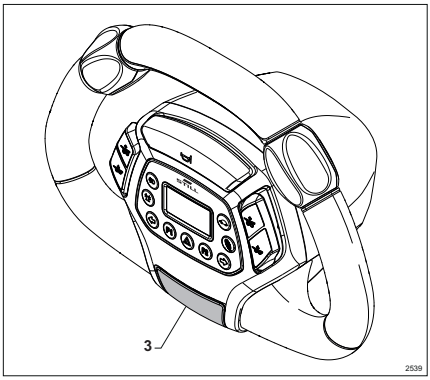

⚠ POZOR

V nebezpečných situacích vždy brzděte pomocí provozního brzdění.

- Během jízdy stiskněte tlačítko (3) pro provozní brzdění. Vozík velmi prudce zabrzdí až do zastavení.

UPOZORNĚNÍ

- *Provozní brzdění zastaví vozík i s otočenými ovládacími prvky jízdy.*
- *Chcete-li po zastavení vozíku pomocí provozní brzdy obnovit jízdu, nejprve otočte ovládací prvky pojezdu do neutrální polohy. Teprve potom je můžete znovu aktivovat.*

Parkovací brzda

– Elektromagnetická brzda se aktivuje, když vozík stojí, po uvedení ovládacích prvků pojezdu do neutrální polohy.

Změna směru jízdy

Obrácený směr jízdy bez břemene na vidlicích

- Chcete-li obrátit směr jízdy při jízdě bez břemene na vidlici, otočte ovladačem pojezdu ve směru opačném, než je směr jízdy. Vozík se po účinném, ale postupném brzdění zastaví a rozjede se v opačném směru.

Obrácený směr jízdy při jízdě s břemenem na vidlici

- Chcete-li změnit směr jízdy s břemenem na vidlici, přesuňte ovladač pojezdu do neutrální polohy a počkejte, než vozík zastaví.
- Poté otočte ovladačem pojezdu v opačném směru jízdy, než byl ten předchozí.

⚠ POZOR

Obsluha musí regulovat ovládací prvek jízdy uzpůsobením brzdění vozíku typu přepravovaného břemene, aby nedošlo ke ztrátě břemene.

Omezení rychlosti

Hodnoty rychlostí vozíku při jízdě uvedené v části „Datový list (VDI)“ kapitoly „Technické údaje“ představují maximální teoretické rychlosti, kterých lze dosáhnout s břemenem a bez břemene. Obsluha musí vzít v potaz, že skutečný výkon vozíku může být snížen v důsledku opotřebení vozíku a jeho dílů nebo tření mezi koly vozíku a podlahou.

⚠ NEBEZPEČÍ

Je přísně zakázáno deaktivovat ochranná a bezpečnostní zařízení.

Je přísně zakázáno zasahovat do součástí instalovaných výrobcem, které automaticky omezují rychlost.

Vozíky jsou vybaveny různými systémy automatického omezení rychlost, jak je popsáno níže.

Standardní omezení rychlosti

- Modely vozíků OPX 20 / 25 a OPX 20 / 25 PLUS omezují rychlost při přepravě břemene na vidlici. Automatické omezení je aktivováno pouze v případě, že hmotnost břemena na vidlicích překročí povolený limit pro hydraulický systém vozíku.
- U modelů OPX-L12 / L16 / L20S omezuje vozík rychlost jízdy v následujících případech:

  • Při jízdě vidlicí ve výšce větší než přibližně 300 mm nad zemí. Omezení rychlosti jízdy se aktivuje jak s břemenem, tak i když je vozík prázdný (bez břemene na vidlici); s břemenem na vidlici bude automatické omezení rychlosti větší než v případě, kdy vozík nepřeváží břemeno.

  • Při přepravě břemene na vidlici. Automatické omezení rychlosti vozíku se snižuje úměrně k hmotnosti břemene přepravovaného na vidlici; čím větší je hmotnost, tím větší je omezení.
- U modelů OPX-L20 / D20 omezuje vozík rychlost jízdy v následujících případech:

  • Při jízdě vidlicí ve výšce větší než přibližně 300 mm nad zemí. Omezení rychlosti jízdy se aktivuje jak s břemenem, tak i když je vozík prázdný (bez břemene na vidlici); s břemenem na vidlici bude automatické omezení rychlosti větší než v případě, kdy vozík nepřeváží břemeno.

  • Při přepravě břemene na vidlici. Automatické omezení rychlosti vozíku se snižuje úměrně k hmotnosti břemene přepravovaného na vidlici; čím větší je hmotnost, tím větší je omezení.

  • Při přepravě břemene na obkročných ramenech

U modelů LTX-FF omezuje vozík rychlost jízdy v následujících případech:

• Při jízdě vidlicí ve výšce větší než přibližně 300 mm nad zemí. Omezení rychlosti jízdy se aktivuje jak s břemenem, tak i když je vozík prázdný (bez břemene na vidlici); s břemenem na vidlici bude automatické omezení rychlosti větší než v případě, kdy vozík nepřeváží břemeno.

• Při přepravě břemene na vidlici. Automatické omezení rychlosti vozíku se snižuje úměrně k hmotnosti břemene přepravovaného na vidlici; čím větší je hmotnost, tím větší je omezení.

Volitelná omezení rychlosti

Vozíku se v závislosti na nainstalovaném zvláštním vybavením mohou týkat další omezení rychlosti:

- Se zvedací plošinou (pokud je k dispozici) se rychlost jízdy automaticky omezuje, když je plošina zvednutá do výšky větší než přibližně 300 mm nad zemí.
- S ovládacími prvky jízdy s obsluhou na zemi (pokud jsou k dispozici) se rychlost jízdy automaticky omezí stisknutím tlačítek.
- Se snímačem spuštěné vidlice (pokud je k dispozici) se rychlost jízdy automaticky omezí, pokud jsou vidlice umístěny ve výšce menší než 75 mm nad zemí.

Omezení rychlosti v rámci poprodejních služeb

Do vozíku mohou být přidány následující prvky:

- Další omezení rychlosti jízdy vozíku.
- Výraznější omezení rychlosti než standardní omezení.

UPOZORNĚNÍ

Jakékoli další informace získáte od autorizovaného technického servisního střediska výrobce.

Řízení

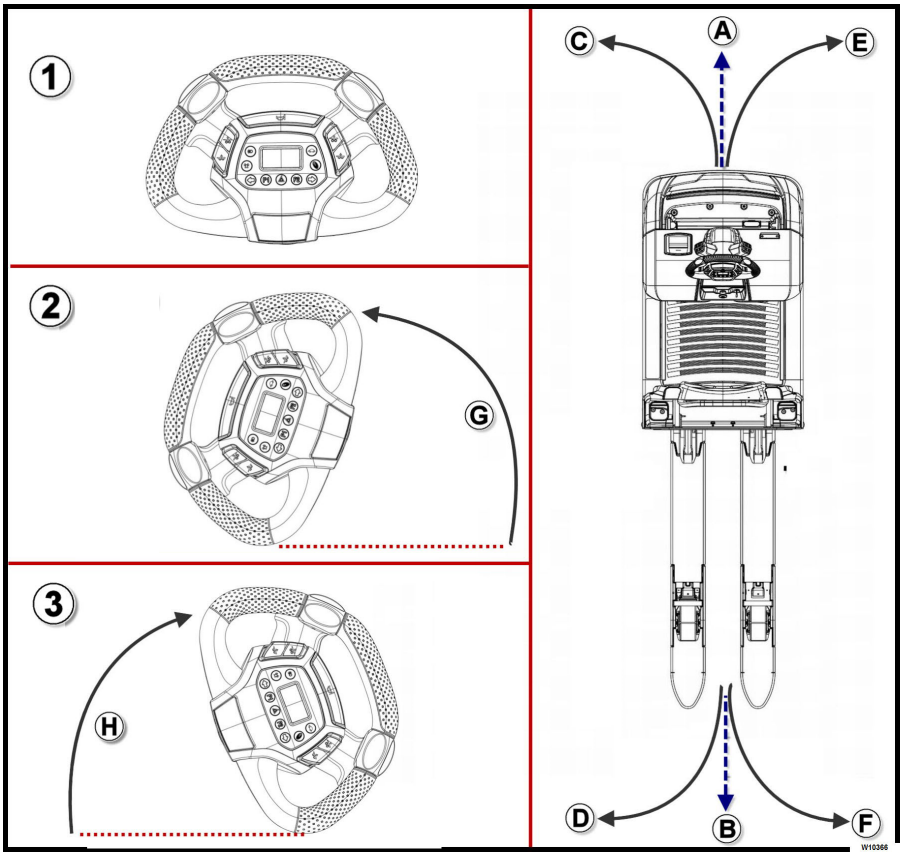

UPOZORNĚNÍ

Před změnou směru vždy zkontrolujte okolní oblast a že je možné otáčet se bez omezení. Pokud je vozík vybaven ukazateli směru (šipky), zapněte relativní ukazatel směru před otáčením.

K řízení se používá volant. Níže uvedený snímek ukazuje:

- (1) volant v neutrální poloze
- (2) volant zcela otočený proti směru hodinových ručiček
- (3) volant zcela otočený ve směru hodinových ručiček

UPOZORNĚNÍ

Když je volant po otočení uvolněn, automaticky se vrátí do neutrální polohy (1).

Zatáčení během jízdy:

- Pokud je volant otočen proti směru hodinových ručiček (G) při jízdě směrem vpřed (A), vozík zatočí směrem k (C).
- Pokud je volant otočen proti směru hodinových ručiček (G) při jízdě směrem vzad (B), vozík zatočí směrem k (D).
- Pokud je volant otočen ve směru hodinových ručiček (H) při jízdě směrem vpřed (A), vozík zatočí směrem k (E).
- Pokud je volant otočen ve směru hodinových ručiček (H) při jízdě směrem vzad (B), vozík zatočí směrem k (F).

⚠ VÝSTRAHA

Vozík při otáčení automaticky snižuje rychlost kvůli usnadnění jízdy.

Bez ohledu na tuto automatickou funkci, musí obsluha přizpůsobit rychlost projíždění zatáček s ohledem k přepravovanému břemenu a úhlu rejdu kol.

Parkování a zastavení vozíku

- Parkujte na předem určených a vyhrazených místech.
- Spusťte vidlici (je-li součástí vybavení) k zemi
- Vypnutí vozíku:

  – otočte klíčkem do polohy „0“ a poté jej vyjměte z vozíku, abyste zabránili jeho použití neoprávněnými osobami.

  – nebo vypněte vozík pomocí numerické klávesnice, pokud je k dispozici.

⚠ NEBEZPEČÍ

Zaparkujte vozík tak, aby nepřekážel v průjezdech nebo aby nebránil použití nouzového vybavení (např. hasicích přístrojů a požárních hydrantů). Vozík neparkujte na svazích. Bez výslovného pokynu nesmí obsluha ponechat klíček zapalování nebo jiné zařízení pro startování vozíku v rukách jiných osob.

⚠ NEBEZPEČÍ

Nikdy neopouštějte vozík, pokud má zvednuté vidlice (jsou-li součástí vybavení), bez ohledu na to, zda je na nich břemeno.

⚠ NEBEZPEČÍ

Neparkujte na rampách!

Pokud tak v nouzovém případě musíte učinit, aktivujte parkovací brzdu a zablokujte kola klíny.

Mobilní plošina

Všeobecná opatření pro použití mobilní plošiny (pokud je k dispozici)

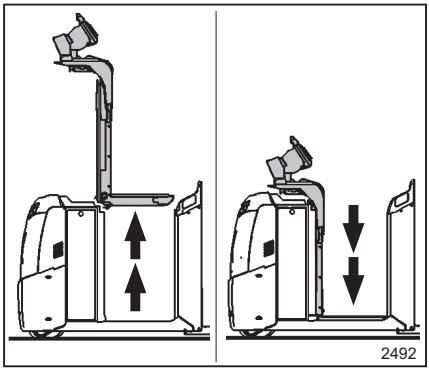

⚠ NEBEZPEČÍ

Nebezpečí nárazu a rozdrcení

Při zvedání a spouštění mobilní plošiny se ujistěte, že žádná část vašeho těla nevyčnívá z vozíku. Všechny části těla mějte uvnitř vozíku.

Při používání mobilní plošiny mějte obě chodidla na rohoži platformy uvnitř vozíku.

Při používání plošiny dávejte pozor, abyste nenarazili do předmětů, které mohou vyčnívat z regálu nebo viset ze stropu, například osvětlení nebo mostové jeřáby. V případě nebezpečí zastavte zvedání a spouštění plošiny.

Na plošinu smí nastoupit pouze jeden pracovník obsluhy. Je zakázáno používat vozík a plošinu pro větší počet lidí.

Nedávejte žádné předměty pod mobilní plošinu.

Nedávejte části vašeho těla pod mobilní plošinu a vždy je udržujte z dosahu pohyblivých částí vozíku.

⚠ NEBEZPEČÍ

Riziko pádu z plošiny

Nevystupujte z vozíku, pokud je plošina zvednutá a vozík se pohybuje. Obsluha smí vystoupit z vozíku pouze po úplném spuštění plošiny a když vozík stojí na místě.

Udržujte vaše těžiště uvnitř plošiny a dejte pozor, abyste se nepřevážili.

Pomocí ovládacích prvků nastavte rychlost zvedání a spouštění plošiny pro zajištění udržování rovnováhy na plošině.

Při zvedání mobilní plošiny vždy pevně držte volant alespoň jednou rukou.

Nepřecházejte do ostatních vozíků nebo na konstrukce jako jsou např. regály.

Manuální nakládka musí být ve shodě s platnými národními směrnicemi.

⚠ NEBEZPEČÍ

Nebezpečí spojená s ruční manipulací se zbožím

Při ručním přemísťování zboží dávejte pozor, abyste neaktivovali ovládací prvky (tlačítka atd.)

Manuální nakládka musí být ve shodě s platnými národními směrnicemi.

⚠ VÝSTRAHA

Omezení použití

Při jízdě se zvednutou plošinou prudce nezatáčejte ani náhlé neměňte směr. Jezděte opatrně, aby nebyla ohrožena stabilita obsluhy vozíku a přepravovaného břemena.

Zvedací plošina byla navržena pro práce v uličkách a zvedání zboží z polic a skládání zboží na police.
Z tohoto důvodu musí být vozík používán se zcela spuštěnou mobilní plošinou, když není v uličkách skladovacích prostor s policemi.

(OPX20/25) (OPX 20/25 PLUS): Používání mobilní platformy (je-li součástí výbavy)

⚠ VÝSTRAHA

Tlačítka na obrázku mohou být v závislosti na verzi v jiné poloze. Věnujte pozornost symbolu na vlastním tlačítku.

Popis

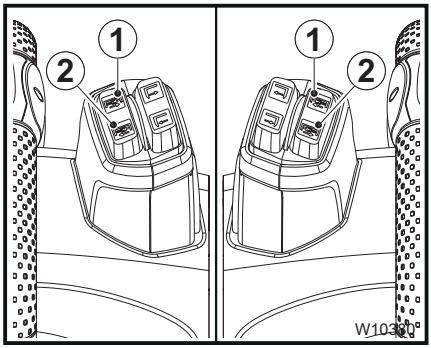

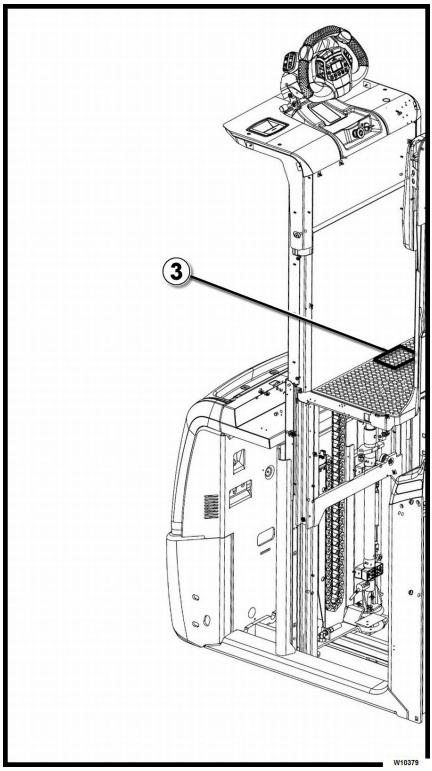

UPOZORNĚNÍ

- *Následující ovládací prvky jsou aktivní, pokud je vozík zapnutý a obsluha stojí ve vozíku ve správné pracovní poloze*
- *Rychlost plošiny je přímo úměrná síle stisknutí tlačítka.*

Zvednutí mobilní plošiny

- Stisknutím tlačítka (1) se mobilní plošina zvedne do maximální výšky.
- Pohyb mobilní plošiny můžete kdykoli zastavit uvolněním tlačítka (1). Mobilní plošina se zastaví v dosažené poloze.

Ovládání vozíku se zvednutou plošinou

- Když se zvednutou plošinou použijete ovládací prvky jízdy na volantu, vozík se rozjede ve zvoleném směru sníženou rychlostí.

Spuštění mobilní plošiny

- Plošinu lze spustit dvěma níže uvedenými způsoby:

– Prsty stiskněte klávesu (2). Uvolněním klávesy zastavíte plošinu v dosažené poloze.

– Dvakrát za sebou sešlápněte nohou barevnou oblast (3) plošiny a podržte jí sešlápnutou. Sejmutím nohy z barevné plochy (3) plošinu zastavíte v dané poloze.

(OPX-L12 / L16 / L20 / L20S) (OPX-D20): Používání mobilní platformy (je-li součástí výbavy)

Opatření při používání

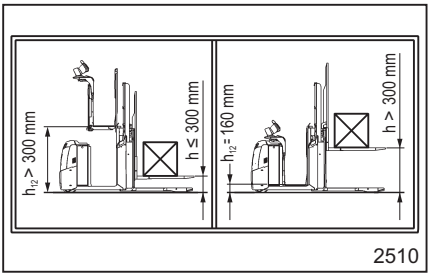

⚠ VÝSTRAHA

Omezení použití

Před zvednutím plošiny o více než 300 mm nad zem, zkontrolujte, zda je vidlice ve výšce menší než 300 mm nad zemí. Pokud je vidlice výše než 300 mm nad zemí, před zvednutím plošiny spusťte vidlici do výšky menší než 300 mm na zemí.

Před zvednutím vidlice o více než 300 mm nad zem zkontrolujte, zda je plošina zcela spuštěná dolů. Pokud je plošina zdvižena nad zemí, spusťte zcela plošinu před zvednutím vidlice o více než 300 mm nad zem.

Popis

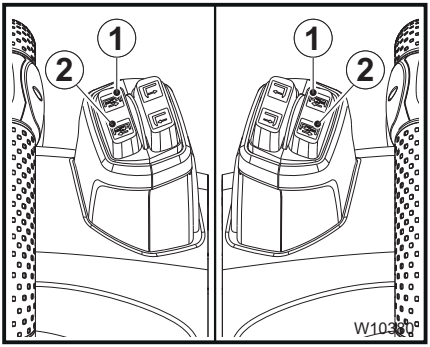

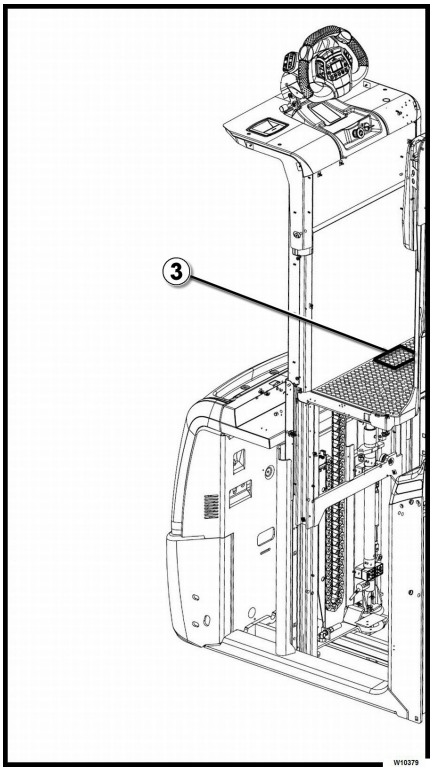

⚠ VÝSTRAHA

Tlačítka na výše uvedených obrázcích mohou být v závislosti na verzi v jiné poloze. Věnujte pozornost symbolu na vlastním tlačítku.

UPOZORNĚNÍ

- *Následující ovládací prvky jsou aktivní, pokud je vozík zapnutý a obsluha stojí ve vozíku ve správné pracovní poloze*
- *Rychlost plošiny je přímo úměrná síle stisknutí tlačítka.*

Zvednutí mobilní plošiny

- Stisknutím tlačítka (1) se mobilní plošina zvedne do maximální výšky.
- Pohyb mobilní plošiny můžete kdykoli zastavit uvolněním tlačítka (1). Mobilní plošina se zastaví v dosažené poloze.

Ovládání vozíku se zvednutou plošinou

- Když se zvednutou plošinou použijete ovládací prvky jízdy na volantu, vozík se rozjede ve zvoleném směru sníženou rychlostí.

Spuštění mobilní plošiny

- Plošinu lze spustit dvěma níže uvedenými způsoby:

  – Prsty stiskněte klávesu (2). Uvolněním klávesy zastavíte plošinu v dosažené poloze.

  – Dvakrát za sebou sešlápněte nohou barevnou oblast (3) plošiny a podržte jí sešlápnutou. Sejmutím nohy z barevné plochy (3) plošinu zastavíte v dané poloze.

OXV: Použití mobilní plošiny (pokud je k dispozici)

Popis

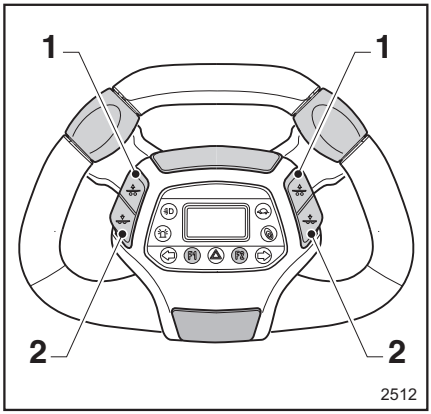

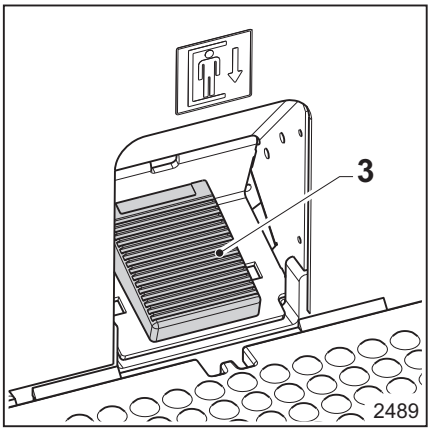

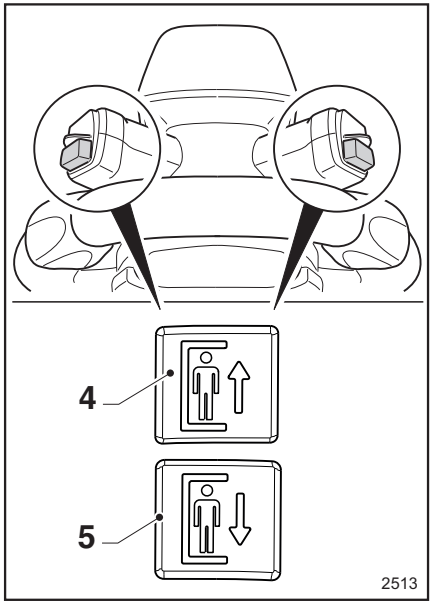

UPOZORNĚNÍ

- *Následující ovládací prvky jsou aktivní, pokud je vozík zapnutý a obsluha stojí ve vozíku ve správné pracovní poloze*

Zvedání plošiny

- Po stisknutí tlačítka (1) se mobilní plošina zvedne do maximální výšky přibližně 300 mm od země.
- Stisknutím tlačítka (4) se mobilní plošina zvedne a může dosáhnout maximální výšky. Rychlost zvedání dosažená pomocí tlačítka(4) je úměrná tlaku, který na něj působí.
- Pohyb mobilní plošiny lze kdykoli zastavit prostým uvolněním tlačítka, které se používá pro zvedání, tedy (1) nebo(4). Mobilní plošina se zastaví v poloze, které dosáhla.

Ovládání vozíku se zvednutou plošinou

- Když se zvednutou plošinou použijete ovládací prvky jízdy na volantu, vozík se rozjede ve zvoleném směru sníženou rychlostí.

Spuštění mobilní plošiny

- Spouštění plošiny je povoleno bez ohledu na polohu plošiny. Plošinu lze spustit následujícími dvěma způsoby:

  – Prsty stiskněte klávesu (2). Pro zastavení spouštění plošiny uvolněte tlačítko.

  – Sešlápněte nohou pedál (3) na plošině. Sejmutím nohy z pedálu (3) plošinu zastavíte v požadované poloze.

  – Prsty stiskněte klávesu (5). Rychlost spouštění pomocí tlačítka (5) je úměrná tlaku, který na něj působí. Uvolněním klávesy zastavíte plošinu v požadované poloze.

Posunutí břemene

Bezpečnostní předpisy pro manipulaci s břemeny

Obecná pravidla

⚠ VÝSTRAHA

Před zvedáním břemen důsledně dodržujte následující pokyny. Nikdy se nedotýkejte pohyblivých částí vozíku (např. zdvihacího zařízení, vybavení či zařízení ke zvedání břemen). Nestůjte v blízkosti pohyblivých částí vozíku.

⚠ VÝSTRAHA

Nebezpečí pohmoždění rukou a nohou při použití zdvihacího zařízení (je-li k dispozici).

Při použití zdvihacího zařízení (je-li k dispozici) udržujte ruce a nohy v dostatečné vzdálenosti od pohyblivých částí.

⚠ NEBEZPEČÍ

Je zakázáno procházet pod vidlicemi. Je zakázáno převážet a zvedat na vidlici osoby.

Pokud se pod vidlicí nebo na vidlici nacházejí osoby, neuvádějte vozík do pohybu. Nepohybujte vidlicí a nejezděte s vozíkem.

⚠ NEBEZPEČÍ

Používejte ochrannou obuv. Vždy udržujte dostatečnou vzdálenost mezi nohama a vozíkem.

Nebezpečí pohmoždění nohou při manévrování s vozíkem.

⚠ POZOR

Převoz osob nebo cestujících je přísně zakázán.

⚠ POZOR

Je zakázána jízda nebo otáčení s vidlicí zdviženou více než 300 mm nad zemí (pouze u vozíků se zvedacím stožárem).

Je to povoleno pouze při snížené rychlosti při skládání břemene nebo vyzvedání břemene z regálu.

⚠ NEBEZPEČÍ

Před naložením břemene zkontrolujte, zda jeho rozměry a hmotnost odpovídají specifikacím vozíku uvedeným v kapitole TECHNICKÉ ÚDAJE.

⚠ NEBEZPEČÍ

Břemena je nutné skládat tak, aby nesklouzla nebo se nepřevrátila a nespadla na zem. Aby byla zajištěna stabilita břemene, ujistěte se, že je břemeno vyvážené a umístěné na vidlici uprostřed. Před uvedením vozíku nebo vidlice (je-li součástí výbavy) do pohybu musí obsluha zajistit, aby bylo břemeno při stojícím vozíku ve správné poloze a stabilní. Při jízdě s vozíkem a zvedání vidlice (je-li součástí výbavy) musí obsluha zajistit, že je břemeno stabilní, aby se zabránilo jeho převrácení na zem.

⚠ NEBEZPEČÍ

Stání nebo procházení pod zvednutým břemenem je přísně zakázáno. Zajistěte, aby pod zvednutým břemenem a v provozní oblasti vozíku nestály další osoby.

⚠ NEBEZPEČÍ

Nikdy neopouštějte vozík, pokud má zvednuté vidlice, bez ohledu na to, zda je na nich břemeno.

⚠ VÝSTRAHA

Při zvedání břemene věnujte pozornost rozměrům stožáru a břemene.

Během vyzvedávání dávejte pozor, abyste nenarazili do stropu, regálu, břemen nebo jiných předmětů v okolí.

Kontroly, které je potřeba provést před zvedáním břemena

⚠ VÝSTRAHA

Nikdy nepřekračuje nosnost vozíku. Tato nosnost závisí na těžišti a výšce zdvihu břemena.

Přísně dodržujte štítky a nálepky s označením nosnosti! Nikdy nepřekračujte uvedené maximální zatížení! V opačném případě již nelze zaručit stabilitu vozíku.

Je zakázáno přepravovat další osoby ve vozíku (kromě obsluhy) nebo přidat další přídavná závaží. Nosnost vozíku se tímto způsobem nezvýší.

Použití ovládacích prvků vidlice na opěradle sedadla (pokud jsou k dispozici)

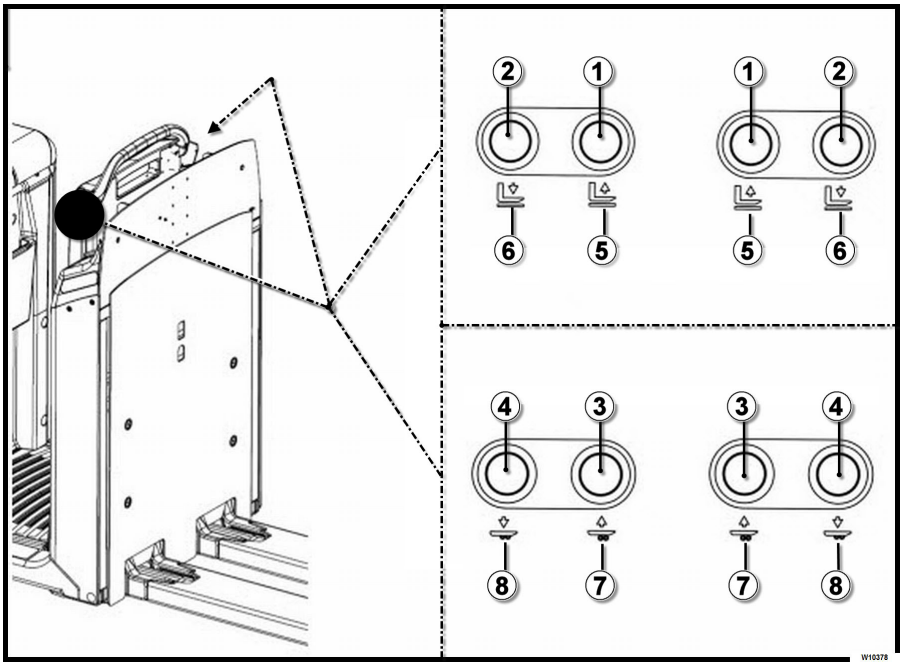

Typy ovládacích prvků vidlice instalované na opěradle sedadla (pokud jsou ve vozíku k dispozici)

Ovládací prvky vidlice instalované na opěradle sedadla se liší podle modelu vozíku:

- Ovládací prvky a příslušné symboly (1- 2 - 5 - 6) jsou specifické pro vozíky SE zvedacím stožárem.
- Ovládací prvky a příslušné symboly (3 - 4 - 7 - 8) jsou specifické pro vozíky BEZ zvedacího stožáru.

UPOZORNĚNÍ

- *Tlačítka (1- 2 - 5 - 6) nebo případně tlačítka (3 - 4 - 7 - 8) jsou instalována na obou stranách opěradla sedadla.*

Použití ovládacích prvků vidlice s obsluhou ve vozíku na plošině

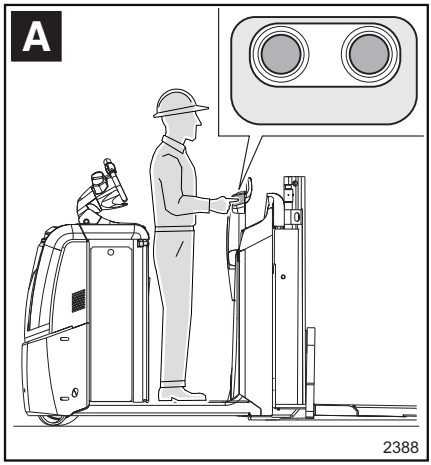

Na obrázku (A) je zobrazena poloha obsluhy na vozíku při použití ovládacích prvků vidlice na opěradle sedadla.

⚠ NEBEZPEČÍ

Nebezpečí nehody

Aby nedošlo k rozdrcení nohou vidlicí, musí mít obsluha obě nohy neustále na plošině vozíku v oblasti detekce přítomnosti obsluhy. Sešlápnutí oblasti detekce přítomnosti obsluhy pouze jednou nohou je zakázáno.

Aby se obsluha vyhnula pořezání rukou při používání ovládacích prvků, musí udržovat ruce a ostatní části těla z dosahu pohyblivých částí vozíku.

Zvedání vidlice

- Pokud je vozík zapnutý, postavte se správně na plošinu (A), poté:

  – Chcete-li vidlici zvednout, stiskněte tlačítko (1) nebo (3), v závislosti na modelu vozíku. Vidlice se zvedne, jak je vyznačeno symbolem (5) nebo (7). Uvolněním klávesy vidlici zastavíte.

Spouštění vidlice

- Pokud je vozík zapnutý, postavte se správně na plošinu (A), poté:

  – Chcete-li vidlici spustit, stiskněte tlačítko (2) nebo (4), v závislosti na modelu vozíku. Vidlice se spustí, jak je vyznačeno symbolem (6) nebo (8). Uvolněním klávesy vidlici zastavíte.

Použití ovládacích prvků vidlice na opěradle sedadla s obsluhou na zemi vedle vozíku

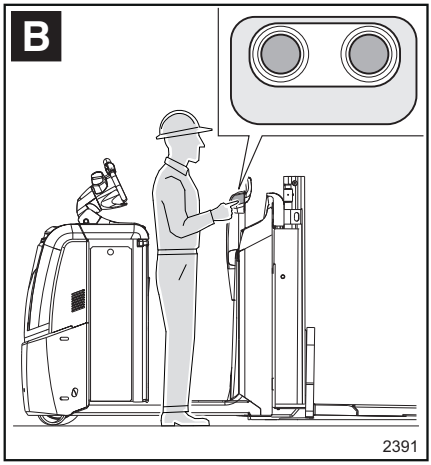

Na obrázku (B) je zobrazena poloha obsluhy při použití ovládacích prvků vidlice na opěradle sedadla ze země.

⚠ NEBEZPEČÍ

Nebezpečí nehody

Aby nedošlo k rozdrcení nohou vidlicí, když obsluha z polohy na vozíku zcela spouští vidlici, musí mít obě nohy neustále na plošině vozíku v oblasti detekce přítomnosti obsluhy. Sešlápnutí oblasti detekce přítomnosti obsluhy pouze jednou nohou je zakázáno.

Aby se obsluha vyhnula pořezání rukou při používání ovládacích prvků, musí udržovat ruce a ostatní části těla z dosahu pohyblivých částí vozíku.

Zvedání vidlice

- Když je vozík zapnutý, postavte se správně na zem vedle vozíku a poté:

  – Chcete-li vidlici zvednout, stiskněte tlačítko (1) nebo (3), v závislosti na modelu vozíku. Vidlice se zvedne, jak je vyznačeno symbolem (5) nebo (7). Uvolněním klávesy vidlici zastavíte.

Spouštění vidlice u vozíků SE zvedacím stožárem

- Když je vozík zapnutý, postavte se správně na zem vedle vozíku a poté:

  – Chcete-li vidlici spustit, stiskněte klávesu (2) .

  – Vidlice se spustí, jak je vyznačeno symbolem (6). Uvolněním klávesy zastavíte vidlici v požadované výšce.

  – Vidlice se nespustí zcela na zem, ale během spouštění se automaticky zastaví v předem definované výšce. Toto nastavení zabraňuje přimáčknutí nohou nebo jiné části těla obsluhy pod vidlicí. Chcete-li spustit vidlici níže, musí obsluha stát na plošině správně (A) a poté stisknout tlačítko (2).

Spouštění vidlice u vozíků BEZ zvedacího stožáru

- Ovládací prvky pro spouštění vidlice (4) NEBUDOU fungovat s obsluhou na zemi vedle vozíku
- Chcete-li spustit vidlici, musí obsluha stát na plošině správně (A) a poté stisknout tlačítko (4).

Použití dalších ovládacích prvků vidlice (pouze pro model LTX FF)

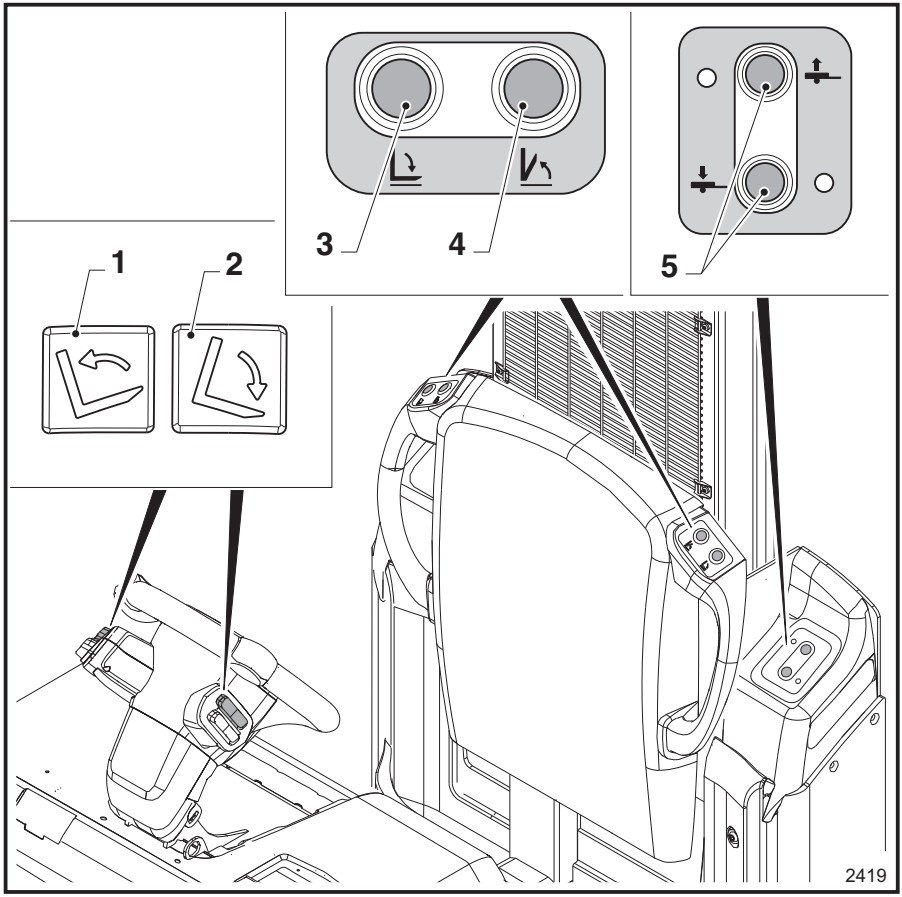

1 Tlačítko pro sklopení vidlice směrem nahoru
2 Tlačítko pro sklopení vidlice směrem dolů
3 Tlačítko otevření vidlice
4 Tlačítko uzavření vidlice
5 Ovládání zvedání/spouštění přívěsu systémem "Liftrunner". Ovládání je doplňkovým vybavením a je popsané v kapitole

UPOZORNĚNÍ

Následující ovládací prvky jsou aktivní se zapnutým zapalováním vozíku a obsluhou na plošině ve správné pracovní poloze, a pokud ovládání již nedosáhlo koncové polohy.

⚠ NEBEZPEČÍ

Vstupovat na vidlici je zakázáno!

Nepoužívejte ovládací prvky, pokud stojíte na vidlici.

⚠ POZOR

Připojení přívěsu je povoleno pouze pokud je vidlice zcela uzavřena (úplně zasunuta ve svislé poloze).

Ve všech ostatních případech je připojení přívěsu zakázáno.

⚠ POZOR

Nikdy nepoužívejte současně režim tažení a režim stohování palet!

Tažení přívěsu v kombinaci se stohováním jiného břemene je zakázáno.

Níže jsou vysvětleny následující ovládací prvky:

- Sklopení vidlice směrem nahoru
- Sklopení vidlice směrem dolů
- Otevření vidlice
- Uzavření vidlice

Sklopení vidlice

Sklopení vidlice směrem NAHORU (1)

- Chcete -li sklopit vidlici nahoru:
  -Stiskněte jedno z tlačítek (1) umístěných na obou věžích volantu. Pohyb vidlice lze kdykoliv zastavit uvolněním tlačítka. Vidlice se zastaví v dosažené poloze.

Sklopení vidlice směrem DOLŮ (2)

- Chcete -li sklopit vidlici dolů:
  -Stiskněte jedno z tlačítek (2) umístěných na obou věžích volantu. Pohyb vidlice lze kdykoliv zastavit uvolněním tlačítka. Vidlice se zastaví v dosažené poloze.

Otevření vidlice (3)

⚠ NEBEZPEČÍ

Před otevřením vidlice ujistěte se, že máte k otevření dostatečný prostor, ve kterém se nenacházejí žádné předměty, regály, stěny atd. Zkontrolujte, zda se v nebezpečné oblasti nenacházejí další osoby, protože hrozí nebezpečí zranění. V případě přítomnosti překážky v poloměru otevření/zavření vidlice, je otevření vidlice zakázáno.

Chcete -li otevřít vidlici:

- Spusťte vidlici zcela dolů. Ovládání otevření vidlice je deaktivováno, pokud je vidlice zdvižena nad zemí.
- Stiskněte dvě tlačítka (3) současně, dokud se vidlice zcela neotevře. Tlačítka (3) jsou umístěna na pravé i levé straně opěradla sedadla

⚠ VÝSTRAHA

Před zahájením jízdy zkontrolujte, zda je vidlice plně otevřena. Pokud není vidlice zcela otevřena, je jízda s vozíkem možná, ale rychlost je automaticky snížena. Zvedání a spouštění vidlice je povoleno pouze se zcela otevřenou vidlicí.

Zavření vidlice (4)

⚠ NEBEZPEČÍ

Před uzavřením vidlice ujistěte se, že máte k otevření dostatečný prostor, ve kterém se nenacházejí žádné předměty, regály, stěny atd. Zkontrolujte, zda se v nebezpečné oblasti nenacházejí další osoby, protože hrozí nebezpečí zranění. V případě přítomnosti překážky v poloměru otevření/zavření vidlice, je uzavření vidlice zakázáno.

Chcete -li zavřít vidlici:

- Spusťte vidlici zcela dolů. Ovládání uzavření vidlice je deaktivováno, pokud je vidlice zdvižena nad zemí.
- Pak stiskněte současně tlačítka (4) dokud se vidlice zcela nezavře. Tlačítka (4) jsou umístěna na pravé i levé straně opěradla sedadla

⚠ VÝSTRAHA

Před zahájením jízdy zkontrolujte, zda je vidlice plně uzavřena. Pokud není vidlice zcela uzavřena, je jízda s vozíkem možná, ale rychlost je automaticky snížena. Zvedání a spouštění vidlice je povoleno pouze se zcela otevřenou vidlicí.

⚠ NEBEZPEČÍ

Nebezpečí úrazu

Ruční zvedání vidlice je zakázáno!

Ovládání zvedání/spouštění přívěsu (5) systémem "Liftrunner".

Ovládání je doplňkovým vybavením, popsaným v části ⇒Kapitola "Úvod do systému LiftRunner (je-li součástí výbavy)", strana 181

Naložení břemena

– S břemenem manipulujte opatrně a co nejpřesněji.

– Spusťte vidlici tak, aby se dala snadno zasunout do palety.

– Pomalu zasuňte vidlici do středu nákladu, který chcete zdvihnout.

⚠ POZOR

Zasuňte vidlici, nenarazte přitom do regálu ani břemene.

– Zasuňte vidlici co možná nejdále pod břemeno. Pokud je to možné, vidlice by měla být zasunuta tak daleko, aby se břemeno opíralo o nosnou desku vidlice. Těžiště břemene se musí nacházet uprostřed mezi rameny vidlice.

⚠ NEBEZPEČÍ

Věnujte pozornost části vidlice vyčnívající ze zvedaného břemene.

Nenarazte do zdi, regálu a jiných břemen nebo předmětů za zvedaným břemenem.

– Zvedněte břemeno několik centimetrů nad zem a přečtěte si část "Přeprava břemen".

Uchopování palet

Smí se ukládat pouze palety, které nepřekračují uvedenou maximální velikost. Nepoužívejte poškozené pomocné zvedací zařízení (palety) a nesprávně sestavené nákladové jednotky.

Břemeno musí být umístěno a uchyceno na pomocném zvedacím zařízení tak, aby nemohlo sklouznout nebo spadnout.

Nákladové jednotky musí být ukládány tak, aby stanovená šířka pracovní uličky nebyla omezena vyčnívajícími částmi.

▷

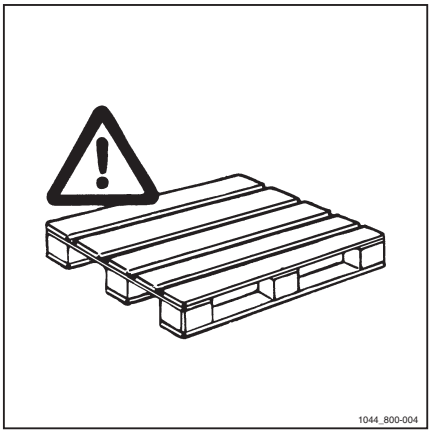

Převoz břemene na vidlici ▷

Obecně platí, že nákladové jednotky musí být přepravovány po jedné (např. palety). Přeprava více břemen najednou je povolena pouze:

- Pokud jsou splněny bezpečnostní požadavky
- Na příkaz nadřízeného pracovníka

Obsluha musí zajistit, aby bylo břemeno řádně zabalené. Je povoleno převážet pouze břemena, která byla řádně zabalena a zajištěna a zabezpečena.

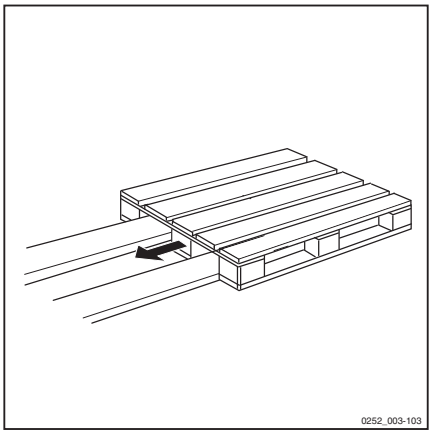

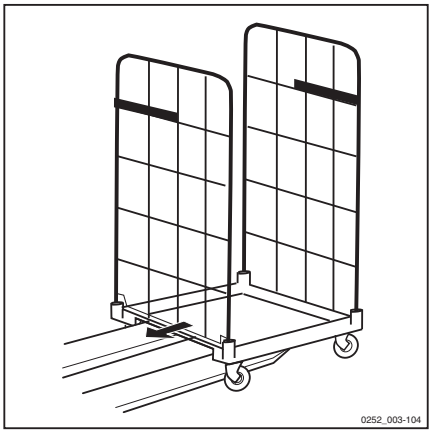

⚠ VÝSTRAHA

V zájmu optimálního výhledu vždy jezděte vpřed.

– Ve směru vidlice jeďte pouze při ukládání břemene, neboť výhled v tomto směru je omezený.

Pokud břemeno svojí výškou nebo rozměry bude pravděpodobně bránit obsluze ve výhledu, druhá stojící osoba musí pomáhat při manévrování a upozorňovat řidiče na případné překážky. V takovém případě je povolena jízda pouze rychlostí chůze a s největší opatrností. Při ztrátě kontaktu s doprovázející osobou vozík ihned zastavte.

⚠ NEBEZPEČÍ

Spouštějte nebo zvedejte břemeno, dokud nedosáhnete dostatečné světlé výšky.

Nikdy nepřepravujte břemena s vidlicí zvednutou do větší výšky, protože vozík a přepravované břemeno by mohly ztratit stabilitu.

Zajistěte, aby břemeno, palety či kontejner nebyly taženy po podlaze.

⚠ NEBEZPEČÍ

Při jízdě a přepravě břemene dbejte na volný prostor po stranách břemene, zejména při zatáčení.

Dávejte pozor, ať nenarazíte do regálu nebo předmětů v cestě.

⚠ NEBEZPEČÍ

Nebezpečí převrácení břemene

Nerozjíždějte a nezastavujte se prudce.

Do zatáček vjíždějte pomalu a opatrně.

⚠ VÝSTRAHA

– Spouštějte/zvedejte vidlice dost vysoko, abyste vidlice zvedli od země.

Břemeno nesmí být zvednuté příliš vysoko, aby neomezovalo viditelnost vzad. Pokud břemeno brání ve výhledu vzad, musí jít vedle vozíku druhá osoba a během couvání plnit funkci navigátora. Jezděte pouze krokovou rychlostí a s maximální opatrností. Jakmile ztratíte vizuální kontakt s navádějící osobou, okamžitě vozík zastavte.

Položení břemene na podlahu

- Vjeďte do oblasti složení nákladu.
- Spouštějte ramena vidlice, dokud nebude břemeno uloženo v požadovaném prostoru a následně vidlice uvolněte, aby se palety nebo kontejneru nedotýkaly.
- Před vycouváním s vozíkem se dívejte za sebe.
- Ujistěte se, že vozíku nestojí v cestě žádné předměty, osoby ani jakékoli překážky
- Dívejte se za sebe a postupujte pomalu, dokud vidlici zcela nevytáhnete zpod nákladu.

⚠ NEBEZPEČÍ

Nebezpečí zranění a pohmoždění obsluhy! Nebezpečí poškození vozíku a zboží

Po celou dobu umísťování břemene dávejte pozor, abyste nenarazili do žádných překážek. Od překážek je nezbytné udržovat odpovídající bezpečnostní vzdálenost (např. od ostatních palet, vyčnívajících předmětů, regálů apod.).

⚠ NEBEZPEČÍ

Nikdy neopouštějte vozík, pokud má zvednuté vidlice, bez ohledu na to, zda je na nich břemeno.

Jízda na svazích

Instrukce

Před tím, než vjede obsluha s vozíkem na svah, musí zkontrolovat a ověřit následující:

- Při jízdě s vozíkem do nebo ze svahu nesmíte překročit hodnoty pro svahy uvedené v oddílu "Technické údaje". Uvedené hodnoty představují maximální teoretický svah, který vozík zvládne s břemenem a bez břemene. Obsluha musí mít na paměti, že skutečné hodnoty mohou být v závislosti na opotřebení vozíku nebo jeho části, tvaru okrajů svahu, či trakcí mezi koly vozíku a povrchem svahu, nižší, než je uvedeno
- Na povrchu stoupajícího či klesajícího svahu se nesmí nacházet žádné předměty a povrch musí být dostatečně osvětlen
- Povrch stoupajícího či klesajícího svahu nesmí být kluzký a musí poskytnout dostatečnou přilnavost. Zvažte podmínky prostředí
- Operátor musí zajistit, aby břemeno nebo části vozíku nepřišly do kontaktu se zemí na horním a dolním konci svahu

⚠ VÝSTRAHA

Nebezpečí převrácení a nehody

Snižte rychlost a jeďte pomalu a opatrně do svahu nebo ze svahu.

⚠ NEBEZPEČÍ

Riziko převržení

Při jízdě na svahu nahoru nebo dolů nezatáčejte, necouvejte a nejezděte úhlopříčně.

⚠ VÝSTRAHA

Při jízdě na svahu s břemenem na vidlici musí břemeno směřovat do svahu.

⚠ NEBEZPEČÍ

Nebezpečí nehody a pádu

Udržujte vozík v požadované bezpečnostní vzdálenosti od okraje svahu, ať už při jízdě ze svahu nebo do něj.

⚠ POZOR

V některých případech je povolena jízda s vidlicí směřující k vrcholu svahu, i když není vozík naložen.

V takových případech buďte při jízdě maximálně opatrní a nezatáčejte, dokud nebudou všechna kola na rovném povrchu.

⚠ NEBEZPEČÍ

Nebezpečí nehody

Neparkujte na svahu. Pokud tak v nouzovém případě musíte učinit, aktivujte parkovací brzdu a zablokujte kola klíny.

Použití vozíku na výtahu

Použití vozíku na výtahu je povoleno, pouze pokud má výtah dostatečnou nosnost (zkontrolujte maximální hmotnost vozíku včetně trakční baterie) a pouze s náležitým schválením.

Pomalu najeďte s vozíkem na výtah břemenem napřed.

Zajistěte vozík ve výtahu tak, aby nedocházelo ke kontaktu žádné části vozíku se stěnou výtahu. Vždy je nutné dodržet minimální vzdálenost 100 mm od stěn výtahu.

⚠ VÝSTRAHA

Vozík musí být správně zajištěn proti nežádoucímu pohybu.

⚠ POZOR

Zaměstnanci, kteří se přepravují ve výtahu s vozíkem, mohou do výtahu vstoupit až po zajištění vozíku a po přepravení musí z výtahu vystoupit jako první.

Použití vozíku na nakládacím můstku a uvnitř kontejneru

⚠ NEBEZPEČÍ

Nebezpečí nehody

Před nájezdem na nakládací můstek musí obsluha zkontrolovat, zda byl můstek správně smontován a zajištěn a má dostatečnou nosnost.

Na nakládací můstek musíte najíždět pomalu a opatrně.

Obsluha musí zkontrolovat, zda je nakládané nebo vykládané vozidlo dostatečně zajištěné proti pohybu a zda snese namáhání vyvíjené vozíkem.

Řidič nákladního vozidla se musí s obsluhou vidlicového vysokozdvižného vozíku dohodnout na době odjezdu nákladního vozidla.

Na opěradlo zavěste hák pro vertikální zavěšení palet (doplňkové vybavení) ▷

Ochranný kryt ruky (L):

- Nedemontujte kryt
- Před použitím vozíku zkontrolujte, zda je ochranný kryt namontován a zda je nepoškozený

Systém umožňuje přepravovat prázdné palety ve vertikální poloze následujícími dvěma způsoby:

- Viz obrázek **(1)**– Paleta (F) je zachycena svorkou (D)
- Viz obrázek **(2)**– Paleta (F) je zachycena svorkou (E)

Pokud je přepravovaná paleta umístěna v poloze jako na obrázku **(1)**, svorku (E) je třeba otočit dozadu (H). Postup:

- Vytáhněte tyč (G) nahoru (B) a spusťte svorky (D) a (E) dolů
- Odšroubujte knoflík (C)
- Otočte svorku (E) dozadu (H)
- Zcela zašroubujte knoflík (C)
- Předešlé kroky opakujte pro další svorku (E)
- Zatlačte tyč (G) dolů a (A) zvedněte svorky (D) a (E)
- Umístěte paletu do určené polohy (1) a připněte ji mezi svorky (D). Zároveň tlačte tyč (G) směrem k (B)

⚠ POZOR

Nebezpečí pohmoždění rukou a nohou

Při tlačení tyče (G) směrem k (A) nebo (B) udržujte ruce v dostatečné vzdálenosti od svorek (D - E) zajišťovacího mechanismu palety.

Pokud paletu umisťujete do určené polohy ručně, dejte pozor, aby paleta nespadla.

Pokud je přepravovaná paleta umístěna v poloze jako na obrázku (2), svorku (E) je třeba otočit dopředu (I). Postup:

- Vytáhněte tyč (G) nahoru (B) a spusťte svorky (D) a (E) dolů
- Odšroubujte knoflík (C)
- Otočte svorku (E) dopředu (I)

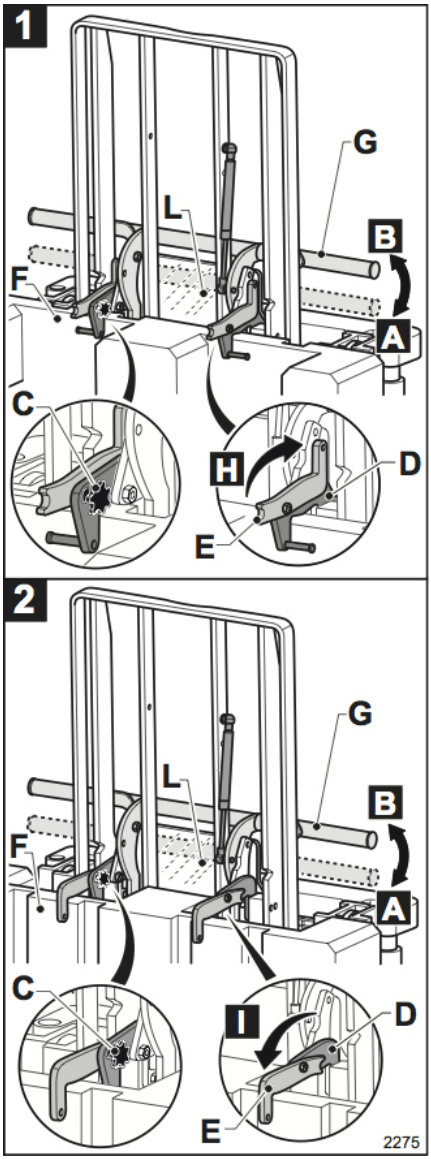

- Zcela zašroubujte knoflík (C)
- Předešlé kroky opakujte pro další svorku (E)
- Zatlačte tyč (G) dolů a (A) zvedněte svorky (D) a (E)
- Umístěte paletu do určené polohy (2) a připněte ji mezi svorky (E). Zároveň tlačte tyč (G) směrem k (B)

⚠ POZOR

Nebezpečí pohmoždění rukou a nohou

Při tlačení tyče (G) směrem k (A) nebo (B) udržujte ruce v dostatečné vzdálenosti od svorek (D - E) zajišťovacího mechanismu palety.

Pokud paletu umisťujete do určené polohy ručně, dejte pozor, aby paleta nespadla.

Manipulace s přívěsy

Tažení přívěsů

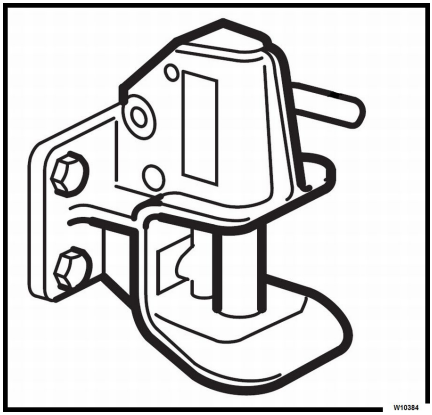

Tato příručka popisuje vychystávací vozíky a tahače

Vozíky BEZ tažného háku: Odtahování NENÍ povoleno

Vychystávací vozíky

- Vychystávací vozíky **nejsou** vybaveny tažným hákem namontovaným výrobcem (obrázek ukazuje příklad tažného háku).
- Vychystávací vozíky **nejsou** vhodné k tažení přívěsů.

⚠ NEBEZPEČÍ

Tažení přívěsů vychystávacími vozíky je zakázáno.

Vozíky S tažným hákem: odtahování je povoleno

Tahače

- Tahače **jsou** vybaveny tažným hákem namontovaným výrobcem (obrázek ukazuje příklad tažného háku).
- Tahače **jsou** vhodné k tažení přívěsů.

UPOZORNĚNÍ

Použití tažného háku je popsáno v následujících odstavcích.

Tažná síla tažného háku a vozíku

Nominální tažná síla při tažení je jmenovitá tažná síla uvedená na identifikačním štítku tahače. Maximální tažná síla představuje maximální sílu, kterou může tahač vyvinout pro překonání odporu při zahájení tažení břemena (celková hmotnost tahače, přívěsů a břemena).

⚠ POZOR

Je nutné brát v potaz, že při náročnějších podmínkách, např. na svazích nebo na kluzké vozovce, NENÍ pro určení hmotnosti taženého břemene rozhodující tažná síla, ANI nosnost přívěsu, ale spíše schopnost bezpečně zabrzdit.

⚠ POZOR

Maximální přípustná nosnost je určena k tažení přívěsů (nebrzděných) na rovném povrchu. Maximální přípustnou nosnost je nutné snížit k tažení přívěsů do kopce nebo z kopce.

Je zakázáno nakládání a vykládání vozidla na svazích. Přívěs musí být vhodný pro přepravované břemeno. Břemeno musí být rovnoměrně rozloženo a upevněno v souladu s platnými zákony. Tažné hodnoty jsou uvedeny v kapitole Technické údaje.

⚠ POZOR

Je zakázáno připojovat přívěsy ke kolejnicím.

Hák je určen pouze pro tažení. Tlačení vozů jakéhokoliv typu je zakázáno.

Odtahování: bezpečnostní pokyny

⚠ NEBEZPEČÍ

Ohrožení života

Připojování či odpojování přívěsu ve svahu je přísně zakázáno. Tento úkon musí být proveden na rovném povrchu. Nedodržení těchto pokynů může vést ke vzniku nebezpečí zranění pracovníka nebo třetí osoby. Přívěs nebo tahač se může rozjet a nabrat na svahu rychlost.

⚠ VÝSTRAHA

Před připojením nebo odpojením přívěsu zkontrolujte následující položky:

- Tahač i přívěs stojí na vodorovném povrchu
- Tažná tyč přívěsu je kompatibilní s tažným zařízením tahače
- Je aktivovaný brzdový systém, je-li jím přívěs vybaven, nebo byla kola přívěsu podložena zarážkami, aby se nemohl rozjet

Řidič musí být vyškolen pro používání a řízení tahače s přívěsem i bez něj.

⚠ NEBEZPEČÍ

Nebezpečí úrazu

Postavte se na bezpečné místo nebo do vyznačené oblasti pro připojování nebo odpojování přívěsu. Během připojování nebo odpojování není řidič jasně vidět obsluhou vidlicového vysokozdvižného vozíku: Hrozí nebezpečí nárazu nebo srážky.

⚠ VÝSTRAHA

Nebezpečí nevyváženosti

Připojte tažnou tyč přívěsu k tahači tak, aby byla tyč v maximálně vodorovné poloze.

⚠ VÝSTRAHA

Nebezpečí zachycení

Během připojování nebo odpojování vždy manipulujte s přívěsem opatrně. Dejte pozor, abyste si nepřiskřípli prsty nebo aby nedošlo k jejich zachycení mezi tahačem a přívěsem.

Použití přívěsu

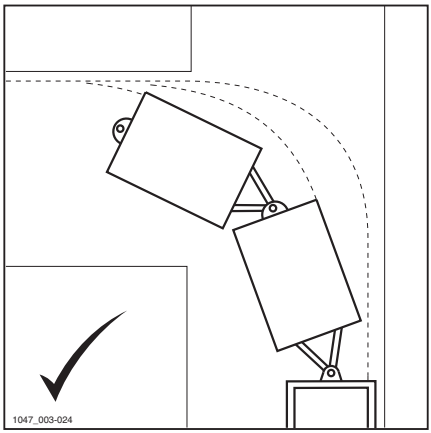

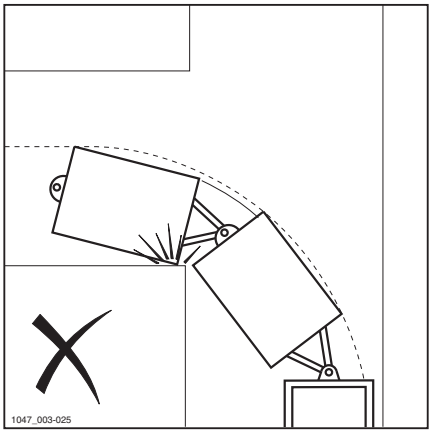

⚠ POZOR

Řiďte se pokyny

Pro břemena s hmotností menší než 2,5 t není vyžadován brzděný přívěs. Pro břemena s hmotností vyšší než 2,5 t musí být všechny přívěsy brzděné. Na rampách vždy používejte přívěsy vybavené brzdami.

⚠ NEBEZPEČÍ

Nebezpečí nehody a nebezpečí převrácení

Nemanévrujte s přívěsem na svahu.

Při tažení přívěsů a zejména při zatáčení musí obsluha omezit rychlost jízdy v závislosti na typu taženého břemena a počtu tažených přívěsů.

UPOZORNĚNÍ

Ověřte si, zda rozumíte ovládání všech brzdových mechanismů, nainstalovaných na připojných vozidlech. Zkontrolujte, zda je tažné zatížení na každém taženém přívěsu zajištěno, stabilní, rovnoměrně rozloženo a v souladu s jmenovitou nosností tahače. Vyhodnoťte poloměr otáčení tahače. Tento krok je důležitý zejména z důvodu omezeného poloměru při zatáčení.

⚠ POZOR

Nikdy nejezděte na veřejných komunikacích pokud není možné dodržet místní dopravní předpisy.

UPOZORNĚNÍ

Pokud jedete na veřejných komunikacích ujistěte se, že identifikační štítky odpovídají místním dopravním předpisům.

– Uvolněte brzdový systém tažného vozidla a demontujte všechny bloky z kol.

– Zkontrolujte šířku přívěsu nebo nejširší náklad, abyste zajistili volný průchod na veřejných komunikacích.

– Zkontrolujte, zda je ve směru jízdy cesta volná. Pomalu jeďte tahačem dopředu, abyste omezili vůli ve spojení přívěsu. Potom

postupně zrychlujte až do dosažení požadované rychlosti.

– Při přibližování k cíli postupně snižujte s dostatečným předstihem rychlost, aby se vozík i přívěsy mohli hladce zastavit. Při náhlém zastavení může dojít k převrácení nákladu a zaklesnutí přívěsů do sebe.

⚠ NEBEZPEČÍ

Nepřevážejte pomocí tahače žádné osoby, pokud není tahač pro tento účel speciálně určen.

Připojení přívěsu

⚠ POZOR

Při připojování a odpojování přívěsu musí tahač i přívěs stát vždy na rovném povrchu. Zkontrolujte, zda jsou všechny spínací prvky v neutrální poloze a zda je aktivována parkovací brzda.

Před připojením přívěsu zkontrolujte, zda jsou oko tažné tyče přívěsu a tažný hák tahače kompatibilní. Ujistěte se, že jsou brzdy přívěsu aktivovány, nebo jsou kola bezpečně zajištěna, aby nedošlo k náhodnému pohybu. Velmi pomalu nacouvejte tahačem k přívěsu. Pohledem ze stanoviště řidiče se ujistěte, že jsou tažný hák a oko tažné tyče přívěsu zarovnány.

Jednopolohové nebo vícepolohové tažné spojovací zařízení

⚠ NEBEZPEČÍ

Nebezpečí nehody. Pokud čep tažného zařízení vypadl nebo je poškozen během tažení, bude náklad uvolněn a nebude jej možné ovládat.

Používejte pouze původní spojovací čepy, které prošly předchozí kontrolou a jsou v dobrém stavu.

Zkontrolujte, zda je spojovací čep zasunutý a spolehlivě zajištěný.

Připojení přívěsu k tahači

– Vytáhněte nástavec (1) nebo tažný kolík (2) v závislosti na verzi háku instalovaném na vozíku.

– Pomalu couvejte tahačem.

⚠ NEBEZPEČÍ

Během přibližování nesmí nikdo stát mezi tahačem a přívěsem. Vždy se pohybujte s tahačem směrem k přívěsu.

– Vložte oko oje přívěsu do tažného zařízení (3) tahače.

UPOZORNĚNÍ

Vícepolohové tažné zařízení umožňuje tři výšky připojení. Doporučuje se zvolit výšku, ve které je oj v horizontální poloze:

– Spusťte nástavec (1) nebo tažný kolík (2) do tažného zařízení (3) a poté jej otočte o 90°. Tím je vlečný kolík zajištěn.

⚠ POZOR

Vždy zkontrolujte, zda je vlečný kolík byl připojení zajištěn.

– Zpod kol přívěsu vyjměte klíny pro zajištění kol a uvolněte brzdy přívěsu.

Odpojení tahače a přívěsu

– Slezte dolů z vozíku a zajistěte přívěs před náhodným pohybem pomocí klínů pro zajištění kol nebo brzdy přívěsu.

– Otočte tažný kolík (2) nebo nástavec (1) o 90° a vytáhněte jej z tažného zařízení (3).

– Pomalu se přibližte tahačem.

– Znovu vložte tažný kolík (2) nebo nástavec (1) do tažného zařízení (3) a zajistěte jej.

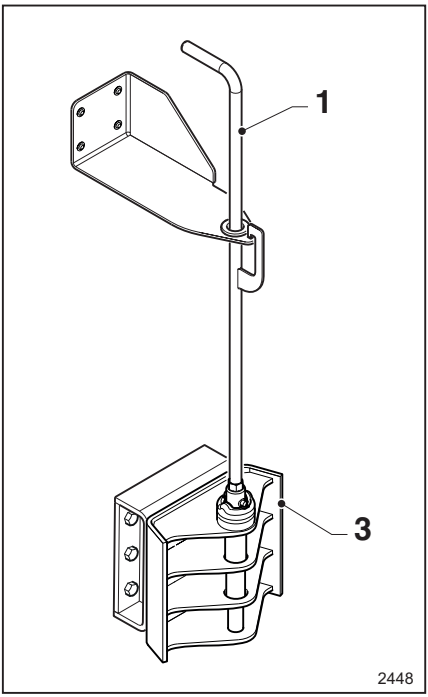

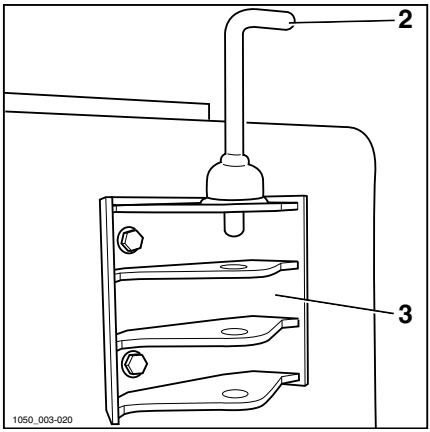

Automaticky uzavíratelný tažný hák

Typy automaticky uzavíratelných tažných háků

Na tahač lze namontovat dva typy automaticky uzavíratelného tažného háku:

- Standardní automaticky-uzavíratelný tažný hák
- Pákou dálkově ovládaný automaticky uzavíratelný tažný hák

Oba typy jsou popsány níže.

Všeobecná bezpečnostní opatření při použití automaticky uzavíratelného tažného háku

⚠ VÝSTRAHA

Nebezpečí zranění a pohmoždění

Nevkládejte ruce, nohy nebo paže do otevřeného háku.

⚠ NEBEZPEČÍ

Během připojení a odpojení nesmí nikdo stát mezi tahačem a přívěsem.

Pohybujte pouze tahačem směrem k přívěsu, nikoli naopak.

⚠ POZOR

Uvolněte brzdu na přední nápravě přívěsu s kloubovou ojí. Nedodržení tohoto pokynu by mohlo dojít k poškození tažného zařízení, oka tažné oje přívěsu a pomocných zařízení!

Při připojování přívěsu s pevnou ojí, oka oje přívěsu musí přijít do středu tažného zařízení.

Připojení tahače a přívěsu (pákou dálkově ovládaný automaticky uzavíratelný tažný hák)

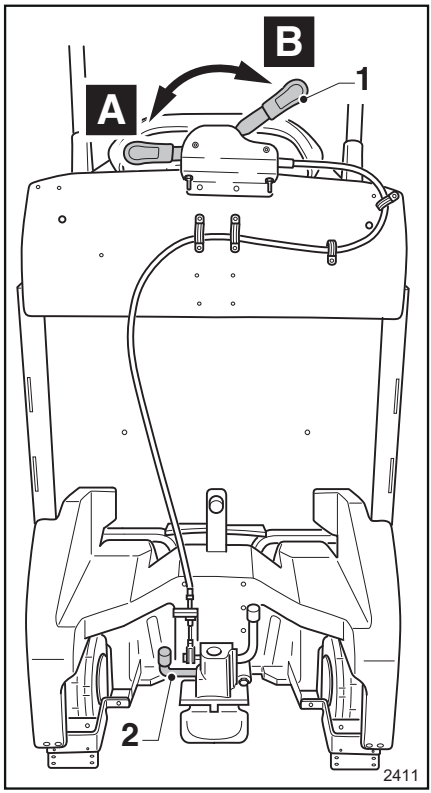

- Otevřete pojistný kolík tažného háku pohybem páky dálkového ovládání (1)z (A) na (B).
- Zajistěte přívěs proti pohybu pomocí zarážek kol nebo aktivujte brzdu přívěsu.
- Tahačem pomalu zacouvejte až k přívěsu. Kolík tažného háku se automaticky uzamkne ve styku s okem tažné oje přívěsu. Kolík tažného háku lze také uzamknout stisknutím páky (2) nohou.

⚠ VÝSTRAHA

Není dovoleno uzamknout kolík tažného háku pomocí páky dálkového ovládání (1)z (B) na (A).

Odpojení tahače a přívěsu (pákou dálkově ovládaný automaticky uzavíratelný tažný hák)

- Vystoupení z vozíku aktivuje parkovací brzdu.
- Zajistěte přívěs proti pohybu pomocí zarážek kol nebo aktivujte brzdu přívěsu.
- Ručně otáčejte pákou dálkového ovládání (1)z (A) na (B).
- Pomalu jeďte tahačem vpřed.

Připojení tahače a přívěsu (standardní automaticky uzavíratelný tažný hák)

- Otočte pákou (3) směrem nahoru (C).
- Jak je uvedeno na štítku (6), červený kolík vyčnívající z uložení znamená, že hák není uzamčený. Nevkládejte ruce, nohy ani jiné části těla do háku!
- Tahačem pomalu zacouvejte až k přívěsu. Kolík tažného háku se automaticky uzamkne ve styku s okem tažné oje přívěsu. Kolík tažného háku lze také uzamknout stisknutím páky (4) nohou.
- Jak je uvedeno na štítku (6), červený kolík zasunutý v uložení znamená, že hák je správně uzamčený.

Odpojení přívěsu

- Vystoupení z vozíku aktivuje parkovací brzdu.
- Zajistěte přívěs proti pohybu pomocí zarážek kol nebo aktivujte brzdu přívěsu.
- Otočte pákou (3) směrem nahoru.
- Pomalu jeďte tahačem vpřed.

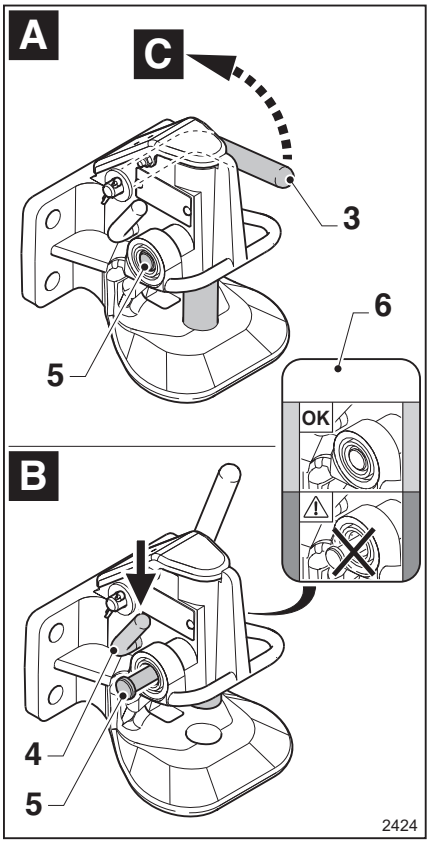

A Hák zajištěn
B Hák otevřený

Nakládání přívěsů

UPOZORNĚNÍ

Níže je uveden seznam pokynů. Tento seznam není úplný.

⚠ NEBEZPEČÍ

Nebezpečí nehody

- Nikdy nepřekračujte uvedené maximální zatížení! Tyto údaje se týkají kompaktních a homogenních břemen
- Je zakázáno nesprávně nakládat přívěs a vstupovat na přívěs.

- Ujistěte se, že břemena jsou na přívěsu rovnoměrně rozmístěna a řádně zajištěna. Nepřekračujte přípustnou nosnost.
- Těžká břemena ukládejte dolů a lehčí břemena nahoru.
- Těžiště by mělo být co nejníže.
- Nikdy nenakládejte přívěs na svahu.
- Nepřekračujte nosnost přívěsu a vozíku.
- Na přívěsu nikdy nepřepravujte osoby.

Použití verze se zadní ložnou plochou LTX-T

Přeprava břemen na zadní ložné ploše ▷

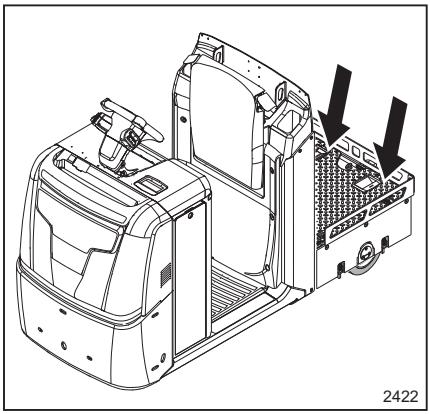

⚠ POZOR

Ověřte, zda hmotnost břemene nepřevyšuje nosnost vozíku.

– Maximální zatížení, které lze přepravovat na zadní ložné ploše je 600 kg. Přeprava břemen překračujících hodnoty je zakázána.

– Při jízdě s břemenem na zadní ložné ploše je maximální možná hmotnost nákladu na přívěsech 2 t. Jízda na rampách je možná pouze s brzděnými přívěsy.

Vždy berte ohled na nominální nosnost uvedenou na štítku vozíku, ⇒Kapitola "Štítek s uvedenou nosností LTX-T", strana 67 .

– Další informace naleznete v části obsahující informace o štítku udávajícím nosnost a ⇒Kapitola "Štítek s uvedenou nosností LTX-T", strana 67 tažení přívěsu ⇒Kapitola "Použití přívěsu", strana 170 .

Řiďte se následujícími upozorněními:

- Zaparkujte na rovném povrchu, který je vhodný pro nakládání a vykládání ze zadní ložné plochy a přívěsů
- Vypněte vozík. Sestupte z vozíku a zkontrolujte, zda přepravě nebrání jiná vozidla nebo osoby.
- Nakládání a vykládání nesmí být přítomny jiné osoby, které by mohly tento proces ohrozit
- Zkontrolujte, zda není břemeno poškozeno
- Nepřepravujte zavěšená břemena
- Zkontrolujte, zda břemeno nezastiňuje signální světla v zadní části tahače

Zkontrolujte, zda je přepravované břemeno:

- Řádně zajištěno (použijte upevňovací kroužky)
- Stabilní
- Vystředěné
- Rovnoměrně rozložené
- Vhodné pro rozměry vozíku a přívěsu
- Vhodný pro jmenovitou nosnost tahače

⚠ NEBEZPEČÍ

Nebezpečí úrazu

Je nutné používat ochrannou obuv.

Přeprava osob je přísně zakázána.

⚠ NEBEZPEČÍ

Nebezpečí ztráty stability.

Před vjezdem do zatáčky nebo při jízdě na mokrém povrchu je nutné zpomalit.

Přizpůsobte jízdu přepravovanému břemenu a jeho rozměrům.

Přístup k odkládací přihrádce umístěné pod zadní ložnou plochou ▷

Verze s ložnou plochou je vybavena úložným prostorem:

- Zaparkujte na rovném povrchu, který je vhodný pro nakládání a vykládání ze zadní ložné plochy a přívěsů
- Vypněte vozík. Sestupte z vozíku a zkontrolujte, zda přepravě nebrání jiná vozidla nebo osoby.

Otevřením krytu (1) zpřístupníte úložný prostor (4).

Pro otevření zavřeného (A) krytu (1), postupujte takto:

- Postavte se na stranu vozíku
- Otevřete zámek (5) otočením směrem k (C)
- Vložte ruku za rukojeť (2) nebo (3). Zvolte nejbližší rukojeť na straně vozíku, kde se nacházíte
- Ručně otevřete kryt (1)
- Kryt drží otevřený pneumatická pružina

⚠ POZOR

Při přístupu k úložnému prostoru (4) buďte opatrní, abyste se hlavou neuhodili o kryt nebo jiné vyčnívající části vozíku

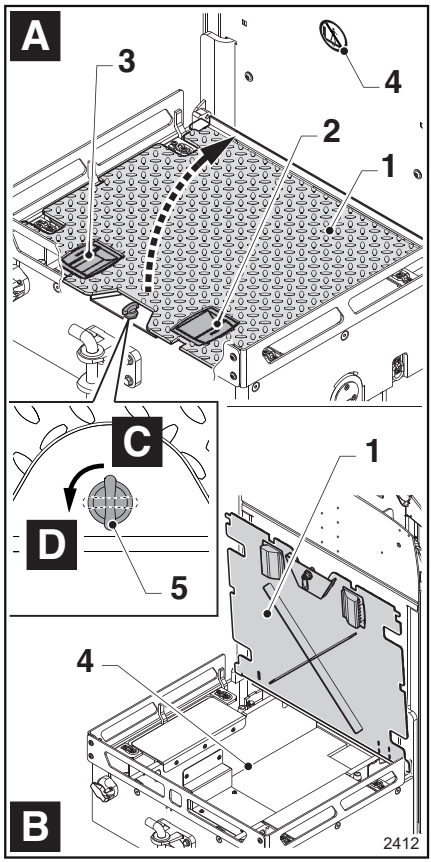

Manipulace s přívěsy

Chcete -li zavřít kryt, (1)postupujte následujícím způsobem:

- Postavte se na stranu vozíku
- Vložte ruku za rukojeť (2) nebo (3). Zvolte nejbližší rukojeť na straně vozíku, kde se nacházíte
- Zavřete zámek (5) otočením směrem k (D)

⚠ NEBEZPEČÍ

Nebezpečí pohmoždění rukou! Při zavírání krytu vložte prsty do příslušné rukojeti.

Při zavírání krytu nenechávejte ruce ani prsty pod kapotou.

Vozík nesmí být používán, pokud jsou dvířka odkládacího prostoru otevřena nebo nesprávně zavřena.

LiftRunner (volitelné)

Úvod do systému LiftRunner (je-li součástí výbavy)

Systém Liftrunner je volitelný. Tento systém umožňuje obsluze zvedat a spouštět přívěs, který byl řádně připojen k tahači.

Alternativně jsou k dispozici dva typy systému LiftRunner, přičemž oba jsou volitelné. Jejich funkce jsou vysvětleny v následujících odstavcích:

- V prvním odstavci je popsána funkce elektricky ovládaného systému Liftrunner
- V druhém odstavci je popsána funkce hydraulicky ovládaného systému Liftrunner

UPOZORNĚNÍ

Informace o přívěsech a volitelném systému Liftrunner, které nejsou popsány v této příručce, naleznete v návodu k použití konkrétního přívěsu. Návody k použití přívěsu jsou zákazníkovi dodány při nákupu přívěsu.

Hydraulicky ovládaný systém LiftRunner (je-li součástí výbavy)

⚠ POZOR

Používejte jen vhodná přípojná vozidla, schválena výrobcem vozíku.

Přísně dodržujte pokyny výrobce přívěsu.

Systém Liftrunner je volitelný. Tento systém umožňuje obsluze zvedat a spouštět přívěs, který byl správně připojen k tahači.

Následující body jsou vysvětleny níže:

- Údržba a opatření, která je třeba dodržovat
- Pokyny k hydraulickému připojení tahače k přívěsu
- Vysvětlení funkcí a ovládacích prvků
- Pokyny k hydraulickému odpojení přívěsu z tahače

⚠ NEBEZPEČÍ

Nebezpečí rozstřikování oleje a zranění.

Nepřipojujte potrubí přívěsu k rychlospojce (1) ani jej neodpojujte od rychlospojky, pokud je tahač v chodu. Vozík by měl být vypnutý.

Nepřipojujte potrubí přívěsu k rychlospojce (1) ani jej neodpojujte od rychlospojky, pokud není přívěs ve spuštěné poloze. Zkontrolujte, zda se v blízkosti přívěsu nenachází další osoby. Poté spusťte přívěs.

Je zakázáno nastupovat na tahač, pokud jiná osoba pracuje na hydraulickém spojení mezi tahačem a přívěsem. Nepřipojujte potrubí k tahači, pokud někdo sedí na sedadle stroje.

⚠ NEBEZPEČÍ

Nebezpečí poškození přívěsu a pádu obsluhy.

Nastupování a chůze na přívěsu je zakázána.

UPOZORNĚNÍ

Pokud je to možné, nastavte tahač následujícím způsobem: Tahač se nerozjede, dokud přívěs nedosáhne maximální výšky. Pro případné další informace se obraťte na svého autorizovaného technického asistenčního centra.

Připojování přívěsu k systému LiftRunner

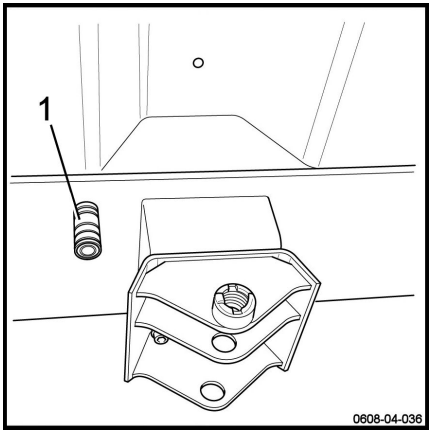

– Tahač bezpečně zaparkujte na rovném povrchu.

– Otočte spínačem do polohy (B) tak, aby se systém Liftrunner vypnul.

– Vypněte vozík.

– Vystupte z tahače a připojte hydraulické připojení přívěsu k rychlospojce (1) v zadní části tahače.

Informace ohledně rychlospojky (1):

- Teoretický maximální objem, který může být přiveden do rychlospojky (1), se pohybuje v rozsahu 5 l/min až 9 l/min v závislosti na zatížení přítomném na přívěsech.
- Teoretický maximální tlak, které dodává čerpadlo do rychlospojky, je přibližně 180 barů.
- Rychlospojka (1) je zásuvka 3/8".

Ovládání

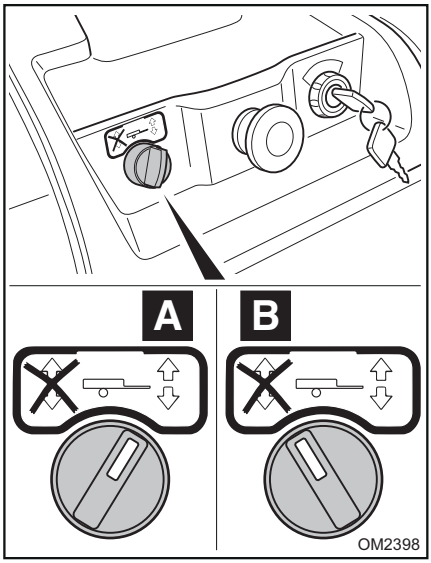

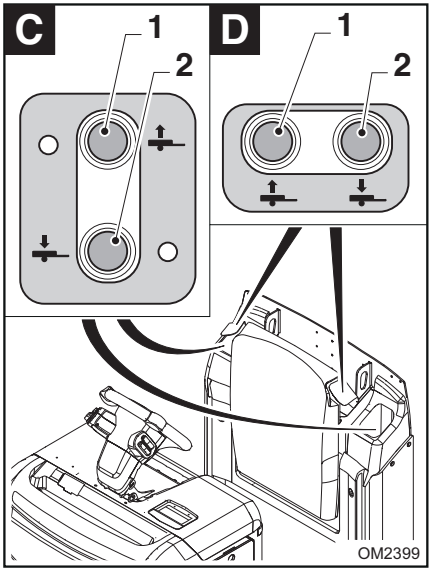

– Tahač znovu zapněte.

– Nastupte na plošinu.

– Přepněte spínač do pozice (A) pro zapnutí systému zvedání a spouštění přívěsů.

– Otočte spínačem do pozice (B) pro vypnutí systému zvedání a spouštění přívěsů.

Existují dva typy obsluhy:

- Zvedání a spouštění přívěsů AUTOMATICKY
- Zvedání a spouštění přívěsů POMOCÍ TLAČÍTKA

⚠ NEBEZPEČÍ

Při spouštění přívěsu jsou okolostojící osoby vystaveny riziku pohmoždění nohou.

Ve verzi s AUTOMATICKÝM spuštěním přívěsů, musí obsluha zkontrolovat, zda nejsou žádné osoby v blízkosti přívěsu před opuštěním vozíku.

U verze s RUČNÍM spuštěním přívěsů, musí obsluha před spouštěním pomocí tlačítka zkontrolovat, zda nejsou žádné osoby v blízkosti přívěsu.

Zvedání a spouštění přívěsů AUTOMATICKY

- Systém automaticky zvedne přívěs, pokud obsluha vyleze na plošinu obsluhy
- Systém automaticky spustí přívěs pokud obsluha plošinu opustí

Zvedání a spouštění přívěsů POMOCÍ TLAČÍTKA

- Stisknutím tlačítka (1) přívěs zvednete
- Stisknutím tlačítka (2) přívěs spustíte

UPOZORNĚNÍ

V závislosti na zakoupené verzi vozíku, mohou být tlačítka a (1)(2) umístěna v oblasti (C) nebo v oblasti (D).

Odpojení systému LiftRunner

– Tahač bezpečně zaparkujte na rovném povrchu.

– Zcela spusťte přívěsy.

– Otočte spínačem do polohy (B) tak, aby se systém Liftrunner vypnul.

– Vypněte vozík.

– Vystupte z tahače a odpojte hydraulické připojení přívěsu od rychlospojky (1) v zadní části tahače.

Elektricky ovládaný systém LiftRunner (je-li součástí výbavy)

⚠ POZOR

Používejte jen vhodná přípojná vozidla, schválena výrobcem vozíku.

Přísně dodržujte pokyny výrobce přívěsu.

Systém Liftrunner je volitelný. Tento systém umožňuje obsluze zvedat a spouštět přívěs, který byl správně připojen k tahači.

⚠ NEBEZPEČÍ

Nebezpečí poškození přívěsu a pádu obsluhy.

Nastupování a chůze na přívěsu je zakázána.

Připojování přívěsu k systému LiftRunner

– Tahač bezpečně zaparkujte na rovném povrchu.

– Vypněte vozík.

– Vystupte z tahače a připojte zásuvku a zástrčku pro systém LiftRunner, který se používá pro připojení tahače k přívěsům.

Informace o napájecí zásuvce pro systém LiftRunner vozíku:

- 85 A pro napájecí kontakty a 14,5 A pro ovládací kontakty.

Ovládání

Zvedání a spouštění přívěsů AUTOMATICKY

- Systém automaticky zvedne přívěs, pokud obsluha vyleze na plošinu obsluhy
- Systém automaticky spustí přívěs pokud obsluha plošinu opustí

⚠ NEBEZPEČÍ

Při spouštění přívěsu jsou okolostojící osoby vystaveny riziku pohmoždění nohou

Ve verzi s AUTOMATICKÝM spuštěním přívěsů, musí obsluha zkontrolovat, zda nejsou žádné osoby v blízkosti přívěsu před opuštěním vozíku.

Dobíjení baterie

Přístup k baterii u vozíků BEZ mobilní platformy ▷

Vozík zaparkujte na vhodném prostranství

Vypněte vozík

⚠ NEBEZPEČÍ

Nebezpečí pohmoždění rukou

Nedávejte ruce pod kryt baterie (1). Udržujte ruce v dostatečné vzdálenosti od zavíracích bodů mezi krytem a podvozkem. Na nebezpečí pohmoždění rukou upozorňuje štítek (3).

Otevřete kryt baterie (1) podle níže uvedeného popisu (viz připojený obrázek):

- Jedním stisknutím tlačítka (A) odjistěte kryt přístupu k baterii (1)
- Pak podržte stisknuté tlačítko (A), druhou rukou uchopte rukojeť na krytu přístupu k baterii (1) a současně táhněte kryt směrem k (B) až do úplného otevření
- Táhněte zásuvku baterie (2) směrem k (C) a odpojte ji od zástrčky vozíku.
- Chcete -li zavřít kryt baterie (1), postupujte v opačném pořadí. Abyste se vyhnuli riziku pohmoždění rukou, dejte pozor, abyste nenechali ruku pod krytem baterie

⚠ POZOR

Nebezpečí poškození kabelů konektoru (zástrčky/zásuvky) baterie a následné nebezpečí zkratů

Při zavírání krytu baterie nepřiskřípněte kabely baterie.

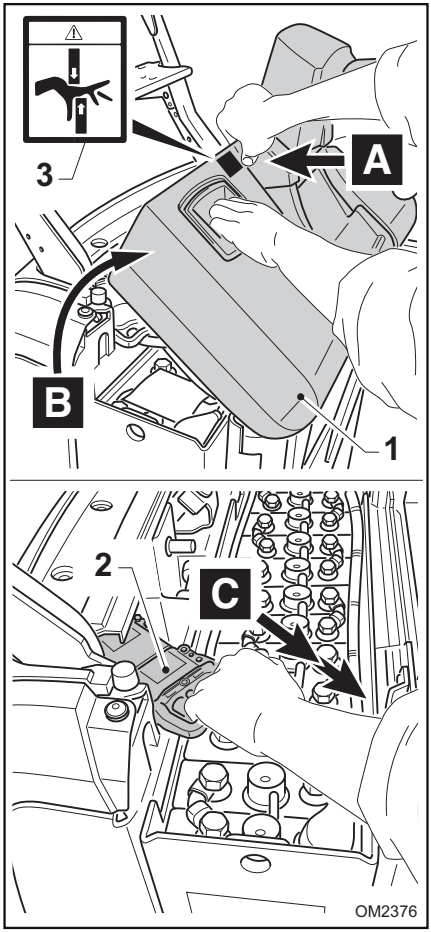

Přístup k baterii u vozíků s mobilním plošinou (doplňkové vybavení)

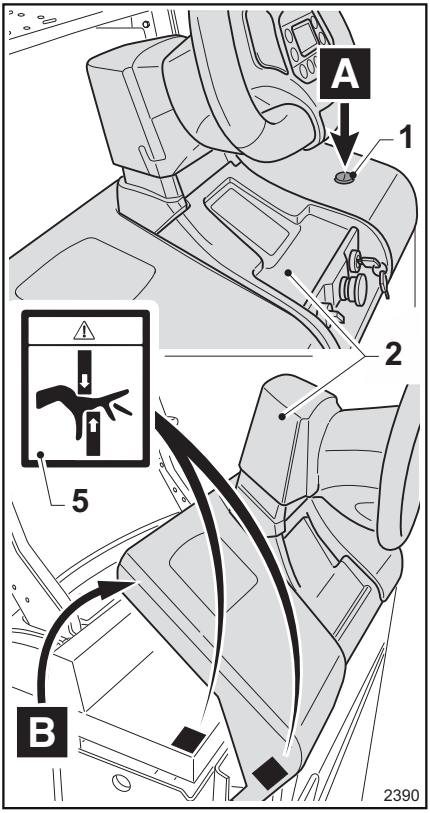

Vozík zaparkujte na vhodném prostranství

Vypněte vozík.

⚠ NEBEZPEČÍ

Nebezpečí pohmoždění rukou

Nedávejte ruce pod kryt baterie (2). Udržujte ruce v dostatečné vzdálenosti od zavíracích bodů mezi krytem a podvozkem. Nebezpečí pohmoždění rukou je zvýrazněno na štítku. (5).

– Otevřete kryt baterie (2) podle níže uvedeného popisu:

- Jedním stisknutím (A) tlačítka (1) odjistěte kryt přístupu k baterii (2)
- Pak podržte stisknuté (A) tlačítko (1), druhou rukou uchopte rukojeť na krytu přístupu k baterii (2) a současně táhněte kryt směrem k (B) až do úplného otevření

– Otevřete kryt baterie (3) podle níže uvedeného popisu:

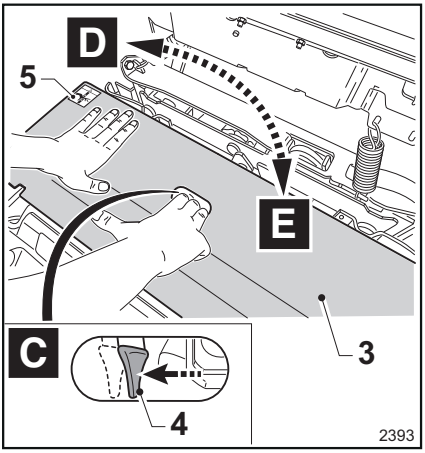

Zatlačte kolébkový přepínač páky uvnitř (4) výřezu odjistěte (C) a otevřete kapotu (3) podle obrázku (D).

– Dobijte baterii.

- Odpojte zásuvku od zástrčky baterie

– Zavřete kryt baterie (3)

- Zatlačte kryt (3) směrem (E) až do úplného zavření

⚠ NEBEZPEČÍ

Nebezpečí pohmoždění rukou

Nedávejte ruce pod kryt (3). Udržujte ruce v dostatečné vzdálenosti od zavíracích bodů mezi krytem a podvozkem. Nebezpečí pohmoždění rukou je zvýrazněno na štítku. (5).

⚠ POZOR

Nebezpečí poškození kabelů konektoru (zástrčky/zásuvky) baterie a následné nebezpečí zkratů

Při zavírání krytu baterie nepřiskřípněte kabely baterie.

Nabíjení olověné baterie

⚠ POZOR

Baterii nabíjejte, pouze pokud je vypnutý vozík a je otevřený kryt baterie.

Vyjmout zástrčku ze zásuvky můžete, pouze když je vozík vypnutý.

⚠ NEBEZPEČÍ

Baterii je nutné nabíjet v místnostech, jež vyhovují platným předpisům. Informace o nabíjení, kontrole hladiny, typu baterie (gelové, olověné atd.) a dodávaném napětí naleznete v příručkách pro baterii a nabíječku baterií. Nadměrný proud může poškodit baterii a vést k nebezpečným situacím. Pokud jde o bezpečnostní opatření, řiďte se pokyny obsaženými v příručce k baterii a pokyny v části "Bezpečnostní pokyny "v této příručce. Před dobíjením je nutné zkontrolovat kabely baterie a kabely nabíječky baterie, zda nevykazují známky poškození, a v případě potřeby je vyměnit. Během nabíjení nepokládejte na baterii žádné předměty.

- Získejte přístup k horní části baterie, otevřete kryt baterie a držte kryt otevřený.
- Nabíjení spustíte připojením konektoru k nabíječce baterie.
- Zapněte externí nabíječku baterie.
- Po dokončení nabíjení baterie vypněte nabíječku baterie.
- Odpojte nabíječku baterie.
- Znovu zapojte baterii.
- Zavřete kryt baterie.

UPOZORNĚNÍ

Další informace naleznete v návodu k použití baterie.

Dobíjení baterie pomocí vestavěné nabíječky baterií (volitelné)

⚠ POZOR

Baterii nabíjejte pouze pokud je vozík vypnutý, klíč vyjmut ze zapalování a kryt baterie otevřený.

⚠ NEBEZPEČÍ

Baterii je nutné nabíjet v místnostech, jež vyhovují platným předpisům. Informace o nabíjení, kontrole hladiny, typu baterie (gelové, olověné atd.) a dodávaném napětí naleznete v příručkách pro baterii a nabíječku baterií. Nadměrný proud může poškodit baterii a vést k nebezpečným situacím. Pokud jde o bezpečnostní opatření, řiďte se pokyny obsaženými v příručce k baterii a pokyny v části "Bezpečnostní pokyny "v této příručce.

⚠ NEBEZPEČÍ

Pokud je vozík vybaven vestavěnou nabíječkou baterie, připojení baterie k externí nabíječce baterie se přísně zakazuje.

⚠ POZOR

Ujistěte se, že napětí v elektrické síti vyhovuje provoznímu napětí nabíječky baterií.

⚠ NEBEZPEČÍ

Elektrický systém připojený k vestavěné nabíječce baterie musí být ve shodě s platnými národními směrnicemi a evropskou normou EN 60204-1.

Instrukce:

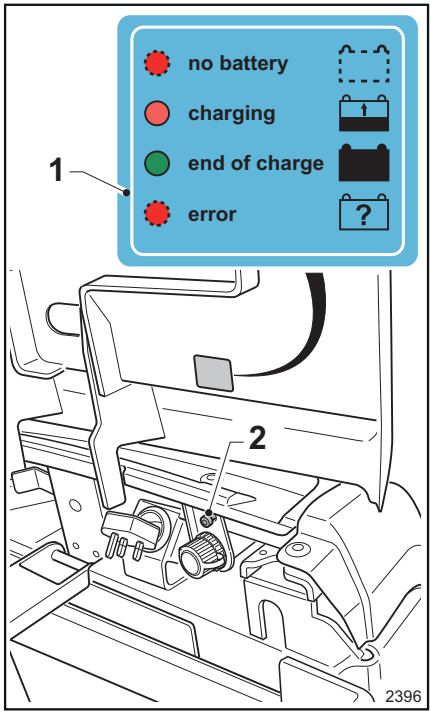

Štítek (1) informuje obsluhu o stavu nabíjení, indikovaném diodami LED (2):

- Dioda LED svítí stálým červeným světlem
  Baterie se nabíjí
- Dioda LED svítí stálým zeleným světlem
  Baterie je plně nabitá
- Dioda LED bliká červeně
  Alarm pro systém dobíjení, obraťte se na servisní středisko autorizované výrobcem.

Postup nabíjení:

- Získejte přístup k horní části baterie, otevřete kryt baterie a držte kryt otevřený.
- Připojte vestavěnou nabíječku baterie zástrčkou do zásuvky sítě
- Po úplném nabití baterie (dioda LED svítí zeleně) vyjměte zástrčku nabíječky baterie

ze zásuvky sítě. Vraťte zástrčku do pouzdra, přičemž dbejte na její správné uložení a aby nedošlo k zachycení kabelů.

- Zavřete kryt baterie.

5

Údržba

Obecné informace

Provádějte pravidelně uvedenou údržbu, v uvedených časech a pomocí spotřebního materiálu poskytnutého pro tento účel, podle pokynů na následujících stránkách, abyste uchovali vidlicový vysokozdvižný vozík v dobrém stavu. Nezapomeňte vést záznamy o provedených pracích, jedná se o jediný způsob zachování platnosti záruky.

Údržba se dělí na:

- Pravidelný servis (naplánovaný uživatelem)
- Plánovaná údržba (prováděná servisní sítí autorizovanou výrobcem)

⚠ NEBEZPEČÍ

Plánovaná údržba a opravy musí být prováděny servisní sítí autorizovanou výrobcem, aby byl zachován dokonalý stav stroje a jeho soulad s technickými specifikacemi.

UPOZORNĚNÍ

Chcete-li uzavřít náležitou smlouvu o údržbě pro váš vidlicový vysokozdvižný vozík, obraťte se na autorizovanou servisní síť.

⚠ POZOR

Intervaly údržby jsou stanoveny pro standardní použití. V následujících případech je nutné interval mezi různými naplánovanými údržbářskými pracemi zkrátit: při použití v prašném nebo slaném prostředí, při extrémně vysokých nebo nízkých teplotách okolního vzduchu, při vysoké vlhkosti vzduchu, při obzvlášť intenzivním a náročném provozu a kvůli specifickým místním předpisům pro vozíky nebo jednotlivé součásti.

Úkony před údržbou

Před údržbářskými pracemi proveďte následující úkony:

- Vozík umístěte na rovný povrch a zkontrolujte, zda se vozík nemůže náhodně pohybovat.
- Spusťte úplně vidlici.
- Vypněte vozidlo.
- Stiskněte tlačítko nouzového zastavení.

⚠ NEBEZPEČÍ

Před jakýmkoli zásahem do elektrického systému odpojte výstup baterie z příslušného konektoru.

Údržba – 1 000 hodin

V provozních hodinách										Provedeno	
1.000		2.000		4.000		5.000		7.000			
8.000		11.000		13.000		14.000				✓	✗
Poznámka											
▲ = Pokud místní předpisy nevyžadují častější zásah, každých 1 000 hodin nebo alespoň každých 12 měsíců (podle toho, co nastane dříve).											
Pohon											
Redukční převodovka: zkontrolujte správné upevnění.											
Redukční převodovka: zkontrolujte, zda nedochází k úniku oleje.											
Hnací motor: zkontrolujte správné upevnění.											
Vidlice											
Zkontrolujte stav vidlice.											
Namažte spojovací tyče a páky (jsou-li k dispozici)											
Namažte systém otevírání a zavírání vidlice a zkontrolujte, zda pracuje správně (pouze pro model LTX-FF)											
Zkontrolujte pouzdra a páky											
Řízení											
Řízení: zkontrolujte upevnění volantu "cockpit"											
Řízení: zkontrolujte, zda správně funguje systém řízení.											
Řízení: namažte oba ovládací prvky jízdy na volantu											
Řízení: zkontrolujte, zda je správně upevněný systém pro nastavení volantu "cockpit" a zda správně funguje (pokud je ve výbavě).											
Kola											
Kola a válečky: zkontrolujte výskyt případného poškození, cizích těles nebo známek opotřebení.											
Kola: zkontrolujte správné utažení.											
Válečky: zkontrolujte správné upevnění.											
Otočná kola hydrauliky: zkontrolujte hladinu oleje a zda kola správně fungují (pokud jsou k dispozici).											
Otočná kola: zkontrolujte a seřiďte otočná kola (pouze pro model LTX)											
Kolečka: promažte pomocí příslušných mazacích hlavic (pouze pro LTX)											
Brzda											
Elektromagnetická brzda: zkontrolujte, zda nevykazuje známky opotřebení a jakýchkoli úprav.											

Údržba – 1 000 hodin

V provozních hodinách										Provedeno	
1.000		2.000		4.000		5.000		7.000			
8.000		11.000		13.000		14.000				✓	✖
Zkontrolujte, zda správně fungují různé funkce brzdění vozíku.											
Kapota											
Kryt baterie: zkontrolujte, zda správně funguje, a zkontrolujte odpor plynové pružiny, která podpírá kryt											
Kryt zadní ložné plochy: zkontrolujte, zda správně funguje, a zkontrolujte odpor plynové pružiny, která podpírá kryt (pouze pro model LTX-T)											
Elektrický systém											
Baterie: zkontrolujte stav a správné upevnění baterie.											
Baterie: zkontrolujte stav kabelů a zásuvek.											
Baterie: zkontrolujte hustotu kyseliny a zda není baterie poškozená.											
Baterie: proveďte údržbu baterie podle pokynů výrobce.											
Palubní nabíječka (je-li k dispozici): vyčistěte.											
Palubní nabíječka (je-li k dispozici): zkontrolujte správnou funkci.											
Kabely a konektory vozíku: zkontrolujte stav a umístění.											
Elektrické součásti: vyčistěte											
Kontrolky a hlášení poruch: zkontrolujte a poté vyřešte veškeré případné problémy.											
Osvětlení: zkontrolujte, zda světla, ukazatele směru a světlomety správně fungují (jsou-li k dispozici).											
Vyzkoušejte izolaci mezi podvozkem a elektromotory.											
Vyzkoušejte izolaci mezi podvozkem a elektronickým řízením.											
Zkontrolujte izolaci mezi podvozkem a póly baterie.											
Palubní nabíječka (je-li přítomna): testy uzemňovacího a oddělovacího obvodu											
Hydraulický systém											
Jednotka čerpadla: zkontrolujte celkový stav.											
Jednotka čerpadla: zkontrolujte opotřebení kartáčů motoru zdvihu a induktor.											
Hydraulický systém: zkontrolujte hladinu oleje											
Hydraulický systém: zkontrolujte těsnost válců a hydraulických spojení.											
Hydraulický systém: zkontrolujte stav potrubí.											
Hydraulický systém: namažte profily zvedacího stožáru											
Zvedací plošina obsluhy (pokud je namontována)											
Řetěz plošiny: zkontrolujte nastavení řetězu a proveďte údržbu ▲ (vyčistěte, seřiďte, namažte).											

V provozních hodinách										Provedeno	
1.000		2.000		4.000		5.000		7.000			
8.000		11.000		13.000		14.000				✓	✗
Zvedací plošina obsluhy (pokud je namontována)											
Zvedací plošina obsluhy (pokud je namontována)											
Pneumatická pružina: zkontrolujte správnou funkci.											
Tažný hák (pokud je ve výbavě)											
Zkontrolujte, zda je tažný hák správně upevněný.											
Zkontrolujte, zda správně funguje systém pro zamknutí/odemknutí tažného háku.											
Zkontrolujte a namažte automatické tažné zařízení											
Odpružená plošina (pokud je ve výbavě)											
Pneumatická pružina: zkontrolujte kalibraci tlaku.											
Pneumatická pružina: zkontrolujte správnou funkci.											
Kabina (pokud je ve výbavě)											
Kapalina nádrže na kapalinu pro stěrače skla: zkontrolujte a doplňte kapalinu do nádrže na kapalinu pro stěrače skla											
Lišty stěračů skla: zkontrolujte, zda nejsou lišty stěračů skla opotřebené											
Otočná kola: zkontrolujte a seřiďte otočná kola											
Systém zvedání břemen (pokud je ve výbavě)											
Stožár: zkontrolujte, zda je v dobrém stavu.											
Stožár: namažte vodicí lišty profilů stožáru.											
Stožár: zkontrolujte správné upevnění.											
Zvedací válce, řetězy, kladky a koncové zarážky: zkontrolujte stav, připevnění a funkci											
Zvedací řetěz: zkontrolujte nastavení řetězu a proveďte údržbu ▲ (vyčistěte, seřiďte, namažte).											
Držák vidlice: zkontrolujte, zda je držák vidlice v dobrém stavu, zda je správně upevněn a správně funguje.											
Ochranné zařízení: zkontrolujte stav a upevnění ochranného krytu (pokud je ve výbavě).											
Mobilní podvozek: zkontrolujte, zda je držák vidlice v dobrém stavu, zda je správně upevněn a správně funguje.											

Údržba – 3 000 hodin

V provozních hodinách										Provedeno	
3.000		6.000		9.000		12.000		15.000		✓	✗
Poznámka											
Proveďte všechny údržbářské práce každých 1 000 hodin											
Hydraulický systém											
Vyměňte hydraulický olej a filtr hydraulického oleje											
Údržba zvedacího stožáru (pokud je ve výbavě)											

Údržba – 10 000 hodin

V provozních hodinách										Provedeno	
10.000		20.000								✓	✗
Poznámka											
Proveďte všechny údržbářské práce každých 1 000 hodin											
Hnací ústrojí											
Výměna oleje jednotky redukční převodovky											

Pravidelný servis

Čištění vidlicového vysokozdvižného vozíku

Čištění závisí na typu použití a na pracovišti. Pokud vozík přijde do styku s vysoce agresivními látkami, např. slanou vodou, hnojivy, chemikáliemi, cementem apod., měl by se důkladně vyčistit po každém pracovním cyklu. Je lepší použít studený stlačený vzduch a čisticí prostředky. K čištění částí karoserie vozíku používejte hadry namočené ve vodě.

⚠ POZOR

Vozík nečistěte vodním paprskem; NEPOUŽÍVEJTE rozpouštědla a typy benzinu, které by mohly poškodit části vozíku.

Mazání a čištění zvedacích řetězů

UPOZORNĚNÍ

Vypněte vozík a před údržbou proveďte nutné úkony.

Mazání zvedacích řetězů

Aby byla zajištěna správná funkce řetězů, zajistěte, aby byly vždy dostatečně namazány.

⚠ VÝSTRAHA

Mazivo snižuje tření a chrání řetěz před oxidací způsobenou okolním prostředím.

Pokud mazivo není použito nebo je jeho množství nedostatečné, řetězy budou hlučnější (skřípání atd.) a sníží se výkon.

- Specifikace maziva na řetězy naleznete v části "Tabulka materiálů" v kapitole 6. Případně můžete kontaktovat servisní síť autorizovanou výrobcem.
- Pomocí čistého štětce naneste tenkou vrstvu maziva po celé délce řetězu. Namažte řetěz z vnitřní i vnější strany. To umožní lepší proniknutí maziva do článků řetězu.
- Pokud se na řetězu usadila špína, důkladně před mazáním očistěte zvedací řetězy (viz následující pokyny).

Čištění zvedacích řetězů

⚠ VÝSTRAHA

Hrozí nebezpečí nehody!

Nosné řetězy jsou bezpečnostní prvky.

Používání agresivních chemických čisticích prostředků a přípravků pro čištění za studena nebo kapalin způsobujících korozi, s obsahem kyselin nebo chlóru může poškodit řetězy a je proto zakázáno.

- Před použitím čisticích prostředků se řiďte pokyny výrobce.

- Pod zvedací stožár položte sběrnou nádobu.
- Vyčistěte parafinovými deriváty, například benzínem.
- Řetěz osušte čistým hadříkem a pak jej namažte.

UPOZORNĚNÍ O ŽIVOTNÍM PROSTŘEDÍ

Zlikvidujte rozlitou kapalinu nebo kapalinu zachycenou ve sběrné nádobě způsobem šetrným k životnímu prostředí. Dodržujte příslušné platné předpisy.

Údržba podle požadavků

Příprava

Personál údržby

Baterii smí vyměňovat pouze speciálně vyškolený personál v souladu s pokyny výrobce pro baterii, nabíječku baterie a vozík. Musí být dodržovány pokyny pro údržbu baterie.

Protipožární opatření

⚠ VÝSTRAHA

Při manipulaci s bateriemi nekuřte ani nemanipulujte s otevřeným ohněm.
V oblasti určené k zaparkování vozíku za účelem dobití baterie nebo nabíječky baterie nesmí být v okruhu alespoň 2 metrů hořlavé materiály ani látky, které mohou vytvářet jiskry. Oblast pro dobíjení musí být dobře odvětraná. Mějte připravený hasicí přístroj.

Zajištěné odstavení

Před prováděním prací na baterii vozík bezpečně zapracujte. Vozík smí být provozován, pouze pokud je zavřený kryt baterie a je zapojený výstup baterie. Pokud je vozík přizpůsoben pro boční vyjímání baterie, smí být provozován, pouze pokud je baterie řádně upevněna na místě pomocí zajišťovacího systému baterie.

Údržba baterie

Povrch článků baterií je nutné udržovat suchý a čistý. Rozlitou bateriovou kyselinu okamžitě neutralizujte. Svorky a pájecí očka musí být čisté a jemně namazané mazivem na póly.

Typ baterie

Vozíky mohou být vybaveny různými typy baterie. Dodržujte pokyny na typovém štítku baterie a specifikace uvedené v kapitole "Technické údaje".

Údržba podle požadavků

⚠ VÝSTRAHA

Hmotnost a rozměry baterie mají vliv na stabilitu vozíku.

Nová baterie musí odpovídat hmotnosti uvedené na identifikačním štítku vozíku. Nainstalujte baterii přesně a v souladu s technickými předpisy.

⚠ POZOR

Při výměně baterie dbejte, aby nedošlo k poškození kabeláže.

Odjištění baterie (před výměnou baterie)

Před výměnou baterie:

- Otevřete kryty pro přístup k baterii, jak je vysvětleno v kapitole 4
- Odjistěte baterii jak je vysvětleno níže. Zámek baterie je dostupný ve dvou verzích:

  Standardní zámek baterie

  Zámek baterie pro verze s mobilní plošinou

Odjištění baterie ve standardní verzi vozíku ▷

⚠ POZOR

Nebezpečí pohmoždění prstů mezi mechanickou sponou a baterií.

Ve všech fázích dejte pozor, abyste neměli prsty pod mechanickou svorkou (1). Při otevírání pusťte mechanickou svorku pouze v případě, že je svorka zcela otevřená a zajištěná.

Ručně otevřete mechanickou sponu baterie (1) otočením směrem k (A) až do úplného otevření (B).

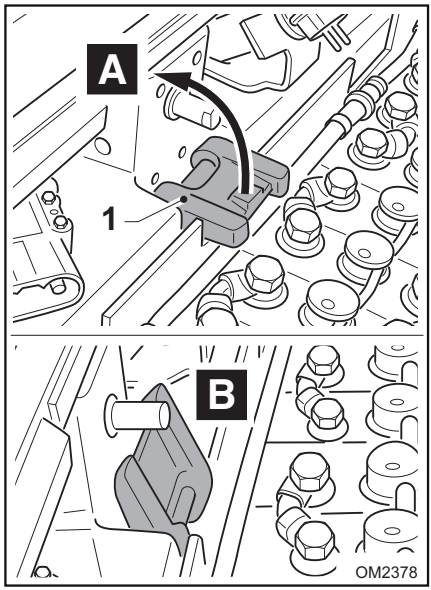

Odjištění baterie ve vozíku verze s pohyblivou plošinou ▷

Odjištění baterie provedete zatlačením čepu (5) směrem k (E). Vyměňte baterii podle popisu v příslušné části .

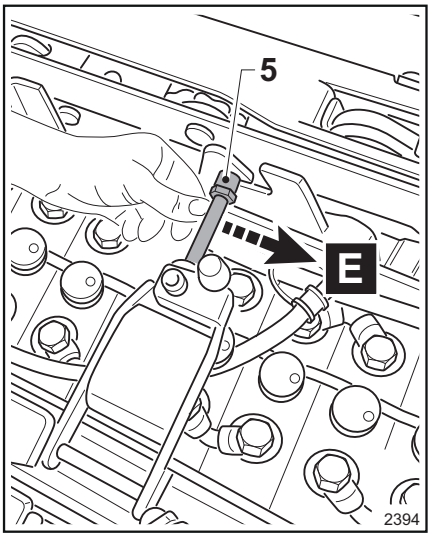

Výměna baterie s vyjímáním shora

– Zasuňte závěsné háky do odpovídajících slotů na baterii. Uchyťte baterii (4) na zvedací jeřáb (3) pomocí slotů na stranách baterie.

– Zvedněte baterii a vyjměte ji.

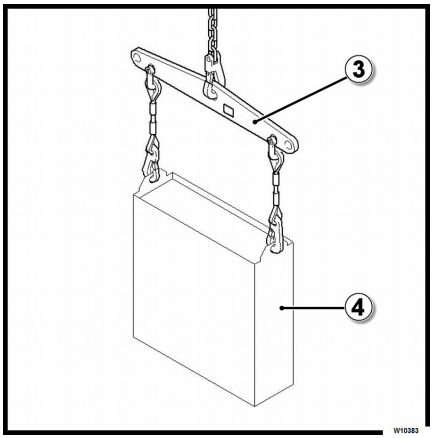

⚠ NEBEZPEČÍ

Pro zvednutí baterie použijte jeřáb s dostatečnou nosností. Zvedání musí provádět kvalifikovaní zaměstnanci. NESTŮJTE v akčním rádiu jeřábu ani poblíž vozíku. Nevstupujte do nebezpečné oblasti pod zavěšenými břemeny. NEPOUŽÍVEJTE KOVOVÁ vázací lana a popruhy. Zkontrolujte, zda nosnost zvedacích popruhů vyhovuje hmotnosti baterie. Lana je nutné táhnout svisle. Aby nedošlo ke zkratu, doporučujeme baterie s pólovými svorkami nebo s nechráněnými konektory přikrýt pryžovou rohoží.

– Vyměňte baterii a znovu namontujte podle uvedených kroků, ale v opačném pořadí, přičemž dbejte na **stejná opatření a péči, zmíněné již dříve**.

⚠ POZOR

V kapitole „TECHNICKÉ ÚDAJE“ najdete informace o typu baterie, který je třeba použít.

– Při instalování nové baterie buďte obzvláště opatrní ve fázi vkládání baterie.

⚠ POZOR

Během fáze spouštění baterie postupujte opatrně! Aby nedošlo k poškození, nenechávejte baterii narážet do částí vozíku. Opatrně umístěte baterii do speciálního prostoru a správně jí vystřeďte. Baterie nesmí vyčnívat z boku vozíku. Po uzavření mechanické spony baterie (1) zkontrolujte, zda v bateriovém prostoru není žádná nebo jen malá vůle. Při zavírání krytu baterie nezapomeňte správně umístit kabely zástrčky baterie, aby nedošlo k jejich poškození.

Výměna baterie s bočním vyjímáním

Vytažení baterie vozíku a její vyjmutí ze strany

– Výrobcem schválenou jednotku válečků pro boční vyjímání baterie umístěte vedle vozíku tak, aby stála nehybně a ustáleně. Nastavte výšku jednotky válečků tak, aby byla v rovině se spodní stranou baterie u bateriového prostoru. ▷

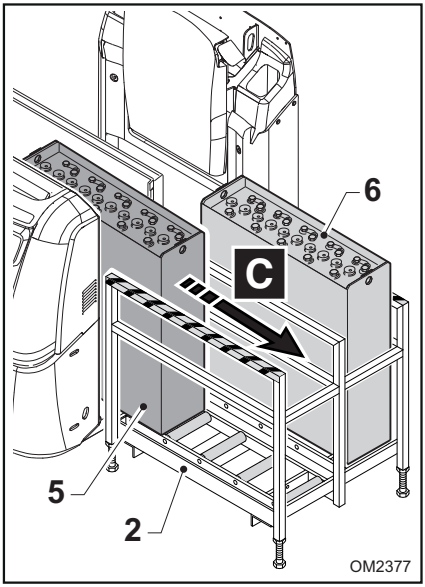

⚠ NEBEZPEČÍ

"Nebezpečí pohmoždění rukou!" Baterii musí vyjímat pouze jeden pracovník obsluhy. Obsluha musí dodržovat návod k obsluze uvedený v této části a stát na stejné straně jako jednotka válečků pro boční vyjímání baterie.

– Vytáhněte baterii (5) směrem ven (C), posunujte ji po válečcích na rámu vozíku a umístěte ji na předem připravenou externí jednotku válečků (2).

Instalování nové baterie vozíku jejím vložením ze strany

– Vyměňte baterii a znovu ji namontujte. Proveďte přitom výše uvedené kroky, ale v opačném pořadí.

⚠ POZOR

V kapitole „TECHNICKÉ ÚDAJE“ najdete informace o typu baterie, který je třeba použít.

– Pomocí paletového vozíku posuňte jednotku válečků (2) tak, abyste instalovanou baterii srovnali s prázdným bateriovým prostorem. Popřípadě popojeďte vozíkem za použití odpovídajícího zařízení k prodloužení stavu baterie, dokud nebude nová baterie zarovnána s prázdným bateriovým prostorem. Jednotka válečků musí být umístěna tak, aby stála nehybně a ustáleně. Instalovaná baterie musí být v jedné rovině se spodní stranou baterie.

– Při instalování nové baterie buďte obzvláště opatrní ve fázi vkládání baterie.

– Zatlačením baterie (6) směrem k (D) jí umístěte do příslušného bateriového prostoru na vozíku.

⚠ NEBEZPEČÍ

"Nebezpečí pohmoždění rukou!" Baterii musí instalovat pouze jeden pracovník obsluhy. Obsluha musí dodržovat návod k obsluze uvedený v této části a stát na stejné straně jako jednotka válečků pro boční vyjímání baterie.

⚠ POZOR

Opatrně umístěte baterii do speciálního prostoru a správně jí vystřeďte. Baterie nesmí vyčnívat z boku vozíku. Po uzavření mechanické spony baterie (1) zkontrolujte, zda v bateriovém prostoru není žádná nebo jen malá vůle. Při zavírání krytu baterie nezapomeňte správně umístit kabely zástrčky baterie, aby nedošlo k jejich poškození.

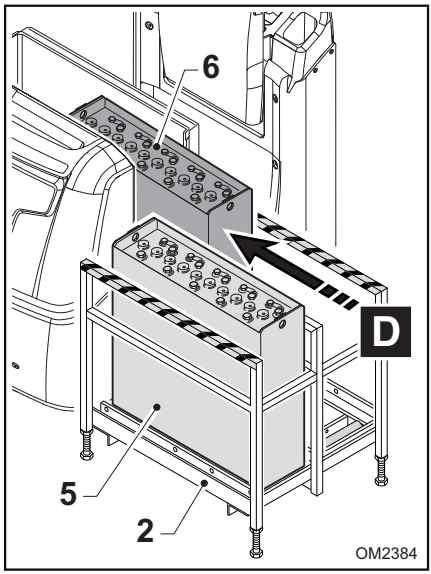

Vyjímání baterie z vnější jednotky válečků pomocí jeřábu

– Chcete-li po umístění baterie na jednotku válečků (2) baterii zvednout a vyjmout pomocí jeřábu, musíte dbát na níže uvedené výstrahy.

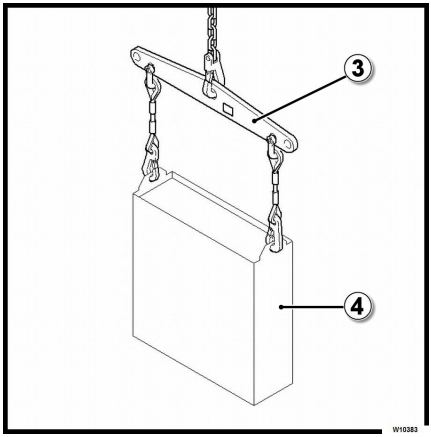

⚠ NEBEZPEČÍ

Zvedací nástroj (jeřáb) musí provést svislý zdvih. Při zvedání použijte jeřáb s dostatečnou nosností pro hmotnost dané baterie. Zvedání musí provádět kvalifikovaní zaměstnanci. NESTŮJTE v akčním rádiu jeřábu ani poblíž vozíku. Nevstupujte do nebezpečné oblasti pod zavěšenými břemeny. NEPOUŽÍVEJTE KOVOVÉ zvedací popruhy. Zkontrolujte, zda nosnost zvedacích popruhů vyhovuje hmotnosti baterie. Lana je nutné táhnout svisle. Aby nedošlo ke zkratu, doporučujeme baterie s pólovými svorkami nebo s nechráněnými konektory přikrýt pryžovou rohoží. Háčky baterie musí být připevněny tak, aby během spouštěcí fáze jeřábu nemohly spadnout na články baterie.

Pojistky

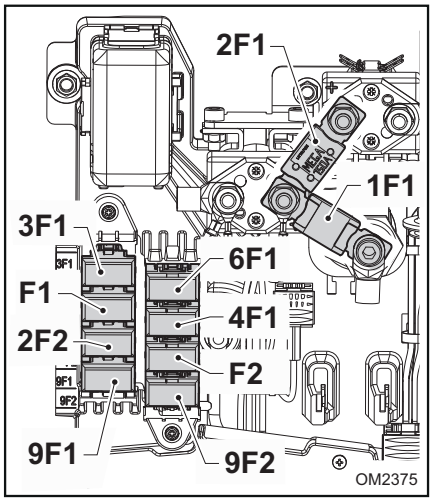

UPOZORNĚNÍ

Tato část slouží pouze pro informační účely a neopravňuje obsluhu provádět údržbu na elektrickém systému.

⚠ NEBEZPEČÍ

Při použití nesprávných pojistek může dojít ke zkratům. Před veškerými pracemi na elektrickém systému vypněte přívod energie vozíku odpojením konektoru

Před výměnou pojistky odstraňte příčinu jejího spálení. Při výměně pojistek se obraťte na autorizované technické servisní středisko výrobce a používejte pouze originální náhradní díly. Výrobce NENESE zodpovědnost za nehody, úrazy atd. způsobené třetími stranami.

– Popis pojistek:

Název	Popis	Hodnota
2F1	Pojistka zdvihu	150 A
1F1	Pojistka trakce	225 A
3F1	Pojistka řízení	30 A
6F1	Pojistka MMS (doplňková datová zásuvka)	5 A
F1	Běžná přídavná pojistka	10 A
4F1	Pojistka světel	5 A
2F2	Pojistka hydrauliky	5 A
F2	Pojistka pro různé doplňkové vybavení	10 A
9F1	Pojistka pro různé doplňkové vybavení	5 A
9F2	Pojistka pro různé doplňkové vybavení	10 A

Odstavení z provozu

Obecné informace

Operace potřebné pro "**Dočasné odstavení z provozu**" a "**Trvalé odstavení z provozu**" jsou uvedeny v této kapitole.

Odtahování vidlicového vozíku

V případě závady nelze vidlicový vozík odtahovat.

Vidlicový vysokozdvižný vozík je nutné zvedat s náležitou opatrností podle pokynů uvedených na předchozích stránkách.

Dočasné odstavení z provozu

Nebude-li vidlicový vysokozdvižný vozík dlouhou dobu v provozu, musí se provést následující operace:

- Vyčistěte vidlicový vysokozdvižný vozík, jak je uvedeno v kapitole "**Údržba**", a uložte ho v bezprašné a suché místnosti. –
- Spusťte vidlici.
- Jemně promažte všechny nenatřené části olejem nebo mazivem.
- Proveďte mazání, jak je uvedeno v kapitole o údržbě.
- Vyjměte baterii a uložte ji v místnosti, kde nehrozí nebezpečí zamrznutí. Baterii nejméně jednou za měsíc nabijte.
- Vidlicový vysokozdvižný vozík zvedněte tak, aby se kola nedotýkala země; jinak se v místě dotyku s podlahou poškodí.
- Vozík přikryjte plachtou, která **NESMÍ BÝT** z umělé hmoty.

Kontrola a prohlídky po dlouhé nečinnosti

⚠ NEBEZPEČÍ

Před použitím vidlicového vysokozdvižného vozíku proveďte následující úkony:

- Vidlicový vysokozdvižný vozík řádně vyčistěte.
- Zkontrolujte stav nabití baterie a znovu ji namontujte do vidlicového vysokozdvižného vozíku; dbejte přitom, aby se vazelína rozetřela na svorky.
- Promažte všechny součásti vybavené mazacími hlavicemi a řetězy.
- Zkontrolujte hladinu kapalin.
- Proveďte všechny funkční úkony vidlicového vysokozdvižného vozíku a jeho bezpečnostních zařízení, a to s břemenem i bez břemena.

⚠ NEBEZPEČÍ

U uvedených úkonů se řiďte pokyny obsaženými v kapitole o údržbě.

Trvalé odstavení z provozu (likvidace)

Vidlicový vysokozdvižný vozík musí být zničen v souladu s místní legislativou. Chcete-li vyřadit vidlicový vysokozdvižný vozík podle místní legislativy, obraťte se na autorizovanou servisní síť nebo na autorizované společnosti.

UPOZORNĚNÍ O ŽIVOTNÍM PROSTŘEDÍ

Zejména baterie, kapaliny (oleje, paliva, maziva atd.), elektrické a elektronické součásti a pryžové součásti musí být zlikvidovány v souladu se zvláštní místní legislativou pro jednotlivé typy materiálu.

⚠ NEBEZPEČÍ

Demontáž vidlicového vysokozdvižného vozíku za účelem vyřazení je mimořádně nebezpečná.

6

Technické údaje

Datový list (VDI): OPX

OPX 20aOPX 25 - datový list (VDI)

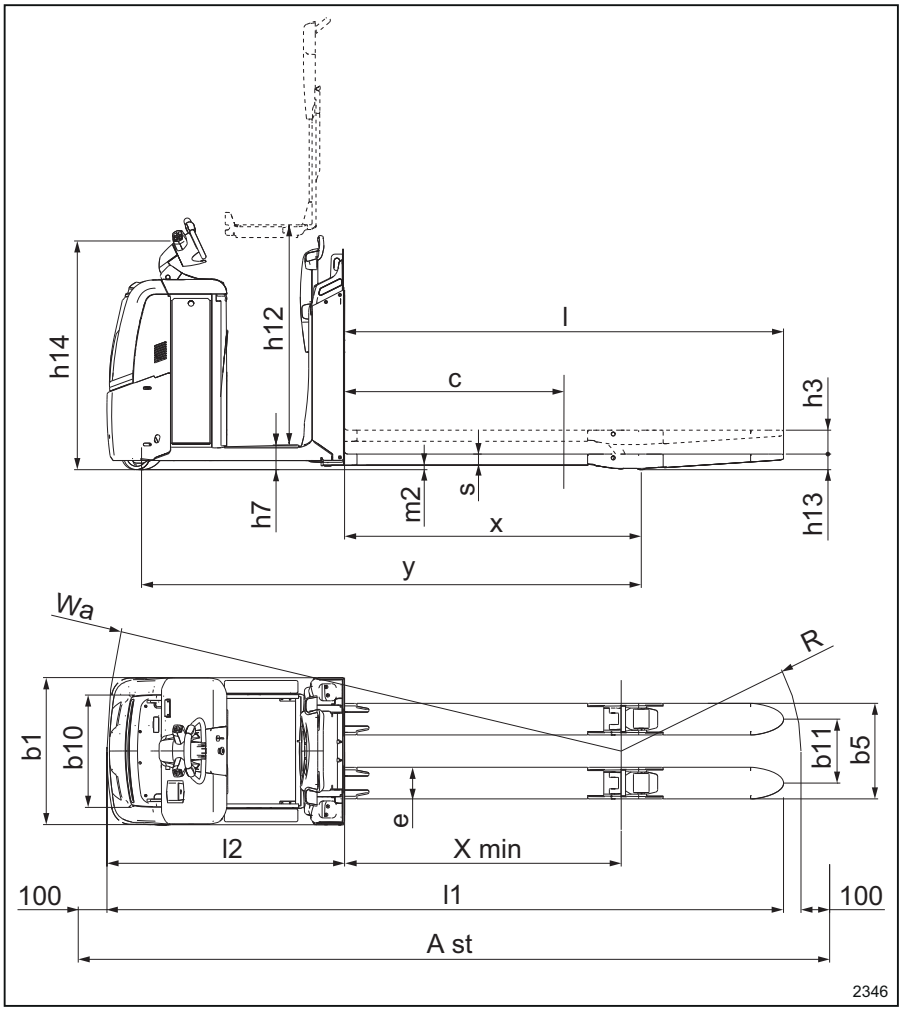

			OPX 20	OPX 25
1.3	Pohon		Elektrický	Elektrický
1.4	Typ obsluhy		Vestoje	Vestoje

			OPX 20	OPX 25
1.5	Jmenovitá nosnost / jmenovité zatížení	Q (t)	2,0	2,5
1.6	Vzdálenost těžiště břemene	c (mm)	1 200	1 200
1.8	Vzdálenost břemena, od těžiště hnací nápravy k vidlici	x (mm)	1615 (2)	1615 (2)
1.9	Rozvor náprav	y (mm)	2 717 (2)	2 717 (2)
2.1	Provozní hmotnost (včetně baterie)	kg	1 178 (2)	1 203 (2)
2.2	Zatížení nápravy s břemenem vpředu/vzadu	kg	1 120 / 2 058	1 188 / 2 515
2.3	Zatížení nápravy bez břemena vpředu/vzadu	kg	897 / 281	906 / 297
3.1	Pneumatiky		Polyuretanové	Polyuretanové
3.2	Rozměr předních pneumatik	mm	254 × 102	254 × 102
3.3	Rozměr zadních pneumatik	mm	85 × 100	85 × 80
3.4	Přídavná kola (rozměry)	mm	150 × 50	150 × 50
3.5	Kola, počet předních/zadních (x = poháněná kola)		1x – 1/2	1x – 1/4
3.6	Rozchod, přední	b_{10} (mm)	474	474
3.7	Rozchod, zadní	b_{11} (mm)	348 (368 / 388 / 498)	348 (368 / 388 / 498)
4.2	Výška, spuštěný stožár	h_1 (mm)	-	-
4.3	Volný zdvih	h_2 (mm)	-	-
4.4	Zdvih	h_3 (mm)	130	130
4.5	Výška, vysunutý stožár	h_4 (mm)	-	-
4.6	Iniciální zdvih	h_5 (mm)	-	-
4.8	Výška stání // Výška sedadla (min/max)	h_7 (mm)	130 (6)	130 (6)
4.9	Výška tažné tyče v poloze pro jízdu, min./max.	h_{14} (mm)	1 250 (7)	1 250 (7)
4.10	Výška ramen kola	h_8 (mm)	-	-
4.14	Výška stání, zvednutá se zvedací plošinou	h_{12} (mm)	1 197	1 197

Datový list (VDI): OPX

			OPX 20	OPX 25
4.15	Výška spuštěné vidlice	h_{13} (mm)	85	85
4.19	Celková délka	l_1 (mm)	3 680	3 680
4.20	Délka k čelu vidlice	l_2 (mm)	1 290	1 290
4.21	Celková šířka	b_1 (mm)	800	800
4.22	Rozměry vidlice	s/e/l (mm)	61 (78 max.)/172 / 2 390	61 (78 max.)/172 / 2 390
4.24	Šířka nosné desky vidlice	b_3 (mm)	-	-
4.25	Vzdálenost mezi rameny vidlice	b_5 (mm)	520 (540 / 560 / 670)	520 (540 / 560 / 670)
4.31	Světlá výška, s břemenem, pod stožárem	m_1 (mm)	-	-
4.32	Světlá výška ve středu rozvoru	m_2 (mm)	24/154 (3)	24/154 (3)
4.34	Šířka pracovní uličky u palety 800 × l_6 podélně zvednutá vidlice		viz tabulka	viz tabulka
4.34.1	Šířka pracovní uličky u palet 1000 × 1200 napříč zvednutá vidlice	Ast (mm)	viz tabulka	viz tabulka
4.34.2	Šířka pracovní uličky u palet 800 × 1200 napříč zvednutá vidlice	Ast (mm)	viz tabulka	viz tabulka
4.35	Poloměr otáčení	W_a (mm)	2 893 (2) / 2 786 (2) (3)	2 893 (2) / 2 786 (2) (3)
5.1	Rychlost jízdy s břemenem/bez břemena	km/h	9/12	9/12
5.1.1	Rychlost jízdy s břemenem/bez břemena, dozadu	km/h	8/11	8/11
5.2	Rychlost zdvihu s břemenem / bez břemena	m/s	0,070 / 0,111	0,064 / 0,089
5.3	Rychlost spouštění s břemenem / bez břemena	m/s	0,084 / 0,067	0,068 / 0,066
5.8	Max. stoupavost s břemenem / bez břemena	%	7 % / 12 % (9)(10)	7 % / 12 % (9)(10)
5.9	Doba zrychlení, s břemenem/bez břemena	s	6,1/4,8	6,4/4,8
5.10	Provozní brzda		Elektromagnetická	Elektromagnetická

			OPX 20	OPX 25
6.1	Hnací motor, jmenovitý výkon S2 = 60 min	kW	3	3
6.2	Motor zdvihu, výkon při S3	kW	2,2 / 5 %	2,2 / 5 %
6.3	Baterie podle normy DIN 43531/35/36, A, B, C, ne		č.	č.
6.4	Napětí baterie / jmenovitá kapacita K_5	V/Ah	24 / 345 – 465	24 / 345 – 465
6.5	Hmotnost baterie ± 5 %	kg	402	402
6.6	Spotřeba energie podle normy DIN EN 16796	kWh/h	0,45	0,48
6.6.2	Ekvivalentní emise CO_2	kg/h	0,2	0,3
8.1	Ovládání pohonu		Ovládání klimatizace	Ovládání klimatizace
10.7	Hladina zvuku v úrovni ucha řidiče	dB (A)	< 70	< 70

(1) s držákem pro vertikální zavěšení palet 1 365 / 765 mm

(2) s délkou vidlice 2 390 mm / x = 1 615 mm / verze s tažnou tyčí; pro rozměr ostatních vidlic viz tabulka níže

(3) se zvednutými nosnými rameny nebo vidlicí

(4) se zásobníkem 54 nebo Li-ion + 114 mm

(5) s povinnou ochrannou mříží nákladu (1 290 mm od vidlice k horní části pro model OPX-L 20 S a OPX-L 12; 1 575 mm pro OPX-L16)

(6) s volitelnou možností zvedací plošiny h_7 +30 mm; h_{14} +87 mm

(7) s volitelnou možností zvedací plošiny +87 mm; s volitelnou možností nastavení řídicí páky, rozsah nastavení h_{14} = +89 mm ¸ -19 mm

(8) minimální světlá výška pod podvozkem s povinným chráničem nohou

(9) na svahu se zaoblenými hranami se zvednutou vidlicí / rameny, je-li to možné

(10) pro geometrický limit na svahu se zaoblenými hranami viz tabulka níže

(11) v držáku: minimální geometrický limit na svahu s nezaoblenými hranami bez chrániče

nohou nebo s chráničem nohou (pokud se liší); vzhledem k výrobním a montážním tolerancím se doporučuje předvídat pokles nominálních hodnot nejméně o 1 %

(12) s 1 000 kg na stožáru a 1 000 kg na iniciálním zdvihu při maximální výšce iniciálního zdvihu

Přehled vidlice pro modely OPX 20 / 25 / 20 Plus / 25 Plus				
	l mm	c mm	x (a) mm	y (a) (b) (c) mm
tlačná tyč	990	500	805	1 907
	1 190	600	1005	2 107
	1 450	750	1 265	2 367
	1 650	850	1 465	2 567
	1 650	850	1 105	2 207
	1 800	900	1 615	2 717
	2 150	1 100	1 605	2 707
	2 150	1 100	1 375	2 477
	2 390 (e)	1 200	1 845	2 947
	2 390 (f)	1 200	1 615	2 717
tažná tyč	2 390	1 200	1 845	2 947
	2 390	1 200	1 615	2 717
	2 900	1 500	2 125	3 227
	3 100	1 600	2 125	3 227

Přehled vidlice pro modely OPX 20 / 25 / 20 Plus / 25 Plus				
	l_1 (b)	W_a (b) (d) mm	Ast (b) (d) mm	stav zatížení šířky uličky Ast
tlačná tyč	2 280	2 034	2 885	1 paleta 1 000 × 1 200 napříč
	2 480	2 231	2 904	1 paleta 800 × 1 200 podélně

	2 740	2 489	3 184	paleta 800 ×l_6 podélně (l_6 = 2 x c)
	2 940	2 688	3 383	paleta 800 ×l_6 podélně (l_6 = 2 x c)
	2 940	2 330	3 295	paleta 800 ×l_6 podélně (l_6 = 2 x c)
	3 090	2 837	3 505	paleta 800 ×l_6 podélně (l_6 = 2 x c)
	3 440	2 827	3 792	paleta 800 × l_6 podélně (l_6 = 2 x c)
	3 440	2 598	3 766	paleta 800 ×l_6 podélně (l_6 = 2 x c)
	3 680	3 065	4 122	3 palety 800 × 1 200 napříč
	3 680	2 837	3 969	2 palety 800 × 1 200 podélně
tažná tyč	3 680	3 015	3 989	2 palety 800 × 1 200 podélně
	3 680	2 786	3 964	2 palety 800 × 1 200 podélně

	4 190	3 293	4 554	paleta 800 ×l_6 podélně (l_6 = 2 x c)
	4 390	3 293	4 819	2 palety 800 × 1 200 podélně + 1 paleta 800 × 1 200 napříč na špičce vidlice

(a) se spuštěnou vidlicí; se zcela zvednutou vidlicí pro verzi s tlačnou tyčí -57 mm; pro verzi s tažnou tyčí -108 mm

(b) se zásobníkem 54 nebo Li-ion + 114 mm

(c) pro modely OPX 20 Plus a OPX 25 Plus + 3 mm

(d) hodnoty se zcela zvednutou vidlicí; se spuštěnou vidlicí Wa pro verzi s tlačnou tyčí +57 mm, Wa pro verzi s tažnou tyčí +108 mm

(e)dlouhý rozvor vhodný pro zvedání 3 europalet napříč

(f) krátký rozvor vhodný pro zvedání 2 europalet podélně

Geometrická stoupavost pro modely OPX 20 / 25 / 20 Plus / 25 Plus [a]							
	l mm	c mm	x mm	zásobník 53	zásobník 53 s chráničem nohou	zásobník 54 nebo Li-ion	zásobník 54 nebo Li-ion s chráničem nohou
tlačná tyč	990	500	805	11,2 %	8,9 %	10,7 %	8,5 %
	1 190	600	1005	9,8 %	7,8 %	9,4 %	7,4 %
	1 450	750	1 265	8,7 %	6,9 %	8,2 %	6,6 %
	1 650	850	1 465	8,1 %	6,5 %	7,6 %	6,1 %
	1 650	850	1 105	9,3 %	7,4 %	8,9 %	7,1 %
	1 800	900	1 615	7,7 %	6,2 %	7,3 %	5,8 %
	2 150	1 100	1 605	7,8 %	6,2 %	7,3 %	5,8 %
	2 150	1 100	1 375	8,3 %	6,6 %	7,9 %	6,3 %
	2 390	1 200	1 845	7,3 %	5,9 %	6,9 %	5,5 %
	2 390	1 200	1 615	7,9 %	6,3 %	7,4 %	5,9 %
tažná tyč	2 390	1 200	1 845	7,4 %	5,9 %	7,0 %	5,6 %
	2 390	1 200	1 615	7,9 %	6,3 %	7,4 %	5,9 %
	2 900	1 500	2 125	7,0 %	5,6 %	6,6 %	5,3 %
	3 100	1 600	2 125	7,0 %	5,6 %	6,6 %	5,3 %

(a) z důvodu výrobních a montážních tolerancí se doporučuje předpokládat snížení jmenovitých hodnot nejméně o 1 %

OPX 20 PlusaOPX 25 Plus – datový list (VDI)

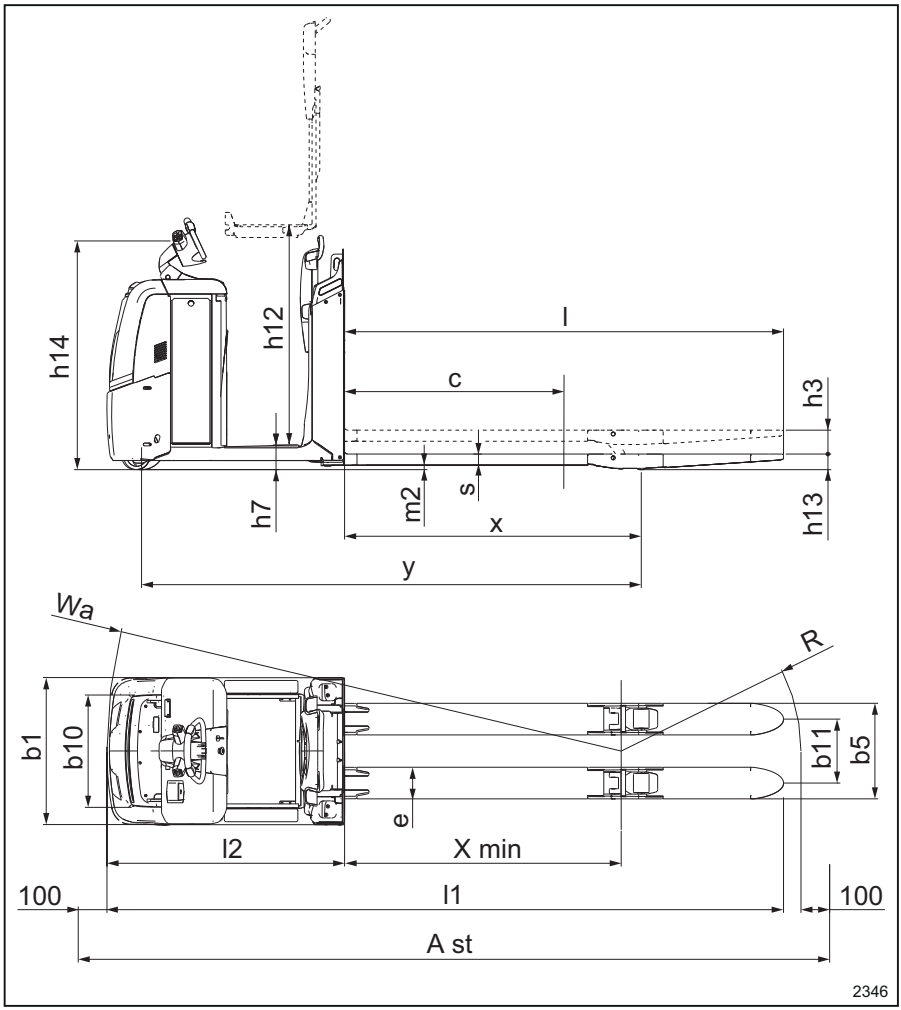

			OPX 20 Plus	OPX 25 Plus
1.3	Pohon		Elektrický	Elektrický
1.4	Typ obsluhy		Vestoje	Vestoje
1.5	Jmenovitá nosnost / jmenovité zatížení	Q (t)	2,0	2,5
1.6	Vzdálenost těžiště břemene	c (mm)	1 200	1 200
1.8	Vzdálenost břemena, od těžiště hnací nápravy k vidlici	x (mm)	1615 (2)	1615 (2)
1.9	Rozvor náprav	y (mm)	2 720 (2)	2 720 (2)
2.1	Provozní hmotnost (včetně baterie)	kg	1 218 (2)	1 243 (2)
2.2	Zatížení nápravy s břemenem vpředu/ vzadu	kg	1236 / 1982	1 322 / 2 421
2.3	Zatížení nápravy bez břemena vpředu/ vzadu	kg	933 / 285	942 / 301
3.1	Pneumatiky		Polyuretanové	Polyuretanové
3.2	Rozměr předních pneumatik	mm	254 × 102	254 × 102
3.3	Rozměr zadních pneumatik	mm	85 × 80	85 × 80
3.4	Přídavná kola (rozměry)	mm	110 × 60	110 × 60
3.5	Kola, počet předních/zadních (x = poháněná kola)		1x – 2/4	1x – 2/4
3.6	Rozchod, přední	b_{10} (mm)	547	547
3.7	Rozchod, zadní	b_{11} (mm)	348 (368 / 388 / 498)	348 (368 / 388 / 498)
4.2	Výška, spuštěný stožár	h_1 (mm)	-	-
4.3	Volný zdvih	h_2 (mm)	-	-
4.4	Zdvih	h_3 (mm)	130	130
4.5	Výška, vysunutý stožár	h_4 (mm)	-	-
4.6	Iniciální zdvih	h_5 (mm)	-	-
4.8	Výška stání // Výška sedadla (min/ max)	h_7 (mm)	130 (6)	130 (6)
4.9	Výška tažné tyče v poloze pro jízdu, min./max.	h_{14} (mm)	1 250 (7)	1 250 (7)
4.10	Výška ramen kola	h_8 (mm)	-	-
4.14	Výška stání, zvednutá se zvedací plošinou	h_{12} (mm)	-	-

Datový list (VDI): OPX

			OPX 20 Plus	OPX 25 Plus
4.15	Výška spuštěné vidlice	h_{13} (mm)	85	85
4.19	Celková délka	l_1 (mm)	3 680	3 680
4.20	Délka k čelu vidlice	l_2 (mm)	1 290	1 290
4.21	Celková šířka	b_1 (mm)	800	800
4.22	Rozměry vidlice	s/e/l (mm)	61 (78 max.)/ 172 / 2 390	61 (78 max.)/ 172 / 2 390
4.24	Šířka nosné desky vidlice	b_3 (mm)	-	-
4.25	Vzdálenost mezi rameny vidlice	b_5 (mm)	520 (540 / 560 / 670)	520 (540 / 560 / 670)
4.31	Světlá výška, s břemenem, pod stožárem	m_1 (mm)	-	-
4.32	Světlá výška ve středu rozvoru	m_2 (mm)	24/154 (3)	24/154 (3)
4.34	Šířka pracovní uličky u palety 800 × l_6 podélně zvednutá vidlice		viz tabulka	viz tabulka
4.34.1	Šířka pracovní uličky u palet 1000 × 1200 napříč zvednutá vidlice	Ast (mm)	viz tabulka	viz tabulka
4.34.2	Šířka pracovní uličky u palet 800 × 1200 napříč zvednutá vidlice	Ast (mm)	viz tabulka	viz tabulka
4.35	Poloměr otáčení	W_a (mm)	2 893 (2) / 2 786 (2) (3)	2 893 (2) / 2 786 (2) (3)
5.1	Rychlost jízdy s břemenem/bez břemena	km/h	11/14	11/14
5.1.1	Rychlost jízdy s břemenem/bez břemena, dozadu	km/h	8/11	8/11
5.2	Rychlost zdvihu s břemenem / bez břemena	m/s	0,070 / 0,111	0,064 / 0,089
5.3	Rychlost spouštění s břemenem / bez břemena	m/s	0,084 / 0,067	0,068 / 0,066
5.8	Max. stoupavost s břemenem / bez břemena	%	7 % / 12 % (9)(10)	7 % / 12 % (9)(10)
5.9	Doba zrychlení, s břemenem/bez břemena	s	6,1/4,8	6,2/4,8
5.10	Provozní brzda		Elektromagnetická	Elektromagnetická

			OPX 20 Plus	OPX 25 Plus
6.1	Hnací motor, jmenovitý výkon S2 = 60 min	kW	3	3
6.2	Motor zdvihu, výkon při S3	kW	2,2 / 5 %	2,2 / 5 %
6.3	Baterie podle normy DIN 43531/35/36, A, B, C, ne		č.	č.
6.4	Napětí baterie / jmenovitá kapacita K_5	V/Ah	24 / 345 – 465	24 / 345 – 465
6.5	Hmotnost baterie ± 5 %	kg	402	402
6.6	Spotřeba energie podle normy DIN EN 16796	kWh/h	0,45	0,48
6.6.2	Ekvivalentní emise CO_2	kg/h	0,2	0,3
8.1	Ovládání pohonu		Ovládání klimatizace	Ovládání klimatizace
10.7	Hladina zvuku v úrovni ucha řidiče	dB (A)	< 70	< 70

(1) s držákem pro vertikální zavěšení palet 1 365 / 765 mm

(2) s délkou vidlice 2 390 mm / x = 1 615 mm / verze s tažnou tyčí; pro rozměr ostatních vidlic viz tabulka níže

(3) se zvednutými nosnými rameny nebo vidlicí

(4) se zásobníkem 54 nebo Li-ion + 114 mm

(5) s povinnou ochrannou mříží nákladu (1 290 mm od vidlice k horní části pro model OPX-L 20 S a OPX-L 12; 1 575 mm pro OPX-L16)

(6) s volitelnou možností zvedací plošiny h_7 +30 mm; h_{14} +87 mm

(7) s volitelnou možností zvedací plošiny +87 mm; s volitelnou možností nastavení řídicí páky, rozsah nastavení h_{14} = +89 mm ¸ -19 mm

(8) minimální světlá výška pod podvozkem s povinným chráničem nohou

(9) na svahu se zaoblenými hranami se zvednutou vidlicí / rameny, je-li to možné

(10) pro geometrický limit na svahu se zaoblenými hranami viz tabulka níže

(11) v držáku: minimální geometrický limit na svahu s nezaoblenými hranami bez chrániče nohou nebo s chráničem nohou (pokud se liší); vzhledem k výrobním a montážním

tolerancím se doporučuje předvídat pokles nominálních hodnot nejméně o 1 %

(12) s 1 000 kg na stožáru a 1 000 kg na iniciálním zdvihu při maximální výšce iniciálního zdvihu

Přehled vidlice pro modely OPX 20 / 25 / 20 Plus / 25 Plus				
	l mm	c mm	x (a) mm	y (a) (b) (c) mm
tlačná tyč	990	500	805	1 907
	1 190	600	1005	2 107
	1 450	750	1 265	2 367
	1 650	850	1 465	2 567
	1 650	850	1 105	2 207
	1 800	900	1 615	2 717
	2 150	1 100	1 605	2 707
	2 150	1 100	1 375	2 477
	2 390 (e)	1 200	1 845	2 947
	2 390 (f)	1 200	1 615	2 717
tažná tyč	2 390	1 200	1 845	2 947
	2 390	1 200	1 615	2 717
	2 900	1 500	2 125	3 227
	3 100	1 600	2 125	3 227

Přehled vidlice pro modely OPX 20 / 25 / 20 Plus / 25 Plus				
	l_1 (b)	W_a (b) (d) mm	Ast (b) (d) mm	stav zatížení šířky uličky Ast
tlačná tyč	2 280	2 034	2 885	1 paleta 1 000 × 1 200 napříč
	2 480	2 231	2 904	1 paleta 800 × 1 200 podélně

	2 740	2 489	3 184	paleta 800 ×l_6 podélně (l_6 = 2 x c)
	2 940	2 688	3 383	paleta 800 ×l_6 podélně (l_6 = 2 x c)
	2 940	2 330	3 295	paleta 800 ×l_6 podélně (l_6 = 2 x c)
	3 090	2 837	3 505	paleta 800 ×l_6 podélně (l_6 = 2 x c)
	3 440	2 827	3 792	paleta 800 × l_6 podélně (l_6 = 2 x c)
	3 440	2 598	3 766	paleta 800 ×l_6 podélně (l_6 = 2 x c)
	3 680	3 065	4 122	3 palety 800 × 1 200 napříč
	3 680	2 837	3 969	2 palety 800 × 1 200 podélně
tažná tyč	3 680	3 015	3 989	2 palety 800 × 1 200 podélně
	3 680	2 786	3 964	2 palety 800 × 1 200 podélně

	4 190	3 293	4 554	paleta 800 ×l_6 podélně (l_6 = 2 x c)
	4 390	3 293	4 819	2 palety 800 × 1 200 podélně + 1 paleta 800 × 1 200 napříč na špičce vidlice

(a) se spuštěnou vidlicí; se zcela zvednutou vidlicí pro verzi s tlačnou tyčí -57 mm; pro verzi s tažnou tyčí -108 mm

(b) se zásobníkem 54 nebo Li-ion + 114 mm

(c) pro modely OPX 20 Plus a OPX 25 Plus + 3 mm

(d) hodnoty se zcela zvednutou vidlicí; se spuštěnou vidlicí Wa pro verzi s tlačnou tyčí +57 mm, Wa pro verzi s tažnou tyčí +108 mm

(e)dlouhý rozvor vhodný pro zvedání 3 europalet napříč

(f) krátký rozvor vhodný pro zvedání 2 europalet podélně

Geometrická stoupavost pro modely OPX 20 / 25 / 20 Plus / 25 Plus [a]							
	l mm	c mm	x mm	zásobník 53	zásobník 53 s chráničem nohou	zásobník 54 nebo Li-ion	zásobník 54 nebo Li-ion s chráničem nohou
tlačná tyč	990	500	805	11,2 %	8,9 %	10,7 %	8,5 %
	1 190	600	1005	9,8 %	7,8 %	9,4 %	7,4 %
	1 450	750	1 265	8,7 %	6,9 %	8,2 %	6,6 %
	1 650	850	1 465	8,1 %	6,5 %	7,6 %	6,1 %
	1 650	850	1 105	9,3 %	7,4 %	8,9 %	7,1 %
	1 800	900	1 615	7,7 %	6,2 %	7,3 %	5,8 %
	2 150	1 100	1 605	7,8 %	6,2 %	7,3 %	5,8 %
	2 150	1 100	1 375	8,3 %	6,6 %	7,9 %	6,3 %
	2 390	1 200	1 845	7,3 %	5,9 %	6,9 %	5,5 %
	2 390	1 200	1 615	7,9 %	6,3 %	7,4 %	5,9 %
tažná tyč	2 390	1 200	1 845	7,4 %	5,9 %	7,0 %	5,6 %
	2 390	1 200	1 615	7,9 %	6,3 %	7,4 %	5,9 %
	2 900	1 500	2 125	7,0 %	5,6 %	6,6 %	5,3 %
	3 100	1 600	2 125	7,0 %	5,6 %	6,6 %	5,3 %

(a) z důvodu výrobních a montážních tolerancí se doporučuje předpokládat snížení jmenovitých hodnot nejméně o 1 %

OPX-D 20 datový list (VDI)

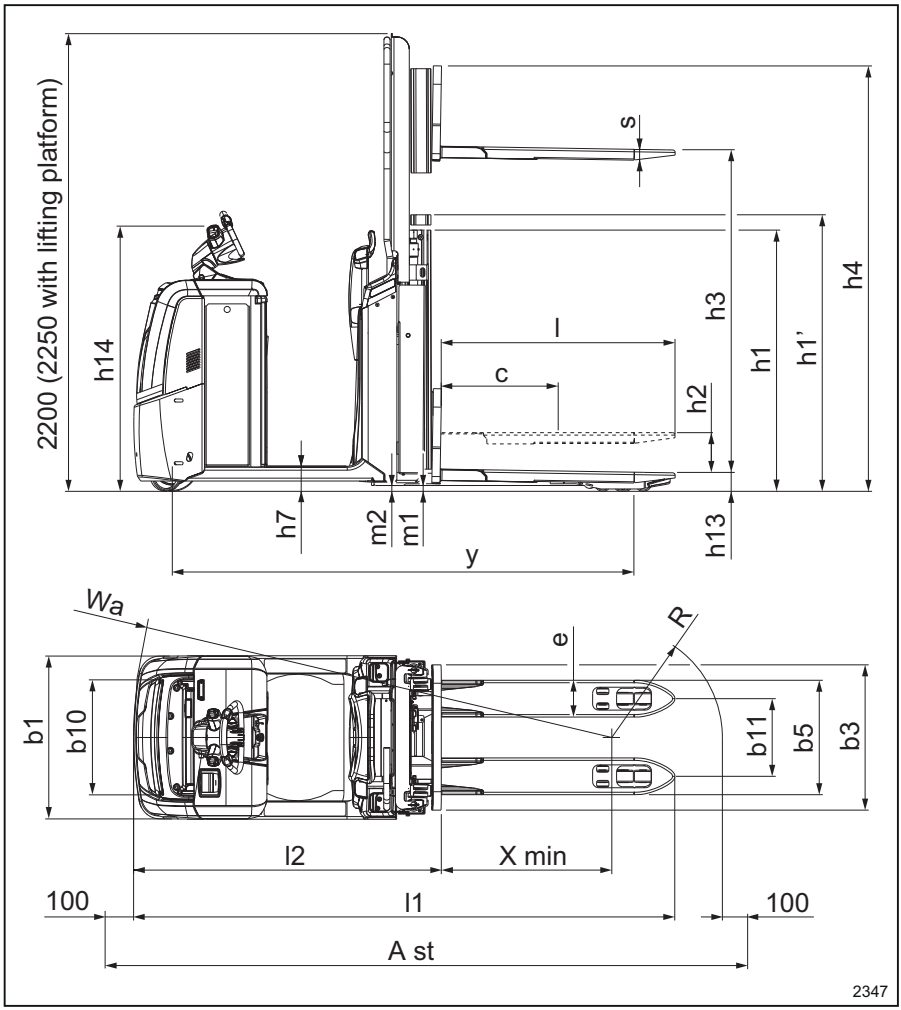

			OPX-D 20
1.3	Pohon		Elektrický
1.4	Typ obsluhy		Vestoje
1.5	Jmenovitá nosnost / jmenovité zatížení	Q (t)	2,0 (1,0 na hlavním zdvihu)
1.6	Vzdálenost těžiště břemene	c (mm)	600
1.8	Vzdálenost břemena, od těžiště hnací nápravy k vidlici	x (mm)	944/816 (3)
1.9	Rozvor náprav	y (mm)	2 260 / 2 132 (3)(4)
2.1	Provozní hmotnost (včetně baterie)	kg	1 476
2.2	Zatížení nápravy s břemenem vpředu/vzadu	kg	1 278 / 2 198
2.3	Zatížení nápravy bez břemena vpředu/vzadu	kg	1 024 / 452
3.1	Pneumatiky		Polyuretanové
3.2	Rozměr předních pneumatik	mm	254 × 102
3.3	Rozměr zadních pneumatik	mm	85 × 60
3.4	Přídavná kola (rozměry)	mm	150 × 50
3.5	Kola, počet předních/zadních (x = poháněná kola)		1x – 1/4
3.6	Rozchod, přední	b_{10} (mm)	474
3.7	Rozchod, zadní	b_{11} (mm)	380
4.2	Výška, spuštěný stožár	h_1 (mm)	Viz tabulka níže
4.3	Volný zdvih	h_2 (mm)	Viz tabulka níže
4.4	Zdvih	h_3 (mm)	1 580
4.5	Výška, vysunutý stožár	h_4 (mm)	Viz tabulka níže
4.6	Iniciální zdvih	h_5 (mm)	130
4.8	Výška stání // Výška sedadla (min/max)	h_7 (mm)	130 (6)
4.9	Výška tažné tyče v poloze pro jízdu, min./max.	h_{14} (mm)	1 250 (7)
4.10	Výška ramen kola	h_8 (mm)	85
4.14	Výška stání, zvednutá se zvedací plošinou	h_{12} (mm)	1 197
4.15	Výška spuštěné vidlice	h_{13} (mm)	91
4.19	Celková délka	l_1 (mm)	2 653 (4)
4.20	Délka k čelu vidlice	l_2 (mm)	1 503 (4)
4.21	Celková šířka	b_1 (mm)	800
4.22	Rozměry vidlice	s/e/l (mm)	55/180/1 150
4.24	Šířka nosné desky vidlice	b_3 (mm)	711
4.25	Vzdálenost mezi rameny vidlice	b_5 (mm)	560
4.31	Světlá výška, s břemenem, pod stožárem	m_1 (mm)	19/143 (3)

Datový list (VDI): OPX

			OPX-D 20
4.32	Světlá výška ve středu rozvoru	m_2 (mm)	25/155 (3)
4.34	Šířka pracovní uličky u palety 800 × l_6 podélně zvednutá vidlice		3 067 (3)(4)
4.34.1	Šířka pracovní uličky u palet 1000 × 1200 napříč zvednutá vidlice	Ast (mm)	-
4.34.2	Šířka pracovní uličky u palet 800 × 1200 napříč zvednutá vidlice	Ast (mm)	-
4.35	Poloměr otáčení	W_a (mm)	2 440 / 2 313 (3) (4)
5.1	Rychlost jízdy s břemenem/bez břemena	km/h	9/12
5.1.1	Rychlost jízdy s břemenem/bez břemena, dozadu	km/h	8/11
5.2	Rychlost zdvihu s břemenem / bez břemena	m/s	0,15 / 0,25
5.3	Rychlost spouštění s břemenem / bez břemena	m/s	0,19 / 0,25
5.8	Max. stoupavost s břemenem / bez břemena	%	8 % / 15 %(9) (8,9 %; 7,1 %)(11)
5.9	Doba zrychlení, s břemenem/bez břemena	s	6,6 / 5,3
5.10	Provozní brzda		Elektromagnetická
6.1	Hnací motor, jmenovitý výkon S2 = 60 min	kW	3
6.2	Motor zdvihu, výkon při S3	kW	2,2 / 5 %
6.3	Baterie podle normy DIN 43531/35/36, A, B, C, ne		č.
6.4	Napětí baterie / jmenovitá kapacita K_5	V/Ah	24 / 345 – 465
6.5	Hmotnost baterie ± 5 %	kg	402
6.6	Spotřeba energie podle normy DIN EN 16796	kWh/h	0,39
6.6.2	Ekvivalentní emise CO_2	kg/h	0,2
8.1	Ovládání pohonu		Ovládání klimatizace
10.7	Hladina zvuku v úrovni ucha řidiče	dB (A)	< 70

(1) s držákem pro vertikální zavěšení palet 1 365 / 765 mm

(2) s délkou vidlice 2 390 mm / x = 1 615 mm / verze s tažnou tyčí; pro rozměr ostatních vidlic viz tabulka níže

(3) se zvednutými nosnými rameny nebo vidlicí

(4) se zásobníkem 54 nebo Li-ion + 114 mm

(5) s povinnou ochrannou mříží nákladu (1 290 mm od vidlice k horní části pro model OPX-L 20 S a OPX-L 12; 1 575 mm pro OPX-L16)

(6) s volitelnou možností zvedací plošiny h_7 +30 mm; h_{14} +87 mm

(7) s volitelnou možností zvedací plošiny +87 mm; s volitelnou možností nastavení řídicí páky, rozsah nastavení h_{14} = +89 mm ¸ -19 mm

(8) minimální světlá výška pod podvozkem s povinným chráničem nohou

(9) na svahu se zaoblenými hranami se zvednutou vidlicí / rameny, je-li to možné

(10) pro geometrický limit na svahu se zaoblenými hranami viz tabulka níže

(11) v držáku: minimální geometrický limit na svahu s nezaoblenými hranami bez chrániče nohou nebo s chráničem nohou (pokud se liší); vzhledem k výrobním a montážním tolerancím se doporučuje předvídat pokles nominálních hodnot nejméně o 1 %

(12) s 1 000 kg na stožáru a 1 000 kg na iniciálním zdvihu při maximální výšce iniciálního zdvihu

DOPLŇKOVÁ tabulka stožárů pro model OPX-D 20				OPX-D 20
Typ stožáru				Teleskopický
Výška stožáru, spuštěný		h_1	mm	1 276
Výška stožáru, volný zdvih		$h_{1'}$	mm	1 351
Volný zdvih (a)		h_2	mm	150
Výška zdvihu		h_3	mm	1 580 (b)
Výška stožáru, zvednutý stožár		h_4	mm	2 066

Výška vozíku, spuštěný stožár	standardní		mm	2 200
	se spuštěnou zvedací plošinou (b)		mm	2 250
	s držákem palety (b)		mm	-
Výška vozíku, zvednutý stožár	standardní		mm	2 200
	se spuštěnou zvedací plošinou (b)		mm	2 250
	s držákem palety (b)		mm	-

(a) s větší výškou stožáru $h_{1'}$

(b) s povinným ochranným krytem na konci vysokého zatížení držáku příslušenství

OPX-L 20 datový list (VDI)

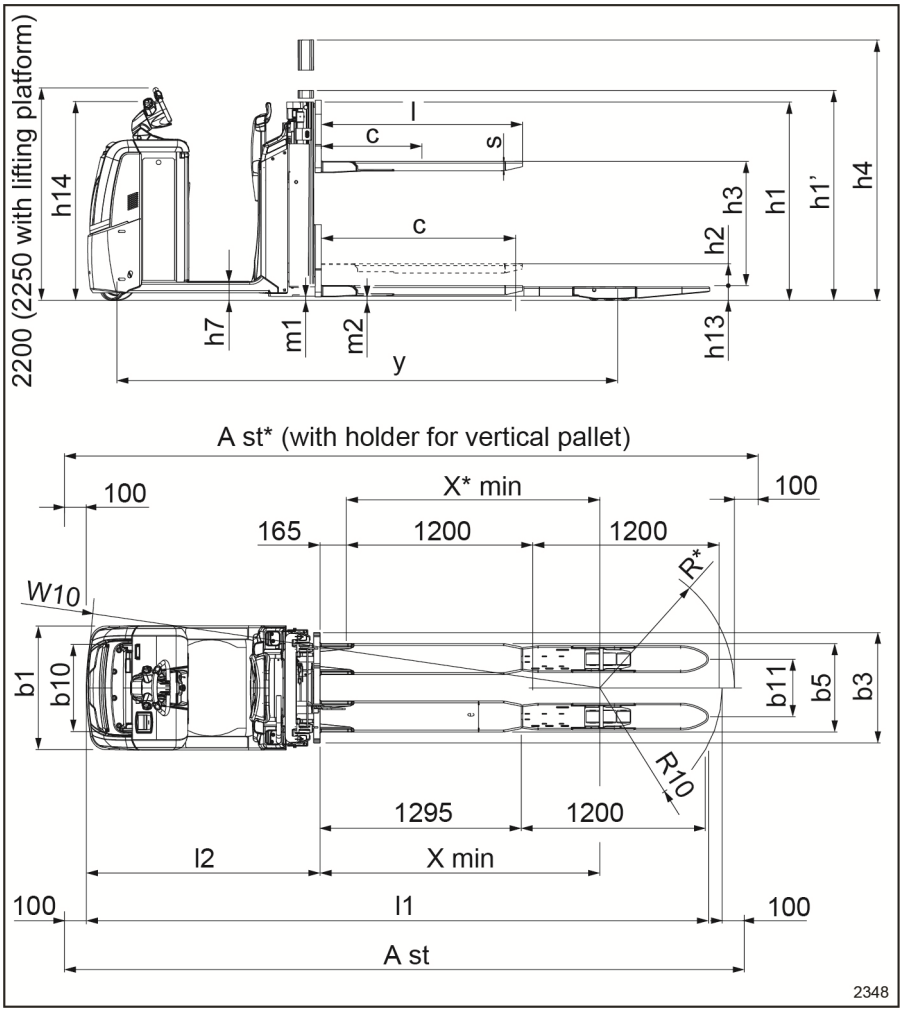

			OPX-L 20
1.3	Pohon		Elektrický
1.4	Typ obsluhy		Vestoje
1.5	Jmenovitá nosnost / jmenovité zatížení	Q (t)	2,0/1,0 na hlavním zdvihu

Datový list (VDI): OPX

			OPX-L 20
1.6	Vzdálenost těžiště břemene	c (mm)	1 248 / 600 na hlavního zdvihu (1)
1.8	Vzdálenost břemena, od těžiště hnací nápravy k vidlici	x (mm)	1 910/1 782 (3)
1.9	Rozvor náprav	y (mm)	3 225 / 3 097 (3)(4)
2.1	Provozní hmotnost (včetně baterie)	kg	1 567
2.2	Zatížení nápravy s břemenem vpředu/vzadu	kg	1 539 / 2 028
2.3	Zatížení nápravy bez břemena vpředu/vzadu	kg	1 170 / 397
3.1	Pneumatiky		Polyuretanové
3.2	Rozměr předních pneumatik	mm	254 × 102
3.3	Rozměr zadních pneumatik	mm	85 × 80
3.4	Přídavná kola (rozměry)	mm	150 × 50
3.5	Kola, počet předních/zadních (x = poháněná kola)		1x – 1/4
3.6	Rozchod, přední	b_{10} (mm)	474
3.7	Rozchod, zadní	b_{11} (mm)	370
4.2	Výška, spuštěný stožár	h_1 (mm)	Viz tabulka níže
4.3	Volný zdvih	h_2 (mm)	Viz tabulka níže
4.4	Zdvih	h_3 (mm)	800
4.5	Výška, vysunutý stožár	h_4 (mm)	Viz tabulka níže
4.6	Iniciální zdvih	h_5 (mm)	130
4.8	Výška stání // Výška sedadla (min/max)	h_7 (mm)	130 (6)
4.9	Výška tažné tyče v poloze pro jízdu, min./max.	h_{14} (mm)	1 250 (7)
4.10	Výška ramen kola	h_8 (mm)	85
4.14	Výška stání, zvednutá se zvedací plošinou	h_{12} (mm)	1 197
4.15	Výška spuštěné vidlice	h_{13} (mm)	91
4.19	Celková délka	l_1 (mm)	4 005 (4)
4.20	Délka k čelu vidlice	l_2 (mm)	1 503 (4)
4.21	Celková šířka	b_1 (mm)	800
4.22	Rozměry vidlice	s/e/ l (mm)	60 (72 max.)/200 / 1295
4.24	Šířka nosné desky vidlice	b_3 (mm)	711
4.25	Vzdálenost mezi rameny vidlice	b_5 (mm)	570
4.31	Světlá výška, s břemenem, pod stožárem	m_1 (mm)	13/100 (3)
4.32	Světlá výška ve středu rozvoru	m_2 (mm)	25/155 (3)
4.34	Šířka pracovní uličky u palety 800 × l_6 podélně zvednutá vidlice		Viz tabulka

			OPX-L 20
4.34.1	Šířka pracovní uličky u palet 1000 × 1200 napříč zvednutá vidlice	Ast (mm)	-
4.34.2	Šířka pracovní uličky u palet 800 × 1200 napříč zvednutá vidlice	Ast (mm)	-
4.35	Poloměr otáčení	W_a (mm)	3 399 / 3 271 (3)(4)
5.1	Rychlost jízdy s břemenem/bez břemena	km/h	9/12
5.1.1	Rychlost jízdy s břemenem/bez břemena, dozadu	km/h	8/11
5.2	Rychlost zdvihu s břemenem / bez břemena	m/s	0,159 / 0,253
5.3	Rychlost spouštění s břemenem / bez břemena	m/s	0,218 / 0,240
5.8	Max. stoupavost s břemenem / bez břemena	%	7 % / 12 %(9) (6,6 %; 5,3 %)(11)
5.9	Doba zrychlení, s břemenem/bez břemena	s	6,5 / 5,3
5.10	Provozní brzda		Elektromagnetická
6.1	Hnací motor, jmenovitý výkon S2 = 60 min	kW	3
6.2	Motor zdvihu, výkon při S3	kW	2,2 / 5 %
6.3	Baterie podle normy DIN 43531/35/36, A, B, C, ne		č.
6.4	Napětí baterie / jmenovitá kapacita K_5	V/Ah	24 / 345 – 465
6.5	Hmotnost baterie ± 5 %	kg	402
6.6	Spotřeba energie podle normy DIN EN 16796	kWh/h	0,39
6.6.2	Ekvivalentní emise CO_2	kg/h	0,2
8.1	Ovládání pohonu		Ovládání klimatizace
10.7	Hladina zvuku v úrovni ucha řidiče	dB (A)	< 70

(1) s držákem pro vertikální zavěšení palet 1 365 / 765 mm

(2) s délkou vidlice 2 390 mm / x = 1 615 mm / verze s tažnou tyčí; pro rozměr ostatních vidlic viz tabulka níže

(3) se zvednutými nosnými rameny nebo vidlicí

(4) se zásobníkem 54 nebo Li-ion + 114 mm

(5) s povinnou ochrannou mříží nákladu (1 290 mm od vidlice k horní části pro model OPX-L 20 S a OPX-L 12; 1 575 mm pro OPX-L16)

(6) s volitelnou možností zvedací plošiny h_7 +30 mm; h_{14} +87 mm

(7) s volitelnou možností zvedací plošiny +87 mm; s volitelnou možností nastavení řídicí páky, rozsah nastavení h_{14} = +89 mm ¸ -19 mm

(8) minimální světlá výška pod podvozkem s povinným chráničem nohou

(9) na svahu se zaoblenými hranami se zvednutou vidlicí / rameny, je-li to možné

(10) pro geometrický limit na svahu se zaoblenými hranami viz tabulka níže

(11) v držáku: minimální geometrický limit na svahu s nezaoblenými hranami bez chrániče nohou nebo s chráničem nohou (pokud se liší); vzhledem k výrobním a montážním tolerancím se doporučuje předvídat pokles nominálních hodnot nejméně o 1 %

(12) s 1 000 kg na stožáru a 1 000 kg na iniciálním zdvihu při maximální výšce iniciálního zdvihu

DOPLŇKOVÁ tabulka stožárů pro model OPX-L 20				OPX-L 20	
Typ stožáru				Teleskopický	Teleskopický
Výška stožáru, spuštěný		h_1	mm	1 276	1 276
Výška stožáru, volný zdvih		$h_{1'}$	mm	1 351	1 351
Volný zdvih (a)		h_2	mm	150	150
Výška zdvihu		h_3	mm	800 (b)	1 580 (b)
Výška stožáru, zvednutý stožár		h_4	mm	1 676	2 066
Výška vozíku,	standardní		mm	2 200	2 200

spuštěný stožár	se spuštěnou zvedací plošinou (b)		mm	2 250	2 250
	s držákem palety (b)		mm	2 200	2 200
Výška vozíku, zvednutý stožár	standardní		mm	2 200	2 200
	se spuštěnou zvedací plošinou (b)		mm	2 250	2 250
	s držákem palety (b)		mm	2 334	3 114

(a) s větší výškou stožáru h_1,

(b) s povinným ochranným krytem na konci vysokého zatížení držáku příslušenství

ŠÍŘKA ULIČKY PRO MODEL OPX-L 20 (SE ZVEDNUTÝMI NÁKLADOVÝMI RAMENY)						
délka vidlice mm	rozměry vertikálně zavěšené palety mm	délka nákladových ramen mm	x	W_a (c)	Ast (c)	stav zatížení šířky uličky Ast
1 295	-	1 207	1 782	3 271	4 289	2 palety 800 × 1 2

						00 po-dél-ně
1 29 5	165	1 13 7	1 61 7	3 27 1	4 35 0	2 pa-lety 800 × 1 2 00 po-dél-ně

(c) c se zásobníkem 54 nebo Li-ion + 114 mm

OPX-L 20 S datový list (VDI)

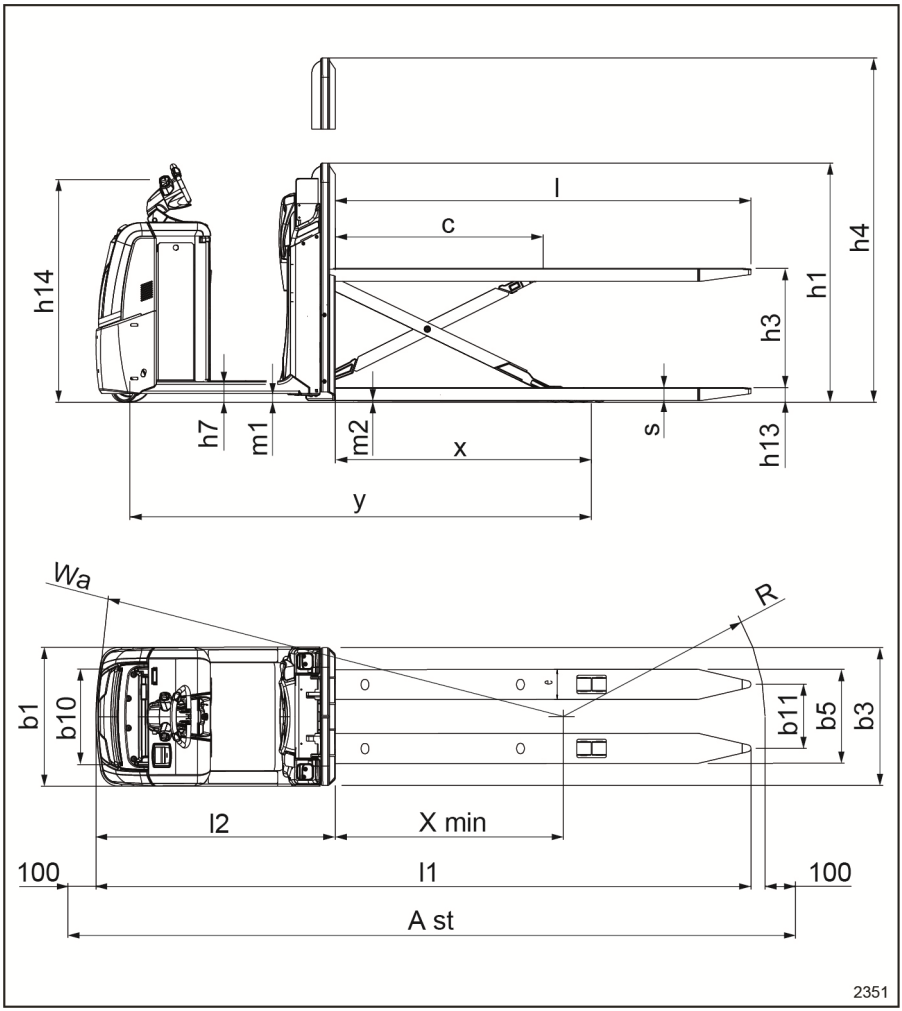

			OPX-L 20 S
1.3	Pohon		Elektrický
1.4	Typ obsluhy		Vestoje
1.5	Jmenovitá nosnost / jmenovité zatížení	Q (t)	2,0
1.6	Vzdálenost těžiště břemene	c (mm)	1 200

Datový list (VDI): OPX

			OPX-L 20 S
1.8	Vzdálenost břemena, od těžiště hnací nápravy k vidlici	x (mm)	1 474 / 1 310 (3)
1.9	Rozvor náprav	y (mm)	2 661 / 2 497 (3)(4)
2.1	Provozní hmotnost (včetně baterie)	kg	1 456
2.2	Zatížení nápravy s břemenem vpředu/vzadu	kg	1 140 / 2 316
2.3	Zatížení nápravy bez břemena vpředu/vzadu	kg	1 020 / 436
3.1	Pneumatiky		Polyuretanové
3.2	Rozměr předních pneumatik	mm	254 × 102
3.3	Rozměr zadních pneumatik	mm	85 × 80
3.4	Přídavná kola (rozměry)	mm	150 × 50
3.5	Kola, počet předních/zadních (x = poháněná kola)		1x – 1/4
3.6	Rozchod, přední	b_{10} (mm)	474
3.7	Rozchod, zadní	b_{11} (mm)	368
4.2	Výška, spuštěný stožár	h_1 (mm)	1 375 (5)
4.3	Volný zdvih	h_2 (mm)	-
4.4	Zdvih	h_3 (mm)	700
4.5	Výška, vysunutý stožár	h_4 (mm)	2 075 (5)
4.6	Iniciální zdvih	h_5 (mm)	-
4.8	Výška stání // Výška sedadla (min/max)	h_7 (mm)	130 (6)
4.9	Výška tažné tyče v poloze pro jízdu, min./max.	h_{14} (mm)	1 250 (7)
4.10	Výška ramen kola	h_8 (mm)	-
4.14	Výška stání, zvednutá se zvedací plošinou	h_{12} (mm)	1 197
4.15	Výška spuštěné vidlice	h_{13} (mm)	85
4.19	Celková délka	l_1 (mm)	3 764 (4)
4.20	Délka k čelu vidlice	l_2 (mm)	1 374 (4)
4.21	Celková šířka	b_1 (mm)	800
4.22	Rozměry vidlice	s/e/l (mm)	75/172/2 390
4.24	Šířka nosné desky vidlice	b_3 (mm)	792 (5)
4.25	Vzdálenost mezi rameny vidlice	b_5 (mm)	540
4.31	Světlá výška, s břemenem, pod stožárem	m_1 (mm)	18 (8)
4.32	Světlá výška ve středu rozvoru	m_2 (mm)	10/710 (3)
4.34	Šířka pracovní uličky u palety 800 × l_6 podélně zvednutá vidlice		4 036 (4)
4.34.1	Šířka pracovní uličky u palet 1000 × 1200 napříč zvednutá vidlice	Ast (mm)	-

			OPX-L 20 S
4.34.2	Šířka pracovní uličky u palet 800 × 1200 napříč zvednutá vidlice	Ast (mm)	-
4.35	Poloměr otáčení	W_a (mm)	2 838 / 2 675 (3)(4)
5.1	Rychlost jízdy s břemenem/bez břemena	km/h	9/12
5.1.1	Rychlost jízdy s břemenem/bez břemena, dozadu	km/h	8/11
5.2	Rychlost zdvihu s břemenem / bez břemena	m/s	0,095 / 0,176
5.3	Rychlost spouštění s břemenem / bez břemena	m/s	0,13 / 0,13
5.8	Max. stoupavost s břemenem / bez břemena	%	7 % / 12 % (2,7 %)(11)
5.9	Doba zrychlení, s břemenem/bez břemena	s	6,8 / 5,4
5.10	Provozní brzda		Elektromagnetická
6.1	Hnací motor, jmenovitý výkon S2 = 60 min	kW	3
6.2	Motor zdvihu, výkon při S3	kW	2,2 / 5 %
6.3	Baterie podle normy DIN 43531/35/36, A, B, C, ne		č.
6.4	Napětí baterie / jmenovitá kapacita K_5	V/Ah	24 / 345 – 465
6.5	Hmotnost baterie ± 5 %	kg	402
6.6	Spotřeba energie podle normy DIN EN 16796	kWh/h	0,39
6.6.2	Ekvivalentní emise CO_2	kg/h	0,2
8.1	Ovládání pohonu		Ovládání klimatizace
10.7	Hladina zvuku v úrovni ucha řidiče	dB (A)	< 70

(1) s držákem pro vertikální zavěšení palet 1 365 / 765 mm

(2) s délkou vidlice 2 390 mm / x = 1 615 mm / verze s tažnou tyčí; pro rozměr ostatních vidlic viz tabulka níže

(3) se zvednutými nosnými rameny nebo vidlicí

(4) se zásobníkem 54 nebo Li-ion + 114 mm

(5) s povinnou ochrannou mříží nákladu (1 290 mm od vidlice k horní části pro model OPX-L 20 S a OPX-L 12; 1 575 mm pro OPX-L16)

(6) s volitelnou možností zvedací plošiny h_7 +30 mm; h_{14} +87 mm

(7) s volitelnou možností zvedací plošiny +87 mm; s volitelnou možností nastavení řídicí páky, rozsah nastavení h_{14} = +89 mm ¸ -19 mm

(8) minimální světlá výška pod podvozkem s povinným chráničem nohou

(9) na svahu se zaoblenými hranami se zvednutou vidlicí / rameny, je-li to možné

(10) pro geometrický limit na svahu se zaoblenými hranami viz tabulka níže

(11) v držáku: minimální geometrický limit na svahu s nezaoblenými hranami bez chrániče nohou nebo s chráničem nohou (pokud se liší); vzhledem k výrobním a montážním tolerancím se doporučuje předvídat pokles nominálních hodnot nejméně o 1 %

(12) s 1 000 kg na stožáru a 1 000 kg na iniciálním zdvihu při maximální výšce iniciálního zdvihu

OPX-L 12 datový list (VDI)

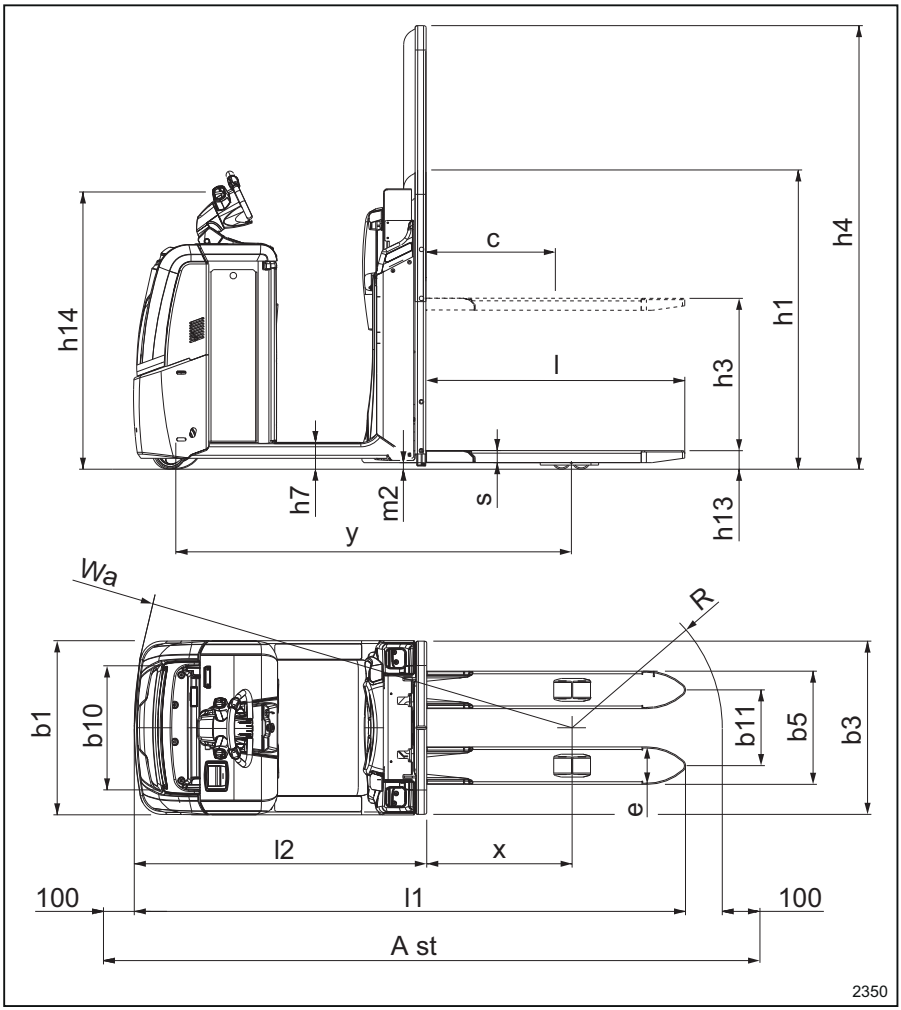

			OPX-L 12
1.3	Pohon		Elektrický
1.4	Typ obsluhy		Vestoje
1.5	Jmenovitá nosnost / jmenovité zatížení	Q (t)	1.2
1.6	Vzdálenost těžiště břemene	c (mm)	600

Datový list (VDI): OPX

			OPX-L 12
1.8	Vzdálenost břemena, od těžiště hnací nápravy k vidlici	x (mm)	670
1.9	Rozvor náprav	y (mm)	1 823 (4)
2.1	Provozní hmotnost (včetně baterie)	kg	1 308
2.2	Zatížení nápravy s břemenem vpředu/vzadu	kg	920 / 1 588
2.3	Zatížení nápravy bez břemena vpředu/vzadu	kg	875 / 433
3.1	Pneumatiky		Polyuretanové
3.2	Rozměr předních pneumatik	mm	254 × 102
3.3	Rozměr zadních pneumatik	mm	85 × 60
3.4	Přídavná kola (rozměry)	mm	150 × 50
3.5	Kola, počet předních/zadních (x = poháněná kola)		1x – 1/4
3.6	Rozchod, přední	b_{10} (mm)	474
3.7	Rozchod, zadní	b_{11} (mm)	(348) 388
4.2	Výška, spuštěný stožár	h_1 (mm)	1 375 (5)
4.3	Volný zdvih	h_2 (mm)	-
4.4	Zdvih	h_3 (mm)	700
4.5	Výška, vysunutý stožár	h_4 (mm)	2 075 (5)
4.6	Iniciální zdvih	h_5 (mm)	-
4.8	Výška stání // Výška sedadla (min/max)	h_7 (mm)	130 (6)
4.9	Výška tažné tyče v poloze pro jízdu, min./max.	h_{14} (mm)	1 250 (7)
4.10	Výška ramen kola	h_8 (mm)	-
4.14	Výška stání, zvednutá se zvedací plošinou	h_{12} (mm)	1 197
4.15	Výška spuštěné vidlice	h_{13} (mm)	86
4.19	Celková délka	l_1 (mm)	2 532 (4)
4.20	Délka k čelu vidlice	l_2 (mm)	1 342 (4)
4.21	Celková šířka	b_1 (mm)	800
4.22	Rozměry vidlice	s/e/l (mm)	55/172/1 190
4.24	Šířka nosné desky vidlice	b_3 (mm)	796 (5)
4.25	Vzdálenost mezi rameny vidlice	b_5 (mm)	(520) 560
4.31	Světlá výška, s břemenem, pod stožárem	m_1 (mm)	-
4.32	Světlá výška ve středu rozvoru	m_2 (mm)	30
4.34	Šířka pracovní uličky u palety 800 × l_6 podélně zvednutá vidlice		2 871 (4)
4.34.1	Šířka pracovní uličky u palet 1000 × 1200 napříč zvednutá vidlice	Ast (mm)	-

			OPX-L 12
4.34.2	Šířka pracovní uličky u palet 800 × 1200 napříč zvednutá vidlice	Ast (mm)	-
4.35	Poloměr otáčení	W_a (mm)	2 007 (4)
5.1	Rychlost jízdy s břemenem/bez břemena	km/h	9/12
5.1.1	Rychlost jízdy s břemenem/bez břemena, dozadu	km/h	8/11
5.2	Rychlost zdvihu s břemenem / bez břemena	m/s	0,135 / 0,218
5.3	Rychlost spouštění s břemenem / bez břemena	m/s	0,130 / 0,122
5.8	Max. stoupavost s břemenem / bez břemena	%	7,8 % / 15 % (6,2 %) (11)
5.9	Doba zrychlení, s břemenem/bez břemena	s	5,8/4,9
5.10	Provozní brzda		Elektromagnetická
6.1	Hnací motor, jmenovitý výkon S2 = 60 min	kW	3
6.2	Motor zdvihu, výkon při S3	kW	2,2 / 5 %
6.3	Baterie podle normy DIN 43531/35/36, A, B, C, ne		č.
6.4	Napětí baterie / jmenovitá kapacita K_5	V/Ah	24 / 345 – 465
6.5	Hmotnost baterie ± 5 %	kg	402
6.6	Spotřeba energie podle normy DIN EN 16796	kWh/h	0,30
6.6.2	Ekvivalentní emise CO_2	kg/h	0,2
8.1	Ovládání pohonu		Ovládání klimatizace
10.7	Hladina zvuku v úrovni ucha řidiče	dB (A)	< 70

(1) s držákem pro vertikální zavěšení palet 1 365 / 765 mm

(2) s délkou vidlice 2 390 mm / x = 1 615 mm / verze s tažnou tyčí; pro rozměr ostatních vidlic viz tabulka níže

(3) se zvednutými nosnými rameny nebo vidlicí

(4) se zásobníkem 54 nebo Li-ion + 114 mm

(5) s povinnou ochrannou mříží nákladu (1 290 mm od vidlice k horní části pro model OPX-L 20 S a OPX-L 12; 1 575 mm pro OPX-L16)

(6) s volitelnou možností zvedací plošiny h_7 +30 mm; h_{14} +87 mm

(7) s volitelnou možností zvedací plošiny +87 mm; s volitelnou možností nastavení řídicí páky, rozsah nastavení h_{14} = +89 mm ¸ -19 mm

(8) minimální světlá výška pod podvozkem s povinným chráničem nohou

(9) na svahu se zaoblenými hranami se zvednutou vidlicí / rameny, je-li to možné

(10) pro geometrický limit na svahu se zaoblenými hranami viz tabulka níže

(11) v držáku: minimální geometrický limit na svahu s nezaoblenými hranami bez chrániče nohou nebo s chráničem nohou (pokud se liší); vzhledem k výrobním a montážním tolerancím se doporučuje předvídat pokles nominálních hodnot nejméně o 1 %

(12) s 1 000 kg na stožáru a 1 000 kg na iniciálním zdvihu při maximální výšce iniciálního zdvihu

OPX-L 16 datový list (VDI)

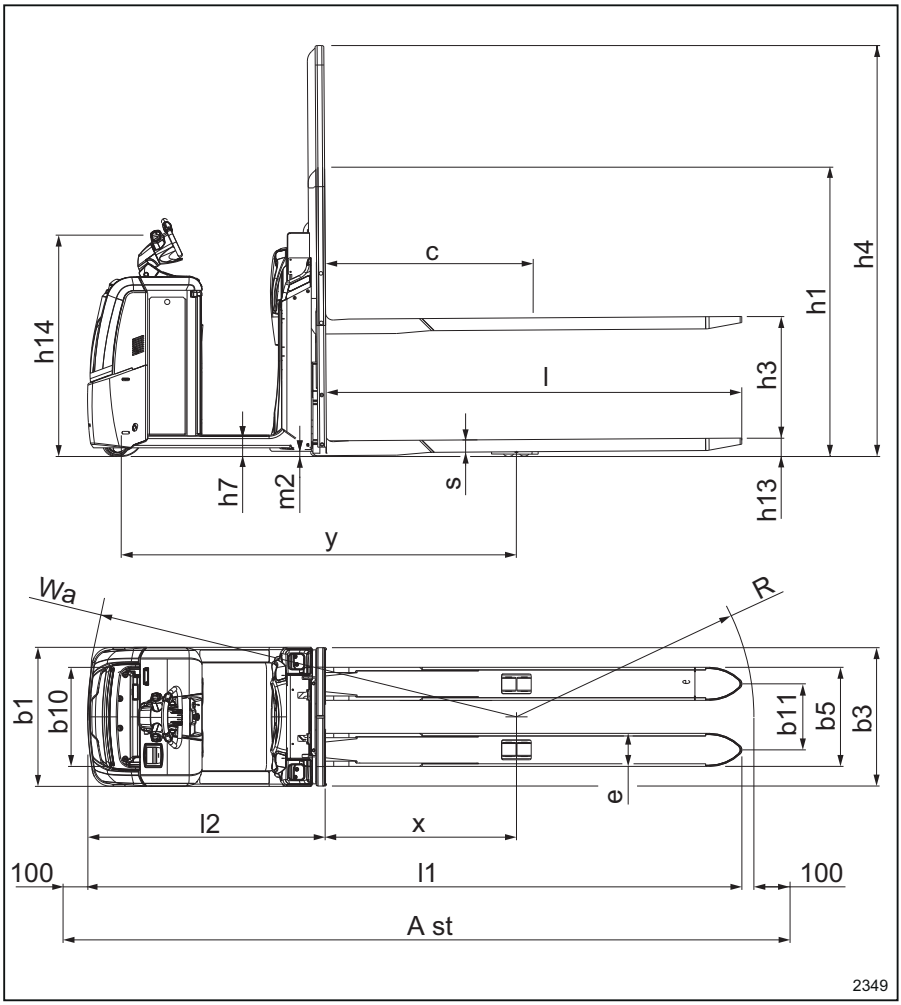

			OPX-L 16
1.3	Pohon		Elektrický
1.4	Typ obsluhy		Vestoje
1.5	Jmenovitá nosnost / jmenovité zatížení	Q (t)	1.6
1.6	Vzdálenost těžiště břemene	c (mm)	1 200

			OPX-L 16
1.8	Vzdálenost břemena, od těžiště hnací nápravy k vidlici	x (mm)	1 093
1.9	Rozvor náprav	y (mm)	2 279 (4)
2.1	Provozní hmotnost (včetně baterie)	kg	1 585
2.2	Zatížení nápravy s břemenem vpředu/vzadu	kg	944 / 2241
2.3	Zatížení nápravy bez břemena vpředu/vzadu	kg	1041 / 544
3.1	Pneumatiky		Polyuretanové
3.2	Rozměr předních pneumatik	mm	254 × 102
3.3	Rozměr zadních pneumatik	mm	85 × 80
3.4	Přídavná kola (rozměry)	mm	150 × 50
3.5	Kola, počet předních/zadních (x = poháněná kola)		1x – 1/4
3.6	Rozchod, přední	b_{10} (mm)	474
3.7	Rozchod, zadní	b_{11} (mm)	375
4.2	Výška, spuštěný stožár	h_1 (mm)	1 665 (5)
4.3	Volný zdvih	h_2 (mm)	-
4.4	Zdvih	h_3 (mm)	700
4.5	Výška, vysunutý stožár	h_4 (mm)	2 365 (5)
4.6	Iniciální zdvih	h_5 (mm)	-
4.8	Výška stání // Výška sedadla (min/max)	h_7 (mm)	130 (6)
4.9	Výška tažné tyče v poloze pro jízdu, min./max.	h_{14} (mm)	1 250 (7)
4.10	Výška ramen kola	h_8 (mm)	-
4.14	Výška stání, zvednutá se zvedací plošinou	h_{12} (mm)	1 197
4.15	Výška spuštěné vidlice	h_{13} (mm)	90
4.19	Celková délka	l_1 (mm)	3 763 (4)
4.20	Délka k čelu vidlice	l_2 (mm)	1 373 (4)
4.21	Celková šířka	b_1 (mm)	800
4.22	Rozměry vidlice	s/e/l (mm)	70 (85 max)/190/2 390
4.24	Šířka nosné desky vidlice	b_3 (mm)	796 (5)
4.25	Vzdálenost mezi rameny vidlice	b_5 (mm)	570
4.31	Světlá výška, s břemenem, pod stožárem	m_1 (mm)	-
4.32	Světlá výška ve středu rozvoru	m_2 (mm)	30
4.34	Šířka pracovní uličky u palety 800 × l_6 podélně zvednutá vidlice		4 026 (4)
4.34.1	Šířka pracovní uličky u palet 1000 × 1200 napříč zvednutá vidlice	Ast (mm)	-

			OPX-L 16
4.34.2	Šířka pracovní uličky u palet 800 × 1200 napříč zvednutá vidlice	Ast (mm)	-
4.35	Poloměr otáčení	W_a (mm)	2 459 (4)
5.1	Rychlost jízdy s břemenem/bez břemena	km/h	9/12
5.1.1	Rychlost jízdy s břemenem/bez břemena, dozadu	km/h	8/11
5.2	Rychlost zdvihu s břemenem / bez břemena	m/s	0,102/0,178
5.3	Rychlost spouštění s břemenem / bez břemena	m/s	0,123/0,123
5.8	Max. stoupavost s břemenem / bez břemena	%	6,0 % / 15 % (5,0 %) (11)
5.9	Doba zrychlení, s břemenem/bez břemena	s	6,4/5,3
5.10	Provozní brzda		Elektromagnetická
6.1	Hnací motor, jmenovitý výkon S2 = 60 min	kW	3
6.2	Motor zdvihu, výkon při S3	kW	2,2 / 5 %
6.3	Baterie podle normy DIN 43531/35/36, A, B, C, ne		č.
6.4	Napětí baterie / jmenovitá kapacita K_5	V/Ah	24 / 345 – 465
6.5	Hmotnost baterie ± 5 %	kg	402
6.6	Spotřeba energie podle normy DIN EN 16796	kWh/h	0,52
6.6.2	Ekvivalentní emise CO_2	kg/h	0,3
8.1	Ovládání pohonu		Ovládání klimatizace
10.7	Hladina zvuku v úrovni ucha řidiče	dB (A)	< 70

(1) s držákem pro vertikální zavěšení palet 1 365 / 765 mm

(2) s délkou vidlice 2 390 mm / x = 1 615 mm / verze s tažnou tyčí; pro rozměr ostatních vidlic viz tabulka níže

(3) se zvednutými nosnými rameny nebo vidlicí

(4) se zásobníkem 54 nebo Li-ion + 114 mm

(5) s povinnou ochrannou mříží nákladu (1 290 mm od vidlice k horní části pro model OPX-L 20 S a OPX-L 12; 1 575 mm pro OPX-L16)

(6) s volitelnou možností zvedací plošiny h_7 +30 mm; h_{14} +87 mm

(7) s volitelnou možností zvedací plošiny +87 mm; s volitelnou možností nastavení řídicí páky, rozsah nastavení h_{14} = +89 mm ¸ -19 mm

(8) minimální světlá výška pod podvozkem s povinným chráničem nohou

(9) na svahu se zaoblenými hranami se zvednutou vidlicí / rameny, je-li to možné

(10) pro geometrický limit na svahu se zaoblenými hranami viz tabulka níže

(11) v držáku: minimální geometrický limit na svahu s nezaoblenými hranami bez chrániče nohou nebo s chráničem nohou (pokud se liší); vzhledem k výrobním a montážním tolerancím se doporučuje předvídat pokles nominálních hodnot nejméně o 1 %

(12) s 1 000 kg na stožáru a 1 000 kg na iniciálním zdvihu při maximální výšce iniciálního zdvihu

Datový list (VDI) : LTX

LTX 50 datový list (VDI)

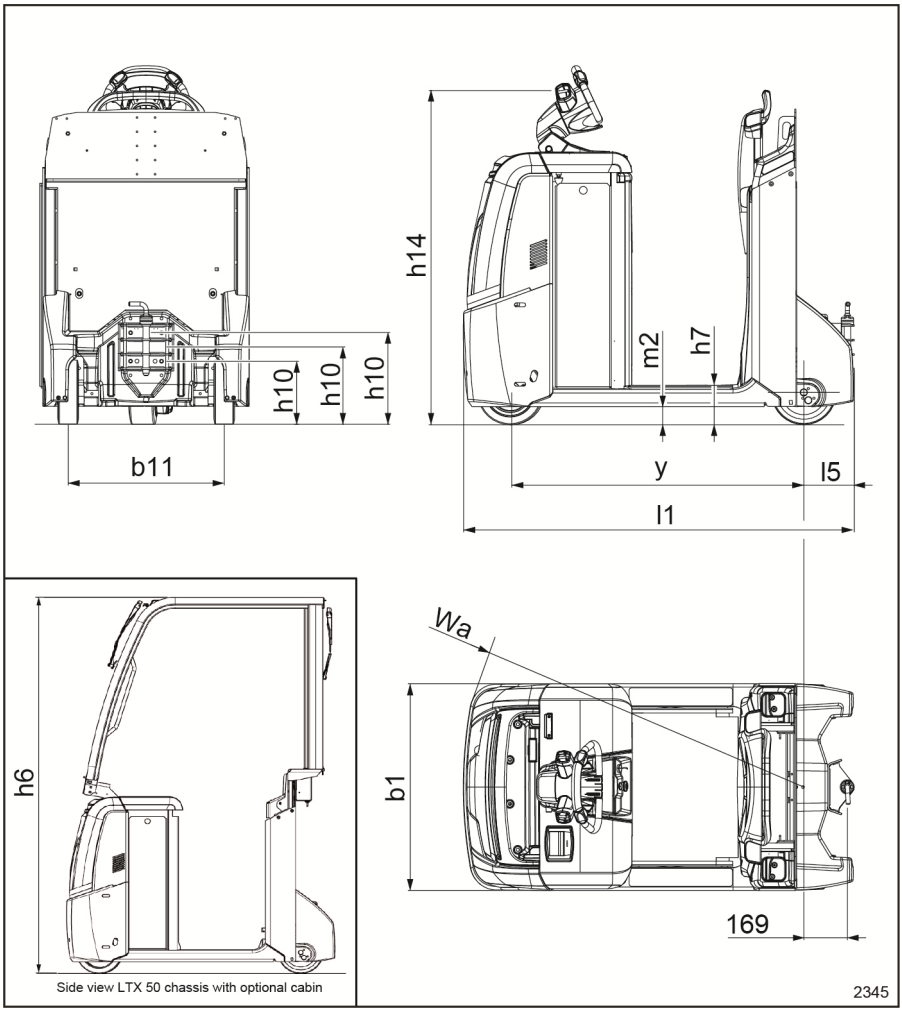

1.2	**Typové označení výrobce**		**LTX 50**
1.3	Pohon		Elektrický
1.4	Typ obsluhy		Vestoje

Datový list (VDI) : LTX

1.2	Typové označení výrobce		LTX 50
1.5	Jmenovitá nosnost / jmenovité zatížení	Q (t)	5.0
1.7	Jmenovitá tažná síla	F (N)	1 000
1.9	Rozvor náprav	y (mm)	1 133 (2)(3)
2.1	Provozní hmotnost (včetně baterie)	kg	1 223
2.2	Zatížení nápravy s břemenem vpředu/vzadu	kg	-
2.3	Zatížení nápravy bez břemena vpředu/vzadu	kg	607 / 616
3.1	Pneumatiky		Pryžové
3.2	Rozměr předních pneumatik	mm	254 × 102
3.3	Rozměr zadních pneumatik	mm	250 × 85
3.4	Přídavná kola (rozměry)	mm	- (3)
3.5	Kola, počet předních/zadních (x = poháněná kola)		1x / 2 (3)
3.6	Rozchod, přední	b_{10} (mm)	- (3)
3.7	Rozchod, zadní	b_{11} (mm)	604
4.7	Výška ochranného krytu (kabina)	h_6 (mm)	2 245 (3) (5)
4.8	Výška stání // Výška sedadla (min/max)	h_7 (mm)	150 (3)// 905 / 1 094
4.9	Výška tažné tyče v poloze pro jízdu, min./max.	h_{14} (mm)	1 270 (3) (6)
4.12	Výška spojky	h_{10} [mm]	190 / 245 / 300 / 355 / 410
4.13	Výška nakládání, bez nákladu	h_{11} (mm)	-
4.16	Délka nakládací plošiny	l_3 (mm)	-
4.17	Převis	l_5 (mm)	195
4.18	Šířka nakládací plošiny	b_9 (mm)	-
4.19	Celková délka	l_1 (mm)	1 512 (2)
4.21	Celková šířka	b_1 (mm)	800
4.32	Světlá výška ve středu rozvoru	m_2 (mm)	70 (3)
4.35	Poloměr otáčení	W_a (mm)	1 480 (2)(3)
5.1	Rychlost jízdy s břemenem/bez břemena	km/h	8/14
5.1.1	Rychlost jízdy s břemenem/bez břemena, dozadu	km/h	6/6
5.5	Tažná síla, s břemenem/bez břemena S2 = 60 min	N	1 000
5.6	Max. tažná síla, s břemenem/bez břemena S2 = 5 min	N	3 400 (7)
5.8	Max. stoupavost s břemenem / bez břemena	%	viz schéma
5.9	Doba zrychlení, s břemenem/bez břemena	s	7,1/5,1
5.10	Provozní brzda		Elektromagnetická
6.1	Hnací motor, jmenovitý výkon S2 = 60 min	kW	3

1.2	Typové označení výrobce		LTX 50
6.3	Baterie podle normy DIN 43531/35/36, A, B, C, ne		č.
6.4	Napětí baterie / jmenovitá kapacita K_5	V/Ah	24 / 345 – 465
6.5	Hmotnost baterie ± 5 %	kg	402
6.6	Spotřeba energie podle normy DIN EN 16796	kWh/h	1,40
6.6.2	Ekvivalentní emise CO_2	kg/h	0,8
6.7	Výstupní obrat	t/h	475
6.8	Účinnost obratu podle cyklu VDI 2198	kWh/h	123
8.1	Ovládání pohonu		Ovládání klimatizace
10.7	Hladina zvuku v úrovni ucha řidiče	dB (A)	< 70

(1) Při kombinovaném použití; viz tabulka nosnosti dopravního prostředku

(2) se zásobníkem 54 nebo Li-ion + 114 mm

(3) se světlou výškou m_2 = 100 mm: dvě další kola 100 × 40, b_{10}= 580 mm, y = 1 150 mm (se zásobníkem 54 nebo Li-ion + 114 mm), h_6 = 2 275 mm, h_7 = 180 mm, h_{14} = 1 300 mm, W_a = 1 497 mm (se zásobníkem 54 nebo Li-ion + 114 mm)

(4) Poznámka: poznámka vyhrazena pro hodnoty provozní hmotnosti modelů LTX 20 a LTX-T 04 ve webovém datovém listu: viz list s poznámkami k modelu LTX VDI 07-19 v tomto souboru

(5) doplňkové vybavení

(6) s možností nastavení řídicí páky, rozsah nastavení h_{14} = +89 mm¸ -19 mm

(7) s olověnou baterií; s lithium-iontovou baterií = 1 750 N

(8) se zatížením 0,6 t na vozíku – zatížením 0,6 t na vozíku + tažným zatížením +2 t – tažným zatížením 5 t

LTX -T06 datový list (VDI)

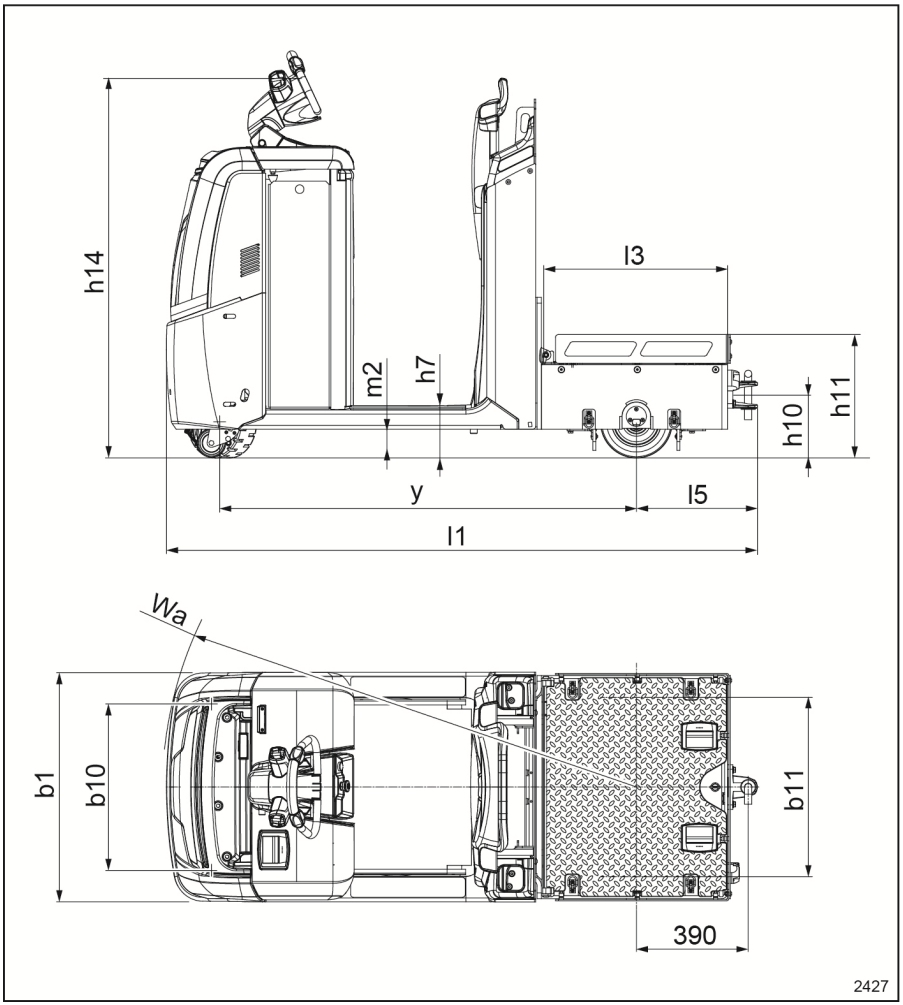

1.2	**Typové označení výrobce**		**LTX-T 06**
1.3	Pohon		Elektrický
1.4	Typ obsluhy		Vestoje
1.5	Jmenovitá nosnost / jmenovité zatížení	Q (t)	5,0 (tažení) / 0,6 (max. na vozíku) (1)

1.2	Typové označení výrobce		LTX-T 06
1.7	Jmenovitá tažná síla	F (N)	1 000
1.9	Rozvor náprav	y (mm)	1 453 (2)
2.1	Provozní hmotnost (včetně baterie)	kg	1 207
2.2	Zatížení nápravy s břemenem vpředu/vzadu	kg	707 / 1100
2.3	Zatížení nápravy bez břemena vpředu/vzadu	kg	715 / 492
3.1	Pneumatiky		Pryžové
3.2	Rozměr předních pneumatik	mm	254 × 102
3.3	Rozměr zadních pneumatik	mm	250 × 85
3.4	Přídavná kola (rozměry)	mm	100 × 40
3.5	Kola, počet předních/zadních (x = poháněná kola)		1x -2 / 2
3.6	Rozchod, přední	b_{10} (mm)	580
3.7	Rozchod, zadní	b_{11} (mm)	620
4.7	Výška ochranného krytu (kabina)	h_6 (mm)	2 275 (5)
4.8	Výška stání // Výška sedadla (min/max)	h_7 (mm)	180 / 935 / 1 124
4.9	Výška tažné tyče v poloze pro jízdu, min./max.	h_{14} (mm)	1 300 (6)
4.12	Výška spojky	h_{10} [mm]	220
4.13	Výška nakládání, bez nákladu	h_{11} (mm)	430
4.16	Délka nakládací plošiny	l_3 (mm)	638
4.17	Převis	l_5 (mm)	422
4.18	Šířka nakládací plošiny	b_9 (mm)	765
4.19	Celková délka	l_1 (mm)	2 059 (2)
4.21	Celková šířka	b_1 (mm)	800
4.32	Světlá výška ve středu rozvoru	m_2 (mm)	100
4.35	Poloměr otáčení	W_a (mm)	1 640 (2)
5.1	Rychlost jízdy s břemenem/bez břemena	km/h	10 / 10
5.1.1	Rychlost jízdy s břemenem/bez břemena, dozadu	km/h	6/6
5.5	Tažná síla, s břemenem/bez břemena S2 = 60 min	N	1 000
5.6	Max. tažná síla, s břemenem/bez břemena S2 = 5 min	N	3 400 (7)
5.8	Max. stoupavost s břemenem / bez břemena	%	viz schéma
5.9	Doba zrychlení, s břemenem/bez břemena	s	5,2 – 5,9 – 6,6 (8) / 4,8
5.10	Provozní brzda		Elektromagnetická
6.1	Hnací motor, jmenovitý výkon S2 = 60 min	kW	3
6.3	Baterie podle normy DIN 43531/35/36, A, B, C, ne		č.

1.2	Typové označení výrobce		LTX-T 06
6.4	Napětí baterie / jmenovitá kapacita K_5	V/Ah	24 / 345 – 465
6.5	Hmotnost baterie ± 5 %	kg	402
6.6	Spotřeba energie podle normy DIN EN 16796	kWh/h	-
6.6.2	Ekvivalentní emise CO_2	kg/h	-
6.7	Výstupní obrat	t/h	410
6.8	Účinnost obratu podle cyklu VDI 2198	kWh/h	174
8.1	Ovládání pohonu		Ovládání klimatizace
10.7	Hladina zvuku v úrovni ucha řidiče	dB (A)	< 70

(1) Při kombinovaném použití; viz tabulka nosnosti dopravního prostředku

(2) se zásobníkem 54 nebo Li-ion + 114 mm

(3) se světlou výškou m_2 = 100 mm: dvě další kola 100 × 40, b_{10}= 580 mm, y = 1 150 mm (se zásobníkem 54 nebo Li-ion + 114 mm), h_6 = 2 275 mm, h_7 = 180 mm, h_{14} = 1 300 mm, W_a = 1 497 mm (se zásobníkem 54 nebo Li-ion + 114 mm)

(4) Poznámka: poznámka vyhrazena pro hodnoty provozní hmotnosti modelů LTX 20 a LTX-T 04 ve webovém datovém listu: viz list s poznámkami k modelu LTX VDI 07-19 v tomto souboru

(5) doplňkové vybavení

(6) s možností nastavení řídicí páky, rozsah nastavení h_{14} = +89 mm¸ -19 mm

(7) s olověnou baterií; s lithium-iontovou baterií = 1 750 N

(8) se zatížením 0,6 t na vozíku – zatížením 0,6 t na vozíku + tažným zatížením +2 t – tažným zatížením 5 t

LTX-FF datový list (VDI)

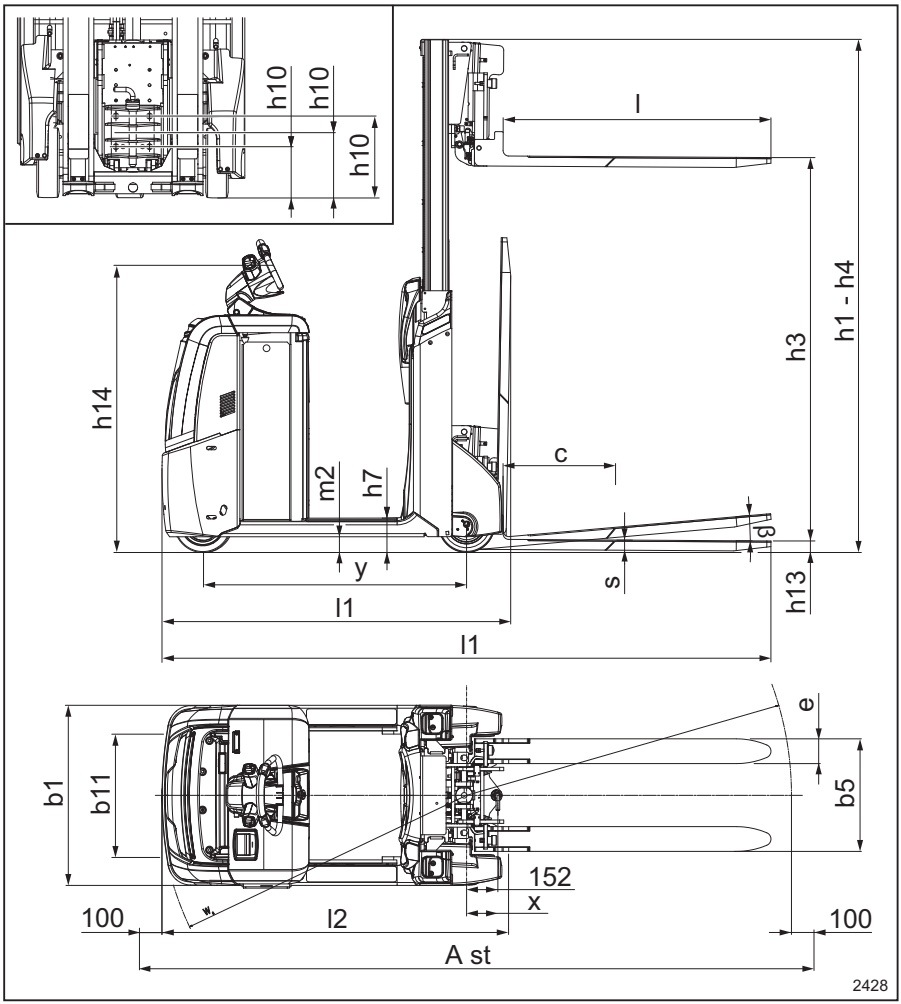

1.2	Typové označení výrobce			**LTX-FF 05**	**LTX-FF 10**
1.3	Pohon			Elektrický	Elektrický
1.4	Typ obsluhy			Vestoje	Vestoje
1.5	Jmenovitá nosnost / jmenovité zatížení	Q	t	0,5	1,0

1.5.1	Náklad přívěsu	Q	t	5,0	5,0
1.6	Vzdálenost těžiště břemene	c	mm	(400) 500 (600)	(400) 500 (600)
1.7	Tažná síla	F	N	1 000	1 000
1.8	Vzdálenost břemena, od středu hnací nápravy k vidlici	x	mm	165 (1)	165 (1)
1.9	Rozvor náprav	y	mm	1 168	1282
2.1	Provozní hmotnost (vč. baterie)		kg	1 565	1 677
2.2	Zatížení nápravy s břemenem vpředu/vzadu		kg	527 / 1 538	417 / 2 260
2.3	Zatížení nápravy bez břemena vpředu/vzadu		kg	833/732	907/770
3.1	Pneumatiky			Polyuretanové	Polyuretanové
3.2	Rozměr předních pneumatik		mm	254 × 102	254 × 102
3.3	Rozměr zadních pneumatik		mm	250 × 80	250 × 80
3.4	Přídavná kola (rozměry)		mm	-	-
3.5	Kola, počet předních/zadních (x = poháněná kola)			1x / 2	1x / 2
3.6	Rozchod, přední	b_{10}	mm	-	-
3.7	Rozchod zadních kol	b_{11}	mm	604	604
4.1	Náklon nosné desky vidlice dopředu/dozadu	a/b	°	0/5	0/5
4.2	Výška spuštěný stožár	h_1	mm	1776	1776
4.3	Volný zdvih	h_2	mm	-	-
4.4	Zdvih	h_3	mm	1 204	1 204
4.5	Výška vysunutý stožár	h_4	mm	1776	1776
4.8	Výška stojanu / výška sedadla min./max.	h_7	mm	150 // 905/1 094	150 // 905/1 094
4.9	Výška tažné tyče v poloze při pojezdu min./max.	h_{14}	mm	1270	1270
4.12	Výška spojky	h_{10}	mm	245/300/355 (520 max) (2)	245/300/355 (520 max) (2)
4.15	Výška vidlice spuštěná	h_{13}	mm	55	55
4.17	Převis	l_5	mm	192	192
4.19	Celková délka	l_1	mm	1 544 (3) / 2 504 (4)	1 695 (3) / 2 655 (4)
4.20	Délka k čelu vidlice	l_2	mm	1 514 (1)	1 665 (1)
4.21	Celková šířka	b_1	mm	800	800

4.22	Rozměry vidlice	s/e/l	mm	45/110/(790) / 990 / (1190)	45/110(790) // 990 // (1190)
4.24	Šířka nosné desky vidlice	b_3	mm	500	500
4.25	Vzdálenost mezi rameny vidlice	b_5	mm	500	500
4.31	Světlá výška, s břemenem, pod stožárem	m_1	mm	70	70
4.32	Světlá výška ve středu rozvoru	m_2	mm	70	70
4.34	Šířka pracovní uličky u palet 800 × 1 200 napříč	A_{st}	mm	3 124	3 291
4.34 .1	Šířka pracovní uličky u palet 1 000 × 1 200 napříč	A_{st}	mm	3 268	3 433
4.34 .2	Šířka pracovní uličky u palet 800 × 1200 podélně	A_{st}	mm	3 311	3 470
4.35	Poloměr otáčení	W_a	mm	1 516	1 653
5.1	Rychlost jízdy s břemenem/bez břemene		km/h	7,5/13	7,5/13
5.1. 1	Rychlost jízdy, s břemenem/bez břemene		km/h	4/4	4/4
5.2	Rychlost zdvihu s břemenem/bez břemene		m/s	0,17/0,23	0,12/0,23
5.3	Rychlost spouštění s břemenem/bez břemene		m/s	0,28/0,26	0,23/0,26
5.5	Tažná síla, s břemenem/bez břemena S2 = 60 min		N	1 000	1 000
5.6	Max. tažná síla, s břemenem/bez břemena S2 = 5 min		N	3 400 (5)	3 400 (5)
5.8	Max. stoupavost s břemenem/bez břemene		%	11 % / 15 % (6)	6,5 % / 15 % (6)
5.9	Doba zrychlení s břemenem/bez břemene		s	5,9/5,0	6,0/5,0
5.10	Provozní brzda			Elektromagnetic-ká	Elektromagne-tická
6.1	Hnací motor, jmenovitý výkon S2 = 60 min		kW	3	3
6.2	Motor zdvihu, výkon při S3		kW	2,2 / 5 %	2,2 / 5 %
6.3	Baterie podle normy DIN 43531/35/36, A, B, C, ne			č.	č.
6.4	Napětí baterie / jmenovitá kapa-cita K_5		V/Ah	24 / 345 – 465	24/560 – 620
6.5	Hmotnost baterie ±5 %		kg	402	515
6.6	Spotřeba energie podle normy DIN EN 16796		kWh/h		

6.6.2	Ekvivalentní emise CO_2		kg/h		
6.7	Výstupní obrat podle cyklu VDI 2198		t/h	-	43 (7)
6.8	Účinnost obratu podle cyklu VDI 2198		t/kWh/h	-	38 (7)
8.1	Ovládání pohonu			Ovládání klimatizace	Ovládání klimatizace
10.7	Hladina zvuku v úrovni ucha řidiče		dB (A)	< 70	< 70

- (1) se všemi spojkami, kromě spojky Rockinger a jednoúrovňové spojky s automatickým zámkem, které vyčnívají 26 mm / 58 mm z otevřeného tvaru vidlice
- (2) s třípolohovým připojením přívěsu
- (3) -4 mm s délkou vidlice l = 790 mm; +4 mm s délkou vidlice l = 1 190 mm; model LTX-FF 10 je standardně vybaven ocelovou ochranou před kolizí na straně pohonu
- (4) -200 mm s délkou vidlice l = 790 mm; +200 mm s délkou vidlice l = 1 190 mm
- (5) s olověnou baterií; s lithium-iontovou baterií = 1 750 N
- (6) pro použití jako stohovač; pro použití jako tahač, viz schéma
- (7) režim stohovacího vozíku

LTX-FF 05 / LTX-FF 10 MAST						
Typ stožáru					Jednoduchý	Jednoduchý
Výška stožáru, spuštěný			h_1	mm	1776	2 326
Volný zdvih			h_2	mm	1 204	1 754
Výška zdvihu			h_3	mm	1 204	1 754
Výška stožáru, zvednutý stožár			h_4	mm	1776	2 326
Zbytková kapacita při jmenovité výšce	LTX-FF 05	c=400 mm	Qres	kg	500	500
		c=500 mm	Q_{res}	kg	500	500
		c=600 mm (a)	Q_{res}	kg	450	450
	LTX-FF 10	c=400 mm	Q_{res}	kg	1 000	1 000
		c=500 mm	Q_{res}	kg	1 000	1 000
		c=600 mm (a)	Q_{res}	kg	830	830

vzdálenost od středu břemena není povolena s délkou vidlice L=790 mm

Výkonový diagram pro model LTX50 / LTX-T06 / LTX-FF

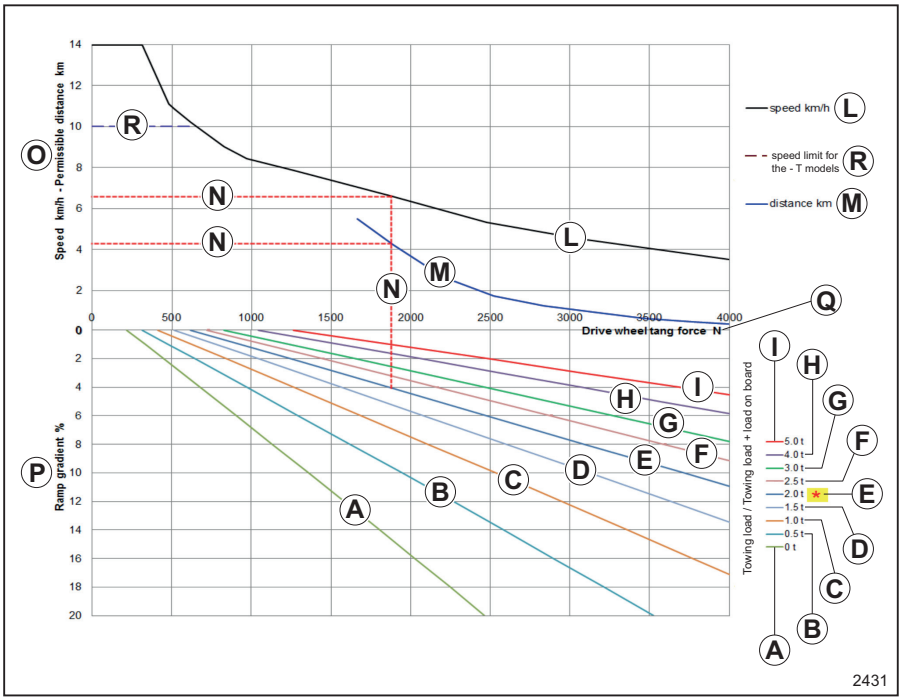

Tažné zatížení / tažné zatížení + břemeno na vozíku:

- **A** = 0 t
- **B** = 0,5 t
- **C** = 1t
- **D** = 1,5 t
- **E** = 2 t (maximální hmotnost přívěsu pro modely LTX-T v kombinaci s břemenem až do 600 kg na vozíku)
- **F** = 2,5 t
- **G** = 3 t
- **H** = 4 t
- **I** = 5 t
- **L** = rychlost (km/h)
- **M** = vzdálenost (km)
- **N** = viz příklad níže
- **O** = rychlost v km/h – přípustná vzdálenost (km)

Datový list (VDI) : LTX

- **P** = sklon rampy (%)
- **Q** = síla hnacího kola (N)
- **R**= omezovač rychlosti pro modely LTX-T

Příklad na obrázku je varianta **N**:

- Tahač s tažným zatížením --> 2 t
- Použití na rampě -- > 4 %
- Maximální možná rychlost jízdy 4 % --> 6,6 km/h
- Délka rampy -- > 4,40 km

Datový list (VDI): OXV

OXV 07 datový list (VDI)

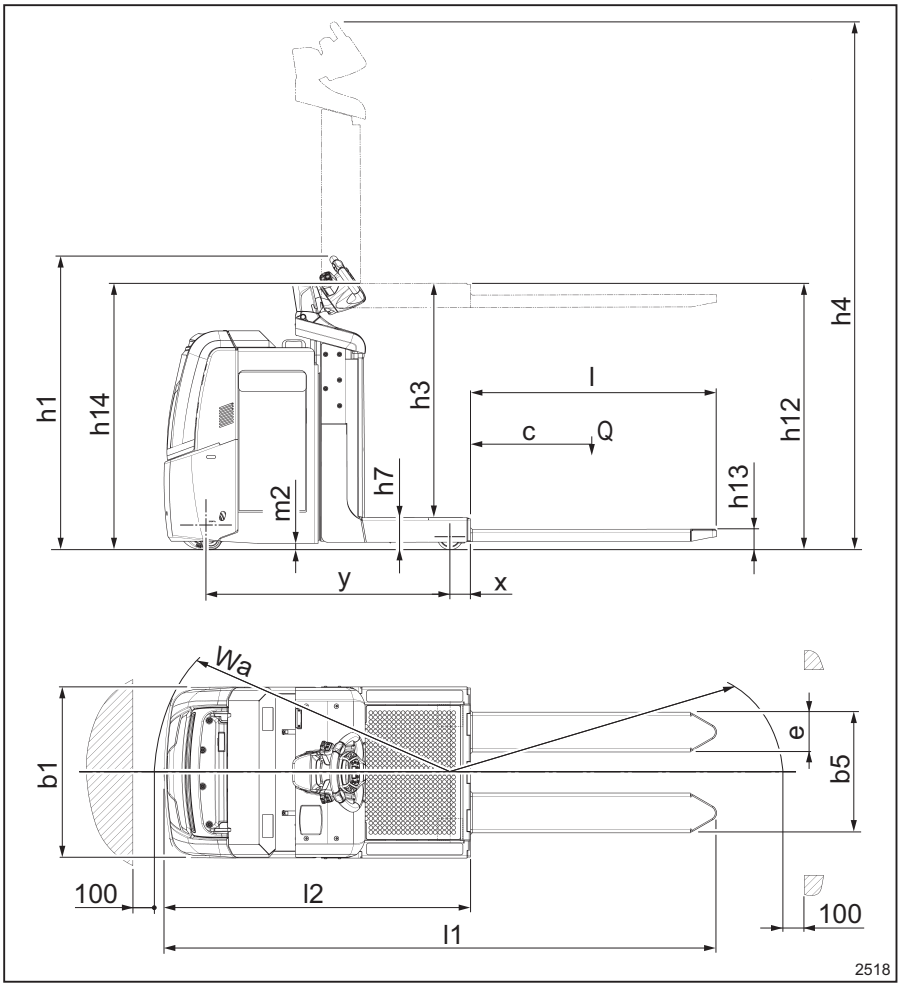

			OXV 07
1.3	Pohon		Elektrický
1.4	Typ obsluhy		Vestoje
1.5	Jmenovitá nosnost / jmenovité zatížení	Q (t)	0,7

Datový list (VDI): OXV

			OXV 07
1.6	Vzdálenost těžiště břemene	c (mm)	500
1.8	Vzdálenost břemena, od těžiště hnací nápravy k vidlici	x (mm)	97
1.9	Rozvor náprav	y (mm)	1 152
2.1	Provozní hmotnost (včetně baterie)	kg	1 264
2.2	Zatížení nápravy s břemenem vpředu/ vzadu	kg	390 / 1 574
2.3	Zatížení nápravy bez břemena vpředu/ vzadu	kg	766 / 498
3.1	Pneumatiky		Polyuretanové
3.2	Rozměr předních pneumatik	mm	230 × 90
3.3	Rozměr zadních pneumatik	mm	120 × 50
3.4	Přídavná kola (rozměry)	mm	100 × 40
3.5	Kola, počet předních/zadních kol (x = poháněná kola)		1x – 2/4
3.6	Rozchod, přední	b_{10} (mm)	552
3.7	Rozchod, zadní	b_{11} (mm)	534
4.2	Výška, spuštěný stožár	h_1 (mm)	1 373
4.4	Zdvih	h_3 (mm)	1 050
4.5	Výška, vysunutý stožár	h_4 (mm)	2 423
4.8	Výška stání	h_7 (mm)	145
4.9	Výška tažné tyče v poloze pro jízdu, min./ max.	h_{14} (mm)	1 258
4.10	Výška ramen kola	h_8 (mm)	80
4,11	Přídavný zvedák	h_9 (mm)	-
4.14	Výška stání, zvednutá	h_{12} (mm)	1 195
4.15	Výška spuštěné vidlice	h_{13} (mm)	95
4.19	Celková délka	l_1 (mm)	2 582
4.20	Délka k čelu vidlice	l_2 (mm)	1 432
4.21	Celková šířka	b_1 (mm)	800
4.22	Rozměry vidlice	s/e/ l (mm)	57 / 186 / 1 150
4.24	Šířka nosné desky vidlice	b_3 (mm)	-
4.25	Vzdálenost mezi rameny vidlice	b_5 (mm)	564
4.26	Vzdálenost mezi rameny kol	b_4 (mm)	-
4.32	Světlá výška ve středu rozvoru	m_2 (mm)	30
4.34	Šířka pracovní uličky u palety 800 × 1200 podélně	Ast (mm)	2 902

			OXV 07
4.34.1	Šířka pracovní uličky u palet 1000 × 1200 napříč	Ast (mm)	2806
4.35	Poloměr otáčení	W_a (mm)	1 345
5.1	Rychlost jízdy s břemenem/bez břemena	km/h	9/10 (2)
5.1.1	Rychlost jízdy s břemenem/bez břemena, dozadu	km/h	8/8 (2)
5.2	Rychlost zdvihu s břemenem / bez břemena	m/s	0,16 / 0,23
5.3	Rychlost spouštění s břemenem / bez břemena	m/s	0,34/0,26
5.8	Max. stoupavost s břemenem / bez břemena	%	5 % / 10 % (4)
5.9	Doba zrychlení, s břemenem/bez břemena	s	5,7 / 5,2
5.10	Provozní brzda		Elektromagnetická
6.1	Hnací motor, jmenovitý výkon S2 = 60 min	kW	2.3
6.2	Motor zdvihu, výkon při S3	kW	2,2 / 6 %
6.3	Baterie podle normy DIN 43531/35/36, A, B, C, ne		č.
6.4	Napětí baterie / jmenovitá kapacita K_5	V/Ah	24 /345 – 375
6.5	Hmotnost baterie ± 5 %	kg	295
6.6	Spotřeba energie podle normy DIN EN 16796	kWh/h	0,44
6.6.2	Ekvivalentní emise CO_2	kg/h	0,2
8.1	Ovládání pohonu		Ovládání klimatizace
10.7	Hladina zvuku v úrovni ucha řidiče	dB (A)	< 70

(1) se standardní nastavitelnou vidlicí; pro plošinu s pevnou vidlicí h_{13} = 65 mm; s/e/l = 60/180/1 150 mm; b_3 = 700 mm; b_5 = 560 mm

(2) až do výšky plošiny 300 mm od země

(3) v závorkách: (rychlost vidlice)

(4) na svahu se zaoblenými hranami; geometrický limit na svahu s nezaoblenými hranami je 7 %

Zbytková kapacita při maximální výšce			vzdálenost těžiště břemene c		$h_{13}+h_3+h_9$ mm
			mm	mm	
			500	600	-
OXV 07	Q_{res}	kg	700	600	1 145

OXV 08 datový list (VDI)

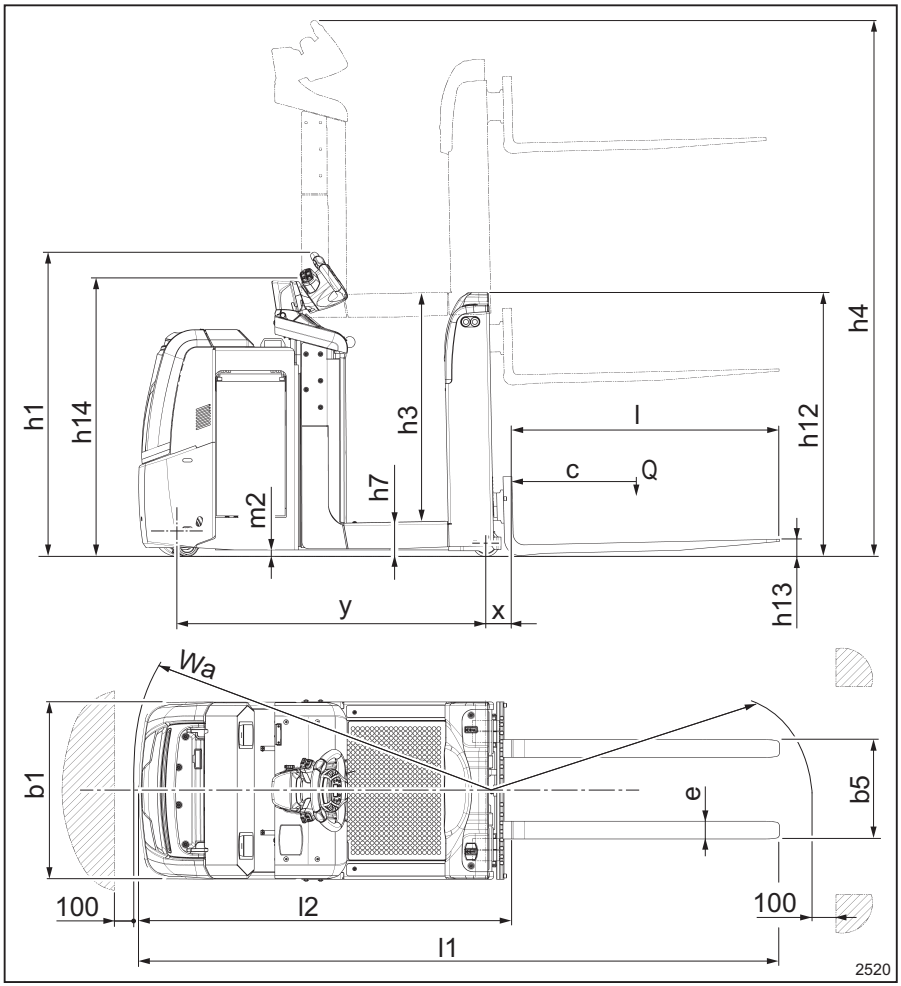

			OXV 08
1.3	Pohon		Elektrický
1.4	Typ obsluhy		Vestoje
1.5	Jmenovitá nosnost / jmenovité zatížení	Q (t)	0,8
1.6	Vzdálenost těžiště břemene	c (mm)	500

			OXV 08
1.8	Vzdálenost břemena, od těžiště hnací nápravy k vidlici	x (mm)	121
1.9	Rozvor náprav	y (mm)	1 380
2.1	Provozní hmotnost (včetně baterie)	kg	1 576
2.2	Zatížení nápravy s břemenem vpředu/ vzadu	kg	512 / 1 864
2.3	Zatížení nápravy bez břemena vpředu/ vzadu	kg	892 / 684
3.1	Pneumatiky		Polyuretanové
3.2	Rozměr předních pneumatik	mm	230 × 90
3.3	Rozměr zadních pneumatik	mm	120 × 50
3.4	Přídavná kola (rozměry)	mm	100 × 40
3.5	Kola, počet předních/zadních kol (x = poháněná kola)		1x – 2/4
3.6	Rozchod, přední	b_{10} (mm)	552
3.7	Rozchod, zadní	b_{11} (mm)	534
4.2	Výška, spuštěný stožár	h_1 (mm)	1 373
4.4	Zdvih	h_3 (mm)	1 050
4.5	Výška, vysunutý stožár	h_4 (mm)	2 423
4.8	Výška stání	h_7 (mm)	145
4.9	Výška tažné tyče v poloze pro jízdu, min./ max.	h_{14} (mm)	1 258
4.10	Výška ramen kola	h_8 (mm)	80
4,11	Přídavný zvedák	h_9 (mm)	762
4.14	Výška stání, zvednutá	h_{12} (mm)	1 195
4.15	Výška spuštěné vidlice	h_{13} (mm)	55 (1)
4.19	Celková délka	l_1 (mm)	2 887
4.20	Délka k čelu vidlice	l_2 (mm)	1 687
4.21	Celková šířka	b_1 (mm)	800
4.22	Rozměry vidlice	s/e/ l (mm)	40 /80 / 1 200 (1)
4.24	Šířka nosné desky vidlice	b_3 (mm)	800 (1)
4.25	Vzdálenost mezi rameny vidlice	b_5 (mm)	205/733 (1)
4.26	Vzdálenost mezi rameny kol	b_4 (mm)	-
4.32	Světlá výška ve středu rozvoru	m_2 (mm)	30
4.34	Šířka pracovní uličky u palety 800 × 1200 podélně	Ast (mm)	3149
4.34.1	Šířka pracovní uličky u palet 1000 × 1200 napříč	Ast (mm)	3 139

Datový list (VDI): OXV

			OXV 08
4.35	Poloměr otáčení	W_a (mm)	1 569
5.1	Rychlost jízdy s břemenem/bez břemena	km/h	9/10 (2)
5.1.1	Rychlost jízdy s břemenem/bez břemena, dozadu	km/h	8/8 (2)
5.2	Rychlost zdvihu s břemenem / bez břemena	m/s	0,15/0,21 (0,15/0,22)[3]
5.3	Rychlost spouštění s břemenem / bez břemena	m/s	0,34/0,33 (0,30/0,13)[3]
5.8	Max. stoupavost s břemenem / bez břemena	%	7 % / 10 % (4)
5.9	Doba zrychlení, s břemenem/bez břemena	s	6,2/5,6
5.10	Provozní brzda		Elektromagnetická
6.1	Hnací motor, jmenovitý výkon S2 = 60 min	kW	2.3
6.2	Motor zdvihu, výkon při S3	kW	2,2 / 6 %
6.3	Baterie podle normy DIN 43531/35/36, A, B, C, ne		č.
6.4	Napětí baterie / jmenovitá kapacita K_5	V/Ah	24 / 400–500
6.5	Hmotnost baterie ± 5 %	kg	377
6.6	Spotřeba energie podle normy DIN EN 16796	kWh/h	0,44
6.6.2	Ekvivalentní emise CO_2	kg/h	0,2
8.1	Ovládání pohonu		Ovládání klimatizace
10.7	Hladina zvuku v úrovni ucha řidiče	dB (A)	< 70

(1) se standardní nastavitelnou vidlicí; pro plošinu s pevnou vidlicí h_{13} = 65 mm; s/e/l = 60/180/1 150 mm; b_3 = 700 mm; b_5 = 560 mm

(2) až do výšky plošiny 300 mm od země

(3) v závorkách: (rychlost vidlice)

(4) na svahu se zaoblenými hranami; geometrický limit na svahu s nezaoblenými hranami je 7 %

Zbytková kapacita při maximální výšce			vzdálenost těžiště břemene c		$h_{13}+h_3+h_9$ mm
			mm	mm	
			500	600	-
OXV 08	Q_{res}	kg	800	700	1 865 / 1 877 (a)

(a) pro volitelnou plošinu s pevnou vidlicí

OXV 10 datový list (VDI)

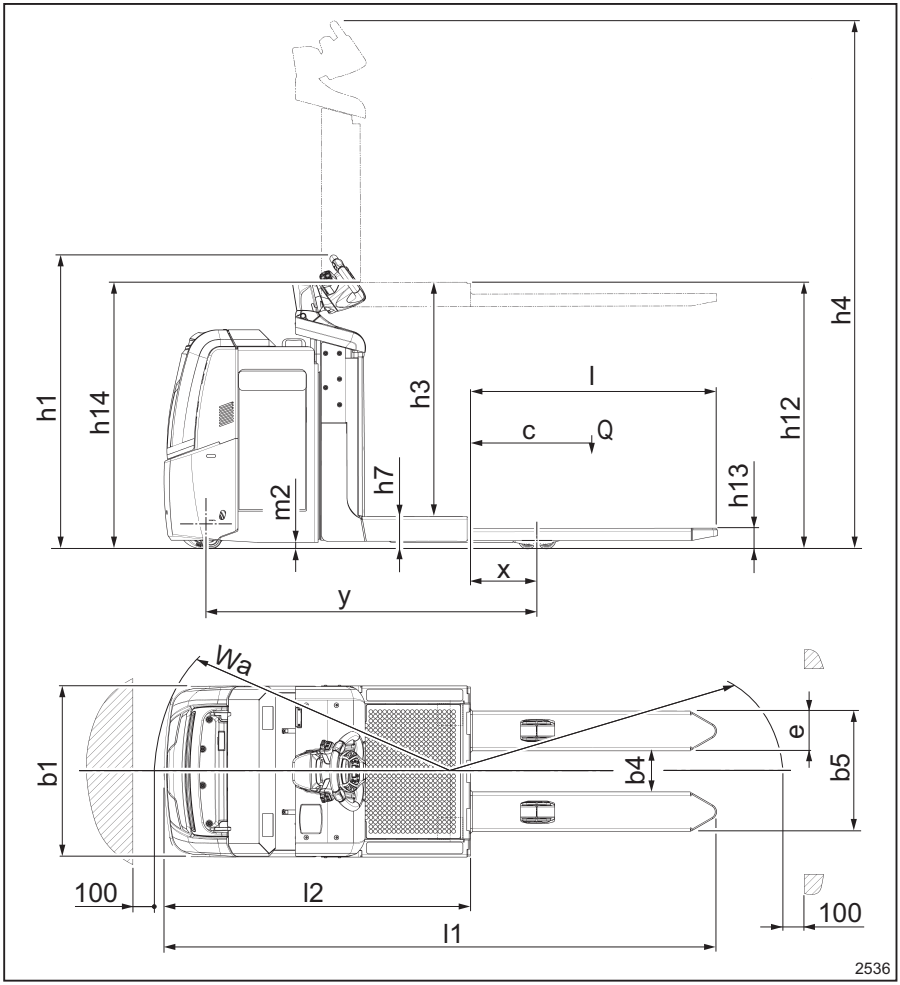

			OXV 10
1.3	Pohon		Elektrický
1.4	Typ obsluhy		Vestoje
1.5	Jmenovitá nosnost / jmenovité zatížení	Q (t)	1,0

Datový list (VDI): OXV

			OXV 10
1.6	Vzdálenost těžiště břemene	c (mm)	600
1.8	Vzdálenost břemena, od těžiště hnací nápravy k vidlici	x (mm)	309
1.9	Rozvor náprav	y (mm)	1 554
2.1	Provozní hmotnost (včetně baterie)	kg	1 266
2.2	Zatížení nápravy s břemenem vpředu/ vzadu	kg	694 / 1 572
2.3	Zatížení nápravy bez břemena vpředu/ vzadu	kg	890 / 376
3.1	Pneumatiky		Polyuretanové
3.2	Rozměr předních pneumatik	mm	230 × 90
3.3	Rozměr zadních pneumatik	mm	85 × 90
3.4	Přídavná kola (rozměry)	mm	150 × 50
3.5	Kola, počet předních/zadních kol (x = poháněná kola)		1x - 1 / 2
3.6	Rozchod, přední	b_{10} (mm)	478
3.7	Rozchod, zadní	b_{11} (mm)	378
4.2	Výška, spuštěný stožár	h_1 (mm)	1 373
4.4	Zdvih	h_3 (mm)	1 050
4.5	Výška, vysunutý stožár	h_4 (mm)	2 423
4.8	Výška stání	h_7 (mm)	145
4.9	Výška tažné tyče v poloze pro jízdu, min./ max.	h_{14} (mm)	1 258
4.10	Výška ramen kola	h_8 (mm)	80
4,11	Přídavný zvedák	h_9 (mm)	-
4.14	Výška stání, zvednutá	h_{12} (mm)	1 195
4.15	Výška spuštěné vidlice	h_{13} (mm)	95
4.19	Celková délka	l_1 (mm)	2 582
4.20	Délka k čelu vidlice	l_2 (mm)	1 432
4.21	Celková šířka	b_1 (mm)	800
4.22	Rozměry vidlice	s/e/ l (mm)	57 / 186 / 1 150
4.24	Šířka nosné desky vidlice	b_3 (mm)	-
4.25	Vzdálenost mezi rameny vidlice	b_5 (mm)	564
4.26	Vzdálenost mezi rameny kol	b_4 (mm)	253
4.32	Světlá výška ve středu rozvoru	m_2 (mm)	30
4.34	Šířka pracovní uličky u palety 800 × 1200 podélně	Ast (mm)	2 919

			OXV 10
4.34.1	Šířka pracovní uličky u palet 1000 × 1200 napříč	Ast (mm)	-
4.35	Poloměr otáčení	W_a (mm)	1 742
5.1	Rychlost jízdy s břemenem/bez břemena	km/h	10/10 (2)
5.1.1	Rychlost jízdy s břemenem/bez břemena, dozadu	km/h	8/8 (2)
5.2	Rychlost zdvihu s břemenem / bez břemena	m/s	0,15/0,23
5.3	Rychlost spouštění s břemenem / bez břemena	m/s	0,34/0,26
5.8	Max. stoupavost s břemenem / bez břemena	%	8 % / 10 % (4)
5.9	Doba zrychlení, s břemenem/bez břemena	s	6,2/5,4
5.10	Provozní brzda		Elektromagnetická
6.1	Hnací motor, jmenovitý výkon S2 = 60 min	kW	2.3
6.2	Motor zdvihu, výkon při S3	kW	2,2 / 6 %
6.3	Baterie podle normy DIN 43531/35/36, A, B, C, ne		č.
6.4	Napětí baterie / jmenovitá kapacita K_5	V/Ah	24 /345 – 375
6.5	Hmotnost baterie ± 5 %	kg	295
6.6	Spotřeba energie podle normy DIN EN 16796	kWh/h	0,44
6.6.2	Ekvivalentní emise CO_2	kg/h	0,2
8.1	Ovládání pohonu		Ovládání klimatizace
10.7	Hladina zvuku v úrovni ucha řidiče	dB (A)	< 70

(1) se standardní nastavitelnou vidlicí; pro plošinu s pevnou vidlicí h_{13} = 65 mm; s/e/l = 60/180/1 150 mm; b_3 = 700 mm; b_5 = 560 mm

(2) až do výšky plošiny 300 mm od země

(3) v závorkách: (rychlost vidlice)

(4) na svahu se zaoblenými hranami; geometrický limit na svahu s nezaoblenými hranami je 7 %

Zbytková kapacita při maximální výšce			vzdálenost těžiště břemene c		$h_{13}+h_3+h_9$ mm
			mm	mm	
			500	600	-
OXV 10	Q_{res}	kg	1 000	1 000	1 145

Požadavky na ekologickou konstrukci pro elektrické motory a pohony s proměnným převodovým poměrem

Všechny elektromotory v tomto průmyslovém vozíku jsou osvobozeny od nařízení (EU) 2019/1781, protože tyto elektromotory nevyhovují popisu uvedenému v článku 2 "Rozsah", položce (1) (a) a kvůli ustanovením v článku 2 (2) (h) "Elektromotory v bezdrátovém nebo bateriemi ovládaném vybavení" a v článku 2 (2) (o) "Elektromotory určené speciálně pro pohon elektrických vozidel".

Všechny pohony s proměnným převodovým poměrem v tomto průmyslovém vozíku jsou osvobozeny od nařízení (EU) 2019/1781, protože tyto pohony s proměnným převodovým poměrem nevyhovují popisu uvedenému v článku 2 "Rozsah", položce (1) (b).

Tabulky olejů a maziv

⚠ NEBEZPEČÍ

Toxické produkty!

Olej a další provozní látky jsou toxické produkty. Viz **bezpečnostní pokyny pro provozní látky** v kapitole **2**.

⚠ POZOR

Výrobce schválil pouze uvedená maziva. Používání směsí olejů nebo hydraulických kapalin, které nejsou doporučeny, může mít za následek poškození vozíku a nesprávné funkce.

Nepoužívejte jiná maziva, než která jsou schválena výrobcem. Další informace vám poskytne středisko technické podpory.

OPX 20 / OPX 25 / OPX 20 PLUS / OPX 25 PLUS

	Množství (l)	Typ	
		Standardní	Úprava pro použití v chladírnách
Hydraulický systém	1.8	HLF 32	EQUIVIS XV32
Jednotka reduktoru (do května 2018)	1.5	TUTELA TRANSMISSION W90/LA	
Jednotka reduktoru OWD (od června 2018)	0,98	SAE 75W-90 (API GL-5)	
Otočná kola (Pouze PLUS)	0,35	IDRAULICAR AP31	
Mazivo pro ovládací knoflíky trakce (cockpit)	/	KLÜBERSYNTH LI 44-22	
Obecné mazivo	/	TUTELA MP02	STATERMELF EP2
Mazivo na řetězy	/	STRUCTOVIS EHD	STRUCTOVIS FHD

OPX-L 16 / OPX-L 20 S

	Množství (l)	Typ	
		Standardní	Úprava pro použití v chladírnách
Hydraulický systém	2.5	HLF 32	EQUIVIS XV32
Jednotka reduktoru (do května 2018)	1.5	TUTELA TRANSMISSION W90/LA	

Jednotka reduktoru OWD (od června 2018)	0,98	SAE 75W-90 (API GL-5)	
Mazivo pro ovládací knoflíky trakce (cockpit)	/	KLÜBERSYNTH LI 44-22	
Obecné mazivo	/	TUTELA MP02	STATERMELF EP2
Mazivo na řetězy	/	STRUCTOVIS EHD	STRUCTOVIS FHD

LTX 50 / LTX-T 06 / LTX-FF 05 / LTX-FF 10 / OPX-L 12 / OPX-L 20 / OPX-D 20

	Objem [l]	Typ	
		Standardní	Úprava pro použití v chladírnách
Hydraulický systém	3	HLF 32	EQUIVIS XV32
Jednotka reduktoru (do května 2018)	1.5	TUTELA TRANSMISSION W90/LA	
Jednotka reduktoru OWD (od června 2018)	0,98	SAE 75W-90 (API GL-5)	
Mazivo pro ovládací knoflíky trakce (cockpit)	/	KLÜBERSYNTH LI 44-22	
Obecné mazivo	/	TUTELA MP02	STATERMELF EP2
Mazivo na řetězy	/	STRUCTOVIS EHD	STRUCTOVIS FHD

OXV 07 / OXV 08

	Objem [l]	Typ	
		Standardní	Úprava pro použití v chladírnách
Hydraulický systém	3	HLF 32	EQUIVIS XV32
Jednotka reduktoru	1.1	TARAL DEGOL GS 220 FUCHS RENOLIN PG 220 SHELL OMALA S4 WE 220	
Mazivo pro ovládací knoflíky trakce (cockpit)	/	KLÜBERSYNTH LI 44-22	
Obecné mazivo	/	TUTELA MP02	STATERMELF EP2
Mazivo na řetězy	/	STRUCTOVIS EHD	STRUCTOVIS FHD

A

Adresa výrobce. I
Aktualizace tohoto návodu. 4
Automaticky uzavíratelný tažný hák. . . . 174
Autorská práva a ochranné známky. 4

B

Baterie
Likvidace. 10
Model. 199
Bezpečnost. 0
Bezpečnostní pokyny pro nastavení sedadla řidiče. 116
Bezpečnostní prohlídka. 22
Bezpečnostní předpisy pro manipulaci s břemeny. 153
Bezpečnostní zařízení
Nesprávné použití. 23

D

Datový list (VDI). 212, 251
Datový list (VDI): OXV. 263
Datum úprav tohoto návodu. 4
Definice směrů. 81
Doplňkové vybavení a varianty. 83
Doprovodná nebezpečí. 18
Doprovodná rizika. 18

E

Ergonomické rozměry. 115

J

Jednopolohové nebo vícepolohové tažné spojovací zařízení. 172
Jízda
Bezpečnostní předpisy. 102

K

Kabina (doplňkové vybavení). 96
Kontaktní údaje. I
Kontrola a doplnění nádržky ostřikovače (přítomno výhradně u verze s kabinou). 114
Kontroly před použitím. 112
Kontroly, které je potřeba provést před zvedáním břemena. 154

L

Likvidace
Baterie. 10
Součásti. 10

M

Mazání a čištění zvedacích řetězů. 198

N

Nakládání přívěsů. 176
Nebezpečný prostor. 104

O

Obaly. 11
Označení. 39

P

Plošina. 122
Pojistky. 207
Použití přívěsu. 170
Použití verze se zadní ložnou plochou LTX-T. 178
Prohlášení ES o shodě podle směrnice o strojních zařízeních. 6
Prohlášení o shodě. 6
před použitím. 112
Přehled. 0
Přehled různých modelů. 26
Převoz břemene na vidlici. 162
Připojení přívěsu. 171
Příprava. 199
Přístup k baterii. 186, 187

R

Režim jízdy. 124

S

Sériové číslo. 59
Seznam náhradních dílů. 5
Stabilita. 19
Stanovený účel použití vozíků. 102

Š

Štítek s nosností pro OPX-L20. 63
Štítek s nosností pro OPX-L (12/16/20S). 61
Štítek s uvedenou nosností LTX-FF. 68
Štítek s uvedenou nosností LTX-T. 67
Štítek s uvedenou nosností (OXV 07/08). 69

Štítky. 39
Štítky s nosností pro OPX-D 20. 65

T

Technický popis
Základní charakteristiky. 26
Typy zvedacího stožáru
Jednoduchý. 82
Teleskopický. 82
Typy zvedacích stožárů (pokud je k dispozici). 82

U

Uchopování palet. 161
Umístění štítků. 40, 52, 54
Umístění štítků LTX-FF. 50
Umístění štítků LTX-T. 48
Umístění štítků na modelech OPX-L20 a OPX-D20. 44
Umístění štítků na modelu LTX50. 46
Umístění štítků na modelu OPX-L (12/16/20S). 42

V

Výškově nastavitelný volant. 117

Z

Značka potvrzující shodu. 5