instrucțiuni originale

Colectoare de comenzi și tractoare de remorcare

OPX 20/25
OPX 20/25 PLUS
OPX-L 12/16/20
OPX-L 20 S
OPX-D 20
LTX 50
LTX-FF 05/10
LTX-T 06
OXV 07/08/10

0089 0615 0617 1075 1076 1077
1078 1079 1080 1081 1082 1084
1085 1086 1087 1088

first in intralogistics

45878043480 RO - 11/2021 - 12

Adresa producătorului şi detalii de contact ▷

STILL GmbH
Berzeliusstraße 10
22113 Hamburg, Germania
Tel. +49 (0) 40 7339-0
Fax: +49 (0) 40 7339-1622
E-mail: info@still.de
Site web: http://www.still.de

Reguli pentru compania operatoare de stivuitoare industriale

Pe lângă aceste instrucțiuni de operare, este disponibil și un cod de practică conținând informații suplimentare pentru companiile operatoare de stivuitoare industriale.

Acest ghid oferă informații pentru manipularea stivuitoarelor industriale:

- Informații despre modul de selectare a stivuitoarelor industriale adecvate pentru o anumită zonă de utilizare
- Condiții pentru operarea sigură a stivuitoarelor industriale
- Informații referitoare la operarea stivuitoarelor industriale
- Informații referitoare la transport, darea în exploatare inițială și depozitarea stivuitoarelor industriale

Adresă de internet şi cod QR

Informațiile pot fi accesate în orice moment prin lipirea adresei **https://m.still.de/vdma** într-un browser web sau prin scanarea codului QR.

1 Introducere

Date referitoare la stivuitor 2
Informaţii generale 2
Modul de utilizare a manualului 2
Data publicării şi ultima actualizare a acestui manual 4
Drepturile de autor şi drepturile asupra mărcilor comerciale 4
Livrarea stivuitorului şi a documentaţiei 4
Listă de piese de schimb 5
Marcajul de conformitate 5
Declaraţie care reflectă conţinutul declaraţiei de conformitate 6
Service tehnic şi piese de schimb 7
Tipul de utilizare 7
Condiţii de lucru 8
Modificări ale motostivuitorului 8
Echipament aplicat 9
Obligaţiile utilizatorului 9
Considerente referitoare la mediu 10
Casarea componentelor și bateriilor 10
Ambalarea 11

2 Siguranţă

Îndrumări privind siguranţa 14
Reguli generale de siguranță 14
Cerințe privind suprafață de deplasare 14
Cablurile pentru conectarea bateriei 15
Conexiunile electrice externe 15
Cerințe pentru zona de încărcare a bateriei de tracțiune 15
Reglementările de siguranță pentru utilizarea motostivuitorului 15
Îndrumările privind siguranța referitoare la materialele de lucru 16
Risc remanent 18
Pericole și riscuri remanente 18
Radiaţie electromagnetică 20
Radiaţie neionizantă 20
Zgomotul 20

Încărcare electrostatică 20

Vibraţii 21

Teste de siguranţă 22
Inspecția de siguranță regulată a stivuitorului 22

Dispozitive de siguranţă 23
Deteriorarea, defectarea și utilizarea necorespunzătoare a dispozitivelor de siguranță . 23

3 Vedere de ansamblu

Prezentare generală a diverselor modele 26

Prezentare generală a gamei OPX 32

Prezentare generală LTX50 34

Prezentare generală LTX-T 36

Prezentare generală LTX-FF 38

Marcaje 40
Etichete și plăcuțe de identificare 40
Amplasarea etichetelor OPX 20/25 și OPX 20/25 PLUS 40
Amplasarea etichetelor OPX-L (12/16/20S) 40
Amplasarea etichetelor OPX-L20 și OPX-D20 40
Amplasarea etichetelor LTX50 40
Locația etichetelor LTX-T 40
Locația etichetelor LTX-FF 40
Amplasarea etichetelor (OXV 07 - OXV 10) 40
Amplasarea etichetelor OXV 08 40
Plăcuță de identificare a valorii nominale 60
Plăcuță de identificare a valorii nominale specifice pentru: LTX și LTX-T 60
Plăcuță de identificare cu valoarea nominală specifică pentru: LTX-FF 60
Număr de serie 63
Numărul de serie este marcat pe cadru 64
Plăcuță de capacitate OPX-L (12/16/20S) 65
Plăcuța cu regimul nominal OPX-L20 67
Plăcuțe cu regimul nominal OPX-D 20 69
Plăcuța cu regimul nominal LTX-T 71
Plăcuța cu regimul nominal LTX-FF 71
Plăcuța cu regimul nominal (OXV) 73
Etichetă privind capacitatea pentru tractoarele de remorcare (LTX50, LTX-FF, LTX-T) cu cuplaj față 60
Etichetă privind capacitatea pentru tractoarele de remorcare (LTX50, LTX-FF, LTX-T) cu cuplaj spate 60

Instrumente şi comenzi 76
Comandi volante - Parte 1 76
Comenzi pe volan - partea 2 78
Comenzi pe volan - partea 3 80
Comenzi de pe spătar 83
Definirea direcţiilor 85

Ridicare 86
Tipuri de catarge de ridicare (dacă există) 86

Opţiuni şi variante 87
Lista de opţiuni şi de variante 87
Priză electrică pentru brichetă, situată pe panoul de bord (opţional) 88
Bară de montare accesorii cu priză de date (opţional) 89
Compartimentul de depozitare din spate (opţional) 91
Priză electrică pentru iluminarea remorcii (opţional) 92
Sistemi di illuminazione 93
Baterie litiu-ion (Li-Ion) 97
FleetManager (Opţiune) 98
Treaptă pliabilă (opţională) 99
Blocarea coborârii furcilor sau a braţelor în timpul deplasării (opţiune) 99
LED-ul indicator de nivel al electrolitului bateriei (opţional) 100
Cabină (opţională) 101
Maneta de blocare pentru bateriile de la concurenţă (opţional) 103

4 Utilizarea

Utilizarea autorizată şi în siguranţă 106
Utilizarea prevăzută a stivuitoarelor 106
Instrucţiuni de siguranţă pentru utilizarea stivuitorului 106
Stivuitoare colectoare de comenzi: Descrierea utilizării prevăzute 110
Utilizarea stivuitorului în camere de depozitare cu temperaturi joase 111

Transportul şi ridicarea stivuitorului 112
Transportul motostivuitorului 112
Condiţiile climaterice pentru transport şi depozitare 112
Încărcarea şi descărcarea stivuitorului 113
Încărcarea şi descărcarea stivuitorului - Note suplimentare specifice pentru modelul LTX-FF 114

Rodajul 114

Secvenţa de urmat pentru utilizarea stivuitorului 115

Verificări şi acţiuni înainte de darea în exploatare 116
Lista de verificări înainte de utilizare 116
Verificarea şi reumplerea rezervorului sistemului de spălare a parbrizului (prezent numai pe versiunea cu cabină) 118

Dimensiunile ergonomice 119

Reglajele scaunului opţional pentru şofer 120
Îndrumări de siguranţă pentru lucrările de reglare a scaunului (descrise în secţiunile următoare) 120
Volan cu înălţime reglabilă (opţional) 121
Spătar de scaun reglabil pe înălţime STANDARD (opţional) 122
Spătar de scaun reglabil pe înălţime SLIM (opţional) 123
Scaun pliant (opţional) 124
Reglarea platformei pentru operator cu suspensie (opţional) 126

Urcarea în stivuitor şi coborârea din acesta 127

Moduri şi poziţii de conducere 128
Moduri şi poziţii de conducere 128
Poziţia de conducere cu operatorul la bordul stivuitorului 129
Poziţia operatorului şi modul de conducere cu operatorul pe sol, lângă stivuitor: utilizarea comenzilor spătarul scaunului (funcţie opţională) 131
Conducerea utilizând comenzile volanului (caracteristică opţională) cu operatorul pe sol, lângă stivuitor 134

Oprirea stivuitorului în SITUAŢII DE URGENŢĂ 137

Sisteme de pornire/oprire 138
Lista de sisteme de pornire/oprire 138
Buton de pornire/oprire 139
Tastatură numerică - Pornire folosind un cod PIN (opţiune) 140

Conducerea 142
Deplasarea stivuitorului 142
Sistemele de frânare ale stivuitoarelor 143
Inversarea direcţiei de deplasare 145
Limitări de viteză 146
Direcţia 148
Parcarea şi oprirea stivuitorului 150

Platformă mobilă 151
Precauţii generale pentru utilizarea platformei mobile (dacă există) 151
(OPX20/25) (OPX 20/25 PLUS): Utilizarea platformei mobile (dacă este prezentă) 152
(OPX-L12 / L16 / L20 / L20S) (OPX-D20): Utilizarea platformei mobile (dacă este prezentă) 154
OXV: Utilizarea platformei mobile (dacă este prezentă) 156

Deplasarea încărcăturii 158
Îndrumări privind siguranța pentru manipularea încărcăturilor 158
Verificări care trebuie efectuate înainte de a ridica o încărcătură 159
Utilizarea comenzilor furcii de pe spătar (dacă există) 160
Utilizarea comenzilor suplimentare pentru furci (numai pentru modelul LTX FF) 163
Preluarea încărcăturilor 166
Paletizarea unei încărcături 166
Transportul încărcăturilor pe furci 167
Depunerea unei încărcături pe sol. 168
Conducere în pantă 169
Placa de susținere a încărcăturii cu cârlig pentru paleți verticali (opțional) 171

Manevrarea remorcilor 173
Tractarea remorcilor 173
Tractarea remorcii 175
Cuplarea remorcii 176
Cuplajul de remorcare cu o singură poziție sau mai multe poziții 177
Cârlig de remorcare cu închidere automată 180
Încărcarea remorcilor 182
Utilizarea versiunii cu platforma de încărcare spate LTX-T 184

LiftRunner (opţional) 187
Introducere în LiftRunner (dacă există) 187
Sistemul LiftRunner controlat hidraulic (dacă este prezent) 187
Sistemul LiftRunner controlat electric (dacă există) 187

Încărcarea bateriei 192
Accesul la baterie pentru stivuitoarele FĂRĂ platformă mobilă. 192
Accesul la baterie pentru stivuitoarele cu platformă mobilă (opțional) 192
Încărcarea bateriei plumb-acid 194
Reîncărcarea bateriei utilizând încărcătorul de baterii integrat (opțional) 195

5 Întreţinerea

Informaţii generale 198

Activităţile preliminare celor de întreţinere 198

Întreţinere - 1000 de ore 199

Întreţinere – la 3000 de ore 202

Întreţinere – la 10.000 de ore 203

Intervenţii de service regulate 204
Curățarea motostivuitorului 204
Curățarea și lubrifierea lanțurilor de ridicare 204

Întreţinere după necesităţi 205
Pregătirea 205
Tipul bateriei 205
Deblocarea bateriei (înainte de înlocuirea bateriei) 207
Înlocuirea bateriei cu scoatere prin partea de sus 209
Înlocuirea bateriei prin îndepărtare laterală 210
Siguranţe 213

Scoaterea din uz 214
Informaţii generale 214
Remorcarea motostivuitorului 215
Scoaterea din funcţiune temporară 215
Verificările şi inspecţiile după o perioadă de inactivitate lungă 215
Scoatere definitivă din funcţiune (Demolare) 215

6 Date tehnice

Fişă tehnică (VDI): OPX 218

Fişă tehnică (VDI) : LTX 257

Fişă tehnică (VDI): OXV 269

Cerinţe de proiectare ecologică pentru motoarele electrice şi acţionările cu variatoare de viteză 278

Tabelele cu ulei şi lubrifiant 279

1

Introducere

Date referitoare la stivuitor

Vă recomandăm să înregistraţi datele principale ale stivuitorului în tabelul de mai jos, astfel încât acestea să fie disponibile pentru reţeaua comercială sau centrul de service autorizat.

Tip	
Număr de serie	
Data livrării	

Informaţii generale

- Acest manual conţine "Instrucţiunile originale" furnizate de producător.
- „Operatorul“ este definit ca persoana care conduce stivuitorul.
- „Utilizatorul“ este persoana fizică sau juridică al cărei stivuitor este utilizat de către operatori.
- Pentru utilizarea corectă a stivuitorului şi pentru a evita accidentele, operatorul este obligat să citească, să înţeleagă şi să aplice conţinutul acestui manual şi plăcuţele şi autocolantele aplicate pe stivuitor.
- Acest manual trebuie păstrat cu grijă şi trebuie să rămână la bordul stivuitorului pentru consultare rapidă.
- Producătorul nu îşi asumă nicio responsabilitate pentru accidentarea persoanelor sau pagube materiale cauzate de nerespectarea conţinutul acestui manual şi a plăcuţelor şi autocolantelor aplicate pe stivuitor.
- Stivuitorul nu trebuie utilizat altfel decât în modul indicat în acest manual.
- Stivuitorul trebuie utilizat doar de către operatorii instruiţi adecvat. Pentru instruirea necesară a operatorului, contactaţi reţeaua de service autorizată.
- Persoanele care lucrează în apropierea stivuitorului trebuie instruite cu privire la riscurile asociate cu utilizarea stivuitorului.
- În interesul informării clare, unele ilustraţii din acest manual prezintă stivuitorul fără echipament de siguranţă (rame de protecţie, panouri etc.). Stivuitorul nu poate fi utilizat fără echipament de siguranţă.

Modul de utilizare a manualului

Există un cuprins la începutul acestui manual pentru utilizare uşoară. Manualul este împărţit în capitole cu subiecte specifice. Numele şi titlul capitolului sunt prezentate la începutul fiecărei pagini. La sfârşitul fiecărei pagini sunt prezentate următoarele: tipul de manual, codul de identificare, limba şi versiunea manualului.

În acest manual sunt furnizate câteva informaţii generale. Ţineţi cont doar de informaţiile relevante pentru stivuitorul dvs. specific.

Următoarele simboluri au fost utilizate pentru a evidenţia unele părţi ale acestui manual.

⚠ PERICOL

Nerespectarea instrucţiunilor marcate cu acest simbol poate pune siguranţa în pericol.

⚠ ATENŢIE

Nerespectarea instrucţiunilor marcate cu acest simbol poate cauza deteriorarea stivuitorului şi, în unele cazuri, poate cauza anularea garanţiei.

INDICAŢIE DE MEDIU

Nerespectarea instrucțiunilor marcate cu acest simbol poate provoca daune mediului.

INDICAŢIE

Acest simbol este utilizat pentru a furniza informații suplimentare.

Data publicării şi ultima actualizare a acestui manual

Data publicării acestor instrucțiuni de operare este tipărită pe folie.

Producătorul depune eforturi continue pentru îmbunătățirea stivuitoarelor industriale și de aceea își rezervă dreptul de a implementa modificări și de a respinge orice reclamație privind informațiile oferite în acest manual.

Pentru a primi asistență tehnică, vă rugăm să contactați centrul de service autorizat de producătorul cel mai apropiat.

Drepturile de autor şi drepturile asupra mărcilor comerciale

Este interzisă reproducerea, traducerea sau punerea la dispoziția unor terțe părți a prezentelor instrucțiuni, chiar și sub formă de fragmente, fără aprobare expresă în scris din partea producătorului.

Livrarea stivuitorului şi a documentaţiei

Asigurați-vă că stivuitorul are toate opțiunile solicitate și că a fost livrat cu următoarea documentație:

- Instrucțiuni originale
- Declarație de conformitate

Dacă stivuitorul a fost livrat cu o baterie de tracțiune și/sau cu un încărcător de baterie, asigurați-vă că aceste produse sunt conforme cu comanda și că manualele de utilizare și întreținere aferente, precum și declarația de conformitate pentru încărcătorul de baterie sunt incluse.

Dacă există echipamente aplicate sau alte echipamente sau dispozitive, asigurați-vă că aceste produse sunt conforme cu comanda și că manualul de utilizare și întreținere aferent, precum și declarația de conformitate corespunzătoare (dacă acest lucru este impus de reglementările aplicabile) sunt incluse.

Toată documentația specificată mai sus trebuie păstrată pe toată durata de funcționare a stivuitorului. În cazul în care documentația este pierdută sau deteriorată, contactați rețeaua de vânzări autorizată pentru copii ale documentației originale.

Listă de piese de schimb

Puteți solicita descărcarea listei cu piese de schimb copiind și lipind adresa **https://spare-partlist.still.eu** într-un browser web sau scanând codul QR afișat pe lateral.

Pe pagina web, introduceți următoarea parolă: **Spareparts24!**

În ecranul următor, introduceți adresa dvs. de e-mail și numărul de serie al stivuitorului pentru a primi un e-mail cu link-ul și pentru a descărca lista cu piese de schimb.

2511

Marcajul de conformitate

Producătorul utilizează marcajul de conformitate pentru a documenta conformitatea stivuitorului industrial cu directivele relevante în momentul introducerii pe piață:

- CE: în Uniunea Europeană (UE)
- UKCA: în Regatul Unit (UK)
- EAC: în Uniunea Economică Euroasiatică

Marcajul de conformitate este aplicat pe plăcuța de identificare. Se emite o declarație de conformitate pentru piețele din UE și Regatul Unit.

O modificare sau o adăugire structurală neautorizată adusă stivuitorului industrial poate compromite siguranța, anulând astfel declarația de conformitate.

conformity symbols

Declarație care reflectă conținutul declarației de conformitate

Declarație

STILL GmbH
Berzeliusstraße 10
22113 Hamburg, Germania

Declarăm că utilajul specificat este conform cu cea mai recentă versiune valabilă a directivelor specificate mai jos:

Tipul stivuitorului industrial	**care corespunde acestor instrucțiuni de operare**
Model	**care corespunde acestor instrucțiuni de operare**

– „Directiva privind echipamentele tehnice 2006/42/CE“[1)]
– „Regulamentul privind siguranța la livrarea utilajelor 2008, 2008 Nr. 1597“[2)]

Personal autorizat să alcătuiască documentația tehnică:

A se vedea declarația de conformitate

STILL GmbH

[1)] Pentru piețele din Uniunea Europeană, țările candidate la UE, statele AELS și Elveția.
[2)] Pentru piața din Regatul Unit.

Documentul declarației de conformitate este furnizat cu stivuitorul industrial. Declarația prezentată explică conformitatea cu prevederile Directivei CE privind echipamentele tehnice și ale Regulamentului privind siguranța la livrarea utilajelor 2008, 2008 nr. 1597.

O modificare sau o adăugire structurală neautorizată adusă stivuitorului industrial poate compromite siguranța, anulând astfel declarația de conformitate.

Declarația de conformitate trebuie păstrată cu grijă și pusă la dispoziția autorităților responsabile, dacă este cazul. De asemenea, aceasta trebuie transmisă noului proprietar, dacă stivuitorul industrial este revândut.

Service tehnic şi piese de schimb

Pentru întreţinerea programată şi orice reparaţii ale stivuitorului, contactaţi doar reţeaua de service autorizată.

Reţeaua de service autorizată dispune de personal instruit de producător, piese de schimb originale şi instrumentele necesare efectuării întreţinerii şi reparaţiilor.

Întreţinerea de către reţeaua de service autorizată şi utilizarea pieselor de schimb originale menţin caracteristicile tehnice ale stivuitorului în timp.

Doar piesele de schimb originale furnizate de producător pot fi utilizate pentru întreţinerea şi reparaţiile stivuitorului. Utilizarea pieselor de schimb care nu sunt originale anulează garanţia şi face utilizatorul responsabil pentru orice accidente cauzate de caracterul necorespunzător al pieselor de schimb care nu sunt originale.

Tipul de utilizare

„Condiţiile de utilizare normală” a stivuitorului înseamnă:

- ridicarea şi/sau transportul sarcinilor utilizând furci cu greutate şi centru de greutate în limita valorilor furnizate (consultaţi capitolul 6 - Date tehnice);
- transportul şi/sau ridicarea pe suprafeţe netede, plate şi compacte;
- transportul şi/sau ridicarea încărcăturilor stabile distribuite uniform pe furci;
- transportul şi/sau ridicarea cu centrul încărcăturii aproximativ pe planul longitudinal median al stivuitorului.

⚠ PERICOL

Stivuitorul nu trebuie utilizat în alte scopuri.

Orice altă utilizare îl va face responsabil pe utilizator pentru accidente/daune produse persoanelor şi/sau obiectelor şi anulează garanţia.

Următoarele scenarii sunt exemple de utilizare incorectă a stivuitorului:

- transportul pe suprafeţe denivelate (neregulate sau care nu sunt compacte);
- încărcături care depăşesc limitele de greutate şi/sau ale centrului de greutate;
- transportul de încărcături instabile;
- transportul încărcăturilor care nu sunt distribuite în mod egal pe furci;
- transportul încărcăturilor care se balansează;
- transportul de încărcături al căror centru de greutate este deplasat în mod semnificativ faţă de planul median longitudinal al stivuitorului;
- transportul încărcăturilor de dimensiuni care blochează vederea operatorului în timpul conducerii;
- transportul încărcăturilor stivuite atât de sus, încât ar putea să cadă pe operator;
- deplasarea cu o încărcătură la peste 300 mm de sol;
- transportul şi/sau ridicarea persoanelor;
- Împingerea încărcăturilor
- deplasarea în sus sau în jos pe pantă, cu încărcătura înspre partea din vale;
- efectuarea de viraje la viteză mare;
- întoarcerea şi/sau deplasarea în diagonală pe pante (în sus sau în jos);
- ciocnirea cu structuri staţionare şi/sau mobile.

⚠ PERICOL

Utilizarea incorectă a stivuitorului poate cauza răsturnarea acestuia şi/sau a încărcăturii.

Condiţii de lucru

Toate stivuitoarele descrise în acest manual sunt proiectate și construite pentru transport în interior.

De asemenea, tractoarele de remorcare pot fi utilizate în exterior în cazul în care condițiile solului sunt corespunzătoare. Paragrafele următoare descriu cerințele pentru sol.

Pentru utilizare în aer liber și în condiții meteorologice nefavorabile, se recomandă cu tărie să utilizați tractorul de remorcare cu cabină de protecție.

Stivuitorul nu trebuie utilizat în afara condițiilor climatice indicate mai jos:

- Temperatură atmosferică maximă: +40 °C
- Temperatură atmosferică minimă: +5°C
- Altitudine de maxim 2000 m
- Umiditate relativă între 30% și 95% (fără condensare).

⚠ ATENŢIE

Nu utilizați stivuitorul în medii cu praf.

Utilizarea stivuitorului în medii cu concentrații mari de aer sărat sau apă sărată poate cauza probleme stivuitorului și coroziunea pieselor metalice.

Dacă stivuitorul trebuie utilizat în condiții care depășesc limitele indicate sau, în orice caz, în condiții extreme (condiții atmosferice extreme, camere de depozitare cu temperaturi joase, prezenta unor câmpuri magnetice puternice etc.), sunt necesare echipamente adecvate și/sau utilizarea măsurilor de precauție. Pentru mai multe informații, contactați rețeaua de vânzări autorizată.

⚠ PERICOL

Stivuitorul nu trebuie utilizat în medii în care există risc de explozie și stivuitorul nu trebuie utilizat pentru a manevra încărcături explozive.

Stivuitoarele care trebuie să funcționeze în medii în care există risc de explozie sau care trebuie să manevreze încărcături explozive necesită echipament adecvat, care trebuie însoțit de o declarație de conformitate specifică, ce o înlocuiește pe cea a stivuitorului standard și de manualul de utilizare și de întreținere relevant.

Pentru mai multe informații, contactați rețeaua de vânzări autorizată.

Modificări ale motostivuitorului

Nicio modificare nu poate fi efectuată la stivuitor, în caz contrar certificatul CE și garanția sunt anulate, cu excepția:

- Ansamblu de opțiuni, numai dacă sunt furnizate de producător
- Ansamblu de opțiuni, numai dacă sunt furnizate de producător

⚠ ATENŢIE

Înainte de instalarea echipamentelor opționale și suplimentare, vă rugăm să contactați exclusiv rețeaua de vânzări autorizată de producător.

⚠ PERICOL

Dacă stivuitorul este echipat din fabrică sau ulterior cu dispozitive care emit radiație neionizantă (precum emițătoare radio, playere RFID, terminale de date, scanere etc.), compatibilitatea unor astfel de dispozitive cu prezența operatorilor care utilizează dispozitive medicale (precum stimulatoare cardiace) trebuie verificată.

Echipament aplicat

Pentru a aplica echipament suplimentar după achiziționare, trebuie să contactați rețeaua de vânzări autorizată de producător, care va:

- verifica fezabilitatea
- instala echipamentul
- adăuga o etichetă cu capacitatea reziduală nouă
- furniza documentația echipamentului (manualul de utilizare și întreținere și declarația de conformitate).

⚠ ATENȚIE

Utilizatorul stivuitorului trebuie să fie instruit cu privire la modul de operare și utilizarea corectă a echipamentului

Utilizatorul trebuie să verifice dacă echipamentul funcționează corect înainte de utilizare.

Obligațiile utilizatorului

Utilizatorii trebuie să respecte legislația locală care reglementează utilizarea și întreținerea stivuitorului.

Considerente referitoare la mediu

Casarea componentelor şi bateriilor

Stivuitorul este compus din diferite materiale. Dacă componentele sau bateriile trebuie înlocuite sau casate, ele trebuie:

- aruncat,
- tratat sau
- reciclat în conformitate cu reglementările regionale și naționale.

INDICAȚIE

Documentația furnizată de producătorul bateriei trebuie respectată pentru aruncarea bateriilor.

INDICAȚIE DE MEDIU

Vă recomandăm să colaborați cu o companie de gestionare a deșeurilor.

Ambalarea

În timpul livrării stivuitorului, anumite părți sunt ambalate pentru a asigura protecție în timpul transportului. Ambalajul trebuie scos complet înainte de prima pornire.

INDICAȚIE DE MEDIU

Materialele de ambalare trebuie aruncate corect la livrarea stivuitorului.

2

Siguranță

Îndrumări privind siguranța

Reguli generale de siguranță

- Încredințați utilizarea motostivuitorului exclusiv personalului calificat, instruit și autorizat.
- Nu instalați alte echipamente pe motostivuitor decât cele furnizate sau indicate de către producător.
- Mențineți motostivuitorul în condiții de funcționare eficientă completă pentru a minimiza orice tip de risc.
- Nu utilizați motostivuitorul cu capotele sau ușile deschise sau fără dispozitivele de siguranță.
- Plăcuțele de identificare de pe motostivuitor trebuie păstrate în bună stare și înlocuite în caz de deteriorare.
- Citiți cu atenție și respectați toate instrucțiunile de siguranță prevăzute pe motostivuitor.
- Asigurați-vă că furca dispune de suficient spațiu de manevră deasupra.
- Nu parcați motostivuitorul în dreptul dispozitivelor de stingere a incendiilor, al ieșirilor de incendiu sau în locuri unde obstrucționează traficul.
- Dacă motostivuitorul prezintă semne de deteriorare sau distrugere și există motive să-l considerați nesigur, parcați-l și informați responsabilul cu întreținerea.
- Mențineți distanțele adecvate față de cablurile de înaltă tensiune. Respectați distanțele de siguranță stabilite de către autoritățile competente.
- Nu ridicați niciodată o încărcătură utilizând o singură furcă.
- Plasați încărcătura pe căruciorul cu furcă sau astfel încât centrul de greutate al încărcăturii să fie cât mai aproape de căruciorul cu furcă.
- Încărcătura trebuie poziționată pe brațele furcii astfel încât centrul de greutate să cadă în centru, între brațele furcii.
- Nu conduceți cu încărcături descentrate față de axa mediană a stivuitorului. Nerespectarea acestei instrucțiuni poate compromite stabilitatea stivuitorului.
- Asigurați-vă că suprafața de sprijin a încărcăturii poate susține greutatea acesteia.
- Utilizați întotdeauna îmbrăcăminte ce corespunde reglementărilor în vigoare și orice fel de echipament de protecție necesar.
- Nu vă deplasați pe teren instabil sau accidentat sau pe trepte.
- Nu conduceți cu încărcături ridicate mai sus de 300 mm de sol.
- Nu efectuați viraje și nu stivuiți în pantă.
- Reduceți viteza când coborâți pante.
- Nu încărcați motostivuitorul peste limitele indicate pe plăcuțele pentru capacitate.
- Persoanele aflate sub influența drogurilor și alcoolului nu au permisiunea de a utiliza stivuitorul.
- Operatorul nu trebuie să folosească un player MP3 sau orice dispozitiv electric care îi poate distrage atenția de la mediul de lucru înconjurător.

Cerințe privind suprafață de deplasare

Suprafața de lucru trebuie să fie uniformă și să nu prezinte găuri sau adâncituri, care pot îngreuna deplasarea. Toate treptele trebuie să fie echipate cu rampe pentru a preveni impactul cu roțile, care afectează întreaga structură a motostivuitorului.

⚠ ATENȚIE

Trecerea cu stivuitorul peste fisuri sau porțiuni avariate de podea este interzisă. Îndepărtați imediat mizeria și orice obiecte aflate în zona de lucru. Angajatorul trebuie să se asigure de îndeplinirea următoarelor cerințe privind suprafața de deplasare. Din acest motiv, producătorul nu poate fi răspunzător pentru orice deteriorare a stivuitorului (în special la roți, butuci etc.) cauzată de utilizarea pe suprafețe necorespunzătoare.

Cablurile pentru conectarea bateriei

⚠ ATENŢIE

Utilizarea prizelor cu cabluri pentru conectarea bateriei care nu sunt ORIGINALE poate fi periculoasă (consultaţi referinţele despre achiziţionare din catalogul cu piese de schimb)

Conexiunile electrice externe

⚠ ATENŢIE

Prizele/fişele electrice pot fi conectate la stivuitor numai prin intermediul conexiunilor furnizate de producător.

Depăşirea amperajului maxim permis este interzisă

Cerinţe pentru zona de încărcare a bateriei de tracţiune

Când bateria de tracţiune este încărcată, zona trebuie să fie ventilată suficient pentru a dilua sau elimina gazele produse (în conformitate cu reglementările naţionale în vigoare).

Reglementările de siguranţă pentru utilizarea motostivuitorului

- Operatorul trebuie să se familiarizeze cu motostivuitorul pentru a putea să descrie orice problemă şi să asiste personalul de întreţinere. Operatorul, instruit şi autorizat să utilizeze motostivuitorul, trebuie să fie familiar cu controalele şi funcţionalităţile motostivuitorului.
- Orice problemă (scârţâit, scurgeri, etc.) trebuie să fie raportate prompt, deoarece, neglijate, pot cauza deteriorări sau defecte mai grave.
- Efectuaţi inspecţiile menţionate în capitolul "Inspecţiile zilnice".

INDICAŢIE DE MEDIU

Raportaţi orice scurgeri de ulei sau de lichide de la baterie; acestea sunt periculoase şi foarte poluante.

⚠ ATENŢIE

Dacă miroase a ars, opriţi motostivuitorul şi motorul acestuia, apoi deconectaţi bateria.

Îndrumările privind siguranţa referitoare la materialele de lucru

Reguli pentru manipularea şi aruncarea materialelor de lucru

INDICAŢIE DE MEDIU

Utilizarea şi aruncarea necorespunzătoare a materialelor de lucru şi a substanţelor de curăţare pot cauza daune grave mediului.

Utilizaţi şi manevraţi întotdeauna materialele de lucru într-o manieră adecvată şi urmaţi instrucţiunile producătorului cu privire la utilizarea produsului.

Depozitaţi materialele de lucru numai în containere special destinate acestui scop şi într-o locaţie care satisface cerinţele aferente.

Materialele de lucru pot fi inflamabile, astfel că evitaţi contactul cu obiecte fierbinţi sau flacără deschisă.

La completarea materialelor de lucru trebuie folosite numai containere curate.

Respectaţi instrucţiunile de siguranţă şi de eliminare ale producătorului privind materialele de lucru şi substanţele de curăţare.

Nu vărsaţi uleiuri sau alte lichide de lucru! Orice lichid vărsat trebuie colectat imediat şi neutralizat cu un material liant (cum ar fi liant pe bază de ulei) şi apoi trebuie eliminat conform reglementărilor curente.

Respectaţi întotdeauna reglementările antipoluare!

Înainte de a efectua lucrări ce presupun lubrifiere, înlocuirea filtrului sau intervenţii la echipamentele hidraulice, zona respectivă trebuie curăţată foarte bine.

Piesele înlocuite trebuie eliminate întotdeauna conform legilor împotriva poluării.

Uleiuri

- Evitaţi contactul cu pielea.
- Nu inhalaţi vaporii de ulei.
- Purtaţi echipament de protecţie personală adecvat în timpul operaţiilor de întreţinere la stivuitor (mănuşi, ochelari de protecţie etc.) pentru a preveni contactul pielii cu uleiul.

INDICAŢIE DE MEDIU

Uleiurile uzate şi filtrele asociate conţin substanţe periculoase pentru mediu şi trebuie eliminate conform reglementărilor în vigoare. Vă sfătuim să contactaţi reţeaua de service autorizată.

PERICOL

Pătrunderea în piele a uleiului hidraulic scurs sub presiune din sistemul hidraulic al stivuitorului este periculoasă. Dacă intervine o astfel de leziune, contactaţi un doctor imediat.

PERICOL

Jeturile mici de ulei sub presiune ridicată pot penetra pielea. Căutaţi scurgerile utilizând o bucată de carton.

Acid de baterie

- Nu inhalaţi vapori: sunt otrăvitori.
- Purtaţi echipament de protecţie personală adecvat pentru a preveni contactul cu pielea.
- Acidul de baterie este coroziv: dacă totuşi survine un contact cu pielea, clătiţi-vă abundent cu apă.
- Se pot forma amestecuri de gaze explozive la încărcarea bateriei; ca urmare, camerele în care este încărcată bateria trebuie să fie conforme cu reglementările specifice privind acest subiect (de exemplu EN 62485-3 etc.).
- NU fumaţi şi nu folosiţi nicio flacără deschisă şi lumini pe o rază de 2 m faţă de bateria încărcată sau în zona de încărcare a bateriei.

INDICAŢIE

Pentru informaţii suplimentare, consultaţi manualul specific bateriei în cauză, furnizat împreună cu bateria.

INDICAŢIE DE MEDIU

Bateriile conțin substanțe periculoase pentru mediu. Înlocuirea și eliminarea bateriilor expirate trebuie efectuate conform specificațiilor legale. Vă recomandăm să contactați rețeaua de service autorizată care este echipată cu modalități de eliminare ecologice, conform reglementărilor în vigoare.

Risc remanent

Pericole şi riscuri remanente

Chiar în cazul în care se lucrează cu atenție și în conformitate cu standardele și reglementările, posibilitatea de apariție a altor riscuri în timpul utilizării stivuitorului nu poate fi exclusă complet.

Stivuitorul și toate celelalte componente sunt conforme cu normele de siguranță actuale. În orice caz, chiar dacă stivuitorul este utilizat corect și se respectă toate instrucțiunile, unele riscuri remanente nu pot fi excluse.

Chiar și în afara zonelor de pericol definite ale stivuitorului, riscurile remanente nu pot fi excluse. Persoanele din preajma stivuitorului trebuie să fie mai atente decât în mod obișnuit, pentru a putea reacționa imediat în eventualitatea unei defecțiuni, a unui incident sau unei pene etc.

⚠ ATENŢIE

Toate persoanele din vecinătatea stivuitorului trebuie să fie instruite în legătură cu riscurile care rezultă din utilizarea stivuitorului.

Mai mult, atragem atenția asupra îndrumărilor de siguranță din aceste instrucțiuni de operare.

Aceste riscuri pot include:

- Pierderi de consumabile datorate scurgerilor, rupturilor de tuburi și containere etc.
- Riscuri de accidente la condusul pe rampe sau în condiții de vizibilitate redusă etc.
- Căderea, împiedicarea etc. în timpul deplasării stivuitorului, mai ales pe teren ud sau înghețat sau în cazul pierderilor de consumabile.
- Riscuri de incendiu și explozii din cauza bateriilor sau tensiunii electrice.
- Eroare umană cauzată de nerespectarea îndrumărilor de siguranță.
- Deteriorare neremediată sau componente defecte și uzate.
- Întreținere și testare insuficiente
- Utilizarea de consumabile incorecte
- Intervale de întreținere depășite

Producătorul nu poate fi făcut responsabil pentru accidentele care implică stivuitorul cauzate de nerespectarea intenționată sau din neglijență a acestor reglementări de către compania operatoare.

Stabilitatea

Stabilitatea stivuitorului a fost testată în conformitate cu reglementările tehnice actuale și este garantată atunci când stivuitorul este utilizat corect și în conformitate cu domeniul de utilizare. Aceste standarde iau în considerare numai forțele de basculare statice și dinamice care pot fi prezente în timpul utilizării în conformitate cu standardele de operare și cu domeniul de utilizare. În cazuri extreme, există riscul de depășire a momentului de înclinare din cauza utilizării necorespunzătoare sau a operării incorecte, care va afecta stabilitatea.

Riscurile cauzate de utilizarea necorespunzătoare, care, prin urmare, este interzisă, pot include:

- pierderea stabilității din cauza încărcăturilor instabile sau alunecoase etc.;
- viraje la viteze excesive;
- deplasarea cu încărcătura ridicată;
- deplasare cu o încărcătură proeminentă în lateral (de ex., la deplasarea laterală),
- virajele și deplasarea oblică pe pante,
- deplasarea pe pante cu încărcătura orientată în josul pantei;
- încărcături supradimensionate;
- încărcături care se balansează,
- muchii de trepte sau rampe.

⚠ ATENŢIE

Aceste riscuri sunt cauzate de utilizarea necorespunzătoare.

Utilizarea necorespunzătoare (de ex. încărcături care se balansează, transportarea lichidelor etc.) este INTERZISĂ cu excepția cazului în care este aprobată în scris de producător.

Radiaţie electromagnetică

Valorile limită pentru emisii și imunitate electromagnetice legate de stivuitor sunt cele prevăzute în standardul EN 12895.

Dacă un dispozitiv electric și/sau electronic este ataşat ulterior la ieşirea produsului din fabrică, acest lucru poate afecta compatibilitatea electromagnetică a stivuitorului şi, prin urmare, poate anula certificatul original. Orice dispozitive ataşabile electrice și/sau electronice trebuie instalate în conformitate cu reglementările tehnice de către personal special instruit. În orice caz, producătorul NU poate fi tras la răspundere pentru funcționarea defectuoasă a stivuitorului sau pentru orice vătămări și/sau daune provocate obiectelor și/sau persoanelor ca urmare a modificărilor aduse produsului original din fabrică.

Radiaţie neionizantă

Dacă stivuitorul este echipat din fabrică sau ulterior cu dispozitive care emit radiaţie neionizantă (precum emițătoare radio, playere RFID, terminale de date, scanere etc.), compatibilitatea unor astfel de dispozitive cu prezența operatorilor care utilizează dispozitive medicale (precum stimulatoare cardiace) trebuie verificată.

Zgomotul

Nivelul de presiune acustică la scaunul șoferului	L_{pAZ} < 70 dB (A)
Factor de incertitudine	K_{pA}=4 dB (A)

Valoarea este stabilită în cadrul unui ciclu de testare în conformitate cu standardul european armonizat EN 12053 și declarată în conformitate cu EN ISO 4871, cu procente cu pondere temporală pentru modurile de transport, ridicare și ralanti.

⚠ ATENŢIE

Valoarea de mai sus poate fi utilizată pentru a compara stivuitoarele din aceeași categorie. Această valoare nu poate fi utilizată pentru a determina nivelul de zgomot la locul de muncă (expunere personală zilnică la zgomot). Valori ale zgomotului mai scăzute sau mai ridicate decât cele indicate mai sus pot apărea la utilizarea efectivă a stivuitorului, de exemplu, în diferite moduri de operare, diferite condiții de mediu și în cazul unor surse suplimentare de zgomot.

Încărcare electrostatică

Dacă o încărcare electrostatică apare ca urmare a modelului pneurilor și a tipului de podea, trebuie să vă asiguraţi că tensiunea este eliminată corespunzător. Contactaţi reţeaua de service autorizată a producătorului pentru informații suplimentare.

Vibraţii

Vibraţiile la care sunt expuse mâinile şi braţele

Următoarea valoare este valabilă pentru toate modelele de stivuitoare:

- $\bar{a}_w$< 2,5 m/s^2

INDICAŢIE

Este obligatoriu să se specifice vibraţiile la nivelul mâinilor şi braţelor, chiar dacă valorile nu indică niciun pericol, ca în acest caz.

Comentarii generale: Vibraţiile la care corpul (picioarele) este (sunt) expus(e)

Valorile la care corpul (picioarele) este expus se aplică în cazul conducerii cu operatorul la bordul stivuitorului.

Valoarea este conformă cu standardul european armonizat EN 13059 (Securitatea stivuitoarelor industriale - metode pentru măsurarea vibraţiilor).

ATENŢIE

Valoarea de mai sus poate fi utilizată pentru a compara stivuitoarele din aceeaşi categorie. Această valoare nu poate fi utilizată pentru a determina expunerea zilnică efectivă a operatorului la vibraţii în cursul funcţionării în condiţii efective a stivuitorului; aceste vibraţii depind de situaţiile de utilizare (starea solului, metoda de utilizare etc.) şi, prin urmare, expunerea zilnică trebuie calculată utilizând date de la locul de utilizare.

OPX: Vibraţiile la care corpul (picioarele) este (sunt) expus(e)

Valoarea următoare este valabilă pentru stivuitoarele standard (FĂRĂ platforme pentru operator cu suspensie):

- $\bar{a}_{w,zF}$ = 0.84 m/s^2
  Incertitudine K = ± 0,25 m/s^2

Următoarele valori sunt concepute special pentru stivuitoarele cu platforme pentru operator cu suspensie (opţional):

- Greutate operator între 70 kg şi 90 kg
  $\bar{a}_{w,zF}$ = 0.68 m/s^2
  Incertitudine K = ± 0,20 m/s^2
- Greutate operator între 90 kg şi 110 kg
  $\bar{a}_{w,zF}$ = 0,60 m/s^2
  Incertitudine K = ± 0,18 m/s^2

LTX: Vibraţiile la care corpul (picioarele) este (sunt) expus(e)

Valoarea următoare este valabilă pentru stivuitoarele standard (FĂRĂ platforme pentru operator cu suspensie):

- $\bar{a}_{w,zF}$ = 0,95 m/s^2
  Incertitudine K = ± 0,28 m/s^2

Următoarele valori sunt concepute special pentru stivuitoarele cu platforme pentru operator cu suspensie (opţional):

- Greutate operator între 70 kg şi 90 kg
  $\bar{a}_{w,zF}$ = 0.68 m/s^2
  Incertitudine K = ± 0,20 m/s^2
- Greutate operator între 90 kg şi 110 kg
  $\bar{a}_{w,zF}$ = 0,60 m/s^2
  Incertitudine K = ± 0,18 m/s^2

OXV: Vibraţiile la care corpul (picioarele) este (sunt) expus(e)

- $\bar{a}_{w,zF}$ = 0,6 m/s^2
  Incertitudine K = ± 0,2 m/s^2

Teste de siguranţă

Inspecţia de siguranţă regulată a stivuitorului ▷

Inspecţia de siguranţă bazată pe timp şi incidente extraordinare

Compania operatoare trebuie să se asigure că stivuitorul este verificat cel puţin anual sau în urma oricărui incident notabil.

Ca parte a acestei inspecţii, trebuie efectuată o verificare completă a stării tehnice a stivuitorului cu privire la siguranţa în caz de accidente. În plus, stivuitorul trebuie verificat cu atenţie pentru detectarea defectelor care ar fi putut fi cauzate de utilizarea necorespunzătoare. Trebuie creat un jurnal de testare. Rezultatele inspecţiei trebuie păstrate până ce vor fi realizate încă alte două inspecţii.

Data inspecţiei este indicată de un autocolant lipit pe stivuitor.

– Planificaţi cu centrul de service efectuarea inspecţiilor de siguranţă periodice pentru stivuitor.
– Respectaţi instrucţiunile pentru verificările efectuate asupra stivuitorului în conformitate cu FEM 4.004.

Operatorul trebuie să se asigure că toate defectele sunt remediate fără întârziere.

– Contactaţi centrul de service.

INDICAŢIE

Respectaţi normele naţionale ale ţării dvs.!

Dispozitive de siguranţă

Deteriorarea, defectarea şi utilizarea necorespunzătoare a dispozitivelor de siguranţă

Șoferul trebuie să raporteze imediat la personalul de supraveghere orice deteriorare sau defecțiune a stivuitorului sau a dispozitivelor atașabile.

Stivuitorul sau dispozitivele atașabile care nu funcționează sau nu sunt sigure pentru condus nu trebuie utilizate înainte de a fi reparate corespunzător.

Nu eliminați și nici nu dezactivați dispozitivele sau comutatoarele de siguranță.

Valorile setate fixe pot fi schimbate numai cu aprobarea producătorului.

Lucrul la sistemul electric (de ex. conectarea unui radio, faruri suplimentare etc.) trebuie aprobat de noi în scris. Toate intervențiile la sistemul electric trebuie documentate.

3

Vedere de ansamblu

Prezentare generală a diverselor modele

Caracteristici generale

Stivuitoarele descrise în acest manual OPX20, OPX25, OPX20 PLUS, OPX25 PLUS, OPX-L12, OPX-L16, OPX-L20S OPX-L20, OPX-D20, LTX50 and OXV 07/08/10 sunt proiectate pentru transportul și colectarea de bunuri în magazine, depozite și fabrici.

Fiecare stivuitor din serie este echipat cu un volan ergonomic cu ecran și comenzi integrate. Atunci când este eliberat, volanul revine automat în poziția inițială.

Motor de tracțiune cu curent alternativ trifazic cu o putere nominală de 3 kW.

Motor de ridicare cu o putere nominală de 2,2 kW.

Capacitățile variază în funcție de model până la o capacitate portantă maximă de 2500 kg.

Vehiculele sunt echipate cu modul Blue-Q, care aduce economii de energie de până la 7 %.

O gamă de opțiuni personalizate vă permit să adaptați vehiculele pentru a corespunde cerințelor dvs. specifice. Exemplele includ:

- Volan reglabil pe înălțime
- Vibrații reduse pentru operator datorită unei trepte amortizate pneumatic
- Treaptă cu ridicare pentru operator
- Treaptă pliabilă
- Scaun rabatabil ergonomic care este reglabil pe înălțime și cu suspensie amortizată pneumatic pentru deplasări lungi
- Spătar de scaun mai îngust pentru un compartiment al operatorului mai spațios
- Baterii litiu-ion
- Gamă vastă de lumini pentru o mai bună siguranță și vizibilitate a operatorului în toate condițiile de mediu

OPX 20, OPX 25, OPX 20 PLUS, OPX 25 PLUS ▷

Vehicule pentru transportul mărfurilor pe orizontală și colectarea standard de comenzi. Poate transporta până la doi europaleți pe lungime pentru colectarea de comenzi sau pentru transportul de bunuri pe orizontală.

Capacitate:

- OPX 20 și OPX20 PLUS au o capacitate maximă de 2000 kg
- OPX 25 și OPX25 PLUS au o capacitate maximă de 2500 kg

Viteză:

- OPX 20/25 poate atinge o viteză maximă de 12 km/h
- Vehiculele OPX 20/25 PLUS, echipate cu un șasiu special cu 5 roți pentru stabilitate îmbunătățit și tracțiune optimă, pot atinge o viteză maximă de 14 km/h.

OPX-L 20 S ▷

Capacitate: 2000 kg

Viteză: 12 km/h

Lungime furcă: 2390 mm

Furcile de ridicare tip foarfece ale stivuitorului OPX-L 20 S pot ridica doi paleți cu o greutate de până la 1000 kg fiecare pentru a-i așeza la o înălțime de lucru ergonomică. Această variantă facilitează colectarea și transportul chiar și în cazul bunurilor lungi sau de mari dimensiuni, cum ar fi cele utilizate în industria mobilei. Înălțime maximă de ridicare: 785 mm

OPX-L 12

Capacitate: 1200 kg

Viteză: 12 km/h

Lungime furcă: 1190 mm

Varianta OPX-L 12 dispune de un catarg pentru colectarea de mărfuri grele la o înălțime ergonomică. Paletul poate fi încărcat cu o sarcină de până la 1200 kg și ridicat la o înălțime de lucru de 786 mm. Dimensiunea compactă a stivuitorului îl face foarte adecvat pentru culoare de lucru mai înguste.

OPX-L 16

Capacitate: 1600 kg

Viteză: 12 km/h

Lungime furcă: 2390 mm

Stivuitorul OPX-L 16 poate fi utilizat pentru ridicarea a doi paleți cu o greutate de până la 800 kg fiecare la o înălțime de lucru ergonomică. Ampatamentul mai mic al vehiculului permite o rază de bracare foarte mică, astfel încât puteți manevra în spații închise. Furcile cu contragreutate de la partea din spate a vehiculului permit atât încărcarea cât și descărcarea paleților. Înălțime maximă de ridicare: 790 mm

OPX-L 20

Capacitate: 2000 kg

Viteză: 12 km/h

Lungime furcă: 2390 mm

O caracteristică deosebită a OPX-L 20 este centrul de greutate, care este optimizat pentru viraje mai rapide. Capacitatea de a varia înălțimea ergonomică de lucru produce avantaje.

OPX-D 20

Capacitate: 2000 kg

Viteză: 12 km/h

Beneficiaţi de eficienţă dublă cu OPX-D 20. Vehiculul poate fi utilizat pentru a transporta doi paleţi stivuiţi unul peste altul, cu o încărcătură de 1000 kg pe palet. Astfel, este posibil să transportaţi în siguranţă bunuri fragile sau bunuri care nu pot fi stivuite. Vehiculul are o rază de bracaj mică de doar 2440 mm. Dacă transportaţi un singur palet cu ridicarea iniţială, încărcătura poate cântări până la 2000 kg.

LTX50

Capacitate de remorcare: 5000 kg

Viteză: 14 km/h

LTX 50 este un vehicul de remorcare. Tractorul de remorcare a fost conceput pentru a susţine diferite cârlige de remorcare în partea din spate. LTX50 este compatibil cu Liftrunner, un sistem complet de remorci hidraulice pentru colectarea cărucioarelor încărcate simplu şi în siguranţă.

LTX-FF

Capacitate de ridicare: 1000 kg

Capacitate maximă de remorcare: 5000 kg

Viteză maximă: 13 km/h

Cu furcile sale retractabile, LTX-FF este un vehicul de remorcare sau de ridicare. Tractorul de remorcare a fost conceput pentru a susține diferite cârlige de remorcare în partea din spate. LTX-FF este compatibil cu LiftRunner, un sistem complet de remorci hidraulice pentru colectarea cărucioarelor încărcate simplu și în siguranță.

LTX-T

Capacitate maximă de remorcare: 5000 kg

Viteză maximă: 10 km/h

LTX-T este un vehicul de remorcare. Tractorul de remorcare a fost conceput pentru a susține diferite cârlige de remorcare în partea din spate. LTX-T are caracteristica unică a unei platforme de încărcare spate pe care puteți încărca obiecte.

OXV 07/08/10

Rapid, eficient și sigur; trei cuvinte care însumează perfect caracteristicile modelului OXV.

Modelul OXV 07 poate ridica până la 700 kg pe un palet, până la primul sau al doilea nivel al unei zone de depozitare. În cazul OXV 10, această sumă este de până la 1000 kg.

Zona de lucru cu înălțime reglabilă a șoferului este un punct de lucru foarte puternic și permite o înălțime de până la 2800 mm.

Pentru preluarea rapidă a comenzilor, platforma șoferului poate fi, de asemenea, ridicată și coborâtă în timpul deplasării.

Funcțiile precum un volan intuitiv și reducerea vitezei la viraje contribuie la asigurarea unei deplasări confortabile, sigure și plăcute.

Modelul OXV 08 poate ridica un total de 800 kg fără efort. Platforma include, de asemenea, un elevator auxiliar, care permite ridicarea furcilor la o înălțime totală de 1877 mm.

Prezentare generală a gamei OPX

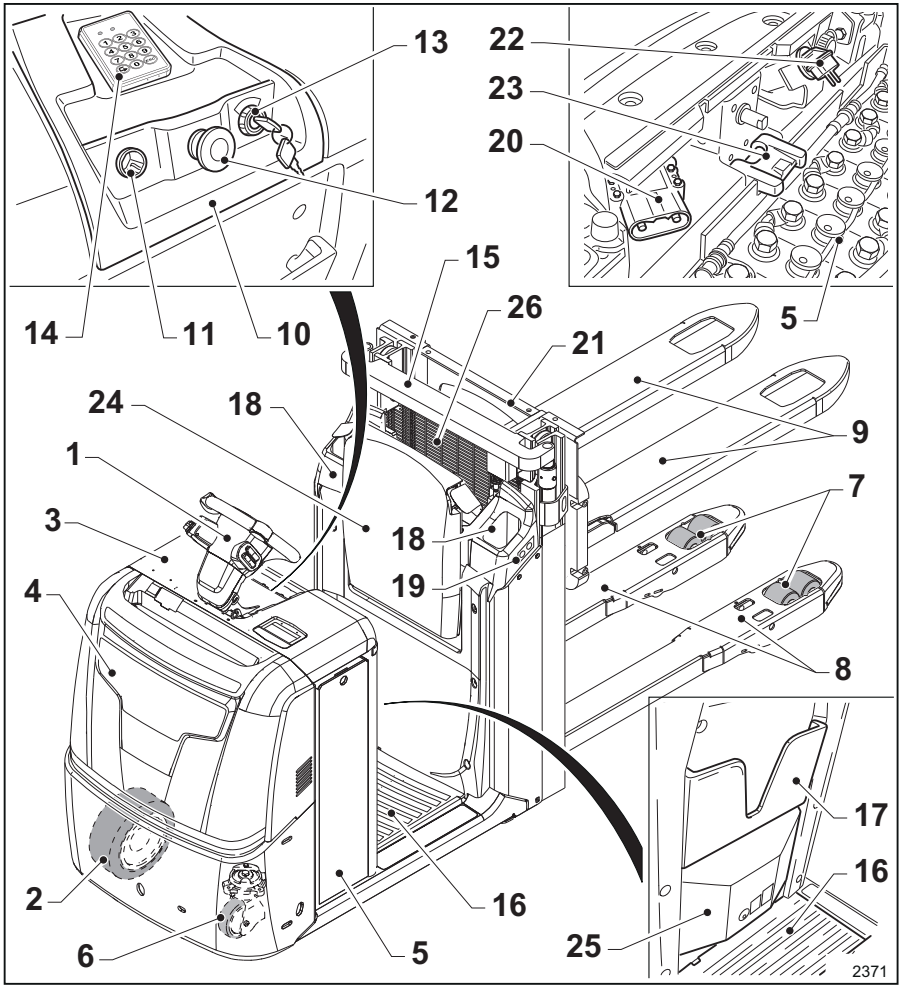

1	Volan cu comenzi integrate	10	Bord
2	Roată motoare	11	Priză brichetă de 12/24 V
3	Capotă pentru accesarea compartimentului bateriei	12	Butonul de oprire de urgență
4	Capota compartimentului motor	13	Buton de pornire/oprire
5	Baterie	14	Digicode - Tastatură numerică
6	Roată pivotantă	15	Catarg de ridicare
7	Rolă pentru încărcătură	16	Platforma operatorului
8	Brațe	17	Suport pentru documente
9	Furci	18	Torpedou
		19	Butoane pentru spătar scaun

20 Fișă/priză baterie
21 Sania furcii
22 Fișa de curent a încărcătorului de baterie integrat
23 Clemă pentru închizătoarea mecanică a bateriei
24 Spătarul scaunului
25 Sistem de amortizare pentru platformă
26 Apărătoare de protecție pentru operator

Prezentare generală LTX50

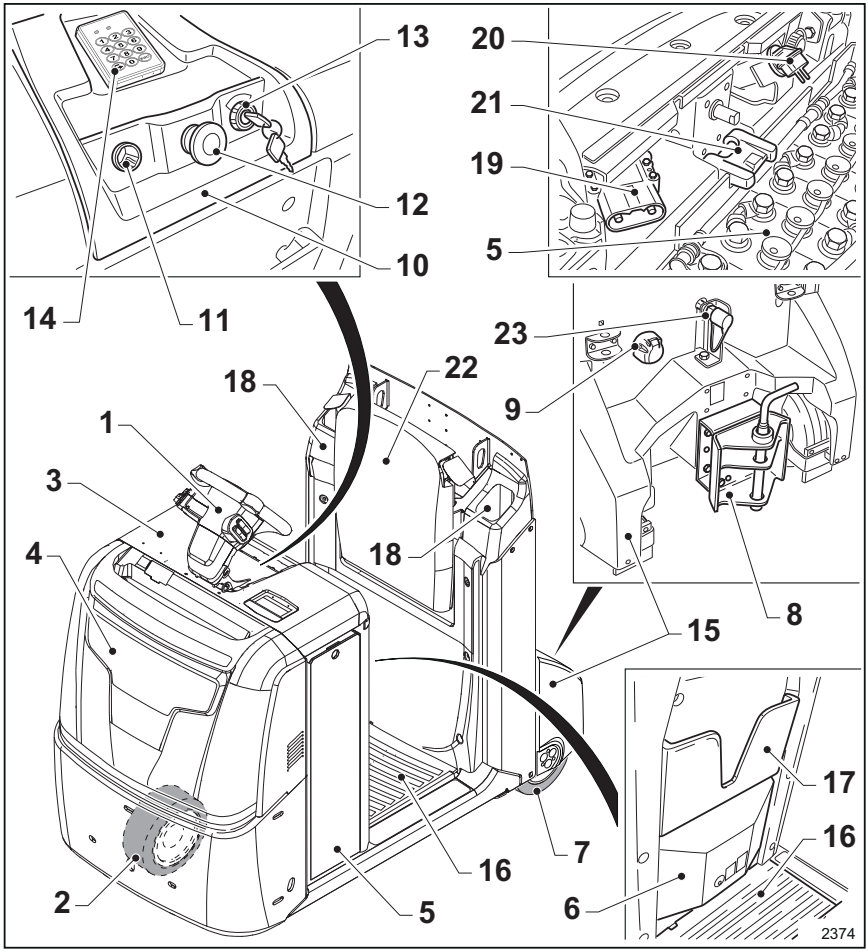

1	Volan cu comenzi integrate
2	Roată motoare
3	Capotă pentru accesarea compartimentului bateriei
4	Capota compartimentului motor
5	Baterie
6	Sistem de amortizare pentru platformă
7	Roți spate
8	Cuplarea remorcii
9	Priza pentru lumini a remorcii
10	Bord
11	Priză brichetă de 12/24 V
12	Butonul de oprire de urgență
13	Buton de pornire/oprire
14	Digicode - Tastatură numerică
15	Balast
16	Platforma operatorului
17	Suport pentru documente
18	Torpedou
19	Fișă/priză baterie
20	Fișa de curent a încărcătorului de baterie integrat
21	Clemă pentru închizătoarea mecanică a bateriei

22	Spătarul scaunului	23	Cuplarea sistemului hidraulicLiftRunner

Prezentare generală LTX-T

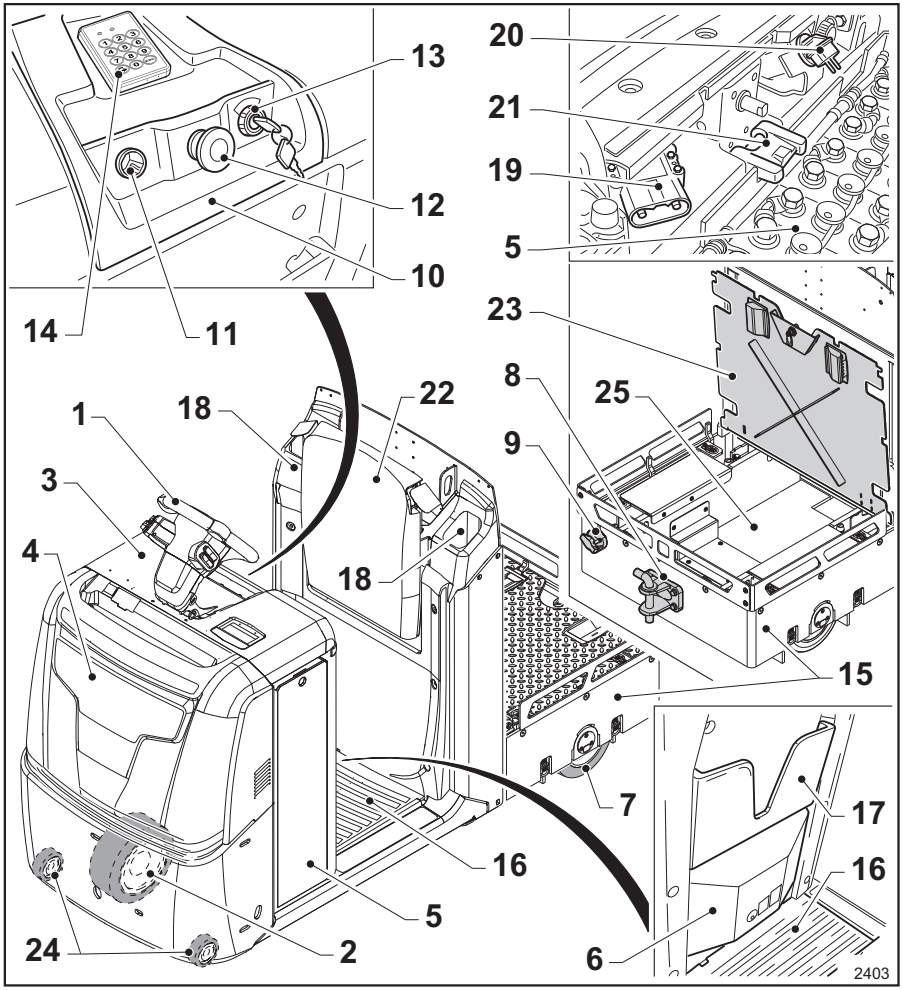

1 Volan cu comenzi integrate
2 Roată motoare
3 Capotă pentru accesarea compartimentului bateriei
4 Capotă compartiment motor
5 Baterie
6 Sistem de amortizare pentru platformă
7 Roți spate
8 Cuplarea remorcii
9 Priza pentru lumini a remorcii
10 Bord
11 Priză brichetă de 12/24 V
12 Butonul de oprire de urgență
13 Buton de pornire/oprire
14 Digicode - Tastatură numerică
15 Balast
16 Platforma operatorului
17 Suport pentru documente
18 Cutie de depozitare
19 Priza și fișa bateriei
20 Fișa de curent a încărcătorului de baterie integrat
21 Clemă pentru închizătoarea mecanică a bateriei

22	Spătarul scaunului	24	Roți pivot față
23	Capac posterior	25	Cutie de depozitare

Prezentare generală LTX-FF

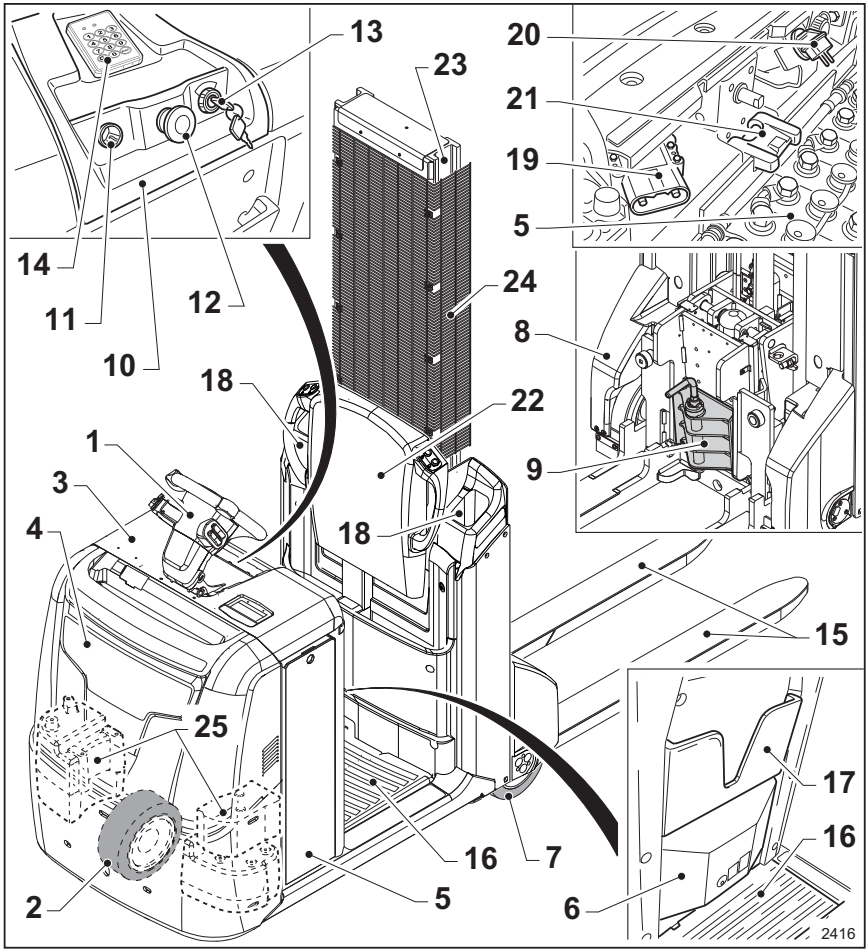

1	Volan cu comenzi integrate
2	Roată motoare
3	Capotă pentru accesarea compartimentului bateriei
4	Capotă compartiment motor
5	Baterie
6	Sistem de amortizare pentru platformă
7	Roți spate
8	Balast
9	Cuplarea remorcii
10	Bord
11	Priză brichetă de 12/24 V
12	Butonul de oprire de urgență
13	Buton de pornire/oprire
14	Digicode - Tastatură numerică
15	Furci
16	Platforma operatorului
17	Suport pentru documente
18	Cutie de depozitare
19	Priza și fișa bateriei
20	Fișa de curent a încărcătorului de baterie integrat
21	Clemă pentru închizătoarea mecanică a bateriei

22 Spătarul scaunului
23 Catarg de ridicare
24 Grilaj de protecție împotriva forfecării
25 Balasturi

Marcaje

Etichete şi plăcuţe de identificare

⚠ ATENŢIE

Consultaţi informaţiile de pe următoarele etichete şi plăcuţe de identificare.

Etichetele indică informaţii şi avertizări despre interdicţii şi pericole. Acestea informează operatorul despre riscurile remanente ale stivuitorului.

Este interzisă îndepărtarea etichetelor şi plăcuţelor de identificare.

Este posibil să existe opţiuni pe stivuitorul dvs. cu aceleaşi etichete plasate în diferite zone ale stivuitorului. Din acest motiv, explicaţiile de pe etichetele arătate în paginile următoare trebuie citite şi luate în considerare, chiar dacă eticheta se află într-o altă zonă faţă de cele din următoarele ilustraţii.

Amplasarea etichetelor OPX 20/25 şi OPX 20/25 PLUS

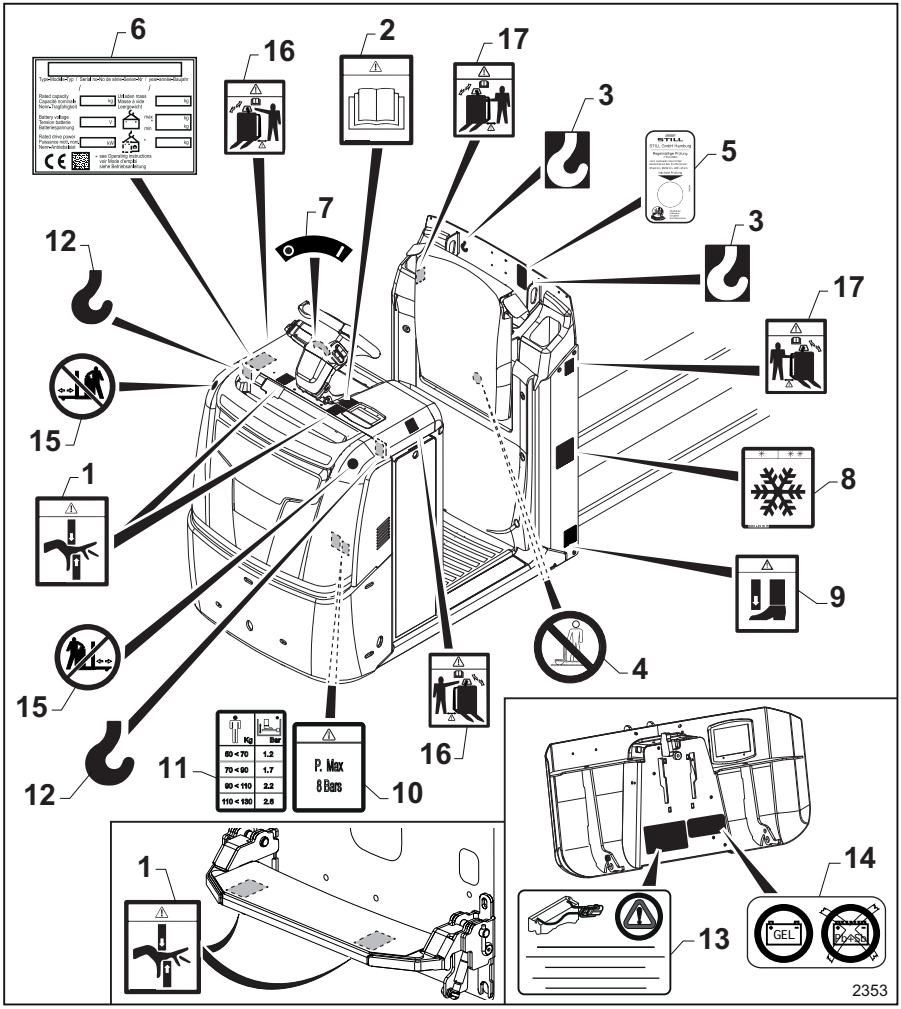

1 Etichetă „Pericol de zdrobire a mâinilor“
2 Etichetă „Manual de operare şi de întreţinere“
3 Simbol „Cârlig“
4 Etichetă „Nu vă urcaţi pe furci“
5 Etichetă „Inspecţie anuală de siguranţă“ (numai pentru Germania)
6 Plăcuţă „Valoarea nominală“
7 Etichetă „ON/OFF“
8 Etichetă „Depozit frigorific“ (numai pe versiunile pentru depozite frigorifice)
9 Etichetă „Pericol de zdrobire a picioarelor“
10 Etichetă „Presiune maximă admisibilă“
11 Etichetă „Vedere schematică capacitate portantă platformă operator“
12 Simbol „Cârlig“
13 Etichetă „Avertisment baterie“
14 Configurarea versiunii pentru baterii cu gel
15 Etichetă „Poziţionarea în faţa stivuitorului este interzisă“ (numai în modul pedestru cu opţiunea de volan)

16 Etichetă „Mod pedestru cu avertizare volan“ (numai în modul pedestru cu opțiunea volan)

17 Etichetă „Mod pedestru cu avertizare butoane“ (numai în modul pedestru cu opțiunea butoane)

Descrierea etichetelor

(1) Acest simbol indică pericolul de strivire și tăiere a mâinilor.

(2) Această etichetă indică necesitatea consultării manualului de operare și de întreținere înainte de a utiliza stivuitorul și înainte de a efectua orice lucrări de întreținere.

(3) Această etichetă indică locul în care trebuie să atașați cârligul de ridicare a stivuitorului.

(4) Această etichetă indică faptul că nu trebuie să vă urcați pe furci sau să transportați persoane pe furci.

(5) Această etichetă este prezentă numai pe stivuitoarele comercializate în Germania. Eticheta indică data inspecției periodice de siguranță a stivuitorului.

(6) Plăcuță de identificare pentru valorile nominale ale stivuitorului.

Etichetă (7) „ON/OFF“. Pornirea și oprirea stivuitorului cu cheia.

(8)Acest simbol, în cazul în care este prezent, indică faptul că stivuitorul este configurat pentru utilizare în cazul depozitării la temperaturi joase (opțiune).

(9) Eticheta indică pericol de zdrobire a picioarelor sub furci (prezentă numai pe anumite versiuni).

(10) Această etichetă indică presiunea de reglare maximă pentru platforma operatorului. Atenție: sistemul de reglare nu trebuie să fie umflat la presiuni mai mari de 8 bari (prezent exclusiv pe versiunile cu amortizarea platformei).

(11) Această etichetă indică presiunea de reglare a platformei operatorului în funcție de greutatea acestuia. 1,5 bar: sub 70 kg, 1,7 bar: între 70 și 90 kg, 2,2 bar: între 90 și 110 kg, 2,6 bar: între 110 și 130 kg. (prezentă exclusiv pe versiunile cu amortizarea platformei).

(12) Această etichetă indică locul în care trebuie să atașați cârligul de ridicare a stivuitorului.

(13) Această plăcuță indică faptul că trebuie conectată numai bateria integrată din bord.

(14) Acest simbol, în cazul în care este prezent, indică faptul că stivuitorul este configurat pentru versiunea cu baterii cu gel. Nu utilizați alte tipuri de baterii.

(15) Această etichetă, în cazul în care este prezentă, indică faptul că este interzisă poziționarea în fața stivuitorului în timpul utilizării acestuia în modul pedestru cu funcția volan. Nerespectarea acestei instrucțiuni poate conduce la lovirea și rănirea operatorului de către stivuitor.

(16) Această etichetă, în cazul în care este prezentă, indică faptul că trebuie să fiți atent în timpul utilizării stivuitorului în modul pedestru cu funcția volan. În timpul utilizării, plasați-vă pe partea laterală a stivuitorului, păstrând o distanță sigură între dvs. (în special picioare) și stivuitor.

(17) Această etichetă, în cazul în care este prezentă, indică faptul că trebuie să acordați atenție în timpul utilizării butoanelor de deplasare cu operatorul pe sol. În timpul utilizării, plasați-vă pe partea laterală a stivuitorului, păstrând o distanță sigură între dvs. (în special picioare) și stivuitor.

Amplasarea etichetelor OPX-L (12/16/20S)

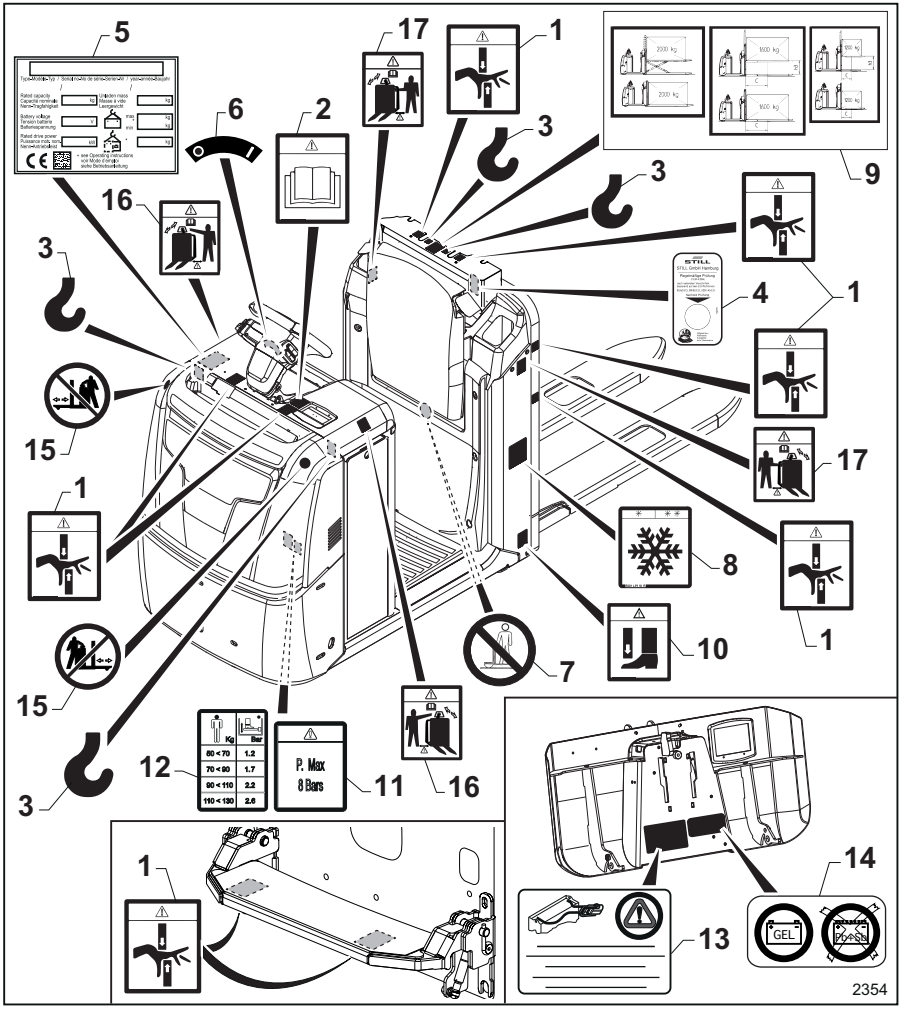

1 Etichetă „Pericol de zdrobire a mâinilor“
2 Etichetă „Manual de operare şi de întreţinere“
3 Simbol „Cârlig“
4 Etichetă „Inspecţie anuală de siguranţă“ (numai pentru Germania)
5 Plăcuţă „Valoarea nominală“
6 Etichetă „ON/OFF“
7 Etichetă „Nu vă urcaţi pe furci“
8 Etichetă „Depozit frigorific“ (numai pe versiunile pentru depozite frigorifice)
9 Etichetă privind capacitatea stivuitorului
10 Etichetă „Pericol de zdrobire a picioarelor“
11 Etichetă „Presiune maximă admisibilă“
12 Etichetă „Vedere schematică capacitate portantă platformă operator“
13 Etichetă „Avertisment baterie“
14 Configurarea versiunii pentru baterii cu gel
15 Etichetă „Poziţionarea în faţa stivuitorului este interzisă“ (numai în modul pedestru cu opţiunea de volan)

16 Etichetă „Mod pedestru cu avertizare volan“ (numai în modul pedestru cu opțiunea volan)

17 Etichetă „Mod pedestru cu avertizare butoane“ (numai în modul pedestru cu opțiunea butoane)

Descrierea etichetelor

(1) Acest simbol indică pericolul de strivire și tăiere a mâinilor.

(2) Această etichetă indică necesitatea consultării manualului de operare și de întreținere înainte de a utiliza stivuitorul și înainte de a efectua orice lucrări de întreținere.

(3) Această etichetă indică locul în care trebuie să atașați cârligul de ridicare a stivuitorului.

(4) Această etichetă este prezentă numai pe stivuitoarele comercializate în Germania. Eticheta indică data inspecției periodice de siguranță a stivuitorului.

(5) Plăcuță de identificare pentru valorile nominale ale stivuitorului.

Etichetă (6) „ON/OFF“. Pornirea și oprirea stivuitorului cu cheia.

(7) Această etichetă indică faptul că nu trebuie să vă urcați pe furci sau să transportați persoane pe furci.

(8)Acest simbol, în cazul în care este prezent, indică faptul că stivuitorul este configurat pentru utilizare în cazul depozitării la temperaturi joase (opțiune).

(9) Această etichetă indică sarcina permisibilă pe furci, în funcție de centrul de greutate al încărcăturii și înălțimea de ridicare. Eticheta variază în funcție de capacitatea stivuitorului și este explicată mai detaliat în secțiunea următoare.

(10) Eticheta indică pericolul de zdrobire a picioarelor sub furci (prezentă numai pe anumite versiuni).

(11) Această etichetă indică presiunea de reglare maximă pentru platforma operatorului. Atenție: sistemul de reglare nu trebuie să fie umflat la presiuni mai mari de 8 bari (prezent exclusiv pe versiunile cu amortizarea platformei).

(12) Această etichetă indică presiunea de reglare a platformei operatorului în funcție de greutatea acestuia. 1,5 bar: sub 70 kg, 1,7 bar: între 70 și 90 kg, 2,2 bar: între 90 și 110 kg, 2,6 bar: între 110 și 130 kg. (prezentă exclusiv pe versiunile cu amortizarea platformei).

(13) Această plăcuță indică faptul că trebuie conectată numai bateria integrată.

(14) Acest simbol, în cazul în care este prezent, indică faptul că stivuitorul este configurat pentru versiunea cu baterii cu gel. Nu utilizați alte tipuri de baterii.

(15) Această etichetă, în cazul în care este prezentă, indică faptul că este interzisă poziționarea în fața stivuitorului în timpul utilizării acestuia în modul pedestru cu funcția volan. Nerespectarea acestei instrucțiuni poate conduce la lovirea și rănirea operatorului de către stivuitor.

(16) Această etichetă, în cazul în care este prezentă, indică faptul că trebuie să fiți atent în timpul utilizării stivuitorului în modul pedestru cu funcția volan. În timpul utilizării, plasați-vă pe partea laterală a stivuitorului, păstrând o distanță sigură între dvs. (în special picioare) și stivuitor.

(17) Această etichetă, în cazul în care este prezentă, indică faptul că trebuie să acordați atenție în timpul utilizării butoanelor de deplasare cu operatorul pe sol. În timpul utilizării, plasați-vă pe partea laterală a stivuitorului, păstrând o distanță sigură între dvs. (în special picioare) și stivuitor.

Amplasarea etichetelor OPX-L20 şi OPX-D20

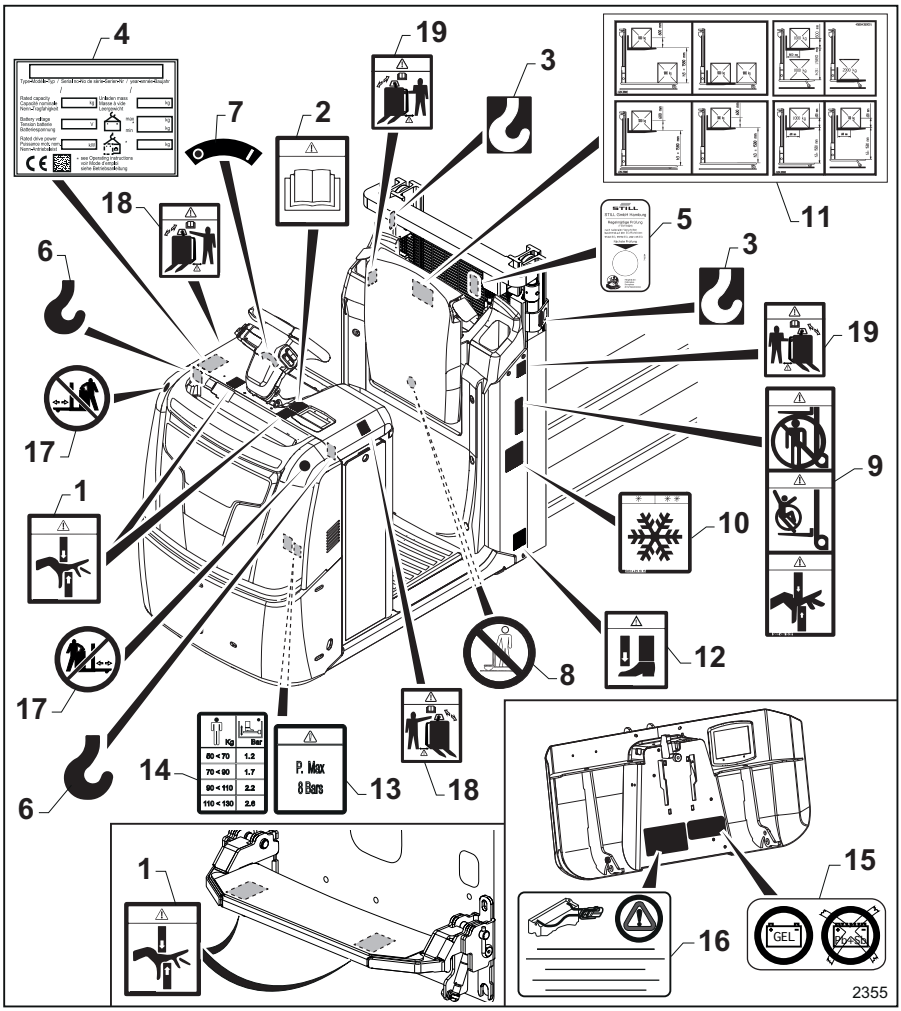

1	Etichetă „Pericol de zdrobire a mâinilor“
2	Etichetă „Manual de operare şi de întreţinere“
3	Simbol „Cârlig“
4	Plăcuţă „Valoarea nominală“
5	Etichetă „Inspecţie anuală de siguranţă“ (numai pentru Germania)
6	Simbol „Cârlig“
7	Etichetă „ON/OFF“
8	Etichetă „Nu vă urcaţi pe furci“
9	Etichetă de avertizare
10	Etichetă „Depozit frigorific“ (numai pe versiunile pentru depozite frigorifice)
11	Etichetă privind capacitatea stivuitorului
12	Etichetă „Pericol de zdrobire a picioarelor“
13	Etichetă „Presiune maximă admisibilă“
14	Etichetă „Vedere schematică capacitate portantă platformă operator“
15	Configurarea versiunii pentru baterii cu gel
16	Etichetă „Avertisment baterie“

17 Etichetă „Poziționarea în fața stivuitorului este interzisă“ (numai în modul pedestru cu opțiunea de volan)
18 Etichetă „Mod pedestru cu avertizare volan“ (numai în modul pedestru cu opțiunea volan)
19 Etichetă „Mod pedestru cu avertizare butoane“ (numai în modul pedestru cu opțiunea volan)

Descrierea etichetelor

(1) Acest simbol indică pericolul de strivire și tăiere a mâinilor.

(2) Această etichetă indică necesitatea consultării manualului de operare și de întreținere înainte de a utiliza stivuitorul și înainte de a efectua orice lucrări de întreținere.

(3) Această etichetă indică locul în care trebuie să atașați cârligul de ridicare a stivuitorului.

(4) Plăcuță de identificare pentru valorile nominale ale stivuitorului.

(5) Această etichetă este prezentă numai pe stivuitoarele comercializate în Germania. Eticheta indică data inspecției periodice de siguranță a stivuitorului.

(6) Această etichetă indică locul în care trebuie să atașați cârligul de ridicare a stivuitorului.

Etichetă (7) „ON/OFF“. Pornirea și oprirea stivuitorului cu cheia.

(8) Această etichetă indică faptul că nu trebuie să vă urcați pe furci sau să transportați persoane pe furci.

(9) Acest simbol indică pericolul de tăiere din cauza pieselor în mișcare ale catargului, precum și că transportul persoanelor pe stivuitor este interzis și că staționarea sau trecerea pe sub furcile ridicate este interzisă.

(10)Acest simbol, în cazul în care este prezent, indică faptul că stivuitorul este configurat pentru utilizare în cazul depozitării la temperaturi joase (opțiune).

(11) Etichetă privind capacitatea stivuitorului

(12) Eticheta indică pericolul de zdrobire a picioarelor sub furci (prezentă numai pe anumite versiuni).

(13) Această etichetă indică presiunea de reglare maximă pentru platforma operatorului. Atenție: sistemul de reglare nu trebuie să fie umflat la presiuni mai mari de 8 bari (prezent exclusiv pe versiunile cu amortizarea platformei).

(14) Această etichetă indică presiunea de reglare a platformei operatorului în funcție de greutatea acestuia. 1,5 bar: sub 70 kg, 1,7 bar: între 70 și 90 kg, 2,2 bar: între 90 și 110 kg, 2,6 bar: între 110 și 130 kg. (prezentă exclusiv pe versiunile cu amortizarea platformei).

(15) În cazul în care este prezent, acest simbol indică faptul că stivuitorul este configurat în versiunea cu baterii cu gel. Nu utilizați alte tipuri de baterii.

(16) Această plăcuță indică faptul că trebuie conectată numai bateria de la bord.

(17) Această etichetă, în cazul în care este prezentă, indică faptul că este interzisă poziționarea în fața stivuitorului în timpul utilizării acestuia în modul pedestru cu funcția volan. Nerespectarea acestei instrucțiuni poate conduce la lovirea și rănirea operatorului de către stivuitor.

(18) Această etichetă, în cazul în care este prezentă, indică faptul că trebuie să fiți atent în timpul utilizării stivuitorului în modul pedestru cu funcția volan. În timpul utilizării, plasați-vă pe partea laterală a stivuitorului, păstrând o distanță sigură între dvs. (în special picioare) și stivuitor.

(19) Această etichetă, în cazul în care este prezentă, indică faptul că trebuie să acordați atenție în timpul utilizării butoanelor de deplasare cu operatorul pe sol. În timpul utilizării, plasați-vă pe partea laterală a stivuitorului, păstrând o distanță sigură între dvs. (în special picioare) și stivuitor.

Amplasarea etichetelor LTX50

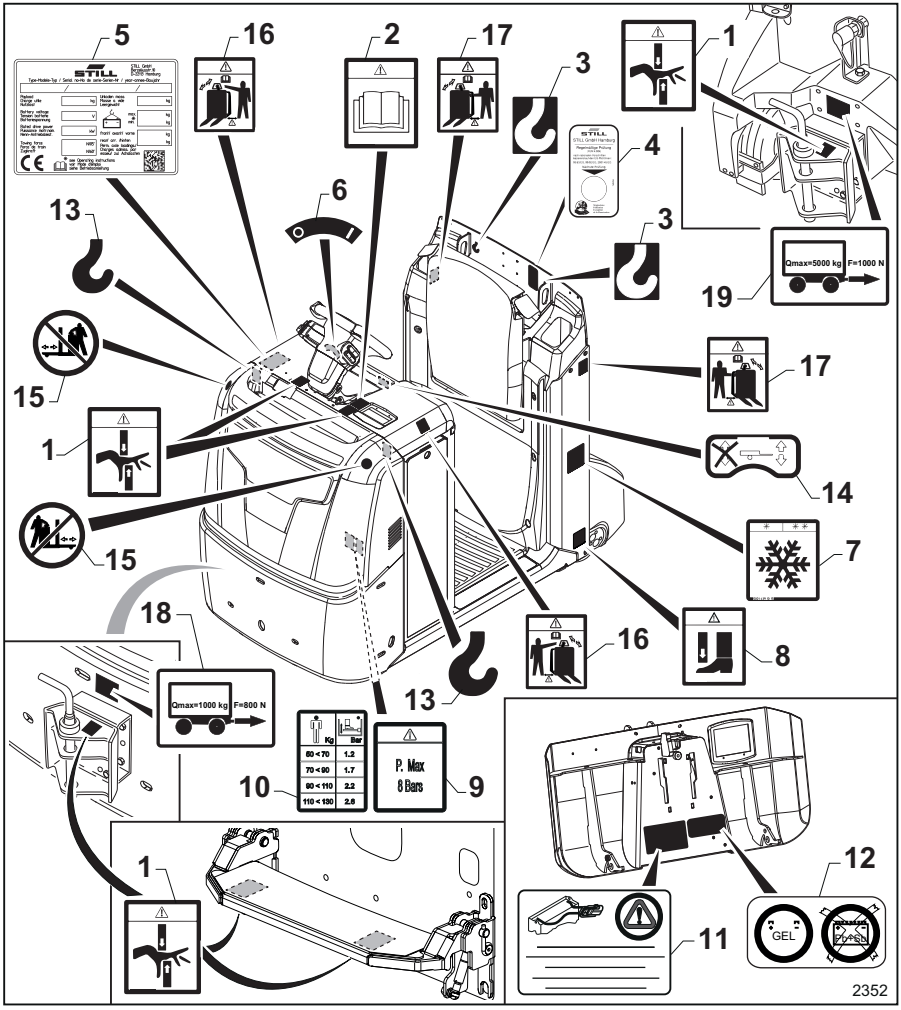

1 Etichetă „Pericol de zdrobire a mâinilor“
2 Etichetă „Manual de operare şi de întreţinere“
3 Simbol „Cârlig“
4 Etichetă „Inspecţie anuală de siguranţă“ (numai pentru Germania)
5 Plăcuţă de identificare a „valorii nominale“
6 Etichetă „ON/OFF“
7 Etichetă „Depozit frigorific“ (numai pe versiunile pentru depozite frigorifice)
8 Etichetă „Pericol de zdrobire a picioarelor“
9 Etichetă „Presiune maximă admisibilă“
10 Etichetă „Vedere schematică capacitate portantă platformă operator“
11 Etichetă „Avertisment baterie“
12 Configurarea versiunii pentru baterii cu gel
13 Simbol „Cârlig“
14 Etichetă „Manevrarea remorcilor“
15 Etichetă „Poziţionarea în faţa stivuitorului este interzisă“ (numai în modul pedestru cu opţiunea de volan)

16 Etichetă „Mod pedestru cu avertizare volan“ (numai în modul pedestru cu opțiunea volan)
17 Etichetă „Mod pedestru cu avertizare butoane“ (numai în modul pedestru cu opțiunea butoane)
18 Etichetă „capacitatea cuplajului de remorcare față” (opțional)
19 Etichetă „capacitatea cuplajului de remorcare spate” (opțional)

Descrierea etichetelor

(1) Acest simbol indică pericolul de strivire și tăiere a mâinilor.

(2) Această etichetă indică necesitatea consultării manualului de operare și de întreținere înainte de a utiliza stivuitorul și înainte de a efectua orice lucrări de întreținere.

(3) Această etichetă indică locul în care trebuie să atașați cârligul de ridicare a stivuitorului.

(4) Această etichetă este prezentă numai pe stivuitoarele comercializate în Germania. Această etichetă indică data inspecției periodice de siguranță a stivuitorului.

(5) Plăcuță de identificare pentru valorile nominale ale stivuitorului.

Etichetă (6) „ON/OFF“. Pornirea și oprirea stivuitorului cu cheia.

(7) Acest simbol, în cazul în care este prezent, indică faptul că stivuitorul este configurat pentru versiunea pentru „depozite frigorifice” (opțional).

(8) Această etichetă indică pericolul de zdrobire a picioarelor sub furci (prezentă numai pe anumite versiuni).

(9) Această etichetă indică presiunea de reglare maximă pentru platforma operatorului. Atenție: Sistemul de reglare nu trebuie să fie umflat la presiuni mai mari de 8 bar (prezent exclusiv pe versiunile cu amortizarea platformei).

(10) Această etichetă indică presiunea de reglare a platformei operatorului în funcție de greutatea acestuia. 1,2 bar: sub 70 kg; 1,7 bar: între 70 kg și 90 kg; 2,2 bar: între 90 kg și 110 kg; 2,6 bar: între 110 kg și 130 kg (prezentă numai pe versiunile cu amortizarea platformei).

(11) Această plăcuță indică faptul că trebuie conectată numai bateria integrată.

(12) Acest simbol, în cazul în care este prezent, indică faptul că stivuitorul este configurat pentru versiunea cu baterii cu gel. Nu utilizați alte tipuri de baterii.

(13) Această etichetă indică locul în care trebuie să atașați cârligul de ridicare a stivuitorului.

(14) Această etichetă „ON/OFF“ se referă la manevrarea remorcilor. Pornirea și oprirea sistemului „Lift Runner“ (opțional).

(15) Această etichetă, în cazul în care este prezentă, indică faptul că este interzisă poziționarea în fața stivuitorului în timpul utilizării acestuia în modul pedestru cu funcția volan. Nerespectarea acestei instrucțiuni poate conduce la lovirea și rănirea operatorului de către stivuitor.

(16) Această etichetă, în cazul în care este prezentă, indică faptul că trebuie să fiți atent în timpul utilizării stivuitorului în modul pedestru cu funcția volan. În timpul utilizării, plasați-vă pe partea laterală a stivuitorului, păstrând o distanță sigură între dvs. (în special picioare) și stivuitor.

(17) Această etichetă, în cazul în care este prezentă, indică faptul că trebuie să acordați atenție în timpul utilizării butoanelor de deplasare în modul pedestru cu operatorul pe sol. În timpul utilizării, plasați-vă pe partea laterală a stivuitorului, păstrând o distanță sigură între dvs. (în special picioare) și stivuitor.

(18) Dacă există, această etichetă vă informează cu privire la limitele de capacitate și forță de tracțiune ale cârligului. Pentru mai multe informații, consultați secțiunea de la paginile următoare care descrie eticheta.

(19) Dacă există, această etichetă vă informează cu privire la limitele de capacitate și forță de tracțiune ale cârligului. Pentru mai multe informații, consultați secțiunea de la paginile următoare care descrie eticheta.

Locația etichetelor LTX-T

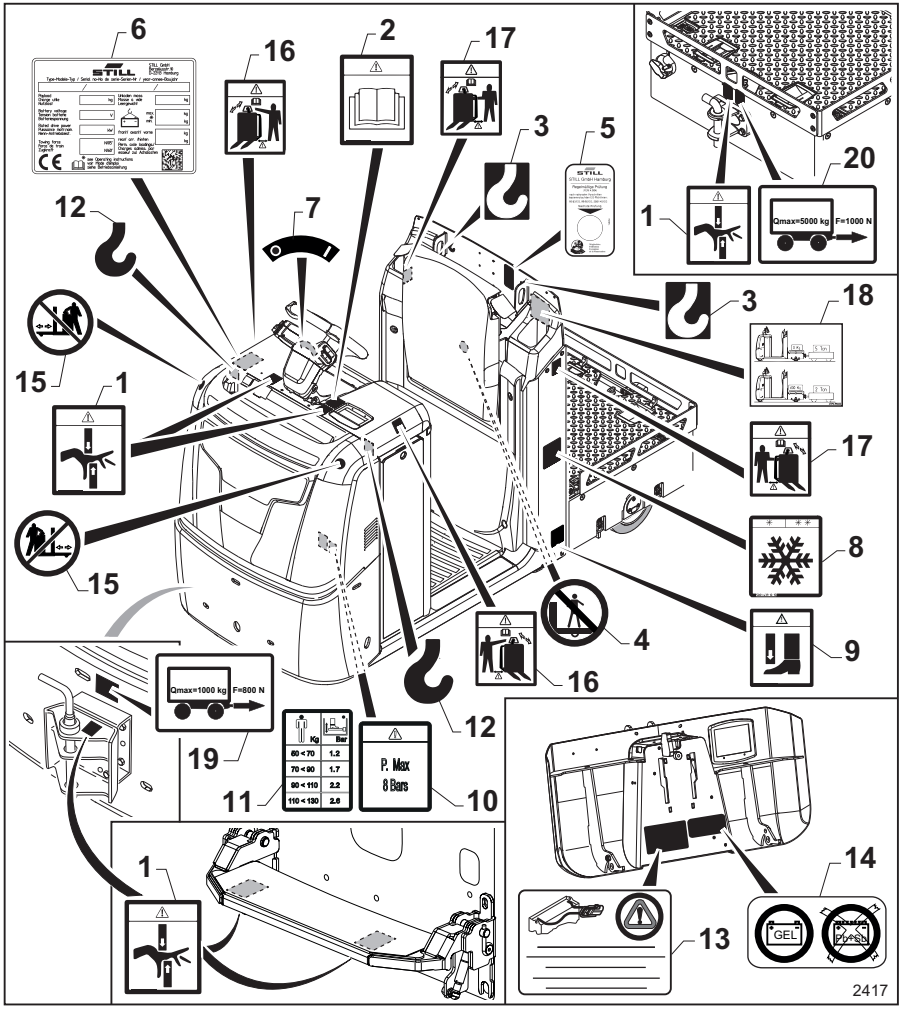

1 Etichetă „Pericol de zdrobire a mâinilor“
2 Etichetă „Manual de operare și de întreținere“
3 Simbol „Cârlig“
4 Simbol „Nu vă urcați pe platforma de încărcare spate“
5 Etichetă „Inspecție anuală de siguranță“ (numai pentru Germania)
6 Plăcuță de identificare a „valorii nominale“
7 Etichetă „ON/OFF“
8 Etichetă „Depozit frigorific“ (numai pe versiunile pentru depozite frigorifice)
9 Etichetă „Pericol de zdrobire a picioarelor“
10 Etichetă „Presiune maximă admisibilă“
11 Etichetă „Vedere schematică capacitate portantă platformă operator“
12 Simbol „Cârlig“
13 Etichetă „Avertisment baterie“
14 Configurarea versiunii pentru baterii cu gel

15 Etichetă „Poziționarea în fața stivuitorului este interzisă“ (numai în modul pedestru cu opțiunea de volan)
16 Etichetă „Mod pedestru cu avertizare volan“ (numai în modul pedestru cu opțiunea volan)
17 Etichetă „Mod pedestru cu avertizare butoane“ (numai în modul pedestru cu opțiunea butoane)
18 Etichetă care stipulează capacitatea stivuitorului
19 Etichetă „capacitatea cuplajului de remorcare față” (opțional)
20 Etichetă „capacitatea cuplajului de remorcare spate” (opțional)

Descrierea etichetelor

(1) Acest simbol indică pericolul de strivire și tăiere a mâinilor.

(2) Această etichetă indică necesitatea consultării manualului de operare și de întreținere înainte de a utiliza stivuitorul și înainte de a efectua orice lucrări de întreținere.

(3) Această etichetă indică locul în care trebuie să atașați cârligul de ridicare a stivuitorului.

Simbol (4) „Nu vă urcați pe platforma de încărcare spate“

(5) Această etichetă este prezentă numai pe stivuitoarele comercializate în Germania. Această etichetă indică data inspecției periodice de siguranță a stivuitorului.

(6) Plăcuță de identificare pentru valorile nominale ale stivuitorului.

Etichetă (7) „ON/OFF“. Pornirea și oprirea stivuitorului cu cheia.

(8) Acest simbol, în cazul în care este prezent, indică faptul că stivuitorul este configurat pentru utilizare în depozite frigorifice (opțiune).

(9) Această etichetă indică pericolul de zdrobire a picioarelor sub furci (prezentă numai pe anumite versiuni).

(10) Această etichetă indică presiunea de reglare maximă pentru platforma operatorului. Atenție: Sistemul de reglare nu trebuie să fie umflat la presiuni mai mari de 8 bar (prezent exclusiv pe versiunile cu amortizarea platformei).

(11) Această etichetă indică presiunea de reglare a platformei operatorului în funcție de greutatea acestuia. 1,2 bar: sub 70 kg; 1,7 bar: între 70 kg și 90 kg; 2,2 bar: între 90 kg și 110 kg; 2,6 bar: între 110 kg și 130 kg (prezentă numai pe versiunile cu amortizarea platformei).

(12) Această etichetă indică locul în care trebuie să atașați cârligul de ridicare a stivuitorului.

(13) Această plăcuță indică faptul că trebuie conectată numai bateria integrată.

(14) Acest simbol, în cazul în care este prezent, indică faptul că stivuitorul este configurat pentru versiunea cu baterii cu gel. Nu utilizați alte tipuri de baterii.

(15) Această etichetă, în cazul în care este prezentă, indică faptul că este interzisă poziționarea în fața stivuitorului în timpul utilizării acestuia în modul pedestru cu funcția volan. Nerespectarea acestei instrucțiuni poate conduce la lovirea și rănirea operatorului de către stivuitor.

(16) Această etichetă, în cazul în care este prezentă, indică faptul că trebuie să fiți atent în timpul utilizării stivuitorului în modul pedestru cu funcția volan. În timpul utilizării, plasați-vă pe partea laterală a stivuitorului, păstrând o distanță sigură între dvs. (în special picioare) și stivuitor.

(17) Această etichetă, în cazul în care este prezentă, indică faptul că trebuie să acordați atenție în timpul utilizării butoanelor de deplasare în modul pedestru cu operatorul pe sol. În timpul utilizării, plasați-vă pe partea laterală a stivuitorului, păstrând o distanță sigură între dvs. (în special picioare) și stivuitor.

(18)Această etichetă indică sarcina permisă care poate fi transportată și remorcată de stivuitor.

(19) Dacă există, această etichetă vă informează cu privire la limitele de capacitate și forță de tracțiune ale cârligului. Pentru mai multe informații, consultați secțiunea de la paginile următoare care descrie eticheta.

(20) Dacă există, această etichetă vă informează cu privire la limitele de capacitate și forță de tracțiune ale cârligului. Pentru mai multe informații, consultați secțiunea de la paginile următoare care descrie eticheta.

Locaţia etichetelor LTX-FF

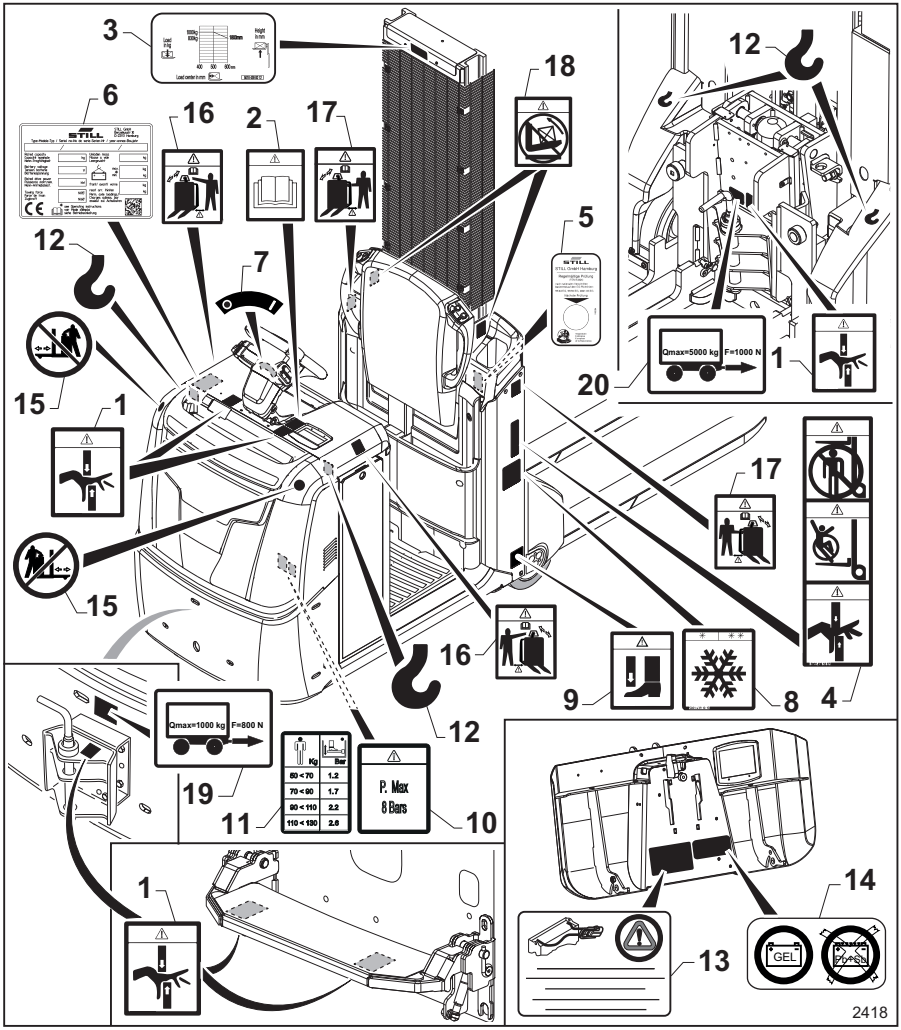

1 Etichetă „Pericol de zdrobire a mâinilor“
2 Etichetă „Manual de operare şi de întreţinere“
3 Etichetă privind capacitatea stivuitorului
4 Etichetă de avertizare
5 Etichetă „Inspecţie anuală de siguranţă“ (numai pentru Germania)
6 Plăcuţă de identificare a „valorii nominale“
7 Etichetă „ON/OFF“
8 Etichetă „Depozit frigorific“ (numai pe versiunile pentru depozite frigorifice)
9 Etichetă „Pericol de zdrobire a picioarelor“
10 Etichetă „Presiune maximă admisibilă“
11 Etichetă „Vedere schematică capacitate portantă platformă operator“
12 Simbol „Cârlig“
13 Etichetă „Avertisment baterie“
14 Configurarea versiunii pentru baterii cu gel

15 Etichetă „Poziționarea în fața stivuitorului este interzisă“ (numai în modul pedestru cu opțiunea de volan)
16 Etichetă „Mod pedestru cu avertizare volan“ (numai în modul pedestru cu opțiunea volan)
17 Etichetă „Mod pedestru cu avertizare butoane“ (numai în modul pedestru cu opțiunea butoane)
18 Etichetă „Este interzis să închideți furcile în timp ce există o încărcătură pe furci“
19 Etichetă „capacitatea cuplajului de remorcare față” (opțional)
20 Etichetă „capacitatea cuplajului de remorcare spate” (opțional)

Descrierea etichetelor

(1) Acest simbol indică pericolul de strivire și tăiere a mâinilor.

(2) Această etichetă indică necesitatea consultării manualului de operare și de întreținere înainte de a utiliza stivuitorul și înainte de a efectua orice lucrări de întreținere.

(3) Etichetă privind capacitatea stivuitorului

(4) Acest simbol indică pericolul de tăiere din cauza pieselor în mișcare ale catargului, precum și că transportul persoanelor pe stivuitor este interzis și că staționarea sau trecerea pe sub furcile ridicate este interzisă.

(5) Această etichetă este prezentă numai pe stivuitoarele comercializate în Germania. Această etichetă indică data inspecției periodice de siguranță a stivuitorului.

(6) Plăcuță de identificare pentru valorile nominale ale stivuitorului.

Etichetă (7) „ON/OFF“. Pornirea și oprirea stivuitorului cu cheia.

(8) Acest simbol, în cazul în care este prezent, indică faptul că stivuitorul este configurat pentru utilizare în depozite frigorifice (opțiune).

(9) Această etichetă indică pericolul de zdrobire a picioarelor sub furci (prezentă numai pe anumite versiuni).

(10) Această etichetă indică presiunea de reglare maximă pentru platforma operatorului. Atenție: Sistemul de reglare nu trebuie să fie umflat la presiuni mai mari de 8 bar (prezent exclusiv pe versiunile cu amortizarea platformei).

(11) Această etichetă indică presiunea de reglare a platformei operatorului în funcție de greutatea acestuia. 1,2 bar: sub 70 kg; 1,7 bar: între 70 kg și 90 kg; 2,2 bar: între 90 kg și 110 kg; 2,6 bar: între 110 kg și 130 kg (prezentă numai pe versiunile cu amortizarea platformei).

(12) Această etichetă indică locul în care trebuie să atașați cârligul de ridicare a stivuitorului.

(13) Această plăcuță indică faptul că trebuie conectată numai bateria integrată.

(14) Acest simbol, în cazul în care este prezent, indică faptul că stivuitorul este configurat pentru versiunea cu baterii cu gel. Nu utilizați alte tipuri de baterii.

(15) Această etichetă, în cazul în care este prezentă, indică faptul că este interzisă poziționarea în fața stivuitorului în timpul utilizării acestuia în modul pedestru cu funcția volan. Nerespectarea acestei instrucțiuni poate conduce la lovirea și rănirea operatorului de către stivuitor.

(16) Această etichetă, în cazul în care este prezentă, indică faptul că trebuie să fiți atent în timpul utilizării stivuitorului în modul pedestru cu funcția volan. În timpul utilizării, plasați-vă pe partea laterală a stivuitorului, păstrând o distanță sigură între dvs. (în special picioare) și stivuitor.

(17) Această etichetă, în cazul în care este prezentă, indică faptul că trebuie să acordați atenție în timpul utilizării butoanelor de deplasare în modul pedestru cu operatorul pe sol. În timpul utilizării, plasați-vă pe partea laterală a stivuitorului, păstrând o distanță sigură între dvs. (în special picioare) și stivuitor.

(18) Această etichetă indică faptul că închiderea furcilor este interzisă dacă există o încărcătură pe furci. Închiderea furcilor este permisă numai atunci când nu există încărcături.

(19) Dacă există, această etichetă vă informează cu privire la limitele de capacitate și forță de tracțiune ale cârligului. Pentru mai multe informații, consultați secțiunea de la paginile următoare care descrie eticheta.

(20) Dacă există, această etichetă vă informează cu privire la limitele de capacitate și forță de tracțiune ale cârligului. Pentru mai multe informații, consultați secțiunea de la paginile următoare care descrie eticheta.

Amplasarea etichetelor (OXV 07 - OXV 10)

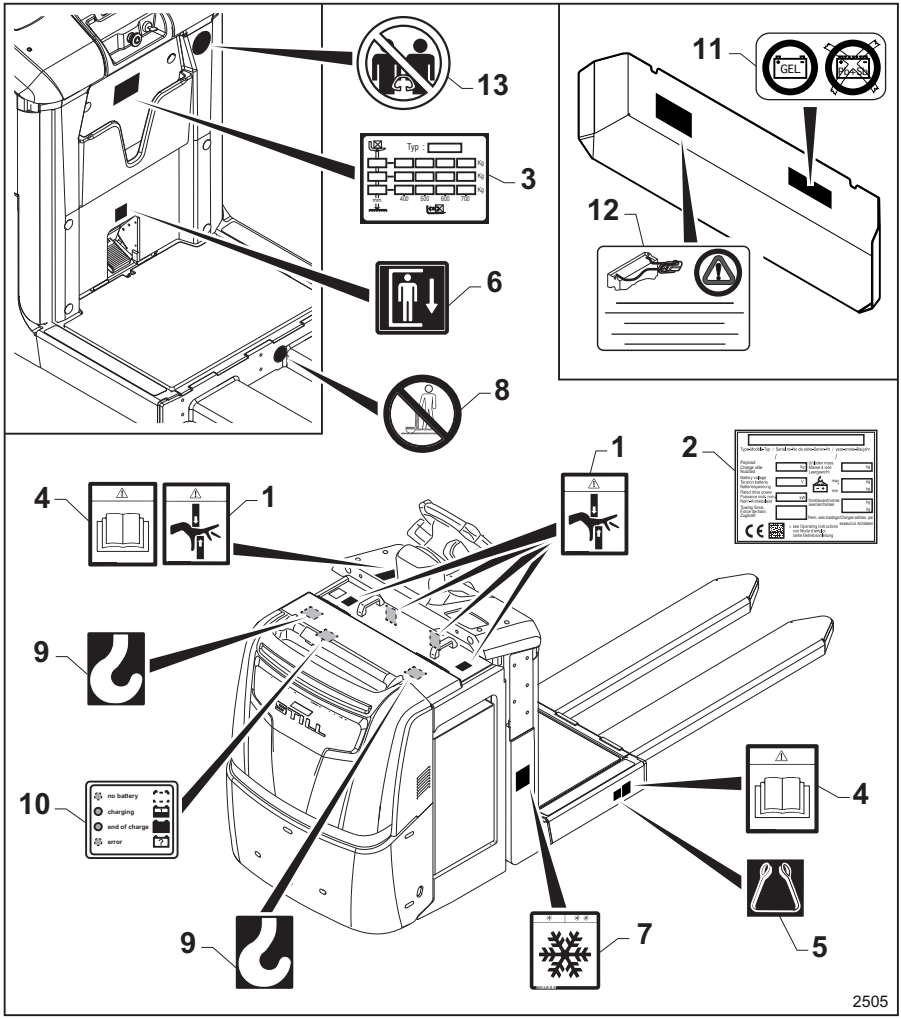

1 Etichetă „Pericol de zdrobire a mâinilor“
2 Plăcuță de identificare a „valorii nominale“
3 Etichetă cu „Capacitatea stivuitorului“
4 Etichetă „Manual de operare și de întreținere“
5 Simbol „Chingă de ancorare“
6 Etichetă cu „Pedala de coborâre a platformei operatorului“
7 Etichetă „Depozit frigorific“ (numai pe versiunile pentru depozite frigorifice)
8 Etichetă „Nu vă urcați pe furci“
9 Simbol „Cârlig“
10 Etichetă „Starea de încărcare a bateriei“
11 Configurarea versiunii pentru baterii cu gel
12 Etichetă „Avertisment baterie“

13 Etichetă „Două sau mai multe persoane sunt interzise la bordul stivuitorului“

Descrierea etichetelor

(1) Acest simbol indică pericolul de strivire și tăiere a mâinilor.

(2) Plăcuță de identificare pentru valorile nominale ale stivuitorului.

(3) Această etichetă indică sarcina permisibilă pe furci, în funcție de centrul de greutate al încărcăturii și înălțimea de ridicare.

(4) Această etichetă indică necesitatea consultării manualului de operare și de întreținere înainte de a utiliza stivuitorul și înainte de a efectua orice lucrări de întreținere.

(5) Această etichetă indică locurile de introducere a chingilor pentru ridicarea stivuitorului.

(6) Această etichetă indică funcția pedalei necesară pentru coborârea platformei operatorului.

(7) Acest simbol, în cazul în care este prezent, indică faptul că stivuitorul este configurat pentru utilizare în depozite frigorifice (opțiune).

Această etichetă, în cazul în care este prezentă, indică faptul că trebuie să acordați atenție în timpul utilizării butoanelor de deplasare în modul pedestru cu operatorul pe sol. În timpul utilizării, plasați-vă pe partea laterală a stivuitorului, păstrând o distanță sigură între dvs. (în special picioare) și stivuitor.

(8) Această etichetă indică faptul că nu trebuie să vă urcați pe furci sau să transportați persoane pe furci.

(9) Această etichetă indică locul în care trebuie să atașați cârligul de ridicare a stivuitorului.

(10) Această etichetă este legenda pentru interpretarea stării de încărcare a bateriei, după cum este reprezentată de LED.

(11) Acest simbol, în cazul în care este prezent, indică faptul că stivuitorul este configurat pentru versiunea cu baterii cu gel. Nu utilizați alte tipuri de baterii.

(12) Această plăcuță de identificare indică faptul că trebuie conectată numai bateria integrată.

(13) Această etichetă indică faptul că este interzis accesul a două sau mai multe persoane la bordul stivuitorului. Doar o singură persoană trebuie să fie prezentă în stivuitor.

Amplasarea etichetelor OXV 08

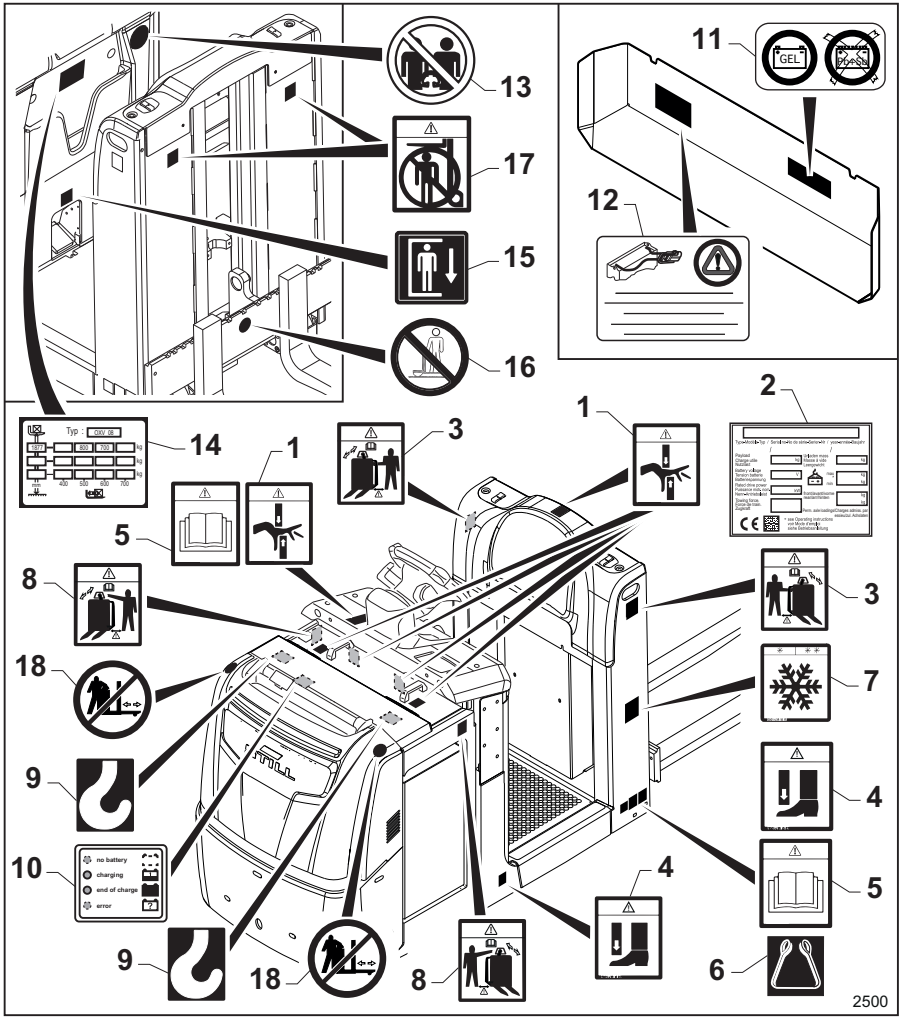

1 Etichetă „Pericol de zdrobire a mâinilor“
2 Plăcuță de identificare a „valorii nominale“
3 Etichetă „Mod pedestru cu avertizare butoane“ (numai în modul pedestru cu opțiunea butoane)
4 Etichetă „Pericol de zdrobire a picioarelor“
5 Etichetă „Manual de operare și de întreținere“
6 Simbol „Chingă de ancorare“
7 Etichetă „Depozit frigorific“ (numai pe versiunile pentru depozite frigorifice)
8 Etichetă „Mod pedestru cu avertizare volan“ (numai în modul pedestru cu opțiunea volan)
9 Simbol „Cârlig“
10 Etichetă „Starea de încărcare a bateriei“
11 Configurarea versiunii pentru baterii cu gel
12 Etichetă „Avertisment baterie“
13 Etichetă „Două sau mai multe persoane sunt interzise la bordul stivuitorului“
14 Etichetă cu „Capacitatea stivuitorului“

15 Etichetă cu „Pedala de coborâre a platformei operatorului“
16 Etichetă „Nu vă urcați pe furci“
17 Etichetă „Este interzisă trecerea pe sub furci“
18 Etichetă „Poziționarea în fața stivuitorului este interzisă“ (numai în modul pedestru cu opțiunea de volan)

Descrierea etichetelor

(1) Acest simbol indică pericolul de strivire și tăiere a mâinilor.

(2) Plăcuță de identificare pentru valorile nominale ale stivuitorului.

(3) Această etichetă, în cazul în care este prezentă, indică faptul că trebuie să acordați atenție în timpul utilizării butoanelor de deplasare în modul pedestru cu operatorul pe sol. În timpul utilizării, plasați-vă pe partea laterală a stivuitorului, păstrând o distanță sigură între dvs. (în special picioare) și stivuitor.

(4) Această etichetă indică pericolul de zdrobire a picioarelor sub furci (prezentă numai pe anumite versiuni).

(5) Această etichetă indică necesitatea consultării manualului de operare și de întreținere înainte de a utiliza stivuitorul și înainte de a efectua orice lucrări de întreținere.

(6) Această etichetă indică locurile de introducere a chingilor pentru ridicarea stivuitorului.

(7) Acest simbol, în cazul în care este prezent, indică faptul că stivuitorul este configurat pentru utilizare în depozite frigorifice (opțiune).

(8) Această etichetă, în cazul în care este prezentă, indică faptul că trebuie să fiți atent în timpul utilizării stivuitorului în modul pedestru cu funcția volan. În timpul utilizării, plasați-vă pe partea laterală a stivuitorului, păstrând o distanță sigură între dvs. (în special picioare) și stivuitor.

(9) Această etichetă indică locul în care trebuie să atașați cârligul de ridicare a stivuitorului.

(10) Această etichetă este legenda pentru interpretarea stării de încărcare a bateriei, după cum este reprezentată de LED.

(11) Acest simbol, în cazul în care este prezent, indică faptul că stivuitorul este configurat pentru versiunea cu baterii cu gel. Nu utilizați alte tipuri de baterii.

(12) Această plăcuță de identificare indică faptul că trebuie conectată numai bateria integrată.

(13) Această etichetă indică faptul că este interzis accesul a două sau mai multe persoane la bordul stivuitorului. Doar o singură persoană trebuie să fie prezentă în stivuitor.

(14) Această etichetă indică sarcina permisibilă pe furci, în funcție de centrul de greutate al încărcăturii și înălțimea de ridicare.

(15) Această etichetă indică funcția pedalei necesară pentru coborârea platformei operatorului.

(16) Această etichetă indică faptul că nu trebuie să vă urcați pe furci sau să transportați persoane pe furci.

(17) Această etichetă indică interdicția de staționare și de deplasare sub brațele ridicate ale furcii.

(18) Această etichetă, în cazul în care este prezentă, indică faptul că este interzisă poziționarea în fața stivuitorului în timpul utilizării acestuia în modul pedestru cu funcția volan. Nerespectarea acestei instrucțiuni poate conduce la lovirea și rănirea operatorului de către stivuitor.

Plăcuţă de identificare a valorii nominale ▷

PERICOL

Pericol! Pentru a evita compromiterea stabilităţii stivuitorului, este strict interzisă utilizarea bateriilor care cântăresc mai puţin decât greutatea minimă (11) indicată pe plăcuţa de identificare.

INDICAŢIE

- *Specificaţi numărul de serie pentru orice solicitări de ordin tehnic.*
- *Marcajul EAC poate fi, de asemenea, amplasat lângă plăcuţa cu numele.*
- *Pe lângă marcajul UKCA, stivuitoarele vândute în Regatul Unit vor avea, de asemenea, o etichetă care identifică importatorul.*
- *Pe stivuitoarele vândute pentru aeroporturile din Regatul Unit, plăcuţa de identificare va conţine mesajul Aircraft ground support equipment în loc de Industrial truck.*

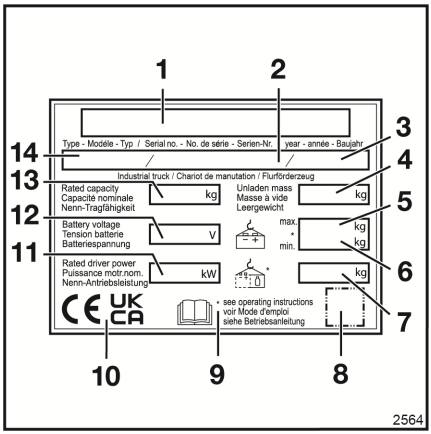

1	Producător
2	Numărul de fabricaţie
3	Anul de fabricaţie
4	Greutate fără încărcătură (fără baterie), în kg
5	Greutate maximă baterie în kg
6	Greutate minimă baterie în kg
7	Greutate suplimentară (balast) în kg
8	Cod QR
9	Pentru informaţii mai detaliate, consultaţi datele tehnice din manualul de utilizare.
10	În această zonă pot exista unul sau mai multe marcaje, inclusiv: marcajul CE; marcajul UKCA pentru piaţa Regatului Unit; marcajul EAC pentru piaţa Uniunii Economice Euroasiatice.
11	Putere nominală în kW
12	Tensiunea bateriei în V
13	Capacitate nominală în kg
14	Model

Plăcuță de identificare a valorii nominale specifice pentru: LTX și LTX-T ▷

INDICAȚIE

- *Specificați numărul de serie pentru orice solicitări de ordin tehnic.*
- *Marcajul EAC poate fi, de asemenea, amplasat în imediata vecinătate a plăcuței cu numele.*
- *Pe lângă marcajul UKCA, stivuitoarele vândute în Regatul Unit vor avea, de asemenea, o etichetă care identifică importatorul.*
- *Pe stivuitoarele vândute pentru aeroporturile din Regatul Unit, plăcuța de identificare va conține mesajul Aircraft ground support equipment în loc de Industrial truck.*

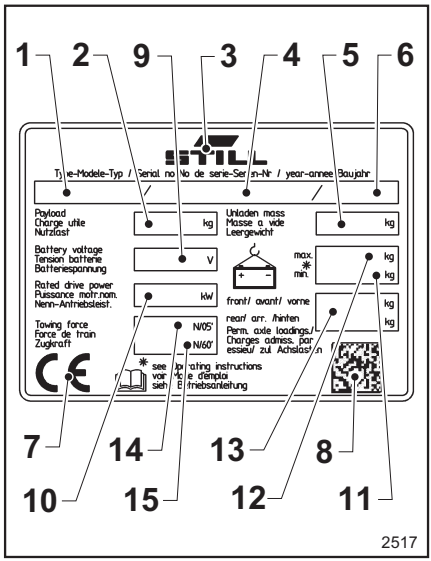

1 Model
2 Încărcătura (kg) care poate fi transportată pe stivuitor (nu reprezintă greutatea încărcăturii care poate fi tractată)
3 Producător
4 Număr de serie
5 Greutate fără încărcătură (fără baterie), în kg
6 An de fabricație
7 În această zonă pot exista unul sau mai multe marcaje, inclusiv: marcajul CE; marcajul UKCA pentru piața Regatului Unit; marcajul EAC pentru piața Uniunii Economice Euroasiatice.
8 Cod QR
9 Tensiune baterie, în V
10 Putere nominală în kW
11 Greutate minimă a bateriei
* Pericol! Pentru a evita compromiterea stabilității stivuitorului, este strict interzisă utilizarea bateriilor care cântăresc mai puțin decât greutatea minimă indicată pe plăcuța de identificare.
12 Greutate maximă a bateriei
13 Greutate suplimentară (balast) în kg
14 Forța de tracțiune (Newton) a tractorului de remorcare pe o durată de 5 minute
15 Forța de tracțiune (Newton) a tractorului de remorcare pe o durată de 60 minute

Plăcuţă de identificare cu valoarea nominală specifică pentru: LTX-FF ▷

INDICAŢIE

- *Specificaţi numărul de serie pentru orice solicitări de ordin tehnic.*
- *Marcajul EAC poate fi, de asemenea, amplasat în imediata vecinătate a plăcuţei cu numele.*
- *Pe lângă marcajul UKCA, stivuitoarele vândute în Regatul Unit vor avea, de asemenea, o etichetă care identifică importatorul.*
- *Pe stivuitoarele vândute pentru aeroporturile din Regatul Unit, plăcuţa de identificare va conţine mesajul Aircraft ground support equipment în loc de Industrial truck.*

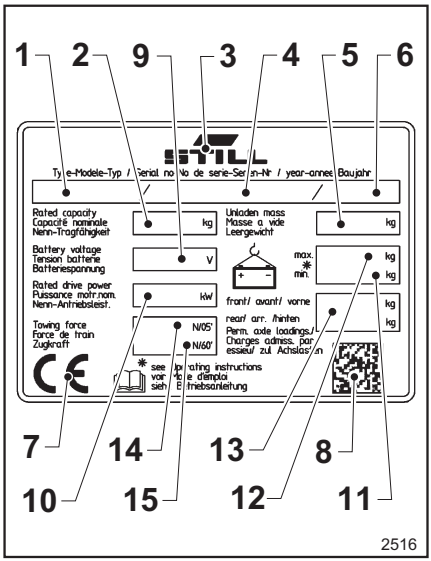

1	Model
2	Capacitate nominală în kg
3	Producător
4	Număr de serie
5	Greutate fără încărcătură (fără baterie), în kg
6	An de fabricaţie
7	În această zonă pot exista unul sau mai multe marcaje, inclusiv: marcajul CE; marcajul UKCA pentru piaţa Regatului Unit; marcajul EAC pentru piaţa Uniunii Economice Euroasiatice.
8	Cod QR
9	Tensiune baterie, în V
10	Putere nominală în kW
11	Greutate minimă a bateriei
*	Pericol! Pentru a evita compromiterea stabilităţii stivuitorului, este strict interzisă utilizarea bateriilor care cântăresc mai puţin decât greutatea minimă indicată pe plăcuţa de identificare.
12	Greutate maximă a bateriei
13	Greutate suplimentară (balast) în kg
14	Forţa de tracţiune (Newton) a tractorului de remorcare pe o durată de 5 minute
15	Forţa de tracţiune (Newton) a tractorului de remorcare pe o durată de 60 minute

Număr de serie

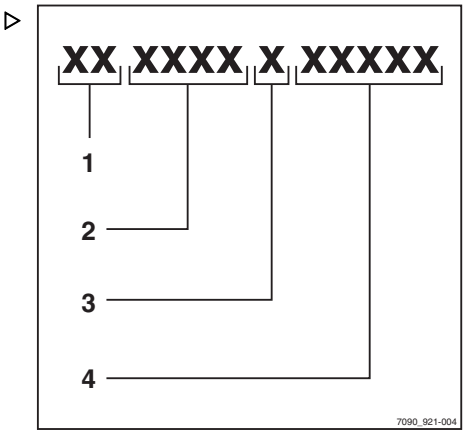

INDICAȚIE

Vă rugăm să specificați numărul de serie al stivuitorului pentru toate întrebările tehnice.

Numărul de serie conține următoarele informații:

1 Locul fabricării

2 Tipul

3 Anul fabricării

4 Numărul curent

Numărul de serie este marcat pe cadru

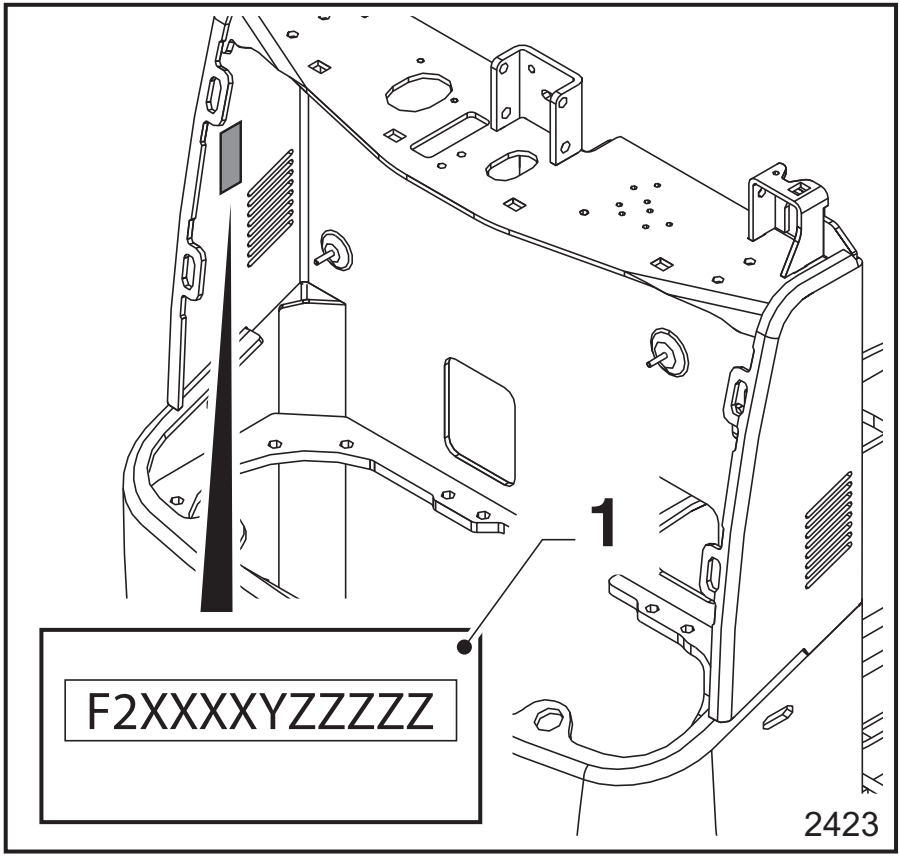

Numărul de serie al stivuitorului este marcat pe eticheta (1) de pe cadrul șasiului.

Plăcuţă de capacitate OPX-L (12/16/20S)

⚠ PERICOL

Valorile specificate pe plăcuţa de capacitate se referă la încărcături compacte şi omogene şi nu trebuie depăşite - altfel, stabilitatea stivuitorului şi capacitatea portantă a structurilor pot fi compromise.

OPX-L 12

Plăcuţa indică următoarele date:

- **C** = distanţa de la centrul de greutate al încărcăturii pe furci până la sania furcilor (mm)
- **h3** = cursă maximă de ridicare a furcilor (mm)
- **sarcină totală permisă** = 1200 kg

  După cum puteţi vedea din diagramă, capacitatea maximă pentru acest stivuitor nu variază în funcţie de înălţimea de ridicare a furcilor.

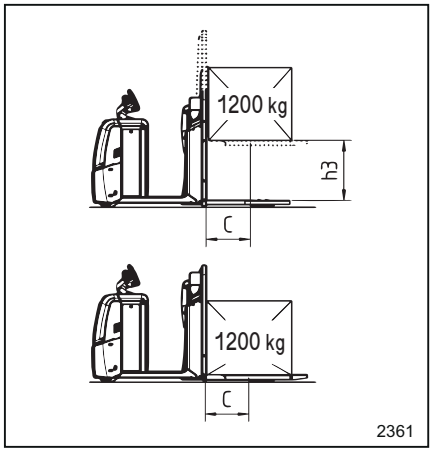

OPX-L 16

Plăcuţa indică următoarele date:

- **C** = distanţa de la centrul de greutate al încărcăturii pe furci până la sania furcilor (mm)
- **h3** = cursă maximă de ridicare a furcilor (mm)
- **sarcină totală permisă** = 1600 kg

  După cum puteţi vedea din diagramă, capacitatea maximă pentru acest stivuitor nu variază în funcţie de înălţimea de ridicare a furcilor.

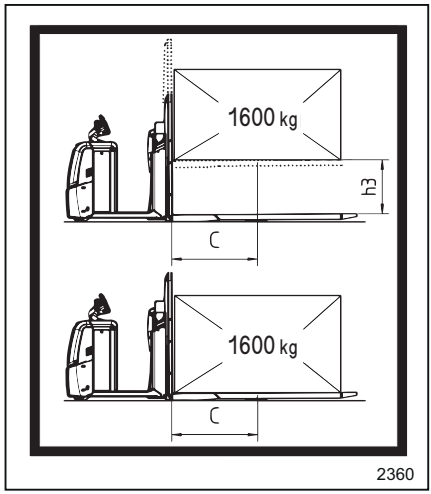

OPX-L 20S

Plăcuța indică următoarele date:

- **C** = distanța de la centrul de greutate al încărcăturii pe furci până la sania furcilor (mm)
- **h3** = cursă maximă de ridicare a furcilor (mm)
- **sarcină totală permisă** = 2000 kg

  După cum puteți vedea din diagramă, capacitatea maximă pentru acest stivuitor nu variază în funcție de înălțimea de ridicare a furcilor.

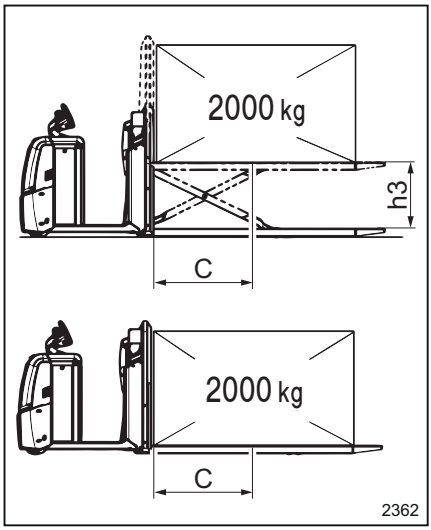

Plăcuța cu regimul nominal OPX-L20 ▷

⚠ PERICOL

Valorile specificate pe plăcuța cu regimul nominal se referă la încărcături compacte și omogene și nu trebuie depășite - altfel, stabilitatea stivuitorului și capacitatea portantă a structurilor pot fi compromise.

– Utilizarea stivuitorului cu o **singură încărcătură pe furci**.

Plăcuțele cu regimul nominal indică următoarele:

- Înălțimile indicate pe plăcuțe, h=890 mm (figura 2484) sau h=1670 mm (figura 2482), sunt personalizate în funcție de stivuitorul achiziționat și indică înălțimea maximă la care pot ajunge furcile cu brațele complet coborâte Există o anumită toleranță pentru valorile indicate, din cauza uzurii componentelor și toleranței geometrice a componentelor individuale ale stivuitorului
- Cu brațele complet coborâte și furcile la înălțimea maximă față de sol, capacitatea maximă a stivuitorului este de 1000 kg
- Cu brațele ridicate, este interzisă ridicarea furcilor la înălțimi de peste 420 mm față de sol cu furcile Astfel, cu brațele ridicate, înălțimea maximă permisă a furcilor este de 420 mm față de sol.
- Nu schimbați poziția centrului de greutate al încărcăturii peste limitele maxime permise (înălțime 600 mm și adâncime 765 mm până la fața furcii)

– Plăcuța cu regimul nominal pentru **transportul a două încărcături (stivuitor de paleți dubli)**.

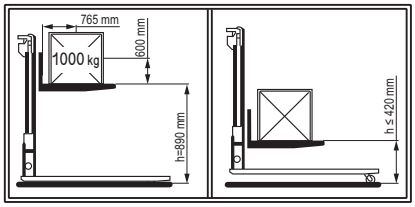

2484

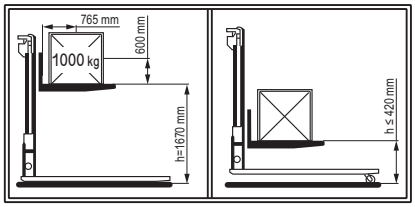

2482

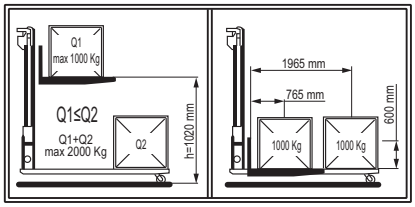

2485

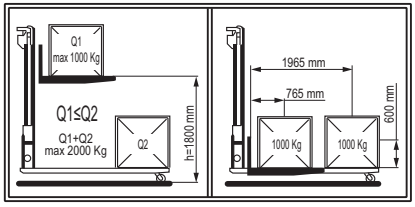

2483

Marcaje

Plăcuțele cu regimul nominal indică următoarele:

- Înălțimile indicate pe plăcuțe, h=1020 mm (figura 2485) sau h=1800 mm (figura 2483), sunt personalizate în funcție de stivuitorul achiziționat și indică înălțimea maximă la care pot ajunge furcile cu brațele complet ridicate Există o anumită toleranță pentru valorile indicate, din cauza uzurii componentelor și toleranței geometrice a componentelor individuale ale stivuitorului
- Când se transportă două încărcături, una pe furci și cealaltă pe brațe, capacitatea maximă a stivuitorului este de 2000 kg (Qmax)
- Încărcătura plasată pe furci trebuie să fie mai ușoară sau cel mult egală cu încărcătura de pe brațe (Q1≦Q2)
- Încărcătura maximă permisă care poate fi transportată este de 1000 kg pe furci și 1.000 kg pe brațe (Q1+Q2 =2000 kg max.)
- Nu modificați poziția centrului de greutate peste limitele maxime permise

  - Înălțime 600 mm și adâncime 765 mm până la fața furcii, pentru încărcătura plasată pe furci.

  - Înălțime 600 mm și adâncime 1965 mm până la fața furcii, pentru încărcătura plasată pe brațe.

– **Interzis!** Nu trebuie să existe încărcături sub furci. Este strict interzis să transportați două sarcini așa cum este ilustrat în figura alăturată.

▷

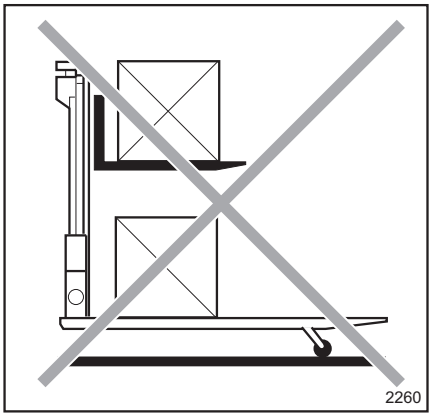

Plăcuțe cu regimul nominal OPX-D 20

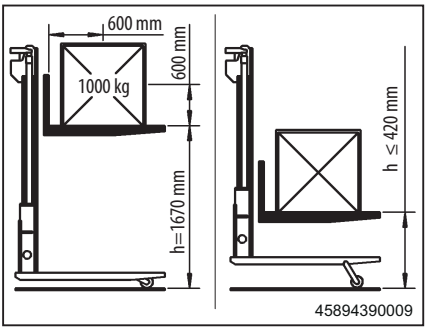

⚠ PERICOL

Valorile specificate pe plăcuța cu regimul nominal se referă la încărcături compacte și omogene și nu trebuie depășite - altfel, stabilitatea stivuitorului și capacitatea portantă a structurilor pot fi compromise.

Plăcuțele cu regimul nominal indică următoarele:

- Utilizarea stivuitorului cu o **singură încărcătură pe furci** (figura 2488).

  - Cu brațele complet coborâte și furcile la înălțimea maximă față de sol (1670°mm), capacitatea maximă a stivuitorului este de 1000°kg. Valoarea înălțimii de 1670 mm este supusă unei anumite toleranțe din cauza uzurii componentelor și a toleranței geometrice a componentelor individuale ale stivuitorului.

  - Cu brațele ridicate, este interzis să se atingă înălțimi ale furcilor de peste 420 mm față de sol. Astfel, cu brațele ridicate, înălțimea maximă permisă a furcilor este de 420 mm față de sol.

  - Cu furcile ridicate pe brațe și brațele ridicate față de sol, capacitatea maximă a stivuitorului este de 2000 kg (Qmax).

- Utilizarea stivuitorului ca **stivuitorul de paleți dubli** (figura 2487).

  - Când se transportă două încărcături, cu una pe furci și cealaltă pe brațe, capacitatea maximă a stivuitorului este de 2000 kg (Qmax).

  - Încărcătura plasată pe furci trebuie să fie mai ușoară sau cel mult egală cu încărcătura de pe brațe (Q1≦Q2).

  - Încărcătura maximă care poate fi transportată este de 1000 kg pe furci și 1.000 kg pe brațe (Q1+Q2 =2000 kg max.).

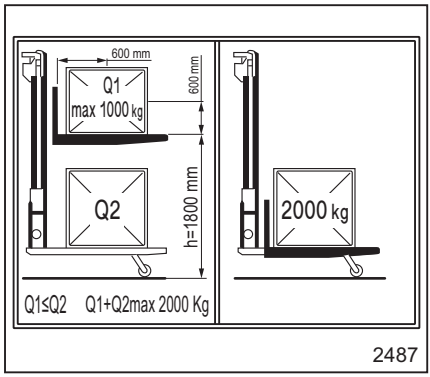

⚠ ATENŢIE

Când este utilizat ca un stivuitor de paleți dubli, nu striviți încărcătura transportată pe brațe prin coborârea furcilor.

Nu există sisteme automate de siguranță.

Lăsați un spațiu mic între partea superioară a încărcăturii de pe brațe și partea inferioară a furcilor.

Plăcuța cu regimul nominal LTX-T ▷

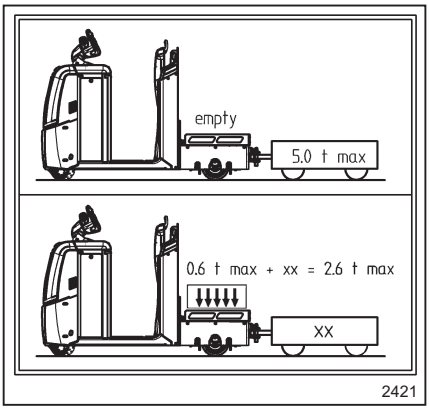

⚠ PERICOL

Valorile specificate pe plăcuța cu regimul nominal se referă la încărcături compacte și omogene și nu trebuie depășite; în caz contrar, stabilitatea stivuitorului, a remorcii și capacitatea portantă a structurilor pot fi compromise.

Plăcuța indică următoarele date:

- Sarcina maximă permisă care poate fi transportată pe platforma de încărcare spate = 600 kg. În acest caz, sarcina maximă permisă care poate fi remorcată = 2 tone / 2000 kg.
- În general, dacă transportați o încărcătură atât pe platforma de încărcare din spate (până la 600 kg) și pe remorci, suma celor două încărcături nu trebuie să depășească capacitatea maximă permisă de 2600 kg.
- Încărcătura maximă permisă care poate fi remorcată = 5 tone / 5000 kg. Această încărcătură este permisă numai dacă platforma de încărcare din spate este complet goală, fără încărcătură.

Plăcuța cu regimul nominal LTX-FF ▷

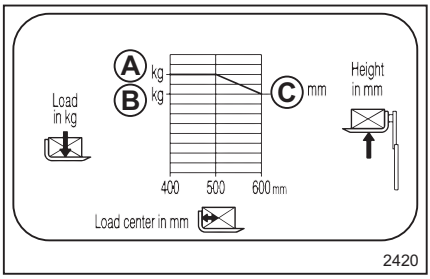

⚠ PERICOL

Valorile specificate pe plăcuța cu regimul nominal se referă la încărcături compacte și omogene și nu trebuie depășite; în caz contrar, stabilitatea stivuitorului, a remorcii și capacitatea portantă a structurilor pot fi compromise.

Plăcuță cu regimul nominal pentru ridicarea unei încărcături pe furci. Plăcuța indică următoarele date:

- (A) Arată capacitatea maximă a stivuitorului (kg) cu centrul de greutate al încărcăturii până la 500 mm și cu furcile la înălțimea maximă de 1800 mm (C).
- (B) Arată capacitatea maximă a stivuitorului (kg) cu centrul de greutate al încărcăturii la 600 mm și cu furcile la înălțimea maximă (C).

Plăcuța cu regimul nominal (OXV)

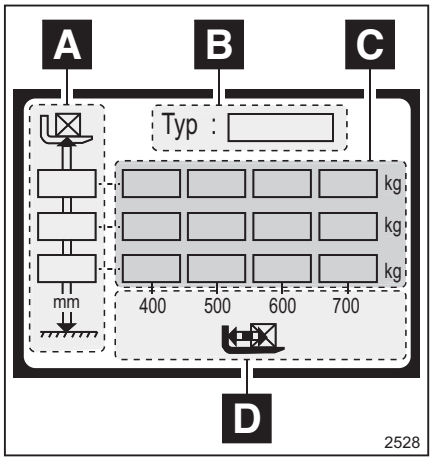

PERICOL

Valorile specificate pe plăcuța cu regimul nominal se referă la încărcături compacte și omogene și nu trebuie depășite - altfel, stabilitatea stivuitorului și capacitatea portantă a structurilor pot fi compromise.

Plăcuța indică următoarele date:

- **A** = înălțime maximă de ridicare a furcilor (mm)
- **B** = model stivuitor
- **C** = sarcina maximă admisă pe furci (kg) în funcție de distanța dintre furci și sol și centrul de greutate al încărcăturii ridicate.
- **D** = distanța de la centrul de greutate al încărcăturii pe furci până la sania furcilor (mm)

Etichetă privind capacitatea pentru tractoarele de remorcare (LTX50, LTX-FF, LTX-T) cu cuplaj față ▷

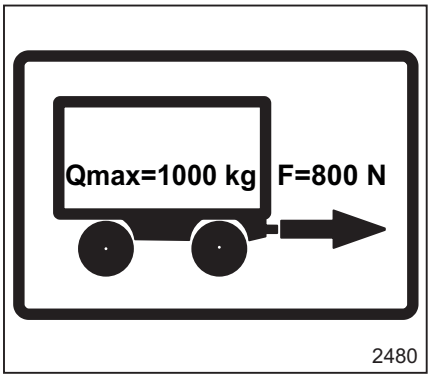

Eticheta este prezentă numai pe tractoarele de remorcare echipate cu cuplaj de remorcare față.

INDICAȚIE

*Valorile specificate se referă la limite de remorcare cu stivuitorul setat pe **deplasare în marşarier** şi nu trebuie depăşite; în caz contrar, stabilitatea stivuitorului şi capacitatea portantă a structurilor pot fi compromise.*

Remorca cuplată la stivuitor nu trebuie să depăşească greutatea maximă permisă de 1000 kg. Forța de tracțiune maximă permisă pe cuplaj este de 800 N.

Etichetă privind capacitatea pentru tractoarele de remorcare (LTX50, LTX-FF, LTX-T) cu cuplaj spate ▷

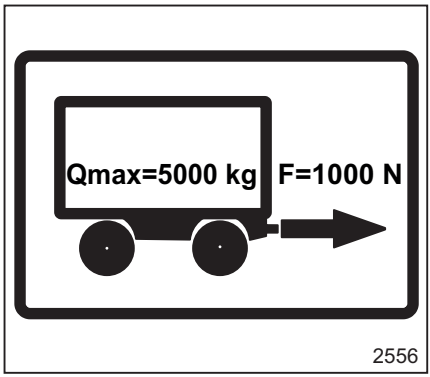

Eticheta este prezentă numai pe tractoarele de remorcare echipate cu cuplaj de remorcare spate.

INDICAȚIE

*Valorile specificate se referă la limite de remorcare cu stivuitorul setat pe **deplasare înainte** și nu trebuie depășite; în caz contrar, stabilitatea stivuitorului și capacitatea portantă a structurilor pot fi compromise.*

Remorca cuplată la stivuitor nu trebuie să depășească greutatea maximă permisă de 5000 kg. Forța de tracțiune maximă permisă pe cuplaj este de 1000 N.

Instrumente şi comenzi

Comandi volante - Parte 1

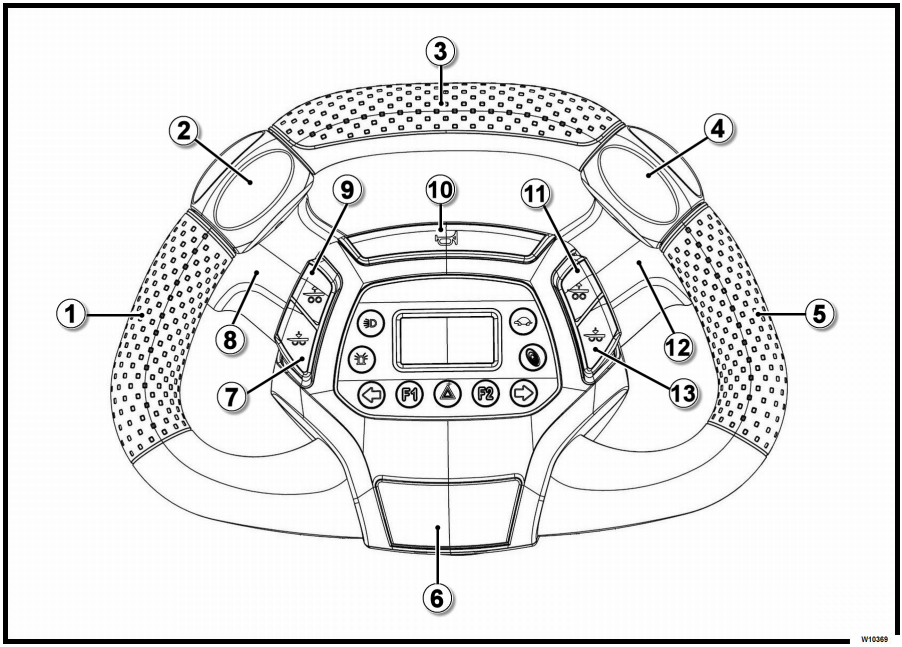

1 Mâner partea stângă
2 Control rulare
3 Mâner
4 Control rulare
5 Mâner partea dreaptă
6 Buton frână de serviciu
7 Buton pentru coborâre inițială (dacă este echipat)
8 Turelă de comandă opțională (dacă este echipată)
9 Buton pentru ridicare inițială (dacă este echipat)
10 Buton claxon
11 Buton pentru ridicare inițială (dacă este echipat)
12 Turelă de comandă opțională (dacă este echipată)
13 Buton pentru coborâre inițială (dacă este echipat)

Descriere

INDICAȚIE

Următoarele comenzi sunt active când stivuitorul este pornit și operatorul se află în „poziția de lucru“ corectă.

(1) Buton

- Zonă pentru prinderea volanului cu mâna stângă în timpul utilizării

(2) Comandă de deplasare

- Când comanda de deplasare (2) sau (4) este rotită, stivuitorul începe să se deplaseze înainte sau înapoi Pentru mai multe informații, consultați paragraful „Deplasarea stivuitorului“ de la „Capitolul 4“

(3) Buton

- Zonă pentru prindere volanului cu o mână în timpul deplasării în marșarier

(4)Comandă de deplasare

- Pentru funcționare, consultați punctul (2)

(5) Buton

- Zonă pentru prinderea volanului cu mâna dreaptă în timpul utilizării

(6) Buton frână de serviciu

- La apăsarea butonului, frâna de serviciu este acționată

(7) Buton pentru coborâre inițială a brațelor sau a furcilor (dacă este echipat)

- Funcționalitatea butonului depinde de modelul de stivuitor utilizat. Funcționarea poate fi împărțită în două grupe:

  - Funcționalitate pentru toate stivuitoarele cu excepția modelelor OPX-L 12/16/20S și LTX-FF

  - Funcționalitate specifică numai pentru modelele OPX-L 12/16/20S și LTX-FF

(7) Explicarea funcționalității pentru toate stivuitoarele **cu excepția modelelor OPX-L 12/16/20S și LTX-FF**

- În acest caz, comanda deplasează brațele
- La versiunea cu brațe reglabile, atunci când butonul (7) este apăsat, brațele coboară complet la sol

(7) Explicarea funcționalității numai pentru **modelele OPX-L 12/16/20S și LTX-FF**

- În acest caz, comanda deplasează furcile
- Când este apăsat butonul (7), furcile sunt coborâte (comanda funcționează întotdeauna, indiferent de înălțimea furcilor)
- Mișcarea furcilor poate fi oprită în orice moment prin eliberarea butonului (7). Furcile se vor opri în poziția la care au ajuns

(8) Turelă de comandă (dacă este echipată)

- Turelele de control sunt prezente pe versiunea de stivuitor cu o treaptă reglabilă pentru operator și/sau încărcător cu furcă (stivuitor pentru paleți cu catarg de ridicare)

(9) Buton pentru ridicarea inițială a brațelor sau a furcilor (dacă este echipat)

- Funcționalitatea butonului depinde de modelul de stivuitor utilizat. Funcționarea poate fi împărțită în două grupe:

  - Funcționalitate pentru toate stivuitoarele cu excepția modelelor OPX-L 12/16/20S și LTX-FF

  - Funcționalitate specifică numai pentru modelele OPX-L 12/16/20S și LTX-FF

(9) Explicarea funcționalității pentru toate stivuitoarele **cu excepția modelelor OPX-L 12/16/20S și LTX-FF**

- În acest caz, comanda deplasează brațele
- Pe versiunea cu brațe reglabile, când este apăsat butonul, furcile sunt ridicate complet la înălțimea maximă de ridicare inițială

(9) Explicarea funcționalității numai pentru **modelele OPX-L 12/16/20S și LTX-FF**

- În acest caz, comanda deplasează furcile
- Când este apăsat butonul (9), furcile sunt ridicate (comanda funcționează întotdeauna, indiferent de înălțimea furcilor)
- Mișcarea furcii poate fi oprită în orice moment prin eliberarea butonului (9) Furcile se vor opri în poziția atinsă

Buton claxon (10)

- Apăsați butonul pentru a acționa claxonul. Acest dispozitiv îi permite șoferului să-și semnaleze prezența atunci când este necesar.

(11) Buton pentru ridicare inițială a brațelor sau a furcilor (dacă este echipat)

- Pentru funcționare, consultați punctul (9)

(12) Turelă de comandă (dacă este echipată)

- Pentru funcționare, consultați punctul (8)

(13) Buton pentru coborâre inițială a brațelor sau a furcilor (dacă este echipat)

- Pentru funcționare, consultați punctul (7)

Comenzi pe volan - partea 2

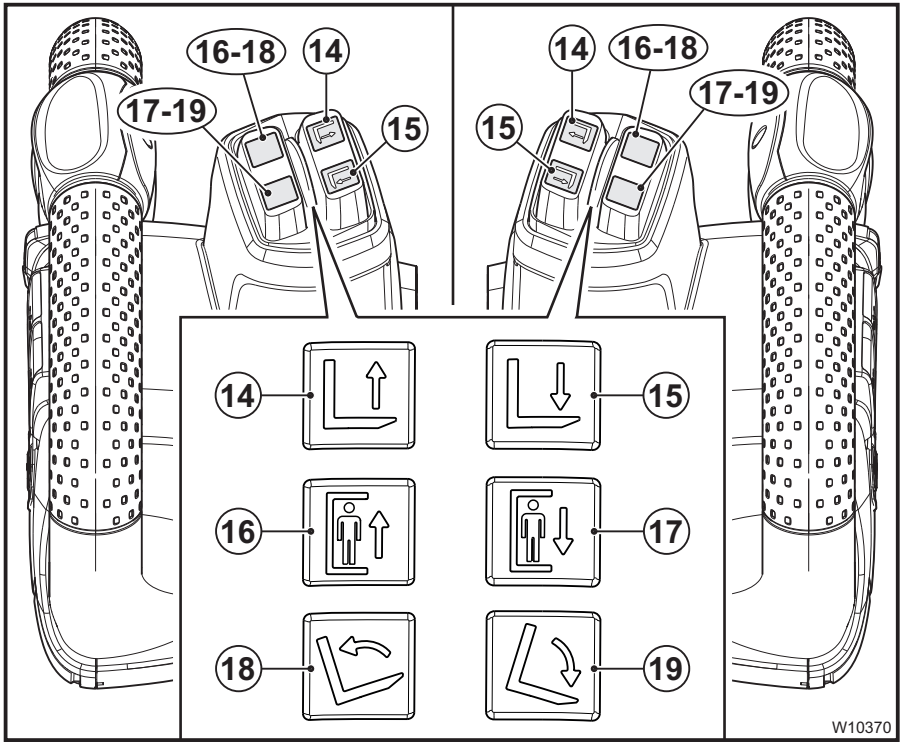

14	Buton pentru ridicarea furcilor (dacă este echipat)
15	Buton pentru coborârea furcilor (dacă este echipat)
16	Buton pentru ridicarea treptelor reglabile pentru operator (dacă este echipat)
17	Buton pentru coborârea treptelor reglabile pentru operator (dacă este echipat)
18	Buton pentru înclinarea furcii în sus (dacă este echipat)
19	Buton pentru înclinarea furcii în jos (dacă este echipat)

⚠ ATENŢIE

Butoanele din ilustraţie pot avea poziţii diferite în funcţie de versiune. Acordaţi atenţie marcajelor de pe buton.

INDICAŢIE

Următoarele comenzi sunt active când stivuitorul este pornit şi operatorul se află în „poziţia de lucru“ corectă, numai când comanda nu a atins deja poziţia finală.

INDICAŢIE

Viteza de deplasare a furcilor şi a platformei este proporţională cu presiunea exercitată asupra butonului de control.

(14) Buton de ridicare a furcii (dacă este echipat)

- Când butonul este apăsat, furcile se ridică la înălțimea maximă
- Mișcarea furcii poate fi oprită în orice moment prin eliberarea butonului Furcile se vor opri în poziția atinsă.

(15) Buton pentru coborârea furcilor (dacă este echipat)

- Când butonul este apăsat, furcile sunt coborâte
- Mișcarea furcii poate fi oprită în orice moment prin eliberarea butonului Furcile se vor opri în poziția atinsă.

(16) Buton de ridicare a platformei mobile (dacă este echipat)

- Când butonul este apăsat, treapta mobilă se ridică la înălțimea maximă
- Mișcarea treptei mobile poate fi oprită în orice moment prin eliberarea butonului Treapta mobilă se oprește la poziția atinsă

(17) Buton de coborâre a platformei mobile (dacă este echipat)

- Când butonul este apăsat, treapta mobilă este coborâtă
- Mișcarea treptei mobile poate fi oprită în orice moment prin eliberarea butonului Treapta mobilă se oprește la poziția atinsă

(18) Buton pentru înclinarea furcii în sus (dacă este echipat)

- Când butonul este apăsat, furcile sunt înclinate în sus
- Mișcarea furcii poate fi oprită în orice moment prin eliberarea butonului Furcile se vor opri în poziția atinsă.

(19) Buton pentru înclinarea furcii în jos (dacă este echipat)

- Când butonul este apăsat, furcile sunt înclinate în jos
- Mișcarea furcii poate fi oprită în orice moment prin eliberarea butonului Furcile se vor opri în poziția atinsă.

Comenzi pe volan - partea 3

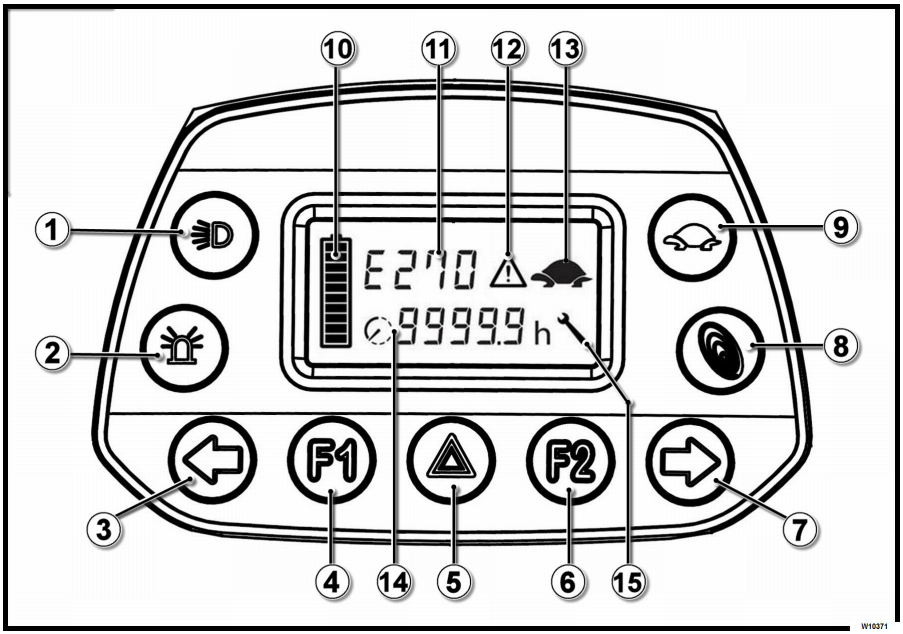

1	Faruri de fază scurtă	8	Funcția Blue-Q
2	Far intermitent	9	Funcția Broască țestoasă
3	Semnalizator de direcție stânga (dacă este echipat)	10	Indicatorul nivelului de încărcare a bateriei
4	F1 - Led indicator	11	Tipul de alarmă
5	Semnal de avarie (dacă este echipat)	12	Triunghi de avertizare
6	F2 - Led indicator	13	Indicatorul Broască țestoasă
7	Semnalizator de direcție dreapta (dacă este echipat)	14	Contor de utilizare
		15	Memento pentru service

Descrierea tastelor

- **(1) Faruri de fază scurtă**

  Farurile de fază scurtă sunt opționale. Butonul (1) este întotdeauna prezent, dar nu funcționează decât dacă sunt montate opțional farurile de fază scurtă.

  Atunci când tasta (1) este apăsată, butonul și farurile de fază scurtă se aprind.

  Atunci când tasta (1) este apăsată din nou, butonul și farurile de fază scurtă se sting.

- **(2)Far intermitent**

  Farul intermitent este opțional. Butonul (2) este întotdeauna prezent, dar nu funcționează decât dacă este montat opțional farul intermitent.

  Atunci când tasta (2) este apăsată, butonul și girofarul de fază scurtă se aprind.

  Atunci când tasta (2) este apăsată din nou, butonul și farul intermitent se sting.

- **(3)Semnalizator de direcție stânga (dacă este echipat)**

  Butonul (3) este prezent doar pe anumite versiuni de stivuitor.

  Atunci când tasta (3) este apăsată, butonul și semnalizatorul de direcție stânga se aprind.

Atunci când tasta (3) este apăsată din nou, butonul și semnalizatorul de direcție stânga se sting.

Porniți indicatorul (3) înainte de a vira la stânga.

- **(4) F1 - Led indicator**

  F1 acționează exclusiv ca un led indicator și nu activează sau dezactivează funcții dacă este apăsat:

  Led indicator intermitent cu operatorul pe sol

  Led indicator stins cu operatorul la bordul stivuitorului

- **(5)Semnal de avarie (dacă este echipat)**

  Butonul (5) este prezent doar pe anumite versiuni de stivuitor.

  Atunci când tasta (5) este apăsată, butonul se aprinde și cele patru săgeți încep să lumineze intermitent.

  Atunci când tasta (5) este apăsată din nou, butonul și cele patru săgeți se sting.

- **(6) F2 - Led indicator**

  F2 acționează exclusiv ca un led indicator și nu activează sau dezactivează funcții dacă este apăsat:

  Led indicator intermitent cu operatorul pe sol

  Led indicator stins cu operatorul la bordul stivuitorului

- **(7) Semnalizator de direcție dreapta (dacă este echipat)**

  Butonul (7) este prezent doar pe anumite versiuni de stivuitor.

  Atunci când tasta (7) este apăsată, butonul și semnalizatorul de direcție dreapta se aprind.

  Atunci când tasta (7) este apăsată din nou, butonul și semnalizatorul de direcție dreapta se sting.

  Porniți indicatorul (7) înainte de a vira spre dreapta.

- **(8)Funzione Blue-Q**

  Funcția Blue-Q permite optimizarea maximă a consumului bateriei.

  Atunci când tasta (8) este apăsată, butonul se aprinde și sistemul Blue-Q se activează. Funcția Blue-Q rămâne activă chiar și după ce stivuitorul este oprit și pornit din nou.

  Pentru a dezactiva sistemul Blue-Q apăsați tasta (8) din nou. Butonul se stinge și sistemul Blue-Q este dezactivat.

- **(9)Funcția Broască țestoasă**

  Funcția broască țestoasă activează viteza redusă a stivuitorului.

  Atunci când tasta (9) este apăsată, viteză redusă este activată. Butonul se aprinde și apare simultan simbolul de broască țestoasă (13). Funcția rămâne activă chiar și după ce stivuitorul este oprit și pornit din nou.

  Atunci când tasta (9) este apăsată din nou, funcția broască țestoasă este dezactivată. Butonul (9) se stinge și simbolul de broască țestoasă (13) dispare.

Descrierea ecranului

- **(10) Indicatorul nivelului de încărcare a bateriei**

  Indicatorul nivelului de încărcare a bateriei este compus din zece bare de stare. Când bateria este încărcată complet (100%), cele zece bare de stare sunt toate aprinse. Pe măsură ce capacitatea bateriei scade, bara de stare a bateriei se diminuează. Dacă încărcarea ajunge la 30 %, doar trei bare de stare vor rămâne aprinse, iar bateria trebuie reîncărcată. Atunci când încărcarea ajunge la 20 %, cele două bare de stare vor rămâne aprinse și performanța stivuitorului va fi limitată automat.

- **(11)Tipul de alarmă**

  Alarmele stivuitorului sunt afișate în această zonă. Fiecare alarmă este identificată printr-o literă urmată de trei cifre.

⚠ ATENŢIE

Contactați rețeaua autorizată de vânzări a producătorului.

- **(12)Triunghi de avertizare**

  Triunghiul de avertizare (12) apare în următoarele cazuri:

  - Secvență de pornire incorectă

  - Alarme stivuitor active În acest caz, triunghiul de avertizare se aprinde împreună cu tipul de alarmă (11).

  - Lumină intermitentă atunci când bateria atinge 30% din încărcare. Reîncărcați bateria.

- Lumină continuă atunci când bateria atinge 20% din încărcare. În acest caz, performanța stivuitorului va fi limitată automat în cazul în care continuați să utilizați stivuitorul.

- **(13)Indicatorul Broască țestoasă**

  Simbolul de broască țestoasă indică faptul că stivuitorul funcționează la viteză redusă. Viteza redusă este controlată de la butonul (9).

- **(14)Contor de utilizare**

  Informațiile afișate de contorul de utilizare sunt legate de activarea sau dezactivarea funcției Blue-Q (8).

  - Când funcția Blue-Q (8) este dezactivată, contorul de utilizare (patru cifre) indică numărul de ore de funcționare a utilajului. Contorul este activat imediat ce utilajul este pornit.

  - Când funcția Blue-Q (8) este activată, contorul de utilizare (patru cifre) afișează un cadru circular în partea stângă. În acest caz, contorul de utilizare indică numărul de ore de funcționare rămase până la epuizarea bateriei.

- **(15)Cheie reglabilă**

  Cheia reglabilă reamintește operatorului că este momentul efectuării unei operații de service:

  - Simbolul (15) începe să lumineze intermitent atunci când este momentul efectuării unei operații de service.

  - Simbolul (15) este afișat continuu atunci când trebuie efectuată o întreținere programată (contactați centrul de service tehnic autorizat al producătorului).

Comenzi de pe spătar

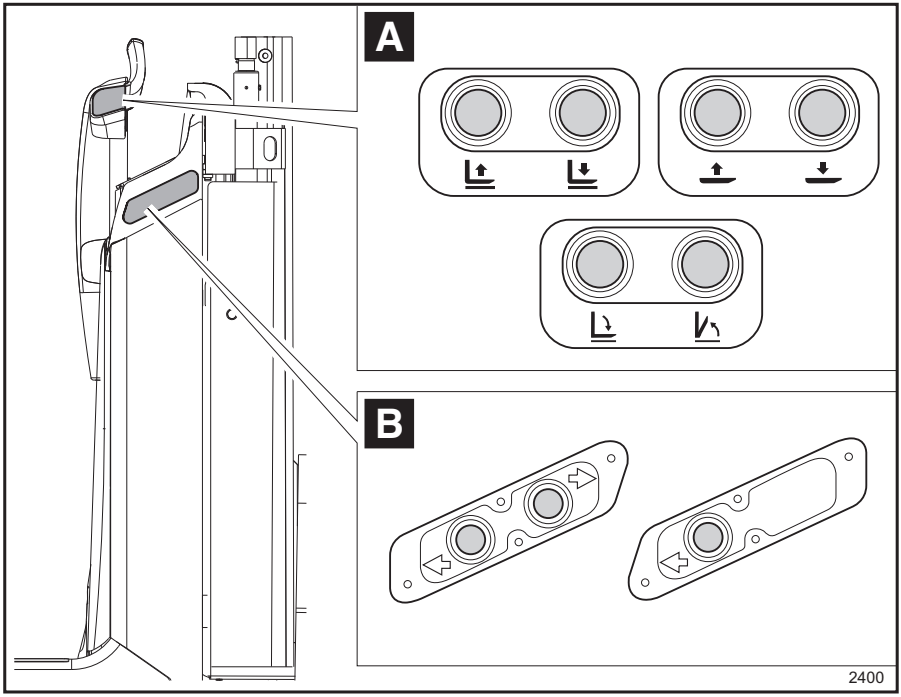

Descriere

Comenzile de pe spătarul scaunului, dacă sunt prezente, variază în funcție de versiunea stivuitorului și de opțiunile instalate pe stivuitor.

Comenzile de pe spătarul scaunului, dacă sunt prezente, sunt utilizate pentru a deplasa stivuitorul sau furcile.

Imaginea de mai sus prezintă întreaga gamă de comenzi de pe spătar pe care clientul le poate găsi pe stivuitor.

INDICAȚIE

- *Imaginea de mai sus se referă la partea stângă a stivuitorului. Aceleași comenzi de pe partea stângă vor fi prezente și pe partea dreaptă.*
- *Pentru utilizarea corectă și o descriere detaliată a comenzilor, consultați capitolele următoare*

Comenzile furcii (A)

Comenzile furcii, dacă există, sunt instalate în zona (A):

- Dacă stivuitorul este echipat cu un singur mâner central, după cum este indicat în ilustrație, comenzile (A) sunt amplasate în partea laterală a mânerului.
- Dacă stivuitorul este echipat cu două mâne-re laterale, comenzile (A) sunt amplasate deasupra mânerelor.
- Comenzile furcii variază în funcție de model-ul stivuitorului ales. Comenzile furcii disponibile sunt:

  - Ridicarea și coborârea furcilor pentru versiunile CU un catarg de ridicare.

  - Ridicarea și coborârea furcilor pentru versiunile FĂRĂ catarg de ridicare.

  - Deschiderea și închiderea furcilor.

Comenzile individuale sunt explicate în detaliu în capitolul următor.

Comenzi de deplasare (B)

Comenzile pentru viteză redusă, dacă există, sunt instalate în zona (B) pentru a fi utilizate cu operatorul pe sol în modul pedestru.

- Comenzile de deplasare variază în funcție de modelul de stivuitor ales. Comenzile disponibile pentru viteza redusă de deplasare sunt:

  - Deplasare în ambele direcții.

  - Deplasare într-o singură direcție.

Comenzile individuale sunt explicate în detaliu în capitolul următor.

Definirea direcțiilor

Direcție de deplasare definită de reglementări:

- Deplasare înainte (1) (Direcție de deplasare preferată)
- Dreapta (2)
- Deplasare în marșarier (3)
- Stânga (4)

INDICAȚIE

Imaginea stivuitorului este un exemplu. Este valabilă pentru toate stivuitoarele descrise în acest manual.

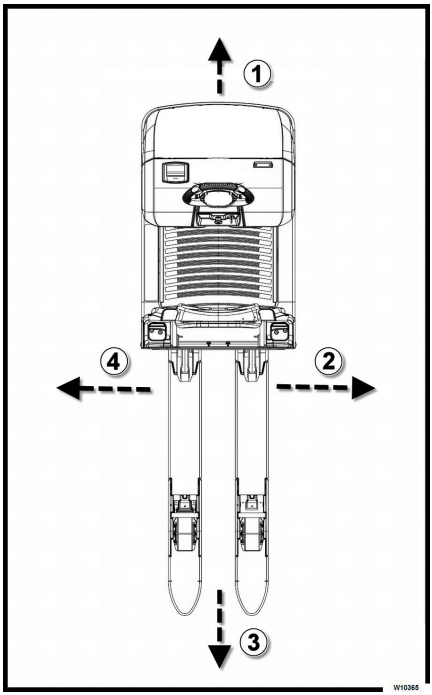

Ridicare

Tipuri de catarge de ridicare (dacă există)

Unele stivuitoare din gama OPX sunt echipate cu un catarg de ridicare:

- Simplex (OPX-L20S și OPX-L12/16)
- Telescopic (OPX-L20 și OPX-L20D)

Simplex (OPX-L20S și OPX-L12/16) ▷

Când se apasă butonul de „ridicare”, sania furcilor este ridicată până la înălțimea h3 de cilindrul central, prin intermediul unui lanț.

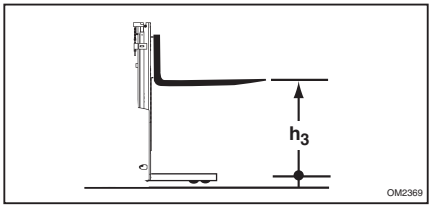

Telescopic (OPX-L20 și OPX-L20D) ▷

Când se apasă butonul de „ridicare”, catargul interior este ridicat de cilindrii laterali și deplasează sania furcilor (h3) prin intermediul lanțurilor (șina saniei furcilor se ridică cu o viteză de două ori mai mare decât cea a catargului interior).

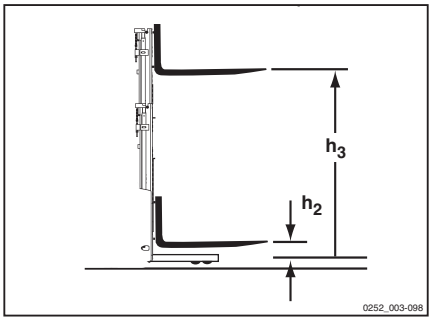

⚠ ATENȚIE

În locații cu tavan jos, țineți cont de faptul că înălțimea sarcinii poate fi mai mare decât înălțimea catargului.

Opțiuni și variante

Lista de opțiuni și de variante

⚠ ATENȚIE

După achiziția stivuitorului, contactați rețeaua tehnică de service autorizată de producător pentru informații despre asamblarea echipamentelor opționale.

INDICAȚIE

Următoarea listă este doar orientativă. Unele echipamente opționale NU sunt disponibile pe toate modelele. Pentru mai multe informații, vă rugăm să consultați lista de prețuri și să contactați rețeaua de vânzări autorizată.

Listă:

- Scaun pentru șofer cu spătar de scaun îngust
- Reglarea înălțimii volanului
- Platforma șoferului cu suspensie pneumatică
- Scaun pliabil
- Diferite tipuri de spătare pentru dispozitive atașabile
- Panou de control
- Spătarul scaunului îngust (slim)
- Priză brichetă de 12 V
- Priză electrică pentru terminal de date de 12 V sau 24 V
- Priză electrică pentru partea din spate pentru alimentarea remorcii
- Butoane de comandă poziționate în părțile laterale ale spătarului scaunului
- Butoane de comandă poziționate pe turelele volanului
- Diverse aparate de măsură a furcilor
- Baterie litiu-ion (consultați manualul de operare pentru informații suplimentare)
- Încărcător integrat
- Ridicare automată
- Diferite tipuri de apărătoare de protecție pentru șasiul de tracțiune
- Platformă mobilă
- Treaptă pliabilă și mâner de susținere
- Versiune pentru depozite frigorifice de până la - 30 °C pentru utilizare alternativă
- Suport pe role
- Diverse înălțimi ale grilelor de protecție a încărcăturii
- Limitarea vitezei cu furcile coborâte
- Diferite tipuri de lumini de siguranță
- Utilizarea comenzilor de deplasare a spătarului scaunului cu operatorul pe sol, în modul pedestru
- Utilizarea comenzilor de deplasare a volanului cu operatorul pe sol, în modul pedestru
- FleetManager™ (consultați manualul de operare pentru informații suplimentare)
- Adaptoare pentru suportul bateriei, pentru diverse tipuri de baterii
- Picioarele roților pentru introducerea furcilor în partea laterală a paletului
- Diverse apărători pentru bara de protecție
- Oglinzi retrovizoare
- Împământare
- Blocarea mișcării furcilor sau a brațelor în timpul deplasării (numai gama OPX)
- Diferite tipuri de cuplaje de remorcare (numai pentru tractoarele de remorcare)

Priză electrică pentru brichetă, situată pe panoul de bord (opţional)

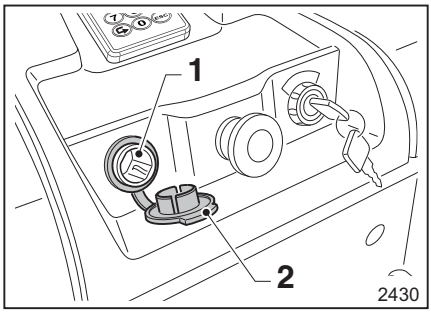

Priza electrică pentru brichetă (1) este situată pe panoul de bord al stivuitorului.

Priza are următoarele specificaţii:

- Tensiune de 12 V şi curent de 10 A

⚠ ATENŢIE

Dacă priza electrică (1) nu este utilizată, protejaţi-o de intemperii, praf etc. cu ajutorul capacului (2).

Nu lăsaţi priza electrică (1) neacoperită.

Bară de montare accesorii cu priză de date (opțional) ▷

Priza de date opțională (6 și 7) este montată pe bara relevantă de montare a accesoriilor (3).

Priza de date pre-conectată (6) este conectată la stivuitor și poate avea una dintre următoarele două caracteristici, în funcție de alegerea făcută de client în timpul achiziției:

- Tensiune de 24 V și curent de 5 A
- Tensiune de 12 V și curent de 10 A

⚠ ATENȚIE

Dacă nu utilizați priza de date (6), protejați-o de intemperii, praf etc. cu ajutorul capacului (5).

Nu lăsați priza de date (6) neacoperită.

În plus față de „bara opțională de montare a accesoriilor cu priză de date“, clientului i se furnizează și o fișă (4).

Dacă este necesar, cablați bușonul (4) care se va conecta la borna de date a clientului după cum urmează:

- Conectați cablul pozitiv la borna (1)
- Conectați cablul negativ la borna (2)

⚠ PERICOL

Respectați întotdeauna conexiunile menționate mai sus (1 și 2)

Inversarea polarității este periculoasă și strict interzisă.

⚠ ATENȚIE

Instrucțiunile furnizate au doar caracter informativ. Instalarea trebuie efectuată cu precizie și în conformitate cu reglementările tehnice. Numai rețeaua de vânzări omologată proprie a fabricantului este autorizată să asambleze și să instaleze accesorii. Producătorul NU va fi răspunzător pentru vătămări corporale sau daune provocate de către terți neautorizați. Contactați rețeaua de service autorizată a producătorului.

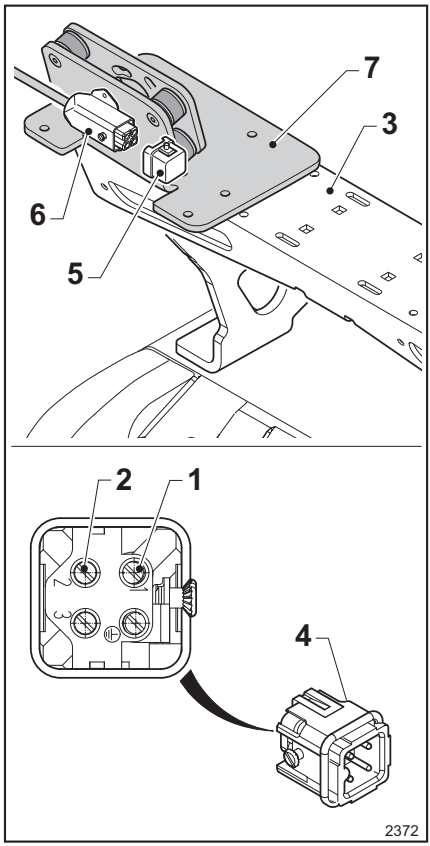

1 Pozitiv
2 Negativ
3 Bară de montare pentru accesorii
4 Fișă de cablat
5 Fișă
6 Priză de date
7 Suport terminal de date

⚠ ATENŢIE

Fixaţi borna de date utilizată pe suportul relevant (7) cu precizie şi în conformitate cu reglementările tehnice.

Nu permiteţi căderea bornei de date utilizate de pe suportul (7).

Compartimentul de depozitare din spate (opțional)

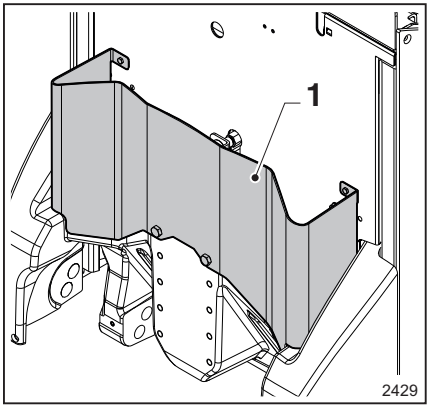

Stivuitorul poate fi echipat opțional cu un compartiment de depozitare în spate (1):

- Depozitați articolele în funcție de dimensiunea compartimentului
- Depozitați articolele în siguranță, astfel încât să nu cadă în timpul deplasării.

Priză electrică pentru iluminarea remorcii (opţional)

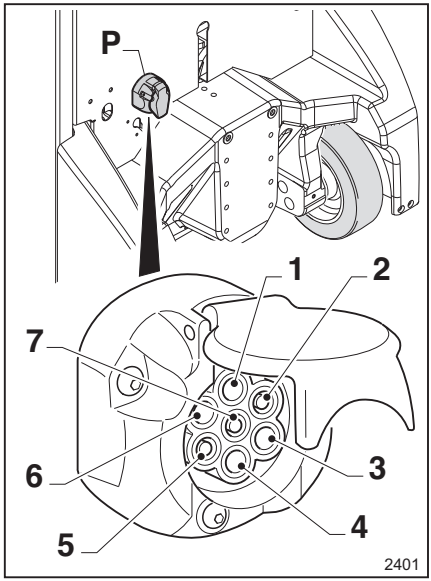

P	Priză electrică pentru iluminarea remorcii
1	Contact electric pentru semnalizatorul stânga
2	Contact electric pentru luminile spate ale remorcii
3	Contact electric masă/baterie
4	Contact electric pentru semnalizatorul stânga
5	Contact electric pentru semnalizatorul lumina de poziţie din dreapta
6	Contact electric pentru luminile de frână
7	Contact electric pentru lumina de poziţie din stânga

Priza electrică (P) este montată pe partea posterioară a stivuitorului. Caracteristicile tehnice ale prizei:

- 7 pini
- 12 V
- Standard ISO 1724/3732

⚠ PERICOL

Pericol de scurtcircuit

Înainte de a conecta ştecherul la priza remorcii (P), şi înainte de utilizare, asiguraţi-vă că ştecherul şi priza sunt complet intacte şi nu prezintă semne de deteriorare.

⚠ ATENŢIE

Dacă nu utilizaţi priza (P), protejaţi-o de intemperii, praf etc. ţinând capacul închis.

Nu lăsaţi priza (P) neacoperită.

⚠ ATENŢIE

Risc de defecţiune

Priza (P) poate furniza până la 10 A la 12 V. Funcţionarea luminilor nu este garantată pentru remorcile care au un consum la iluminat care depăşeşte 10 A

Sistemi di illuminazione

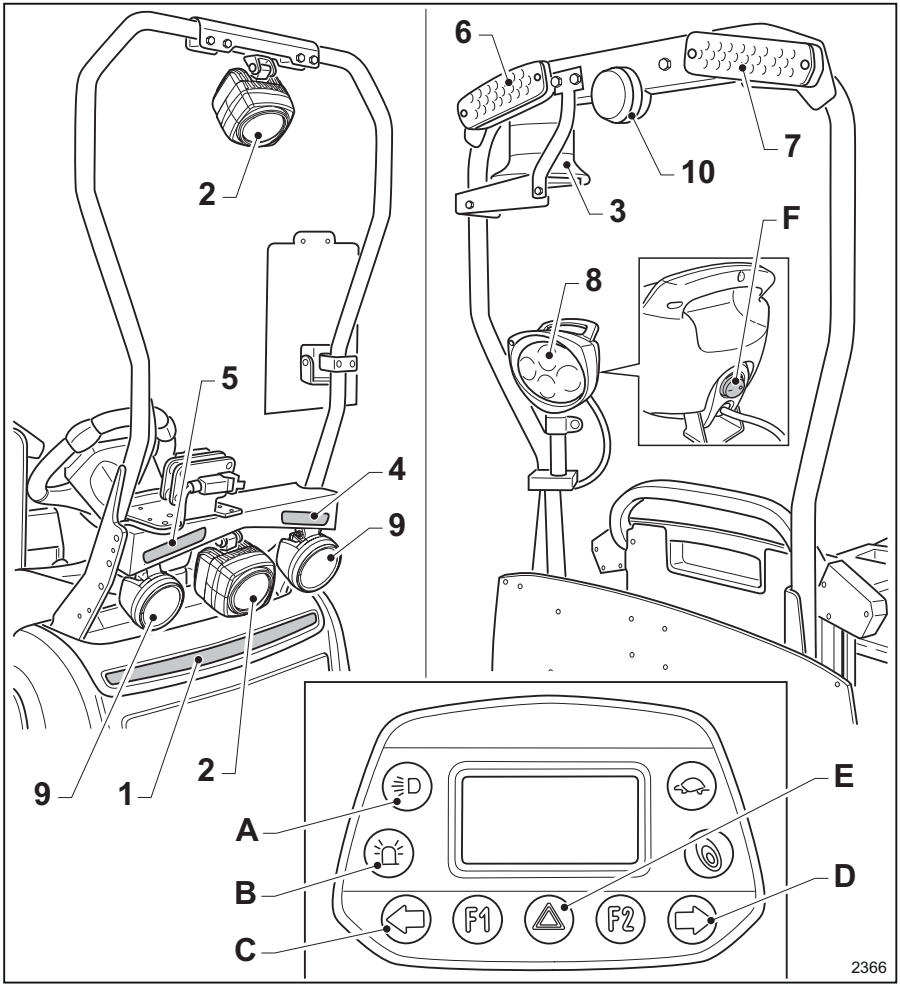

1	Bară de LED-uri	A	Lumini de fază scurtă și buton bară de lumini
2	Proiectoare de siguranță albastre	B	Buton de far intermitent
3	Far intermitent	C–D	Butoane săgeată (semnalizatoare de direcție)
4–5	Săgeți (semnalizatoare de direcție)	E	Buton lumini de avarie
6-7	Lumini multifuncționale	F	Comutator pentru spoturile de lucru
8	Spot de lucru		
9	Lumini de fază scurtă		
10	Lumini de marșarier		

INDICAȚIE

Această secțiune descrie toate luminile opționale pe care clientul le poate găsi pe stivuitor, în funcție de echipamentul achiziționat.

ATENȚIE

Unele dintre luminile furnizate sunt foarte puternice și pot părea foarte dure pentru ochiul uman.

Pentru a evita să fiți orbiți, nu priviți direct de lumini, mai ales de la o distanță mică.

ATENȚIE

Risc de arsuri

Nu atingeți farurile în timpul funcționării sau după oprirea acestora.

Verificați dacă luminile funcționează corect. Informați supraveghetorul dacă întâmpinați orice problemă.

(1) Bară de LED-uri

- Când butonul (A) este apăsat, bara de LED-uri se aprinde (butonul se aprinde). Când butonul (A) este apăsat din nou, bara de LED-uri se stinge (butonul se stinge). Dacă stivuitorul dispune și de lumini de fază scurtă (disponibile numai pe LTX50), operarea este ușor diferită, după cum urmează:

  Când butonul (A) este apăsat, bara de LED-uri se aprinde.

  Când butonul este apăsat a doua oară, se aprind și luminile de fază scurtă.

  Când butonul este apăsat a treia oară, atât bara de LED-uri, cât și luminile de fază scurtă se sting.

Pe lângă aprinderea și stingerea barei de LED-uri folosind butonul (A), bara de LED-uri poate funcționa și automat, în funcție de cerințele clientului, după cum urmează:

- Bara de LED-uri se aprinde automat cu operatorul în poziția de conducere corectă în stivuitor. Bara de LED-uri se stinge automat când operatorul coboară din stivuitor.
- Bara de LED-uri se aprinde când stivuitorul este pornit. Bara de LED-uri se stinge când stivuitorul este oprit.
- Bara de LED-uri se aprinde numai în timpul deplasării înainte a stivuitorului.
- Pe stivuitor pot fi activate funcțiile suplimentare ale barei de LED-uri. În aceste cazuri, bara de LED-uri luminează intermitent pentru a avertiza operatorul în următoarele situații:

  Semnal de avertizare la expirarea termenului de întreținere (contactați centrul de service tehnic autorizat de producător)

  Semnal de avertizare atunci când stivuitorul este staționar

  Semnal de avertizare atunci când bateria este slabă

  Semnal de avertizare pentru alarma legată la stivuitor (contactați centrul de service tehnic autorizat de producător)

(2) Proiectoare de siguranță albastre

Proiectoarele de siguranță albastre (Blue spot light) cu tehnologie LED îmbunătățesc siguranța la locul de muncă, permițând detectarea stivuitorului din timp în zonele de deplasare cu vizibilitate redusă sau în intersecțiile fără vizibilitate. Proiectoarele se aprind automat când stivuitorul se deplasează înainte. Sunt disponibile două tipuri de lumini:

- (Safety light front) Compusă dintr-o lumină circulară fixă
- (Safety light 4Plus front) Compusă din patru lumini care se rotesc în ordine una după alta

ATENȚIE

Pericol de iritare a ochilor! Grupa de risc 2 în conformitate cu standardul IEC/EN 62471

Nu priviți direct în proiectoarele de siguranță albastre (Blue spot light)

(3) Far intermitent

Farul intermitent îmbunătățește siguranța la locul de muncă:

- Se aprinde automat la pornirea și în timpul utilizării stivuitorului.
- Dacă doriți să stingeți farul intermitent când stivuitorul este staționar, apăsați butonul (B). Farul intermitent se va aprinde din nou automat după activarea deplasării stivuitorului sau după mișcarea furcilor.
- Pe stivuitor se poate activa funcția de far intermitent suplimentar:

  Stingerea automată a farului intermitent la câteva secunde după ce operatorul coboară de pe platformă cu stivuitorul pornit.

  Reaprinderea automată a farului intermitent la câteva secunde după ce operatorul urcă din nou pe platformă cu stivuitorul pornit.

(4 -5 - 6 - 7) Săgeți (disponibiile numai pe LTX50)

Săgețile (semnalizatoare de direcție) indică direcția virajului. Pentru a le activa:

- Activarea săgeților de pe partea stângă

  Când tasta (C) este apăsată, butonul se aprinde și săgețile (4 e 6) de pe partea stângă se activează.
- Dezactivarea săgeților (4 e 6) de pe partea stângă

  Săgețile se dezactivează automat când volanul este readus în poziția neutră după virare.

  Alternativ, când tasta (C) este apăsată din nou, butonul și săgețile de pe partea stângă se sting.
- Activarea săgeților de pe partea dreaptă

  Când tasta (D) este apăsată, butonul se aprinde și săgețile (5 e 7) de pe partea dreaptă se activează.
- Dezactivarea săgeților (5 e 7) de pe partea dreaptă

  Săgețile se dezactivează automat când volanul este readus în poziția neutră după virare.

  Alternativ, când tasta (D) este apăsată din nou, butonul și săgețile de pe partea dreaptă se sting.

Săgețile se activează automat în următoarele cazuri:

- Dacă există o alarmă pe stivuitor (săgețile se activează în modul intermitent). Consultați secțiunea „Probleme și soluții“.
- În modul pedestru, când volanul este rotit la un unghi mai mare decât valoarea permisă setată de producător. În acest caz, săgețile se activează în modul intermitent. Săgețile se dezactivează automat când volanul este rotit în unghiul permis (circa 10°).

Activarea simultană a tuturor săgeților (lumini de avarie) (4 -5 - 6 - 7) este concepută pentru a semnala o situație de urgență din cauza unei defecțiuni sau din alt motiv:

- Când butonul (E) este apăsat, se aprind luminile de avarie. Luminile de avarie și butonul (E) încep să lumineze intermitent.
- Când butonul (E) este apăsat din nou, se sting luminile de avarie. Luminile de avarie și butonul (E) se sting.

(6 e 7) Lumini multifuncționale (disponibile numai pe LTX50)

Luminile multifuncționale (6 e 7) se aprind în trei cazuri:

- Lumini de frână. Acestea se aprind automat în timpul frânării.
- Lumini de poziție. Acestea se aprind automat când sunt aprinse luminile de fază scurtă (9).
- Săgeți (semnalizatoare de direcție). Pentru mai multe informații, citiți descrierea de mai sus (4 -5 - 6 - 7)

(8) Spot de lucru (disponibil numai pe LTX50)

Spotul de lucru este pornit sau oprit de la comutator (F).

(9 - 6 - 7) Lumini de fază scurtă (disponibile numai pe LTX50)

Luminile de fază scurtă îmbunătățesc siguranța la locul de muncă. Luminile față (9) luminează traseul stivuitorului, luminile spate

(6 e 7) fac stivuitorul mai vizibil pentru alți operatori.

- Luminile de fază scurtă se aprind prin intermediul butonului (A). Pentru operare, citiți informațiile de mai sus despre bara de LED-uri (1).

(10) Lumini de marşarier (disponibile numai pe LTX50)

Luminile de marșarier (10) avertizează că stivuitorul se deplasează în marșarier:

- Luminile de marșarier se aprind automat și numai în momentul în care stivuitorul se deplasează în marșarier.

Baterie litiu-ion (Li-Ion)

Bateriile litiu-ion sunt furnizate ca opțiune în locul bateriilor standard. Descrierea și informații despre funcționarea acestora pot fi găsite în manualul de instrucțiuni al bateriei litiu-ion, livrat separat.

FleetManager (Opţiune)

FleetManager este opţional şi poate fi montat pe stivuitor în mai multe versiuni. Descrierea sa şi informaţii despre funcţionarea sa pot fi găsite în manualul de instrucţiuni specifice FleetManager, livrat separat.

Treaptă pliabilă (opțională)

Treapta pliabilă este opțională și permite operatorului să se urce ocazional pe treaptă pentru a mări înălțimea de ridicare.

⚠ PERICOL

Risc de zdrobire a degetelor! Consultați eticheta (2)

În timpul deschiderii (de la A la B) și a închiderii (de la B la A) treptei pliabile, țineți degetele departe de balamale

⚠ PERICOL

Risc de vătămare a operatorului! Închideți treapta după utilizare

Este interzis să țineți treapta deschisă în timpul deplasării stivuitorului.

Folosiți treapta numai când stivuitorul este staționar.

Pentru a deschide treapta:

- Țineți-o cu o mână
- Rotiți-o de la (A) la (B).

Pentru a închide treapta:

- Țineți-o cu o mână
- Rotiți-o de la (B) la (A).

⚠ PERICOL

Risc de alunecare și cădere de pe treaptă!

Pentru a asigura o prindere adecvată și a vă menține echilibrul în timpul utilizării treptei, utilizați bara de montare a dispozitivului atașabil ca mâner de susținere.

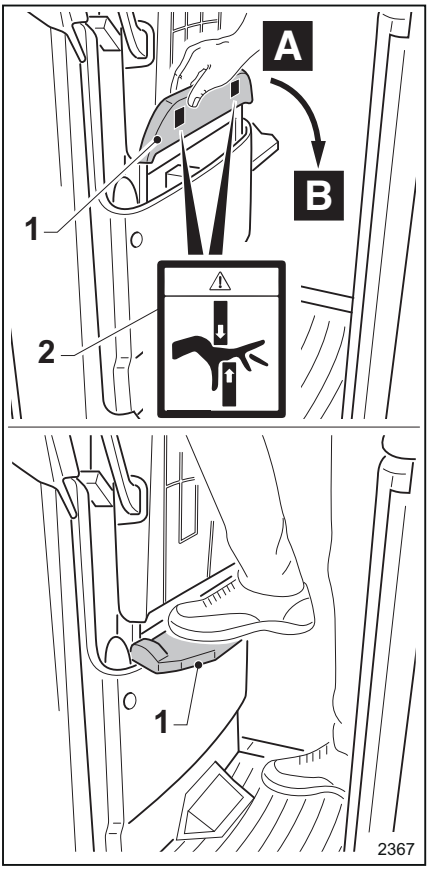

Blocarea coborârii furcilor sau a brațelor în timpul deplasării (opțiune)

Cu această opțiune, comanda de coborâre a furcilor sau a brațelor este inactivă în timpul deplasării stivuitorului. Comanda de coborâre a furcilor sau a brațelor este activ în mod deliberat numai când stivuitorul este staționar.

INDICAȚIE

Pentru modificări și/sau mai multe informații, vă rugăm să contactați centrul de service autorizat al producătorului.

LED-ul indicator de nivel al electrolitului bateriei (opţional) ▷

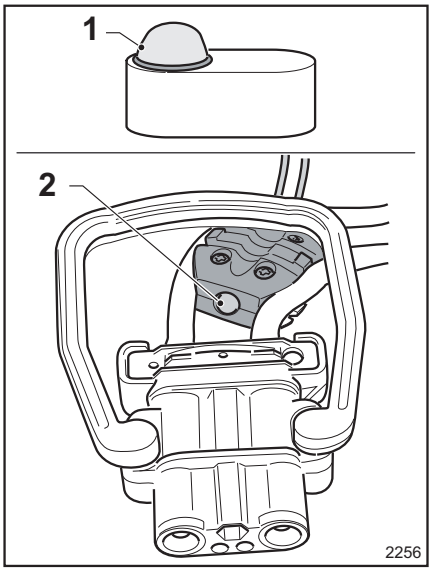

Există două versiuni de LED:

- 1) Amplasat pe baterie
- 2) Amplasat lângă fişa bateriei.

LED-ul indică dacă este necesar să adăugaţi apă distilată în baterie.

Operare:

- Dacă LED-ul (1) sau (2) este verde, nivelul de electrolit din baterie este suficient. Bateria nu trebuie completată cu apă distilată.
- Dacă LED-ul (1) sau (2) este roşu, nivelul de electrolit din baterie nu este suficient. Bateria trebuie completată cu apă distilată.

Cabină (opțională) ▷

Tractorul de remorcare poate fi echipat cu o cabină (1).

Cabina poate fi livrată cu sau fără uși laterale din plastic (4) pentru protecție împotriva condițiilor meteorologice nefavorabile. Ușile se închid și se deschid cu ajutorul unor balamale speciale care glisează de-a lungul perimetrului ușilor.

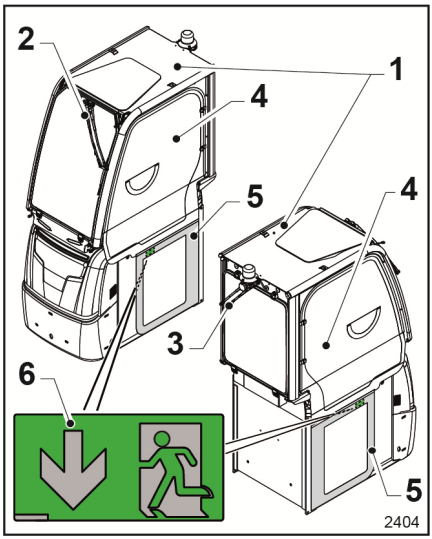

Ieșire de urgență

Părțile inferioare ale ușilor din plastic se închid cu ajutorul unor magneți care se lipesc de șasiul stivuitorului. Zona marcată cu gri (5) este ruta de evacuare în caz de urgență în timpul deplasării cu ușile închise.

Autocolantul (6) din interiorul ușilor cabinei indică ruta de evacuare în caz de urgență.

Comenzi specifice cabinei

Următoarele trei comenzi sunt situate în interiorul cabinei:

- Ștergătorul de parbriz (7) Prima poziție a butonului activează ștergătorul de parbriz (2) O nouă apăsare a butonului activează jetul de apă al dispozitivului de spălare față
- Reglarea vitezei ștergătorului de parbriz (8) Butonul este utilizat pentru a regla viteza ștergătorului de parbriz (intermitent, viteza unu și viteza doi)
- Ștergătorul de lunetă (9) Prima poziție a butonului activează ștergătorul de lunetă (3) O nouă apăsare a butonului activează jetul de apă al spălătorului de lunetă Dacă butonul (9) este activat, ștergătorul de lunetă este activat automat în timpul deplasării în mersarier

– Pentru a verifica nivelul lichidului de spălare și/sau umplerea rezervorului cu lichid de spălare, deschideți bușonul (10) situat în interiorul cabinei, în spate.

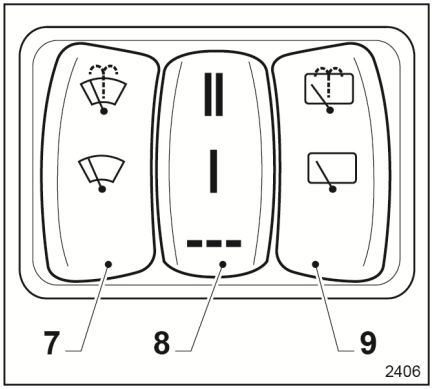

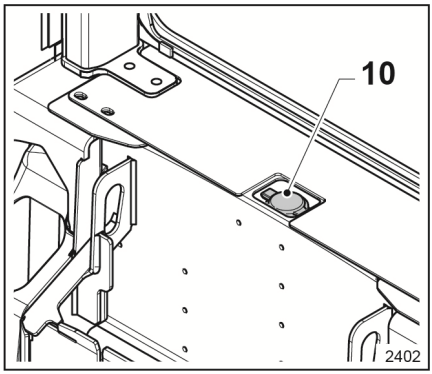

Avertismente generale pentru utilizarea stivuitoarelor cu cabină

⚠ ATENŢIE

Risc de accident

Asiguraţi-vă ca parbrizul şi geamurile sunt întotdeauna curate şi în stare bună pentru a menţine vizibilitatea.

INDICAŢIE

Înainte de utilizarea ştergătorului de parbriz, verificaţi dacă rezervorul conţine lichid de spălare. Pentru vizibilitate optimă, asiguraţi-vă că ştergătoarele sunt în stare bună pentru a asigura o bună vizibilitate şi pentru a preveni deteriorarea sticlei.

Cabina nu trebuie considerată sub nicio formă ca un echivalent al ramei de protecţie. Prin urmare, este important ca încărcăturile transportate să fie poziţionate corect, indiferent de echipamentul montat pe tractorul de remorcare sau pe stivuitor.

⚠ ATENŢIE

Risc de accident

Înainte de a conduce prin căi de trecere, asiguraţi-vă că înălţimea tractorului de remorcare sau a stivuitorului echipat cu cabină este adecvată pentru înălţimea căii de trecere.

⚠ ATENŢIE

La versiunea cu cabină cu uşi laterale din plastic (dacă există) şi la utilizarea comenzilor de la sol (dacă există), operatorul trebuie să lase uşa din plastic deschisă pe partea în care operatorul utilizează comenzile speciale de la sol amplasate pe partea laterală a stivuitorului.

Aceasta înseamnă că, dacă este necesar, operatorul poate apăsa butonul de oprire de urgenţă de pe panoul de bord din interiorul cabinei.

Maneta de blocare pentru bateriile de la concurență (opțional) ▷

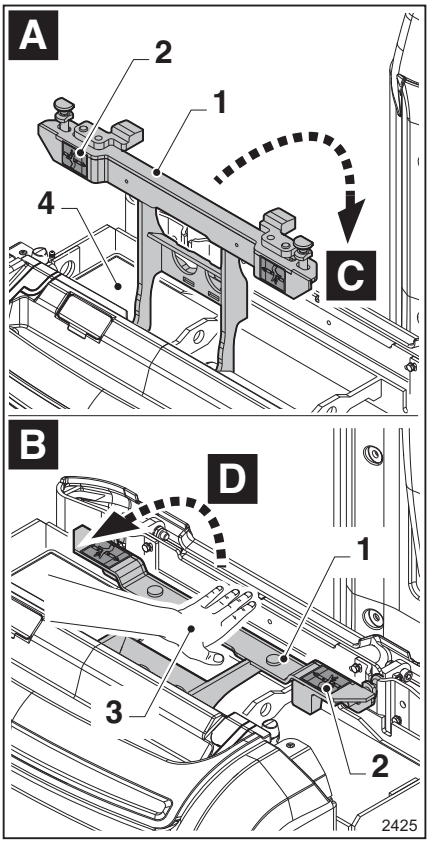

Maneta de blocare pentru închizătoarea bateriei este opțională și este utilizată pentru a bloca diferite tipuri de baterii. Închizătoarea poate fi folosită la diferite tipuri de baterii prin reglarea mecanismului de fixare.

⚠ PERICOL

Risc de deteriorare a manetei și a bateriei!

În cazul în care, la închiderea manetei (1) întâmpinați probleme, nu încercați să le rezolvați singuri - contactați rețeaua de service autorizată pentru reglarea manetei. Astfel de probleme pot fi din cauza închiderii incomplete și imprecise a manetei sau incompatibilității dintre punctele de fixare a manetei și șasiului.

⚠ PERICOL

Risc de zdrobire a degetelor! Consultați eticheta (2)

Când închideți maneta (1), țineți degetele departe de zona de închidere. Maneta trebuie blocată prin împingere cu palma (3).

⚠ PERICOL

Risc de cădere a bateriei în timpul deplasării și ulterior risc de vătămare!

Reglarea manetei de blocare a bateriei și instalarea bateriei trebuie efectuată cu precizie și în conformitate cu reglementările tehnice. Numai rețeaua de vânzări aprobată a producătorului este autorizată să monteze maneta de blocare și bateria. Maneta trebuie reglată de fiecare dată când se instalează o baterie nouă și în conformitate cu intervalele evidențiate în tabelul de întreținere de rutină. Protejați cablurile bateriei împotriva frecării și strivirii care pot uza și tăia cablurile. Producătorul NU va fi răspunzător pentru vătămări corporale sau daune provocate de către terți neautorizați. Contactați rețeaua de service autorizată a producătorului.

Pentru a deschide maneta:

- Parcați stivuitorul pe o suprafață plană și opriți-l.
- Deschideți capacul bateriei.
- Trageți maneta (1) spre (D) până când maneta se deblochează și maneta (A) se deschide.

Pentru a bloca maneta:

- Puneți palma pe maneta (3) și împingeți-o (C) până când este complet blocată (B).
- Verificați ca maneta să fie blocată complet și corect în locașul de pe șasiu.
- Închideți capota bateriei.

4

Utilizarea

Utilizarea autorizată şi în siguranţă

Utilizarea prevăzută a stivuitoarelor

⚠ ATENŢIE

Acest utilaj este prevăzut a fi utilizat la transportul sarcinilor ambalate pe paleți sau în containere industriale proiectate în acest scop, precum și la introducerea și scoaterea paleților în și din stivă.

Dimensiunile și capacitatea paleților sau containerelor trebuie să fie adaptate la sarcina transportată, pentru a asigura stabilitatea.

Tabelul cu caracteristici și performanțe atașat acestui manual de utilizare vă oferă informațiile necesare pentru a verifica dacă echipamentul este adecvat pentru lucrarea efectuată.

Orice utilizare specifică trebuie autorizată de șeful de unitate; o analiză a riscurilor potențiale asociate cu această utilizare îi va permite să implementeze orice măsuri de siguranță suplimentare necesare.

Instrucțiuni de siguranță pentru utilizarea stivuitorului

Comportamentul în timpul condusului

Operatorul trebuie să respecte în unitate aceleași reguli ca pe drumurile publice. Operatorul trebuie să conducă la o viteză corespunzătoare condițiilor de deplasare. De exemplu, operatorul trebuie să conducă încet în curbe, la intrarea în pasaje înguste și la trecerea prin acestea, prin uși batante, la unghiuri moarte sau pe suprafețe cu denivelări. Operatorul trebuie să păstreze întotdeauna o distanță sigură față de vehiculele și de persoanele din față și să mențină în permanență stivuitorul sub control. Operatorul trebuie să aleagă o viteză de deplasare adecvată pentru mediul de lucru care să asigure spațiu suficient pentru frânare. Rețineți că distanța de frânare crește disproporționat față de viteza stivuitorului și că roțile pot patina pe podea la frânare bruscă. Operatorul trebuie să evite opririle bruște, realizarea de întoarceri rapide și depășirea altor vehicule în zone potențial periculoase sau cu vizibilitate redusă. Operatorul trebuie să fie orientat în direcția de deplasare și să aibă vizibilitate

suficientă în față. Deplasați-vă în direcția opusă când transportați mărfuri care împiedică vizibilitatea.

⚠ ATENȚIE

Conducerea cu operatorul așezat este permisă numai în poziția corectă pe scaunul opțional relevant (dacă există)

Conducerea stivuitorului în timp ce sunteți așezat pe orice altă parte a stivuitorului este interzisă

Vă rugăm să rețineți instrucțiunile următoare:

- Conduceți stivuitorul în poziția corectă, după cum este descris în secțiunile următoare.
- Stivuitorul nu trebuie utilizat drept scară mobilă.
- Stivuitorul nu a fost proiectat pentru a transporta alte persoane în afara operatorului și nu trebuie utilizat în acest scop.
- Operatorul trebuie să stea în permanență aproape de stivuitor.
- Trebuie să rămâneți în zona de siguranță (zona de lucru definită de producător).
- Acordați atenție obiectelor proeminente (de ex. pe rafturi)

INDICAȚIE

Este permisă utilizarea telefonului sau a radioului în stivuitor, dar evitați utilizarea acestor dispozitive în timp ce conduceți, deoarece vă pot distrage atenția.

În timpul deplasării, este interzisă:

- Scoaterea brațelor și picioarelor
- Aplecarea în exteriorul stivuitorului
- Deplasarea dintr-un stivuitor în altul sau de pe stivuitorul staționar pe structuri (rafturi etc.)

Riscuri specifice: pentru stivuitoarele echipate numai cu furci

⚠ PERICOL

Risc de vătămare! Există riscul de vătămare fizică în zona periculoasă. Pericol de deces prin căderea sarcinii!

Nu stați pe furci! (dacă există)

Staționarea sau deplasarea sub furci este strict interzisă, chiar și atunci când acestea nu sunt încărcate!

Zonă periculoasă

⚠ PERICOL

Risc de vătămare! Există riscul de vătămare fizică în zona periculoasă.

Zona periculoasă reprezintă zona în care persoanele se află în pericol din cauza mișcărilor stivuitorului, a echipamentului de lucru și a dispozitivelor acestuia de ridicare a sarcinilor (de ex. accesorii) sau a sarcinii. Zona periculoasă include, de asemenea, zonele în care ar putea cădea o sarcină sau în care echipamentul de lucru ar putea să coboare sau să cadă.

Persoane aflate în zona periculoasă: Înainte de pornirea stivuitorului și în timp ce lucrați, asigurați-vă că nu se află nimeni în zona periculoasă. Dacă există persoane expuse pericolelor, avertizați-le înainte. Încetați lucrul imediat dacă persoanele nu părăsesc zona periculoasă, în ciuda avertizărilor.

Starea căilor de trafic

Suprafața căilor de trafic trebuie să fie suficient de nivelată, curată și nu trebuie să prezinte obiecte. Canalele de scurgere, trecerile la nivel cu calea ferată și alte obstacole similare trebuie să fie la același nivel și, dacă este necesar, să fie prevăzute rampe, astfel încât să poată fi străbătute fără șocuri.

Trebuie să existe o distanță suficientă între cea mai înaltă componentă a stivuitorului sau a sarcinii și instalațiile fixe înconjurătoare. Înălțimea depinde de înălțimea de ridicare și de dimensiunea încărcăturii. Consultați caracteristicile tehnice.

Păstrați o distanță adecvată față de orice obiecte proeminente și rafturi.

Reglementări privind căile de trafic și zonele de manevrare

Pot fi utilizate numai căile de trafic autorizate de operator sau de agentul acestuia. Rutele de trafic nu trebuie să aibă obstacole. Sarcinile pot fi descărcate și depozitate doar în locuri destinate acestui scop. Operatorul sau agentul acestuia trebuie să se asigure de faptul că nicio persoană neautorizată nu are acces în zona de lucru.

Pericolele

Pericolele de pe căile de trafic trebuie semnalizate prin semne de circulație standard sau posibil prin semne de avertizare suplimentare.

Stivuitoare colectoare de comenzi: Descrierea utilizării prevăzute

Stivuitoarele colectoare de comenzi descrise în acest manual sunt ideale pentru ridicarea și depozitarea manuală a mărfurilor de pe culoarele și/sau rafturile depozitului (colectare).

De asemenea, este permisă stivuirea sau ridicarea încărcăturilor de pe rafturi utilizând furcile stivuitorului, dar trebuie să procedați întotdeauna cu mare atenție, deoarece există situații periculoase cauzate de următoarele riscuri reziduale.

⚠ ATENȚIE

Risc de strivire sau deces!

În timpul depozitării/ridicării încărcăturilor de pe rafturi cu ajutorul furcilor, există riscul de rănire a operatorului.

Există riscul ca operatorul să fie zdrobit în mod grav între rafturi și volan (postul de conducere) sau să fie rănit prin coliziuni cu traversele de rafturi, barele transversale sau orice alte componente ale structurii portante a depozitului.

– Imaginea din lateral prezintă un exemplu de pericol prezent în timpul unei manevre incorecte și care, prin urmare, nu trebuie imitată. Când conduceți în marșarier, operatorul este în pericol de coliziune cu piesa transversală metalică de la intrarea în rafturi.

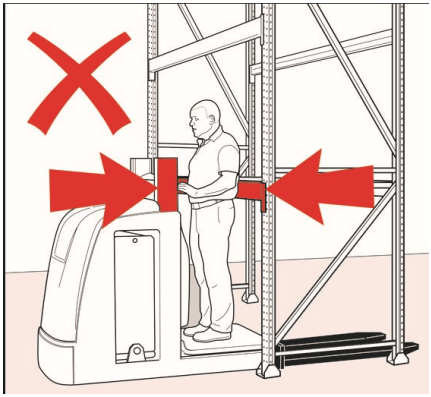

Este responsabilitatea angajatorului companiei operatoare a stivuitorului:

- Să identifice și să elimine orice riscuri prezente
- Să elimine riscurile prezente în orice zonă periculoasă
- Să ia în considerare interzicerea utilizării stivuitorului în alte aplicații decât cele acoperite de analiza de risc specifică, dacă este necesar
- Să informeze operatorii care utilizează stivuitorul cu privire la procedurile corecte de operare, prin emiterea de instrucțiuni specifice

Utilizarea stivuitorului în camere de depozitare cu temperaturi joase.

Trebuie utilizat un stivuitor echipat specific pentru camerele de depozitare la rece când lucraţi la **temperaturi sub +5 °C**.

Poate fi utilizat un stivuitor echipat pentru lucrul în climate reci şi camerele de depozitare cu temperaturi joase:

- Până la -5 °C pentru **operare continuă**
- De la -5 °C până la -32 °C pentru **operare discontinuă**

⚠ ATENŢIE

Stivuitorul trebuie să fie întotdeauna oprit şi parcat în afara zonelor reci/camerelor de depozitare cu temperaturi joase.

⚠ ATENŢIE

Dacă stivuitorul a funcţionat în medii cu temperaturi mai mici de -5 °C şi este scos din camera de depozitare cu temperaturi joase, lăsaţi-l să stea un timp suficient de lung pentru a permite evaporarea condensului (cel puţin 30 de minute) sau un timp suficient de scurt pentru a împiedica formarea condensului (mai puţin de 10 minute).

Evitaţi formarea gheţii pe stivuitor!

⚠ ATENŢIE

Nu intraţi niciodată într-o cameră de depozitare cu temperaturi joase când s-a format condens pe stivuitor!

Transportul şi ridicarea stivuitorului

Transportul motostivuitorului

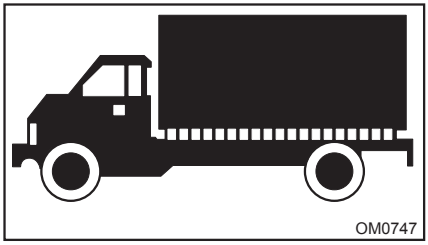

În general, motostivuitorul este transportat cu maşina sau trenul. Dacă dimensiunea motostivuitorului depăşeşte dimensiunea permisă, este transportat dezasamblat. Reţeaua de vânzări efectuează operaţiile de dezasamblare şi asamblare. Motostivuitorul trebuie securizat în mijlocul de transport pe durata deplasării, utilizând sisteme corespunzătoare. Blocaţi roţile cu pene pentru a preveni deplasarea, oricât de redusă.

Condiţiile climaterice pentru transport şi depozitare

Motostivuitorul trebuie protejat de agenţii atmosferici, în timpul transportului şi depozitării.

Încărcarea și descărcarea stivuitorului

Pentru a încărca și a descărca stivuitorul, utilizați un pod de încărcare sau un elevator (cu o pantă și cu o rezistență structurală compatibile cu performanța și cu greutatea stivuitorului, declarate de către producător și care este poziționat și ancorat corespunzător). Consultați secțiunea relevantă. În mod alternativ, se poate utiliza o macara sau un pod rulant.

În timpul transportului și al depozitării, stivuitorul trebuie să fie protejat corespunzător împotriva factorilor meteorologici.

Ridicarea cu o macara sau cu un pod rulant

⚠ ATENȚIE

Opriți întotdeauna stivuitorul și deconectați bateria.

Nu fixați și nu ancorați niciodată stivuitorul de componente care nu au fost proiectate în acest scop.

– Introduceți chinga de ancorare în inelele adecvate. Capacitatea de ridicare a cârligului și a chingii de ancorare trebuie să fie suficientă pentru a susține greutatea stivuitorului (cu baterie). Poziția este indicată prin simbolul unui cârlig. Consultați capitolul 2 pentru amplasarea etichetelor pentru fiecare model de stivuitor.

⚠ PERICOL

Utilizați o macara cu o capacitate de ridicare adecvată pentru greutatea stivuitorului, așa cum este indicat pe plăcuța cu date a acestuia. De asemenea, țineți cont de greutatea bateriei montate (dacă este cazul), consultând plăcuța de identificare aferentă. Operațiile de ridicare trebuie efectuate de către personal calificat. NU stați în raza de acțiune a macaralei sau lângă stivuitor. Nu stați în zona de pericol de sub încărcăturile suspendate. Utilizați chingi NEMETALICE. Utilizați cârlige de siguranță. Verificați dacă capacitatea de ridicare a chingilor este adecvată pentru greutatea stivuitorului cu baterie.

⚠ PERICOL

Chingile de ancorare trebuie să aibă o lungime adecvată, astfel încât să nu existe frecare la ridicare cu carcasele sau cu orice alte echipamente suplimentare. Dacă este necesar, utilizați o bară de ridicare. Chingile de ancorare trebuie trase pe verticală.

⚠ ATENȚIE

Chingile pot deteriora stratul de vopsea al stivuitorului.

Chingile pot deteriora vopseaua prin frecarea sau comprimarea suprafeței stivuitorului. În special chingile de ancorare dure sau cu muchii ascuțite, precum cablurile sau lanțurile, pot deteriora suprafețele.

– Dacă este necesar, utilizați chingi din materiale textile, precum chingi de ridicare, cu apărători pentru muchii sau dispozitive de protecție similare.

Încărcarea şi descărcarea stivuitorului - Note suplimentare specifice pentru modelul LTX-FF ▷

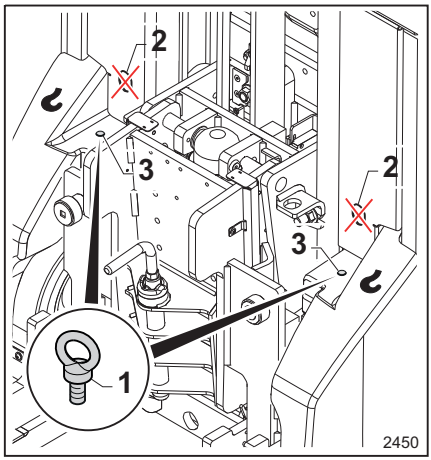

Pentru ridicarea cu o macara sau cu un pod rulant, acest model de stivuitor nu este echipat cu inele corespunzătoare pe partea furcii pentru introducerea chingii de ancorare pentru ridicare.

Există orificii filetate în cele două puncte (3). Înşurubaţi complet şurubul cu ochi M16 în fiecare dintre cele două orificii.

⚠ ATENŢIE

După ce inelele speciale au fost fixate corespunzător, doar introduceţi chinga de ancorare în inelele şurubului cu ochi (1).

Este interzis să agăţaţi de punctele (2) pentru a ridica stivuitorul.

Rodajul

Acest tip de motostivuitor nu necesită operaţii speciale de rodaj.

Secvența de urmat pentru utilizarea stivuitorului

- Efectuați cu meticulozitate verificările de siguranță obligatorii înainte de utilizare (consultați lista de verificări pe paginile următoare). Numai dacă NU există niciun defect, treceți la următoarele puncte.
- Reglați înălțimea volanului, spătarul scaunului, scaunul operatorului și presiunea platformei cu suspensie în funcție de constituția operatorului (numai dacă există - orice reglare este opțională). Consultați instrucțiunile detaliate despre modul de a efectua reglări corecte în secțiunile următoare.
- Urcați pe platformă (consultați instrucțiunile detaliate din următoarele secțiuni).
- Așezați-vă corect în scaunul operatorului (consultați instrucțiunile relevante din următoarele secțiuni privind pozițiile de conducere corecte).
- Asigurați-vă că butonul de urgență nu este apăsat (consultați instrucțiunile pentru dezactivarea butonului de urgență în secțiunile următoare)
- Porniți stivuitorul (consultați instrucțiunile detaliate din următoarele secțiuni pentru pornirea și oprirea stivuitorului)
- Verificați nivelul de încărcare a bateriei pe indicatorul corespunzător de pe afișaj și încărcați bateria dacă este necesar.

Verificări şi acţiuni înainte de darea în exploatare

Lista de verificări înainte de utilizare

⚠ ATENŢIE

Deteriorarea sau alte defecte ale stivuitorului sau ale dispozitivelor ataşabile (echipament special) pot cauza accidente.

Dacă se constată deteriorări sau alte defecte ale stivuitorului sau ale dispozitivelor ataşabile (echipament special) în timpul următoarelor verificări, nu utilizaţi stivuitorul până când acesta nu este reparat corespunzător. Nu îndepărtaţi şi nu dezactivaţi sistemele şi comutatoarele de siguranţă. Nu modificaţi valorile presetate.

⚠ ATENŢIE

Folosiţi stivuitorul numai dacă toate capacele sunt instalate corect, iar capacele şi uşile sunt închise corect.

⚠ ATENŢIE

Efectuaţi verificările pe o suprafaţă plană. Asiguraţi-vă că nu există persoane sau obiecte în zona de testare în faţa şi/sau în spatele stivuitorului.

⚠ ATENŢIE

Conduceţi cu viteză foarte redusă pe durata testelor operaţionale.

Asiguraţi-vă că vehiculul este în stare bună de funcţionare înainte de pornire. Aceste verificări completează şi nu înlocuiesc operaţiile de întreţinere programate.

- Asiguraţi-vă că NU există scurgeri de ulei în zona de sub stivuitor
- Verificaţi vizual secţiunile neacoperite ale ţevilor şi furtunurilor hidraulice, pentru a vă asigura că acestea sunt în stare bună şi pentru a detecta eventualele scurgeri de ulei
- Asiguraţi-vă că nu există obiecte (cabluri de diferite tipuri, cuie, şuruburi, bucăţi de bandă etc.) care să împiedice funcţionarea roţilor şi rolelor Roţile şi rolele pentru încărcătură trebuie să se deplaseze liber
- Roţile nu trebuie să prezinte niciun semn de deteriorare sau de uzură ridicată. Acestea trebuie să fie montate corect
- Verificaţi capota bateriei, aceasta trebuie să fie închisă corect şi complet
- Asiguraţi-vă că toate capotele şi apărătoarele de protecţie sunt prezente şi verificaţi dacă sunt corect montate
- Pe stivuitor nu trebuie amplasate obiecte care pot limita vizibilitatea
- Asiguraţi-vă că NU există autocolante deteriorate sau lipsă Înlocuiţi autocolantele deteriorate sau lipsă în conformitate cu tabelul pentru poziţiile marcajelor
- Asiguraţi-vă că furcile sau alte echipamente de transport NU prezintă deteriorări evidente (de ex., îndoituri, fisuri, uzură pronunţată)
- Verificaţi dacă fişa bateriei şi priza sunt complet intacte şi în stare bună Verificaţi dacă acestea funcţionează corect
- Verificaţi funcţionarea corectă a cheii de pornire/oprire
- Verificaţi indicaţiile de pe afişaj
- Asiguraţi-vă de buna funcţionare a claxonului
- Verificaţi dacă toate butoanele şi comenzile de deplasare de pe volan funcţionează corect
- Rotiţi volanul în ambele părţi şi testaţi că atunci când este eliberat revine automat în poziţia centrală
- Pe rând, apăsaţi butoanele şi apoi eliberaţi-le Verificaţi ca butoanele să revină automat în poziţiile iniţiale Butoanele nu trebuie să rămână activate sau blocate
- Rotiţi comanda de deplasare şi apoi eliberaţi-o Verificaţi dacă comanda de deplasare revine automat în poziţia sa iniţială când este eliberată Comanda de deplasare nu trebuie să rămână activată şi blocată
- Testaţi ca stivuitorul să frâneze până la oprire la eliberarea comenzii de deplasare
- Testaţi ca butonul frânei de urgenţă de pe volan să funcţioneze corect Efectuaţi testul atunci când vă deplasaţi foarte încet şi sunteţi departe de zonele periculoase
- Testaţi dacă frâna electromagnetică funcţionează eficient
- Verificaţi dacă starea conectorului bateriei este corespunzătoare

- Verificați nivelul și densitatea electrolitului conform indicațiilor din instrucțiunile bateriei (verificare de efectuat numai dacă se utilizează baterii cu plumb)
- Operatorul trebuie să fie calificat pentru a conduce stivuitorul Operatorul trebuie să poată să ajungă la comenzi și să le acționeze Nu obstrucționați accesul la comenzi
- Verificați platforma operatorului:

  Inspectați vizual dacă platforma este în stare bună

  Verificați dacă platforma funcționează corect

  În absența modului pedestru cu opțiunea volan, efectuați următoarea verificare. Porniți stivuitorul. Apoi, operatorul trebuie să coboare din compartimentul șoferului și să stea pe sol, lângă stivuitor. Cu direcția înainte, rotiți ușor comenzile de deplasare ale volanului. Verificați operarea corectă a stivuitorului. Stivuitorul trebuie să rămână staționar și nu trebuie condus.
- Verificați dacă elementul de fixare a bateriei este în stare bună și este corect poziționat și asigurat
- Verificați dacă bateria este stabilă și fixată corect în compartimentul corespunzător
- Asigurați-vă că suportul de susținere a lanțului de ridicare (dacă este echipat) este în stare bună și fixat corespunzător
- Șinele de rulare ale catargului (dacă există) trebuie să fie acoperite cu un strat vizibil de vaselină
- Lanțurile trebuie să fie intacte și trebuie să fie întinse uniform și adecvat (dacă este echipat)
- Ecranul de protecție al catargului trebuie să fie intact și montat corect (dacă este echipat)
- Controlați vizual dacă cârligul de remorcare este în stare bună și este corect fixat pe stivuitor Testați funcționarea corectă a cârligului de remorcare (dacă este echipat)
- Verificați vizual dacă scaunul reglabil este în stare bună (dacă există). Verificați dacă scaunul funcționează corect:

  Nu conduceți stivuitorul cu scaunul pliabil desfăcut dacă operatorul nu este așezat.

  Când operatorul se ridică de pe scaunul pliabil, scaunul trebuie să se închidă automat.
- Verificați buna funcționare a avertizării sonore care semnalează că stivuitorul se deplasează în direcția brațelor de furcă (dacă este echipat)
- Verificare funcțională pentru modul pedestru cu opțiunea de volan (dacă există):

  Porniți stivuitorul. Apoi, coborâți din stivuitor (lăsându-l pornit) și verificați dacă indicatoarele (F1) și (F2) sunt activate și se aprind intermitent corect.

Verificarea şi reumplerea rezervorului sistemului de spălare a parbrizului (prezent numai pe versiunea cu cabină)

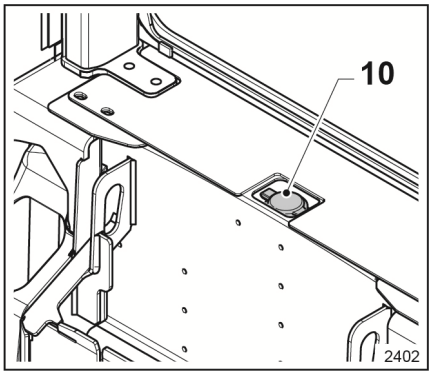

⚠ ATENŢIE

Temperaturile aproape de zero pot deteriora sistemul de spălare a parbrizului.

– Utilizaţi întotdeauna lichid de spălare a parbrizului care conţine antigel.

Rezervorul sistemului de spălare pentru geamul din faţă şi spate este situat în spatele spătarului scaunului operatorului (1).

Procedaţi după cum urmează:

- Deschideţi capacul rezervorului sistemului de spălare a parbrizului
- Dacă nivelul lichidului de spălare este în mod vizibil crescut, nu este necesar să completaţi cu lichid. Închideţi capacul rezervorului (1)
- Dacă nivelul lichidului de spălare este în mod vizibil redus, umpleţi rezervorul, apoi închideţi capacul spălătorului (1)

Dimensiunile ergonomice

Din poziția de conducere corectă, operatorii trebuie să poată ajunge la toate comenzile stivuitorului precum și dispozitivele de siguranță/de urgență și să le acționeze. În plus, trebuie să aibă vizibilitate bună pentru a se asigura că încărcăturile sunt preluate corect, precum și un controlul adecvat al stivuitorului în timpul conducerii.

În consecință, stivuitorul a fost proiectat în conformitate cu standardul EN ISO 3411:

- Înălțimea operatorului (inclusiv încălțămintea) între 1550 mm și 1905 mm.
- Greutatea operatorului între 51,9 kg și 114,1 kg.

Operatorii ale căror caracteristici fizice diferă de cele specificate mai sus pot întâmpina dificultăți în utilizarea corectă a stivuitorului. De asemenea, caracteristicile ergonomice de conducere pot să nu fie ideale pentru acești operatori.

În orice caz, Directiva 2009/104/CE a Parlamentului European și a Consiliului prevede că „angajatorul trebuie să ia măsurile necesare pentru a se asigura că echipamentele de lucru puse la dispoziția lucrătorilor din întreprindere sau unitate sunt adecvate pentru lucrările de efectuat sau corect adaptate pentru acest scop și pot fi folosite de muncitori fără a afecta siguranța sau sănătatea acestora“.

„La selectarea echipamentelor de lucru pe care le propune pentru utilizare, angajatorul trebuie să ia în calcul condițiile și caracteristicile de lucru specifice, precum și pericolele care există în întreprindere sau unitate, în special la locul de muncă, pentru siguranța și sănătatea lucrătorilor, și orice pericole suplimentare pe care le pot implica echipamentele de lucru în cauză“.

⚠ ATENȚIE

Stivuitoarele cu plafon de protecție (opțional): risc de vătămări la nivel de cap.

Trebuie să existe spațiu suficient astfel încât cel mai înalt operator să nu se lovească cu capul de partea inferioară a plafonului.

Reglajele scaunului opţional pentru şofer

Îndrumări de siguranţă pentru lucrările de reglare a scaunului (descrise în secţiunile următoare)

⚠ ATENŢIE

Nu efectuaţi reglaje în timp ce conduceţi, deoarece acest lucru ar putea duce la pierderea controlului asupra stivuitorului.

Nu efectuaţi reglaje atunci când stivuitorul este pornit, pentru a evita activarea accidentală a comenzilor stivuitorului.

Efectuaţi reglajele pe o suprafaţă plană şi doar când stivuitorul este oprit.

După finalizarea reglajului, verificaţi dacă piesa este poziţionată corect şi fixată corespunzător.

Volan cu înălțime reglabilă (opțional)

Volanul cu înălțime reglabilă poate fi adaptat individual la înălțimea șoferului și asigură o poziție ergonomică a operatorului

Procedura pentru reglarea înălțimii volanului:

- Deșurubați butonul (1) rotindu-l în sens antiorar (B)
- Menținând volanul cu ambele mâini, împingeți-l în sus (C) dacă doriți să-l ridicați și împingeți-l în jos (D) dacă doriți să-l coborâți.
- Pentru a fixa volanul în poziția dorită, strângeți butonul (1) rotindu-l în sens orar (A)

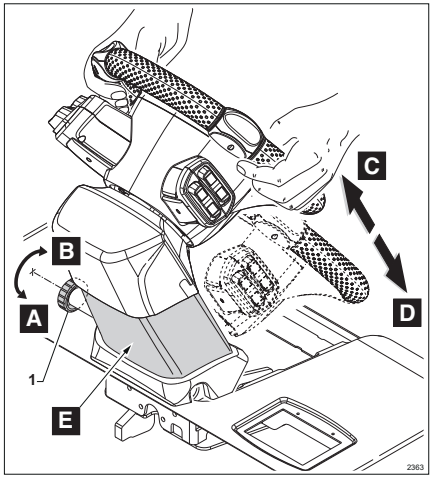

⚠ ATENȚIE

Risc de zdrobire a degetelor și a mâinilor în timpul reglării înălțimii volanului

Nu puneți mâinile în zona (E) a ghidajelor culisante ale bazei volanului.

Spătar de scaun reglabil pe înălțime STANDARD (opțional)

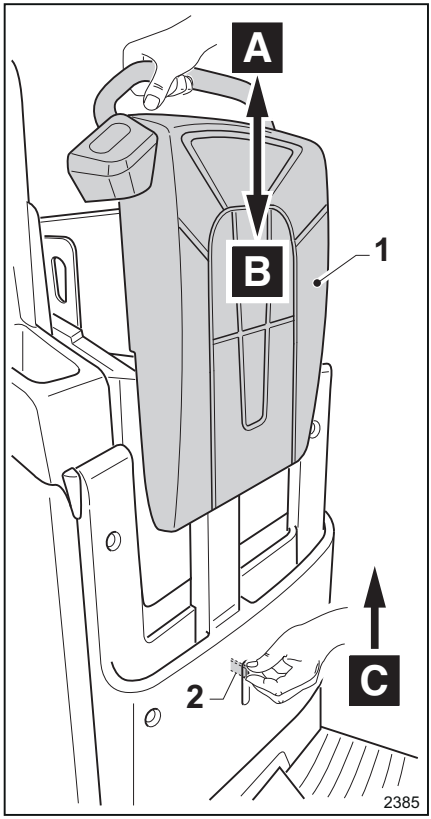

Spătarul de scaun reglabil pe înălțime este opțional și permite operatorului să regleze spătarul scaunului în funcție de înălțimea sa pentru a îmbunătăți ergonomia de deplasare.

⚠ PERICOL

Risc de vătămare a operatorului!

Operatorul trebuie să rămână în interiorul stivuitorului. Este interzis să țineți mâinile, brațele, picioarele etc. în afara stivuitorului, deoarece acestea ar putea lovi rafturi sau alte obstacole.

Poziționarea corectă în compartimentul șoferului este obligatorie. Poziționarea obiectelor (de exemplu, șurubelnițe, chei reglabile etc.) între spătarul scaunului și spatele operatorului este interzisă.

Spătarul scaunului este reglabil după cum urmează:

- Pentru a ridica spătarul scaunului, împingeți maneta (2) în sus (C) și în același timp, trageți spătarul scaunului (1) ușor în sus (A) cu cealaltă mână Eliberați maneta (2) odată de înălțimea dorită a fost atinsă
- Pentru a coborî spătarul scaunului, împingeți maneta (2) în sus (C) și în același timp, împingeți spătarul scaunului (1) în jos (B) cu cealaltă mână Eliberați maneta (2) odată ce înălțimea dorită a fost atinsă

Spătar de scaun reglabil pe înălțime SLIM (opțional)

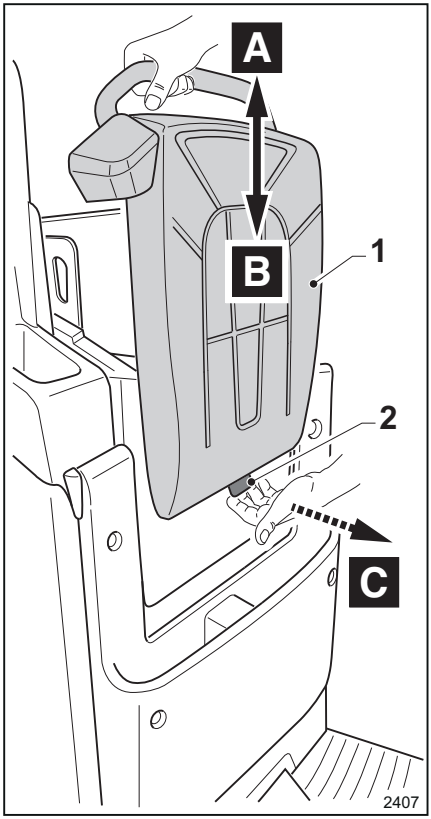

Spătarul de scaun reglabil pe înălțime este opțional și permite operatorului să regleze spătarul scaunului în funcție de înălțimea sa pentru a îmbunătăți ergonomia de deplasare.

⚠ PERICOL

Risc de vătămare a operatorului!

Operatorul trebuie să rămână în interiorul stivuitorului. Este interzis să țineți mâinile, brațele, picioarele etc. în afara stivuitorului, deoarece acestea ar putea lovi rafturi sau alte obstacole.

Poziționarea corectă în compartimentul șoferului este obligatorie. Poziționarea obiectelor (de exemplu, șurubelnițe, chei reglabile etc.) între spătarul scaunului și spatele operatorului este interzisă.

Spătarul scaunului este reglabil după cum urmează:

- Pentru a ridica spătarul scaunului, împingeți maneta (2) spre (C) și, în același timp, trageți spătarul scaunului (1) ușor în sus (A) cu cealaltă mână Eliberați maneta (2) odată de înălțimea dorită a fost atinsă
- Pentru a coborî spătarul scaunului, împingeți maneta (2) spre (C) și în același timp, împingeți spătarul scaunului (1) în jos (B) cu cealaltă mână Eliberați maneta (2) odată ce înălțimea dorită a fost atinsă

Scaun pliant (opţional)

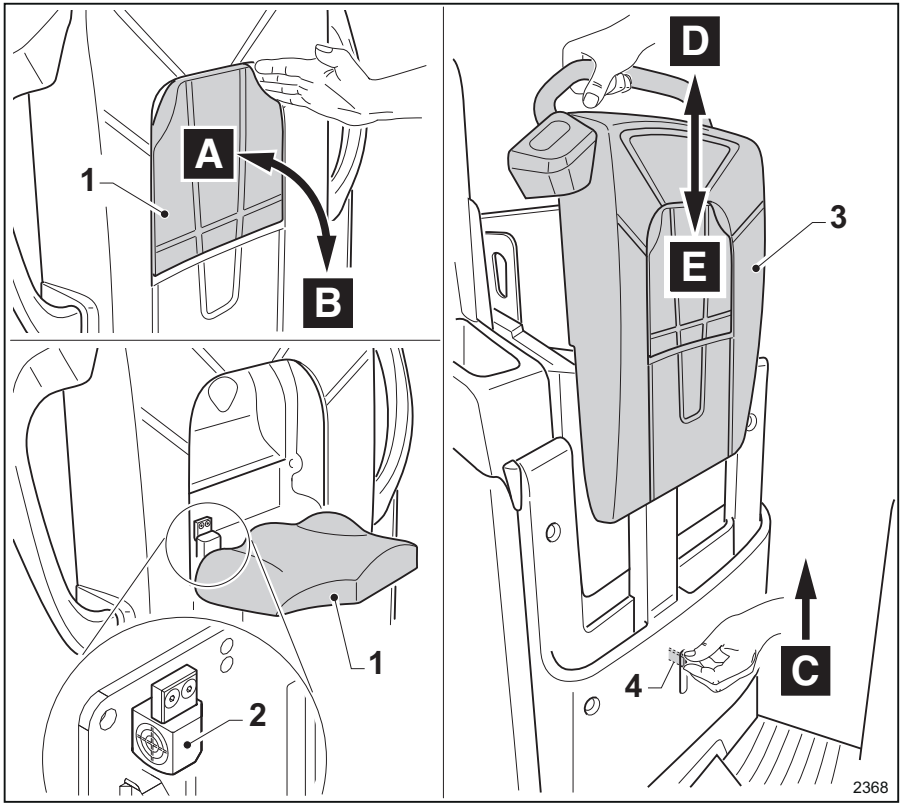

Scaunul pliant este opţional şi permite operatorului să conducă în timp ce stă aşezat.

- Pentru a deschide scaunul, rotiţi scaunul manual de la (A) la (B).
- Scaunul (1) se închide automat de la (B) la (A) când este eliberat.
- După deschiderea scaunul, aşezaţi-vă corect în poziţia de conducere. Senzorul (2) verifică dacă scaunul (1) este corect deschis.

⚠ PERICOL

Risc de vătămare a operatorului!

Operatorul trebuie să rămână în interiorul cabinei stivuitorului. Este interzis să ţineţi mâinile, braţele, picioarele etc. în afara stivuitorului, deoarece acestea ar putea lovi rafturi etc.

Aşezarea corectă pe locul operatorului este obligatorie. Blocarea scaunului în poziţie deschisă (B) utilizând obiecte sau orice altceva este interzisă. Modificarea senzorului (2) care verifică dacă scaunul este corect deschis este strict interzisă.

⚠ ATENȚIE

Funcționarea scaunului

Cu scaunul în poziție complet închisă, (A) operatorul trebuie să conducă stivuitorul stând în picioare pe platformă.

Cu scaunul în poziție complet deschisă, (B) operatorul trebuie să conducă stivuitorul așezat pe scaun.

Când scaunul este în pozițiile intermediare între (A) și (B), stivuitorul este imobilizat.

Scaunul este reglabil pe înălțime pentru a îmbunătăți ergonomia operatorului:

- Pentru a ridica scaunul, împingeți maneta (4) în sus (C) și, în același timp, trageți spătarul scaunului (3) ușor în sus (D) cu cealaltă mână. Eliberați maneta (4) când ați atins înălțimea dorită.
- Pentru a coborî scaunul, împingeți maneta (4) în sus (C) și, în același timp, împingeți spătarul scaunului (3) în jos (E) cu cealaltă mână. Eliberați maneta (4) când ați atins înălțimea dorită.

Reglarea platformei pentru operator cu suspensie (opțional) ▷

Pentru a ameliora confortul de conducere și pentru a reduce de vibrațiile simțite de operator, reglați presiunea din sistemul de amortizare în conformitate cu greutatea operatorului.

Utilizați un compresor adecvat și reglați presiunea cu ajutorul supapei (1).

Reglarea este opțională și disponibilă numai la stivuitoarele cu platforme pentru operator cu amortizor pneumatic. Citire ⇒ Capitolul „Îndrumări de siguranță pentru lucrările de reglare a scaunului (descrise în secțiunile următoare)“, Pagina 120

Lângă supapă este o etichetă care indică presiunea de reglare în funcție de greutatea operatorului:

- 1,2 bari: sub 70 kg
- 1,7 bari: între 70 și 90 kg
- 2,2 bari: între 90 și 110 kg
- 2,6 bari: între 110 și 130 kg

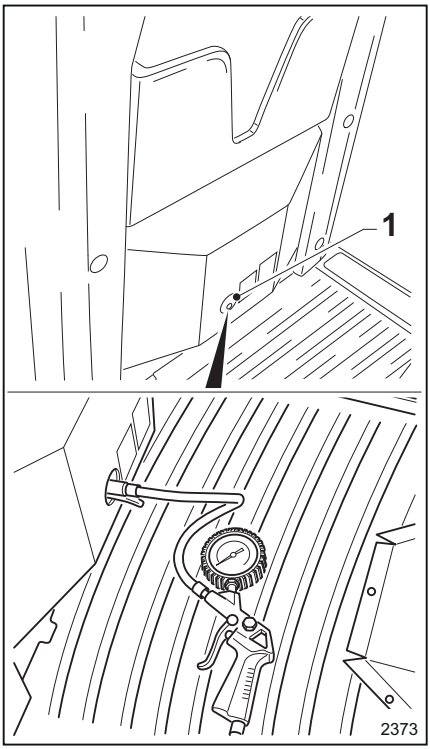

Urcarea în stivuitor şi coborârea din acesta

⚠ ATENŢIE

Risc de vătămare la urcarea în şi coborârea din stivuitor, prin alunecare, sau risc de prindere.

Risc de vătămare din cauza operatorului **care loveşte** părţi ale stivuitorului la urcare sau coborâre.

– Evaluaţi dimensiunea compartimentul de acces al operatorului la urcarea şi coborârea din stivuitor.

– Înainte să coborâţi din stivuitor, verificaţi dacă există un drum liber fără stivuitoare în deplasare, alte vehicule sau operatori.

– Pentru a evita alunecarea pe treapta platformei, asiguraţi-vă că ridicaţi picioarele suficient de sus faţă de sol când vă urcaţi şi coborâţi de pe platformă.

– Pentru a evita vătămarea sau entorsele la urcarea şi coborârea din stivuitor, luaţi în considerare înălţimea platformei faţă de sol şi puneţi picioarele ferm şi sigur când coborâţi.

Risc de vătămare a operatorului din cauza **alunecării** la urcarea şi coborârea de pe platformă.

– Asiguraţi-vă că pe platformă nu există ulei sau alte substanţe alunecoase. Asiguraţi-vă că aveţi o priză bună pe stivuitor.

– Operatorul nu trebuie să coboare când stivuitorul este în continuare în mişcare. Operatorul trebuie să coboare numai atunci când stivuitorul s-a oprit complet. Nu săriţi în sau din stivuitor. Urcaţi întotdeauna în stivuitor orientat înainte.

Purtarea **articolelor de îmbrăcăminte sau a accesoriilor care ar putea fi prinse** prezintă risc de vătămare a operatorului. Dacă sunt prinse articole de îmbrăcăminte sau accesorii (de exemplu, ceasuri, coliere, inele etc.) într-o componentă a stivuitorului la urcarea sau coborârea din stivuitor, acest lucru poate provoca vătămări corporale grave (de exemplu, operatorul poate să cadă, se poate accidenta la degete etc.)

– Nu purtaţi accesorii la locul de muncă.

– Nu purtaţi haine de lucru largi sau deteriorate.

Risc de deteriorare a stivuitorului în cazul în care **componentele nu sunt utilizate corect**. Componentele stivuitorului, cum ar fi volanul, butonul de oprire de urgenţă, cheia etc. nu sunt concepute pentru a fi utilizate de către operator pentru urcarea sau coborârea din stivuitor şi pot fi deteriorate prin utilizare necorespunzătoare.

– Folosiţi numai mânerul(ele) de pe spătarul scaunului pentru urcarea şi coborârea din stivuitor.

Urcarea în stivuitor

- Aşezaţi-vă în partea din faţă a căii de acces din dreapta sau stânga stivuitorului.
- Pentru stabilitate sporită a operatorului, vă recomandăm să vă ţineţi cu o mână de mânerul(ele) de pe spătarul scaunului sau cabină
- Puneţi un picior pe banda laterală nealunecoasă a platformei şi apoi urcaţi complet în stivuitor.
- Urcaţi întotdeauna în stivuitor orientat înainte.
- Urcaţi în poziţia de conducere corectă (consultaţi informaţii specifice în următoarele secţiuni).

Coborârea din stivuitor

- Coborâţi prin partea de acces din dreapta sau stânga stivuitorului.
- Pentru stabilitate sporită a operatorului, vă recomandăm să vă ţineţi cu o mână de mânerul(ele) de pe spătarul scaunului.

⚠ ATENŢIE

Înainte să coborâţi din stivuitor, aşteptaţi până când acesta este complet oprit şi verificaţi ca la ieşire să nu existe vehicule, obiecte sau persoane, indiferent dacă staţionează sau sunt în mişcare.

Nu coborâţi niciodată dintr-un stivuitor aflat în mişcare.

Moduri şi poziţii de conducere

Moduri şi poziţii de conducere

Următoarele moduri și poziții de conducere pot fi utilizate pentru stivuitor (în funcție de opțiunile selectate în momentul achiziției). Pentru mai multe informații despre utilizare, vă rugăm să consultați secțiunile specifice care urmează.

Conducerea cu operatorul la bordul stivuitorului:

- Operator în picioare
- Operator așezat pe scaun (opțional)

Conducerea în modul pedestru, cu operatorul pe sol, lângă stivuitor:

- Utilizarea comenzilor de conducere de pe spătarul scaunului din stivuitor (opțional)
- Utilizarea comenzilor de conducere de pe volan (opțional)

Poziţia de conducere cu operatorul la bordul stivuitorului

Informaţii generale privind conducerea cu operatorul la bordul stivuitorului

Operatorul trebuie să conducă stivuitorul utilizând comenzile de pe volan şi de pe tabloul de bord.

⚠ PERICOL

Risc de lovire a rafturilor sau obiectelor în timpul deplasării.

Pe parcursul deplasării, mențineți întregul corp în interiorul stivuitorului.

Operator ÎN PICIOARE în stivuitor

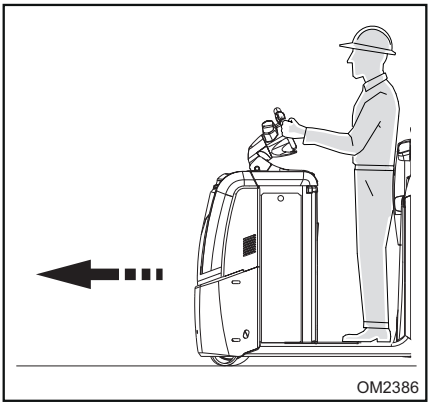

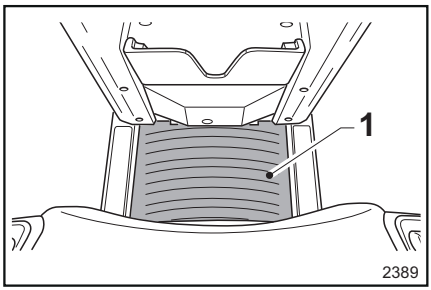

⚠ PERICOL

Dezactivarea sau modificarea dispozitivelor de protecţie şi siguranţă este strict interzisă.

Covorașul (1) care detectează prezența operatorului trebuie să funcţioneze corect.

Nu așezați pe covorașul platformei obiecte (1) care sunt suficient de grele încât să activeze comutatorul de detectare a prezenței operatorului.

Covorașul de pe platformă (1) trebuie să fie activat numai atunci când operatorul este la bordul stivuitorului. Este interzisă activarea covorașului platformei (1) cu părți ale corpului sau obiecte în timp ce operatorul se află la sol.

Poziția de conducere corectă este următoarea:

- Operator așezat în stivuitor

  Scaunul (opțional) trebuie să fie complet închis.

  Spătarul scaunului trebuie să fie la înălțimea corectă (numai dacă există opțiunea de reglare a spătarului de scaun) pentru ergonomie optimă

  Operator orientat către fața stivuitorului

  Ambele picioare ale operatorului trebuie să fie pe covorașul de detectare a prezenței operatorului (1) de pe platformă.

  Operator cu spatele sprijinit de spătarul scaunului

  Mâinile ferm pe butonul volanului (dacă o mână trebuie să țină pachete, articole etc., cealaltă mână trebuie să se afle ferm pe volan).

Operator AŞEZAT pe scaunul stivuitorului (opţional)

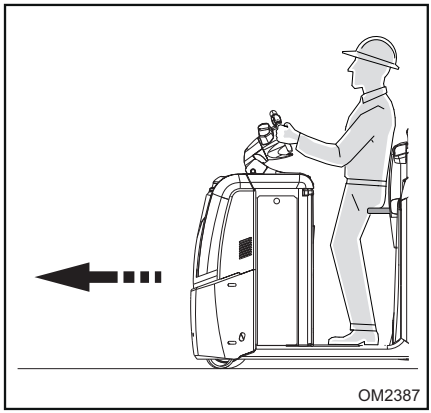

PERICOL

Este strict interzisă dezactivarea dispozitivelor de protecţie şi de siguranţă.

Scaunul nu trebuie să fie blocat în poziţia deschisă cu obiecte sau orice altceva. Modificarea senzorului scaunului, care verifică dacă scaunul este deschis corespunzător, este strict interzisă.

Pentru versiunea cu scaun pliant (opţional), operatorul poate sta în picioare, cât şi aşezat la bordul stivuitorului.

Poziţia de conducere corectă este următoarea:

- Operator aşezat pe scaun în stivuitor

  Scaunul trebuie să fie complet deschis

  Scaun la înălţimea corectă pentru ergonomie optimă

  Spătarul scaunului trebuie să fie la înălţimea corectă (numai dacă există opţiunea de reglare a spătarului de scaun) pentru ergonomie optimă

  Operator orientat către faţa stivuitorului

  Ambele picioare ale operatorului trebuie să se afle pe platformă.

  Operator cu spatele sprijinit de spătarul scaunului

  Mâinile ferm pe butonul volanului (dacă o mână trebuie să ţină pachete, articole etc., cealaltă mână trebuie să se afle ferm pe volan).

INDICAŢIE

Pentru mai multe informaţii, consultaţi secţiunea privind scaunul pliabil din paginile următoare.

Poziţia operatorului şi modul de conducere cu operatorul pe sol, lângă stivuitor: utilizarea comenzilor spătarul scaunului (funcţie opţională)

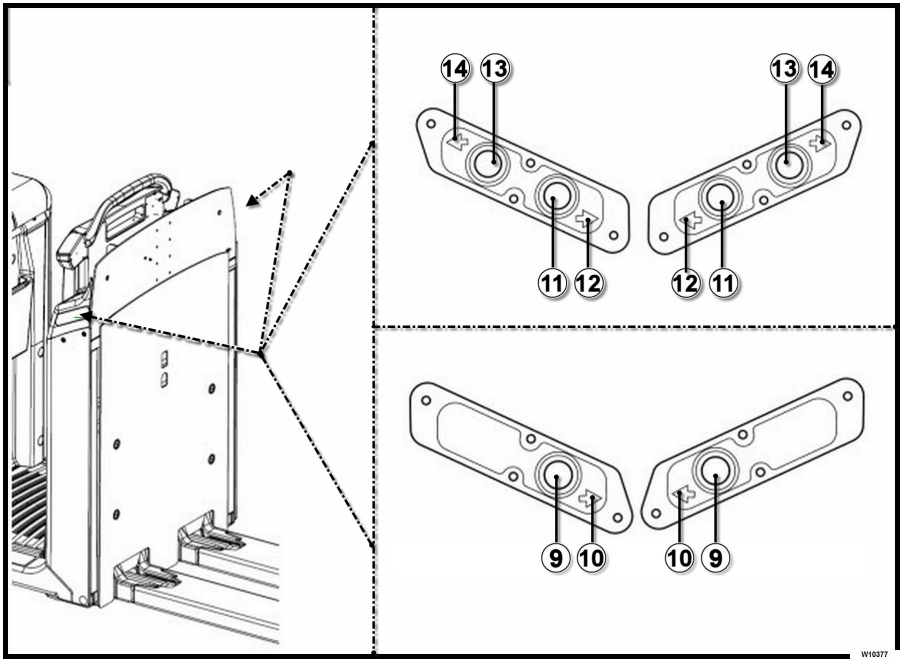

Tipuri de comenzi de deplasare instalate pe spătar (dacă sunt prezente pe stivuitor)

Comenzile de deplasare instalate pe spătar diferă în funcţie de modelul de stivuitor:

- Comenzile şi simbolurile relevante (9 - 10) sunt specifice pentru stivuitoarele care pot fi conduse numai în direcţia înainte
- Comenzile şi simbolurile relevante (11 - 12 - 13 - 14) sunt specifice pentru stivuitoarele care pot fi conduse în direcţia înainte şi înapoi

INDICAŢIE

- *Butoanele (9) sau alternativ butoanele (11 - 13) sunt instalate pe ambele laturi ale spătarului. Aceasta permite conducerea stivuitorului în modul pedestru de pe orice parte a stivuitorului.*
- *Aveţi grijă la utilizarea comenzilor de deplasare, în special dacă nu sunteţi familiarizat cu utilizarea acestei funcţii*

Cu ajutorul comenzilor de deplasare cu operatorul la bord

INDICAŢIE

Comenzile de deplasare instalate pe spătarul scaunului (9 - 11 - 13) NU funcţionează cu operatorul la bordul platformei de pe stivuitor.

Utilizarea comenzilor de deplasare cu operatorul pe sol în modul pedestru

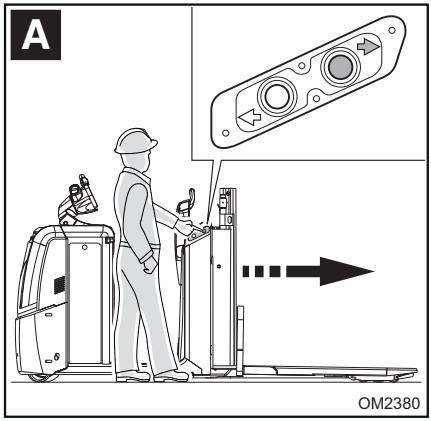

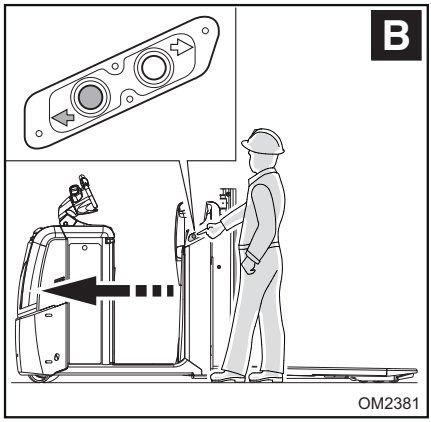

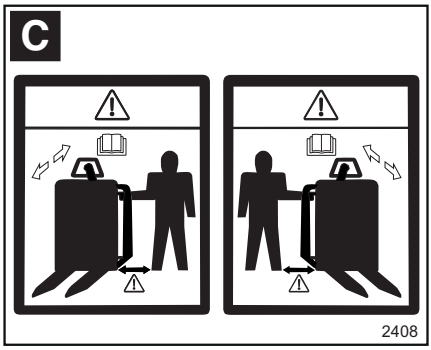

Imaginile (A) şi (B) prezintă poziţia operatorului în ambele direcţii de deplasare.

PERICOL

Risc de vătămare corporală (consultaţi etichetele din C).

Cu ambele picioare pe sol, apăsaţi comenzile de deplasare menţinând atât picioarele cât şi corpul dvs. la o distanţă sigură faţă de marginea stivuitorului pentru a evita zdrobirea picioarelor sau lovirea corpului de stivuitorul aflat în deplasare.

Când utilizaţi comenzile, operatorul trebuie să se deplaseze pe lângă stivuitor. Utilizarea comenzilor când vă aflaţi în faţa sau în spatele stivuitorului este strict interzisă. În orice caz, este strict interzisă utilizarea comenzilor într-un mod diferit faţă de cel descris.

- Poziţionaţi-vă corect pe sol, lângă stivuitor, apoi:
  - Pentru a deplasa stivuitorul în direcţia indicată de săgeata (10), apăsaţi tasta (9). Eliberaţi tasta pentru a opri stivuitorul.
  - Pentru a deplasa stivuitorul în direcţia indicată de săgeata (12), apăsaţi tasta (11). Eliberaţi tasta pentru a opri stivuitorul.
  - Pentru a deplasa stivuitorul în direcţia indicată de săgeata (14), apăsaţi tasta (13). Eliberaţi tasta pentru a opri stivuitorul.

INDICAȚIE

- *În cazul în care butoanele pentru controlul tracțiunii sunt apăsate timp de aprox. 10 secunde, un circuit de siguranță imobilizează stivuitorul. Dacă se întâmplă acest lucru, pur și simplu eliberați butonul și apoi apăsați din nou comanda de deplasare.*
- *Sunt permise numai corecții minore ale direcției atunci când utilizați comenzile de deplasare. Operatorul trebuie să ia în considerare faptul că, dacă volanul este rotit la un unghi de direcție mai mare decât valoarea permisă stabilită de producător, stivuitorul este imobilizat. Dacă stivuitorul este imobilizat deoarece unghiul de direcție permis este depășit, deplasarea poate fi repornită instantaneu prin reducerea unghiului de direcție al volanului cu o mână și menținerea apăsată a butonului de deplasare cu cealaltă mână.*
- *Utilizarea comenzilor de deplasare va deplasa stivuitorul în direcția selectată, la viteză redusă, pentru a permite operatorului să însoțească stivuitorul mergând pe lângă el.*

Conducerea utilizând comenzile volanului (caracteristică opţională) cu operatorul pe sol, lângă stivuitor

Măsuri de precauţie privind utilizarea

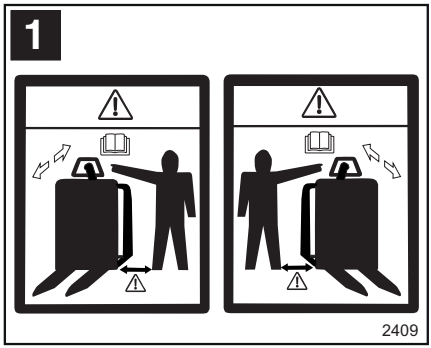

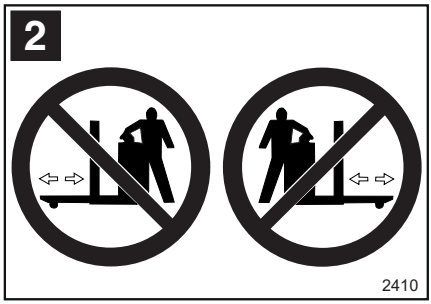

⚠ PERICOL

Risc de vătămare (consultaţi etichetele 1 şi 2)

Cu ambele picioare pe sol, apăsați comenzile de deplasare menținând atât picioarele cât și corpul dvs. la o distanță sigură față de marginea stivuitorului pentru a evita zdrobirea picioarelor sau lovirea corpului de stivuitorul aflat în deplasare.

Când utilizați comenzile, operatorul trebuie să se deplaseze pe lângă stivuitor. Utilizarea comenzilor când vă aflați în fața sau în spatele stivuitorului este strict interzisă. În orice caz, este strict interzisă utilizarea comenzilor într-un mod diferit față de cel descris.

Leduri indicatoare (F1) şi (F2)

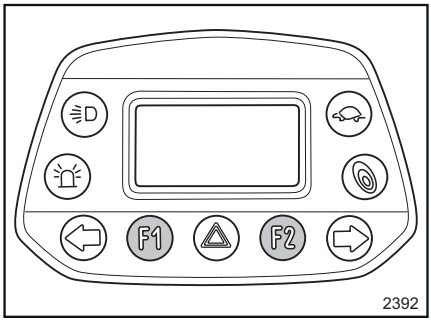

- Ledurile indicatoare (F1) și (F2) sunt stinse la conducerea cu operatorul la bordul stivuitorului
- Ledurile indicatoare (F1) și (F2) se aprind intermitent atunci când stivuitorul este pornit, dar operatorul nu se află în compartimentul șoferului la bordul stivuitorului (platforma operatorului dezactivată)

INDICAŢIE

Când (F1) și (F2) se aprind intermitent, se indică faptul că comenzile de deplasare de pe volan sunt activate pentru operarea în modul pedestru. Aveți grijă să nu activați neintenționat comenzile de deplasare ale volanului.

Comenzi de deplasare

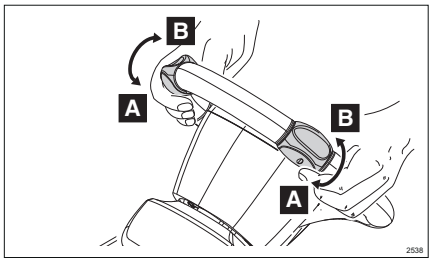

- Atunci când comenzile de deplasare sunt rotite în direcția (A), stivuitorul se deplasează înainte
- Atunci când comenzile de deplasare sunt rotite în direcția (B), stivuitorul se deplasează în marșarier

INDICAȚIE

Stivuitorul se va deplasa în direcția (A) sau (B) numai dacă utilizați o singură comandă de deplasare de pe volan. Stivuitorul NU se va deplasa dacă ambele comenzi de deplasare de pe volan sunt utilizate în același timp.

Viteză de deplasare

- Utilizarea comenzilor de deplasare de la sol va deplasa stivuitorul în direcția selectată, la viteză redusă, pentru a permite operatorului să însoțească stivuitorul mergând pe lângă el.

Limitele de utilizare şi rezoluția

- În cazul în care funcția comenzilor de deplasare la sol este utilizată continuu timp de aproximativ zece secunde, un circuit de siguranță va imobiliza stivuitorul. În acest caz, eliberați comanda de deplasare și rotiți-o de două ori într-o succesiune rapidă.
- Sunt permise numai corecții minore ale direcției atunci când utilizați comenzile de deplasare. Operatorul trebuie să ia în considerare faptul că, dacă volanul este rotit la un unghi de direcție mai mare decât valoarea permisă stabilită de producător, stivuitorul este imobilizat. Dacă stivuitorul este imobilizat deoarece unghiul de direcție permis este depășit, deplasarea poate fi repornită instantaneu prin reducerea unghiului de direcție al volanului și rotirea continuă a comenzii de deplasare.

ATENȚIE

Conform descrierii din această secțiune, pentru a asigura un nivel adecvat de siguranță la conducerea stivuitorului, comenzile de deplasare trebuie acționate și/sau rotite manual atât în timpul fazei de accelerare, cât și în timpul fazei de decelerare și la oprirea stivuitorului.

Revenirea automată a comenzilor de deplasare în poziția neutră nu trebuie considerată o caracteristică a conducerii normale a stivuitorului. Revenirea automată a comenzilor de deplasare este destinată numai pentru a asigura revenirea acestora în poziția neutră în orice situație în care pot avea loc operații neintenționate care nu se încadrează în modul de utilizare adecvat și prevăzut al stivuitorului.

Deplasare înainte cu operatorul pe sol, lângă stivuitor

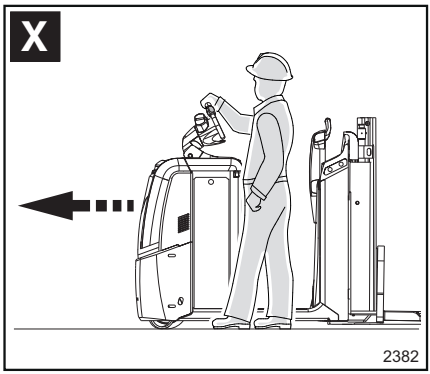

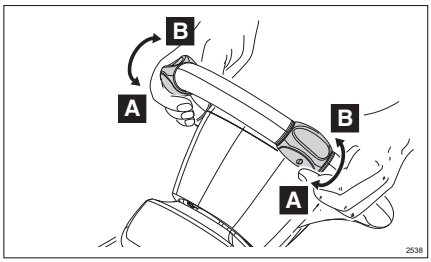

- Poziționați-vă corect pe sol, lângă stivuitor (X)
- Apucați volanul în lateral cu mâna cea mai apropiată de stivuitor
- Rotiți de două ori, într-o succesiune rapidă, comanda de deplasare cea mai apropiată de partea laterală a stivuitorului unde stă operatorul. Este necesar să o rotiți de două

ori în succesiune pentru a evita activarea neintenţionată a comenzii de deplasare

- Efectuaţi o primă rotaţie completă a comenzii de deplasare în direcţia (A)

- Rotiţi comanda de deplasare în poziţia neutră

- Efectuaţi o a doua rotire a comenzii de deplasare în direcţia (A), iar stivuitorul se va deplasa înainte

- Pentru a opri deplasarea stivuitorului, rotiţi comanda de deplasare până când ajunge în poziţia neutră

Deplasare înapoi cu operatorul pe sol, lângă stivuitor

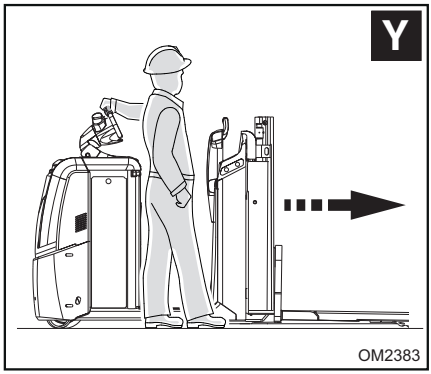

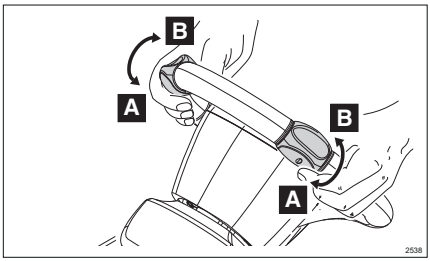

- Poziţionaţi-vă corect pe sol, lângă stivuitor (Y)
- Apucaţi volanul în lateral cu mâna cea mai apropiată de stivuitor
- Rotiţi de două ori, într-o succesiune rapidă, comanda de deplasare cea mai apropiată de partea laterală a stivuitorului unde stă operatorul. Este necesar să o rotiţi de două ori în succesiune pentru a evita activarea neintenţionată a comenzii de deplasare

  - Efectuaţi o primă rotaţie completă a comenzii de deplasare în direcţia (B)

  - Rotiţi comanda de deplasare în poziţia neutră

  - Efectuaţi o a doua rotire a comenzii de deplasare în direcţia (B), iar stivuitorul se va deplasa în marşarier
- Pentru a opri deplasarea stivuitorului, rotiţi comanda de deplasare până când ajunge în poziţia neutră

Oprirea stivuitorului în SITUAȚII DE URGENȚĂ

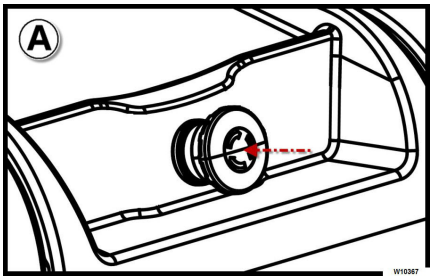

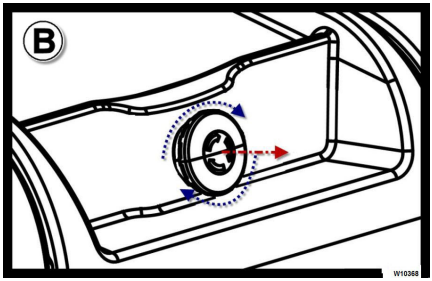

În caz de urgență, sursa de alimentare pentru toate funcțiile stivuitorului poate fi oprită din butonul de oprire de urgență.

⚠ ATENȚIE

Butonul de oprire de URGENȚĂ trebuie activat numai atunci când este absolut necesar. Dacă butonul (1) este activat, toate funcțiile stivuitorului se vor bloca.

Pozițiile butonului de oprire de urgență:

- (A) - Buton dezactivat (nu este apăsat)
- (B)- Buton activat (apăsat)

Activarea butonului de oprire de URGENȚĂ

Pentru a activa butonul și pentru a bloca toate funcțiile stivuitorului:

- Începând din poziția (A), atunci când este apăsat butonul de oprire de urgență (1), butonul se blochează în poziția (B)

Dezactivarea butonului de oprire de URGENȚĂ

Pentru a dezactiva butonul și a restabili condițiile de funcționare:

- Eliminați cauza urgenței
- Apoi, începând cu poziția (B), deblocați butonul de oprire de urgență (1) rotindu-l în sens orar și ridicându-l Butonul revine la poziția inițială (A)

Sisteme de pornire/oprire

Lista de sisteme de pornire/oprire

Stivuitorul poate fi echipat cu unul dintre următoarele sisteme de pornire/oprire:

- Folosind o cheie

  I = pentru a porni stivuitorul

  0 = pentru a opri stivuitorul
- Folosind o tastatură numerică (Pin Code)
- Stivuitorul poate fi echipat cu sistemul FleetManager pentru monitorizarea stărilor de funcționare. Cu sistemul FleetManager, stivuitorul este pornit și oprit cu ajutorul unei chei. În plus față de cheie, funcțiile stivuitorului pot fi activate după cum urmează:

  Folosind o tastatură numerică (Pin Code)

  Folosind un transponder (cip sau card cu cip)

Buton de pornire/oprire

Cheia are două poziții:

I = Pentru a porni stivuitorul, rotiți cheia în poziția **I**. Circuit alimentat electric.
0 = Pentru a opri stivuitorul, rotiți cheia în poziția **0**. Fără tensiune în circuit (cheie scoasă).

INDICAȚIE

Opriți stivuitorul după fiecare utilizare și de fiecare dată când vă îndepărtați de acesta. Pentru mai multe informații, consultați ⇒Capitolul „Parcarea și oprirea stivuitorului“, Pagina 150 .

ATENȚIE

Pornirea și oprirea motostivuitorul utilizând cheia este permisă numai atunci când stivuitorul este staționar.

Este interzisă oprirea stivuitorului cu cheia atunci când stivuitorul este încă în mișcare. Pentru oprirea de urgență trebuie să utilizați numai butonul special pentru oprire de urgență.

Tastatură numerică - Pornire folosind un cod PIN (opțiune)

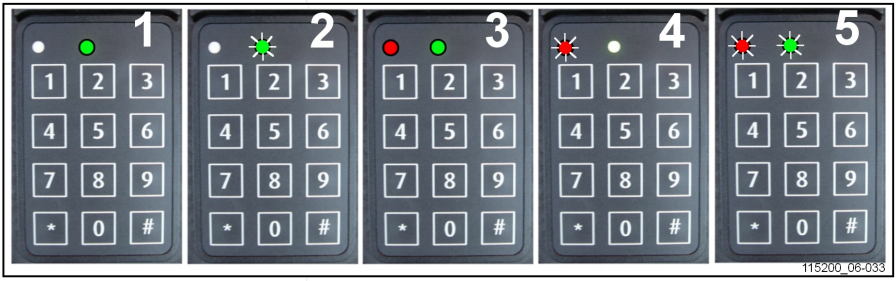

1 PORNIT (modul de operare)
2 OPRIT și se așteaptă codul
3 Mod de programare activ
4 Tastă defectă sau cod incorect
5 Întârziere la oprirea automată

MOD DE OPERARE			
Funcționare	Legendă	LED	Avertisment
PORNITĂ	* 1 2 3 4 5 # (implicit)	○ roșu dezactivat ● verde continuu (1) (PIN corect) ● roșu intermitent ○ verde stins (4) (PIN incorect)	1 2 3 4 5 cod PIN implicit
OPRIT	# (3 secunde)	○ roșu stins ● verde intermitent (2)	Opriți stivuitorul

MOD DE PROGRAMARE - a se efectua cu stivuitorul oprit (2)			
Funcționare	Cheia în contact	Stare LED	Avertisment
CODUL ADMINISTRATOR ESTE IMPORTANT PENTRU TOATE SETĂRILE DIGICODE	* 0 0 0 0 0 0 0 0 # (implicit)	● roșu constant ● verde constant (3)	Odată stinse diodele, cheia electronică revine automat la „modul de operare“
Cod de operator nou	* 0 * 4 5 6 7 8 #	○ roșu stins ● verde intermitent (2) (cod acceptat)	Exemplu de cod de operator nou: 45678
Alocarea codurilor de operator	* 2 * 5 4 3 2 1 #	○ roșu stins ● verde intermitent (2) (cod acceptat)	*2*: referință operator 10 opțiuni de la 0 la 9
Ștergere a codurilor de operator	* 2 * #	○ roșu stins ● verde intermitent (2) (ștergere acceptată)	*2*: referință operator (între 0 și 9)

MOD DE PROGRAMARE - a se efectua cu stivuitorul oprit (2)			
Modificare a codurilor de administrator	* * 9 * 1 2 3 4 5 6 7 8 #	○ roșu stins ● verde intermitent (2) (cod acceptat)	
Restabilire a codului de administrator inițial			Pentru a reactiva codul implicit de administrator (00000000), contactați agentul sau distribuitorul cel mai apropiat.
Activare a opririi automate	* * 2 * 1 #	● roșu intermitent ● verde intermitent (5) (5 s înainte de oprire)	Alimentarea electrică se decuplează automat după 10 minute (600 s în mod implicit) dacă stivuitorul nu este utilizat.
Setarea întârzierii pentru oprirea automată	* * 3 * 6 0 #	○ roșu stins ● verde intermitent (2) (valoare acceptată)	Exemplu: se oprește automat după 1 minut (60 s) dacă nu este utilizat. Setare minimă = 10 s / maximă = 3000 s
Dezactivare a opririi automate	* * 2 * 0 #	○ roșu stins ● verde intermitent (2) (comandă acceptată)	

Standby

INDICAȚIE

Funcția stand-by este disponibilă numai împreună cu opțiunea Digicode.

Pentru a prelungi durata de viață a bateriei, stivuitorul poate fi pus în modul economic atunci când nu este utilizat.

După o anumită perioadă de nefuncționare, stivuitorul se oprește.

Această perioadă de timp poate fi configurată între 0 și 10 minute. Această funcție este dezactivată în mod prestabilit.

Perioada de așteptare poate fi reglată. Contactați Departamentul tehnic de service autorizat de către producător.

Conducerea

Deplasarea stivuitorului

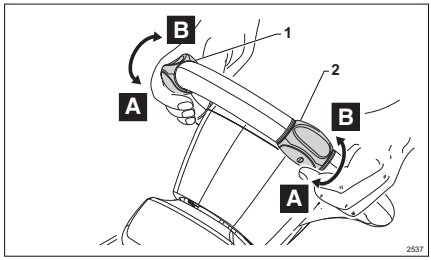

Introducere

Puteți utiliza comenzile volanului (1 și 2) pentru a:

- Selecta direcția de deplasare (înainte sau înapoi) a stivuitorului
- Varia viteza de deplasare a stivuitorului.

Înainte de a efectua pașii următori, respectați succesiunea corectă pentru utilizarea stivuitorului. ⇒Capitolul „Secvența de urmat pentru utilizarea stivuitorului“, Pagina 115

Următoarele reprezintă instrucțiunile de operare pentru pornirea și accelerarea stivuitorului la deplasarea înainte/în marșarier:

Pornirea și accelerarea stivuitorului la deplasarea înainte

- În timp ce țineți ferm volanul în punctele desemnate, utilizați degetul mare de la aceeași mână pentru a roti comenzile de deplasare (1) sau (2) în direcția (A) și pentru a mări unghiul de rotație în comparație cu poziția neutră. Stivuitorul va începe să se deplaseze înainte cu o viteză proporțională cu unghiul de control.

Pornirea și accelerarea stivuitorului la deplasarea în marșarier

- În timp ce țineți ferm volanul în punctele desemnate, utilizați degetul mare de la aceeași mână pentru a roti comenzile de deplasare (1) sau (2) în direcția (B) și pentru a mări unghiul de rotație în comparație cu poziția neutră. Stivuitorul va începe să se deplaseze în marșarier cu o viteză proporțională cu

Decelerarea și oprirea stivuitorului

- Secțiunea următoare descrie sistemele de frânare și oprire a stivuitorului utilizând comenzile volanului (1 și 2) (⇒Capitolul „Sistemele de frânare ale stivuitoarelor“, Pagina 143).

INDICAȚIE

- Când ambele comenzi de deplasare (1) și (2) sunt rotite în aceeași direcție (A sau B), va avea prioritate comanda cu cel mai mare interval unghiular.
- Rotirea ambelor comenzi de deplasare (1) și (2) în direcții opuse una față de cealaltă reprezintă o utilizare necorespunzătoare, prin urmare fiind interzisă. În acest caz, stivuitorul se va opri, iar ledul indicator triunghi de avertizare se va aprinde pe afișaj în același timp. Pentru a opri ledul indicator și pentru a conduce din nou stivuitorul, întoarceți comenzile deplasare în poziția neutră.

⚠ ATENȚIE

Dacă întâmpinați dificultăți la pornirea stivuitorului, nu insistați, ci investigați cauza problemei.

Pentru a asigura o funcționare bună, curățați comenzile de deplasare de praf și mizerie.

⚠ ATENȚIE

Conform descrierii din această secțiune, pentru a asigura un nivel adecvat de siguranță la conducerea stivuitorului, comenzile de deplasare trebuie acționate și/sau rotite manual atât în timpul accelerării, cât și în timpul decelerării și la oprirea stivuitorului.

Revenirea automată a comenzilor de deplasare în poziția neutră nu trebuie considerată o caracteristică a conducerii normale a stivuitorului. Revenirea automată a comenzilor de deplasare este destinată numai pentru a asigura revenirea acestora în poziția neutră în orice situație în care pot avea loc operații neintenționate care nu se încadrează în modul de utilizare adecvat și prevăzut al stivuitorului.

Sistemele de frânare ale stivuitoarelor

⚠ ATENŢIE

Starea suprafeţei podelei afectează considerabil distanţa de frânare a stivuitorului.

O podea alunecoasă va mări distanţa de frânare a stivuitorului. Operatorul trebuie să ia în considerare acest factor în timpul deplasării.

În timpul deplasării, frânarea poate fi efectuată în următoarele moduri:

- Prin rotirea comenzilor de deplasare, care permite două tipuri diferite de frânare

  Pentru o decelerare treptată, operatorul poate reduce manual unghiul de rotaţie al comenzilor de deplasare în comparaţie cu poziţia neutră.

  Pentru o decelerare rapidă, operatorul poate roti comanda de deplasare dincolo de poziţia neutră în direcţia opusă direcţiei de deplasare.
- Utilizând butonul frânei de serviciu

Frânarea utilizând comenzile de deplasare

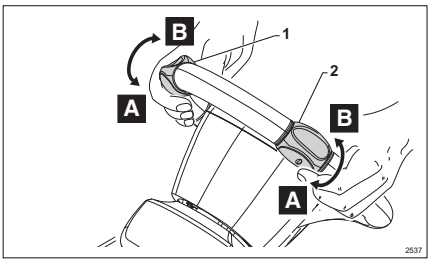

Descrierea decelerării şi a opririi stivuitorului prin reducerea manuală a unghiului de rotaţie al comenzilor de deplasare în comparaţie cu poziţia neutră

- În timp ce ţineţi volanul ferm în punctele desemnate, reduceţi unghiul de rotaţie (se aplică atât pentru deplasarea înainte A, cât şi pentru deplasarea în marşarier B) a comenzilor de deplasare (1) sau (2) în comparaţie cu poziţia neutră. Această acţiune va reduce treptat viteza de deplasare a stivuitorului. Stivuitorul se va opri (viteză zero) când comanda de deplasare este pusă în poziţia neutră

Descrierea frânării obţinute prin rotirea comenzii de deplasare dincolo de poziţia neutră în direcţia opusă direcţiei de deplasare

- Când conduceţi stivuitorul, rotiţi comanda de deplasare dincolo de poziţia neutră în direcţia opusă direcţiei de deplasare a stivuitorului. Stivuitorul va frâna mai puternic, dar se va opri progresiv. Când stivuitorul se opreşte (viteză zero), puneţi comanda de deplasare în poziţia neutră. Atenţie: dacă nu puneţi comanda de deplasare în poziţia neutră, stivuitorul va relua deplasarea în direcţia opusă. Pentru mai multe informaţii, consultaţi şi secţiunea ⇒ Capitolul „Inversarea direcţiei de deplasare“, Pagina 145

⚠ ATENŢIE

Risc de răsturnare a încărcăturii. Nu utilizaţi frâna prin inversare la deplasarea **cu** o încărcătură pe furci.

⚠ ATENŢIE

Operatorul trebuie să regleze comanda de deplasare prin adaptarea frânării stivuitorului la tipul de încărcătură pe care o transportă, pentru a evita pierderea încărcăturii.

⚠ ATENŢIE

Pentru a asigura un nivel adecvat de siguranţă la conducerea stivuitorului, comenzile de deplasare trebuie acţionate şi/sau rotite manual atât în timpul fazei de accelerare, cât şi în timpul fazei de decelerare şi la oprirea stivuitorului.

Revenirea automată a comenzilor de deplasare în poziţia neutră nu trebuie considerată o caracteristică a conducerii normale a stivuitorului. Revenirea automată a comenzilor de deplasare este destinată numai pentru a asigura revenirea acestora în poziţia neutră în orice situaţie în care pot avea loc operaţii neintenţionate care nu se încadrează în modul de utilizare adecvat şi prevăzut al stivuitorului.

Frână de serviciu

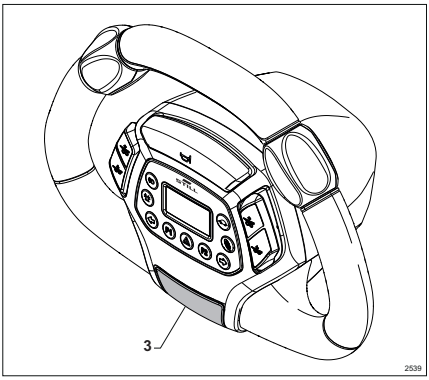

⚠ ATENȚIE

În situații periculoase, frânați întotdeauna utilizând frâna de serviciu.

- În timpul deplasării, apăsați butonul (3) pentru frâna de serviciu. Stivuitorul va frâna foarte brusc, până la oprire.

INDICAȚIE

- *Frână de serviciu oprește stivuitorul chiar și cu comenzile de deplasare rotite*
- *Pentru a relua deplasarea după oprirea stivuitorului cu frâna de serviciu, mai întâi rotiți comenzile de deplasare în poziția neutră. Numai atunci le puteți activa din nou.*

Frâna de parcare

– Frâna electromagnetică funcționează când stivuitorul este staționar, după ce ați pus comenzile de deplasare în poziția neutră.

Inversarea direcţiei de deplasare

Schimbarea direcţiei fără încărcătură pe furci

- Pentru a schimba direcția în timpul deplasării fără încărcătură pe brațele furcii, rotiți regulatorul de control al propulsiei în direcția opusă de deplasare. Stivuitorul se va opri energic, dar prin frânare graduală și își va relua deplasarea în direcție opusă.

Schimbarea direcţiei cu încărcătură pe furci

- Pentru a schimba direcția cu o încărcătură pe furci, puneți regulatorul de control al propulsiei în poziția neutră și așteptați ca stivuitorul să se oprească.
- Apoi rotiți regulatorul de control al propulsiei în direcția opusă celei anterioare.

⚠ ATENŢIE

Operatorul trebuie să regleze comanda de deplasare prin adaptarea frânării stivuitorului la tipul de încărcătură pe care o transportă, pentru a evita pierderea încărcăturii.

Limitări de viteză

Valorile pentru viteza stivuitorului în timpul conducerii indicate în secțiunea „Fișa de date (VDI)” a capitolului „Date tehnice” reprezintă vitezele teoretice maxime care pot fi atinse cu sau fără încărcătură. Operatorul trebuie să ia în calcul faptul că performanța efectivă a stivuitorului poate fi redusă din cauza uzurii stivuitorului sau a componentelor acestuia, sau din cauza frecării între roțile stivuitorului și sol.

⚠ PERICOL

Este strict interzisă dezactivarea dispozitivelor de protecție și de siguranță.

Este strict interzisă manipularea componentelor instalate de producător care limitează automat viteza.

Stivuitoarele au diverse sisteme de limitare automată a vitezei, conform descrierii de mai jos.

Limitări standard ale vitezei

- Pe modelele OPX 20 / 25 și OPX 20 / 25 PLUS, stivuitorul limitează viteza de deplasare atunci când transportă o încărcătură pe furci. Limitarea automată este activată doar dacă încărcătura de pe furci depășește greutatea permisă pentru sistemul hidraulic al stivuitorului.
- Pe modelele OPX-L12 / L16 / L20S, stivuitorul limitează viteza de deplasare în următoarele cazuri:

  • Când conduceți cu furcile la o înălțime de mai mult de aproximativ 300 mm de la sol. Limitarea vitezei de deplasare este activată atât cu o încărcătură dar și când stivuitorul este gol (fără încărcătură pe furci); cu o încărcătură pe furci, va exista o limitare automată a vitezei mai mare decât atunci când nu transportă o încărcătură.

  • Când transportați o încărcătură pe furci. Limitarea automată a vitezei stivuitorului este redusă proporțional cu greutatea încărcăturii transportate pe furci; cu cât greutatea este mai mare, cu atât mai mare este și limitarea.
- Pe modelele OPX-L20 / D20, stivuitorul limitează viteza de deplasare în următoarele cazuri:

  • Când conduceți cu furcile la o înălțime de mai mult de aproximativ 300 mm de la sol. Limitarea vitezei de deplasare este activată atât cu o încărcătură dar și când stivuitorul este gol (fără încărcătură pe furci); cu o încărcătură pe furci, va exista o limitare automată a vitezei mai mare decât atunci când nu transportă o încărcătură.

  • Când transportați o încărcătură pe furci. Limitarea automată a vitezei stivuitorului este redusă proporțional cu greutatea încărcăturii transportate pe furci; cu cât greutatea este mai mare, cu atât mai mare este și limitarea.

  • Când transportați o încărcătură pe brațe.

Pe modelele LTX-FF, stivuitorul limitează viteza de deplasare în următoarele cazuri:

• Când conduceți cu furcile la o înălțime de mai mult de aproximativ 300 mm de la sol. Limitarea vitezei de deplasare este activată atât cu o încărcătură dar și când stivuitorul este gol (fără încărcătură pe furci); cu o încărcătură pe furci, va exista o limitare automată a vitezei mai mare decât atunci când nu transportă o încărcătură.

• Când transportați o încărcătură pe furci. Limitarea automată a vitezei stivuitorului este redusă proporțional cu greutatea încărcăturii transportate pe furci; cu cât greutatea este mai mare, cu atât mai mare este și limitarea.

Limitări opționale ale vitezei

Alte limitări ale vitezei se pot aplica pentru stivuitor în funcție de dotările opționale montate:

- Cu treapta cu ridicare (dacă este prezentă), viteza de deplasare este limitată automat cu treapta ridicată la o înălțime mai mare de aproximativ 300 mm de la sol.
- Cu comenzile de deplasare cu operatorul pe sol (dacă este prezent), viteza de deplasare este limitată automat atunci când sunt apăsate butoanele.
- Cu senzorul furci coborâte (dacă este prezent), viteza de deplasare este limitată automat atunci când furcile se află la o înălțime mai mică de aproximativ 75 mm de la sol.

Limitări ale vitezei post-vânzare

Următoarele pot fi prezente pe stivuitor sau pot fi adăugate la stivuitor:

- Limitări suplimentare ale vitezei de deplasare a stivuitorului.
- Limitări de viteză mai stricte decât limitările standard.

INDICAȚIE

Contactați centrul de servicii tehnice autorizat al producătorului pentru informații suplimentare.

Direcția

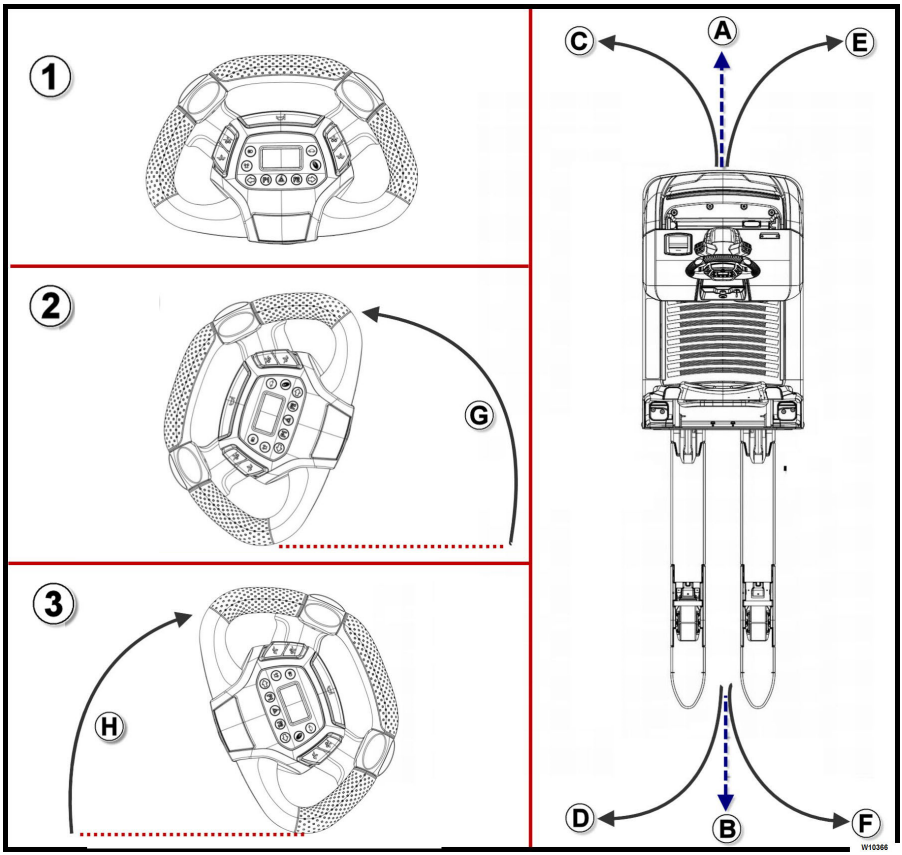

INDICAȚIE

Înainte de schimbarea direcției, verificați întotdeauna zona înconjurătoare și în consecință dacă este posibil să virați fără obstacole. Dacă stivuitorul este echipat cu semnalizatoare de direcție (săgeți), porniți semnalizatorul de direcție corespunzător înainte de a vira.

Volanul este utilizat pentru a vira. Imaginea de mai sus indică:

- (1) volanul în poziție neutră
- (2) volanul rotit complet în sens antiorar
- (3) volanul rotit complet în sens orar

INDICAȚIE

Atunci când volanul este eliberat după ce a fost rotit, revine automat în poziția neutră (1)

Pentru a roti în timpul deplasării:

- Atunci când volanul este rotit în sens antiorar (G) în direcția de deplasare înainte (A), stivuitorul virează spre (C)
- Atunci când volanul este rotit în sens antiorar (G) la deplasarea în marșarier (B), stivuitorul virează spre (D)
- Atunci când volanul este rotit în sens orar (H) în timpul deplasării înainte (A), stivuitorul virează spre (E)
- Atunci când volanul este rotit în sens orar (H) la deplasarea în marșarier (B), stivuitorul virează spre (F)

⚠ ATENȚIE

Pentru a facilita deplasarea, stivuitorul reduce automat viteza în viraje.

În ciuda acestei caracteristici automate, operatorul trebuie să ajusteze viteza de virare, limitând-o în raport cu încărcătura transportată și unghiul de bracaj.

Parcarea şi oprirea stivuitorului

- Parcaţi în zonele preamenajate şi desemnate în acest scop.
- Coborâţi furcile pe sol (dacă există)
- Opriţi stivuitorul:
  - rotiţi cheia în poziţia „0”, apoi scoateţi-o din stivuitor pentru a preveni utilizarea acestuia de către persoanele neautorizate
  - alternativ, în cazul în care există, opriţi motostivuitorul utilizând tastatura numerică.

⚠ PERICOL

Parcaţi stivuitorul astfel încât să nu obstrucţioneze căile de trecere şi/sau să facă inutilizabile echipamentele de urgenţă (de ex., stingătoare de incendiu şi hidranţi de incendiu). Nu parcaţi stivuitorul în pantă. Fără instrucţiuni explicite, operatorul nu trebuie să lase cheia de contact sau alte sisteme alternative pentru pornirea stivuitorului la alte persoane.

⚠ PERICOL

Nu lăsaţi niciodată stivuitorul cu furcile ridicate (dacă există), indiferent dacă este sau nu încărcat.

⚠ PERICOL

Nu parcaţi pe rampe!

În caz de urgenţă, dacă trebuie să faceţi acest lucru, aplicaţi frâna de parcare şi blocaţi roţile cu cale de roată.

Platformă mobilă

Precauţii generale pentru utilizarea platformei mobile (dacă există)

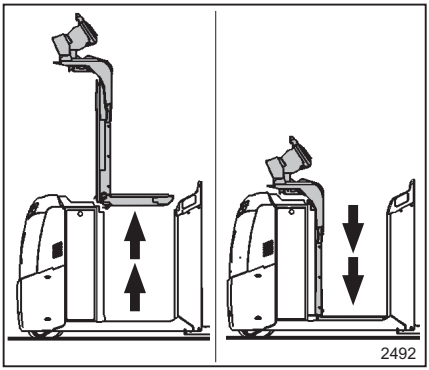

⚠ PERICOL

Risc de impact şi de strivire

Când ridicaţi sau coborâţi platforma mobilă, asiguraţi-vă că nicio parte a corpului nu este în afara stivuitorului. Păstraţi tot corpul în interiorul perimetrului stivuitorului.

Când utilizaţi platforma mobilă, ţineţi ambele picioare pe platformă, în interiorul stivuitorului.

Când se utilizează platforma, fiţi atenţi să nu loviţi obiecte care pot ieşi din rafturi sau care ar putea atârna din plafon, cum ar fi corpurile de iluminat sau macarale tip punte. Întrerupeţi ridicarea şi coborârea platformei în caz de pericol.

Numai un singur operator poate urca pe platformă. Este interzisă utilizarea stivuitorului şi a platformei de către un număr mai mare de persoane.

Nu aşezaţi obiecte sub platforma mobilă.

Nu poziţionaţi părţi ale corpului sub platformă mobilă şi nu vă apropiaţi niciodată de piesele în mişcare ale stivuitorului.

⚠ PERICOL

Risc de cădere de pe platformă

Nu ieşiţi din stivuitor când platforma este ridicată şi stivuitorul este în mişcare. Operatorul trebuie să coboare din stivuitor numai după coborârea completă a platformei şi când stivuitorul este staţionar.

Păstraţi-vă centrul de greutate în interiorul platformei şi aveţi grijă să nu vă pierdeţi echilibrul.

Utilizaţi comenzile pentru a regla viteza de ridicare şi de coborâre a platformei, pentru a menţine echilibrul pe platformă.

La ridicarea platformei mobile, ţineţi ferm mânerul de pe volan cu cel puţin o mână.

Nu mutaţi pe alte stivuitoare sau pe structuri cum ar fi rafturile.

Încărcăturile mutate manual trebuie să respecte reglementările naţionale în vigoare.

⚠ PERICOL

Riscul asociat cu manevrarea manuală a mărfurilor

La mutarea manuală a mărfurilor, aveţi grijă să nu activaţi comenzile (butoane, tastă etc.)

Încărcăturile mutate manual trebuie să respecte reglementările naţionale în vigoare.

⚠ ATENŢIE

Limitele de utilizare

Când conduceţi cu platforma ridicată, evitaţi virajele strânse şi schimbările bruşte de direcţie. Conduceţi cu atenţie pentru a preveni riscul de destabilizare a operatorului, a stivuitorului şi a încărcăturii transportate.

Platforma de ridicare a fost concepută pentru a lucra pe culoare pentru ridicarea şi depozitarea mărfurilor pe rafturi. Din acest motiv, stivuitorul trebuie utilizat cu platforma mobilă complet coborâtă atunci când nu este pe culoarele zonelor de depozitare cu rafturi.

(OPX20/25) (OPX 20/25 PLUS): Utilizarea platformei mobile (dacă este prezentă)

⚠ ATENŢIE

Butoanele din ilustrație pot avea poziții diferite în funcție de versiune. Acordați atenție simbolurilor de pe buton.

Descriere

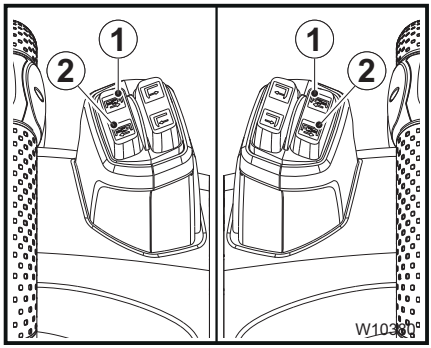

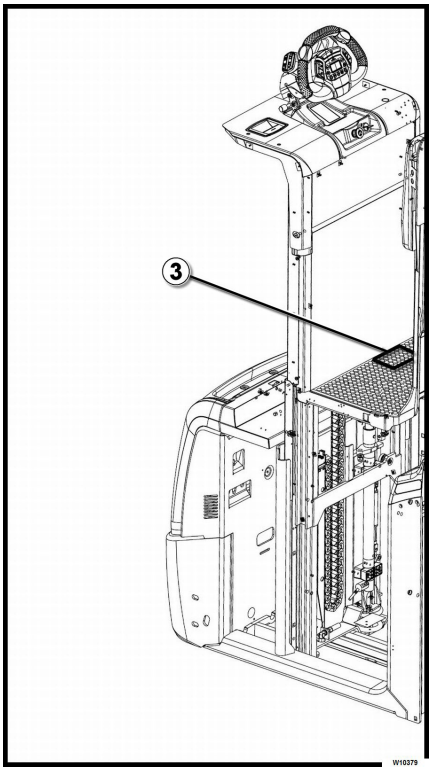

INDICAŢIE

- *Următoarele comenzi sunt active când stivuitorul este pornit și cu operatorul la bordul stivuitorului în poziția de lucru corectă*
- *Viteza platformei depinde de forța de apăsare a butonului*

Ridicarea platformei mobile

- Când butonul (1) este apăsat, platforma mobilă se ridică la înălțimea maximă
- Mișcarea platformei mobile poate fi oprită în orice moment prin eliberarea butonului (1) Platforma mobilă se oprește la poziția atinsă

Utilizarea stivuitorului cu platforma ridicată

- Atunci când comenzile de deplasare de pe volan sunt utilizate cu platforma ridicată, stivuitorul se va deplasa în direcția selectată la viteză redusă

Coborârea platformei mobile

- Platforma poate fi coborâtă în cele două moduri descrise mai jos:

- Apăsați tasta (2) cu degetele. Eliberați tasta pentru a opri platforma în poziția atinsă.

- Apăsați zona colorată (3) a platformei cu piciorul de două ori consecutiv și mențineți apăsat. Ridicați piciorul de pe zona colorată (3) pentru a opri platforma în poziția atinsă.

(OPX-L12 / L16 / L20 / L20S) (OPX-D20): Utilizarea platformei mobile (dacă este prezentă)

Măsuri de precauţie privind utilizarea

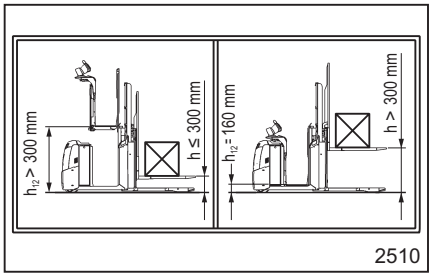

⚠ ATENŢIE

Limitele de utilizare

Înainte de a ridica platforma la mai mult de 300 mm faţă de sol, asiguraţi-vă că furcile sunt la o înălţime mai mică de 300 mm faţă de sol. În cazul în care înălţimea furcilor faţă de sol depăşeşte 300 mm, înainte de a ridica platforma, coborâţi furcile la o înălţime mai mică de 300 mm faţă de sol.

Înainte de a ridica furcile la o înălţime de peste 300 mm faţă de sol, verificaţi dacă platforma este coborâtă complet. Dacă platforma este ridicată de la sol, coborâţi platforma complet înainte de a ridica furcile la o înălţime de peste 300 mm faţă de sol.

Descriere

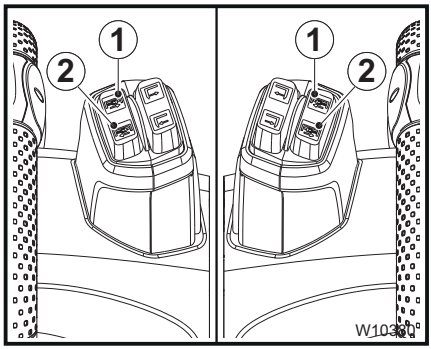

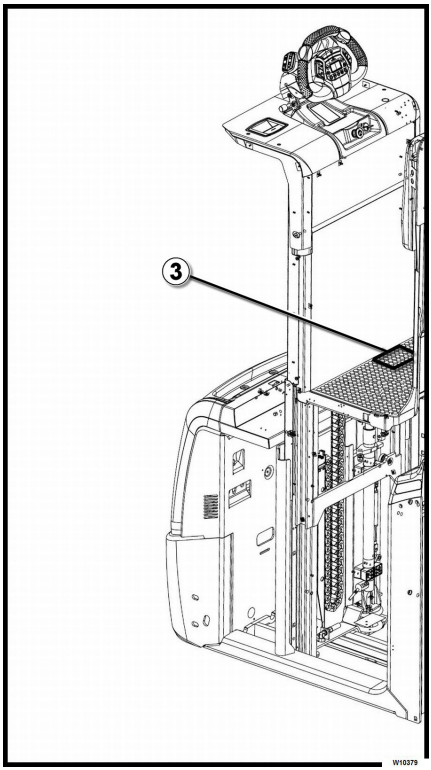

⚠ ATENŢIE

Butoanele din ilustraţia de mai sus pot avea poziţii diferite în funcţie de versiune. Acordaţi atenţie simbolurilor de pe buton.

INDICAŢIE

- *Următoarele comenzi sunt active când stivuitorul este pornit şi cu operatorul la bordul stivuitorului în poziţia de lucru corectă.*
- *Viteza platformei depinde de forţa de apăsare a butonului*

Ridicarea platformei mobile

- Când butonul (1) este apăsat, platforma mobilă se ridică la înălțimea maximă
- Mișcarea platformei mobile poate fi oprită în orice moment prin eliberarea butonului (1) Platforma mobilă se oprește la poziția atinsă

Utilizarea stivuitorului cu platforma ridicată

- Atunci când comenzile de deplasare de pe volan sunt utilizate cu platforma ridicată, stivuitorul se va deplasa în direcția selectată la viteză redusă

Coborârea platformei mobile

- Platforma poate fi coborâtă în cele două moduri descrise mai jos:

  - Apăsați tasta (2) cu degetele. Eliberați tasta pentru a opri platforma în poziția atinsă.

  - Apăsați zona colorată (3) a platformei cu piciorul de două ori consecutiv și mențineți apăsat. Ridicați piciorul de pe zona colorată (3) pentru a opri platforma în poziția atinsă.

OXV: Utilizarea platformei mobile (dacă este prezentă)

Descriere

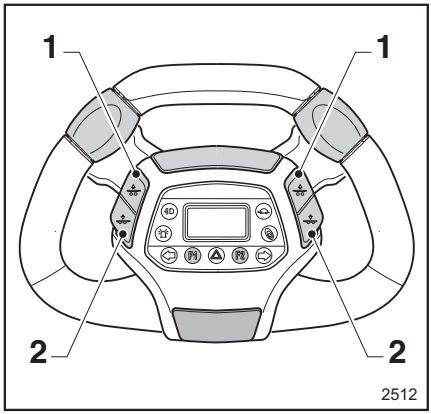

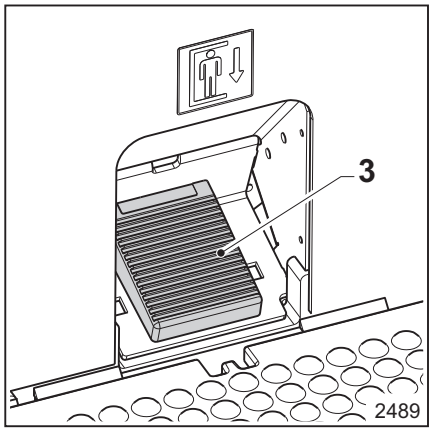

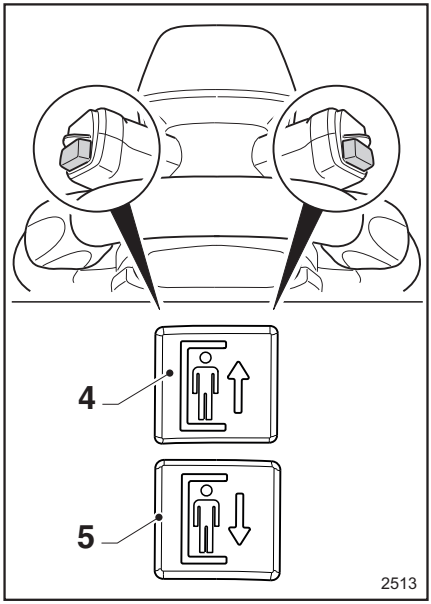

INDICAȚIE

- *Următoarele comenzi sunt active când stivuitorul este pornit și cu operatorul la bordul stivuitorului în poziția de lucru corectă*

Ridicarea platformei

- Atunci când butonul (1) este apăsat, platforma mobilă se ridică la o înălțime maximă de aproximativ 300 mm de la sol.
- Atunci când butonul (4) este apăsat, platforma mobilă se ridică și poate atinge înălțimea maximă. Viteza de ridicare atinsă cu ajutorul butonului (4) va fi proporțională cu presiunea aplicată.
- Mișcarea platformei mobile poate fi oprită în orice moment prin simpla eliberare a butonului pe care îl utilizați pentru a o ridica, (1) sau (4). Platforma mobilă se oprește în poziția în care a ajuns.

Utilizarea stivuitorului cu platforma ridicată

- Atunci când comenzile de deplasare de pe volan sunt utilizate cu platforma ridicată, stivuitorul se va deplasa în direcția selectată la viteză redusă

Coborârea platformei mobile

- Coborârea platformei este permisă indiferent de poziția platformei. Platforma poate fi coborâtă în următoarele două moduri:

  - Apăsați tasta (2) cu degetele. Eliberați tasta pentru a opri coborârea platformei.

  - Apăsați cu piciorul pedala (3) de pe platformă. Ridicați piciorul de pe pedala (3) pentru a opri platforma în poziția dorită.

  - Apăsați tasta (5) cu degetele. Viteza de coborâre utilizând tasta (5) va fi proporțională cu presiunea aplicată pe aceasta. Eliberați tasta pentru a opri platforma în poziția dorită.

Deplasarea încărcăturii

Îndrumări privind siguranţa pentru manipularea încărcăturilor

Reguli generale

⚠ ATENŢIE

Respectaţi cu stricteţe următoarele instrucţiuni înainte de ridicarea încărcăturilor. Nu atingeţi şi nu staţi niciodată pe părţile în mişcare ale stivuitorului (de ex., dispozitivele de ridicare, echipamentele sau dispozitivele pentru ridicarea încărcăturilor). Nu staţi în apropierea pieselor mobile ale stivuitorului.

⚠ ATENŢIE

Risc de zdrobire a mâinilor şi a picioarelor la utilizarea ridicării (dacă este prezentă).

La utilizarea ridicării (dacă este prezentă), ţineţi mâinile şi picioarele la distanţă de piesele în mişcare.

⚠ PERICOL

Nu este permisă trecerea pe sub furci. Nu este permisă transportarea sau ridicarea persoanelor pe furci.

Dacă există persoane sub partea superioară a furcilor sau pe acestea, nu deplasaţi stivuitorul. Nu mişcaţi furcile şi nu deplasaţi stivuitorul.

⚠ PERICOL

Purtaţi încălţăminte de protecţie. Întotdeauna păstraţi o distanţă adecvată între picioarele dvs. şi stivuitor.

Risc de zdrobire a picioarelor la manevrarea stivuitorului.

⚠ ATENŢIE

Transportarea persoanelor sau a pasagerilor este strict interzisă.

⚠ ATENŢIE

Deplasarea sau virajul cu furcile ridicate cu aproximativ 300 mm deasupra solului sunt interzise (numai pentru stivuitoarele cu catarg de ridicare).

Sunt permise numai la viteză redusă la depozitarea unei încărcături şi/sau la preluarea unei încărcături de pe rafturi.

⚠ PERICOL

Înainte de a prelua încărcătura, asiguraţi-vă că dimensiunile şi greutatea acesteia se încadrează în specificaţiile stivuitorului, după cum sunt prezentate în capitolul „DATE TEHNICE".

⚠ PERICOL

Încărcăturile trebuie aranjate astfel încât să nu alunece sau să nu se răsucească şi să se prăbuşească la sol. Pentru a garanta stabilitatea încărcăturii, asiguraţi-vă că aceasta este echilibrată şi centrată pe furci. Înainte de a deplasa stivuitorul sau furcile (dacă există), operatorul trebuie să se asigure că încărcătura este poziţionată corect şi este stabilă în timp ce stivuitorul este staţionat. În timpul deplasării cu stivuitorul şi ridicarea furcilor (dacă există), operatorul trebuie să se asigure că încărcătura este stabilă, prevenind răsturnarea acesteia pe sol.

⚠ PERICOL

Staţionarea sau deplasarea sub încărcătura ridicată sunt strict interzise. Asiguraţi-vă nu se află nicio persoană sub încărcătura ridicată şi în zona de operare a stivuitorului.

⚠ PERICOL

Nu lăsaţi niciodată stivuitorul cu furcile ridicate, indiferent dacă este sau nu încărcat.

⚠ ATENŢIE

La ridicarea încărcăturii, acordaţi atenţie dimensiunilor catargului şi ale încărcăturii.

Nu loviţi tavanul, rafturile, încărcăturile sau alte obiecte din apropiere în timpul operaţiilor de colectare.

Verificări care trebuie efectuate înainte de a ridica o încărcătură

⚠ ATENȚIE

Nu depășiți capacitatea portantă a stivuitorului. Această capacitate are la bază centrul de greutate și înălțimea de ridicare a încărcăturii.

Respectați cu strictețe plăcuțele și etichetele de identificare a capacității! Nu depășiți niciodată sarcinile maxime indicate! În caz contrar, nu mai poate fi garantată stabilitatea stivuitorului.

Este interzisă prezența altor persoane în stivuitor (cu excepția operatorului) sau adăugarea de greutăți suplimentare pe stivuitor. Capacitatea stivuitorului nu este crescută în acest mod.

Utilizarea comenzilor furcii de pe spătar (dacă există)

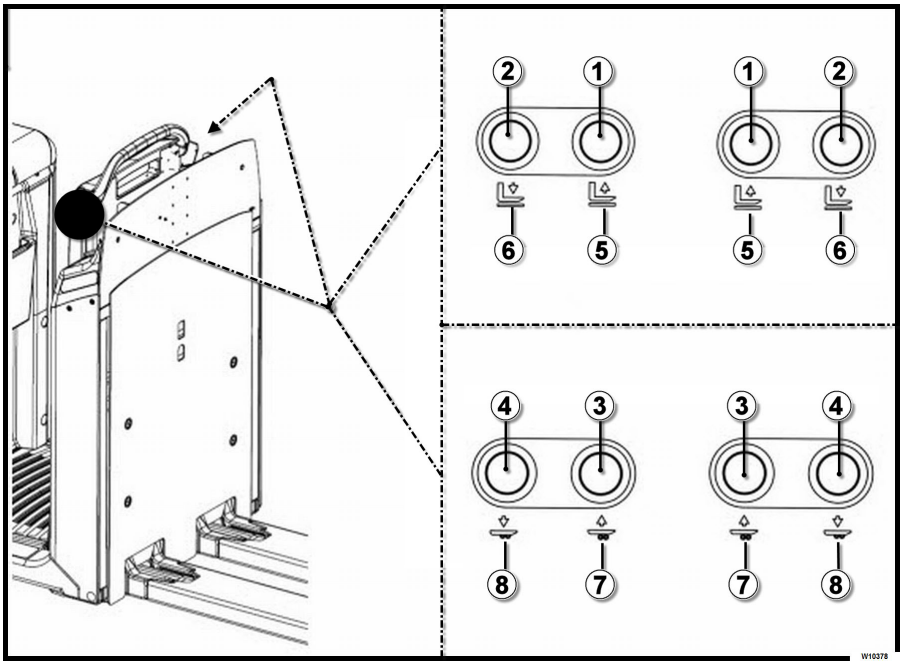

Tipuri de comenzi ale furcii instalate pe spătar (dacă este prezentă pe stivuitor)

Comenzile furcii instalate pe spătar diferă în funcție de modelul de stivuitor:

- Comenzile și simbolurile relevante (1- 2 - 5 - 6) sunt specifice pentru stivuitoare CU catarg de ridicare
- Comenzile și simbolurile relevante (3 - 4 - 7 - 8) sunt specifice pentru stivuitoare FĂRĂ catarg de ridicare

INDICAȚIE

- *Butoanele (1- 2 - 5 - 6) sau alternativ butoanele (3 - 4 - 7 - 8) sunt instalate pe ambele laturi ale spătarului.*

Cu ajutorul comenzilor furcii cu operatorul la bord pe platformă

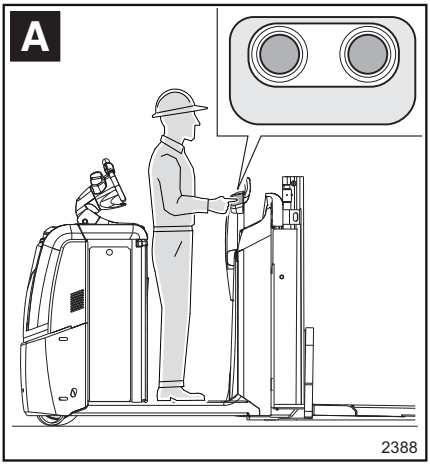

Imaginea (A) arată poziția operatorului la bordul stivuitorului când se utilizează comenzile furcilor de pe spătar.

⚠ PERICOL

Risc de accident

Pentru a evita zdrobirea picioarele de către furci, operatorul trebuie să-și mențină ambele picioare pe platforma stivuitorului, în zona de detectare a prezenței operatorului. Apăsarea pe zona de prezență a operatorului cu doar un singur picior este interzisă.

Pentru a evita tăierea mâinilor la utilizarea comenzilor, operatorul trebuie să-și mențină mâinile și alte părți ale corpului la distanță de piesele în mișcare ale stivuitorului.

Ridicarea furcilor

- Când stivuitorul este pornit, așezați-vă corect în picioare pe platformă (A), apoi:

  - Pentru a ridica furcile, apăsați butonul (1) sau (3) în funcție de modelul de stivuitor. Furcile se vor ridica după cum este indicat prin simbolul (5) sau (7). Eliberați tasta pentru a opri furcile.

Coborâre a furcilor

- Când stivuitorul este pornit, așezați-vă corect în picioare pe platformă (A), apoi:

  - Pentru a coborî furcile, apăsați butonul (2) sau (4) în funcție de modelul de stivuitor. Furcile vor coborî după cum este indicat prin simbolul (6) sau (8). Eliberați tasta pentru a opri furcile.

Folosirea comenzilor furcilor de pe spătar, cu operatorul pe sol, lângă stivuitor

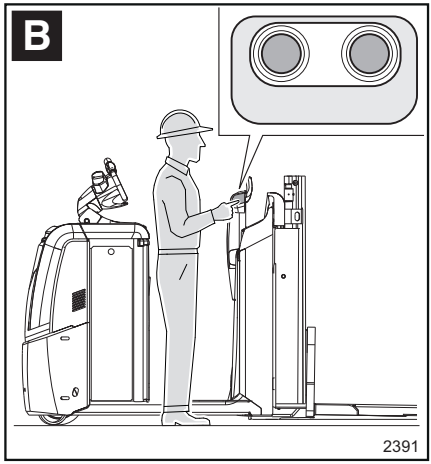

Imaginea (B) arată poziția operatorului când se folosesc comenzile furcilor de pe spătar de la sol.

⚠ PERICOL

Risc de accident

Pentru a evita zdrobirea picioarelor de către furci, când operatorul coboară complet furcile aflându-se la bordul stivuitorului, trebuie să-și mențină ambele picioare pe platforma stivuitorului, în zona de detectare a prezenței operatorului. Apăsarea pe zona de prezență a operatorului cu doar un singur picior este interzisă.

Pentru a evita tăierea mâinilor la utilizarea comenzilor, operatorul trebuie să-și mențină mâinile și alte părți ale corpului la distanță de piesele în mișcare ale stivuitorului.

Ridicarea furcilor

- Cu stivuitorul pornit, așezați-vă corect pe sol, lângă stivuitor, și apoi:

  - Pentru a ridica furcile, apăsați butonul (1) sau (3) în funcție de modelul de stivuitor. Furcile se vor ridica după cum este indicat prin simbolul (5) sau (7). Eliberați tasta pentru a opri furcile.

Coborârea furcilor pentru stivuitoare CU catarg de ridicare

- Cu stivuitorul pornit, așezați-vă corect pe sol, lângă stivuitor, și apoi:

  - Pentru a coborî furcile, apăsați tasta (2).

  - Furcile vor coborî, după cum este indicat prin simbolul (6). Eliberați butonul pentru a opri furcile la înălțimea necesară.

  - Furcile nu vor coborî complet pe sol, dar în timpul coborârii, furcile se vor opri automat la o înălțime predefinită. Această setare împiedică zdrobirea picioarelor sau a altor părți ale corpului operatorului sub furci. Pentru a coborî furcile și mai mult, operatorul trebuie să stea corect pe platformă (A) și apoi să apese pe butonul (2).

Coborârea furcilor pentru stivuitoare FĂRĂ catarg de ridicare

- Comenzile de coborâre a furcilor (4) NU vor funcționa cu operatorul pe sol, lângă stivuitor.
- Pentru a coborî furcile, operatorul trebuie să stea corect pe platformă (A) și apoi să apese pe butonul (4).

Utilizarea comenzilor suplimentare pentru furci (numai pentru modelul LTX FF)

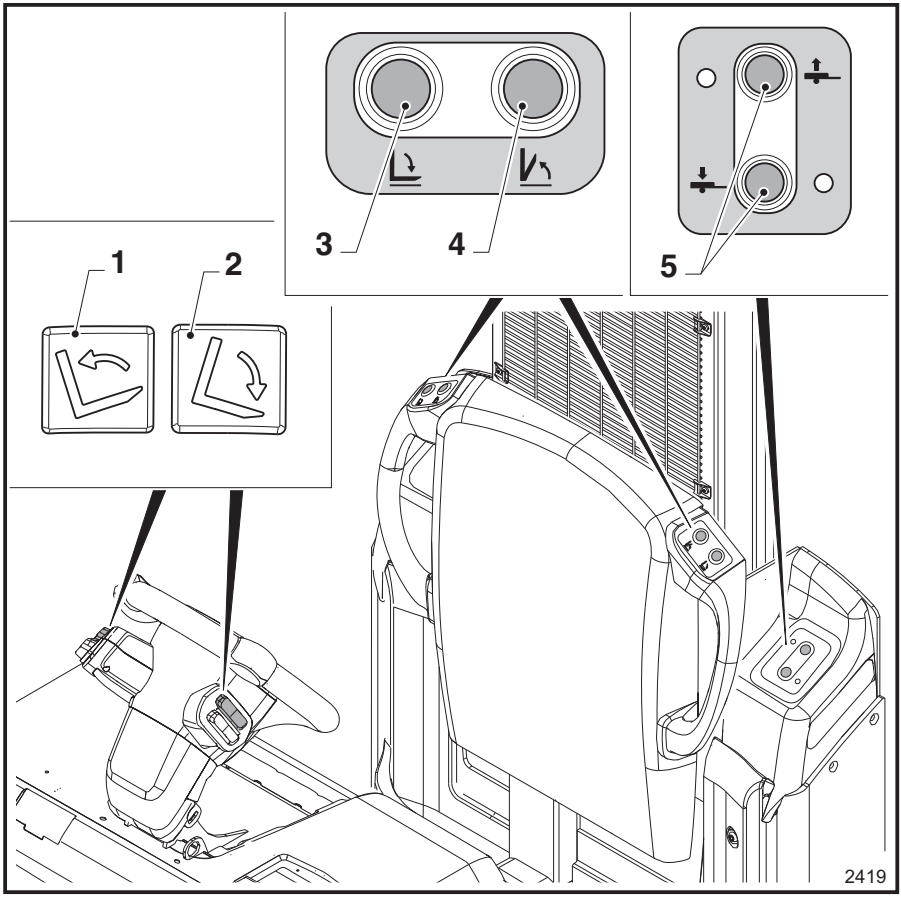

1 Buton pentru înclinarea furcii în sus
2 Buton pentru înclinarea furcii în jos
3 Buton pentru deschiderea furcilor
4 Buton pentru închiderea furcilor
5 Comenzi de ridicare/coborâre pentru remorcă „LiftRunner“. Comanda este opțională și descrisă în secțiunea

INDICAȚIE

Următoarele comenzi sunt active când stivuitorul este pornit și operatorul se află pe platformă în „poziția de lucru corectă” și numai când comanda nu a atins deja poziția finală.

PERICOL

Este interzisă urcarea pe furci!

Nu utilizați comenzile în timp ce stați pe furci.

⚠ ATENŢIE

Cuplarea unei remorci este permisă numai când furcile sunt complet închise (pliate complet în poziție verticală).

În toate celelalte cazuri, cuplarea unei remorci este interzisă.

⚠ ATENŢIE

Nu utilizați niciodată modul remorcă și modul stivuitor paleți în același timp.

Tractarea unei remorci și stivuirea unei alte încărcături în același timp este interzisă.

Următoarele comenzi sunt explicate mai jos:

- Înclinarea furcii în sus
- Înclinarea furcii în jos
- Deschiderea furcilor
- Închiderea furcilor

Înclinare furcă

Înclinarea furcii ÎN SUS (1)

- Pentru a înclina furcile în sus:
  - Apăsați unul dintre butoanele (1) situate pe ambele turele ale volanului. Mișcarea furcii poate fi oprită în orice moment prin eliberarea butonului. Furcile se vor opri în poziția în care au ajuns.

Înclinarea furcii ÎN JOS (2)

- Pentru a înclina furcile în jos:
  - Apăsați unul dintre butoanele (2) situate pe ambele turele ale volanului. Mișcarea furcii poate fi oprită în orice moment prin eliberarea butonului. Furcile se vor opri în poziția în care au ajuns.

Deschiderea furcilor (3)

⚠ PERICOL

Înainte de a deschide furcile, asigurați-vă că există spațiu suficient și că spațiul nu este obstrucționat de obiecte, rafturi, pereți etc. Asigurați-vă că nu există persoane în zona de pericol, deoarece există riscul de accidentare. Dacă există obstacole în raza de deschidere/închidere a furcilor, deschiderea furcilor este interzisă.

Pentru a deschide furcile:

- Coborâți complet furcile. Comanda de deschidere a furcilor este dezactivată când furcile sunt ridicate deasupra solului.
- Apăsați cele două butoane (3) în același timp până când furcile sunt complet deschise Butoanele (3) sunt situate pe partea dreaptă și partea stângă a spătarului scaunului

⚠ ATENŢIE

Verificați dacă furcile sunt complet deschise înainte de începerea deplasării. Dacă furcile nu sunt complet deschise, deplasarea stivuitorului este permisă, dar la o viteză de deplasare redusă automat. Ridicarea și coborârea furcilor este activată numai cu furcile complet deschise.

Închiderea furcilor (4)

⚠ PERICOL

Înainte de a închide furcile, asigurați-vă că există spațiu suficient și că spațiul nu este obstrucționat de obiecte, rafturi, pereți etc. Asigurați-vă că nu există persoane în zona de pericol, deoarece există riscul de accidentare. Dacă există obstacole în raza de deschidere/închidere a furcilor, închiderea furcilor este interzisă.

Pentru a închide furcile:

- Coborâți complet furcile. Comanda de închidere a furcilor este dezactivată când furcile sunt ridicate deasupra solului.
- Apăsați cele două butoane (4) în același timp până când furcile sunt complet închise Butoanele (4) sunt situate pe partea dreaptă și partea stângă a spătarului scaunului

⚠ ATENŢIE

Verificați dacă furcile sunt complet închise înainte de începerea deplasării. Dacă furcile nu sunt complet închise, deplasarea stivuitorului este permisă, dar la o viteză de deplasare redusă automat. Ridicarea și coborârea furcilor este activată numai cu furcile complet deschise.

⚠ PERICOL

Risc de vătămare

Ridicarea manuală a furcilor este interzisă!

Comenzi de ridicare/coborâre pentru remorcă „LiftRunner“ (5)

Comanda este opțională și descrisă în secțiunea ⇒Capitolul „Introducere în LiftRunner (dacă există)“, Pagina 187 .

Preluarea încărcăturilor

– Apropiați-vă de sarcină cu grijă și cu precizie maximă.

– Coborâți furcile astfel încât să fie ușor de introdus în palet.

– Introduceți încet furcile în centrul sarcinii pentru a o ridica.

⚠ ATENȚIE

Introduceți furca fără a lovi nici raftul, nici sarcina.

– Introduceți furcile cât mai mult posibil sub sarcină. Dacă este posibil, furcile trebuie introduse suficient de mult astfel încât sarcina se sprijină pe sania furcii. Centrul de greutate al sarcinii trebuie să fie centrat între furci.

⚠ PERICOL

Acordați atenție acelei părți a furcilor care iese în afara sarcinii de ridicat.

Nu loviți peretele, rafturile sau alte sarcini și/sau obiecte din spatele sarcinii care va fi ridicată.

– Ridicați sarcina la câțiva centimetri de sol și citiți secțiunea „Transportul sarcinilor“.

Paletizarea unei încărcături ▷

Numai paleți care nu depășesc dimensiunea maximă stabilită pot fi depozitați. Mijloacele auxiliare de încărcare defecte (paleți) și unitățile de încărcare incorect asamblate nu trebuie depozitate.

Încărcătura trebuie așezată sau fixată pe mijlocul auxiliar de transport astfel încât să nu se poată deplasa sau cădea.

Unitățile de încărcare trebuie depozitate astfel încât lățimea culoarelor să nu fie redusă de către orice părți proeminente ale acestora.

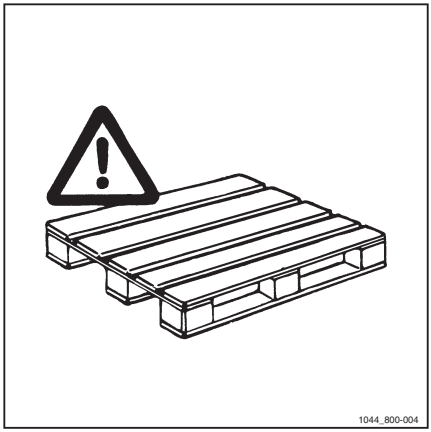

Transportul încărcăturilor pe furci ▷

Ca regulă generală, unitățile de încărcare trebuie transportate una câte una (de exemplu, paleții). Transportul mai multor încărcături simultan este autorizat numai:

- Dacă sunt îndeplinite cerințele de siguranță
- La ordinul supraveghetorului responsabil

Operatorul trebuie să se asigure că încărcătura este împachetată corect. Numai încărcături care au fost împachetate corect și sunt asigurate pot fi deplasate.

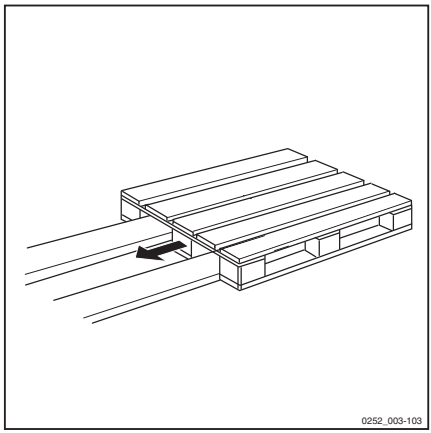
0252_003-103

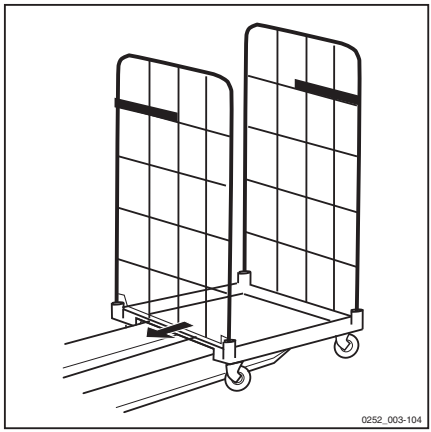
0252_003-104

⚠ ATENȚIE

Deplasați-vă întotdeauna înainte, pentru vizibilitate optimă.

– Deplasați-vă numai în direcția furcilor la depozitarea unei încărcături, deoarece vizibilitatea în această direcție este limitată.

Dacă înălțimea sau dimensiunile încărcăturii obstrucționează vizibilitatea operatorului, o a doua persoană, aflată la sol, trebuie să acorde asistență la manevre, pentru a atenționa șoferul cu privire la orice tip de obstacole. În acest caz, se autorizează deplasarea doar la viteză pietonală și cu cea mai mare atenție. Opriți stivuitorul imediat, dacă pierdeți contactul cu persoana care vă însoțește.

⚠ PERICOL

Coborâți sau ridicați încărcătura până când este suficientă gardă la sol.

Nu transportați niciodată încărcături cu furcile ridicate la înălțimi mai mari, deoarece stivuitorul și încărcătura transportată pot deveni instabile.

Nu permiteți târârea încărcăturii, a paleților sau a containerului pe podea.

⚠ PERICOL

În timpul deplasării și al transportului încărcăturii, trebuie să aveți în vedere distanța laterală față de încărcătură, mai ales la virare.

Evitați lovirea rafturilor și a obiectelor pe traseu.

⚠ PERICOL

Pericol de răsturnare a încărcăturii

Evitați pornirile și opririle bruște.

Apropiaţi-vă de colţuri încet şi cu grijă.

⚠ ATENŢIE

– Coborâți/ridicați sania furcii suficient pentru a detașa furca de sol.

Încărcătura nu trebuie ridicată prea mult, pentru că poate bloca vizibilitatea în spate. Dacă încărcătura blochează vederea în spate, o a doua persoană trebuie să meargă pe lângă stivuitor și să furnizeze instrucțiuni la deplasarea în marșarier. Conduceţi încet și fiţi întotdeauna foarte atent. Stivuitorul trebuie oprit imediat în cazul pierderii contactului vizual cu persoana care oferă indicații.

Depunerea unei încărcături pe sol

- Apropiaţi-vă de zona de depozitare a încărcăturii.
- Coborâţi braţele furcii până la depozitarea încărcăturii în zona dorită, apoi eliberaţi furcile de orice contact cu paletul sau containerul.
- Priviţi în spate înainte de a deplasa stivuitorul în marşarier
- Asiguraţi-vă că în calea stivuitorului nu există obiecte, persoane şi obstacole de orice tip
- Priviţi în spate şi deplasaţi-vă în marşarier foarte încet pentru a extrage complet furcile de sub încărcătură

⚠ PERICOL

Risc de vătămare corporală şi de zdrobire pentru operator! Risc de deteriorare a stivuitorului şi a bunurilor

Pe parcursul întregii operaţii de plasare a încărcăturii, aveţi grijă să nu loviţi orice fel de obstacole. Trebuie să păstraţi o distanţă de siguranţă corespunzătoare de obstacole (de ex. alţi paleţi, obiecte proeminente, rafturi etc.).

⚠ PERICOL

Nu lăsaţi niciodată stivuitorul cu furcile ridicate, indiferent dacă este sau nu încărcat.

Conducere în pantă

Instrucţiuni

Înainte de a se apropia de o pantă cu stivuitorul, operatorul trebuie să verifice următoarele:

- La urcarea sau coborârea pantelor, nu trebuie să depăşiţi valorile indicate pentru pante la alineatul „Date tehnice“. Valorile raportate reprezintă panta teoretică maximă pe care o poate manipula stivuitorul cu sau fără încărcătură. Operatorul trebuie să reţină că valorile reale ar putea fi mai mici, în funcţie de uzura stivuitorului sau a componentelor acestuia, forma marginilor pantei şi tracţiunea dintre roţile stivuitorului şi suprafaţa pantei
- Suprafaţa pantei ascendente sau descendente nu conţine obiecte străine şi este iluminată suficient
- Suprafaţa pantei ascendente sau descendente nu trebuie să fie alunecoasă; trebuie să asigure o aderenţă adecvată pentru stivuitor. Luaţi în considerare condiţiile ambientale
- Operatorul trebuie să se asigure că încărcătura sau părţi ale stivuitorului nu intră în contact cu solul la capătul superior şi inferior al pantei

⚠ ATENŢIE

Risc de răsturnare şi accident

Reduceţi viteza şi conduceţi încet şi cu atenţie pe pantele ascendente şi descendente.

⚠ PERICOL

Risc de răsturnare

Când urcaţi pe pante sau coborâţi de pe acestea, nu efectuaţi viraje, nu vă deplasaţi în marşarier şi/sau nu vă deplasaţi în diagonală.

⚠ ATENŢIE

În timpul urcării pe o pantă cu o încărcătură pe furci, încărcătura de pe furci trebuie să fie orientată spre vârful pantei.

⚠ PERICOL

Risc de accident şi de rănire

Menţineţi stivuitorul la distanţa de siguranţă necesară faţă de capetele pantelor ascendente şi descendente.

⚠ ATENŢIE

În anumite cazuri, se permite rularea cu furcile îndreptate spre partea de sus a pantei, chiar dacă stivuitorul nu este încărcat.

În aceste cazuri, conduceţi cu cea mai mare atenţie şi evitaţi întoarcerea până când toate roţile nu se află pe o suprafaţă plană.

⚠ PERICOL

Risc de accident

Nu parcaţi în pantă. În caz de urgenţă, dacă trebuie să faceţi acest lucru, aplicaţi frâna de parcare şi blocaţi roţile cu cale de roată.

Utilizarea stivuitorului pe un ascensor

Utilizarea stivuitorului în ascensoare este permisă numai dacă ascensorul are suficientă capacitate portantă (verificaţi greutatea maximă a stivuitorului, inclusiv a bateriei de tracţiune) şi numai cu autorizarea corespunzătoare.

Conduceţi încet stivuitorul pe ascensor cu sarcina în faţă.

Asiguraţi stivuitorul în ascensor, astfel încât nicio piesă a stivuitorului să nu vină în contact cu pereţii ascensorului. Întotdeauna trebuie respectată o distanţă minimă de siguranţă de 100 mm faţă de pereţii ascensorului.

⚠ ATENŢIE

Stivuitorul trebuie să fie corect imobilizat, astfel încât să nu se poată mişca accidental.

⚠ ATENŢIE

Personalul care însoţeşte stivuitorul în ascensor poate să intre în ascensor numai după asigurarea stivuitorului şi trebuie să părăsească ascensorul imediat după deplasare.

Utilizarea stivuitorului pe podul de încărcare și într-un container

⚠ PERICOL

Risc de accident

Înainte de rularea pe un pod de încărcare, operatorul trebuie să verifice că acesta a fost montat și fixat în mod corespunzător și că are suficientă capacitate portantă.

Trebuie să rulați încet și cu atenție pe podul de încărcare.

Operatorul trebuie să verifice că vehiculul de încărcat sau de descărcat este suficient de bine fixat astfel încât să nu se deplaseze și că este adecvat pentru a susține solicitarea stivuitorului.

Șoferul camionului și operatorul stivuitorului trebuie să stabilească de comun acord ora de plecare a camionului.

Placa de susținere a încărcăturii cu cârlig pentru paleți verticali (opțional) ▷

Apărătoare de protecție pentru mână (L):

- Nu scoateți apărătoarea de protecție
- Înainte de a utiliza stivuitorul, asigurați-vă că apărătoarea de protecție este montată și intactă

Sistemul vă permite să transportați paleți goi în poziție verticală în următoarele două moduri:

- Consultați imaginea **(1)**- Paletul (F) este menținut de clema (D)
- Consultați imaginea **(2)**- Paletul (F) este menținut de clema (E)

În cazul în care paletul de transportat este poziționat ca în imaginea **(1)**, clema (E) trebuie rotită spre înapoi (H). Procedură:

- Trageți bara (G) în sus (B) pentru a coborî clemele (D) și (E)
- Deșurubați butonul (C)
- Rotiți clema (E) spre înapoi (H)
- Înșurubați complet butonul (C)
- Repetați pașii precedenți pentru cealaltă clemă (E)
- Împingeți bara (G) în jos (A) pentru ridicarea clemelor (D) și (E)
- Așezați paletul în poziția definită (1) și fixați-l între clemele (D), trăgând bara (G) spre (B)

⚠ ATENȚIE

Risc de zdrobire a mâinilor și a picioarelor

În timpul deplasării barei (G) spre (A) sau spre (B), țineți mâinile la distanță de clemele (D - E) de blocare a paleților.

La poziționarea manuală a paletului, aveți grijă ca acesta să nu cadă.

În cazul în care paletul de transportat este poziționat ca în imaginea (2), clema (E) trebuie întoarsă spre înainte (I). Procedură:

- Trageți bara (G) în sus (B) pentru a coborî clemele (D) și (E)
- Deșurubați butonul (C)
- Rotiți clema (E) spre înainte (I)

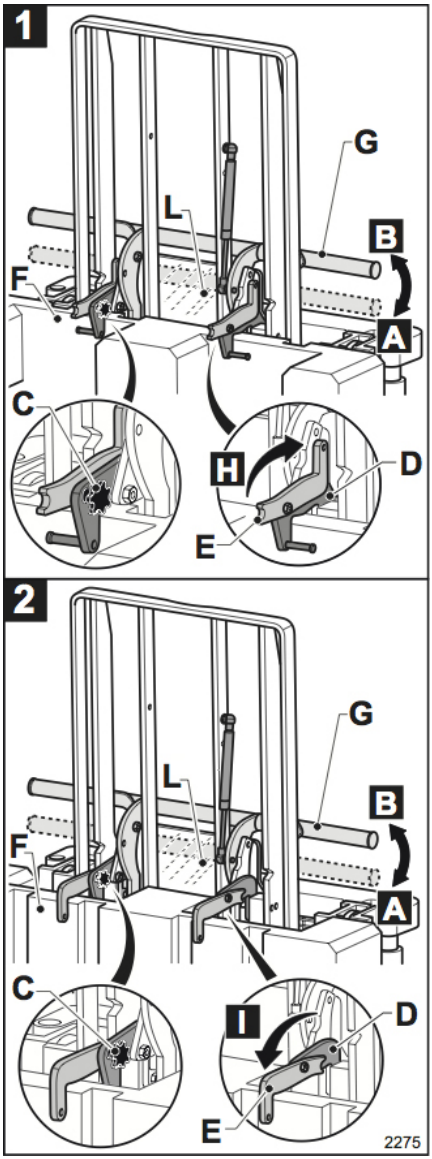

Deplasarea încărcăturii

- Înșurubați complet butonul (C)
- Repetați pașii precedenți pentru cealaltă clemă (E)
- Împingeți bara (G) în jos (A) pentru ridicarea clemelor (D) și (E)
- Așezați paletul în poziția definită (2) și fixați-l între clemele (E), trăgând bara (G) spre (B)

⚠ ATENȚIE

Risc de zdrobire a mâinilor și a picioarelor

În timpul deplasării barei (G) spre (A) sau spre (B), țineți mâinile la distanță de clemele (D - E) de blocare a paleților.

La poziționarea manuală a paletului, aveți grijă ca acesta să nu cadă.

Manevrarea remorcilor

Tractarea remorcilor

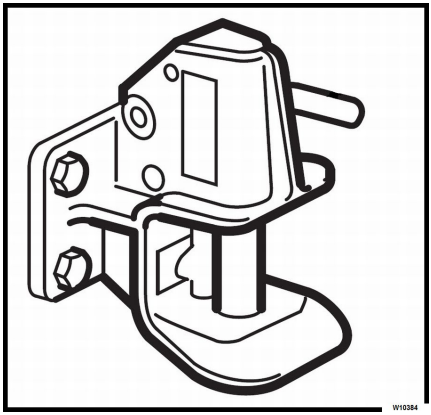

Acest manual descrie atât colectoarele de comenzi, cât și tractoarele de remorcare

Stivuitoarele FĂRĂ cârlig de remorcare: remorcarea NU este permisă

Stivuitoare colectoare de comenzi

- Stivuitoarele colectoare de comenzi **nu sunt** echipate cu un cârlig de remorcare instalat de producător (imaginea arată un exemplu de cârlig de remorcare)
- Stivuitoarele colectoare de comenzi **nu sunt** adecvate pentru tractarea remorcilor

⚠ PERICOL

Este interzisă tractarea remorcilor cu stivuitoare colectoare de comenzi.

Stivuitoarele CU cârlig de remorcare: remorcare este permisă

Tractoare de remorcare

- Tractoarele de remorcare **sunt** echipate cu un cârlig de remorcare instalat de producător (imaginea arată un exemplu de cârlig de remorcare)
- Tractoarele de remorcare **sunt** adecvate pentru tractarea remorcilor

INDICAȚIE

Paragrafele următoare descriu modul de utilizare a cârligului de remorcare.

Forța de tracțiune a cârligului de remorcare și a stivuitorului

Forță de tragere nominală la remorcare este forța de tragere nominală indicată pe plăcuța de identificare a tractorului de remorcare. Forța de tragere maximă este forța maximă care poate fi livrată de tractorul de remorcare pentru a depăși rezistența la pornire cauzată de încărcătura ce urmează să fie remorcată (greutatea combinată a tractorului de remorcare, a remorcilor și a încărcăturii).

⚠ ATENȚIE

Trebuie să țineți cont că în condiții dificile de exploatare, cum ar fi în pantă sau pe drumuri alunecoase, NICI forța de tragere a stivuitorului de remorcare, NICI capacitatea portantă a remorcii nu este decisivă pentru determinarea încărcăturii care poate fi remorcată, ci mai degrabă capacitatea de a frâna în siguranță pentru a preveni accidentele.

⚠ ATENȚIE

Capacitatea portantă maximă permisă este pentru remorcarea (nefrânată) remorcilor pe o suprafață plană. Capacitatea portantă maximă trebuie redusă la tractarea remorcilor în rampă sau pantă.

Este interzisă încărcarea sau descărcarea vehiculului la urcarea pe pante sau la coborârea de pe acestea. Remorca trebuie să fie adecvată pentru încărcătura transportată. Încărcătura trebuie distribuită uniform și fixată în conformitate cu legile în vigoare. Consultați valorile de remorcare cuprinse în capitolul privind datele tehnice.

⚠ ATENȚIE

Este interzisă cuplarea remorcilor la șine.

Cârligul este proiectat numai pentru remorcare. Este interzisă împingerea remorcilor de orice tip.

Remorcare: Instrucţiuni de siguranţă

⚠ PERICOL

Pericol de moarte

Este strict interzisă ataşarea sau detaşarea unei remorci pe o suprafaţă înclinată. Această operaţie trebuie executată pe o suprafaţă plană. Nerespectarea acestor instrucţiuni poate crea un risc de vătămare a operatorului sau a altei persoane. Remorca sau tractorul de remorcare se poate deplasa şi poate prinde viteză pe o pantă.

⚠ ATENŢIE

Înainte de a cupla sau decupla o remorcă, asiguraţi-vă că:

- Atât tractorul, cât şi remorca se află pe o suprafaţă plană
- Bara de remorcare a remorcii şi cuplajul de remorcare al tractorului sunt compatibile
- Dacă este echipat, sistemul de frânare al remorcii este cuplat sau roţile remorcii au fost asigurate cu cale pentru a preveni deplasarea

Şoferul trebuie să fie instruit să utilizeze şi să manevreze tractorul de remorcare cu sau fără remorcă.

⚠ PERICOL

Risc de vătămare

Staţi într-un loc sigur sau într-o zonă marcată pentru cuplarea sau decuplarea remorcii. În timpul acestei operaţii de ataşare sau detaşare, şoferul nu poate fi văzut clar de alţi operatori de stivuitoare: există riscul de impact sau coliziune.

⚠ ATENŢIE

Risc de dezechilibru

Ataşaţi bara de remorcare a remorcii la tractor astfel încât să stea cât mai orizontal posibil.

⚠ ATENŢIE

Risc de prindere

În timpul acestei operaţii de ataşare sau detaşare, manipulaţi întotdeauna remorca cu grijă. Aveţi grijă să nu vă prindeţi degetele între tractor şi remorcă.

Tractarea remorcii

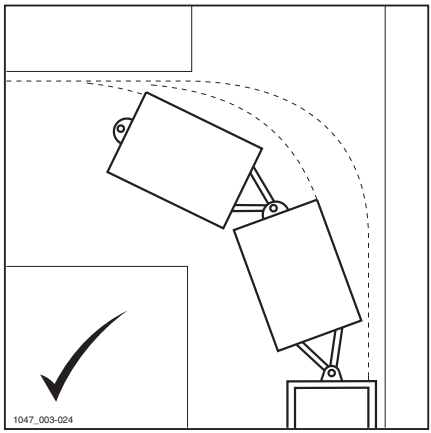

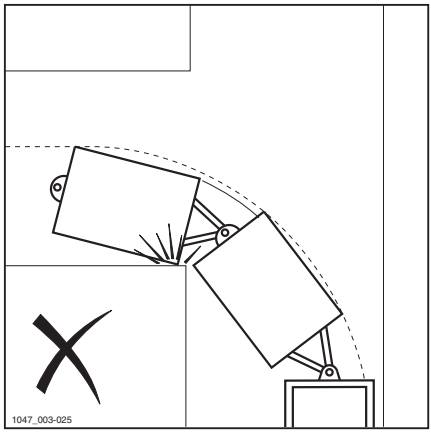

⚠ ATENȚIE

Respectați cerințele

Remorcile nu trebuie echipate cu frâne pentru încărcături mai ușoare de 2,5 tone. Pentru încărcături mai grele de 2,5 tone, toate remorcile trebuie prevăzute cu frâne. Pe rampe, utilizați întotdeauna remorci echipate cu frâne.

⚠ PERICOL

Pericol de accident și de răsturnare

Nu manevrați remorci pe o pantă.

La tractarea remorcilor și, mai ales în viraje, operatorul trebuie să limiteze viteza de deplasare în funcție de tipul sarcinii remorcate și de numărul de remorci tractate.

INDICAȚIE

Asigurați-vă că ați înțeles modul în care funcționează toate mecanismele de frânare care pot fi instalate pe remorcile care vor fi tractate. Asigurați-vă că încărcătura tractată este fixată stabil și este distribuită egal pe fiecare remorcă și că încărcătura se încadrează în capacitatea nominală a tractorului de remorcare. Evaluați raza de bracaj a tractorului de remorcare. Acest lucru este important în special datorită efectului de tăiere în viraje.

⚠ ATENȚIE

NU conduceți niciodată pe drumuri publice dacă regulamentele locale de circulație nu sunt respectate.

INDICAȚIE

Dacă vă deplasați pe drumurile publice, asigurați-vă că plăcuțele de identificare sunt conforme cu regulamentele locale de circulație.

– Eliberați sistemul de frânare al vehiculului de tractare și îndepărtați blocurile de la roți.

– Verificați lățimea remorcii sau a celei mai late încărcături pentru a asigura trecerea pe șosea.

– Verificați existența unui drum liber în direcția de deplasare. Conduceți încet tractorul

de remorcare înainte pentru a elimina jocul din legăturile remorcilor. Apoi accelerați treptat până la viteza dorită.

– Când vă apropiați de destinație, reduceți viteza pentru a vă asigura că tractorul de remorcare și remorcile se opresc. O oprire bruscă poate cauza răsturnarea încărcăturii și remorcile se pot închide unele peste altele.

⚠ PERICOL

Nu transportați pasageri în remorcă, cu excepția situației în care aceasta a fost proiectată special pentru acest scop.

Cuplarea remorcii

⚠ ATENȚIE

La cuplarea și decuplarea remorcilor, atât tractorul de remorcare cât și stivuitorul trebuie să se afle pe o suprafață plană. Verificați ca toate elementele de contact să fie în poziție neutră și ca frâna de parcare să fie cuplată.

Înainte de cuplarea unei remorci, verificați dacă ochetul barei de tractare a remorcii și cârligul de remorcare a tractorului de remorcare sunt compatibile. Pentru a evita deplasarea accidentală, asigurați-vă că frânele remorcii sunt cuplate sau verificați dacă roțile sunt blocate în siguranță. Deplasați tractorul de remorcare spre remorcă în marșarier foarte încet. Cârligul de remorcare și ochetul barei de remorcare a remorcii trebuie să fie aliniate privind din compartimentul șoferului.

Cuplajul de remorcare cu o singură poziție sau mai multe poziții

⚠ PERICOL

Risc de accident. Dacă bolțul de cuplare iese sau este deteriorat în timpul remorcării, încărcătura se va desprinde și nu va mai putea fi controlată.

Folosiți numai bolțuri de cuplare originale pentru remorci după ce verificați că acestea sunt în stare bună.

Asigurați-vă că bolțul de cuplare al remorcii este introdus și este fixat în siguranță.

Cuplarea tractorului de remorcare și a remorcii

▷

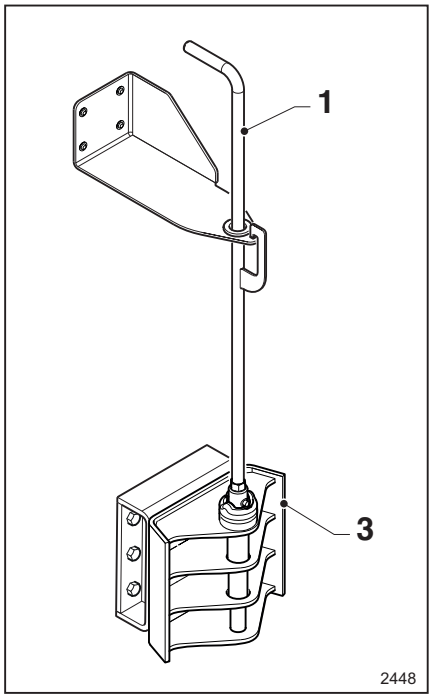

– Trageți în afară bolțul de extindere (1) sau bolțul de remorcare (2) în funcție de versiunea cârligului de pe stivuitor.

– Deplasați lent tractorul de remorcare în marșarier.

⚠ PERICOL

Nimeni nu trebuie să stea între tractorul de remorcare și remorcă în timpul apropierii. Întotdeauna deplasați tractorul de remorcare spre remorcă.

– Introduceți ochetul cârmei în dispozitivul de remorcare (3) al tractorului de remorcare.

INDICAȚIE

Dispozitivul de remorcare cu mai multe poziții permite trei înălțimi de cuplare. Este recomandat să alegeți înălțimea la care cârma este orizontală:

– Coborâți bolțul de extindere (1) sau bolțul de remorcare (2) în dispozitivul de remorcare (3) și rotiți-l la 90°. Acesta blochează bolțul de remorcare.

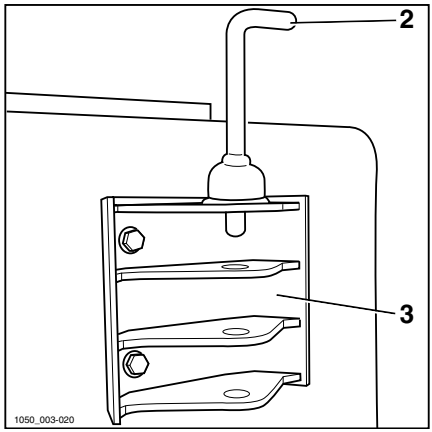

⚠ ATENȚIE

Asigurați-vă întotdeauna că bolțul de remorcare a fost blocat după cuplare.

– Scoateți calele de la roțile remorcii și eliberați frânele acesteia.

Decuplarea tractorului de remorcare și a remorcii

– Coborâți din stivuitor și asigurați remorca împotriva deplasării accidentale utilizând cale pentru roți sau frâna remorcii.

– Rotiți bolțul de remorcare (2) sau bolțul de extindere (1) cu 90° și scoateți-l din dispozitivul de remorcare (3).

– Deplasați lent tractorul de remorcare mai aproape.

– Introduceți bolțul de remorcare (2) sau bolțul de extensie (1) în dispozitivul de remorcare (3) și blocați-l.

Cârlig de remorcare cu închidere automată

Tipuri de cârlige de remorcare cu închidere automată

Pe tractorul de remorcare pot fi instalate două tipuri de cârlige de remorcare cu închidere automată:

- Cârlig de remorcare cu închidere automată standard
- Cârlig de remorcare cu închidere automată cu manetă de operare de la distanță

Ambele tipuri sunt descrise mai jos.

Măsuri generale de siguranţă la utilizarea cârligului de remorcare cu închidere automată

⚠ ATENŢIE

Risc de rănire, pericol de strivire.

Nu puneţi mâinile, picioarele sau braţele în cârligul deschis.

⚠ PERICOL

Nimeni nu trebuie să stea între tractorul de remorcare şi remorcă în timpul cuplării şi decuplării.

Deplasaţi tractorul de remorcare numai spre remorcă, nu invers.

⚠ ATENŢIE

Eliberaţi frâna de pe puntea faţă a remorcii cu cârmă articulată. În caz contrar se poate produce deteriorarea cuplajului de remorcare, a ochiului remorcii şi a dispozitivului de susţinere!

La cuplarea unei remorci cu o cârmă fixă, ochiul remorcii trebuie să intre în centrul cuplajului de remorcare.

Cuplarea tractorului de remorcare și a remorcii (cârlig de remorcare cu închidere automată cu manetă de operare de la distanță)

▷

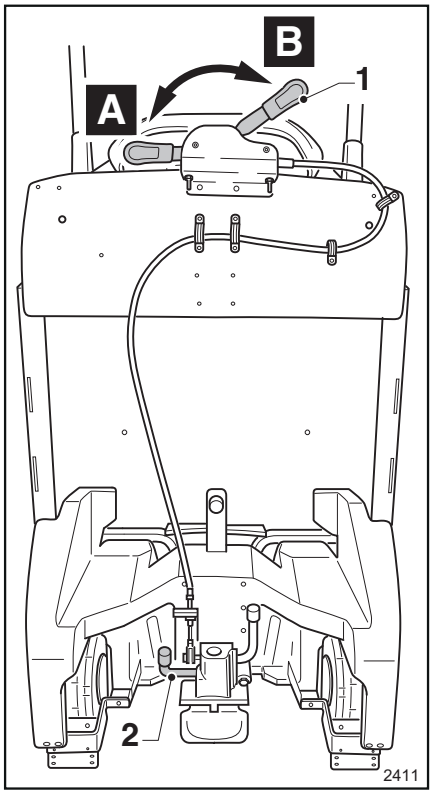

– Deschideți bolțul de blocare a cârligului de remorcare deplasând manual maneta de operare de la distanță (1) din poziția (A) în poziția (B).

– Asigurați remorca împotriva deplasării cu ajutorul calelor pentru roți sau frâna remorcii.

– Deplasați-vă încet cu tractorul în marșarier până la remorcă. Bolțul cârligului de remorcare se blochează automat la contactul cu ochiul remorcii. De asemenea, bolțul cârligului de remorcare se blochează prin apăsarea manetei (2) cu piciorul.

⚠ ATENȚIE

Nu este permisă blocarea bolțului cârligului de remorcare cu ajutorul manetei de operare de la distanță (1) din poziția (B) în poziția (A).

Decuplarea tractorului de remorcare și a remorcii (cârlig de remorcare cu închidere automată cu manetă de operare de la distanță)

– Coborârea de pe stivuitor va activa frâna de parcare a stivuitorului.

– Asigurați remorca împotriva deplasării cu ajutorul calelor pentru roți sau frâna remorcii.

– Rotiți manual maneta de operare de la distanță (1) din poziția (A) în poziția (B).

– Deplasați lent tractorul de remorcare înainte.

Cuplarea tractorului de remorcare și a remorcii (cârlig de remorcare cu închidere automată standard)

- Rotiți maneta (3) în sus (C).
- După cum este indicat pe eticheta (6), bolțul roșu iese din locaș pentru a indica faptul că cârligul nu este blocat. Nu puneți mâinile, picioarele sau alte părți ale corpului în cârlig!
- Deplasați-vă încet cu tractorul în marșarier până la remorcă. Bolțul cârligului de remorcare se blochează automat la contactul cu ochiul remorcii. De asemenea, bolțul cârligului de remorcare se blochează prin apăsarea manetei (4) cu piciorul.
- După cum este indicat pe eticheta (6), bolțul roșu se retrage în locaș pentru a indica faptul că cârligul nu este blocat corespunzător.

Decuplarea remorcii

- Coborârea de pe stivuitor va activa frâna de parcare a stivuitorului.
- Asigurați remorca împotriva deplasării cu ajutorul calelor pentru roți sau frâna remorcii.
- Rotiți maneta (3) în sus.
- Deplasați lent tractorul de remorcare înainte.

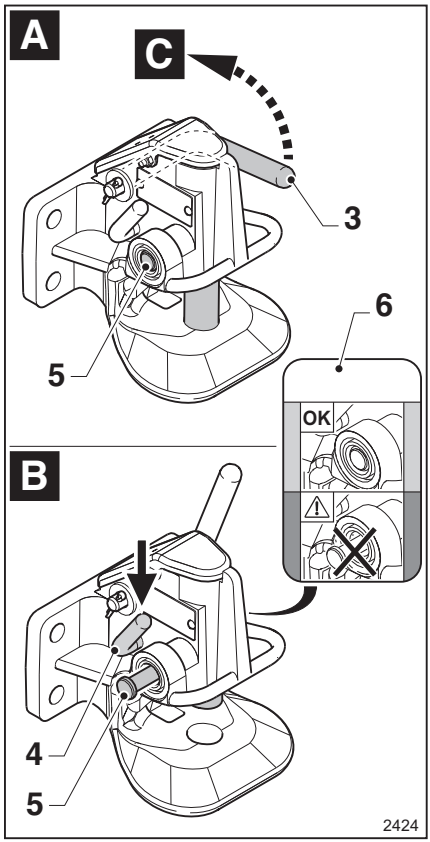

A Cârlig închis
B Cârlig deschis

Încărcarea remorcilor

INDICAȚIE

Mai jos puteți găsi o listă de instrucțiuni.
Această listă nu este exhaustivă.

⚠ PERICOL

Risc de accident

- Nu depășiți niciodată sarcinile maxime indicate! Aceste valori se aplică încărcăturilor omogene și compacte
- Nu este permisă încărcarea incorectă sau urcarea în remorcă.

- Asigurați-vă că încărcăturile sunt distribuite uniform în remorcă și verificați ca acestea să fie fixate corect. Nu depășiți sarcina permisă.
- Puneți încărcăturile grele în partea de jos, iar pe cele mai ușoare în partea de sus.
- Centrul de greutate trebuie să fie cât mai jos posibil.
- Nu încărcați niciodată o remorcă pe o pantă.
- Nu depășiți capacitățile portante ale remorcii și ale stivuitorului.
- Nu transportați niciodată pasageri în remorcă.

Utilizarea versiunii cu platforma de încărcare spate LTX-T

Transportarea încărcăturilor pe platforma de încărcare spate

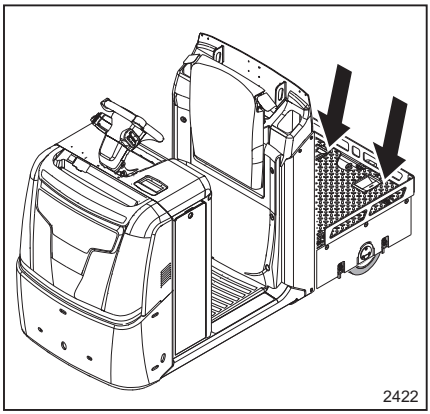

⚠ ATENȚIE

Asigurați-vă că greutatea încărcăturii nu depășește capacitatea stivuitorului.

– Încărcătura maximă care poate fi transportată pe platforma spate este de 600 kg. Transportul încărcăturilor mai grele este interzisă.

– Atunci când există o încărcătură pe platforma spate, greutatea maximă care poate fi remorcată este de 2 t. Când transportați remorci, sunt necesare remorci echipate cu frâne pentru conducerea pe rampe.

Respectați întotdeauna capacitatea nominală indicată pe eticheta de specificare a capacității portante a stivuitorului ⇒ Capitolul „Plăcuța cu regimul nominal LTX-T“, Pagina 71 .

– Pentru mai multe informații consultați secțiunea care conține informații despre plăcuța cu regimul nominal ⇒ Capitolul „Plăcuța cu regimul nominal LTX-T“, Pagina 71 și tractarea remorcii ⇒ Capitolul „Tractarea remorcii“, Pagina 175 .

Avertismente de respectat:

- Parcați pe o suprafață plană adecvată pentru încărcarea și descărcarea de pe platforma spate și a remorcilor de orice tip
- Opriți stivuitorul. Coborâți din stivuitor și asigurați-vă că nu există persoane sau vehiculele în tranzit
- Persoanele care ar putea să împiedice operațiile nu trebuie să fie prezente la încărcare sau descărcare
- Asigurați-vă că încărcătura nu este deteriorată
- Nu transportați încărcături suspendate.
- Asigurați-vă că încărcătura nu obstrucționează luminile de semnalizare în partea din spate a tractorului de remorcare

Asigurați-vă că încărcătura transportată este:

- fixată corespunzător (utilizați inelele de fixare)
- stabilă,
- centrată,
- distribuită uniform,

- adecvată pentru dimensiunile stivuitorului și remorcii
- adecvată pentru capacitatea portantă nominală a tractorului de remorcare.

⚠ PERICOL

Risc de vătămare

Trebuie să purtați pantofi de siguranță.

Transportarea persoanelor este strict interzisă.

⚠ PERICOL

Risc de pierdere a stabilității.

Când vă apropiați de o curbă sau conduceți pe suprafețe umede, este esențial să încetiniți.

Adaptați stilul de conducere la încărcătura transportată și la dimensiunea acesteia.

Accesul la compartimentul de depozitare de sub platforma de încărcare spate

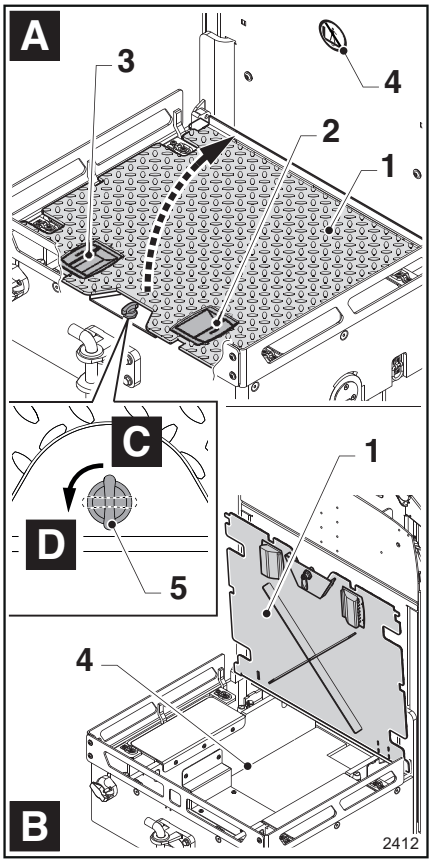

Versiunea cu platforma de încărcare spate este echipată cu un compartiment de depozitare:

- Parcați pe o suprafață plană adecvată pentru încărcarea și descărcarea de pe platforma spate și a remorcilor de orice tip
- Opriți stivuitorul. Coborâți din stivuitor și asigurați-vă că nu există persoane sau vehiculele în tranzit

Deschiderea capotei (1) permite accesul la compartimentul de depozitare. (4).

Pentru a deschide capota închisă (A), (1), urmați acești pași:

- Plasați-vă pe partea laterală a stivuitorului
- Deschideți încuietoarea (5), rotind-o spre (C)
- Puneți o mână în mânerul (2) sau (3) Alegeți cel mai apropiat mâner de pe partea laterală a stivuitorului pe care vă aflați
- Deschideți manual capota (1)
- Capota este ținută în poziție deschisă de arcuri pneumatice

⚠ ATENȚIE

În timp ce accesați compartimentul (4), aveți grijă să nu vă loviți cu capul de capotă sau de alte părți proeminente ale stivuitorului

Pentru a închide capota (1), urmați acești pași:

- Plasați-vă pe partea laterală a stivuitorului
- Puneți o mână în mânerul (2) sau (3) Alegeți cel mai apropiat mâner de pe partea laterală a stivuitorului pe care vă aflați
- Închideți încuietoarea (5), rotind-o spre (D)

⚠ PERICOL

Risc de zdrobire a mâinilor! La închiderea capotei, introduceți degetele în mânerul corespunzător.

Nu țineți mâinile sau degetele sub capotă la închiderea acesteia.

Nu utilizați stivuitorul atunci când ușa compartimentului de depozitare este deschisă sau închisă necorespunzător.

LiftRunner (opțional)

Introducere în LiftRunner (dacă există)

Sistemul Liftrunner este opțional. Acest sistem permite operatorului să ridice și să coboare remorca după conectarea remorcii la tractorul de remorcare într-o manieră corespunzătoare.

Sunt disponibile ca alternativă două tipuri de LiftRunner și ambele sunt opționale. Următoarele paragrafe explică funcționalitatea sa:

- Primul paragraf descrie funcționalitatea sistemului Liftrunner controlat electric
- Al doilea paragraf descrie funcționalitatea sistemului Liftrunner controlat hidraulic

INDICAȚIE

Informațiile despre remorci și dotarea opționalăLiftrunner care nu sunt prezente în acest manual pot fi vizualizate în manualul de instrucțiuni specific pentru remorcă. Manualele de instrucțiuni ale remorcii sunt livrate clientului la achiziționarea unei remorci.

Sistemul LiftRunner controlat hidraulic (dacă este prezent)

⚠ ATENŢIE

Utilizaţi doar remorci corespunzătoare, care au fost autorizate de producătorul stivuitorului.

Respectaţi cu strictețe instrucţiunile furnizate de producătorul remorcii.

Sistemul Liftrunner este opţional. Acest sistem permite operatorului să ridice şi să coboare remorca după conectarea adecvată a remorcii la tractorul de remorcare.

Următoarele puncte sunt explicate mai jos:

- Măsuri de îngrijire şi de precauţie care trebuie respectate
- Instrucţiuni privind modul de conectare hidraulică a tractorului la remorcă
- Explicarea funcţionării şi a comenzilor
- Instrucţiuni privind modul de deconectare hidraulică a tractorului de la remorcă

⚠ PERICOL

Risc de stropire cu ulei şi rănire.

Nu conectaţi sau deconectaţi conducta remorcii la/de la cuplajul cu eliberare rapidă (1) când tractorul de remorcare este pornit. Stivuitorul trebuie să fie oprit.

Nu conectaţi sau deconectaţi conducta remorcii la/de la cuplajul cu eliberare rapidă (1) dacă remorca nu este în poziţie coborâtă. Asiguraţi-vă că nu există persoane în apropierea remorcii. Apoi coborâţi remorca.

Este interzisă urcarea pe tractorul de remorcare dacă cineva lucrează la conexiunea hidraulică dintre tractorul de remorcare şi remorcă. Nu racordaţi conducta la tractorul de remorcare dacă există persoane pe tractorul de remorcare.

⚠ PERICOL

Risc de zdrobire a remorcii şi căderea operatorului.

Urcarea şi deplasarea pe remorci este interzisă.

INDICAŢIE

Este posibilă configurarea funcţionării remorcii după cum urmează: tractorul de remorcare nu se va deplasa până când remorca nu ajunge la înălţimea maximă. Pentru mai multe informaţii contactaţi centrul de service tehnic autorizat.

Conectarea remorcii la sistemul LiftRunner

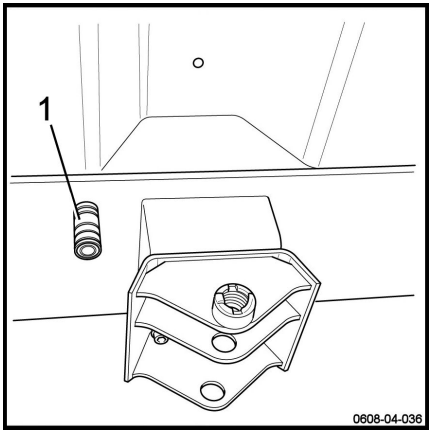

– Parcaţi tractorul de remorcare în siguranţă pe o suprafaţă plană.

– Rotiţi comutatorul în poziţia (B) pentru a opri sistemul Liftrunner.

– Opriţi stivuitorul.

– Coborâţi din tractorul de remorcare şi conectaţi racordul hidraulic al remorcii la cuplajul cu eliberare rapidă (1) din partea din spate a tractorului de remorcare.

Informaţii cu privire la cuplajul cu eliberare rapidă (1):

- Capacitatea maximă teoretică care poate fi asigurată de cuplajul cu eliberare rapidă (1) variază între 5 l/min şi 9 l/min în funcţie de încărcătura prezentă pe remorci.
- Presiunea maximă teoretică care poate fi furnizată de pompă cuplajului cu eliberare rapidă este de aproximativ 180 bar.
- Cuplajul cu eliberare rapidă (1) este de tip mamă şi 3/8".

Funcționare

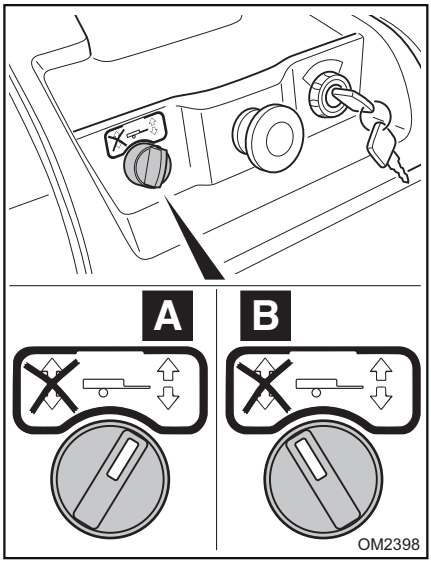

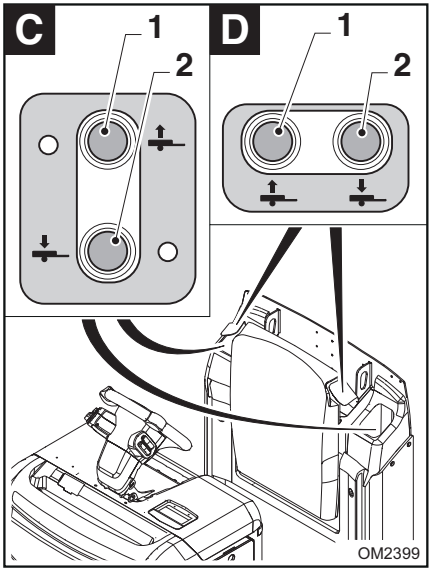

– Porniți din nou tractorul de remorcare.

– Urcați pe platforma stivuitorului.

– Rotiți comutatorul în poziția (A) pentru a porni sistemul pentru ridicarea și coborârea remorcilor.

– Rotiți comutatorul în poziția (B) pentru a opri sistemul pentru ridicarea și coborârea remorcilor.

Există două tipuri de funcționare:

- Ridicarea și coborârea remorcilor în mod AUTOMAT
- Ridicarea și coborârea remorcilor cu ajutorul unui BUTON

⚠ PERICOL

Risc de zdrobire a picioarelor altor persoane la coborârea remorcilor.

În versiunea cu coborâre AUTOMATĂ a remorcilor, operatorul trebuie să se asigure că nu există persoane în apropierea remorcii înainte de a părăsi stivuitorul.

În versiunea cu coborârea MANUALĂ a remorcilor, operatorul trebuie să se asigure că nu există persoane în apropierea remorcii înainte de coborârea acesteia cu ajutorul butonului.

Ridicarea și coborârea remorcilor în mod AUTOMAT

- Când operatorul urcă pe platforma operatorului, sistemul ridică automat remorcile
- Când operatorul coboară de pe platforma operatorului, sistemul coboară automat remorcile

Ridicarea și coborârea remorcilor cu ajutorul unui BUTON

- Apăsați butonul (1) pentru a ridica remorcile
- Apăsați butonul (2) pentru a coborî remorcile

INDICAȚIE

În funcție de modelul de stivuitor achiziționat, butoanele (1) și (2) pot fi amplasate în zona (C) sau în zona (D).

Deconectarea sistemului LiftRunner

– Parcați tractorul de remorcare în siguranță pe o suprafață plană.

– Coborâți complet remorcile.

– Rotiți comutatorul în poziția (B) pentru a opri sistemul Liftrunner.
– Opriți stivuitorul.
– Coborâți din tractorul de remorcare și deconectați racordul hidraulic al remorcii de la cuplajul cu eliberare rapidă (1) din partea din spate a tractorului de remorcare.

Sistemul LiftRunner controlat electric (dacă există)

⚠ ATENȚIE

Utilizați doar remorci corespunzătoare, care au fost autorizate de producătorul stivuitorului.

Respectați cu strictețe instrucțiunile furnizate de producătorul remorcii.

Sistemul Liftrunner este opțional. Acest sistem permite operatorului să ridice și să coboare remorca după conectarea adecvată a remorcii la tractorul de remorcare.

⚠ PERICOL

Risc de zdrobire a remorcii și căderea operatorului.

Urcarea și deplasarea pe remorci este interzisă.

Conectarea remorcii la sistemul LiftRunner

– Parcați tractorul de remorcare în siguranță pe o suprafață plană.

– Opriți stivuitorul.

– Coborâți de pe tractorul de remorcare și conectați mufa și fișa pentru sistemul LiftRunner care sunt utilizate pentru a conecta stivuitorul la remorci.

Informații despre priza electrică pentru sistemulLiftRunner prezent pe stivuitor:

- 85 A pentru contactele de alimentare și 14,5 A pentru contactele de comandă.

Funcționare

Ridicarea și coborârea remorcilor în mod AUTOMAT

- Când operatorul urcă pe platforma operatorului, sistemul ridică automat remorcile
- Când operatorul coboară de pe platforma operatorului, sistemul coboară automat remorcile

⚠ PERICOL

Risc de zdrobire a picioarelor altor persoane la coborârea remorcilor

În versiunea cu coborâre AUTOMATĂ a remorcilor, operatorul trebuie să se asigure că nu există persoane în apropierea remorcii înainte de a părăsi stivuitorul.

Încărcarea bateriei

Accesul la baterie pentru stivuitoarele FĂRĂ platformă mobilă ▷

Parcați stivuitorul într-o zonă corespunzătoare

Opriți stivuitorul

⚠ PERICOL

Risc de zdrobire a mâinilor

Nu vă puneți mâinile sub capota bateriei (1). Țineți mâinile departe de puncte de închidere dintre capotă și șasiu. Riscul de zdrobire a mâinilor este evidențiat de eticheta (3).

Deschideți capota bateriei (1) așa cum este descris mai jos (consultați figura alăturată):

- Apăsați butonul (A) o dată pentru a debloca accesul la capota bateriei (1)
- Apoi țineți apăsat butonul (A), puneți cealaltă mână pe mânerul de pe capota de acces la baterie (1) și, în același timp, trageți capota spre (B) până când este complet deschisă.
- Trageți priza bateriei (2) spre (C) pentru a o deconecta de la priza stivuitorului.
- Pentru a închide capota bateriei (1), procedați în ordine inversă. Pentru a evita riscul de zdrobire a mâinilor, aveți grijă să nu puneți mâna sub capota bateriei

⚠ ATENȚIE

Risc de deteriorare a cablurilor conectorului mamă/tată al bateriei și risc ulterior de scurtcircuite

Nu striviți cablurile la închiderea capotei bateriei

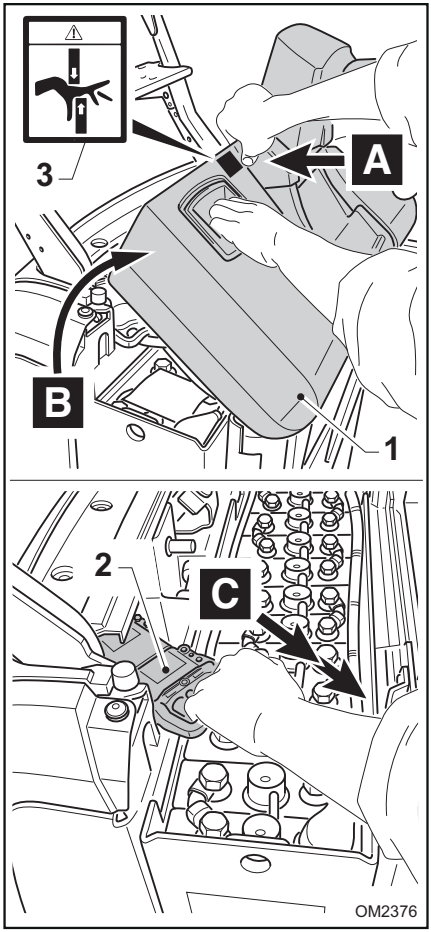

Accesul la baterie pentru stivuitoarele cu platformă mobilă (opțional)

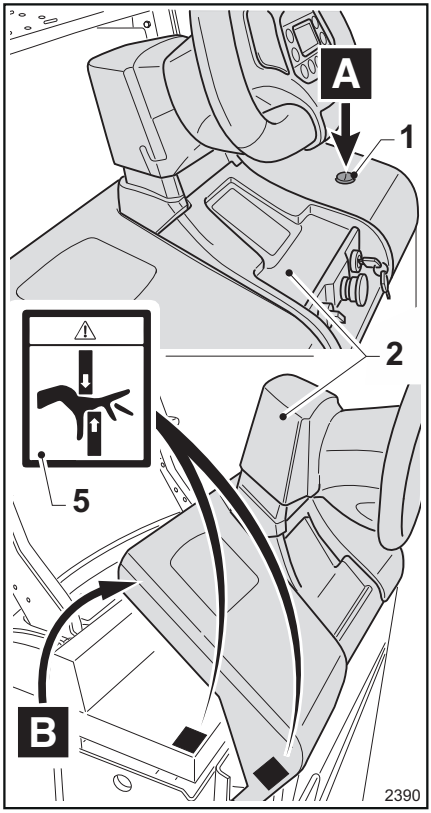

Parcați stivuitorul într-o zonă corespunzătoare

Opriți stivuitorul.

⚠ PERICOL

Risc de zdrobire a mâinilor

Nu vă puneți mâinile sub capota bateriei (2). Țineți mâinile departe de puncte de închidere dintre capotă și șasiu. Riscul de zdrobire a mâinilor este evidențiat de eticheta (5).

– Deschideți capota bateriei (2) așa cum este descris mai jos:

- Apăsați (A) butonul (1) o dată pentru a debloca capota de acces a bateriei (2)
- Apoi țineți apăsat (A) butonul (1), puneți cealaltă mână în mânerul de pe capota de acces la baterie (2) și, în același timp, trageți capota spre (B) până când este complet deschisă.

– Deschideți capota bateriei (3) așa cum este descris mai jos:

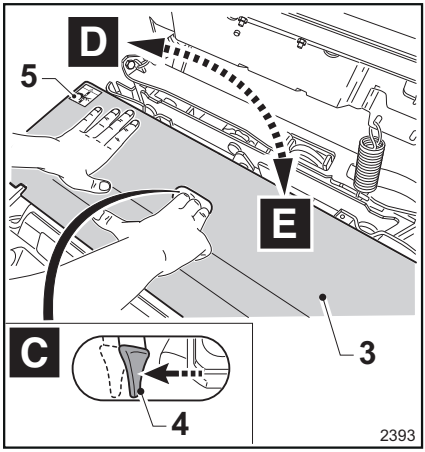

Împingeți maneta (4) în interiorul canalului (C) pentru a debloca capota, apoi deschideți capota (3) după cum este indicat (D).

– Încărcați bateria.

- Deconectați mufa de la fișa bateriei

– Închideți capota bateriei (3)

- Împingeți capota (3) spre (E) până la închiderea completă

⚠ PERICOL

Risc de zdrobire a mâinilor

Nu vă puneți mâinile sub capotă (3). Țineți mâinile departe de puncte de închidere dintre capotă și șasiu. Riscul de zdrobire a mâinilor este evidențiat de eticheta (5).

⚠ ATENȚIE

Risc de deteriorare a cablurilor conectorului mamă/tată al bateriei și risc ulterior de scurtcircuite

Nu striviți cablurile la închiderea capotei bateriei

Încărcarea bateriei plumb-acid

⚠ ATENŢIE

Încărcaţi bateria cu stivuitorul oprit şi capota bateriei deschisă.

Puteţi scoate ştecărul din priză numai când stivuitorul este oprit.

⚠ PERICOL

Bateria trebuie încărcată în încăperi care sunt conforme cu reglementările în vigoare. Consultaţi manualele bateriei şi încărcătorului de baterii pentru informaţii despre procedurile de încărcare, verificările de nivel etc., verificarea tipului de baterie (gel, plumb etc.) şi controlaţi tensiunea şi curentul furnizate. Curentul excesiv poate deteriora bateria şi poate cauza situaţii periculoase. În ceea ce priveşte măsurile de siguranţă, urmaţi instrucţiunile din manualul bateriei şi pe cele incluse în „Îndrumările de siguranţă " din acest manual. Înainte de reîncărcare, cablurile bateriei şi cablurile încărcătorului de baterii trebuie verificate pentru semne de deteriorare şi, dacă este necesar, înlocuite. Nu aşezaţi obiecte pe baterie în timpul încărcării.

- Accesaţi partea superioară a bateriei, deschideţi capota bateriei şi menţineţi capota deschisă.
- Conectaţi mufa încărcătorului bateriei pentru a începe încărcarea
- Porniţi încărcătorul extern al bateriei
- După ce operaţia de încărcare a bateriei este finalizată, opriţi încărcătorul de baterii
- Deconectaţi încărcătorul de baterii
- Conectaţi din nou mufa bateriei
- Închideţi capota bateriei

INDICAŢIE

Consultaţi instrucţiunile de operare a bateriei pentru informaţii suplimentare.

Reîncărcarea bateriei utilizând încărcătorul de baterii integrat (opțional)

⚠ ATENȚIE

Încărcați bateria cu stivuitorul oprit, cheia scoasă din contact și capota bateriei deschisă.

⚠ PERICOL

Bateria trebuie încărcată în încăperi care sunt conforme cu reglementările în vigoare. Consultați manualele bateriei și încărcătorului de baterii pentru informații despre procedurile de încărcare, verificările de nivel etc., verificarea tipului de baterie (gel, plumb etc.) și controlați tensiunea și curentul furnizate. Curentul excesiv poate deteriora bateria și poate cauza situații periculoase. În ceea ce privește măsurile de siguranță, urmați instrucțiunile din manualul bateriei și pe cele incluse în „Îndrumările de siguranță " din acest manual.

⚠ PERICOL

Dacă stivuitorul este dotat cu un încărcător de baterie integrat, conectarea bateriei la un încărcător de baterie extern este strict interzisă.

⚠ ATENȚIE

Asigurați-vă că tensiunea de alimentare de la rețea este conformă cu tensiunea de lucru a încărcătorului de baterii.

⚠ PERICOL

Sistemul electric conectat la fișa încărcătorului bateriei integrat să respecte reglementările naționale în vigoare și standardul european EN 60204-1.

Instrucțiuni:

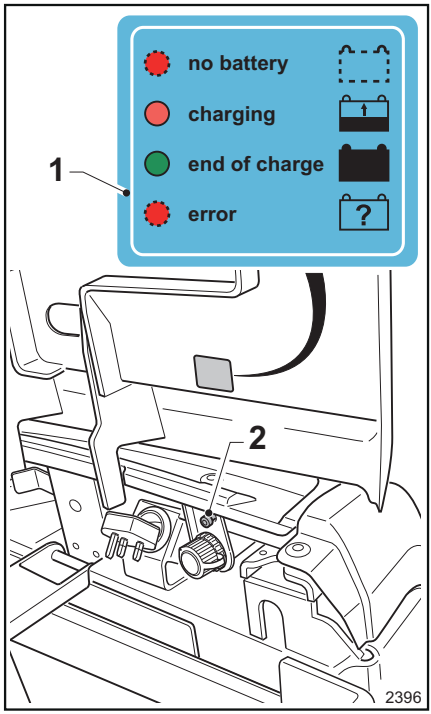

Eticheta (1) informează operatorul despre starea de încărcare, indicat prin LED-ul (2):

- LED-uri cu lumină roșie continuă
  Bateria se încarcă
- LED-uri cu lumină verde continuă
  Bateria este complet încărcată
- LED-uri cu lumină roșie intermitentă
  Alarmă pentru sistemul de încărcare; contactați centrul de service autorizat de producător.

Procedura de încărcare:

- Accesați partea superioară a bateriei, deschideți capota bateriei și mențineți capota deschisă.
- Conectați fișa încărcătorului de baterie integrat la priza de rețea

Încărcarea bateriei

- După încărcarea completă a bateriei (LED cu lumină verde), scoateți fișa încărcătorului bateriei din priza de rețea. Poziționați corect fișa în carcasă având grijă să nu prindeți cablurile
- Închideți capota bateriei

5

Întreținerea

Informaţii generale

Pentru a menţine stivuitorul în stare bună, efectuaţi întreţinerea indicată periodic, în intervalele indicate şi utilizând materialele consumabile furnizate în scopul respectiv, conform specificaţiilor din paginile următoare. Asiguraţi-vă că înregistraţi lucrările efectuate; acesta este singurul mod în care garanţia rămâne valabilă.

Întreţinerea este împărţită în:

- Întreţinere regulată (programată de utilizator)
- Întreţinere planificată (care trebuie efectuată de reţeaua de service autorizată de producător)

PERICOL

Întreţinerea şi reparaţiile programate trebuie efectuate de reţeaua de service autorizată de producător pentru a menţine utilajul în stare perfectă şi în conformitate cu specificaţiile tehnice.

INDICAŢIE

Contactaţi reţeaua de service autorizată pentru un contract de întreţinere adecvat stivuitorului dvs.

ATENŢIE

Intervalele de întreţinere sunt specificate pentru utilizarea standard. În următoarele cazuri, este necesar să reduceţi intervalul dintre diferitele operaţii de întreţinere programate: în caz de utilizare în medii cu praf sau sare, temperaturi ambiante extrem de ridicate sau de scăzute, niveluri ridicate de umiditate a aerului, sarcini deosebit de intense şi grele, reglementări naţionale specifice pentru stivuitoare sau componente individuale.

Activităţile preliminare celor de întreţinere

Efectuaţi următoarele înainte de a efectua operaţii de întreţinere:

- Poziţionaţi stivuitorul pe o suprafaţă plană şi asiguraţi-vă că nu se poate mişca accidental.
- Coborâţi complet furcile.
- Opriţi vehiculul.
- Apăsaţi butonul de oprire de urgenţă.

PERICOL

Înainte de a efectua orice intervenţie asupra sistemului electric, deconectaţi borna bateriei din priza aferentă.

Întreținere - 1000 de ore

În timpul orelor de operare										Realizat	
1.000		2.000		4.000		5.000		7.000			
8.000		11.000		13.000		14.000				✓	✘
Notă											
▲ = La fiecare 1000 de ore sau cel puțin o dată la 12 luni (se va ține cont de perioada cea mai scurtă), cu excepția cazurilor în care reglementările locale stipulează intervenții mai frecvente.											
Propulsie											
Reductor: verificați dacă este montat corect											
Reductor: verificați dacă există scurgeri de ulei											
Motor de tracțiune: verificați dacă este montat corect											
Furci											
Verificați starea furcilor											
Lubrifiați tijele și manetele (dacă există)											
Ungeți sistemul de deschidere și de închidere a furcii și asigurați-vă că funcționează corect (numai pentru LTX-FF)											
Verificați bucșele și manetele											
Direcție											
Direcție: verificați fixarea volanului „cockpit“											
Direcție: verificați dacă sistemul de direcție funcționează corect											
Direcție: ungeți cele două comenzi de deplasare de pe volan											
Direcție: verificați dacă sistemul de reglare a volanului „cockpit“ este montat corespunzător și dacă funcționează corect (dacă este prezent)											
Roți											
Roți și role: verificați dacă există deteriorări, corpuri străine sau semne de uzură											
Roți: verificați dacă sunt strânse corespunzător											
Role: verificați dacă sunt montate corect											
Roți de pivotare hidraulice: verificați nivelul de ulei și dacă roțile funcționează corect (dacă există)											
Roți de pivotare: verificați și reglați roțile de pivotare (numai pentru LTX)											
Role pentru încărcătură: lubrifiați utilizând niplurile de ungere specifice (numai pentru LTX)											
Frână											
Frâna electromagnetică: verificați dacă există semne de uzură sau posibile reglări											

Întreținere - 1000 de ore

În timpul orelor de operare										Realizat	
1.000		2.000		4.000		5.000		7.000			
8.000		11.000		13.000		14.000				✓	✖
Asigurați-vă că diferitele operații de frânare a stivuitorului funcționează corect											
Capotă											
Capota bateriei: asigurați-vă că funcționează corect și verificați rezistența arcului pneumatic care susține capota											
Capota platformei de încărcare spate: asigurați-vă că funcționează corect și verificați rezistența arcului pneumatic care susține capota (numai pentru LTX-T)											
Sistemul electric											
Baterie: verificați starea bateriei și dacă este montată corect											
Baterie: verificați starea cablurilor și a prizelor											
Baterie: verificați densitatea acidului și asigurați-vă că bateria nu este deteriorată											
Baterie: efectuați revizia bateriei conform instrucțiunilor producătorului											
Încărcător integrat (dacă există): curățați											
Încărcător integrat (dacă există): verificați dacă funcționează corect											
Cablurile și conectorii stivuitorului: verificați starea și poziția											
Componente electrice: curățați											
Leduri indicatoare și alarme: verificați dacă există, apoi rezolvați orice probleme											
Iluminare: asigurați-vă că luminile, semnalizatoarele de direcție și farurile funcționează corect (dacă există)											
Testați izolația dintre șasiu și motoarele electrice											
Testați izolația dintre șasiu și comanda electronică											
Verificați izolarea dintre șasiu și polii bateriei											
Încărcător integrat (dacă există): teste ale circuitului de împământare și izolare											
Sistemul hidraulic											
Unitate de pompare: verificați starea generală											
Unitate de pompare: verificați uzura periilor motorului de ridicare și a inductorului											
Sistemul hidraulic: verificați nivelul uleiului											
Sistemul hidraulic: verificați dacă există scurgeri de la cilindrii și racordurile hidraulice											
Sistemul hidraulic: verificați starea sistemului de conducte											
Sistemul hidraulic: ungeți profilul catargului de ridicare											
Platformă de ridicare a operatorului (dacă există)											

În timpul orelor de operare										Realizat	
1.000		2.000		4.000		5.000		7.000			
8.000		11.000		13.000		14.000				✓	✗
Lanţul platformei: verificaţi reglarea şi întreţinerea lanţului (curăţaţi, reglaţi, lubrifiaţi) ▲											
Platforma: verificaţi montarea, starea şi funcţionarea											
Arc pneumatic: verificaţi calibrarea presiunii											
Arc pneumatic: verificaţi dacă funcţionează corect											
Cârlig de remorcare (dacă există)											
Asiguraţi-vă este montat corect cârligul de remorcare											
Verificaţi dacă sistemul de blocare/deblocare a cârligului de remorcare funcţionează corect											
Verificaţi şi lubrifiaţi cârligul automat de remorcare											
Platformă cu suspensie (dacă există)											
Arc pneumatic: verificaţi calibrarea presiunii											
Arc pneumatic: verificaţi dacă funcţionează corect											
Cabina (dacă există)											
Lichid rezervor ştergător de parbriz: verificaţi lichidul din rezervorul ştergătoarelor de parbriz şi completaţi											
Perii ştergătoare de parbriz: verificaţi periile ştergătoarelor de parbriz pentru semne de uzură											
Roţi de pivotare: verificaţi şi reglaţi roţile de pivotare											
Sistem de ridicare a încărcăturii (dacă există)											
Catargul: verificaţi dacă este în stare bună											
Catargul: lubrifiaţi şinele de glisare de pe profilurile catargului											
Catargul: verificaţi dacă este montat corect											
Cilindri de ridicare, lanţuri, role şi opritoare de capăt: verificaţi starea, fixarea şi funcţionarea											
Lanţ de ridicare: verificaţi reglarea şi întreţinerea lanţului ▲ (curăţaţi, reglaţi, lubrifiaţi)											
Suportul furcii: verificaţi dacă suportul furcii este în stare bună, dacă este montat corect şi dacă funcţionează corect											
Dispozitiv de protecţie: verificaţi starea şi montarea apărătoarei împotriva forfecării (dacă este prezentă)											
Şasiu mobil: verificaţi dacă suportul furcii este în stare bună, dacă este montat corect şi dacă funcţionează corect											

Întreţinere – la 3000 de ore

În timpul orelor de operare										Realizat	
3.000		6.000		9.000		12.000		15.000		✓	✗
Notă											
Efectuaţi toate lucrările de întreţinere la fiecare 1000 de ore											
Sistem hidraulic											
Schimbaţi uleiul hidraulic şi filtrul de ulei hidraulic											
Întreţinerea catargului de ridicare (dacă există)											

Întreținere – la 10.000 de ore

În timpul orelor de operare										Realizat	
10.000		20.000								✓	✗
Notă											
Efectuați toate lucrările de întreținere la fiecare 1000 de ore											
Grupul motopropulsor											
Înlocuirea uleiului din unitatea reductorului											

Intervenţii de service regulate

Curăţarea motostivuitorului

Curăţarea depinde de tipul de utilizare a stivuitorului. Dacă stivuitorul vine în contact cu elemente corozive, precum apa sărată, îngrăşăminte, produse chimice, ciment etc., ar trebuie să fie curăţat cu mare atenţie, pe cât posibil, după fiecare ciclu de utilizare. Este preferabil să folosiţi aer comprimat şi detergenţi. Utilizaţi cârpe umede pentru a curăţa partea exterioară a corpului.

⚠ ATENŢIE

Nu curăţaţi stivuitorul direct cu jet de apă; NU folosiţi solvenţi şi hidrocarburi care pot deteriora componentele stivuitorului.

Curăţarea şi lubrifierea lanţurilor de ridicare

INDICAŢIE

Opriţi stivuitorul şi efectuaţi operaţiile de întreţinere preliminare

Lubrifierea lanţurilor de ridicare

Pentru a garanta că lanţurile funcţionează corect, asiguraţi-vă că acestea sunt întotdeauna lubrifiate suficient.

⚠ ATENŢIE

Lubrifiantul reduce frecarea şi protejează lanţul împotriva oxidării cauzate de mediul înconjurător.

Dacă nu se utilizează lubrifiant sau dacă acesta este insuficient, lanţurile vor fi mai zgomotoase (scârţâit etc.) iar performanţa va fi redusă.

- Pentru specificaţiile lubrifiantului pentru lanţuri, consultaţi secţiunea „Tabel pentru consumabile“ din capitolul 6. În mod alternativ, contactaţi reţeaua de vânzări autorizată de producător.
- Folosind o pensulă curată, distribuiţi un strat subţire de lubrifiant pe toată lungimea lanţului. Lubrifiaţi lanţul atât în interior şi exterior. Aceasta va ajuta lubrifiantul să pătrundă între zalele lanţului.
- Dacă s-a adunat murdărie pe lanţ, curăţaţi temeinic lanţurile de ridicare înainte de a le lubrifia (consultaţi următoarele instrucţiuni).

Curăţare lanţuri de ridicare

⚠ ATENŢIE

Există riscul de accident!

Lanţurile de încărcare reprezintă componente de siguranţă.

Utilizarea de lichide sau agenţi de curăţare la rece/chimici corozivi sau care conţin acid sau clor poate deteriora lanţurile şi este, în consecinţă, interzisă.

- Respectaţi instrucţiunile producătorului înainte de a utiliza un agent de curăţare.

- Aşezaţi un vas de colectare sub catargul de ridicare.
- Curăţaţi doar cu derivaţi de parafină, precum benzenul.
- Uscaţi lanţul cu o cârpă curată şi apoi lubrifiaţi lanţul.

INDICAŢIE DE MEDIU

Evacuaţi în mod ecologic lichidul vărsat sau colectat în vasul de colectare. Respectaţi reglementările în vigoare aplicabile

Întreţinere după necesităţi

Pregătirea

Personalul de întreţinere

Bateria poate fi înlocuită numai de personal instruit special, conform instrucțiunilor producătorului bateriei, încărcătorului de baterii și stivuitorului. Trebuie respectate instrucțiunile de întreținere a bateriei.

Măsuri de prevenire a incendiilor

⚠ ATENȚIE

Nu fumați și nu utilizați flăcări deschise atunci când manipulați baterii. În zona desemnată pentru parcarea stivuitorului în vederea reîncărcării bateriei sau încărcătorului de baterii nu trebuie să se afle materiale inflamabile sau substanțe care pot provoca scântei pe o rază de cel puțin 2 metri. Zona de încărcare trebuie să fie bine ventilată. Țineți la îndemână un stingător de incendiu.

Parcarea în siguranţă

Parcați stivuitorul în siguranță înainte de a efectua lucrări asupra bateriei. Stivuitorul poate fi operat numai atunci când capacul bateriei este închis și priza bateriei este introdusă. Dacă stivuitorul este compatibil cu scoaterea laterală a bateriei, stivuitorul poate fi operat numai după ce bateria este fixată în mod adecvat cu ajutorul sistemului de blocare a bateriei.

Întreţinerea bateriei

Capacele celulelor bateriei trebuie păstrate uscate și curate. Orice scurgere de acid de baterie trebuie neutralizată imediat. Bornele și urechile de lipit trebuie să fie curate și unse ușor cu vaselină pentru borne.

Tipul bateriei

Stivuitoarele pot fi echipate cu diferite tipuri de baterii. Respectați instrucțiunile de pe plăcuța cu tipul bateriei, precum și specificațiile definite în capitolul „Date tehnice“.

Întreţinere după necesităţi

⚠ ATENŢIE

Greutatea şi dimensiunile bateriei afectează stabilitatea stivuitorului.

Noua baterie trebuie să respecte greutatea indicată pe plăcuţa de identificare a stivuitorului. Instalaţi bateria cu precizie şi în conformitate cu reglementările tehnice.

⚠ ATENŢIE

Aveţi grijă să nu deterioraţi cablurile când înlocuiţi bateria.

Deblocarea bateriei (înainte de înlocuirea bateriei)

Înainte de înlocuirea bateriei:

- Deschideţi capotele pentru a avea acces la baterie, aşa cum este explicat în Capitolul 4
- Deblocaţi bateria după cum este explicat mai jos. Există două versiuni de închizători pentru baterie:

  Închizătoare de baterie standard

  Închizătoare de baterie pentru versiunea cu platformă mobilă

Deblocarea bateriei la stivuitorul în versiune standard ▷

⚠ ATENŢIE

Risc de zdrobire a degetelor între clema mecanică şi baterie.

În toate etapele, aveţi grijă să nu puneţi degetele sub clema mecanică a bateriei (1). La deschidere, eliberaţi clema mecanică numai atunci când este complet deschisă şi într-o poziţie stabilă.

Deschideţi manual clema mecanică a bateriei (1) rotind-o spre (A) până când este complet deschisă (B).

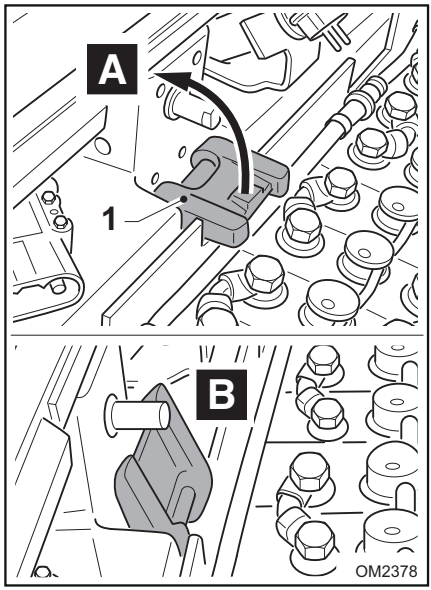

Deblocarea bateriei la stivuitorul în versiunea cu treapta mobilă ▷

Apăsaţi ştiftul (5) spre (E) pentru a debloca bateria. Dacă este necesar, înlocuiţi bateria după cum este explicat în secţiunea relevantă.

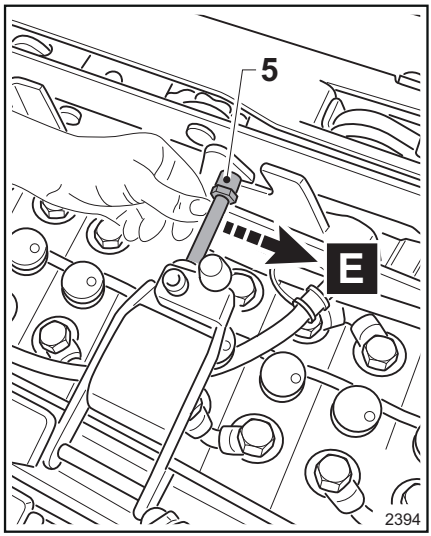

Înlocuirea bateriei cu scoatere prin partea de sus

– Introduceţi cârligele chingilor de ancorare în deschiderile corespunzătoare ale bateriei. Prindeţi bateria (4) pe macaraua de ridicare (3) utilizând canalele prevăzute în părţile laterale ale bateriei.

– Ridicaţi bateria şi scoateţi-o.

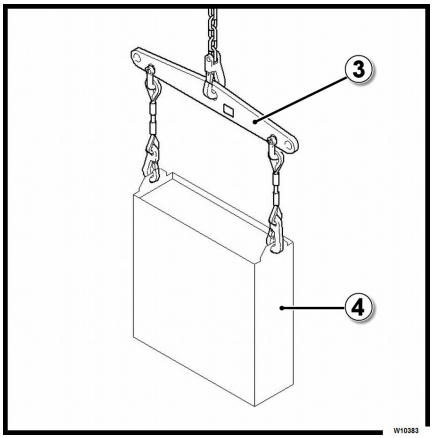

⚠ PERICOL

Utilizaţi o macara cu capacitate de ridicare adecvată pentru a ridica bateria. Operaţiile de ridicare trebuie efectuate de către personal calificat. NU staţi în raza de acţiune a macaralei sau lângă stivuitor. Nu staţi în zona de pericol de sub încărcăturile suspendate. Utilizaţi chingi NEMETALICE. Asiguraţi-vă că aceste chingi au o capacitate de ridicare adecvată pentru greutatea bateriei. Chingile de ancorare trebuie trase pe verticală. Pentru a preveni scurtcircuitele, se recomandă să acoperiţi cu o mușama cauciucată bateriile cu borne polare sau conexiunile neprotejate.

– Înlocuiţi şi remontaţi bateria, urmând paşii în ordine inversă, **luând aceleaşi măsuri de precauţie şi manifestând acelaşi nivel de atenţie menţionate anterior**.

⚠ ATENŢIE

Pentru a decide asupra tipului de baterie care trebuie utilizat, verificaţi caracteristicile bateriei furnizate în capitolul „DATE TEHNICE".

– Când instalaţi bateria nouă, aveţi grijă mai ales în timpul etapei de introducere a bateriei.

⚠ ATENŢIE

Procedaţi cu atenţie în timpul fazei de coborâre a bateriei! Pentru a evita deteriorarea, nu lăsaţi bateria să lovească piesele stivuitorului. Aşezaţi cu grijă de bateria în interiorul compartimentul special şi centraţi-o corect. Bateria nu trebuie să iasă în afară din partea laterală a stivuitorului. După închiderea clemei mecanice a bateriei (1), asiguraţi-vă că în compartimentul bateriei există un joc foarte mic sau nu există joc. Când închideţi capota bateriei, aveţi grijă să poziţionaţi corect cablurile fişei bateriei, astfel încât să nu le deterioraţi.

Înlocuirea bateriei prin îndepărtare laterală

Extragerea bateriei stivuitorului şi scoaterea din lateral

– Puneţi unitatea cu role aprobată de producător pentru scoaterea laterală a bateriei în apropierea stivuitorului; aşezaţi-o astfel încât să rămână fixă şi stabilă; reglaţi înălţimea unităţii cu role astfel încât să fie la acelaşi nivel cu partea de dedesubt a compartimentului bateriei

⚠ PERICOL

„Risc de zdrobire a mâinilor!“ Bateria trebuie îndepărtată numai de către un singur operator. Operatorul trebuie să respecte instrucţiunile de operare oferite în această secţiune, trebuind să se poziţioneze pe aceeaşi parte cu unitatea cu role pentru scoaterea laterală a bateriei.

– Trageţi bateria (5) afară (C), glisând-o pe rolele de pe cadrul stivuitorului şi poziţionând-o pe unitatea cu role externă, pregătită anterior, (2).

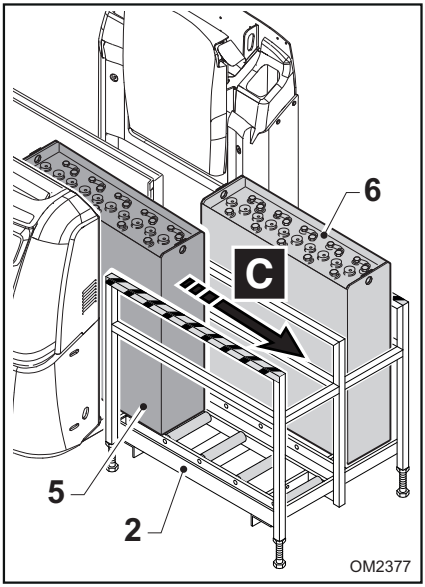

Instalaţi noua baterie a stivuitorului, introducând-o din lateral

– Înlocuiţi şi remontaţi bateria, urmând paşii de mai sus în ordine inversă.

⚠ ATENŢIE

Pentru a decide asupra tipului de baterie care trebuie utilizat, verificaţi caracteristicile bateriei furnizate în capitolul „DATE TEHNICE".

– Deplasaţi unitatea cu role (2) utilizând un stivuitor pentru paleţi, pentru a alinia bateria care trebuie introdusă cu compartimentul gol pentru baterie. Alternativ, deplasaţi stivuitorul utilizând o extensie adecvată a bateriei pentru a alinia bateria care trebuie introdusă cu compartimentul gol pentru baterie. Unitatea cu role trebuie poziţionată astfel încât să rămână fixă şi stabilă. Bateria care va fi introdusă trebuie să fie la acelaşi nivel cu partea de dedesubt a bateriei.

– Când instalaţi bateria nouă, aveţi grijă mai ales în timpul etapei de introducere a bateriei.

– Împingeţi bateria (6) spre (D) pentru a o poziţiona în compartimentul pentru baterie corespunzător din stivuitor.

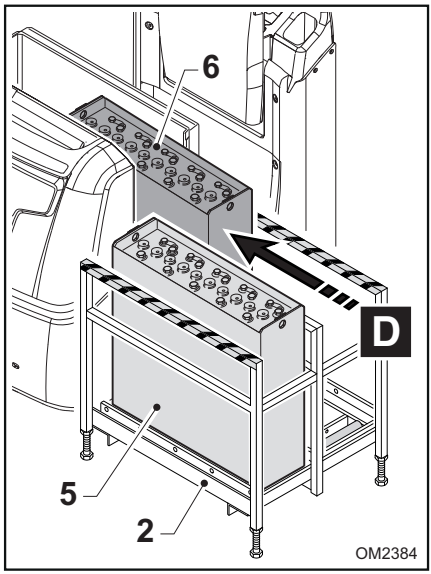

⚠ PERICOL

„Risc de zdrobire a mâinilor!" Bateria trebuie introdusă numai de către un singur operator. Operatorul trebuie să respecte instrucţiunile de operare oferite în această secţiune, trebuind să se poziţioneze pe aceeaşi parte cu unitatea cu role pentru scoaterea laterală a bateriei.

⚠ ATENŢIE

Aşezaţi cu grijă de bateria în interiorul compartimentul special şi centraţi-o corect. Bateria nu trebuie să iasă în afară din partea laterală a stivuitorului. După închiderea clemei mecanice a bateriei (1), asiguraţi-vă că în compartimentul bateriei există un joc foarte mic sau nu există joc. Când închideţi capota bateriei, aveţi grijă să poziţionaţi corect cablurile fişei bateriei, astfel încât să nu le deteriorаţi.

Scoaterea bateriei din unitatea cu role exterioară cu ajutorul unei macarale

– După poziţionarea bateriei pe unitatea cu role (2), dacă doriţi să o ridicaţi şi să o scoateţi cu ajutorul unei macarale, trebuie să ţineţi seama de avertismentele de mai jos.

⚠ PERICOL

Dispozitivul de ridicare (macaraua) trebuie să exercite o ridicare verticală. În timpul ridicării, utilizaţi o macara cu o capacitate de ridicare adecvată pentru greutatea bateriei. Operaţiile de ridicare trebuie efectuate de către personal calificat. NU staţi în raza de acţiune a macaralei sau lângă stivuitor. Nu staţi în zona de pericol de sub încărcăturile suspendate. Utilizaţi chingi NEMETALICE. Asiguraţi-vă că aceste chingi au o capacitate de ridicare adecvată pentru greutatea bateriei. Chingile de ancorare trebuie trase pe verticală. Pentru a preveni scurtcircuitele, se recomandă să acoperiţi cu o muşama cauciucată bateriile cu borne polare sau conexiunile neprotejate. Cârligele bateriei trebuie prinse în aşa fel încât să nu cadă pe celulele bateriei în timpul fazei de coborâre a macaralei.

▷

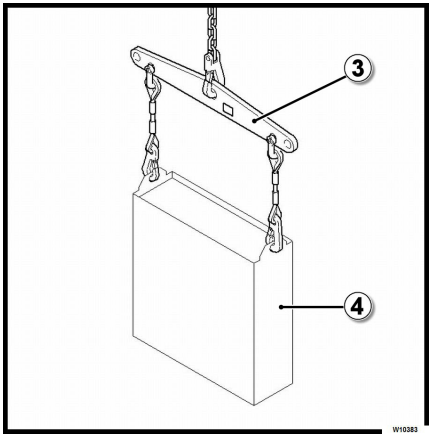

Siguranţe

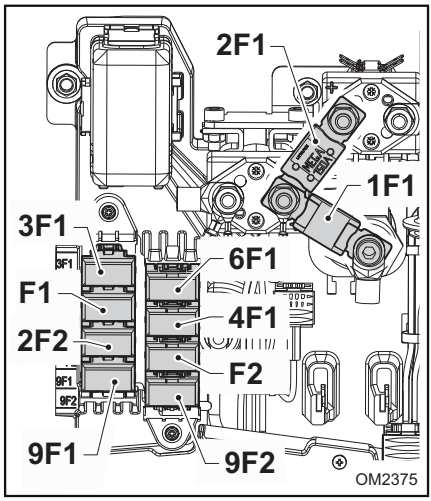

INDICAŢIE

Această secţiune este exclusiv pentru informare şi nu autorizează operatorul să efectueze întreţinerea sistemului electric.

PERICOL

Utilizarea unor siguranţe incorecte poate conduce la scurtcircuite. Înainte de a interveni asupra sistemului electric, opriţi alimentarea electrică a stivuitorului, decuplând conectorul

Înainte să înlocuiţi o siguranţă, eliminaţi cauza care a condus la arderea acesteia. Când înlocuiţi siguranţele, contactaţi centrul de service tehnic autorizat al producătorului şi utilizaţi numai piese de schimb originale. Producătorul NU este responsabil pentru accidentele, leziunile etc. cauzate de terţi.

– Descrierea siguranţelor:

Nume	Descriere	Valoare
2F1	Siguranţă pentru ridicare	150 A
1F1	Siguranţă pentru tracţiune	225 A
3F1	Siguranţă de direcţie	30 A
6F1	Siguranţă MMS (priză de date opţională)	5 A
F1	Siguranţă generală auxiliară	10 A
4F1	Siguranţă pentru lumini	5 A
2F2	Siguranţă pentru funcţiile hidraulice	5 A
F2	Siguranţă pentru diverse opţiuni	10 A
9F1	Siguranţă pentru diverse opţiuni	5 A
9F2	Siguranţă pentru diverse opţiuni	10 A

Scoaterea din uz

Informaţii generale

Operațiile necesare pentru „**Scoaterea din funcţiune temporară**“ și „**Scoaterea din funcţiune permanentă**“ sunt menționate în acest capitol.

Remorcarea motostivuitorului

În caz de incident, motostivuitorul nu poate fi remorcat.

Stivuitorul trebuie ridicat cu mare atenţie, conform descrierii din paginile anterioare.

Scoaterea din funcţiune temporară

Următoarele operaţii trebuie efectuate când motostivuitorul nu va mai fi utilizat pentru un timp îndelungat:

- Curăţaţi motostivuitorul, aşa cum se descrie în capitolul „**Întreţinere**“ şi plasaţi-l într-o cameră uscată, fără praf. -
- Coborâţi furcile.
- Ungeţi puţin toate părţile nevopsite cu ulei sau vaselină.
- Efectuaţi operaţiile de lubrifiere aşa cum se descrie în capitolul Întreţinere.
- Scoateţi bateria şi depozitaţi-o într-o cameră unde nu există pericolul să înghete. Încărcaţi bateria cel puţin o dată pe lună.
- Ridicaţi motostivuitorul astfel încât roţile să nu atingă solul; în caz contrar, roţile se vor aplatiza la punctul de contact cu solul.
- Acoperiţi motostivuitorul cu o copertină care **NU** este din plastic.

Verificările şi inspecţiile după o perioadă de inactivitate lungă

⚠ PERICOL

Efectuaţi următoarele operaţii înainte de a utiliza motostivuitorul:

- Curăţaţi corespunzător motostivuitorul.
- Verificaţi nivelul de încărcare a bateriei şi reasamblaţi-o în motostivuitor, asigurându-vă că aţi uns bornele cu vaselină.
- Lubrifiaţi toate componentele care au canale de lubrifiere şi lanţuri.
- Verificaţi nivelul lichidelor.
- Efectuaţi toate manevrele funcţionale ale motostivuitorului şi a dispozitivelor de siguranţă aferente, atât cu încărcătură, cât şi fără.

⚠ PERICOL

Urmaţi instrucţiunile furnizate în capitolul despre întreţinere.

Scoatere definitivă din funcţiune (Demolare)

Stivuitorul trebuie casat în conformitate cu legislaţia locală. Contactaţi reţeaua de service autorizată sau companiile autorizate să scoată din funcţiune stivuitorul conform legislaţiei locale.

INDICAŢIE DE MEDIU

Bateriile, lichidele (ulei, combustibil, lubrifianţi etc.), componentele electrice şi electronice şi componentele din cauciuc, în special, trebuie eliminate în conformitate cu legislaţia locală specifică pentru fiecare tip de material.

⚠ PERICOL

Dezasamblarea stivuitorului în vederea scoaterii din funcţiune este extrem de periculoasă.

6

Date tehnice

Fişă tehnică (VDI): OPX

Fişa tehnică (VDI) pentru OPX 20 şi OPX 25

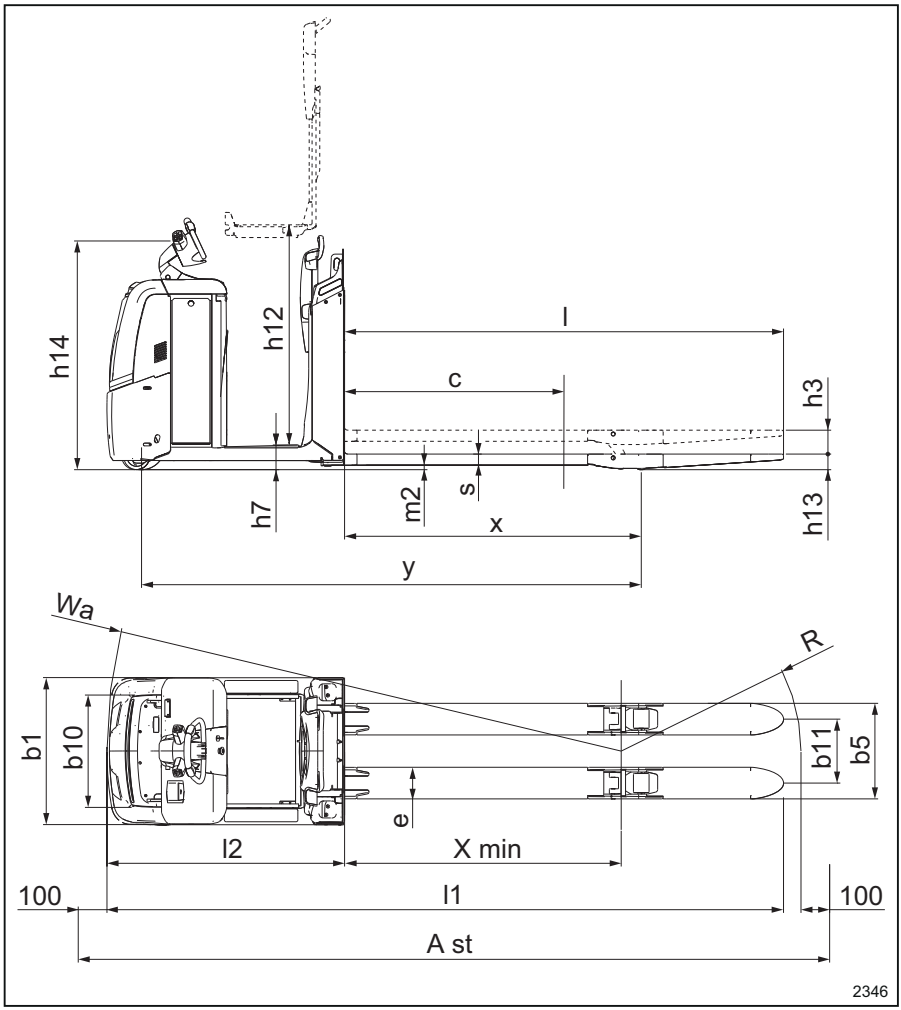

			OPX 20	OPX 25
1.3	Propulsie		Sistem electric	Sistem electric
1.4	Tip de operare		În picioare	În picioare

			OPX 20	OPX 25
1.5	Capacitate nominală/încărcătură nominală	Q (t)	2.0	2.5
1.6	Distanță până la centrul de greutate al încărcăturii	c (mm)	1200	1200
1.8	Distanță de la încărcătură, de la centrul punții motoare la furcă	x (mm)	1615 (2)	1615 (2)
1.9	Ampatament	y (mm)	2717 (2)	2717 (2)
2.1	Greutate în stare de exploatare (inclusiv bateria)	kg	1178 (2)	1203 (2)
2.2	Sarcină pe punte, cu încărcătură față/spate	kg	1120/2058	1188/2515
2.3	Sarcină pe punte, fără încărcătură față/spate	kg	897/281	906/297
3.1	Pneuri		Poliuretan	Poliuretan
3.2	Dimensiune pneuri, față	mm	254 x 102	254 x 102
3.3	Dimensiune pneuri, spate	mm	85 x 100	85 x 80
3.4	Roți suplimentare (dimensiuni)	mm	150 x 50	150 x 50
3.5	Roți, număr față/spate (x = roți motoare)		1x - 1 / 2	1x - 1/4
3.6	Profil, față	b_{10} (mm)	474	474
3.7	Profil, spate	b_{11} (mm)	348 (368/388/498)	348 (368/388/498)
4.2	Înălțime, catarg coborât	h_1 (mm)	-	-
4.3	Ridicare liberă	h_2 (mm)	-	-
4.4	Ridicare	h_3(mm)	130	130
4.5	Înălțime, catarg extins	h_4 (mm)	-	-
4.6	Ridicare inițială	h_5 (mm)	-	-
4.8	Înălțime în picioare // Înălțime pe scaun (min/max)	h_7 (mm)	130 (6)	130 (6)
4.9	Înălțime bară de tractare în poziția de deplasare, min./max.	h_{14}(mm)	1250 (7)	1250 (7)
4.10	Înălțimea brațelor roților	h_8 (mm)	-	-
4.14	Înălțime în picioare, ridicat cu platformă de ridicare	h_{12} (mm)	1197	1197

Fișă tehnică (VDI): OPX

			OPX 20	OPX 25
4.15	Înălțime furci, coborâte	h_{13}(mm)	85	85
4.19	Lungime totală	l_1 (mm)	3680	3680
4.20	Lungime până în fața furcilor	l_2 (mm)	1290	1290
4.21	Lățime totală	b_1(mm)	800	800
4.22	Dimensiuni furci	s/e/l (mm)	61 (78 max) /172/2390	61 (78 max) /172/2390
4.24	Lățimea saniei furcilor	b_3 (mm)	-	-
4.25	Distanța dintre furci și brațe	b_5 [mm]	520 (540/560/670)	520 (540/560/670)
4.31	Garda la sol, cu încărcătură, sub catarg	m_1 (mm)	-	-
4.32	Gardă la sol la centrul ampatamentului	m_2 (mm)	24/154 (3)	24/154 (3)
4.34	Lățimea culoarului pentru paleți de 800 x l_6, pe lungime furci ridicate		consultați tabelul	consultați tabelul
4.34.1	Lățimea culoarului pentru paleți de 1000 x 1200, transversal furci ridicate	Ast (mm)	consultați tabelul	consultați tabelul
4.34.2	Lățimea culoarului pentru paleți de 800 x 1200, transversal furci ridicate	Ast (mm)	consultați tabelul	consultați tabelul
4.35	Rază de bracare	W_a (mm)	2893 (2)/2786 (2) (3)	2893 (2)/2786 (2) (3)
5.1	Viteză de deplasare, cu/fără încărcătură	km/h	9/12	9/12
5.1.1	Viteză de deplasare, cu/fără încărcătură, în marșarier	km/h	8/11	8/11
5.2	Viteză de ridicare, cu/fără încărcătură	m/s	0,070/0,111	0,064/0,089
5.3	Viteză de coborâre, cu/fără încărcătură	m/s	0,084/0,067	0,068/0,066
5.8	Pantă max., cu/fără încărcătură	%	7%/12% (9)(10)	7%/12% (9)(10)
5.9	Timp de accelerare, cu/fără încărcătură	s	6.1/4.8	6,4/4,8
5.10	Frână de serviciu		Electromagnetică	Electromagnetică

			OPX 20	OPX 25
6.1	Motor de tracțiune, capacitate nominală S2 = 60 min	kW	3	3
6.2	Motor de ridicare, putere nominală la S3	kW	2,2 / 5 %	2,2 / 5 %
6.3	Baterie conform DIN 43531/35/36; A, B, C, nr.		nr.	nr.
6.4	Tensiune baterie/capacitate nominală K_5	V/Ah	24/345 - 465	24/345 - 465
6.5	Greutate baterie ± 5 %	kg	402	402
6.6	Consum de energie conform ciclului DIN EN 16796	kWh/h	0,45	0,48
6.6.2	Emisii echivalente CO_2	kg/h	0,2	0,3
8.1	Control transmisie		Control c.a.	Control c.a.
10.7	Nivel de sunet la urechea șoferului	dB (A)	< 70	< 70

(1) cu suport pentru palet vertical 1365 / 765 mm

(2) cu lungime furci 2390 mm / x=1615 mm/ versiune bară de tracțiune; pentru alte dimensiuni de furci, consultați tabelul de mai jos

(3) cu brațe de încărcare sau furci ridicate

(4) cu sertar 54 sau Li-ion + 114 mm

(5) cu spătar obligatoriu pentru încărcătură (1290 mm de la furci la partea superioară pentru OPX-L 20 S și OPX-L 12; 1575 mm pentru OPX-L16)

(6) cu opțiune de platformă de ridicare h_7 +30 mm; h_{14} +87 mm

(7) cu opțiune de platformă de ridicare +87 mm; cu opțiune de reglare cârmă, h_{14} interval de reglare = +89 mm ¸ -19 mm

(8) gardă minimă la sol sub șasiu cu apărători obligatorii picioare

(9) pe pante cu margini rotunjite, cu furcile/ brațele ridicate, dacă este posibil

(10) pentru limita geometrică a pantei fără margini rotunjite, consultați tabelul de mai jos

(11) în consolă: limita geometrică minimă pe panta fără margini rotunjite, fără sau cu apărătoare pentru picioare (dacă este diferită); din

cauza toleranțelor de fabricație și asamblare, se recomandă să se prevadă o scădere a valorilor nominale de cel puțin 1%

(12) cu 1.000 kg pe catarg și 1.000 kg pe ridicarea inițială la înălțimea de ridicare inițială max.

Prezentare generală a furcii OPX 20 / 25 / 20 plus / 25 plus				
	l mm	c mm	x (a) mm	y (a) (b) (c) mm
bară de împingere	990	500	805	1907
	1190	600	1005	2107
	1450	750	1265	2367
	1650	850	1465	2567
	1650	850	1105	2207
	1800	900	1615	2717
	2150	1100	1605	2707
	2150	1100	1375	2477
	2390 (e)	1200	1845	2947
	2390 (f)	1200	1615	2717
bară de tracțiune	2390	1200	1845	2947
	2390	1200	1615	2717
	2900	1500	2125	3227
	3100	1600	2125	3227

Prezentare generală a furcii OPX 20 / 25 / 20 plus / 25 plus				
bară de împingere	l_1 (b)	W_a (b) (d) mm	Ast (b) (d) mm	condiție de încărcare pentru lățimea culoarului Ast
	2280	2034	2885	1 palet de 1000 x 1200 transversal

	2480	2231	2904	1 palet de 800 x 1200 pe lungime
	2740	2489	3184	palet de 800 x l_6 pe lungime (l_6 = 2 x c)
	2940	2688	3383	palet de 800 x l_6 pe lungime (l_6 = 2 x c)
	2940	2330	3295	palet de 800 x l_6 pe lungime (l_6 = 2 x c)
	3090	2837	3505	palet de 800 x l_6 pe lungime (l_6 = 2 x c)
	3440	2827	3792	palet 800 x l_6 pe lungime (l_6 = 2 x c)
	3440	2598	3766	palet de 800 x l_6 pe lungime (l_6 = 2 x c)
	3680	3065	4122	3 paleţi de 800 x 1200 transversal
	3680	2837	3969	2 paleţi de 800 x 1200 pe lungime

Fișă tehnică (VDI): OPX

bară de tracțiune	3680	3015	3989	2 paleți de 800 x 1200 pe lungime
	3680	2786	3964	2 paleți de 800 x 1200 pe lungime
	4190	3293	4554	palet de 800 x l_6 pe lungime (l_6 = 2 x c)
	4390	3293	4819	2 paleți de 800 x 1200 pe lungime + 1 palet de 800 x 1200 transversal pe vârful furcilor

(a) cu furcile coborâte; cu furcile ridicate complet cu versiunea cu bară de împingere -57 mm; pentru versiunea cu bară de tracțiune -108 mm

(b) cu sertar 54 sau Li-ion + 114 mm

(c) Pentru versiunile OPX 20 plus și OPX 25 plus + 3 mm

(d) valori cu furcile complet ridicate; cu furcile coborâte Wa pentru versiunea cu bară de împingere +57 mm, Wa pentru versiunea cu bară de tracțiune +108 mm

(e)ampatament lung, adecvat pentru ridicarea a 3 europaleți transversal

(f) ampatament scurt, adecvat pentru ridicarea a 2 europaleți pe lungime

OPX 20 / 25 / 20 plus / 25 plus capacitate de urcare a pantelor geometrice [(a)]							
	l mm	c mm	x mm	sertar 53	sertar 53 cu apărătoare pentru picioare	sertar 54 sau Li-Ion	sertar 54 sau Li-Ion cu apărătoare pentru picioare
bară de împingere	990	500	805	11,2 %	8,9 %	10,7 %	8,5 %
	1190	600	1005	9,8 %	7,8 %	9,4 %	7,4 %
	1450	750	1265	8,7 %	6,9 %	8,2 %	6,6 %
	1650	850	1465	8,1 %	6,5 %	7,6 %	6,1 %
	1650	850	1105	9,3 %	7,4 %	8,9 %	7,1 %
	1800	900	1615	7,7 %	6,2 %	7,3 %	5,8 %
	2150	1100	1605	7,8 %	6,2 %	7,3 %	5,8 %
	2150	1100	1375	8,3 %	6,6 %	7,9 %	6,3 %
	2390	1200	1845	7,3 %	5,9 %	6,9 %	5,5 %
	2390	1200	1615	7,9 %	6,3 %	7,4 %	5,9 %
bară de tracțiune	2390	1200	1845	7,4 %	5,9 %	7,0 %	5,6 %
	2390	1200	1615	7,9 %	6,3 %	7,4 %	5,9 %
	2900	1500	2125	7,0 %	5,6 %	6,6 %	5,3 %
	3100	1600	2125	7,0 %	5,6 %	6,6 %	5,3 %

(a) din cauza toleranțelor de fabricație și asamblare, se recomandă să se prevadă o scădere a valorilor nominale de cel puțin 1%

Fișa tehnică (VDI) pentru OPX 20 Plus și OPX 25 Plus

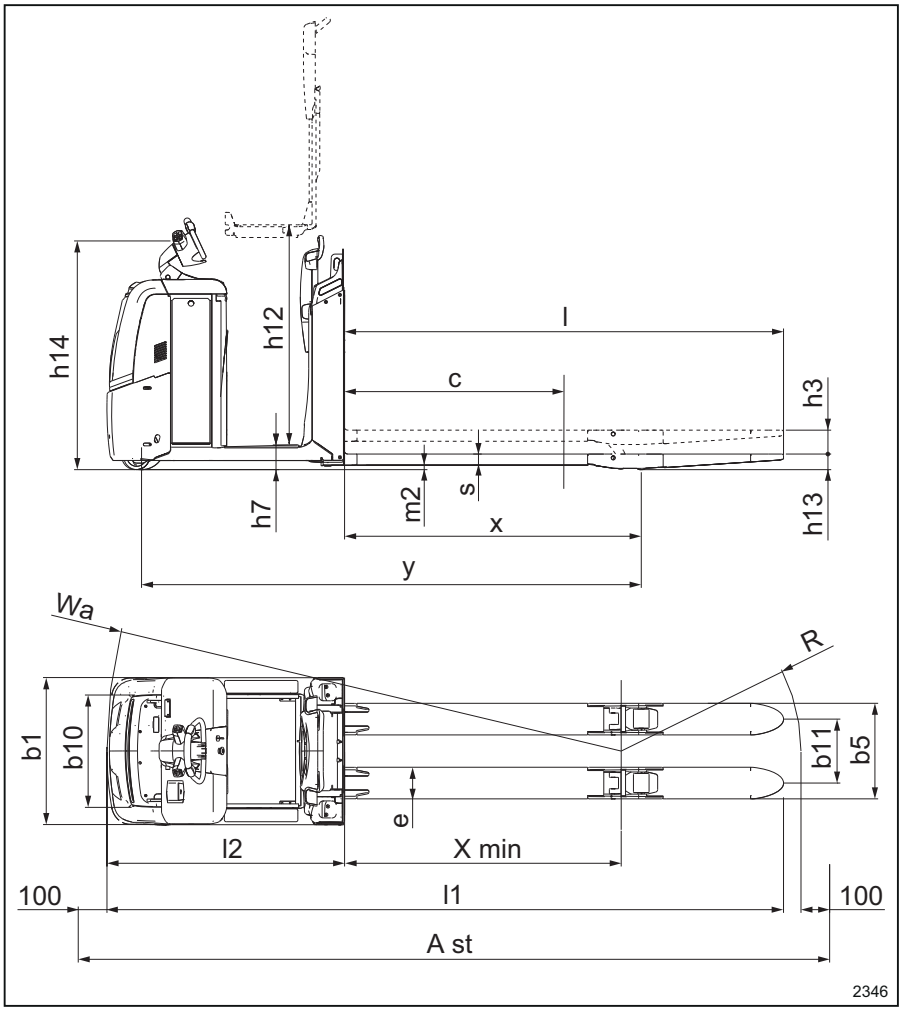

			OPX 20 Plus	OPX 25 Plus
1.3	Propulsie		Sistem electric	Sistem electric
1.4	Tip de operare		În picioare	În picioare
1.5	Capacitate nominală/încărcătură nominală	Q (t)	2.0	2.5
1.6	Distanţă până la centrul de greutate al încărcăturii	c (mm)	1200	1200
1.8	Distanţă de la încărcătură, de la centrul punţii motoare la furcă	x (mm)	1615 (2)	1615 (2)
1.9	Ampatament	y (mm)	2720 (2)	2720 (2)
2.1	Greutate în stare de exploatare (inclusiv bateria)	kg	1218 (2)	1243 (2)
2.2	Sarcină pe punte, cu încărcătură faţă/spate	kg	1236/1982	1322/2421
2.3	Sarcină pe punte, fără încărcătură faţă/spate	kg	933/285	942/301
3.1	Pneuri		Poliuretan	Poliuretan
3.2	Dimensiune pneuri, faţă	mm	254 x 102	254 x 102
3.3	Dimensiune pneuri, spate	mm	85 x 80	85 x 80
3.4	Roţi suplimentare (dimensiuni)	mm	110 x 60	110 x 60
3.5	Roţi, număr faţă/spate (x = roţi motoare)		1x - 2 / 4	1x - 2 / 4
3.6	Profil, faţă	b_{10} (mm)	547	547
3.7	Profil, spate	b_{11} (mm)	348 (368/388/498)	348 (368/388/498)
4.2	Înălţime, catarg coborât	h_1 (mm)	-	-
4.3	Ridicare liberă	h_2 (mm)	-	-
4.4	Ridicare	h_3(mm)	130	130
4.5	Înălţime, catarg extins	h_4 (mm)	-	-
4.6	Ridicare iniţială	h_5 (mm)	-	-
4.8	Înălţime în picioare // Înălţime pe scaun (min/max)	h_7 (mm)	130 (6)	130 (6)
4.9	Înălţime bară de tractare în poziţia de deplasare, min./max.	h_{14}(mm)	1250 (7)	1250 (7)
4.10	Înălţimea braţelor roţilor	h_8 (mm)	-	-

Fișă tehnică (VDI): OPX

			OPX 20 Plus	OPX 25 Plus
4.14	Înălțime în picioare, ridicat cu platformă de ridicare	h_{12} (mm)	-	-
4.15	Înălțime furci, coborâte	h_{13}(mm)	85	85
4.19	Lungime totală	l_1 (mm)	3680	3680
4.20	Lungime până în fața furcilor	l_2 (mm)	1290	1290
4.21	Lățime totală	b_1(mm)	800	800
4.22	Dimensiuni furci	s/e/l (mm)	61 (78 max) / 172/2390	61 (78 max) / 172/2390
4.24	Lățimea saniei furcilor	b_3 (mm)	-	-
4.25	Distanța dintre furci și brațe	b_5 [mm]	520 (540/560/670)	520 (540/560/670)
4.31	Garda la sol, cu încărcătură, sub catarg	m_1 (mm)	-	-
4.32	Gardă la sol la centrul ampatamentului	m_2 (mm)	24/154 (3)	24/154 (3)
4,34	Lățimea culoarului pentru paleți de 800 x l_6, pe lungime furci ridicate		consultați tabelul	consultați tabelul
4.34.1	Lățimea culoarului pentru paleți de 1000 x 1200, transversal furci ridicate	Ast (mm)	consultați tabelul	consultați tabelul
4.34.2	Lățimea culoarului pentru paleți de 800 x 1200, transversal furci ridicate	Ast (mm)	consultați tabelul	consultați tabelul
4.35	Rază de bracare	W_a (mm)	2893 (2)/2786 (2) (3)	2893 (2)/2786 (2) (3)
5.1	Viteză de deplasare, cu/fără încărcătură	km/h	11/14	11/14
5.1.1	Viteză de deplasare, cu/fără încărcătură, în marșarier	km/h	8/11	8/11
5.2	Viteză de ridicare, cu/fără încărcătură	m/s	0,070/0,111	0,064/0,089
5.3	Viteză de coborâre, cu/fără încărcătură	m/s	0,084/0,067	0,068/0,066
5.8	Pantă max., cu/fără încărcătură	%	7%/12% (9)(10)	7%/12% (9)(10)
5.9	Timp de accelerare, cu/fără încărcătură	s	6.1/4.8	6,2/4,8
5.10	Frână de serviciu		Electromagnetică	Electromagnetică
6.1	Motor de tracțiune, capacitate nominală S2 = 60 min	kW	3	3

			OPX 20 Plus	OPX 25 Plus
6.2	Motor de ridicare, putere nominală la S3	kW	2,2 / 5 %	2,2 / 5 %
6.3	Baterie conform DIN 43531/35/36; A, B, C, nr.		nr.	nr.
6.4	Tensiune baterie/capacitate nominală K_5	V/Ah	24/345 - 465	24/345 - 465
6.5	Greutate baterie ± 5 %	kg	402	402
6.6	Consum de energie conform ciclului DIN EN 16796	kWh/h	0,45	0,48
6.6.2	Emisii echivalente CO_2	kg/h	0,2	0,3
8.1	Control transmisie		Control c.a.	Control c.a.
10.7	Nivel de sunet la urechea șoferului	dB (A)	< 70	< 70

(1) cu suport pentru palet vertical 1365 / 765 mm

(2) cu lungime furci 2390 mm / x=1615 mm/ versiune bară de tracțiune; pentru alte dimensiuni de furci, consultați tabelul de mai jos

(3) cu brațe de încărcare sau furci ridicate

(4) cu sertar 54 sau Li-ion + 114 mm

(5) cu spătar obligatoriu pentru încărcătură (1290 mm de la furci la partea superioară pentru OPX-L 20 S și OPX-L 12; 1575 mm pentru OPX-L16)

(6) cu opțiune de platformă de ridicare h_7 +30 mm; h_{14} +87 mm

(7) cu opțiune de platformă de ridicare +87 mm; cu opțiune de reglare cârmă, h_{14} interval de reglare = +89 mm ¸ -19 mm

(8) gardă minimă la sol sub șasiu cu apărători obligatorii picioare

(9) pe pante cu margini rotunjite, cu furcile/ brațele ridicate, dacă este posibil

(10) pentru limita geometrică a pantei fără margini rotunjite, consultați tabelul de mai jos

(11) în consolă: limita geometrică minimă pe panta fără margini rotunjite, fără sau cu apărătoare pentru picioare (dacă este diferită); din cauza toleranțelor de fabricație și asamblare, se recomandă să se prevadă o scădere a valorilor nominale de cel puțin 1%

(12) cu 1.000 kg pe catarg și 1.000 kg pe ridicarea inițială la înălțimea de ridicare inițială max.

Prezentare generală a furcii OPX 20 / 25 / 20 plus / 25 plus				
	l mm	c mm	x [a] mm	y [a] [b] [c] mm
bară de împingere	990	500	805	1907
	1190	600	1005	2107
	1450	750	1265	2367
	1650	850	1465	2567
	1650	850	1105	2207
	1800	900	1615	2717
	2150	1100	1605	2707
	2150	1100	1375	2477
	2390 [e]	1200	1845	2947
	2390 [f]	1200	1615	2717
bară de tracțiune	2390	1200	1845	2947
	2390	1200	1615	2717
	2900	1500	2125	3227
	3100	1600	2125	3227

Prezentare generală a furcii OPX 20 / 25 / 20 plus / 25 plus				
	l_1 [b]	W_a [b] [d] mm	Ast [b] [d] mm	condiție de încărcare pentru lățimea culoarului Ast
bară de împingere	2280	2034	2885	1 palet de 1000 x 1200 transversal
	2480	2231	2904	1 palet de 800 x 1200 pe lungime

	2740	2489	3184	palet de 800 x l_6 pe lungime (l_6 = 2 x c)
	2940	2688	3383	palet de 800 x l_6 pe lungime (l_6 = 2 x c)
	2940	2330	3295	palet de 800 x l_6 pe lungime (l_6 = 2 x c)
	3090	2837	3505	palet de 800 x l_6 pe lungime (l_6 = 2 x c)
	3440	2827	3792	palet 800 x l_6 pe lungime (l_6 = 2 x c)
	3440	2598	3766	palet de 800 x l_6 pe lungime (l_6 = 2 x c)
	3680	3065	4122	3 paleţi de 800 x 1200 transversal
	3680	2837	3969	2 paleţi de 800 x 1200 pe lungime
bară de tracţiune	3680	3015	3989	2 paleţi de 800 x 1200 pe lungime

Fișă tehnică (VDI): OPX

	3680	2786	3964	2 paleți de 800 x 1200 pe lungime
	4190	3293	4554	palet de 800 x l_6 pe lungime (l_6 = 2 x c)
	4390	3293	4819	2 paleți de 800 x 1200 pe lungime + 1 palet de 800 x 1200 transversal pe vârful furcilor

(a) cu furcile coborâte; cu furcile ridicate complet cu versiunea cu bară de împingere -57 mm; pentru versiunea cu bară de tracțiune -108 mm

(b) cu sertar 54 sau Li-ion + 114 mm

(c) Pentru versiunile OPX 20 plus și OPX 25 plus + 3 mm

(d) valori cu furcile complet ridicate; cu furcile coborâte Wa pentru versiunea cu bară de împingere +57 mm, Wa pentru versiunea cu bară de tracțiune +108 mm

(e)ampatament lung, adecvat pentru ridicarea a 3 europaleți transversal

(f) ampatament scurt, adecvat pentru ridicarea a 2 europaleți pe lungime

OPX 20 / 25 / 20 plus / 25 plus capacitate de urcare a pantelor geometrice [(a)]							
	l mm	c mm	x mm	sertar 53	sertar 53 cu apărătoare pentru picioare	sertar 54 sau Li-Ion	sertar 54 sau Li-Ion cu apărătoare pentru picioare
bară de împingere	990	500	805	11,2 %	8,9 %	10,7 %	8,5 %
	1190	600	1005	9,8 %	7,8 %	9,4 %	7,4 %
	1450	750	1265	8,7 %	6,9 %	8,2 %	6,6 %
	1650	850	1465	8,1 %	6,5 %	7,6 %	6,1 %
	1650	850	1105	9,3 %	7,4 %	8,9 %	7,1 %
	1800	900	1615	7,7 %	6,2 %	7,3 %	5,8 %
	2150	1100	1605	7,8 %	6,2 %	7,3 %	5,8 %
	2150	1100	1375	8,3 %	6,6 %	7,9 %	6,3 %
	2390	1200	1845	7,3 %	5,9 %	6,9 %	5,5 %
	2390	1200	1615	7,9 %	6,3 %	7,4 %	5,9 %
bară de tracțiune	2390	1200	1845	7,4 %	5,9 %	7,0 %	5,6 %
	2390	1200	1615	7,9 %	6,3 %	7,4 %	5,9 %
	2900	1500	2125	7,0 %	5,6 %	6,6 %	5,3 %
	3100	1600	2125	7,0 %	5,6 %	6,6 %	5,3 %

(a) din cauza toleranțelor de fabricație și asamblare, se recomandă să se prevadă o scădere a valorilor nominale de cel puțin 1%

Fișa tehnică (VDI) OPX-D 20

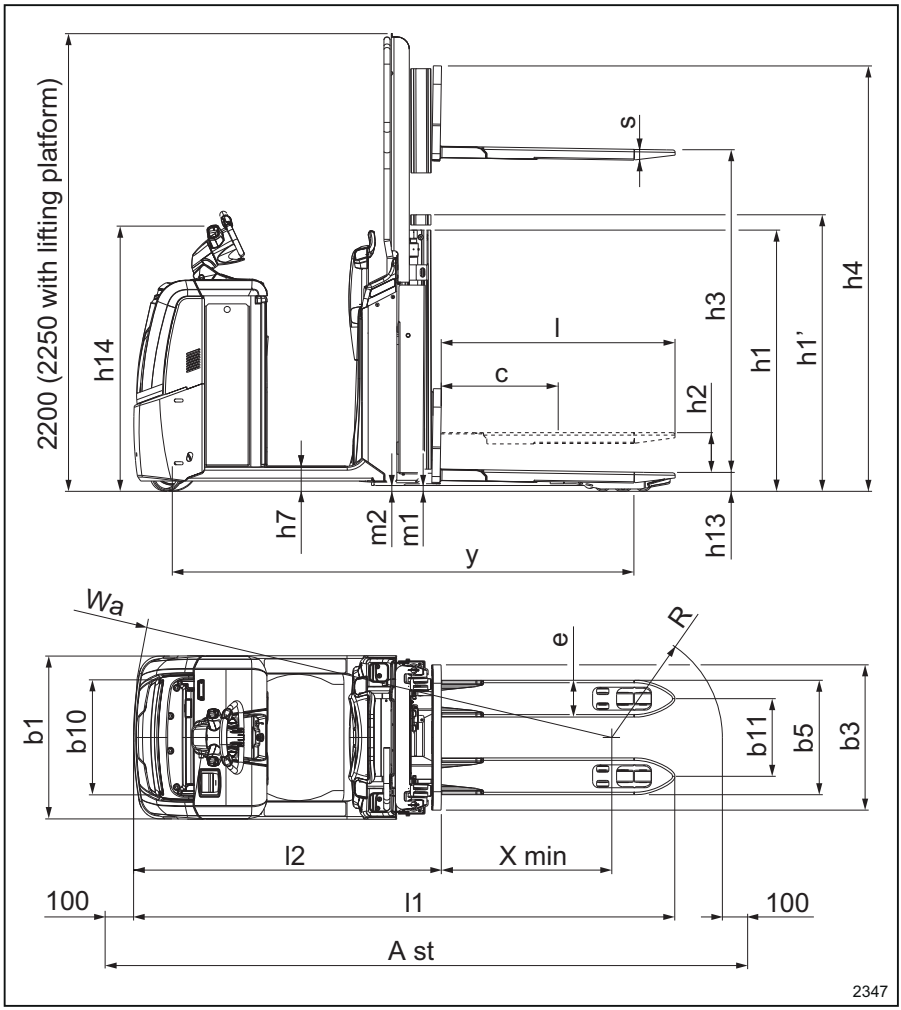

			OPX-D 20
1.3	Propulsie		Sistem electric
1.4	Tip de operare		În picioare
1.5	Capacitate nominală/încărcătură nominală	Q (t)	2,0 (1,0 la ridicarea principală)
1.6	Distanță până la centrul de greutate al încărcăturii	c (mm)	600
1.8	Distanță de la încărcătură, de la centrul punții motoare la furcă	x (mm)	944/816 (3)
1.9	Ampatament	y (mm)	2260/2132 (3)(4)
2.1	Greutate în stare de exploatare (inclusiv bateria)	kg	1476
2.2	Sarcină pe punte, cu încărcătură față/spate	kg	1278/2198
2.3	Sarcină pe punte, fără încărcătură față/spate	kg	1024/452
3.1	Pneuri		Poliuretan
3.2	Dimensiune pneuri, față	mm	254 x 102
3.3	Dimensiune pneuri, spate	mm	85 x 60
3.4	Roți suplimentare (dimensiuni)	mm	150 x 50
3.5	Roți, număr față/spate (x = roți motoare)		1x - 1/4
3.6	Profil, față	b_{10} (mm)	474
3.7	Profil, spate	b_{11} (mm)	380
4.2	Înălțime, catarg coborât	h_1 (mm)	Consultați tabelul de mai jos
4.3	Ridicare liberă	h_2 (mm)	Consultați tabelul de mai jos
4.4	Ridicare	h_3(mm)	1580
4.5	Înălțime, catarg extins	h_4 (mm)	Consultați tabelul de mai jos
4.6	Ridicare inițială	h_5 (mm)	130
4.8	Înălțime în picioare // Înălțime pe scaun (min/max)	h_7 (mm)	130 (6)
4.9	Înălțime bară de tractare în poziția de deplasare, min./max.	h_{14}(mm)	1250 (7)
4.10	Înălțimea brațelor roților	h_8 (mm)	85
4.14	Înălțime în picioare, ridicat cu platformă de ridicare	h_{12} (mm)	1197
4.15	Înălțime furci, coborâte	h_{13}(mm)	91
4.19	Lungime totală	l_1 (mm)	2653 (4)
4.20	Lungime până în fața furcilor	l_2 (mm)	1503 (4)
4.21	Lățime totală	b_1(mm)	800
4.22	Dimensiuni furci	s/e/l (mm)	55/180/1150
4.24	Lățimea saniei furcilor	b_3 (mm)	711

Fișă tehnică (VDI): OPX

			OPX-D 20
4.25	Distanța dintre furci și brațe	b_5 [mm]	560
4.31	Garda la sol, cu încărcătură, sub catarg	m_1 (mm)	19/143 (3)
4.32	Gardă la sol la centrul ampatamentului	m_2 (mm)	25/155 (3)
4.34	Lățimea culoarului pentru paleți de 800 x l_6, pe lungime furci ridicate		3067(3)(4)
4.34.1	Lățimea culoarului pentru paleți de 1000 x 1200, transversal furci ridicate	Ast (mm)	-
4.34.2	Lățimea culoarului pentru paleți de 800 x 1200, transversal furci ridicate	Ast (mm)	-
4.35	Rază de bracare	W_a (mm)	2440/2313 (3) (4)
5.1	Viteză de deplasare, cu/fără încărcătură	km/h	9/12
5.1.1	Viteză de deplasare, cu/fără încărcătură, în mar-șarier	km/h	8/11
5.2	Viteză de ridicare, cu/fără încărcătură	m/s	0,15/0,25
5.3	Viteză de coborâre, cu/fără încărcătură	m/s	0,19/0,25
5.8	Pantă max., cu/fără încărcătură	%	8%/15%(9) (8,9%; 7,1%) (11)
5.9	Timp de accelerare, cu/fără încărcătură	s	6,6/5,3
5.10	Frână de serviciu		Electromagnetică
6.1	Motor de tracțiune, capacitate nominală S2 = 60 min	kW	3
6.2	Motor de ridicare, putere nominală la S3	kW	2,2 / 5 %
6.3	Baterie conform DIN 43531/35/36; A, B, C, nr.		nr.
6.4	Tensiune baterie/capacitate nominală K_5	V/Ah	24/345 - 465
6.5	Greutate baterie ± 5 %	kg	402
6.6	Consum de energie conform ciclului DIN EN 16796	kWh/h	0,39
6.6.2	Emisii echivalente CO_2	kg/h	0,2
8.1	Control transmisie		Control c.a.
10.7	Nivel de sunet la urechea șoferului	dB (A)	< 70

(1) cu suport pentru palet vertical 1365 / 765 mm

(2) cu lungime furci 2390 mm / x=1615 mm/ versiune bară de tracțiune; pentru alte dimen-siuni de furci, consultați tabelul de mai jos

(3) cu brațe de încărcare sau furci ridicate

(4) cu sertar 54 sau Li-ion + 114 mm

(5) cu spătar obligatoriu pentru încărcătură (1290 mm de la furci la partea superioară pentru OPX-L 20 S și OPX-L 12; 1575 mm pentru OPX-L16)

(6) cu opțiune de platformă de ridicare h_7 +30 mm; h_{14} +87 mm

(7) cu opțiune de platformă de ridicare +87 mm; cu opțiune de reglare cârmă, h_{14} interval de reglare = +89 mm ¸ -19 mm

(8) gardă minimă la sol sub șasiu cu apărători obligatorii picioare

(9) pe pante cu margini rotunjite, cu furcile/brațele ridicate, dacă este posibil

(10) pentru limita geometrică a pantei fără margini rotunjite, consultați tabelul de mai jos

(11) în consolă: limita geometrică minimă pe panta fără margini rotunjite, fără sau cu apărătoare pentru picioare (dacă este diferită); din cauza toleranțelor de fabricație și asamblare, se recomandă să se prevadă o scădere a valorilor nominale de cel puțin 1%

(12) cu 1.000 kg pe catarg și 1.000 kg pe ridicarea inițială la înălțimea de ridicare inițială max.

Tabel SUPLIMENTAR pentru catargul OPX-D 20				OPX-D 20
Tip de catarg				Telescopic
Înălțime catarg, coborât		h_1	mm	1276
Înălțime catarg, ridicare liberă		$h_{1'}$	mm	1351
Ridicare liberă [(a)]		h_2	mm	150
Înălțime de ridicare		h_3	mm	1580 [(b)]
Înălțime catarg, catarg ridicat		h_4	mm	2066

Fișă tehnică (VDI): OPX

Înălțime stivuitor, catarg coborât	standard		mm	2200
	cu platforma de ridicare coborâtă (b)		mm	2250
	cu suport pentru paleți (b)		mm	-
Înălțime stivuitor, catarg ridicat	standard		mm	2200
	cu platforma de ridicare coborâtă (b)		mm	2250
	cu suport pentru paleți (b)		mm	-

(a) cu catarg cu înălțime crescută $h_{1'}$

(b) cu protecție obligatorie a ecranului pe partea de încărcare mare a suportului pentru accesorii

Fişa tehnică (VDI) OPX-L 20

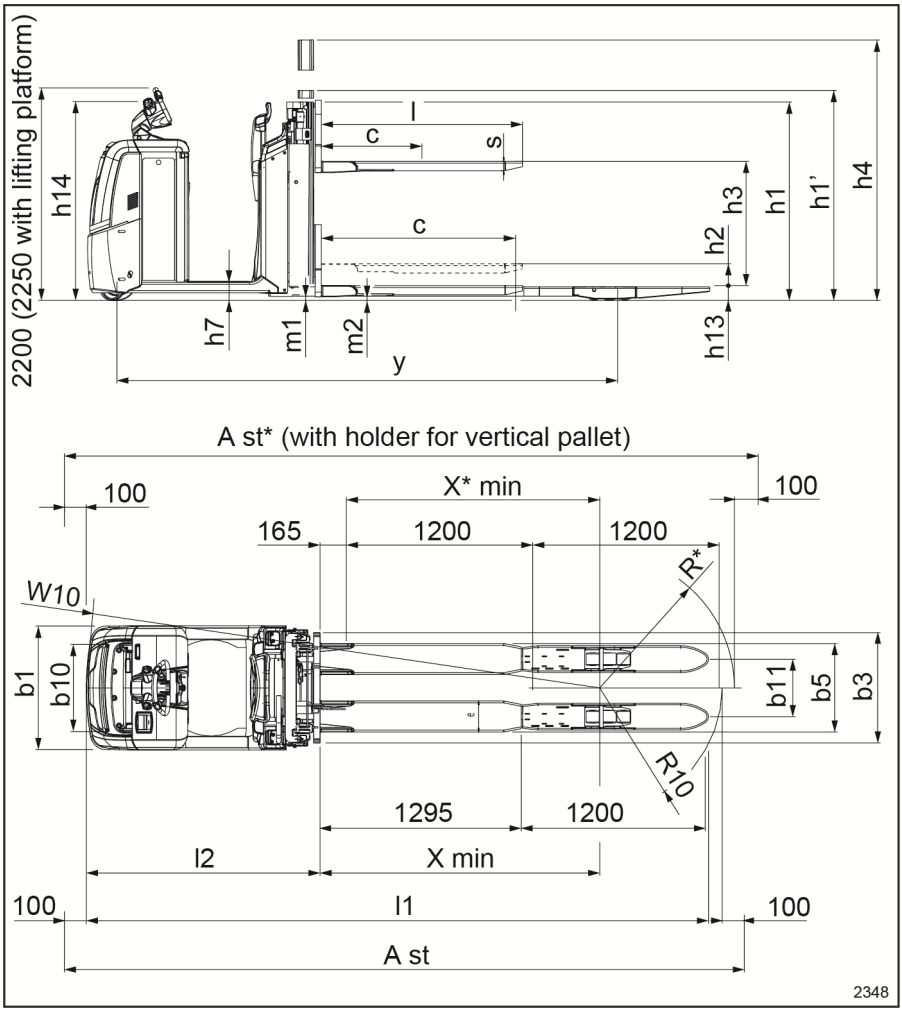

			OPX-L 20
1.3	Propulsie		Sistem electric
1.4	Tip de operare		În picioare
1.5	Capacitate nominală/încărcătură nominală	Q (t)	2,0/1,0 la ridicarea principală

Fișă tehnică (VDI): OPX

			OPX-L 20
1.6	Distanță până la centrul de greutate al încărcăturii	c (mm)	1248/600 la ridicarea principală (1)
1.8	Distanță de la încărcătură, de la centrul punții motoare la furcă	x (mm)	1910/1782 (3)
1.9	Ampatament	y (mm)	3225/3097 (3)(4)
2.1	Greutate în stare de exploatare (inclusiv bateria)	kg	1567
2.2	Sarcină pe punte, cu încărcătură față/spate	kg	1539/2028
2.3	Sarcină pe punte, fără încărcătură față/spate	kg	1170/397
3.1	Pneuri		Poliuretan
3.2	Dimensiune pneuri, față	mm	254 x 102
3.3	Dimensiune pneuri, spate	mm	85 x 80
3.4	Roți suplimentare (dimensiuni)	mm	150 x 50
3.5	Roți, număr față/spate (x = roți motoare)		1x - 1/4
3.6	Profil, față	b_{10} (mm)	474
3.7	Profil, spate	b_{11} (mm)	370
4.2	Înălțime, catarg coborât	h_1 (mm)	Consultați tabelul de mai jos
4.3	Ridicare liberă	h_2 (mm)	Consultați tabelul de mai jos
4.4	Ridicare	h_3(mm)	800
4.5	Înălțime, catarg extins	h_4 (mm)	Consultați tabelul de mai jos
4.6	Ridicare inițială	h_5 (mm)	130
4.8	Înălțime în picioare // Înălțime pe scaun (min/max)	h_7 (mm)	130 (6)
4.9	Înălțime bară de tractare în poziția de deplasare, min./max.	h_{14}(mm)	1250 (7)
4.10	Înălțimea brațelor roților	h_8 (mm)	85
4.14	Înălțime în picioare, ridicat cu platformă de ridicare	h_{12} (mm)	1197
4.15	Înălțime furci, coborâte	h_{13}(mm)	91
4.19	Lungime totală	l_1 (mm)	4005 (4)
4.20	Lungime până în fața furcilor	l_2 (mm)	1503 (4)
4.21	Lățime totală	b_1(mm)	800
4.22	Dimensiuni furci	s/e/l (mm)	60 (72 max) /200/1295
4.24	Lățimea saniei furcilor	b_3 (mm)	711
4.25	Distanța dintre furci și brațe	b_5 [mm]	570
4.31	Garda la sol, cu încărcătură, sub catarg	m_1 (mm)	13/100 (3)
4.32	Gardă la sol la centrul ampatamentului	m_2 (mm)	25/155 (3)

			OPX-L 20
4.34	Lăţimea culoarului pentru paleţi de 800 x l_6, pe lungime furci ridicate		Consultaţi tabelul
4.34.1	Lăţimea culoarului pentru paleţi de 1000 x 1200, transversal furci ridicate	Ast (mm)	-
4.34.2	Lăţimea culoarului pentru paleţi de 800 x 1200, transversal furci ridicate	Ast (mm)	-
4.35	Rază de bracare	W_a (mm)	3399/3271 (3)(4)
5.1	Viteză de deplasare, cu/fără încărcătură	km/h	9/12
5.1.1	Viteză de deplasare, cu/fără încărcătură, în marşarier	km/h	8/11
5.2	Viteză de ridicare, cu/fără încărcătură	m/s	0,159/0,253
5.3	Viteză de coborâre, cu/fără încărcătură	m/s	0,218/0,240
5.8	Pantă max., cu/fără încărcătură	%	7%/12%(9) (6,6%; 5,3%) (11)
5.9	Timp de accelerare, cu/fără încărcătură	s	6,5/5,3
5.10	Frână de serviciu		Electromagnetică
6.1	Motor de tracţiune, capacitate nominală S2 = 60 min	kW	3
6.2	Motor de ridicare, putere nominală la S3	kW	2,2 / 5 %
6.3	Baterie conform DIN 43531/35/36; A, B, C, nr.		nr.
6.4	Tensiune baterie/capacitate nominală K_5	V/Ah	24/345 - 465
6.5	Greutate baterie ± 5 %	kg	402
6.6	Consum de energie conform ciclului DIN EN 16796	kWh/h	0,39
6.6.2	Emisii echivalente CO_2	kg/h	0,2
8.1	Control transmisie		Control c.a.
10.7	Nivel de sunet la urechea şoferului	dB (A)	< 70

(1) cu suport pentru palet vertical 1365 / 765 mm

(2) cu lungime furci 2390 mm / x=1615 mm/ versiune bară de tracţiune; pentru alte dimensiuni de furci, consultaţi tabelul de mai jos

(3) cu braţe de încărcare sau furci ridicate

(4) cu sertar 54 sau Li-ion + 114 mm

(5) cu spătar obligatoriu pentru încărcătură (1290 mm de la furci la partea superioară pentru OPX-L 20 S şi OPX-L 12; 1575 mm pentru OPX-L16)

(6) cu opțiune de platformă de ridicare h_7 +30 mm; h_{14} +87 mm

(7) cu opțiune de platformă de ridicare +87 mm; cu opțiune de reglare cârmă, h_{14} interval de reglare = +89 mm ¸ -19 mm

(8) gardă minimă la sol sub șasiu cu apărători obligatorii picioare

(9) pe pante cu margini rotunjite, cu furcile/brațele ridicate, dacă este posibil

(10) pentru limita geometrică a pantei fără margini rotunjite, consultați tabelul de mai jos

(11) în consolă: limita geometrică minimă pe panta fără margini rotunjite, fără sau cu apărătoare pentru picioare (dacă este diferită); din cauza toleranțelor de fabricație și asamblare, se recomandă să se prevadă o scădere a valorilor nominale de cel puțin 1%

(12) cu 1.000 kg pe catarg și 1.000 kg pe ridicarea inițială la înălțimea de ridicare inițială max.

Tabel SUPLIMENTAR pentru catargul OPX-L 20				OPX-L 20	
Tip de catarg				Telescopic	Telescopic
Înălțime catarg, coborât		h_1	mm	1276	1276
Înălțime catarg, ridicare liberă		$h_{1'}$	mm	1351	1351
Ridicare liberă (a)		h_2	mm	150	150
Înălțime de ridicare		h_3	mm	800 (b)	1580 (b)

Înălțime catarg, catarg ridicat		h_4	mm	1676	2066
Înălțime stivuitor, catarg coborât	standard		mm	2200	2200
	cu platforma de ridicare coborâtă (b)		mm	2250	2250
	cu suport pentru paleți (b)		mm	2200	2200
Înălțime stivuitor, catarg ridicat	standard		mm	2200	2200
	cu platforma de ridicare coborâtă (b)		mm	2250	2250
	cu suport pentru paleți (b)		mm	2334	3114

(a) cu catarg cu înălțime crescută h_1,

(b) cu protecție obligatorie a ecranului pe partea de încărcare mare a suportului pentru accesorii

Fișă tehnică (VDI): OPX

OPX-L 20 LĂȚIME CULOAR (CU BRAȚELE DE ÎNCĂRCARE RIDICATE)						
lungimile furcilor mm	dimens. paletvertical mm	lungimea brațelor de încărcare mm	x	W_a (c)	Ast (c)	condiție de încărcare pentru lățimea culoarului Ast
1295	-	1207	1782	3271	4289	2 paleți de 800 x 1200 pe lungime
1295	165	1137	1617	3271	4350	2 paleți de 800 x 1200 pe lungime

(c) c cu sertar 54 sau Li-ion + 114 mm

Fişa tehnică (VDI) OPX-L 20 S

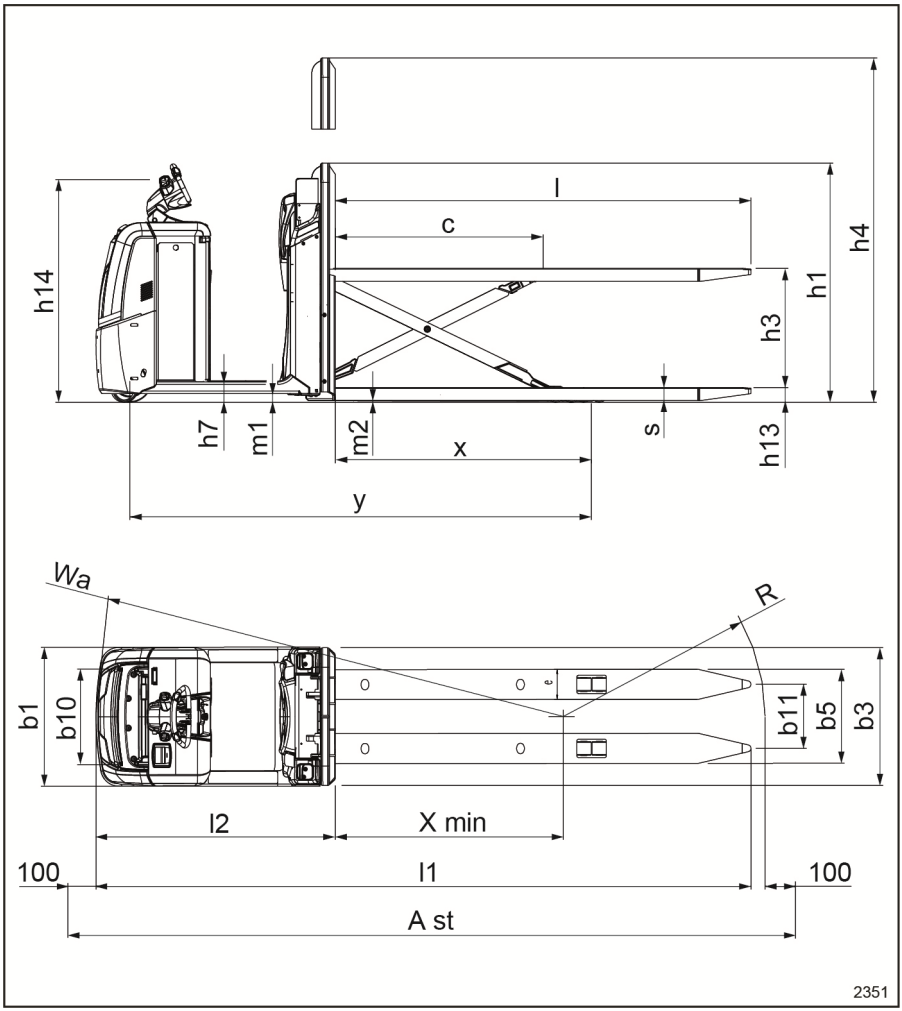

			OPX-L 20 S
1.3	Propulsie		Sistem electric
1.4	Tip de operare		În picioare
1.5	Capacitate nominală/încărcătură nominală	Q (t)	2.0
1.6	Distanță până la centrul de greutate al încărcăturii	c (mm)	1200

Fișă tehnică (VDI): OPX

			OPX-L 20 S
1.8	Distanță de la încărcătură, de la centrul punții motoare la furcă	x (mm)	1474/1310 (3)
1.9	Ampatament	y (mm)	2661/2497 (3)(4)
2.1	Greutate în stare de exploatare (inclusiv bateria)	kg	1456
2.2	Sarcină pe punte, cu încărcătură față/spate	kg	1140/2316
2.3	Sarcină pe punte, fără încărcătură față/spate	kg	1020/436
3.1	Pneuri		Poliuretan
3.2	Dimensiune pneuri, față	mm	254 x 102
3.3	Dimensiune pneuri, spate	mm	85 x 80
3.4	Roți suplimentare (dimensiuni)	mm	150 x 50
3.5	Roți, număr față/spate (x = roți motoare)		1x - 1/4
3.6	Profil, față	b_{10} (mm)	474
3.7	Profil, spate	b_{11} (mm)	368
4.2	Înălțime, catarg coborât	h_1 (mm)	1375 (5)
4.3	Ridicare liberă	h_2 (mm)	-
4.4	Ridicare	h_3(mm)	700
4.5	Înălțime, catarg extins	h_4 (mm)	2075 (5)
4.6	Ridicare inițială	h_5 (mm)	-
4.8	Înălțime în picioare // Înălțime pe scaun (min/max)	h_7 (mm)	130 (6)
4.9	Înălțime bară de tractare în poziția de deplasare, min./max.	h_{14}(mm)	1250 (7)
4.10	Înălțimea brațelor roților	h_8 (mm)	-
4.14	Înălțime în picioare, ridicat cu platformă de ridicare	h_{12} (mm)	1197
4.15	Înălțime furci, coborâte	h_{13}(mm)	85
4.19	Lungime totală	l_1 (mm)	3764 (4)
4.20	Lungime până în fața furcilor	l_2 (mm)	1374 (4)
4.21	Lățime totală	b_1(mm)	800
4.22	Dimensiuni furci	s/e/l (mm)	75/172/2390
4.24	Lățimea saniei furcilor	b_3 (mm)	792 (5)
4.25	Distanța dintre furci și brațe	b_5 [mm]	540
4.31	Garda la sol, cu încărcătură, sub catarg	m_1 (mm)	18 (8)
4.32	Gardă la sol la centrul ampatamentului	m_2 (mm)	10/710 (3)
4.34	Lățimea culoarului pentru paleți de 800 x l_6, pe lungime furci ridicate		4036 (4)

			OPX-L 20 S
4.34.1	Lățimea culoarului pentru paleți de 1000 x 1200, transversal furci ridicate	Ast (mm)	-
4.34.2	Lățimea culoarului pentru paleți de 800 x 1200, transversal furci ridicate	Ast (mm)	-
4.35	Rază de bracare	W_a (mm)	2838/2675 (3)(4)
5.1	Viteză de deplasare, cu/fără încărcătură	km/h	9/12
5.1.1	Viteză de deplasare, cu/fără încărcătură, în marșarier	km/h	8/11
5.2	Viteză de ridicare, cu/fără încărcătură	m/s	0,095/0,176
5.3	Viteză de coborâre, cu/fără încărcătură	m/s	0,13/0,13
5.8	Pantă max., cu/fără încărcătură	%	7%/12% (2,7%)(11)
5.9	Timp de accelerare, cu/fără încărcătură	s	6,8/5,4
5.10	Frână de serviciu		Electromagnetică
6.1	Motor de tracțiune, capacitate nominală S2 = 60 min	kW	3
6.2	Motor de ridicare, putere nominală la S3	kW	2,2 / 5 %
6.3	Baterie conform DIN 43531/35/36; A, B, C, nr.		nr.
6.4	Tensiune baterie/capacitate nominală K_5	V/Ah	24/345 - 465
6.5	Greutate baterie ± 5 %	kg	402
6.6	Consum de energie conform ciclului DIN EN 16796	kWh/h	0,39
6.6.2	Emisii echivalente CO_2	kg/h	0,2
8.1	Control transmisie		Control c.a.
10.7	Nivel de sunet la urechea șoferului	dB (A)	< 70

(1) cu suport pentru palet vertical 1365 / 765 mm

(2) cu lungime furci 2390 mm / x=1615 mm/ versiune bară de tracțiune; pentru alte dimensiuni de furci, consultați tabelul de mai jos

(3) cu brațe de încărcare sau furci ridicate

(4) cu sertar 54 sau Li-ion + 114 mm

(5) cu spătar obligatoriu pentru încărcătură (1290 mm de la furci la partea superioară pentru OPX-L 20 S și OPX-L 12; 1575 mm pentru OPX-L16)

(6) cu opțiune de platformă de ridicare h_7 +30 mm; h_{14} +87 mm

Fișă tehnică (VDI): OPX

(7) cu opțiune de platformă de ridicare +87 mm; cu opțiune de reglare cârmă, h_{14} interval de reglare = +89 mm ¸ -19 mm

(8) gardă minimă la sol sub șasiu cu apărători obligatorii picioare

(9) pe pante cu margini rotunjite, cu furcile/brațele ridicate, dacă este posibil

(10) pentru limita geometrică a pantei fără margini rotunjite, consultați tabelul de mai jos

(11) în consolă: limita geometrică minimă pe panta fără margini rotunjite, fără sau cu apărătoare pentru picioare (dacă este diferită); din cauza toleranțelor de fabricație și asamblare, se recomandă să se prevadă o scădere a valorilor nominale de cel puțin 1%

(12) cu 1.000 kg pe catarg și 1.000 kg pe ridicarea inițială la înălțimea de ridicare inițială max.

Fişa tehnică (VDI) OPX-L 12

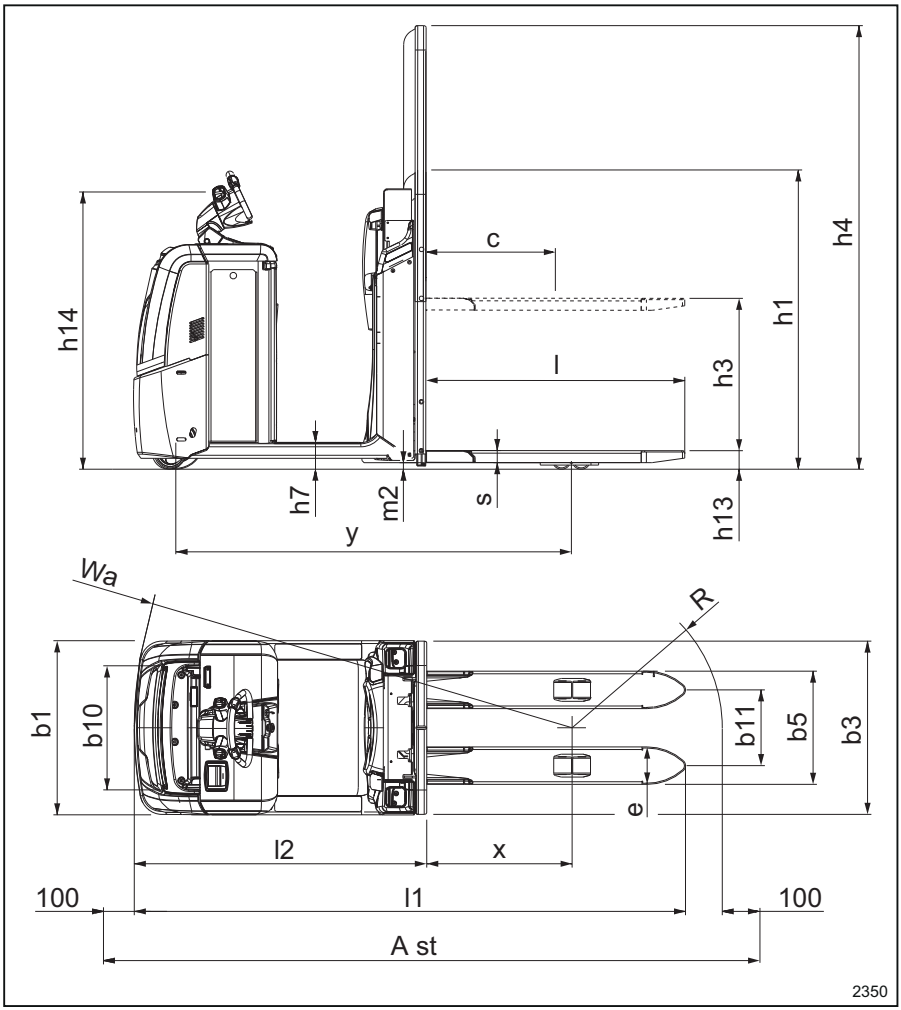

			OPX-L 12
1.3	Propulsie		Sistem electric
1.4	Tip de operare		În picioare
1.5	Capacitate nominală/încărcătură nominală	Q (t)	1.2
1.6	Distanță până la centrul de greutate al încărcăturii	c (mm)	600

Fișă tehnică (VDI): OPX

			OPX-L 12
1.8	Distanță de la încărcătură, de la centrul punții motoare la furcă	x (mm)	670
1.9	Ampatament	y (mm)	1823 (4)
2.1	Greutate în stare de exploatare (inclusiv bateria)	kg	1308
2.2	Sarcină pe punte, cu încărcătură față/spate	kg	920/1588
2.3	Sarcină pe punte, fără încărcătură față/spate	kg	875/433
3.1	Pneuri		Poliuretan
3.2	Dimensiune pneuri, față	mm	254 x 102
3.3	Dimensiune pneuri, spate	mm	85 x 60
3.4	Roți suplimentare (dimensiuni)	mm	150 x 50
3.5	Roți, număr față/spate (x = roți motoare)		1x - 1/4
3.6	Profil, față	b_{10} (mm)	474
3.7	Profil, spate	b_{11} (mm)	(348) 388
4.2	Înălțime, catarg coborât	h_1 (mm)	1375 (5)
4.3	Ridicare liberă	h_2 (mm)	-
4.4	Ridicare	h_3(mm)	700
4.5	Înălțime, catarg extins	h_4 (mm)	2075 (5)
4.6	Ridicare inițială	h_5 (mm)	-
4.8	Înălțime în picioare // Înălțime pe scaun (min/max)	h_7 (mm)	130 (6)
4.9	Înălțime bară de tractare în poziția de deplasare, min./max.	h_{14}(mm)	1250 (7)
4.10	Înălțimea brațelor roților	h_8 (mm)	-
4.14	Înălțime în picioare, ridicat cu platformă de ridicare	h_{12} (mm)	1197
4.15	Înălțime furci, coborâte	h_{13}(mm)	86
4.19	Lungime totală	l_1 (mm)	2532 (4)
4.20	Lungime până în fața furcilor	l_2 (mm)	1342 (4)
4.21	Lățime totală	b_1(mm)	800
4.22	Dimensiuni furci	s/e/l (mm)	55/172/1190
4.24	Lățimea saniei furcilor	b_3 (mm)	796 (5)
4.25	Distanța dintre furci și brațe	b_5 [mm]	(520) 560
4.31	Garda la sol, cu încărcătură, sub catarg	m_1 (mm)	-
4.32	Gardă la sol la centrul ampatamentului	m_2 (mm)	30
4.34	Lățimea culoarului pentru paleți de 800 x l_6, pe lungime furci ridicate		2871 (4)

			OPX-L 12
4.34.1	Lățimea culoarului pentru paleți de 1000 x 1200, transversal furci ridicate	Ast (mm)	-
4.34.2	Lățimea culoarului pentru paleți de 800 x 1200, transversal furci ridicate	Ast (mm)	-
4.35	Rază de bracare	W_a (mm)	2007 (4)
5.1	Viteză de deplasare, cu/fără încărcătură	km/h	9/12
5.1.1	Viteză de deplasare, cu/fără încărcătură, în marșarier	km/h	8/11
5.2	Viteză de ridicare, cu/fără încărcătură	m/s	0,135 / 0,218
5.3	Viteză de coborâre, cu/fără încărcătură	m/s	0,130 / 0,122
5.8	Pantă max., cu/fără încărcătură	%	7,8%/15% (6,2%) (11)
5.9	Timp de accelerare, cu/fără încărcătură	s	5,8/4,9
5.10	Frână de serviciu		Electromagnetică
6.1	Motor de tracțiune, capacitate nominală S2 = 60 min	kW	3
6.2	Motor de ridicare, putere nominală la S3	kW	2,2 / 5 %
6.3	Baterie conform DIN 43531/35/36; A, B, C, nr.		nr.
6.4	Tensiune baterie/capacitate nominală K_5	V/Ah	24/345 - 465
6.5	Greutate baterie ± 5 %	kg	402
6.6	Consum de energie conform ciclului DIN EN 16796	kWh/h	0,30
6.6.2	Emisii echivalente CO_2	kg/h	0,2
8.1	Control transmisie		Control c.a.
10.7	Nivel de sunet la urechea șoferului	dB (A)	< 70

(1) cu suport pentru palet vertical 1365 / 765 mm

(2) cu lungime furci 2390 mm / x=1615 mm/ versiune bară de tracțiune; pentru alte dimensiuni de furci, consultați tabelul de mai jos

(3) cu brațe de încărcare sau furci ridicate

(4) cu sertar 54 sau Li-ion + 114 mm

(5) cu spătar obligatoriu pentru încărcătură (1290 mm de la furci la partea superioară pentru OPX-L 20 S și OPX-L 12; 1575 mm pentru OPX-L16)

(6) cu opțiune de platformă de ridicare h_7 +30 mm; h_{14} +87 mm

Fișă tehnică (VDI): OPX

(7) cu opțiune de platformă de ridicare +87 mm; cu opțiune de reglare cârmă, h_{14} interval de reglare = +89 mm ¸ -19 mm

(8) gardă minimă la sol sub șasiu cu apărători obligatorii picioare

(9) pe pante cu margini rotunjite, cu furcile/brațele ridicate, dacă este posibil

(10) pentru limita geometrică a pantei fără margini rotunjite, consultați tabelul de mai jos

(11) în consolă: limita geometrică minimă pe panta fără margini rotunjite, fără sau cu apărătoare pentru picioare (dacă este diferită); din cauza toleranțelor de fabricație și asamblare, se recomandă să se prevadă o scădere a valorilor nominale de cel puțin 1%

(12) cu 1.000 kg pe catarg și 1.000 kg pe ridicarea inițială la înălțimea de ridicare inițială max.

Fişa tehnică (VDI) OPX-L 16

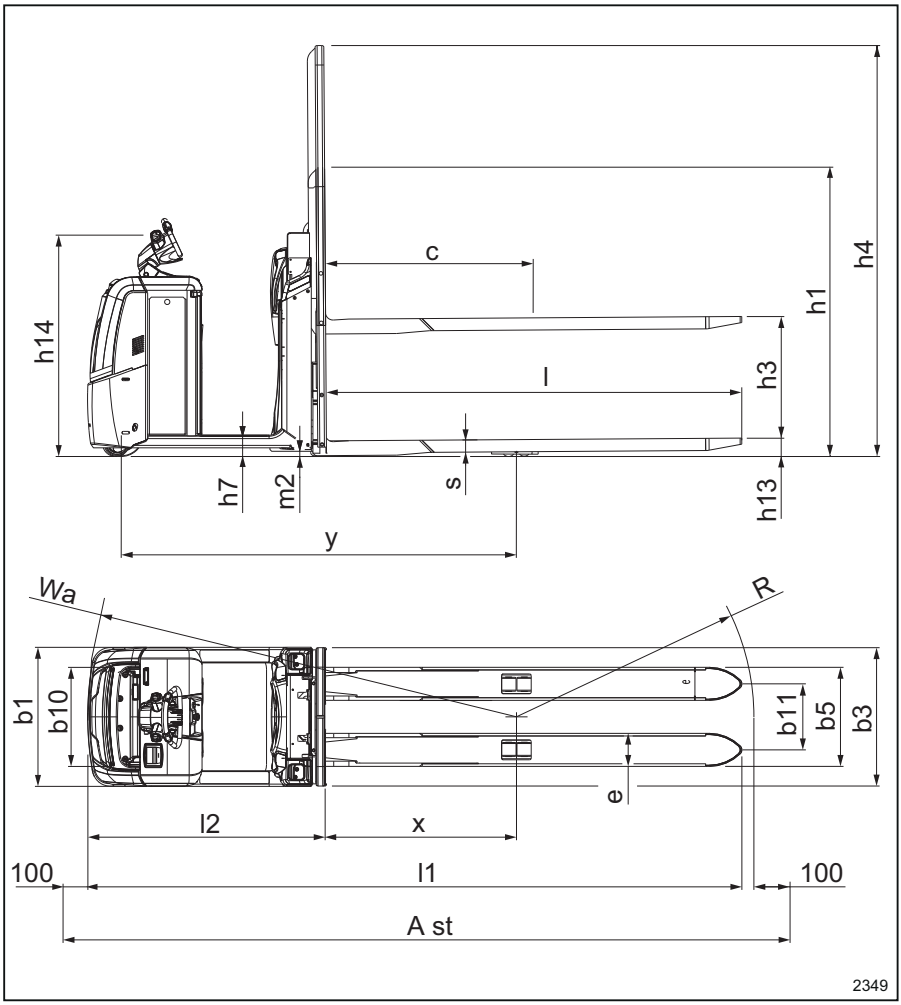

			OPX-L 16
1.3	Propulsie		Sistem electric
1.4	Tip de operare		În picioare
1.5	Capacitate nominală/încărcătură nominală	Q (t)	1.6
1.6	Distanță până la centrul de greutate al încărcăturii	c (mm)	1200

Fișă tehnică (VDI): OPX

			OPX-L 16
1.8	Distanță de la încărcătură, de la centrul punții motoare la furcă	x (mm)	1093
1.9	Ampatament	y (mm)	2279 (4)
2.1	Greutate în stare de exploatare (inclusiv bateria)	kg	1585
2.2	Sarcină pe punte, cu încărcătură față/spate	kg	944/2241
2.3	Sarcină pe punte, fără încărcătură față/spate	kg	1041/544
3.1	Pneuri		Poliuretan
3.2	Dimensiune pneuri, față	mm	254 x 102
3.3	Dimensiune pneuri, spate	mm	85 x 80
3.4	Roți suplimentare (dimensiuni)	mm	150 x 50
3.5	Roți, număr față/spate (x = roți motoare)		1x - 1/4
3.6	Profil, față	b_{10} (mm)	474
3.7	Profil, spate	b_{11} (mm)	375
4.2	Înălțime, catarg coborât	h_1 (mm)	1665 (5)
4.3	Ridicare liberă	h_2 (mm)	-
4.4	Ridicare	h_3(mm)	700
4.5	Înălțime, catarg extins	h_4 (mm)	2365 (5)
4.6	Ridicare inițială	h_5 (mm)	-
4.8	Înălțime în picioare // Înălțime pe scaun (min/max)	h_7 (mm)	130 (6)
4.9	Înălțime bară de tractare în poziția de deplasare, min./max.	h_{14}(mm)	1250 (7)
4.10	Înălțimea brațelor roților	h_8 (mm)	-
4.14	Înălțime în picioare, ridicat cu platformă de ridicare	h_{12} (mm)	1197
4.15	Înălțime furci, coborâte	h_{13}(mm)	90
4.19	Lungime totală	l_1 (mm)	3763 (4)
4.20	Lungime până în fața furcilor	l_2 (mm)	1373 (4)
4.21	Lățime totală	b_1(mm)	800
4.22	Dimensiuni furci	s/e/l (mm)	70 (85 max) /190/2390
4.24	Lățimea saniei furcilor	b_3 (mm)	796 (5)
4.25	Distanța dintre furci și brațe	b_5 [mm]	570
4.31	Garda la sol, cu încărcătură, sub catarg	m_1 (mm)	-
4.32	Gardă la sol la centrul ampatamentului	m_2 (mm)	30
4.34	Lățimea culoarului pentru paleți de 800 x l_6, pe lungime furci ridicate		4026 (4)

			OPX-L 16
4.34.1	Lățimea culoarului pentru paleți de 1000 x 1200, transversal furci ridicate	Ast (mm)	-
4.34.2	Lățimea culoarului pentru paleți de 800 x 1200, transversal furci ridicate	Ast (mm)	-
4.35	Rază de bracare	W_a (mm)	2459 (4)
5.1	Viteză de deplasare, cu/fără încărcătură	km/h	9/12
5.1.1	Viteză de deplasare, cu/fără încărcătură, în marșarier	km/h	8/11
5.2	Viteză de ridicare, cu/fără încărcătură	m/s	0,102/0,178
5.3	Viteză de coborâre, cu/fără încărcătură	m/s	0,123/0,123
5.8	Pantă max., cu/fără încărcătură	%	6,0%/15% (5,0%) (11)
5.9	Timp de accelerare, cu/fără încărcătură	s	6,4/5,3
5.10	Frână de serviciu		Electromagnetică
6.1	Motor de tracțiune, capacitate nominală S2 = 60 min	kW	3
6.2	Motor de ridicare, putere nominală la S3	kW	2,2 / 5 %
6.3	Baterie conform DIN 43531/35/36; A, B, C, nr.		nr.
6.4	Tensiune baterie/capacitate nominală K_5	V/Ah	24/345 - 465
6.5	Greutate baterie ± 5 %	kg	402
6.6	Consum de energie conform ciclului DIN EN 16796	kWh/h	0,52
6.6.2	Emisii echivalente CO_2	kg/h	0,3
8.1	Control transmisie		Control c.a.
10.7	Nivel de sunet la urechea șoferului	dB (A)	< 70

(1) cu suport pentru palet vertical 1365 / 765 mm

(2) cu lungime furci 2390 mm / x=1615 mm/ versiune bară de tracțiune; pentru alte dimensiuni de furci, consultați tabelul de mai jos

(3) cu brațe de încărcare sau furci ridicate

(4) cu sertar 54 sau Li-ion + 114 mm

(5) cu spătar obligatoriu pentru încărcătură (1290 mm de la furci la partea superioară pentru OPX-L 20 S și OPX-L 12; 1575 mm pentru OPX-L16)

(6) cu opțiune de platformă de ridicare h_7 +30 mm; h_{14} +87 mm

Fișă tehnică (VDI): OPX

(7) cu opțiune de platformă de ridicare +87 mm; cu opțiune de reglare cârmă, h_{14} interval de reglare = +89 mm ¸ -19 mm

(8) gardă minimă la sol sub șasiu cu apărători obligatorii picioare

(9) pe pante cu margini rotunjite, cu furcile/brațele ridicate, dacă este posibil

(10) pentru limita geometrică a pantei fără margini rotunjite, consultați tabelul de mai jos

(11) în consolă: limita geometrică minimă pe panta fără margini rotunjite, fără sau cu apărătoare pentru picioare (dacă este diferită); din cauza toleranțelor de fabricație și asamblare, se recomandă să se prevadă o scădere a valorilor nominale de cel puțin 1%

(12) cu 1.000 kg pe catarg și 1.000 kg pe ridicarea inițială la înălțimea de ridicare inițială max.

Fişă tehnică (VDI) : LTX

Fişa tehnică (VDI) LTX 50

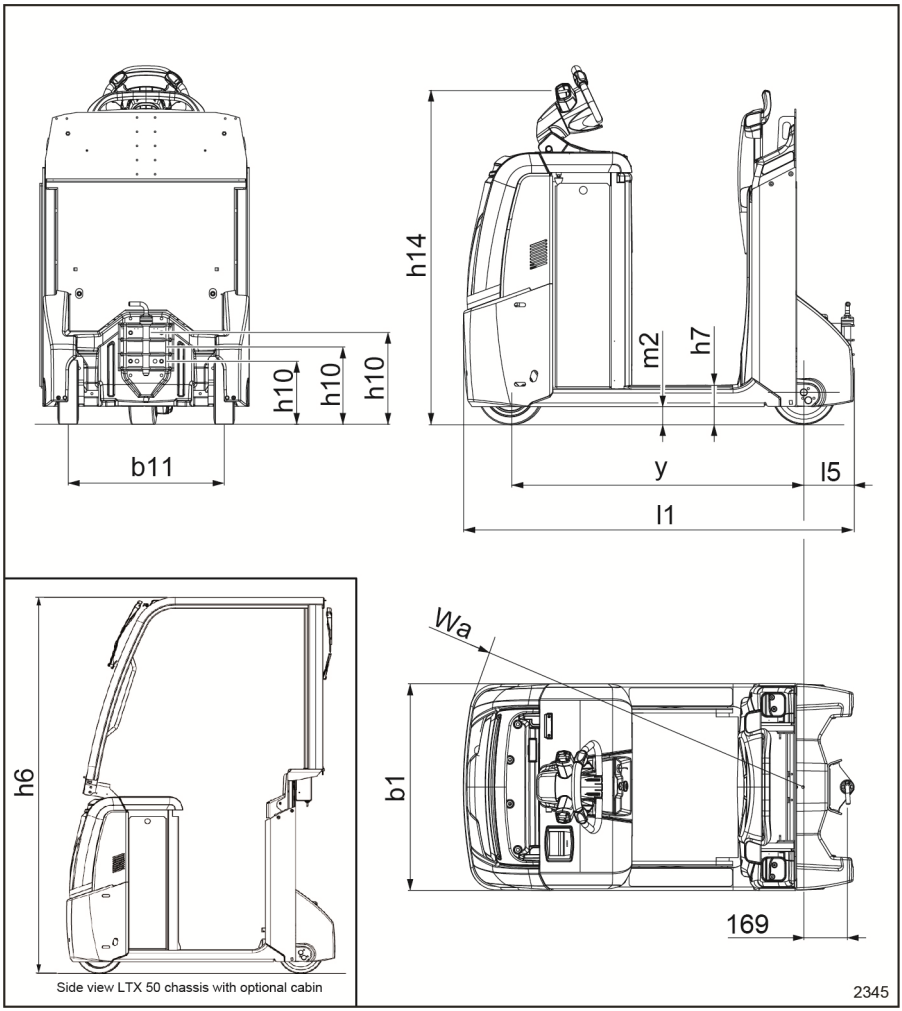

1.2	**Denumirea de tip dată de producător**		**LTX 50**
1.3	Propulsie		Sistem electric
1.4	Tip de operare		În picioare

Fișă tehnică (VDI) : LTX

1.2	Denumirea de tip dată de producător		LTX 50
1.5	Capacitate nominală/încărcătură nominală	Q (t)	5,0
1.7	Tragere bară de tractare nominală	F (N)	1000
1.9	Ampatament	y (mm)	1133(2)(3)
2.1	Greutate în stare de exploatare (inclusiv bateria)	kg	1223
2.2	Sarcină pe punte, cu încărcătură față/spate	kg	-
2.3	Sarcină pe punte, fără încărcătură față/spate	kg	607/616
3.1	Pneuri		Cauciuc
3.2	Dimensiune pneuri, față	mm	254 x 102
3.3	Dimensiune pneuri, spate	mm	250 x 85
3.4	Roți suplimentare (dimensiuni)	mm	- (3)
3.5	Roți, număr față/spate (x = roți motoare)		1x / 2 (3)
3.6	Profil, față	b_{10} (mm)	- (3)
3.7	Profil, spate	b_{11} (mm)	604
4.7	Înălțimea ramei de protecție pentru cabină (cabină)	h_6 (mm)	2245 (3) (5)
4.8	Înălțime în picioare // Înălțime pe scaun (min/max)	h_7 (mm)	150 (3)// 905 / 1094
4.9	Înălțime bară de tractare în poziția de deplasare, min./max.	h_{14}(mm)	1270 (3) (6)
4.12	Înălțime de cuplare	h_{10} (mm)	190/245/300/355/410
4.13	Înălțime de încărcare, descărcat	h_{11} (mm)	-
4.16	Lungimea suprafeței de încărcare	l_3 (mm)	-
4.17	Consolă	l_5 (mm)	195
4.18	Lățimea suprafeței de încărcare	b_9 (mm)	-
4.19	Lungime totală	l_1 (mm)	1512 (2)
4.21	Lățime totală	b_1(mm)	800
4.32	Gardă la sol la centrul ampatamentului	m_2 (mm)	70 (3)
4.35	Rază de bracare	W_a (mm)	1480(2)(3)
5.1	Viteză de deplasare, cu/fără încărcătură	km/h	8/14
5.1.1	Viteză de deplasare, cu/fără încărcătură, în marșarier	km/h	6/6
5.5	Tragere bară de tracțiune, cu/fără încărcătură S2 = 60 min	N	1000
5.6	Tragere max. bară de tracțiune, cu/fără încărcătură S2 = 5 min	N	3400 (7)
5.8	Pantă max., cu/fără încărcătură	%	consultați schema

1.2	Denumirea de tip dată de producător		LTX 50
5.9	Timp de accelerare, cu/fără încărcătură	s	7,1/5,1
5.10	Frână de serviciu		Electromagnetică
6.1	Motor de tracțiune, capacitate nominală S2 = 60 min	kW	3
6.3	Baterie conform DIN 43531/35/36; A, B, C, nr.		nr.
6.4	Tensiune baterie/capacitate nominală K_5	V/Ah	24/345 - 465
6.5	Greutate baterie ± 5 %	kg	402
6.6	Consum de energie conform ciclului DIN EN 16796	kWh/h	1,40
6.6.2	Emisii echivalente CO_2	kg/h	0,8
6.7	Rata de rotație	t/h	475
6.8	Eficiența turației conform VDI 2198	kWh/h	123
8.1	Control transmisie		Control c.a.
10.7	Nivel de sunet la urechea șoferului	dB (A)	< 70

(1) În aplicație combinată; consultați tabelul capacităților transportorului

(2) cu sertar 54 sau Li-ion + 114 mm

(3) cu gardă la sol m_2=100 mm: două roți suplimentare 100 x 40, b_{10}= 580 mm, y=1150 mm (cu sertar 54 sau Li-ion + 114 mm), h_6=2275 mm, h_7=180 mm, h_{14}=1300 mm, W_a=1497 mm (cu sertar 54 sau Li-ion + 114 mm)

(4) N.B. Notă rezervată valorilor greutății de service pentru LTX 20 și LTX-T 04 din fișa tehnică web: a se vedea fișa de observații LTX VDI 07-19 din acest document

(5) echipamente opționale

(6) cu opțiunea reglare cârmă, interval de reglare h_{14} = +89 mm ¸ -19 mm

(7) cu baterie plumb-acid; cu baterie Li-Ion = 1750 N

(8) cu sarcină 0,6 t la bord - sarcină 0,6 t la bord + 2 t sarcină de remorcare - 5 t sarcină de remorcare

Fișa tehnică (VDI) LTX -T06

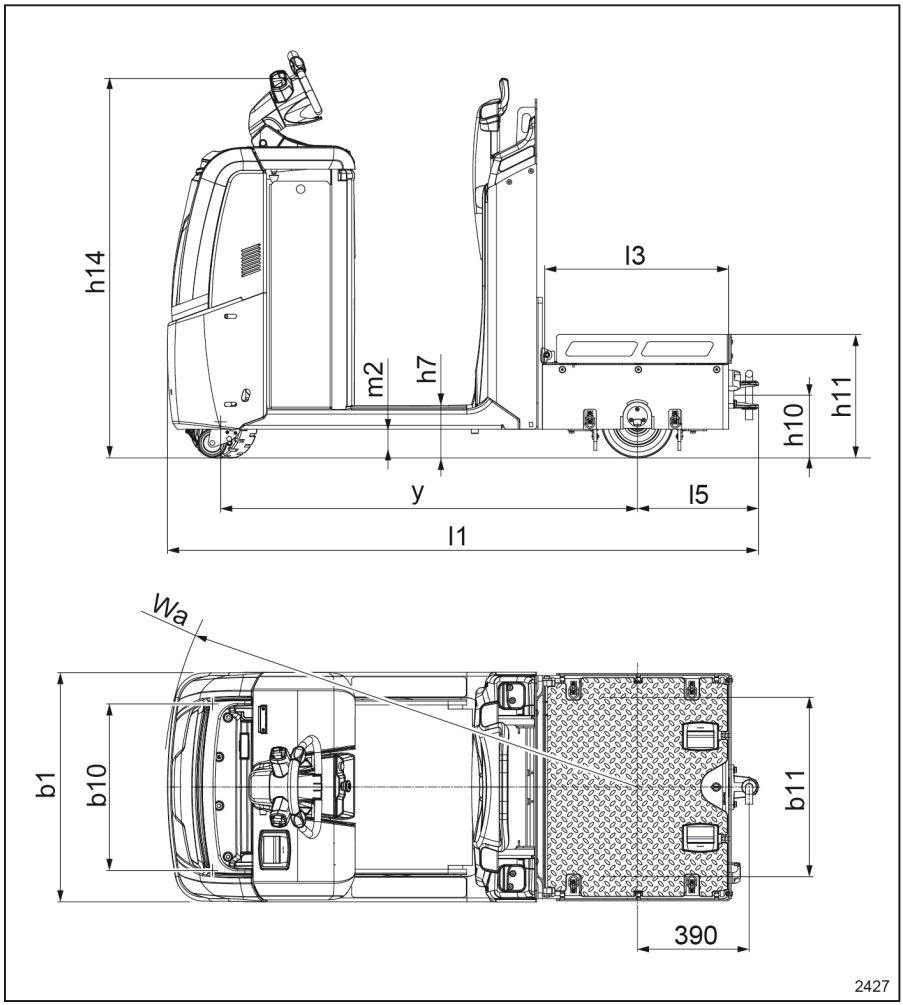

1.2	**Denumirea de tip dată de producător**		**LTX-T 06**
1.3	Propulsie		Sistem electric
1.4	Tip de operare		În picioare
1.5	Capacitate nominală/încărcătură nominală	Q (t)	5,0 (tractare) / 0,6 (max. la bord) (1)

1.2	Denumirea de tip dată de producător		LTX-T 06
1.7	Tragere bară de tractare nominală	F (N)	1000
1.9	Ampatament	y (mm)	1453 (2)
2.1	Greutate în stare de exploatare (inclusiv bateria)	kg	1207
2.2	Sarcină pe punte, cu încărcătură față/spate	kg	707 / 1100
2.3	Sarcină pe punte, fără încărcătură față/spate	kg	715 / 492
3.1	Pneuri		Cauciuc
3.2	Dimensiune pneuri, față	mm	254 x 102
3.3	Dimensiune pneuri, spate	mm	250 x 85
3.4	Roți suplimentare (dimensiuni)	mm	100 x 40
3.5	Roți, număr față/spate (x = roți motoare)		1x -2 / 2
3.6	Profil, față	b_{10} (mm)	580
3.7	Profil, spate	b_{11} (mm)	620
4.7	Înălțimea ramei de protecție pentru cabină (cabină)	h_6 (mm)	2275 (5)
4.8	Înălțime în picioare // Înălțime pe scaun (min/max)	h_7 (mm)	180 // 935 / 1124
4.9	Înălțime bară de tractare în poziția de deplasare, min./max.	h_{14}(mm)	1300 (6)
4.12	Înălțime de cuplare	h_{10} (mm)	220
4.13	Înălțime de încărcare, descărcat	h_{11} (mm)	430
4.16	Lungimea suprafeței de încărcare	l_3 (mm)	638
4.17	Consolă	l_5 (mm)	422
4.18	Lățimea suprafeței de încărcare	b_9 (mm)	765
4.19	Lungime totală	l_1 (mm)	2059 (2)
4.21	Lățime totală	b_1(mm)	800
4.32	Gardă la sol la centrul ampatamentului	m_2 (mm)	100
4.35	Rază de bracare	W_a (mm)	1640 (2)
5.1	Viteză de deplasare, cu/fără încărcătură	km/h	10 / 10
5.1.1	Viteză de deplasare, cu/fără încărcătură, în marșarier	km/h	6/6
5.5	Tragere bară de tracțiune, cu/fără încărcătură S2 = 60 min	N	1000
5.6	Tragere max. bară de tracțiune, cu/fără încărcătură S2 = 5 min	N	3400 (7)
5.8	Pantă max., cu/fără încărcătură	%	consultați schema
5.9	Timp de accelerare, cu/fără încărcătură	s	5.2 - 5.9 - 6.6 (8) / 4.8

Fișă tehnică (VDI) : LTX

1.2	Denumirea de tip dată de producător		LTX-T 06
5.10	Frână de serviciu		Electromagnetică
6.1	Motor de tracțiune, capacitate nominală S2 = 60 min	kW	3
6.3	Baterie conform DIN 43531/35/36; A, B, C, nr.		nr.
6.4	Tensiune baterie/capacitate nominală K_5	V/Ah	24/345 - 465
6.5	Greutate baterie ± 5 %	kg	402
6.6	Consum de energie conform ciclului DIN EN 16796	kWh/h	-
6.6.2	Emisii echivalente CO_2	kg/h	-
6.7	Rata de rotație	t/h	410
6.8	Eficiența turației conform VDI 2198	kWh/h	174
8.1	Control transmisie		Control c.a.
10.7	Nivel de sunet la urechea șoferului	dB (A)	< 70

(1) În aplicație combinată; consultați tabelul capacităților transportorului

(2) cu sertar 54 sau Li-ion + 114 mm

(3) cu gardă la sol m_2=100 mm: două roți suplimentare 100 x 40, b_{10}= 580 mm, y=1150 mm (cu sertar 54 sau Li-ion + 114 mm), h_6=2275 mm, h_7=180 mm, h_{14}=1300 mm, W_a=1497 mm (cu sertar 54 sau Li-ion + 114 mm)

(4) N.B. Notă rezervată valorilor greutății de service pentru LTX 20 și LTX-T 04 din fișa tehnică web: a se vedea fișa de observații LTX VDI 07-19 din acest document

(5) echipamente opționale

(6) cu opțiunea reglare cârmă, interval de reglare h_{14} = +89 mm ¸ -19 mm

(7) cu baterie plumb-acid; cu baterie Li-Ion = 1750 N

(8) cu sarcină 0,6 t la bord - sarcină 0,6 t la bord + 2 t sarcină de remorcare - 5 t sarcină de remorcare

Fişa tehnică (VDI) LTX-FF

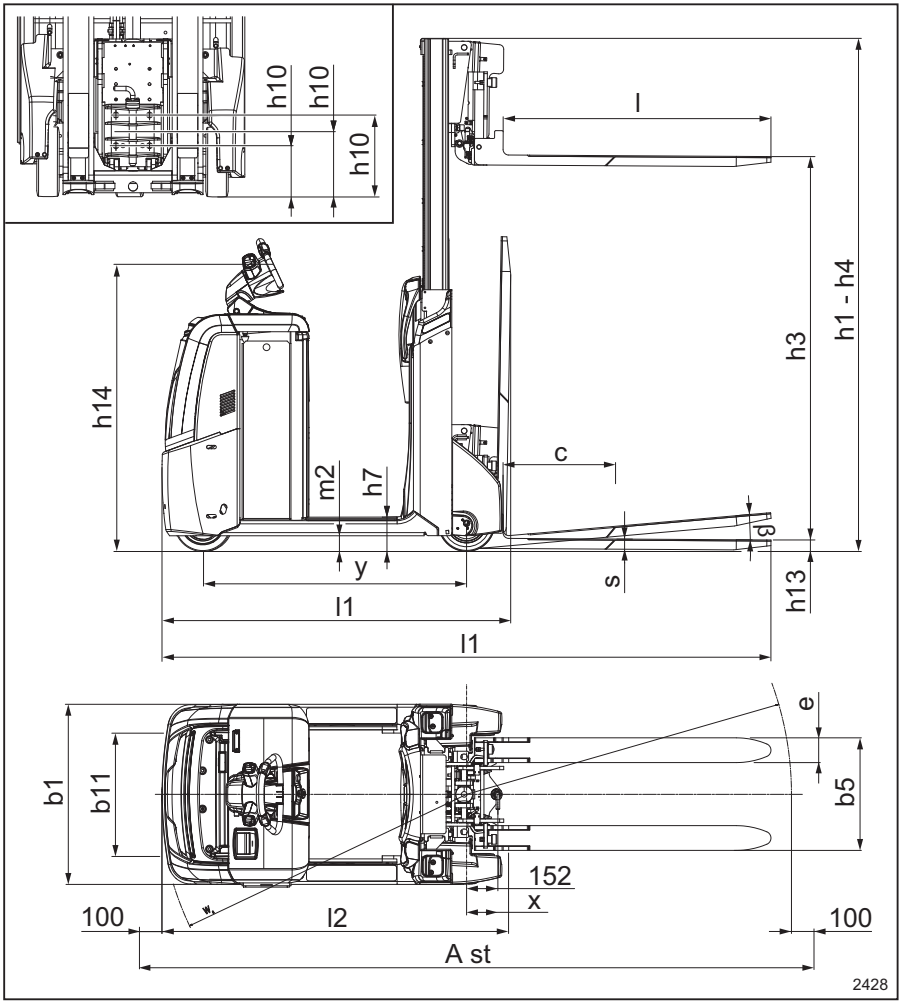

1.2	Denumirea de tip dată de producător			**LTX-FF 05**	**LTX-FF 10**
1.3	Propulsie			Sistem electric	Sistem electric
1.4	Tip de operare			În picioare	În picioare

Fișă tehnică (VDI) : LTX

1.5	Capacitate nominală/încărcătură nominală	Q	t	0,5	1,0
1.5.1	Încărcătura remorcii	Q	t	5,0	5,0
1.6	Distanță până la centrul de greutate al încărcăturii	c	mm	(400) 500 (600)	(400) 500 (600)
1.7	Tragere bară de tracțiune cu raze	F	N	1000	1000
1.8	Distanță de la încărcătură, de la centrul punții motoare la furcă	x	mm	165 (1)	165 (1)
1.9	Ampatament	y	mm	1168	1282
2.1	Greutate în stare de exploatare (incl. bateria)		kg	1565	1677
2.2	Sarcină pe punte, cu încărcătură față/spate		kg	527/1538	417/2260
2.3	Sarcină pe punte, fără încărcătură față/spate		kg	833/732	907/770
3.1	Pneuri			Poliuretan	Poliuretan
3.2	Dimensiune pneuri, față		mm	254 x 102	254 x 102
3.3	Dimensiune pneuri, spate		mm	250 x 80	250 x 80
3.4	Roți suplimentare (dimensiuni)		mm	-	-
3.5	Roți, număr față/spate (x = roți motoare)			1x / 2	1x / 2
3.6	Profil, față	b_{10}	mm	-	-
3.7	Ecartament spate	b_{11}	mm	604	604
4.1	Înclinarea saniei furcilor înainte/înapoi	a/b	°	0/5	0/5
4.2	Înălțime catarg coborât	h_1	mm	1776	1776
4.3	Ridicare liberă	h_2	mm	-	-
4.4	Ridicare	h_3	mm	1204	1204
4.5	Înălțime catarg extins	h_4	mm	1776	1776
4.8	Înălțime în picioare/pe scaun min./max.	h_7	mm	150 // 905/1094	150 // 905/1094
4.9	Înălțimea barei de tractare în poziția de deplasare min./max.	h_{14}	mm	1270	1270
4.12	Înălțime de cuplare	h_{10}	mm	245/300/355 (520 max.) (2)	245/300/355 (520 max.) (2)
4.15	Înălțime furcă coborâre	h_{13}	mm	55	55
4.17	Consolă	l_5	mm	192	192

4.19	Lungime totală	l_1	mm	1544(3)/2504(4)	1695(3)/2655(4)
4.20	Lungime până în faţa furcilor	l_2	mm	1514 (1)	1665 (1)
4.21	Lăţime totală	b_1	mm	800	800
4.22	Dimensiuni furci	s/e/l	mm	45/110/(790) / 990 / (1190)	45/110/(790) // 990 // (1190)
4.24	Lăţimea saniei furcilor	b_3	mm	500	500
4.25	Distanţa între braţele furcii	b_5	mm	500	500
4.31	Garda la sol, cu încărcătură, sub catarg	m_1	mm	70	70
4.32	Gardă la sol la centrul ampata-mentului	m_2	mm	70	70
4.34	Lăţimea culoarului pentru paleţi de 800 x 1200, transversal	A_{st}	mm	3124	3291
4.34 .1	Lăţimea culoarului pentru paleţi de 1000 x 1200, transversal	A_{st}	mm	3268	3433
4.34 .2	Lăţimea culoarului pentru paleţi de 800 x 1200, amplasaţi pe lungime	A_{st}	mm	3311	3470
4.35	Rază de bracare	W_a	mm	1516	1653
5.1	Viteză de deplasare cu/fără încărcătură		km/h	7,5/13	7,5/13
5.1. 1	Viteză de deplasare, cu/fără încărcătură		km/h	4/4	4/4
5.2	Viteză de ridicare cu/fără încărcătură		m/s	0,17/0,23	0,12/0,23
5.3	Viteză de coborâre cu/fără încărcătură		m/s	0,28/0,26	0,23/0,26
5.5	Tragere bară de tracţiune, cu/ fără încărcătură S2 = 60 min		N	1000	1000
5.6	Tragere max. bară de tracţiune, cu/fără încărcătură S2 = 5 min		N	3400 (5)	3400 (5)
5.8	Capacitate maximă de urcare a pantelor cu/fără încărcătură		%	11% / 15 % (6)	6,5 % / 15% (6)
5.9	Timp de accelerare cu/fără încărcătură		s	5,9/5,0	6,0/5,0
5.10	Frână de serviciu			Electromagneti-că	Electromagneti-că
6.1	Motor de tracţiune, capacitate nominală S2 = 60 min		kW	3	3
6.2	Motor de ridicare, putere nomi-nală la S3		kW	2,2 / 5 %	2,2 / 5 %

6.3	Baterie conform DIN 43531/35/36; A, B, C, nr.			nr.	nr.
6.4	Tensiune baterie/capacitate nominală K_5		V/Ah	24/345 - 465	24/560 - 620
6.5	Greutate baterie ±5 %		kg	402	515
6.6	Consum de energie conform ciclului DIN EN 16796		kWh/h		
6.6.2	Emisii echivalente CO_2		kg/h		
6.7	Rata de rotație conform VDI 2198		t/h	-	43 (7)
6.8	Eficiența turației conform VDI 2198		t/kWh/h	-	38 (7)
8.1	Control transmisie			Control c.a.	Control c.a.
10.7	Nivel de sunet la urechea șoferului		dB (A)	< 70	< 70

- (1) cu toate cuplajele, cu excepția cuplajului Rockinger și a cuplajului cu un singur nivel cu blocare automată care ies în afară 26 mm / 58 mm din forma furcilor deschise
- (2) cu cuplaj de remorcare cu trei poziții
- (3) -4 mm cu lungime a furcilor l=790 mm; +4 mm cu lungimea furcilor l=1190 mm; LTX-FF 10 este dotat cu protecție anti-coliziune din oțel la capătul de acționare ca standard
- (4) -200 mm cu lungime furci l=790 mm; +200 mm cu lungime furci l=1190 mm
- (5) cu baterie plumb-acid; cu baterie Li-Ion = 1750 N
- (6) pentru utilizare ca stivuitor; pentru utilizare ca tractor, consultați diagrama
- (7) în modul stivuitor

LTX-FF 05 / LTX-FF 10 MAST						
Tip de catarg					Unic	Unic
Înălțime catarg, coborât			h_1	mm	1776	2326
Ridicare liberă			h_2	mm	1204	1754
Înălțime de ridicare			h_3	mm	1204	1754
Înălțime catarg, catarg ridicat			h_4	mm	1776	2326

Capacitate rezi-dual la înălţime nominală	LTX-FF 05	c=400 mm	Qres	kg	500	500
		c=500 mm	Q_{res}	kg	500	500
		c=600 mm (a)	Q_{res}	kg	450	450
	LTX-FF 10	c=400 mm	Q_{res}	kg	1000	1000
		c=500 mm	Q_{res}	kg	1000	1000
		c=600 mm (a)	Q_{res}	kg	830	830

o distanţă faţă de centrul încărcăturii nu este permisă cu lungimea furcilor L=790 mm

Diagramă de performanţă pentru LTX50 / LTX-T06 / LTX-FF

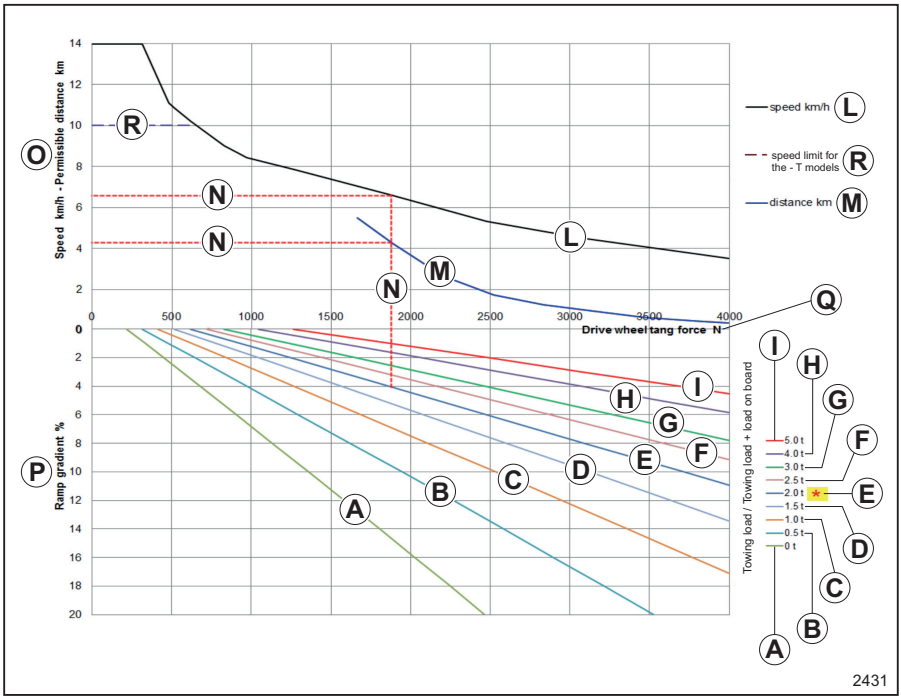

Sarcină de remorcare/Sarcină de remorcare + sarcină la bord:

- **A** = 0 t
- **B** = 0,5 t
- **C** = 1 t
- **D** = 1,5 t

Fișă tehnică (VDI) : LTX

- **E** = 2 t (greutatea maximă a remorcii pentru modelele LTX-T combinate cu o încărcătură de până la 600 kg la bord)
- **F** = 2,5 t
- **G** = 3 t
- **H** = 4 t
- **I** = 5 t
- **L** = viteză (km/h)
- **M** = distanță (km)
- **N** = consultați exemplul de mai jos
- **A** = viteza în km/h - distanță permisă (km)
- **P** = rampă (%)
- **Q** = forță roată motoare (N)
- **R**= limitator de viteză pentru modelele LTX -T

Exemplul din ilustrație arată **N**:

- Un tractor de remorcare care remorchează --> 2 t
- Utilizare pe o rampă de --> 4%
- Viteză maximă de deplasare posibilă 4% --> 6,6 km/h
- Lungimea rampei --> 4,40 km

Fişă tehnică (VDI): OXV

Fişa tehnică (VDI) OXV 07

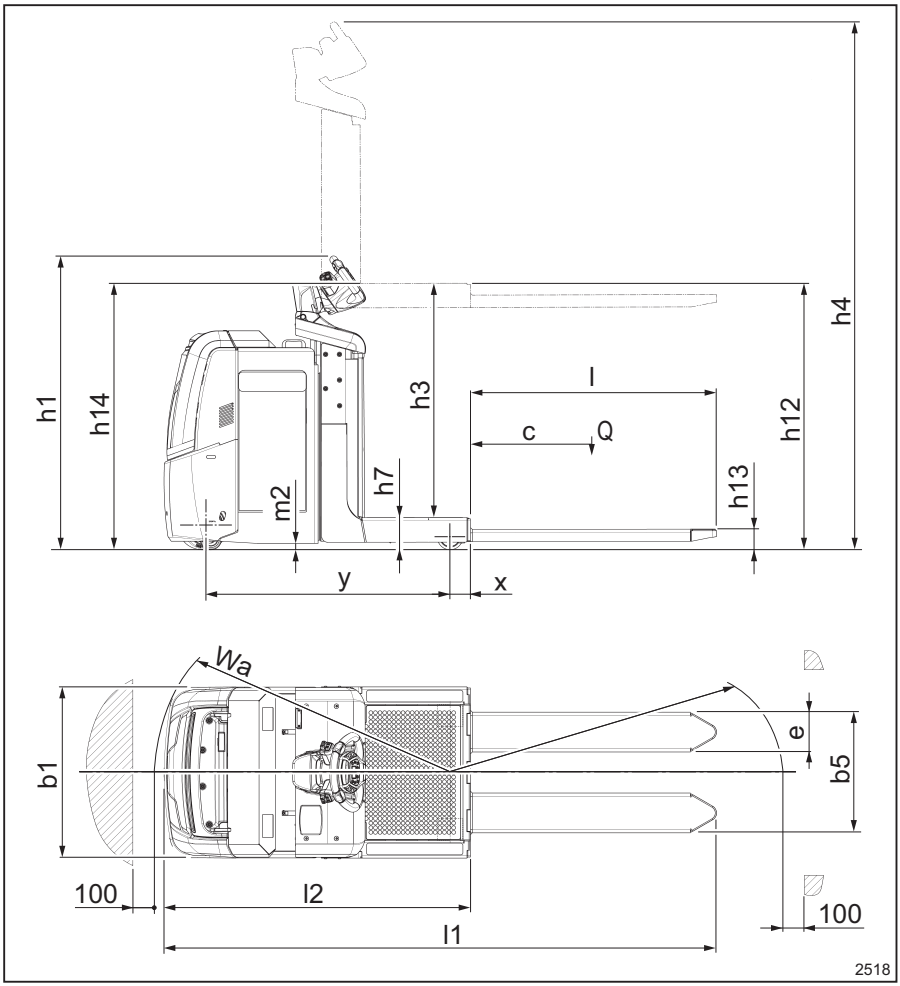

			OXV 07
1.3	Propulsie		Sistem electric
1.4	Tip de operare		În picioare
1.5	Capacitate nominală/încărcătură nominală	Q (t)	0.7

Fișă tehnică (VDI): OXV

			OXV 07
1.6	Distanță până la centrul de greutate al încărcăturii	c (mm)	500
1.8	Distanță de la încărcătură, de la centrul punții motoare la furcă	x (mm)	97
1.9	Ampatament	y (mm)	1152
2.1	Greutate proprie (inclusiv bateria)	kg	1264
2.2	Sarcină pe punte, cu încărcătură față/spate	kg	390/1574
2.3	Sarcină pe punte, fără încărcătură față/spate	kg	766/498
3.1	Pneuri		Poliuretan
3.2	Dimensiune pneuri, față	mm	230 x 90
3.3	Dimensiune pneuri, spate	mm	120 x 50
3.4	Roți suplimentare (dimensiuni)	mm	100 x 40
3.5	Roți, număr față/spate (x=roți motoare)		1x - 2 / 4
3.6	Profil, față	b_{10} (mm)	552
3.7	Profil, spate	b_{11} (mm)	534
4.2	Înălțime, catarg coborât	h_1 (mm)	1373
4.4	Ridicare	h_3(mm)	1050
4.5	Înălțime, catarg extins	h_4 (mm)	2423
4.8	Înălțime în picioare	h_7 (mm)	145
4.9	Înălțime bară de tractare în poziția de deplasare, min./max.	h_{14}(mm)	1258
4.10	Înălțimea brațelor roților	h_8 (mm)	80
4.11	Elevator suplimentar	h_9 (mm)	-
4.14	Înălțime în picioare, ridicat	h_{12} (mm)	1195
4.15	Înălțime furci, coborâte	h_{13}(mm)	95
4.19	Lungime totală	l_1 (mm)	2582
4.20	Lungime până în fața furcilor	l_2 (mm)	1432
4.21	Lățime totală	b_1(mm)	800
4.22	Dimensiuni furci	s/e/l (mm)	57/186/1150
4.24	Lățimea saniei furcilor	b_3 (mm)	-
4.25	Distanța dintre furci și brațe	b_5 [mm]	564
4.26	Distanța între brațele roților	b_4 (mm)	-
4.32	Gardă la sol la centrul ampatamentului	m_2 (mm)	30
4.34	Lățimea culoarului pentru paleți de 800 x 1200, pe lungime	Ast (mm)	2902

			OXV 07
4.34.1	Lățimea culoarului pentru paleți de 1000 x 1200, transversal	Ast (mm)	2806
4.35	Rază de bracare	W_a (mm)	1345
5.1	Viteză de deplasare, cu/fără încărcătură	km/h	9/10 (2)
5.1.1	Viteză de deplasare, cu/fără încărcătură, în marșarier	km/h	8/8 (2)
5.2	Viteză de ridicare, cu/fără încărcătură	m/s	0,16/ 0,23
5.3	Viteză de coborâre, cu/fără încărcătură	m/s	0,34/0,26
5.8	Pantă max., cu/fără încărcătură	%	5%/10% (4)
5.9	Timp de accelerare, cu/fără încărcătură	s	5,7/5,2
5.10	Frână de serviciu		Electromagnetică
6.1	Motor de tracțiune, capacitate nominală S2 = 60 min	kW	2.3
6.2	Motor de ridicare, putere nominală la S3	kW	2,2/6%
6.3	Baterie conform DIN 43531/35/36; A, B, C, nr.		nr.
6.4	Tensiune baterie/capacitate nominală K_5	V/Ah	24/345 - 375
6.5	Greutate baterie ± 5 %	kg	295
6.6	Consum de energie conform ciclului DIN EN 16796	kWh/h	0,44
6.6.2	Emisii echivalente CO_2	kg/h	0,2
8.1	Control transmisie		Control c.a.
10.7	Nivel de sunet la urechea șoferului	dB (A)	< 70

(1) cu furci reglabile standard; pentru platforma cu furci fixe h_{13} = 65 mm; s/e/l = 60/180/1150 mm; b_3 = 700 mm; b_5 = 560 mm

(2) până la o înălțime a platformei de 300 mm de la sol

(3) între paranteze: (viteză furcă)

(4) pe panta rotunjită a muchiei; limita geometrică pe panta fără margini rotunjite este de 7%

Capacitate reziduală la înălțime maximă			distanță până la centrul de greutate al încărcăturii c		$h_{13}+h_3+h_9$ mm
			mm	mm	
			500	600	-
OXV 07	Q_{res}	kg	700	600	1145

Fișa tehnică (VDI) OXV 08

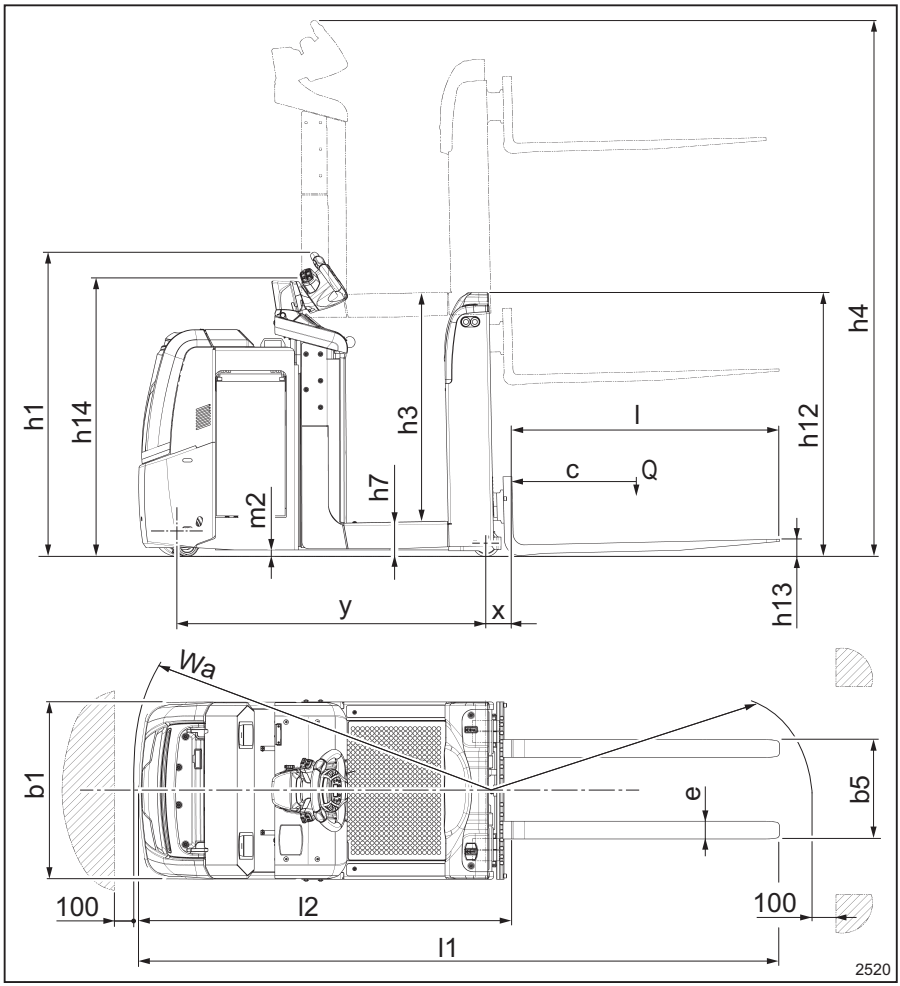

			OXV 08
1.3	Propulsie		Sistem electric
1.4	Tip de operare		În picioare
1.5	Capacitate nominală/încărcătură nominală	Q (t)	0.8
1.6	Distanță până la centrul de greutate al încărcăturii	c (mm)	500

			OXV 08
1.8	Distanţă de la încărcătură, de la centrul punţii motoare la furcă	x (mm)	121
1.9	Ampatament	y (mm)	1380
2.1	Greutate proprie (inclusiv bateria)	kg	1576
2.2	Sarcină pe punte, cu încărcătură faţă/ spate	kg	512/1864
2.3	Sarcină pe punte, fără încărcătură faţă/ spate	kg	892/684
3.1	Pneuri		Poliuretan
3.2	Dimensiune pneuri, faţă	mm	230 x 90
3.3	Dimensiune pneuri, spate	mm	120 x 50
3.4	Roţi suplimentare (dimensiuni)	mm	100 x 40
3.5	Roţi, număr faţă/spate (x=roţi motoare)		1x - 2 / 4
3.6	Profil, faţă	b_{10} (mm)	552
3.7	Profil, spate	b_{11} (mm)	534
4.2	Înălţime, catarg coborât	h_1 (mm)	1373
4.4	Ridicare	h_3(mm)	1050
4.5	Înălţime, catarg extins	h_4 (mm)	2423
4.8	Înălţime în picioare	h_7 (mm)	145
4.9	Înălţime bară de tractare în poziţia de de-plasare, min./max.	h_{14}(mm)	1258
4.10	Înălţimea braţelor roţilor	h_8 (mm)	80
4.11	Elevator suplimentar	h_9 (mm)	762
4.14	Înălţime în picioare, ridicat	h_{12} (mm)	1195
4.15	Înălţime furci, coborâte	h_{13}(mm)	55 (1)
4.19	Lungime totală	l_1 (mm)	2887
4.20	Lungime până în faţa furcilor	l_2 (mm)	1687
4.21	Lăţime totală	b_1(mm)	800
4.22	Dimensiuni furci	s/e/l (mm)	40/80/1200 (1)
4.24	Lăţimea saniei furcilor	b_3 (mm)	800 (1)
4.25	Distanţa dintre furci şi braţe	b_5 [mm]	205/733 (1)
4.26	Distanţa între braţele roţilor	b_4 (mm)	-
4.32	Gardă la sol la centrul ampatamentului	m_2 (mm)	30
4.34	Lăţimea culoarului pentru paleţi de 800 x 1200, pe lungime	Ast (mm)	3149
4.34.1	Lăţimea culoarului pentru paleţi de 1000 x 1200, transversal	Ast (mm)	3139

Fișă tehnică (VDI): OXV

			OXV 08
4.35	Rază de bracare	W_a (mm)	1569
5.1	Viteză de deplasare, cu/fără încărcătură	km/h	9/10 (2)
5.1.1	Viteză de deplasare, cu/fără încărcătură, în marșarier	km/h	8/8 (2)
5.2	Viteză de ridicare, cu/fără încărcătură	m/s	0,15/0,21 (0,15/0,22)[3]
5.3	Viteză de coborâre, cu/fără încărcătură	m/s	0,34/0,33 (0,30/0,13)[3]
5.8	Pantă max., cu/fără încărcătură	%	7%/10% (4)
5.9	Timp de accelerare, cu/fără încărcătură	s	6,2/5,6
5.10	Frână de serviciu		Electromagnetică
6.1	Motor de tracțiune, capacitate nominală S2 = 60 min	kW	2.3
6.2	Motor de ridicare, putere nominală la S3	kW	2,2/6%
6.3	Baterie conform DIN 43531/35/36; A, B, C, nr.		nr.
6.4	Tensiune baterie/capacitate nominală K_5	V/Ah	24/400 - 500
6.5	Greutate baterie ± 5 %	kg	377
6.6	Consum de energie conform ciclului DIN EN 16796	kWh/h	0,44
6.6.2	Emisii echivalente CO_2	kg/h	0,2
8.1	Control transmisie		Control c.a.
10.7	Nivel de sunet la urechea șoferului	dB (A)	< 70

(1) cu furci reglabile standard; pentru platforma cu furci fixe h_{13} = 65 mm; s/e/l = 60/180/1150 mm; b_3 = 700 mm; b_5 = 560 mm

(2) până la o înălțime a platformei de 300 mm de la sol

(3) între paranteze: (viteză furcă)

(4) pe panta rotunjită a muchiei; limita geometrică pe panta fără margini rotunjite este de 7%

Capacitate reziduală la înălțime maximă			distanță până la centrul de greutate al încărcăturii c		h_{13}+h_3+h_9 mm
			mm	mm	
			500	600	-
OXV 08	Q_{res}	kg	800	700	1865/1877 (a)

(a) pentru platformă opțională cu furci fixe

Fişa tehnică (VDI) OXV 10

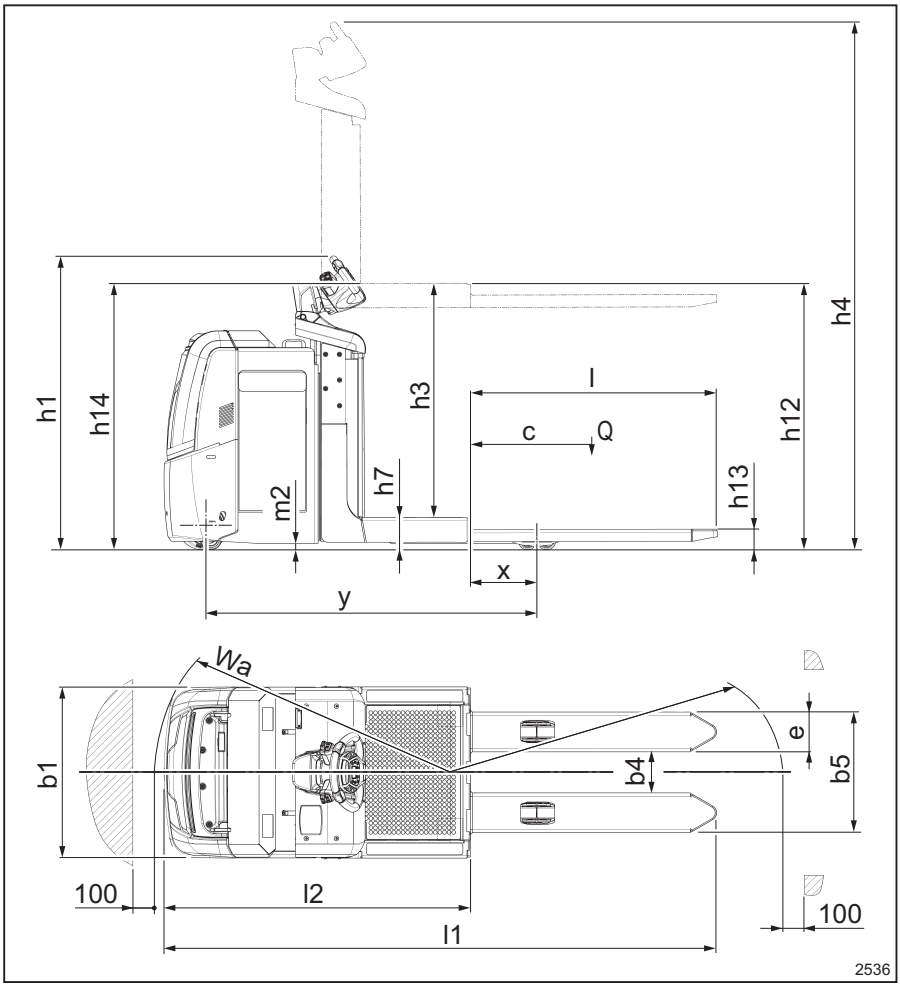

			OXV 10
1.3	Propulsie		Sistem electric
1.4	Tip de operare		În picioare
1.5	Capacitate nominală/încărcătură nominală	Q (t)	1.0
1.6	Distanţă până la centrul de greutate al în-cărcăturii	c (mm)	600

Fișă tehnică (VDI): OXV

			OXV 10
1.8	Distanță de la încărcătură, de la centrul punții motoare la furcă	x (mm)	309
1.9	Ampatament	y (mm)	1554
2.1	Greutate proprie (inclusiv bateria)	kg	1266
2.2	Sarcină pe punte, cu încărcătură față/ spate	kg	694/1572
2.3	Sarcină pe punte, fără încărcătură față/ spate	kg	890/376
3.1	Pneuri		Poliuretan
3.2	Dimensiune pneuri, față	mm	230 x 90
3.3	Dimensiune pneuri, spate	mm	85 x 90
3.4	Roți suplimentare (dimensiuni)	mm	150 x 50
3.5	Roți, număr față/spate (x=roți motoare)		1x - 1 / 2
3.6	Profil, față	b_{10} (mm)	478
3.7	Profil, spate	b_{11} (mm)	378
4.2	Înălțime, catarg coborât	h_1 (mm)	1373
4.4	Ridicare	h_3(mm)	1050
4.5	Înălțime, catarg extins	h_4 (mm)	2423
4.8	Înălțime în picioare	h_7 (mm)	145
4.9	Înălțime bară de tractare în poziția de de-plasare, min./max.	h_{14}(mm)	1258
4.10	Înălțimea brațelor roților	h_8 (mm)	80
4.11	Elevator suplimentar	h_9 (mm)	-
4.14	Înălțime în picioare, ridicat	h_{12} (mm)	1195
4.15	Înălțime furci, coborâte	h_{13}(mm)	95
4.19	Lungime totală	l_1 (mm)	2582
4.20	Lungime până în fața furcilor	l_2 (mm)	1432
4.21	Lățime totală	b_1(mm)	800
4.22	Dimensiuni furci	s/e/l (mm)	57/186/1150
4.24	Lățimea saniei furcilor	b_3 (mm)	-
4.25	Distanța dintre furci și brațe	b_5 [mm]	564
4.26	Distanța între brațele roților	b_4 (mm)	253
4.32	Gardă la sol la centrul ampatamentului	m_2 (mm)	30
4.34	Lățimea culoarului pentru paleți de 800 x 1200, pe lungime	Ast (mm)	2919
4.34.1	Lățimea culoarului pentru paleți de 1000 x 1200, transversal	Ast (mm)	-

			OXV 10
4.35	Rază de bracare	W_a (mm)	1742
5.1	Viteză de deplasare, cu/fără încărcătură	km/h	10/10 (2)
5.1.1	Viteză de deplasare, cu/fără încărcătură, în marşarier	km/h	8/8 (2)
5.2	Viteză de ridicare, cu/fără încărcătură	m/s	0,15/0,23
5.3	Viteză de coborâre, cu/fără încărcătură	m/s	0,34/0,26
5.8	Pantă max., cu/fără încărcătură	%	8%/10% (4)
5.9	Timp de accelerare, cu/fără încărcătură	s	6,2/5,4
5.10	Frână de serviciu		Electromagnetică
6.1	Motor de tracţiune, capacitate nominală S2 = 60 min	kW	2.3
6.2	Motor de ridicare, putere nominală la S3	kW	2,2/6%
6.3	Baterie conform DIN 43531/35/36; A, B, C, nr.		nr.
6.4	Tensiune baterie/capacitate nominală K_5	V/Ah	24/345 - 375
6.5	Greutate baterie ± 5 %	kg	295
6.6	Consum de energie conform ciclului DIN EN 16796	kWh/h	0,44
6.6.2	Emisii echivalente CO_2	kg/h	0,2
8.1	Control transmisie		Control c.a.
10.7	Nivel de sunet la urechea şoferului	dB (A)	< 70

(1) cu furci reglabile standard; pentru platforma cu furci fixe h_{13} = 65 mm; s/e/l = 60/180/1150 mm; b_3 = 700 mm; b_5 = 560 mm

(2) până la o înălţime a platformei de 300 mm de la sol

(3) între paranteze: (viteză furcă)

(4) pe panta rotunjită a muchiei; limita geometrică pe panta fără margini rotunjite este de 7%

Capacitate reziduală la înălţime maximă			distanţă până la centrul de greutate al încărcăturii c		$h_{13}+h_3+h_9$ mm
			mm	mm	
			500	600	-
OXV 10	Q_{res}	kg	1000	1000	1145

Cerințe de proiectare ecologică pentru motoarele electrice și acționările cu variatoare de viteză

Toate motoarele din acest stivuitor industrial sunt exceptate de la Regulamentul (UE) 2019/1781, deoarece aceste motoare nu corespund descrierii de la articolul 2 „Domeniul de aplicare“, punctul (1) litera (a) și din cauza dispozițiilor de la articolul 2 alineatul (2) litera (h) privind „Motoarele din echipamentele fără fir sau cu baterie“ și articolul 2 alineatul (2) litera (o) privind „Motoarele proiectate special pentru tracțiunea vehiculelor electrice“.

Toate acționările cu variatoare de viteză din acest stivuitor industrial sunt excluse de la Regulamentul (UE) 2019/1781 deoarece aceste acționări cu variatoare de viteză nu corespund descrierii din articolul 2 „Domeniul de aplicare“, punctul 1, litera (b).

Tabelele cu ulei şi lubrifiant

⚠ PERICOL

Produse toxice!

Uleiurile şi celelalte consumabile sunt produse toxice. Consultaţi **îndrumările privind siguranţa pentru materiale de lucru** din capitolul **2**.

⚠ ATENŢIE

Numai lubrifianţii enumeraţi sunt aprobaţi de către producător. Utilizarea de amestecuri de uleiuri sau de lichide hidraulice care nu sunt recomandate poate cauza daune şi defecţiuni în funcţionarea stivuitorului.

Nu folosiţi alţi lubrifianţi decât cei aprobaţi de producător. Contactaţi centrul de servicii tehnice pentru mai multe informaţii.

OPX 20 / OPX 25 / OPX 20 PLUS / OPX 25 PLUS

	Cantitate [l]	Tip	
		Standard	Depozit frigorific
Sistemul hidraulic	1.8	HLF 32	EQUIVIS XV32
Unitatea reductorului (până în mai 2018)	1.5	TRANSMISIE TUTELA W90/LA	
Unitatea reductorului OWD (începând cu iunie 2018)	0.98	SAE 75W-90 (API GL-5)	
Roţi de pivotare (numai PLUS)	0.35	IDRAULICAR AP31	
Vaselină pentru butoanele de control al tracţiunii (cockpit)	/	KLÜBERSYNTH LI 44-22	
Lubrifiant general	/	TUTELA MP02	STATERMELF EP2
Lubrifiant pentru lanţuri	/	STRUCTOVIS EHD	STRUCTOVIS FHD

OPX-L 16 / OPX-L 20 S

	Cantitate [l]	Tip	
		Standard	Depozit frigorific
Sistemul hidraulic	2.5	HLF 32	EQUIVIS XV32
Unitatea reductorului (până în mai 2018)	1.5	TRANSMISIE TUTELA W90/LA	

Unitatea reductorului OWD (începând cu iunie 2018)	0.98	SAE 75W-90 (API GL-5)	
Vaselină pentru butoanele de control al tracțiunii (cockpit)	/	KLÜBERSYNTH LI 44-22	
Lubrifiant general	/	TUTELA MP02	STATERMELF EP2
Lubrifiant pentru lanțuri	/	STRUCTOVIS EHD	STRUCTOVIS FHD

LTX 50 / LTX-T 06 / LTX-FF 05 / LTX-FF 10 / OPX-L 12 / OPX-L 20 / OPX-D 20

	Volum [l]	Tip	
		Standard	Depozit frigorific
Sistemul hidraulic	3	HLF 32	EQUIVIS XV32
Unitatea reductorului (până în mai 2018)	1.5	TRANSMISIE TUTELA W90/LA	
Unitatea reductorului OWD (începând cu iunie 2018)	0.98	SAE 75W-90 (API GL-5)	
Vaselină pentru butoanele de control al tracțiunii (cockpit)	/	KLÜBERSYNTH LI 44-22	
Lubrifiant general	/	TUTELA MP02	STATERMELF EP2
Lubrifiant pentru lanțuri	/	STRUCTOVIS EHD	STRUCTOVIS FHD

OXV 07 / OXV 08

	Volum [l]	Tip	
		Standard	Depozit frigorific
Sistemul hidraulic	3	HLF 32	EQUIVIS XV32
Unitatea reductorului	1.1	TARAL DEGOL GS 220 FUCHS RENOLIN PG 220 SHELL OMALA S4 WE 220	
Vaselină pentru butoanele de control al tracțiunii (cockpit)	/	KLÜBERSYNTH LI 44-22	
Lubrifiant general	/	TUTELA MP02	STATERMELF EP2
Lubrifiant pentru lanțuri	/	STRUCTOVIS EHD	STRUCTOVIS FHD

A

Accesul la baterie. 192, 193
Actualizarea acestui manual. 4
Adresa producătorului. I
Ambalarea. 11
Amplasarea etichetelor. 56, 58
Amplasarea etichetelor LTX50. 47
Amplasarea etichetelor OPX-L20 și OPX-D20. 45
Amplasarea etichetelor OPX-L (12/16/20S). 43
Aruncare
  Baterie. 10
  Componente. 10

B

Baterie
  Aruncare. 10
  Tip. 205

C

Cabină (opțională). 101
Cârlig de remorcare cu închidere automată. 180
Conducere
  Instrucțiuni privind siguranța. 106
Cuplajul de remorcare cu o singură poziție sau mai multe poziții. 177
Cuplarea remorcii. 176
Curățarea și lubrifierea lanțurilor de ridicare. 204

D

Data publicării acestui manual. 4
Declarație de conformitate CE conform Directivei privind echipamentel tehnice. . . . 6
Declarație de conformitate. 6
Definirea direcțiilor. 85
Descriere tehnică
  Caracteristici generale. 26
Detaliile de contact. I
Dimensiunile ergonomice. 119
Dispozitive de siguranță
  Utilizare necorespunzătoare. 23
Drepturile de autor și drepturile asupra mărcilor comerciale. 4

E

Etichete. 40

F

Fișă tehnică (VDI). 218, 257
Fișă tehnică (VDI): OXV. 269

I

înainte de utilizare. 116
Încărcarea remorcilor. 182
Îndrumări de siguranță pentru operațiile de reglare a scaunului. 120
Îndrumări privind siguranța pentru manipularea încărcăturilor. 158
Inspecție de siguranță. 22

L

Listă de piese de schimb. 5
Locație etichete. 41
Locația etichetelor LTX-T. 50
Locația etichetelor LTX-FF. 53

M

Marcaje. 40
Marcajul de conformitate. 5
Mod de conducere. 128

N

Număr de serie. 63

O

Opțiuni și variante. 87

P

Paletizarea unei încărcături. 166
Pericolele remanente. 18
Platformă. 126
Plăcuță de capacitate OPX-L (12/16/20S). 65
Plăcuța cu regimul nominal OPX-L20. . . . 67
Plăcuțe cu regimul nominal OPX-D 20. . . 69
Plăcuța cu regimul nominal LTX-T. 71
Plăcuța cu regimul nominal LTX-FF. 72
Plăcuța cu regimul nominal (OXV 07/08). . 73
Pregătire. 205
Prezentare generală a diverselor modele. 26

R

Riscuri remanente. 18

S

Siguranță. 0
Siguranțe. 213
Stabilitate. 19

T

Tipuri de catarge de ridicare
Simplex. 86
Telescopic. 86
Tipuri de catarge de ridicare (dacă există). 86
Tractarea remorcii. 175
Transportul încărcăturilor pe furci. 167

U

Utilizarea prevăzută a stivuitoarelor. 106
Utilizarea versiunii cu platforma de încărcare spate LTX-T. 184

V

Vedere de ansamblu. 0
Verificarea și reumplerea rezervorului sistemului de spălare a parbrizului (prezent numai pe versiunea cu cabină). 118
Verificări care trebuie efectuate înainte de a ridica o încărcătură. 159
Verificări înainte de utilizare. 116
Volan cu înălțime reglabilă. 121

Z

Zonă periculoasă. 108