Pôvodný návod na použitie

Vychystávacie vozíky a ťahače

OPX 20/25
OPX 20/25 PLUS
OPX-L 12/16/20
OPX-L 20 S
OPX-D 20
LTX 50
LTX-FF 05/10
LTX-T 06
OXV 07/08/10

0089 0615 0617 1075 1076 1077
1078 1079 1080 1081 1082 1084
1085 1086 1087 1088

first in intralogistics

45878043477 SK - 11/2021 - 12

Adresa výrobcu a kontaktné údaje ▷

STILL GmbH
Berzeliusstraße 10
22113 Hamburg, Nemecko
Telefón: +49 (0) 40 7339-0
Fax: +49 (0) 40 7339-1622
E-mail: info@still.de
Webová stránka: http://www.still.de

Pravidlá pre prevádzkovateľa priemyselných vozíkov

Okrem tohto návodu na obsluhu sú k dispozícii aj zásady postupov obsahujúce ďalšie informácie pre prevádzkovateľov priemyselných vozíkov.

Táto príručka poskytuje informácie týkajúce sa manipulácie s priemyselnými vozíkmi:

- Informácie o výbere vhodných priemyselných vozíkov na konkrétny spôsob použitia
- Podmienky bezpečnej prevádzky priemyselných vozíkov
- Informácie týkajúce sa používania priemyselných vozíkov
- Informácie o doprave, prvom uvedení do prevádzky a uskladnení priemyselných vozíkov

Internetová adresa a kód QR ▷

K informáciám je možné kedykoľvek získať prístup zadaním adresy **https://m.still.de/vdma** do webového prehliadača alebo naskenovaním kódu QR.

1 Úvod

Údaje vysokozdvižného vozíka 2

Všeobecné informácie 2

Ako sa orientovať v tomto návode 2

Dátum vydania a najnovšej aktualizácie tohto návodu na obsluhu 4

Autorské práva a práva na obchodné značky 4

Dodávka vysokozdvižného vozíka a dokumentácie 4

Zoznam náhradných dielov 5

Označenie zhody 5

Vyhlásenie, ktoré sa týka obsahu vyhlásenia o zhode 6

Technický servis a náhradné diely 7

Typ použitia 7

Pracovné podmienky 8

Úpravy vysokozdvižného vozíka 9

Použité vybavenie 9

Povinnosti používateľa 9

Vplyv na životné prostredie 10

Likvidácia súčastí a batérií 10

Balenie 11

2 Bezpečnosť

Bezpečnostné predpisy 14

Všeobecné bezpečnostné pravidlá 14

Požiadavky na vozovky 14

Pripájacie káble batérie 15

Vonkajšie elektrické spoje 15

Požiadavky na priestor na nabíjanie trakčnej batérie 15

Bezpečnostné predpisy pre obsluhu vysokozdvižného vozíka 15

Bezpečnostné predpisy týkajúce sa prevádzkových materiálov 16

Zvyškové riziko 18

Zostatkové nebezpečenstvá, zvyškové riziká 18

Elektromagnetické žiarenie 19

Neionizujúce žiarenie 20

Hluk 20

Elektrostatický náboj 20

Vibrácie 21

Bezpečnostné testy 22
Pravidelné bezpečnostné prehliadky vozíka 22

Bezpečnostné zariadenia 23
Poškodenie, poruchy a nesprávne používanie bezpečnostných prvkov 23

3 Prehľad

Prehľad o rôznych modeloch 26

Všeobecný prehľad série OPX 32

Všeobecný prehľad modelu LTX50 34

Všeobecný prehľad vozíka LTX-T 35

Všeobecný prehľad vozíka LTX-FF 37

Označenia 39
Nálepky a štítky s označením 39
Umiestnenie štítkov modelov OPX 20/25 a OPX 20/25 PLUS 39
Umiestnenie štítkov modelu OPX-L (12/16/20S) 39
Umiestnenie štítkov modelov OPX-L20 a OPX-D20 39
Umiestnenie štítkov modelu LTX50 39
Umiestnenie štítkov vozíka LTX-T 39
Umiestnenie štítkov vozíka LTX-FF 39
Umiestnenie štítkov (OXV 07 – OXV 10) 39
Umiestnenie štítkov modelu OXV 08 39
Štítok s označením nominálnej hodnoty 57
Osobitný štítok s označením nominálnej hodnoty pre modely: LTX a LTX-T 57
Osobitný štítok s označením nominálnej hodnoty pre model: LTX-FF 57
Sériové číslo 60
Výrobné číslo je označené na ráme 61
Výkonový štítok modelu OPX-L (12/16/20S) 62
Výkonový štítok modelu OPX-L20 64
Výkonové štítky modelu OPX-D 20 66
Výkonový štítok LTX-T 68
Výkonový štítok LTX-FF 68
Výkonový štítok (OXV) 70
Štítok s údajmi o nosnosti pre ťažné vozíky (LTX50, LTX-FF, LTX-T) s predným spriahadlom 57
Štítok s údajmi o nosnosti pre ťažné vozíky (LTX50, LTX-FF, LTX-T) so zadným spriahadlom 57

Prístroje a ovládacie prvky 73
Comandi volante - Parte 1 73
Ovládacie prvky volantu – časť č. 2 75
Ovládacie prvky volantu – časť č. 3 77
Ovládacie prvky operadla 80
Definície smerov 82

Zdvih 83
Typy zdvíhacích stožiarov (ak sú nainštalované) 83

Voliteľné vybavenie a varianty 84
Zoznam voliteľného vybavenia a variantov 84
Elektrická zásuvka pre zapaľovač cigariet na prístrojovej doske (voliteľná výbava) 85
Montážna lišta príslušenstva s dátovou zásuvkou (voliteľné vybavenie) 86
Zadný úložný priestor (voliteľné vybavenie) 88
Elektrická zásuvka pre osvetlenie prívesu (voliteľná výbava) 89
Sistemi di illuminazione 90
Lítium-iónová batéria (Li-ion) 93
FleetManager (voliteľné vybavenie) 94
Sklápací schodík (voliteľné vybavenie) 95
Zablokovanie spúšťania vidlíc alebo oporných ramien počas jazdy (voliteľné vybavenie) 95
Indikátor LED hladiny elektrolytu v batérii (voliteľný) 96
Kabína (voliteľná výbava) 97
Páka zaistenia batérie od konkurenčných spoločností (voliteľné vybavenie) 99

4 Používanie

Autorizované a bezpečné používanie 102
Používanie vozíkov v zhode s určeným účelom 102
Bezpečnostné pokyny na používanie vozíka 102
Vychystávacie vozíky: Popis určeného spôsobu použitia 106
Používanie vysokozdvižného vozíka v mraziarenských skladoch 107

Preprava a zdvíhanie vozíka 108
Transport vozíka 108
Klimatické podmienky počas prepravy a skladovania 108
Nakladanie a vykladanie vozíka 109
Nakladanie a vykladanie vozíka – osobitné dodatočné poznámky k modelu LTX-FF . . . 110

Zábeh 110

Postupnosť, ktorú je potrebné dodržiavať pri používaní vozíka 111

Kontroly a úkony pred uvedením do prevádzky 112
Zoznam kontrol pred používaním 112
Kontrola a doplnenie nádržky ostrekovača čelného skla (dostupné len vo verziách s kabínou) 114

Ergonomické rozmery 115

Nastavenia voliteľného sedadla vodiča 116
Bezpečnostné pokyny na nastavovanie sedadla vodiča (popísané v nasledovných častiach) 116
Výškovo nastaviteľný volant (voliteľné vybavenie) 117
Výškovo nastaviteľné ŠTANDARDNÉ operadlo sedadla (voliteľné vybavenie) 118
Výškovo nastaviteľné ÚZKE operadlo sedadla (voliteľné vybavenie) 119
Sklápacie sedadlo (voliteľné vybavenie) 120
Nastavenie odpruženej plošiny obsluhy (voliteľné vybavenie) 122

Nastupovanie a vystupovanie z vozíka 123

Režimy jazdy a polohy pri jazde 124
Režimy jazdy a polohy pri jazde 124
Jazdná poloha s obsluhou stojacou na plošine vozíka 125
Poloha operátora a režim jazdy s kráčajúcou obsluhou vedľa vozíka: používanie ovládacích prvkov operadla sedadla (voliteľná funkcia) 127
Jazda pomocou ovládacích prvkov na volante (voliteľná funkcia) s obsluhou na zemi vedľa vozíka 130

Zastavenie vozíka v prípade NEBEZPEČENSTVA 133

Zapnutie/vypnutie systémov 134
Zoznam systémov zapnutia/vypnutia 134
Spínací kľúč 135
Numerická klávesnica – uvedenie do prevádzky pomocou kódu PIN (voliteľné vybavenie) 136

Jazda 138
Jazda s vozíkom 138
Brzdové systémy vozíka 139
Zmena smeru jazdy 141
Obmedzenia rýchlosti 142
Riadenie 144
Parkovanie a zastavenie vozíka 146

Mobilná plošina 147
Všeobecné opatrenia pri používaní mobilnej plošiny (ak je k dispozícii) 147
(OPX20/25) (OPX 20/25 PLUS): používanie mobilnej plošiny (ak je k dispozícii) 148
(OPX-L12/L16/L20/L20S) (OPX-D20): používanie mobilnej plošiny (ak je k dispozícii) . 150
OXV: Používanie mobilnej plošiny (ak je k dispozícii) 152

Presun nákladu 154
Bezpečnostné predpisy pre manipuláciu s nákladom 154
Pred zdvíhaním záťaže musia byť vykonané kontroly 155
Používanie prvkov na ovládanie vidlíc na operadle (ak sú k dispozícii) 156
Pomocou vidlíc ďalšie ovládacie prvky (iba pre model LTX, ff) 159
Zdvíhanie nákladu 162
Ukladanie paliet 162
Preprava nákladov na vidliciach 163
Pokladanie nákladu na zem 164
Jazda na svahoch 165
Opierka nákladu s hákom na pridržiavanie zvislo uložených paliet (voliteľná výbava) . . 167

Obsluha prívesov 169
Ťahanie prívesov 169
Ťahanie prívesu 171
Pripojenie prívesu 172
Spriahadlo s jednou alebo viacerými polohami 173
Automatické zatváranie Ťažný hák 175
Nakladanie prívesov 177
Používanie verzie so zadnou nákladnou plošinou LTX-T 179

LiftRunner (voliteľný) 182
Úvod do systému LiftRunner (ak je k dispozícii) 182
Hydraulicky ovládaný systém LiftRunner (ak je k dispozícii) 182
Elektricky ovládaný systém LiftRunner (ak je k dispozícii) 182

Nabíjanie batérie 187
Prístup k batérii vo vozíkoch BEZ pohyblivej plošiny 187
Prístup k batérii vo vozíkoch s pohyblivou plošinou (voliteľné vybavenie) 187
Nabíjanie olovenej batérie 190
Nabíjanie batérie pomocou zabudovanej nabíjačky batérie (doplnková výbava) 191

5 Údržba

Všeobecné informácie 194

Úkony vykonávané pred údržbou 194

Údržba – každých 1 000 hodín 195

Údržba – každých 3000 hodín 198

Údržba – každých 10 000 hodín 199

Pravidelný servis 200
Čistenie vysokozdvižného vozíka 200
Mazanie a čistenie zdvíhacích reťazí 200

Údržba podľa potreby 201
Príprava 201
Typ batérie. 201
Odistenie batérie (pred výmenou) 203
Výmena batérie, vyberanie batérie z vrchnej strany 205
Výmena batérie s postranným vyberaním 206
Poistky 209

Vyradenie z prevádzky 210
Všeobecné informácie 210
Vlečenie vysokozdvižného vozíka 211
Dočasné vyradenie z prevádzky 211
Kontroly po dlhšej odstávke. 211
Trvalé vyradenie z prevádzky (Likvidácia). 211

6 Technické údaje

Katalógový list (VDI): OPX. 214

Katalógový list (VDI): LTX 254

Katalógový list (VDI): OXV. 266

Požiadavky na ekodizajn pre elektrické motory a pohony s variabilnými otáčkami. . . 275

Tabuľky s informáciami o olejoch a mazivách 276

1

Úvod

Údaje vysokozdvižného vozíka

Odporúčame, aby ste si do nasledujúcej tabuľky zaznamenali hlavné údaje vysokozdvižného vozíka, aby boli k dispozícii v prípade vyžiadania predajnou sieťou alebo autorizovaným servisným strediskom.

Typ	
Sériové číslo	
Termín dodania	

Všeobecné informácie

- Tento návod obsahuje „originálne pokyny“ poskytnuté výrobcom.
- "Obsluha" je definovaná ako osoba jazdiaca s vysokozdvižným vozíkom.
- "Používateľ" je fyzická alebo právnická osoba, ktorá používa vysokozdvižný vozík prostredníctvom obsluhy.
- Obsluha si musí prečítať, porozumieť a dodržiavať obsah tohto návodu, štítkov a nálepiek umiestnených na vozíku, aby sa zaručilo správne používanie vysokozdvižného vozíka a predišlo nehodám.
- Tento návod musí byť starostlivo uložený a musí zostať vo vozíku pre možnosť rýchlej konzultácie.
- Výrobca nepreberá žiadnu zodpovednosť za žiadne nehody osôb ani poškodenie vecí, ku ktorým dôjde v dôsledku nedodržania obsahu tohto návodu, štítkov a nálepiek na vozíku.
- Vysokozdvižný vozík sa nesmie používať iným spôsobom, ako je spôsob uvedený v tomto návode.
- Vysokozdvižný vozík smie používať len príslušne vyškolená obsluha. Potrebné školenie obsluhy vám zabezpečí autorizovaná predajná sieť.
- Osoby pracujúce v blízkosti vysokozdvižného vozíka musia byť tiež poučené o rizikách spojených s používaním vysokozdvižného vozíka.
- Kvôli zrozumiteľnosti niektoré obrázky v tomto návode zobrazujú vysokozdvižný vozík bez bezpečnostného vybavenia (kryty, panely atď.). Vysokozdvižný vozík sa nesmie používať bez bezpečnostného vybavenia.

Ako sa orientovať v tomto návode

Na začiatku návodu je uvedený obsah, ktorý zjednodušuje používanie. Návod je rozdelený do kapitol so špecifickým obsahom. Názov a nadpis kapitoly sú uvedené vo vrchnej časti každej stránky. Na spodnej časti každej stránky nájdete nasledujúce informácie: typ návodu, identifikačný kód, jazyk a verzia návodu na obsluhu.

V návode je uvedených niekoľko všeobecných informácií. Zamerajte sa len na informácie platné pre váš konkrétny vysokozdvižný vozík.

Na zvýraznenie niektorých častí návodu boli použité nasledujúce symboly.

⚠ NEBEZPEČENSTVO

Nedodržiavanie pokynov zvýraznených týmto symbolom môže ohroziť bezpečnosť.

⚠ POZOR

Nedodržiavanie pokynov zvýraznených týmto symbolom môže viesť k poškodeniu vysokozdvižného vozíka a v niektorých prípadoch spôsobiť neplatnosť záruky.

UPOZORNENIE

Tento symbol sa používa na označenie dodatočných informácií.

UPOZORNENIE TÝKAJÚCE SA ŽIVOTNÉHO PROSTREDIA

Nedodržiavanie pokynov zvýraznených týmto symbolom môže viesť k poškodeniu životného prostredia.

Dátum vydania a najnovšej aktualizácie tohto návodu na obsluhu

Dátum vydania tohto návodu na obsluhu je vytlačený na obálke.

Výrobca sa snaží neustále zdokonaľovať svoje priemyselné vozíky, a preto si vyhradzuje právo na implementáciu zmien a odmietnutie záručných nárokov vzťahujúcich sa na informácie uvedené v tomto návode.

Technickú pomoc a podporu získate vo svojom najbližšom servisnom stredisku schválenom výrobcom.

Autorské práva a práva na obchodné značky

Tento návod sa nesmie reprodukovať, prekladať ani poskytovať tretím stranám – vrátane výňatkov – bez výslovného písomného súhlasu výrobcu.

Dodávka vysokozdvižného vozíka a dokumentácie

Vozík musí mať všetko požadované voliteľné vybavenie a musí byť dodaný s nasledujúcou dokumentáciou:

- Originálne pokyny
- Vyhlásenie o zhode

Ak sa vozík dodáva s trakčnou batériou a/alebo nabíjačkou batérie, skontrolujte, či takýto výrobok zodpovedá objednávke a či dodávka obsahuje príslušný návod na obsluhu a údržbu, ako aj vyhlásenie o zhode pre nabíjačku batérií.

Ak sa používa použité vybavenie alebo iné vybavenie alebo zariadenia, uistite sa, že tieto výrobky zodpovedajú objednávke a že je súčasťou dodávky aj príslušný návod na obsluhu a údržbu a príslušné vyhlásenie o zhode (ak to vyžadujú príslušné predpisy).

Vyššie uvedená dokumentácia sa musí uchovávať počas celej prevádzkovej životnosti vozíka. V prípade straty alebo poškodenia dokumentácie požiadajte autorizovanú predajnú sieť o kópie originálnej dokumentácie.

Zoznam náhradných dielov

Môžete požiadať o prevzatie katalógu náhradných dielov tak, že skopírujete adresu **https://sparepartlist.still.eu** do webového prehliadača alebo naskenujete kód QR zobrazený na bočnej strane.

Na webovej stránke zadajte nasledujúce heslo: **Spareparts24!**

Na nasledujúcej obrazovke zadajte svoju e-mailovú adresu a výrobné číslo vozíka. Následne dostanete e-mail s prepojením, kde si môžete prevziať katalóg náhradných dielov.

2511

Označenie zhody

Výrobca využíva označenie zhody na vyjadrenie zhody priemyselného vozíka s príslušnými smernicami v čase jeho uvedenia na trh:

- CE: Európska únia (EÚ)
- UKCA: Spojené kráľovstvo (UK)
- EAC: Eurázijská ekonomická únia

Označenie zhody sa upevní na výrobný štítok. Vyhlásenie o zhode sa vydáva pre trhy EÚ a Spojeného kráľovstva.

Neschválené zásahy do konštrukcie priemyselného vozíka alebo nadstavby naň môžu ohroziť bezpečnosť. Rušia preto platnosť Vyhlásenia o zhode.

conformity symbols

Vyhlásenie, ktoré sa týka obsahu vyhlásenia o zhode

Vyhlásenie

STILL GmbH
Berzeliusstraße 10
22113 Hamburg, Nemecko

Vyhlasujeme, že uvedené zariadenie vyhovuje najnovšej platnej verzii nižšie uvedených smerníc:

Typ priemyselného vozíka	**podľa tohto návodu na obsluhu**
Model	**podľa tohto návodu na obsluhu**

– "smernica pre strojné zariadenia 2006/42/ES" [1)]
– "bezpečnostné predpisy o dodávke strojných zariadení 2008, 2008 č. 1597" [2)]

Osoby oprávnené zostaviť technickú dokumentáciu:

Pozrite si Vyhlásenie o zhode

STILL GmbH

[1)] Pre trhy Európskej únie, krajiny uchádzajúce sa o členstvo v EÚ, štáty EZVO a Švajčiarsko.
[2)] Pre trh v Spojenom kráľovstve.

Dokument s Vyhlásením o zhode sa dodáva spolu s priemyselným vozíkom. Uvedené vyhlásenie potvrdzuje súlad s ustanoveniami smernice ES pre strojné zariadenia a s bezpečnostnými predpismi o dodávke strojných zariadení 2008, 2008 č. 1597.

Neschválené zásahy do konštrukcie priemyselného vozíka alebo nadstavby naň môžu ohroziť bezpečnosť. Rušia preto platnosť Vyhlásenia o zhode.

Vyhlásenie o zhode musí byť starostlivo uložené a v prípade potreby dostupné pre zodpovedné orgány. Pri predaji priemyselného vozíka je potrebné odovzdať toto vyhlásenie novému majiteľovi.

Technický servis a náhradné diely

Plánovanú údržbu a všetky opravy vysokozdvižného vozíka zverte len autorizovanej servisnej sieti.

Autorizovaná servisná sieť disponuje personálom vyškoleným výrobcom, originálnymi náhradnými dielmi a nástrojmi potrebnými na údržbu a opravy.

Servis zabezpečovaný autorizovanou servisnou sieťou a používanie originálnych náhradných dielov zabezpečí dlhodobé udržanie správnych technických vlastností vysokozdvižného vozíka.

Na údržbu a opravy vysokozdvižného vozíka sa môžu používať len originálne náhradné diely dodané výrobcom. V prípade používania neoriginálnych náhradných dielov sa zruší platnosť záruky a zodpovednosť za všetky nehody spôsobené nevhodnosťou neoriginálnych dielov preberá používateľ.

Typ použitia

Za „normálne používanie“ vysokozdvižného vozíka sa považuje:

- zdvíhanie a preprava nákladov pomocou vidlíc s hmotnosťou a ťažiskom v rámci uvedených hodnôt (pozrite si kapitolu 6 – Technické údaje),
- preprava a zdvíhanie na hladkom, rovnom a kompaktnom povrchu,
- preprava a zdvíhanie stabilného nákladu rovnomerne rozloženého na vidliciach,
- preprava a zdvíhanie s ťažiskom nákladu približne v strednej pozdĺžnej osi vysokozdvižného vozíka.

⚠ NEBEZPEČENSTVO

Vysokozdvižný vozík sa nesmie používať na iné účely.

V prípade akéhokoľvek iného spôsobu použitia používateľ plne zodpovedá za úrazy osôb a škody na majetku a stráca nárok na poskytovanie záruky.

Nasledujúce situácie sú príkladmi nesprávneho používania vysokozdvižného vozíka:

- preprava po nerovných (nepravidelných alebo nekompaktných) povrchoch,
- náklady, ktoré prekračujú obmedzenia hmotnosti alebo polohy ťažiska,
- preprava nestabilných nákladov,
- preprava nákladov, ktoré nie sú na vidliciach rozmiestnené rovnomerne,
- preprava kývajúcich sa nákladov,
- preprava nákladu s ťažiskom výrazne posunutým voči strednej pozdĺžnej rovine vysokozdvižného vozíka,
- preprava nákladov s rozmermi, ktoré prekážajú obsluhe vo výhľade pri jazde,
- preprava nákladov naložených do výšky tak, že môžu spadnúť na obsluhu,
- jazda s nákladom umiestneným viac ako 300 mm nad zemou,
- preprava alebo zdvíhanie osôb,
- Tlačenie nákladu
- jazda z/do kopca s nákladom smerujúcim z kopca,
- otáčanie vo veľkej rýchlosti,
- zatáčanie alebo jazda naprieč svahom (nahor alebo nadol),
- narážanie do statických alebo pohyblivých konštrukcií,

⚠ NEBEZPEČENSTVO

Nesprávne používanie môže spôsobiť prevrátenie vysokozdvižného vozíka alebo nákladu.

Pracovné podmienky

Všetky vozíky opísané v tomto návode sú skonštruované a určené na použitie v interiéri.

Ťahače možno použiť aj v exteriéri, ale len pri vhodnom stave podkladu. Nasledujúce odseky popisujú požiadavky na stav podkladu.

Na použitie v exteriéri aj v nepriaznivých poveternostných podmienkach dôrazne odporúčame používať ťahač s ochrannou kabínou.

Vozík sa nesmie používať, ak klimatické podmienky presahujú:

- maximálna teplota okolia: +40 °C,
- minimálna teplota okolia: +5 °C.
- nadmorská výška 2 000 m,
- relatívna vlhkosť vzduchu medzi 30 % až 95 % (nekondenzujúca).

⚠ POZOR

Nepoužívajte vozík v prašnom prostredí.

Používanie vozíka v prostredí s vysokou koncentráciou soli vo vzduchu alebo vode môže spôsobiť problémy s vozíkom a môže dôjsť ku korózii kovových častí.

Vozík, ktorý sa musí používať v podmienkach mimo obmedzení uvedených vyššie alebo v náročných podmienkach (nepriaznivé počasie, chladiarenské priestory, prítomnosť silných magnetických polí atď.), musí byť vždy vhodne upravený a musia sa vykonať bezpečnostné opatrenia. Informácie získate v autorizovanej predajnej sieti.

⚠ NEBEZPEČENSTVO

Vozík sa nesmie používať v prostredí, kde hrozí nebezpečenstvo výbuchu, nesmie sa používať na manipuláciu s výbušným materiálom.

Vozíky, ktoré sa musia používať v prostredí, kde hrozí nebezpečenstvo výbuchu alebo vozíky, ktoré musia manipulovať s výbušným nákladom, vyžadujú vhodné vybavenie, ku ktorému musí byť priložené osobitné vyhlásenie o zhode, ktoré nahrádza vyhlásenie o zhode štandardného vozíka, aj s príslušným návodom na obsluhu a údržbu.

Ďalšie informácie získate v autorizovanej predajnej sieti.

Úpravy vysokozdvižného vozíka

Vysokozdvižný vozík sa nesmie upravovať žiadnym spôsobom. V opačnom prípade zanikne platnosť certifikátu ES a záruky s výnimkou:

- Montáž príslušenstva, iba ak je dodané výrobcom
- Montáž vybavenia, iba ak je dodané výrobcom

⚠ VAROVANIE

Pred inštaláciou voliteľného alebo doplnkového vybavenia sa obráťte výhradne na zástupcu predajnej siete autorizovanej výrobcom.

⚠ NEBEZPEČENSTVO

Ak je vysokozdvižný vozík vybavený v továrni alebo neskôr zariadeniami, ktoré vyžarujú neionizujúce žiarenie (ako sú rádiové vysielače a prijímače, čítač kódov RFID, údajové terminály, skenery atď.), musí sa overiť, či sú tieto zariadenia kompatibilné s prítomnosťou obslužných pracovníkov, ktorí používajú zdravotnícke prístroje (ako napr. kardiostimulátory).

Použité vybavenie

Ak chcete po nákupe pridať doplnkové vybavenie, musíte sa obrátiť na predajnú sieť autorizovanú výrobcom vozíka, ktorý:

- overiť možnosť pripojenia,
- nainštalovať zariadenie,
- pridať štítok s novou zvyškovou kapacitou,
- poskytnúť dokumentáciu o zariadení (návod na obsluhu a údržbu a vyhlásenie o zhode)

⚠ POZOR

Používateľ vozíka musí byť vyškolený na ovládanie a správne používanie vybavenia

Používateľ musí pred použitím vybavenia skontrolovať jeho správne fungovanie.

Povinnosti používateľa

Používatelia musia dodržiavať príslušné legislatívne predpisy vzťahujúce sa na používanie a údržbu vysokozdvižných vozíkov.

Vplyv na životné prostredie

Likvidácia súčastí a batérií

Vozík sa skladá z rôznych materiálov. Ak je potrebné vymeniť a zlikvidovať súčasti alebo batérie, musia sa:

- zlikvidovať,
- zaobchádzať s ním alebo
- recyklovať ho v súlade s regionálnymi a štátnymi smernicami.

UPOZORNENIE

Pri likvidácii batérií sa musíte riadiť pokynmi podľa návodu na obsluhu od výrobcu batérie.

UPOZORNENIE TÝKAJÚCE SA ŽIVOTNÉHO PROSTREDIA

Pri likvidácii odporúčame spolupracovať so spoločnosťou zaoberajúcou sa riadením likvidácie odpadu.

Balenie

Na zvýšenie ochrany sú počas prepravy niektoré časti vysokozdvižného vozíka zabalené. Toto balenie musí byť kompletne odstránené pred prvým uvedením do prevádzky.

UPOZORNENIE TÝKAJÚCE SA ŽIVOTNÉHO PROSTREDIA

Po dodaní vozíka treba obalový materiál vhodným spôsobom zlikvidovať.

2

Bezpečnosť

Bezpečnostné predpisy

Všeobecné bezpečnostné pravidlá

- Vysokozdvižný vozík smie obsluhovať iba kvalifikovaný, vyškolený a oprávnený personál.
- Na vysokozdvižný vozík neinštalujte žiadne príslušenstvo, pokiaľ ho nedodáva a neodporúča výrobca.
- Aby ste obmedzili akékoľvek riziká na minimum, udržujte vysokozdvižný vozík v dokonalom prevádzkovom stave.
- Nepoužívajte vysokozdvižný vozík s otvorenou kapotou či dverami, ani s demontovanými ochrannými krytmi.
- Údajové štítky na vysokozdvižnom vozíku sa musia udržiavať v dobrom stave, v prípade poškodenia ich treba vymeniť.
- Pozorne si prečítajte a dodržiavajte všetky bezpečnostné pokyny, s ktorými sa stretnete na vysokozdvižnom vozíku.
- Skontrolujte, či nad vysokozdvižným vozíkom je dostatok priestoru.
- Neparkujte vysokozdvižný vozík pred protipožiarnymi zariadeniami, požiarnymi únikmi ani na miestach, kde by mohol blokovať premávku.
- Ak vysokozdvižný vozík vykazuje známky poruchy alebo opotrebovania a existuje dôvod, prečo ho nepovažovať za bezpečný, prestaňte ho používať, zaparkujte ho a problém oznámte správcovi údržby.
- Dodržiavajte bezpečnú vzdialenosť od nadzemných vysokonapäťových vedení. Dodržiavajte bezpečné vzdialenosti podľa ustanovení kompetentných orgánov.
- Nikdy nezdvíhajte náklad s použitím iba jednej vidlice.
- Náklad umiestňujte na nosník vidlíc alebo takým spôsobom, aby ťažisko nákladu bolo čo možno najbližšie k nosníku vidlíc.
- Náklad musí byť umiestnený na ramenách vidlíc tak, aby sa jeho ťažisko nachádzalo v strede medzi ramenami.
- Nejazdite s nákladom posunutým do strán mimo stred voči osi vysokozdvižného vozíka. V prípade nedodržania tohto pravidla môže byť ohrozená stabilita vysokozdvižného vozíka.
- Skontrolujte, či povrch, na ktorom spočíva náklad, je schopný uniesť jeho hmotnosť.
- Vždy používajte bezpečnostný odev, ktorý vyhovuje platným predpisom, a všetky potrebné osobné ochranné prostriedky.
- Nejazdite po nespevnenom alebo kopcovitom povrchu, prípadne po schodoch.
- Nejazdite s nákladom zdvihnutým vyššie ako 300 mm nad zemou.
- Neotáčajte sa ani nestohujte náklad na svahoch.
- Na svahoch znížte rýchlosť.
- Nevystavujte vysokozdvižný vozík zaťaženiu nad limity, ktoré sú uvedené na štítkoch s údajmi o kapacite.
- Vozík nie je dovolené používať osobám pod vplyvom drog a alkoholu.
- Obsluha nesmie používať prehrávač MP3 ani žiadne iné elektrické zariadenia, ktoré môžu odvádzať pozornosť od okolitého pracovného prostredia.

Požiadavky na vozovky

Pracovný povrch musí byť rovnomerný a bez dier alebo priehlbín, ktoré nemožno jednoducho obísť. Prípadné schodíky musia byť vybavené rampami na zabránenie nárazov kolies, ktoré môžu ovplyvniť celú konštrukciu vozíka.

⚠ POZOR

Prejazd s vozíkom cez praskliny alebo poškodené miesta na podlahe je zakázaný. Nečistoty a akékoľvek objekty v jazdnej dráhe treba okamžite odstrániť. Zamestnávateľ musí zabezpečiť splnenie požiadaviek na podlahu. Z tohto dôvodu výrobca nezodpovedá za žiadne škody na vozíku (najmä na kolesách, nábojoch atď.) spôsobené použitím na nevhodných povrchoch.

Pripájacie káble batérie

⚠ POZOR

Pripájanie NEORIGINÁLNYCH pripájacích káblov batérie do zásuvky môže byť nebezpečné (pozrite si nákupné informácie v katalógu náhradných dielov)

Vonkajšie elektrické spoje

⚠ POZOR

Elektrické zásuvky/zástrčky je možné pripojiť k vozíku len prostredníctvom pripojenia poskytnutého výrobcom.

Prekročenie povolenej menovitej prúdovej hodnoty je zakázané

Požiadavky na priestor na nabíjanie trakčnej batérie

Priestor, v ktorom sa nabíja trakčná batéria, musí byť dostatočne vetraný, aby sa zriedili alebo odstránili vznikajúce plyny (v súlade s platnými vnútroštátnymi predpismi).

Bezpečnostné predpisy pre obsluhu vysokozdvižného vozíka

- Operátor sa musí dôkladne oboznámiť s vysokozdvižným vozíkom, aby vedel lepšie opísať prípadné poruchy a pomôcť tak servisnému personálu. Operátor, vyškolený a oprávnený na obsluhu vysokozdvižného vozíka, musí byť oboznámený s jeho ovládaním a výkonom.
- Akékoľvek poruchy (vŕzganie, úniky a pod.) treba okamžite nahlásiť, nakoľko pri zanedbaní môžu spôsobiť vážne poškodenie/poruchu.
- Vykonávajte kontroly podľa kapitoly „Denné kontroly“.

UPOZORNENIE TÝKAJÚCE SA ŽIVOTNÉHO PROS

Nahláste akýkoľvek únik oleja alebo akumulátorovej kvapaliny: sú nebezpečné a vysoko kontaminujúce.

⚠ POZOR

Ak cítite zápach horenia, zastavte vysokozdvižný vozík a vypnite motor, potom odpojte batériu.

Bezpečnostné predpisy týkajúce sa prevádzkových materiálov

Predpisy pre prácu s pracovnými materiálmi a ich likvidáciu

UPOZORNENIE TÝKAJÚCE SA ŽIVOTNÉHO PROSTREDIA

Nesprávne použitie a likvidácia pracovných materiálov a čistiacich prostriedkov môže mať za následok vážne poškodenie životného prostredia.

Pracovné materiály vždy používajte primeraným spôsobom, riaďte sa pokynmi výrobcu na použitie daného produktu.

Pracovné materiály skladujte zásadne v obaloch, ktoré sú na to určené, a v priestoroch, ktoré spĺňajú príslušné požiadavky.

Pracovné materiály môžu byť horľavé, preto zabráňte ich kontaktu s horúcimi predmetmi alebo otvoreným ohňom.

Pri dopĺňaní pracovných materiálov musia byť použité obaly čisté.

Dodržiavajte výrobcom vydané bezpečnostné pokyny a pokyny na likvidáciu, ktoré sa týkajú prevádzkových materiálov a čistiacich prostriedkov.

Oleje ani iné pracovné kvapaliny nerozlievajte! Každú rozliatu kvapalinu je potrebné okamžite pozberať a neutralizovať absorpčným materiálom (napr. látkou absorbujúcou olej), a potom zlikvidovať podľa platných predpisov.

Vždy dodržiavajte predpisy na ochranu pred znečistením životného prostredia!

Pred prácami, ktoré zahŕňajú mazanie, výmenu filtra alebo zásah do hydraulického systému, je problémové miesto nutné dôkladne vyčistiť.

Vymenené diely je potrebné vždy zlikvidovať v súlade s predpismi na ochranu životného prostredia.

Oleje

- Zabráňte styku s pokožkou.
- Nevdychujte olejové výpary.
- Pri údržbe na vozíku vždy používajte vhodné osobné ochranné prostriedky (rukavice, okuliare atď.), aby ste zabránili kontaktu oleja s pokožkou.

UPOZORNENIE TÝKAJÚCE SA ŽIVOTNÉHO PROSTREDIA

Použité oleje a príslušné filtre obsahujú látky, ktoré sú nebezpečné pre životné prostredie a je potrebné ich zlikvidovať podľa platných nariadení. Odporúčame obrátiť sa na autorizovanú servisnú sieť.

⚠ NEBEZPEČENSTVO

Prienik hydraulického oleja, ktorý pod vysokým tlakom uniká z hydraulického systému vysokozdvižného vozíka, do pokožky je nebezpečný. V takomto prípade okamžite vyhľadajte lekársku pomoc.

⚠ NEBEZPEČENSTVO

Aj malý prúd oleja pri vysokom tlaku môže preniknúť do pokožky. Na vyhľadávanie únikov používajte kúsok kartónu.

Akumulátorová kyselina

- Nevdychujte výpary: sú jedovaté.
- Používajte vhodné osobné ochranné prostriedky, aby ste zabránili kontaktu s pokožkou.
- Akumulátorová kyselina má leptavý účinok: pri zasiahnutí pokožky postihnuté miesto omývajte veľkým množstvom vody.
- Pri nabíjaní batérie sa môže vytvoriť výbušná zmes plynov. Priestory, v ktorých sa nabíjajú batérie, preto musia zodpovedať príslušným predpisom (napr. norme EN 50272-3 atď.).
- V okruhu 2 m od nabíjanej batérie alebo priestoru nabíjania batérie NEFAJČITE a NEPOUŽÍVAJTE otvorený oheň ani svetlo.

UPOZORNENIE

Viac informácií nájdete v návode na použitie konkrétnej batérie.

UPOZORNENIE TÝKAJÚCE SA ŽIVOTNÉHO PROS

Batérie obsahujú látky, ktoré ohrozujú životné prostredie. Pri výmene a likvidácii opotrebovanej batérie je nutné postupovať podľa predpisov. Odporúčame obrátiť sa na autorizovanú servisnú sieť, ktorá disponuje technológiou na ekologickú likvidáciu podľa platných predpisov.

Zvyškové riziko

Zostatkové nebezpečenstvá, zvyškové riziká

Ani napriek opatrnému používaniu a dodržiavaniu noriem a predpisov nemožno pri používaní vozíka úplne vylúčiť výskyt všetkých rizík.

Komponenty vozíka ako aj celého systému vyhovujú súčasným bezpečnostným požiadavkám. Ani napriek používaniu vozíka výhradne na určený účel a pri dodržiavaní všetkých pokynov nemožno vylúčiť určité zvyškové riziká.

Dokonca ani mimo definované rizikové oblasti vozíka nemožno vylúčiť zvyškové riziká. Osoby nachádzajúce sa v blízkosti vozíka musia byť mimoriadne ostražité, aby mohli okamžite reagovať v prípade poruchy, nehody, havárie a pod.

⚠ VAROVANIE

Všetky osoby nachádzajúce sa v blízkosti vozíka musia byť poučené o rizikách vyplývajúcich z jeho používania.

Navyše treba upriamiť pozornosť na časť Bezpečnostné pokyny v tomto návode na obsluhu.

Medzi riziká môže patriť:

- únik prevádzkových tekutín spôsobený trhlinami, prasknutím potrubia alebo nádrží a pod.,
- riziko nehody pri jazde na rampách alebo pri nedostatočnej viditeľnosti, atď.,
- pád, zakopnutie a pod. pri používaní vozíka, najmä pri mokrom alebo zľadovatenom povrchu alebo pri unikajúcich pracovných tekutinách,
- Riziko požiaru a explózie spôsobené batériami a elektrickým napätím.
- Ľudská chyba ako následok nedodržania bezpečnostných predpisov,
- neodstránené poškodenia alebo chybné a opotrebované súčasti,
- nedostatočná údržba a kontrola,
- použitie nesprávnych spotrebných materiálov,
- nedodržanie servisných intervalov.

Výrobca nenesie žiadnu zodpovednosť za nehody s účasťou vozíka, ku ktorým došlo v dôsledku nedodržania týchto predpisov prevádzkovateľom, či už úmyselným, alebo z nedbanlivosti.

Stabilita

Stabilita vozíka bola testovaná podľa najnovších technologických noriem a je zaručená, ak sa vozík používa správne a v medziach stanoveného účelu. Tieto normy však berú do úvahy iba také statické a dynamické odstredivé sily, ktoré sa môžu prejaviť počas používania v súlade s prevádzkovými normami a pri používaní na stanovený účel. V extrémnych prípadoch hrozí nebezpečenstvo prekročenia momentu prevrátenia spôsobené neprávnym používaním alebo nesprávnou prevádzkou, ktorá negatívne ovplyvňuje stabilitu.

Riziká spôsobené nesprávnym používaním (a teda zakázané z tohto dôvodu) môžu zahŕňať:

- strata stability v dôsledku nestabilného alebo nespevneného nákladu a pod.,
- zatáčanie pri vysokej rýchlosti;
- jazda so zdvihnutým nákladom,
- jazda s nákladom prečnievajúcim do strán (napr. bočný posuv),
- otáčanie a jazda priečne na svahu,
- jazda na svahu s nákladom smerujúcim z kopca,
- nadrozmerný náklad,
- kolísajúci sa náklad,
- schody alebo okraje rámp.

⚠ VAROVANIE

Tieto riziká sú spôsobené nesprávnym používaním.

Nesprávne používanie (napr. kývajúci sa náklad, preprava tekutín atď.) je zakázané, pokiaľ nie je výslovne písomne schválené výrobcom.

Elektromagnetické žiarenie

Na tento vozík sa vzťahujú hraničné hodnoty pre elektromagnetické vyžarovanie a odolnosť stanovené v norme EN 12895.

Prípadné následné pripojenie elektrického a/alebo elektronického zariadenia k zásuvke na

výrobku zo závodu by mohlo ovplyvniť elektromagnetickú kompatibilitu vozíka a tým aj zrušiť platnosť pôvodného certifikátu. Všetky elektrické a/alebo elektronické nástavce musia nainštalovať špeciálne vyškolení pracovníci v súlade s technickými predpismi. Výrobca NIE JE v žiadnom prípade zodpovedný za nesprávne fungovanie vozíka alebo za akékoľvek zranenia a/alebo škody spôsobené predmetmi a/alebo osobami v dôsledku úprav pôvodného výrobku zo závodu.

Neionizujúce žiarenie

Ak je vozík vybavený v továrni alebo neskôr zariadeniami, ktoré vyžarujú neionizujúce žiarenie (ako sú rádiové vysielače a prijímače, čítače kódov RFID, údajové terminály, skenery atď.), musí sa overiť, či sú tieto zariadenia kompatibilné s prítomnosťou obslužných pracovníkov, ktorí používajú zdravotnícke prístroje (ako napr. kardiostimulátory).

Hluk

Úroveň akustického tlaku v priestore sedadla vodiča	L_{pAZ} < 70 dB (A)
Faktor odchýlky	K_{pA}=4 dB (A)

Hodnota je určená na základe skúšobného cyklu podľa harmonizovanej európskej normy EN 12053 a deklarovanej podľa normy EN ISO 4871 s váženým percentuálnym podielom časov režimov prepravy, zdvíhania a voľnobehu.

⚠ POZOR

Vyššie uvedenú hodnotu možno použiť na porovnanie vysokozdvižných vozíkov rovnakej kategórie. Toto nie je možné použiť na určenie úrovne hluku na pracoviskách (denné vystavenie osôb emisiám hluku). Pri skutočnom používaní vozíka napr. v rôznych režimoch prevádzky, rôznych prevádzkových podmienkach a v prítomnosti ďalších zdrojov hluku sa môžu vyskytnúť úrovne hluku, ktoré sú menšie alebo väčšie ako hodnoty uvedené vyššie.

Elektrostatický náboj

Ak ku vzniku elektrostatického náboja došlo v dôsledku modelu pneumatík a typu podlahy, musíte zaistiť, aby bolo napätie riadne eliminované. Ďalšie informácie vám poskytne autorizovaná servisná sieť výrobcu.

Vibrácie

Vibrácie, ktorým sú vystavené ruky a ramená

Táto hodnota platí pre všetky modely vozíka:

- $\bar{a}_w$ <2,5 m/s^2

UPOZORNENIE

Prevádzkovateľ vozíka je povinný stanoviť mieru vibrácií na rukách/ramenách operátora, aj keď tieto hodnoty nepredstavujú žiadne riziko, ako v tomto prípade.

Všeobecné poznámky: Vibrácie, ktorým je vystavené telo (nohy)

Hodnoty, ktorým je telo (nohy) vystavené, sa vzťahujú na jazdu s obsluhou na plošine vozíka.

Hodnota vyhovuje harmonizovanej európskej norme EN 13059 (Bezpečnosť priemyselných vozíkov – metódy na meranie vibrácií).

POZOR

Vyššie uvedenú hodnotu možno použiť na porovnanie vysokozdvižných vozíkov rovnakej kategórie. Nedá sa použiť na určenie dennej expozície obsluhujúceho pracovníka vibráciám pri skutočnej prevádzke vozíka. Tieto vibrácie závisia od prevádzkových podmienok (stav podlahy, spôsob použitia atď.), a preto treba dennú expozíciu vypočítať pomocou údajov miesta používania.

OPX: Vibrácie, ktorým je vystavené telo (nohy)

Nasledujúce hodnoty platia pre štandardné vozíky (BEZ odpruženej plošiny obsluhy):

- $\bar{a}_{w,zF}$ = 0,84 m/s^2
  Neistota K = ± 0,25 m/s^2

Nasledujúce hodnoty sú špeciálne pre vozíky vybavené pneumaticky odpruženými plošinami obsluhy (voliteľné vybavenie):

- Hmotnosť obsluhy 70 kg až 90 kg
  $\bar{a}_{w,zF}$ = 0,68 m/s^2
  Neistota K = ± 0,20 m/s^2
- Hmotnosť obsluhy 90 kg až 110 kg
  $\bar{a}_{w,zF}$ = 0,60 m/s^2
  Neistota K = ± 0,18 m/s^2

LTX: Vibrácie, ktorým je vystavené telo (nohy)

Nasledujúce hodnoty platia pre štandardné vozíky (BEZ odpruženej plošiny obsluhy):

- $\bar{a}_{w,zF}$ = 0,95 m/s^2
  Neistota K = ± 0,28 m/s^2

Nasledujúce hodnoty sú špeciálne pre vozíky vybavené pneumaticky odpruženými plošinami obsluhy (voliteľné vybavenie):

- Hmotnosť obsluhy 70 kg až 90 kg
  $\bar{a}_{w,zF}$ = 0,68 m/s^2
  Neistota K = ± 0,20 m/s^2
- Hmotnosť obsluhy 90 kg až 110 kg
  $\bar{a}_{w,zF}$ = 0,60 m/s^2
  Neistota K = ± 0,18 m/s^2

OXV: Vibrácie, ktorým je vystavené telo (nohy)

- $\bar{a}_{w,zF}$ = 0,6 m/s^2
  Neistota K = ± 0,2 m/s^2

Bezpečnostné testy

Pravidelné bezpečnostné prehliadky vozíka ▷

Bezpečnostná kontrola na základe času a mimoriadnych udalostí

Prevádzkovateľ musí zabezpečiť, aby bol vysokozdvižný vozík skontrolovaný minimálne raz do roka alebo po vážnych udalostiach.

Vzhľadom na riziko nehôd musí byť súčasťou kontroly aj úplný test technického stavu vozíka. Okrem toho sa musí vykonať dôkladná kontrola, či sa na vozíku nevyskytujú poškodenia, ktoré mohli byť spôsobené nesprávnym používaním. Musí byť vyhotovený protokol o kontrole. Výsledky kontroly je potrebné uchovať do vykonania ďalších dvoch prehliadok.

Dátum kontroly je indikovaný na nálepke na vozíku.

– So servisným strediskom uzatvorte dohodu o pravidelných bezpečnostných prehliadkach vozíka.

– Dodržiavajte smernice pre kontroly vozíkov v súlade s FEM 4.004.

Prevádzkovateľ je zodpovedný za to, že zabezpečí neodkladnú opravu akýchkoľvek porúch.

– Obráťte sa na servisné centrum.

UPOZORNENIE

Riaďte sa predpismi platnými vo vašej krajine!

Bezpečnostné zariadenia

Poškodenie, poruchy a nesprávne používanie bezpečnostných prvkov

Vodič musí okamžite ohlásiť akékoľvek poškodenie alebo iné nedostatky vozíka alebo prídavného zariadenia (nástavca) dozornému personálu.

Vozíky a prídavné zariadenia, ktoré nie sú funkčné alebo bezpečné, nesmú byť používané až do ich riadneho opravenia.

Neodstraňujte ani nevypínajte bezpečnostné zariadenia a vypínače.

Pevne stanovené hodnoty nastavenia môžu byť zmenené len po schválení výrobcom.

Práca na elektrickom systéme (napr. pripojenie rádia, dodatočných predných svetiel atď.) je povolená len s písomným súhlasom výrobcu. Všetky zásahy do elektrického systému musia byť riadne zdokumentované.

3

Prehľad

Prehľad o rôznych modeloch

Všeobecné charakteristiky

Vozíky uvedené v tomto návode OPX20, OPX25, OPX20 PLUS, OPX25 PLUS, OPX-L12, OPX-L16, OPX-L20S OPX-L20, OPX-D20, LTX50 a OXV 07/08/10 sú určené na prepravu a vychystávanie objednávok tovaru v obchodných prevádzkach, skladoch a továrňach.

Každý vozík tohto radu je vybavený ergonomickým volantom s displejom a integrovanými ovládacími prvkami. Po uvoľnení sa volant automaticky vráti do východiskovej polohy.

Trojfázový trakčný motor so striedavým prúdom a menovitým výkonom 3 kW.

Motor zdvihu s menovitým výkonom 2,2 kW.

Kapacity sa líšia v závislosti od modelu až po maximálne zaťaženie 2500 kg.

Vozíky sú vybavené režimom Blue-Q, ktorý prináša úsporu energie až 7 %.

Škála voliteľných položiek umožňuje prispôsobiť vozidlá, aby spĺňali vaše špecifické požiadavky. Príklady:

- Výškovo nastaviteľný volant
- Znížené vibrácie pre obsluhu vďaka stúpadlu s pneumatickým odpružením
- Zdvíhacie stúpadlo pre obsluhu
- Sklápací schodík
- Ergonomické sklápacie sedadlo vodiča, ktoré je výškovo nastaviteľné a so vzduchovým odpružením na dlhé cesty
- Užšie operadlo sedadla vodiča pre väčší priestor pre obsluhu
- Lítium-iónové batérie
- Široký sortiment svetiel pre vyššiu bezpečnosť obsluhy a viditeľnosť vo všetkých prostrediach

OPX 20, OPX 25, OPX 20 PLUS, OPX 25 PLUS

Vozidlá na prepravu tovaru v horizontálnej polohe a štandardné vychystávanie objednávok. Možno použiť na prepravu až dvoch europaliet po dĺžke na vychystávanie objednávok alebo na horizontálnu prepravu tovaru.

Nosnosť:

- Modely OPX 20 a OPX20 PLUS majú maximálnu kapacitu 2 000 kg.
- Modely OPX 25 a OPX25 PLUS majú maximálnu kapacitu 2500 kg.

Rýchlosť:

- Model OPX 20/25 môže dosiahnuť maximálnu rýchlosť 12 km/h
- Vozidlá OPX 20/25 PLUS sú vybavené špeciálnym 5-kolesovým podvozkom pre vyššiu stabilitu a optimálnu trakciu a môžu dosiahnuť maximálnu rýchlosť 14 km/h.

OPX-L 20 S

Nosnosť: 2 000 kg

Rýchlosť: 12 km/h

Dĺžka vidlice: 2390 mm

Nožnicové vidlice vozíka OPX-L 20 dokážu zdvihnúť dve palety, z ktorých každá váži až 1 000 kg, do ergonomickej pracovnej výšky. Tento variant umožňuje jednoduché vychystávanie objednávok a prepravu aj dlhých alebo veľkých tovarov, akými sú napríklad tie, ktoré sa používajú v nábytkovom odvetví. Maximálna výška zdvihu: 785 mm

Prehľad o rôznych modeloch

OPX-L 12

Nosnosť: 1 200 kg

Rýchlosť: 12 km/h

Dĺžka vidlice: 1190 mm

Variant OPX-L 12 má stožiar na vychystávanie ťažkých tovarov v ergonomickej výške. Na paletu možno naložiť až 1200 kg a je ju možné zdvíhať až do pracovnej výšky 786 mm. Vďaka kompaktným rozmerom sa vozidlo mimoriadne hodí do užších uličiek.

OPX-L 16

Kapacita: 1600 kg

Rýchlosť: 12 km/h

Dĺžka vidlice: 2390 mm

Model OPX-L 16 možno použiť na zdvíhanie dvoch paliet, z ktorých každá váži až 800 kg, do ergonomickej pracovnej výšky. Menší rázvor vozidla umožňuje veľmi malý polomer otáčania, takže sa môžete pohybovať v stiesnených priestoroch. Vyvážené vidlice na zadnej časti vozidla umožňujú nakladanie a skladanie paliet. Maximálna výška zdvihu: 790 mm

OPX-L 20

Nosnosť: 2 000 kg

Rýchlosť: 12 km/h

Dĺžka vidlice: 2390 mm

Výnimočnou vlastnosťou modelu OPX-L 20 je jeho ťažisko, ktoré je optimalizované na rýchlejšiu jazdu v zákrutách. Schopnosť rozlíšiť výšku pre ergonomickú prácu prináša rôzne výhody.

OPX-D 20

Nosnosť: 2 000 kg

Rýchlosť: 12 km/h

Zdvojnásobte efektívnosť s modelom OPX-D 20. Vozidlo je možné používať na prepravu dvoch paliet uložených na sebe, z ktorých každá unesie záťaž 1000 kg. Toto umožní bezpečnú prepravu krehkých tovarov alebo tovarov, ktoré nemožno uložiť na seba. Vozidlo má malý polomer otáčania len 2440 mm. Ak prepravujete len jednu paletu s iniciálnym zdvihom, náklad môže vážiť až 2000 kg.

LTX50

Záťažová kapacita: 5000 kg

Rýchlosť: 14 km/h

LTX, 50 je ťažné vozidlo. Ťahač bol navrhnutý na použitie rôznych ťažných hákov v zadnej časti. Model LTX50 je kompatibilný so systémom Liftrunner, kompletným systémom hydraulických prívesov na jednoduché a bezpečné vyzdvihovanie naložených dopravníkov.

Prehľad o rôznych modeloch

LTX-FF

Zdvíhacia kapacita: 1 000 kg

Maximálna záťažová kapacita: 5 000 kg

Maximálna rýchlosť: 13 km/h

Vďaka zasúvateľným vidliciam je vozík LTX-FF ťažným alebo zdvíhacím vozidlom. Ťahač bol navrhnutý na použitie rôznych ťažných hákov v zadnej časti. Model LTX-FF je kompatibilný so systémom LiftRunner, kompletným systémom hydraulických prívesov na jednoduché a bezpečné vyzdvihovanie naložených dopravníkov.

LTX-T

Maximálna záťažová kapacita: 5 000 kg

Maximálna rýchlosť: 10 km/h

LTX-T je ťažné vozidlo. Ťahač bol navrhnutý na použitie rôznych ťažných hákov v zadnej časti. Model LTX-T obsahuje jedinečnú funkciu v podobe zadnej nákladnej plošiny na naloženie predmetov.

OXV 07/08/10

Rýchle, efektívne a bezpečné – tri slová, ktoré dokonale vyjadrujú vlastnosti vozíkov OXV.

Model OXV 07 môže zdvíhať až 700 kg na palete na prvú alebo druhú úroveň skladovacieho priestoru. V prípade modelu OXV 10 je táto hmotnosť až do 1 000 kg.

Skutočne silnou stránkou je výškovo nastaviteľná pracovná plocha vodiča, ktorá umožňuje dosiahnuť výšku až 2 800 mm.

Pre rýchle vychystávanie objednávok je tiež možné zdvíhať a spúšťať plošinu vodiča počas jazdy.

Funkcie, ako je intuitívny volant a zníženie rýchlosti pri odbočovaní, pomáhajú zaistiť pohodlnú, bezpečnú a príjemnú jazdu.

Model OXV 08 dokáže bez námahy zdvihnúť celkovo 800 kg. Plošina obsahuje aj prídavný zdvih, ktorý umožňuje zdvihnutie vidlíc do celkovej výšky 1 877 mm.

Všeobecný prehľad série OPX

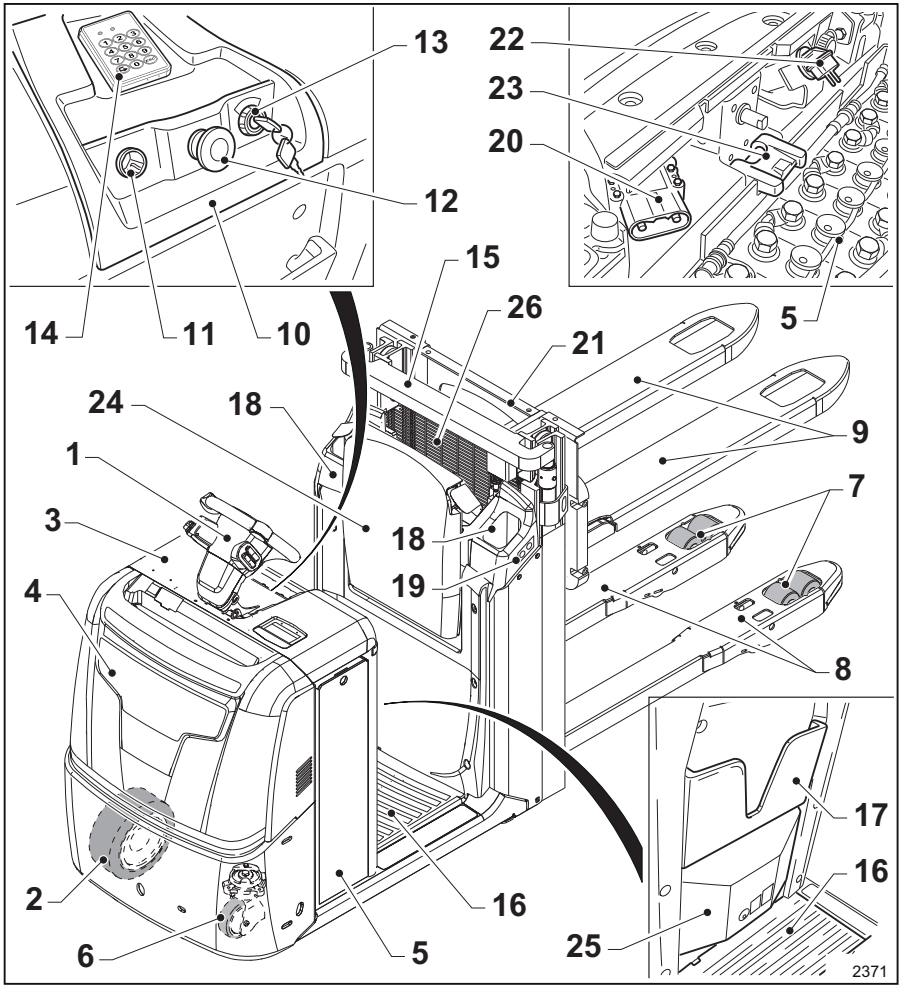

1	Volant s integrovanými ovládacími prvkami	11	12/24 V zásuvka zapaľovača cigariet
2	Hnacie koleso	12	Tlačidlo núdzového zastavenia
3	Kryt pre prístup k priestoru pre batériu	13	Spínací kľúč
4	Kryt motorového priestoru	14	Digicode – Numerická klávesnica
5	Batéria	15	Zdvíhací stožiar
6	Otočné koleso	16	Plošina obsluhy
7	Nákladové koleso	17	Priehradka na dokumenty
8	Oporné ramená	18	Odkladací priestor na rukavice
9	Vidlice	19	Tlačidlá operadla sedadla
10	Prístrojový panel	20	Zástrčky/zásuvky batérie

21 Nosník vidlíc
22 Napájacia zástrčka zabudovanej nabíjačky batérie
23 Spona mechanického zámku batérie
24 Operadlo sedadla
25 Systém odpruženia plošiny
26 Kryt na ochranu obsluhy

Všeobecný prehľad modelu LTX50

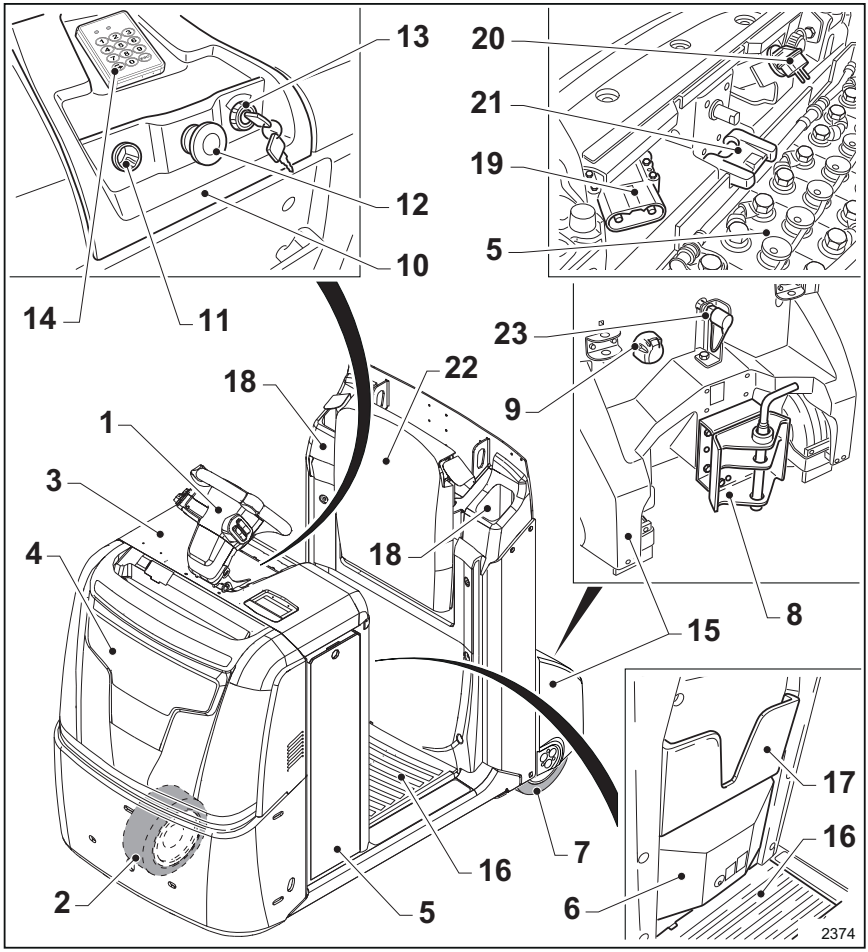

1	Volant s integrovanými ovládacími prvkami	13	Spínací kľúč
2	Hnacie koleso	14	Digicode – Numerická klávesnica
3	Kryt pre prístup k priestoru pre batériu	15	Protizávažie
4	Kryt motorového priestoru	16	Plošina obsluhy
5	Batéria	17	Priehradka na dokumenty
6	Systém odpruženia plošiny	18	Odkladací priestor na rukavice
7	Zadné kolesá	19	Zástrčky/zásuvky batérie
8	Spriahadlo	20	Napájacia zástrčka zabudovanej nabíjačky batérie
9	Zásuvka na pripojenie osvetlenia prívesu	21	Spona mechanického zámku batérie
10	Prístrojový panel	22	Operadlo sedadla
11	12/24 V zásuvka zapaľovača cigariet	23	Systém hydraulickej prípojky LiftRunner
12	Tlačidlo núdzového zastavenia		

Všeobecný prehľad vozíka LTX-T

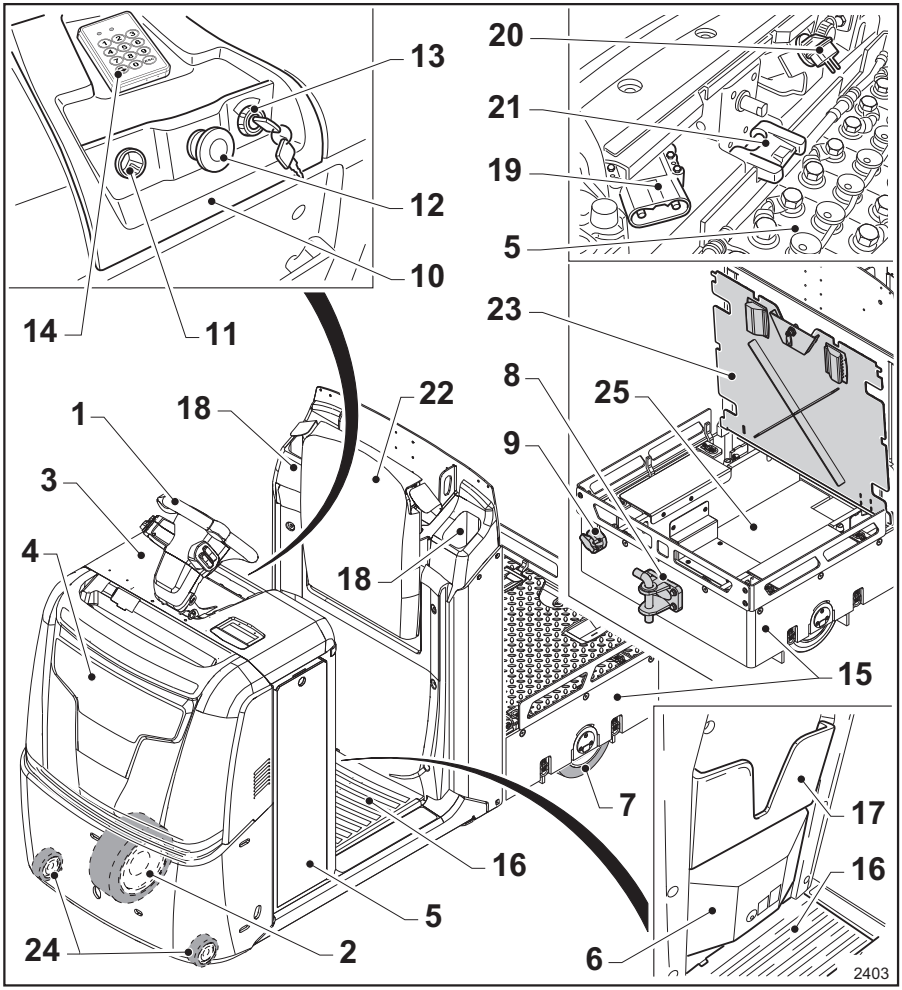

1	Volant s integrovanými ovládacími prvkami	13	Spínací kľúč
2	Hnacie koleso	14	Digicode – Numerická klávesnica
3	Kryt pre prístup k priestoru pre batériu	15	Protizávažie
4	Kryt motorového priestoru	16	Plošina obsluhy
5	Batéria	17	Priehradka na dokumenty
6	Systém odpruženia plošiny	18	Odkladací priečinok
7	Zadné kolesá	19	Zástrčka a zásuvka batérie
8	Spriahadlo	20	Napájacia zástrčka zabudovanej nabíjačky batérie
9	Zásuvka na pripojenie osvetlenia prívesu	21	Spona mechanického zámku batérie
10	Prístrojový panel	22	Operadlo sedadla
11	12/24 V zásuvka zapaľovača cigariet	23	Zadný kryt
12	Tlačidlo núdzového zastavenia		

Všeobecný prehľad vozíka LTX-T

24	Predné otočné kolesá	25	Odkladací priečinok

Všeobecný prehľad vozíka LTX-FF

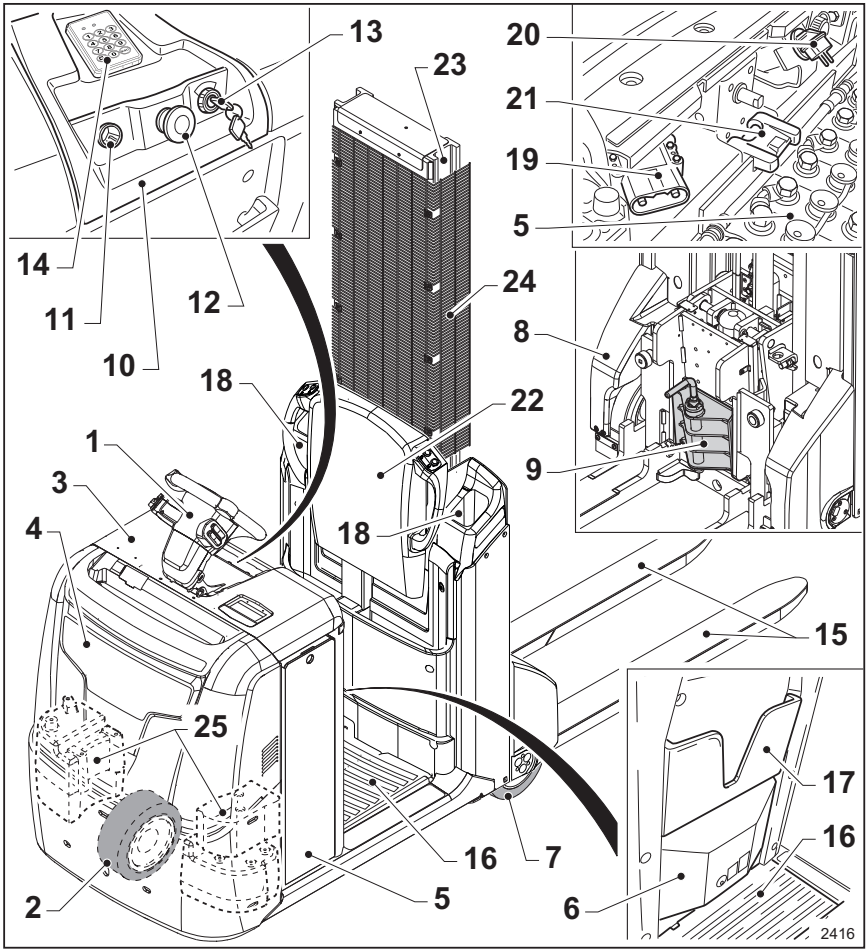

1	Volant s integrovanými ovládacími prvkami	13	Spínací kľúč
2	Hnacie koleso	14	Digicode – Numerická klávesnica
3	Kryt pre prístup k priestoru pre batériu	15	Vidlice
4	Kryt motorového priestoru	16	Plošina obsluhy
5	Batéria	17	Priehradka na dokumenty
6	Systém odpruženia plošiny	18	Odkladací priečinok
7	Zadné kolesá	19	Zástrčka a zásuvka batérie
8	Protizávažie	20	Napájacia zástrčka zabudovanej nabíjačky batérie
9	Spriahadlo	21	Spona mechanického zámku batérie
10	Prístrojový panel	22	Operadlo sedadla
11	12/24 V zásuvka zapaľovača cigariet	23	Zdvíhací stožiar
12	Tlačidlo núdzového zastavenia		

Všeobecný prehľad vozíka LTX-FF

24	Ochranná mriežka proti zošmyknutiu	25	Protizávažia

Označenia

Nálepky a štítky s označením

⚠ POZOR

Dodržiavajte informácie nachádzajúce sa na nálepkách a štítkoch s označením.

Štítky označujú informácie a upozornenia týkajúce sa zákazov a rizík. Informujú obsluhu o zostatkových rizikách vozíka.

Odstránenie štítkov s označením, ako aj akýchkoľvek iných štítkov, je zakázané.

V niektorých verziách sa rovnaké štítky môžu nachádzať v rôznych zónach vozíka. Z tohto dôvodu by ste si mali prečítať vysvetlenia štítkov na nasledujúcich stranách a brať ich do úvahy aj v prípade, ak sa štítok nachádza v inej oblasti než na nasledujúcich obrázkoch.

Umiestnenie štítkov modelov OPX 20/25 a OPX 20/25 PLUS

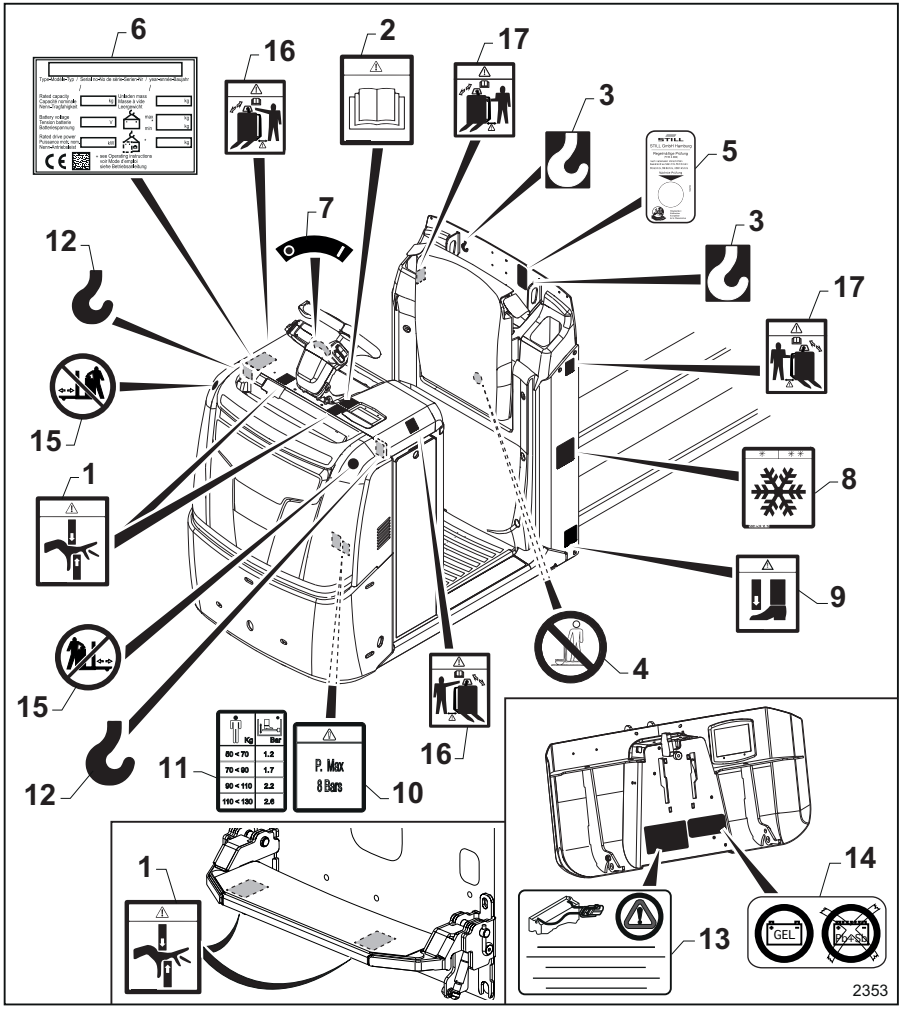

1 Štítok "Nebezpečenstvo pomliaždenia rúk"
2 Štítok "Návod na prevádzku a údržbu"
3 Symbol "háku"
4 Štítok "Nestúpajte na vidlice"
5 Štítok "Každoročná bezpečnostná prehliadka" (len Nemecko)
6 Štítok "Nominálna hodnota"
7 Štítok "ON/OFF"
8 Štítok "Chladiareň" (len pre vybavenie určené pre chladiarne)
9 Štítok týkajúci sa "nebezpečenstva pomliaždenia nôh"
10 Štítok s "maximálnym povoleným tlakom"
11 Štítok so "záťažovou schematickou ilustráciou plošiny obsluhy"
12 Symbol "háku"
13 Štítok "Výstraha batérie"
14 Verzia pripravená na prevádzku s gélovými batériami

15 Štítok výstrahy "zákaz postavenia sa pred vozík" (len v režime s kráčajúcou obsluhou a volantom)
16 Štítok "upozornenia na režim s kráčajúcou obsluhou a volantom" štítok (iba v režime s kráčajúcou obsluhou a volantom)
17 Štítok "upozornenia na režim s kráčajúcou obsluhou a tlačidlami" štítok (iba v režime s kráčajúcou obsluhou a tlačidlami)

Popis štítkov

(1) Tento symbol upozorňuje na nebezpečenstvo pomliaždenia a porezania rúk.

(2) Tento štítok upozorňuje, že pred prácou s vozíkom a pred začiatkom akejkoľvek údržby je potrebné prečítať si návod na prevádzku a údržbu.

(3) Tento štítok uvádza, kde je potrebné pripojiť hák na zdvíhanie vozíka.

(4) Tento štítok upozorňuje, že nesmiete stúpať na vidlice ani prepravovať osoby na vidliciach.

(5) Tento štítok sa nachádza len na vozíkoch predávaných v Nemecku. Štítok označuje dátum pravidelnej bezpečnostnej kontroly vozíka.

Typový štítok (6) uvádzajúci nominálne hodnoty vozíka.

(7) Štítok "ON/OFF". Zapnutie a vypnutie vozíka kľúčom.

(8) Tento symbol, ak je použitý, znamená, že vozík je v prevedení do chladiarenského prostredia (voliteľné vybavenie).

(9) Tento štítok upozorňuje na nebezpečenstvo pomliaždenia chodidiel pod vidlicami (nachádza sa len na niektorých verziách).

(10) Tento štítok označuje maximálnu hodnotu nastavovacieho tlaku plošiny obsluhy. Upozornenie: systém nastavenia nesmie byť nahustený na tlak vyšší ako 8 bar (nachádza sa len na verziách s odpružením plošiny).

(11) Tento štítok označuje nastavovací tlak plošiny obsluhy v závislosti od hmotnosti obsluhy. 1,2 bar pod 70 kg; 1,7 bar medzi 70 a 90 kg; 2,2 bar medzi 90 a 110 kg; 2,6 bar medzi 110 a 130 kg. (nachádza sa len na verziách s odpružením plošiny).

(12) Tento štítok uvádza, kde je potrebné pripojiť hák na zdvíhanie vozíka.

(13) Tento štítok upozorňuje, že pripájať možno iba zabudovanú batériu.

(14) Ak sa na vozíku nachádza tento symbol, znamená to, že vozík je pripravený na prevádzku s gélovou batériou. Nepoužívajte iné typy batérií.

(15) Tento štítok (ak je prítomný) upozorňuje, že postavenie sa pred vozík počas používania vozíka v režime s kráčajúcou obsluhou a funkciou volantu je zakázané. Nedodržanie týchto pokynov môže viesť k zásahu a poraneniu obsluhy vozíkom.

(16) Tento štítok (ak je prítomný) upozorňuje, že by ste pri používaní vozíka v režime s kráčajúcou obsluhou a funkciou volantu mali neustále zachovávať pozornosť. Počas používania zaujmite polohu vedľa vozíka, pričom udržiavajte bezpečnú vzdialenosť medzi vami (najmä nohami) a vozíkom.

(17) Tento štítok (ak je prítomný) upozorňuje, že by ste pri používaní režimu s kráčajúcou obsluhou a tlačidlami mali zachovávať neustále pozornosť. Počas používania zaujmite polohu vedľa vozíka, pričom udržiavajte bezpečnú vzdialenosť medzi vami (najmä nohami) a vozíkom.

Umiestnenie štítkov modelu OPX-L (12/16/20S)

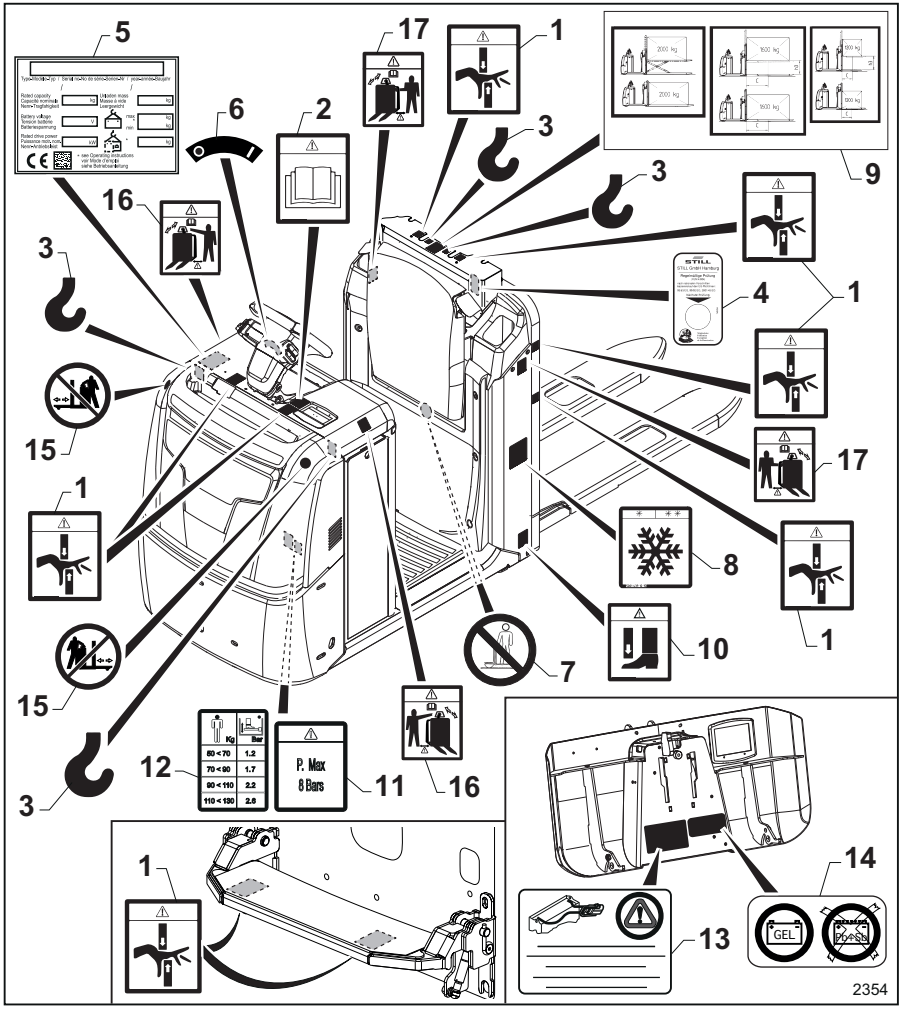

1 Štítok "Nebezpečenstvo pomliaždenia rúk"
2 Štítok "Návod na prevádzku a údržbu"
3 Symbol "háku"
4 Štítok "každoročnej bezpečnostnej prehliadky" (len Nemecko)
5 Štítok "Nominálna hodnota"
6 Štítok "ON/OFF"
7 Štítok "Nestúpajte na vidlice"
8 Štítok "Chladiareň" (len pre vybavenie určené pre chladiarne)
9 Štítok uvádzajúci nosnosť vozíka
10 Štítok týkajúci sa "nebezpečenstva pomliaždenia nôh"
11 Štítok s "maximálnym povoleným tlakom"
12 Štítok so "záťažovou schematickou ilustráciou plošiny obsluhy"
13 Štítok "Výstraha batérie"
14 Verzia pripravená na prevádzku s gélovými batériami
15 Štítok výstrahy "zákaz postavenia sa pred vozík" (len v režime s kráčajúcou obsluhou a volantom)

16 Štítok "upozornenia na režim s kráčajúcou obsluhou a volantom" štítok (iba v režime s kráčajúcou obsluhou a volantom)

17 Štítok "upozornenia na režim s kráčajúcou obsluhou a tlačidlami" štítok (iba v režime s kráčajúcou obsluhou a tlačidlami)

Popis štítkov

(1) Tento symbol upozorňuje na nebezpečenstvo pomliaždenia a porezania rúk.

(2) Tento štítok upozorňuje, že pred prácou s vozíkom a pred začiatkom akejkoľvek údržby je potrebné prečítať si návod na prevádzku a údržbu.

(3) Tento štítok uvádza, kde je potrebné pripojiť hák na zdvíhanie vozíka.

(4) Tento štítok sa nachádza len na vozíkoch predávaných v Nemecku. Štítok označuje dátum pravidelnej bezpečnostnej kontroly vozíka.

(5) Typový štítok uvádzajúci nominálne hodnoty vozíka.

(6) Štítok "ON/OFF". Zapnutie a vypnutie vozíka kľúčom.

(7) Tento štítok upozorňuje, že nesmiete stúpať na vidlice ani prepravovať osoby na vidliciach.

(8) Tento symbol, ak je použitý, znamená, že vozík je v prevedení do chladiarenského prostredia (voliteľné vybavenie).

(9) Tento štítok upozorňuje na povolené zaťaženie na vidliciach v závislosti od ťažiska nákladu a výšky zdvihu. Štítok sa líši v závislosti od nosnosti vozíka a je podrobnejšie vysvetlený v nasledujúcej časti.

(10) Tento štítok upozorňuje na nebezpečenstvo pomliaždenia chodidiel pod vidlicami (nachádza sa len na niektorých verziách).

(11) Tento štítok označuje maximálnu hodnotu nastavovacieho tlaku plošiny obsluhy. Upozornenie: systém nastavenia nesmie byť nahustený na tlak vyšší ako 8 bar (nachádza sa len na verziách s odpružením plošiny).

(12) Tento štítok označuje nastavovací tlak plošiny obsluhy v závislosti od hmotnosti obsluhy. 1,2 bar pod 70 kg; 1,7 bar medzi 70 a 90 kg; 2,2 bar medzi 90 a 110 kg; 2,6 bar medzi 110 a 130 kg. (nachádza sa len na verziách s odpružením plošiny).

(13) Tento štítok upozorňuje, že pripájať možno iba zabudovanú batériu.

(14) Ak sa na vozíku nachádza tento symbol, znamená to, že vozík je pripravený na prevádzku s gélovou batériou. Nepoužívajte iné typy batérií.

(15) Tento štítok (ak je prítomný) upozorňuje, že postavenie sa pred vozík počas používania vozíka v režime s kráčajúcou obsluhou a funkciou volantu je zakázané. Nedodržanie týchto pokynov môže viesť k zásahu a poraneniu obsluhy vozíkom.

(16) Tento štítok (ak je prítomný) upozorňuje, že by ste pri používaní vozíka v režime s kráčajúcou obsluhou a funkciou volantu mali neustále zachovávať pozornosť. Počas používania zaujmite polohu vedľa vozíka, pričom udržiavajte bezpečnú vzdialenosť medzi vami (najmä nohami) a vozíkom.

(17) Tento štítok (ak je prítomný) upozorňuje, že by ste pri používaní režimu s kráčajúcou obsluhou a tlačidlami mali zachovávať neustále pozornosť. Počas používania zaujmite polohu vedľa vozíka, pričom udržiavajte bezpečnú vzdialenosť medzi vami (najmä nohami) a vozíkom.

Umiestnenie štítkov modelov OPX-L20 a OPX-D20

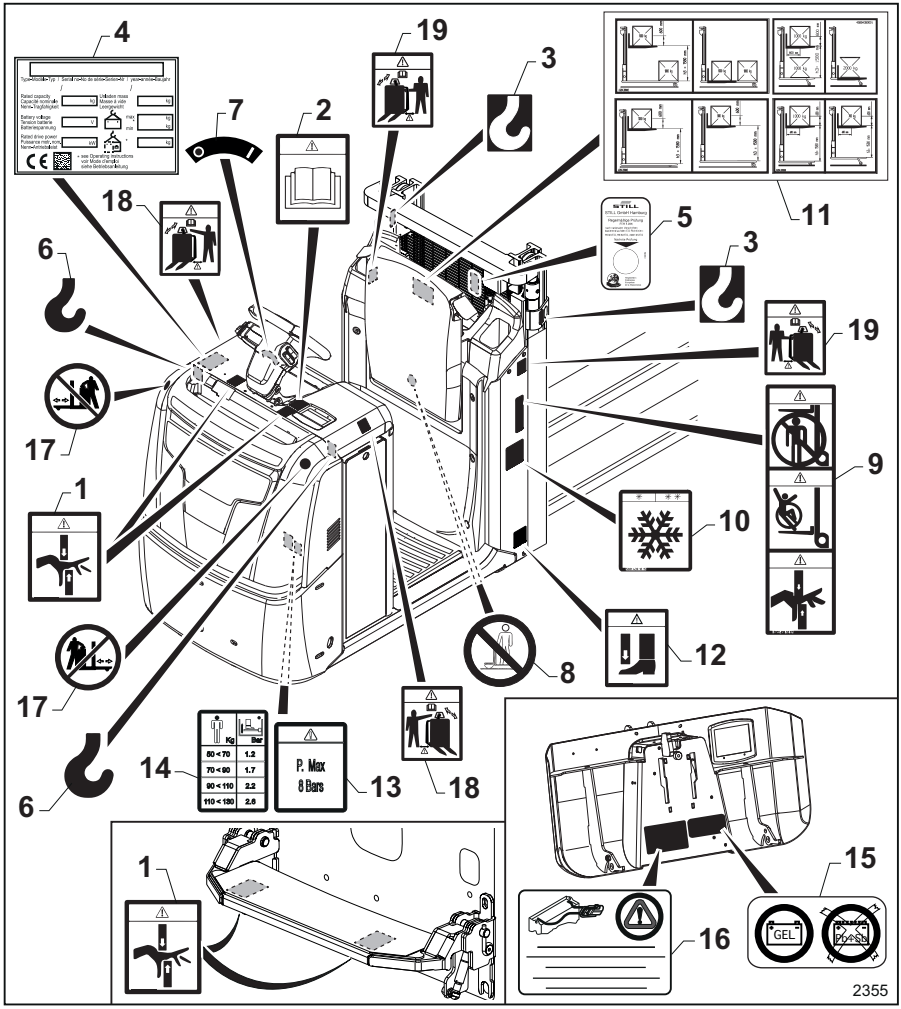

1 Štítok "Nebezpečenstvo pomliaždenia rúk"
2 Štítok "Návod na prevádzku a údržbu"
3 Symbol "háku"
4 Štítok "Nominálna hodnota"
5 Štítok "každoročnej bezpečnostnej prehliadky" (len Nemecko)
6 Symbol "háku"
7 Štítok "ON/OFF"
8 Štítok "Nestúpajte na vidlice"
9 Výstražný štítok
10 Štítok "Chladiareň" (len pre vybavenie určené pre chladiarne)
11 Štítok uvádzajúci nosnosť vozíka
12 Štítok týkajúci sa "nebezpečenstva pomliaždenia nôh"
13 Štítok s "maximálnym povoleným tlakom"
14 Štítok so "záťažovou schematickou ilustráciou plošiny obsluhy"
15 Verzia pripravená na prevádzku s gélovými batériami
16 Štítok "Výstraha batérie"

17 Štítok "zákaz postavenia sa pred vozík" (len v režime s kráčajúcou obsluhou a volantom)
18 Štítok "upozornenia na režim s kráčajúcou obsluhou a volantom" štítok (iba v režime s kráčajúcou obsluhou a volantom)
19 Štítok "upozornenia na režim s kráčajúcou obsluhou a tlačidlami" štítok (iba v režime s kráčajúcou obsluhou a volantom)

Popis štítkov

(1) Tento symbol upozorňuje na nebezpečenstvo pomliaždenia a porezania rúk.

(2) Tento štítok upozorňuje, že pred prácou s vozíkom a pred začiatkom akejkoľvek údržby je potrebné prečítať si návod na prevádzku a údržbu.

(3) Tento štítok uvádza, kde je potrebné pripojiť hák na zdvíhanie vozíka.

(4) Typový štítok uvádzajúci nominálne hodnoty vozíka.

(5) Tento štítok sa nachádza len na vozíkoch predávaných v Nemecku. Štítok označuje dátum pravidelnej bezpečnostnej kontroly vozíka.

(6) Tento štítok uvádza, kde je potrebné pripojiť hák na zdvíhanie vozíka.

(7) Štítok "ON/OFF". Zapnutie a vypnutie vozíka kľúčom.

(8) Tento štítok upozorňuje, že nesmiete stúpať na vidlice ani prepravovať osoby na vidliciach.

(9) Tento symbol upozorňuje na nebezpečenstvo poranenia pohyblivými súčasťami stožiara, na zákaz prepravy osôb na vozíku a na zákaz státia alebo prechádzania pod zdvihnutými vidlicami.

(10) Tento symbol, ak je použitý, znamená, že vozík je v prevedení do chladiarenského prostredia (voliteľné vybavenie).

(11) Štítok uvádzajúci nosnosť vozíka

(12) Tento štítok upozorňuje na nebezpečenstvo pomliaždenia chodidiel pod vidlicami (nachádza sa len na niektorých verziách)

(13) Tento štítok označuje maximálnu hodnotu nastavovacieho tlaku plošiny obsluhy. Upozornenie: systém nastavenia nesmie byť nahustený na tlak vyšší ako 8 bar (nachádza sa len na verziách s odpružením plošiny).

(14) Tento štítok označuje nastavovací tlak plošiny obsluhy v závislosti od hmotnosti obsluhy. 1,2 bar pod 70 kg; 1,7 bar medzi 70 a 90 kg; 2,2 bar medzi 90 a 110 kg; 2,6 bar medzi 110 a 130 kg. (nachádza sa len na verziách s odpružením plošiny).

(15) Ak sa na vozíku nachádza tento symbol, znamená to, že vozík je pripravený na prevádzku s gélovou batériou. Nepoužívajte iné typy batérií.

(16) Tento štítok upozorňuje, že pripájať možno iba zabudovanú batériu.

(17) Tento štítok (ak je prítomný) upozorňuje, že postavenie sa pred vozík počas používania vozíka v režime s kráčajúcou obsluhou a funkciou volantu je zakázané. Nedodržanie týchto pokynov môže viesť k zásahu a poraneniu obsluhy vozíkom.

(18) Tento štítok (ak je prítomný) upozorňuje, že by ste pri používaní vozíka v režime s kráčajúcou obsluhou a funkciou volantu mali neustále zachovávať pozornosť. Počas používania zaujmite polohu vedľa vozíka, pričom udržiavajte bezpečnú vzdialenosť medzi vami (najmä nohami) a vozíkom.

(19) Tento štítok (ak je prítomný) upozorňuje, že by ste pri používaní režimu s kráčajúcou obsluhou a tlačidlami mali zachovávať neustále pozornosť. Počas používania zaujmite polohu vedľa vozíka, pričom udržiavajte bezpečnú vzdialenosť medzi vami (najmä nohami) a vozíkom.

Umiestnenie štítkov modelu LTX50

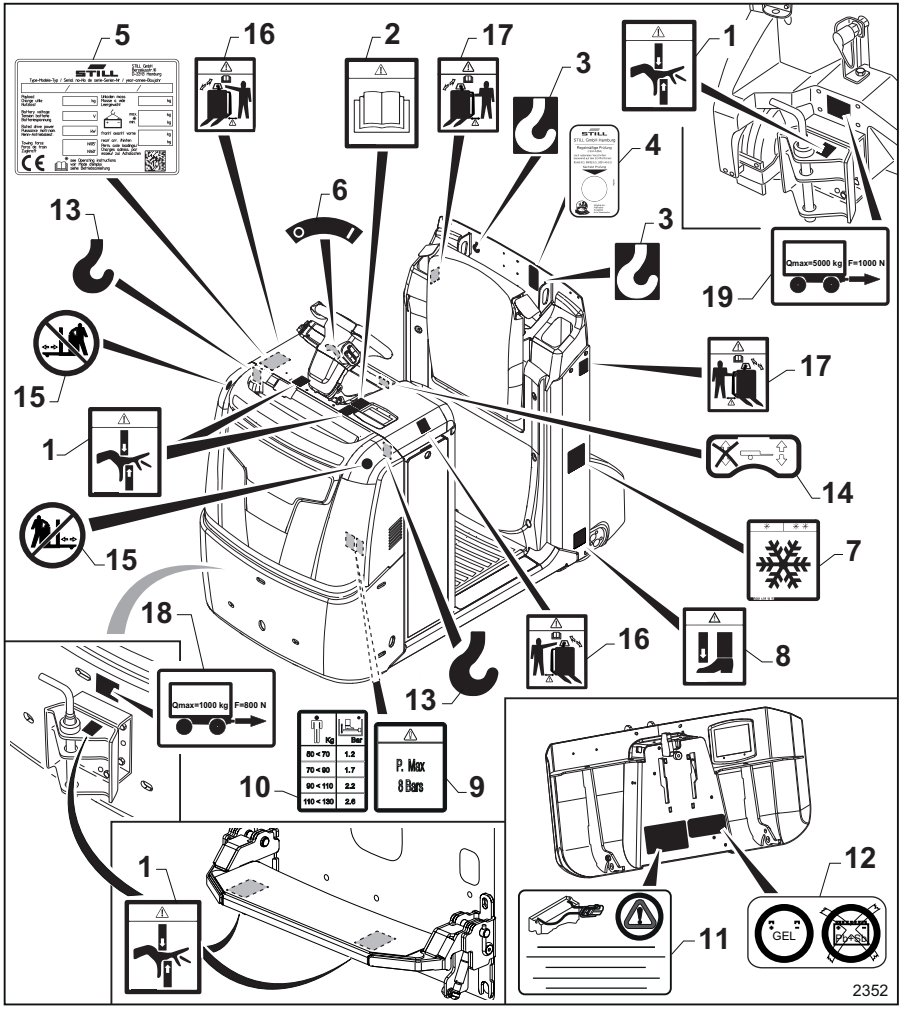

1 Štítok "Nebezpečenstvo pomliaždenia rúk"
2 Štítok "Návod na prevádzku a údržbu"
3 Symbol "háku"
4 Štítok "každoročnej bezpečnostnej prehliadky" (len Nemecko)
5 Štítok s označením "nominálnej hodnoty"
6 Štítok "ON/OFF"
7 Štítok "Chladiareň" (len pre vybavenie určené do chladiarenských priestorov)
8 Štítok "Nebezpečenstvo pomliaždenia nôh"
9 Štítok s "maximálnym povoleným tlakom"
10 Štítok so "záťažovou schematickou ilustráciou plošiny obsluhy"
11 Štítok "Výstraha batérie"
12 Verzia pripravená na prevádzku s gélovými batériami
13 Symbol "háku"
14 Štítok "Manipulácia s prívesmi"
15 Štítok výstrahy "Zákaz postavenia sa pred vozík" (len v režime s kráčajúcou obsluhou a volantom)

16 Štítok "upozornenia na režim s kráčajúcou obsluhou a volantom" štítok (iba v režime s kráčajúcou obsluhou a volantom)
17 Štítok "upozornenia na režim s kráčajúcou obsluhou a tlačidlami" štítok (iba v režime s kráčajúcou obsluhou a tlačidlami)
18 Štítok „Nosnosť predného spriahadla“ (voliteľné)
19 Štítok „Nosnosť zadného spriahadla“ (voliteľné)

Popis štítkov

(1) Tento symbol upozorňuje na nebezpečenstvo pomliaždenia a porezania rúk.

(2) Tento štítok upozorňuje, že pred prácou s vozíkom a pred začiatkom akejkoľvek údržby je potrebné prečítať si návod na prevádzku a údržbu.

(3) Tento štítok uvádza, kde je potrebné pripojiť hák vozíka na zdvíhanie.

(4) Tento štítok sa nachádza len na vozíkoch predávaných v Nemecku. Tento štítok uvádza dátum pravidelnej bezpečnostnej kontroly vozíka.

(5) Typový štítok uvádzajúci nominálne hodnoty vozíka.

(6) Štítok "ON/OFF". Zapnutie a vypnutie vozíka kľúčom.

Ak sa na vozíku nachádza tento symbol (7), znamená to, že vozík je pripravený na použitie v prostredí chladiarní (voliteľná výbava).

(8) Tento štítok upozorňuje na nebezpečenstvo pomliaždenia chodidiel pod vidlicami (nachádza sa len na niektorých verziách).

(9) Tento štítok označuje maximálnu hodnotu nastavovacieho tlaku plošiny obsluhy. Upozornenie: systém nastavenia nesmie byť nahustený na tlak vyšší ako 8 bar (nachádza sa len na verziách s odpružením plošiny).

(10) Tento štítok označuje nastavovací tlak plošiny obsluhy v závislosti od hmotnosti obsluhy. 1,2 bar: pod 70 kg; 1,7 bar: 70 kg a 90 kg; 2,2 bar: 90 až 110 kg; 2,6 bar: 110 kg až 130 kg (dostupné len vo verziách s plošinou s tlmením vibrácií).

(11) Tento štítok upozorňuje, že pripájať možno iba zabudovanú batériu.

(12) Ak sa na vozíku nachádza tento symbol, znamená to, že vozík je pripravený na prevádzku s gélovou batériou. Nepoužívajte iné typy batérií.

(13) Tento štítok uvádza, kde je potrebné pripojiť hák vozíka na zdvíhanie.

(14) Tento štítok "ON/OFF" sa vzťahuje na manipuláciu s prívesmi. Zapnutie a vypnutie systému " Lift Runner" (voliteľné vybavenie).

(15) Tento štítok (ak je prítomný) upozorňuje, že postavenie sa pred vozík počas používania vozíka v režime s kráčajúcou obsluhou a funkciou volantu je zakázané. Nedodržanie týchto pokynov môže viesť k zásahu a poraneniu obsluhy vozíkom.

(16) Tento štítok (ak je prítomný) upozorňuje, že by ste pri používaní vozíka v režime s kráčajúcou obsluhou a funkciou volantu mali neustále zachovávať pozornosť. Počas používania zaujmite polohu vedľa vozíka a udržiavajte bezpečnú vzdialenosť medzi vami (najmä vašimi nohami) a vozíkom.

(17) Tento štítok (ak je prítomný) upozorňuje, že by ste pri používaní tlačidiel ovládania jazdy v režime s kráčajúcou obsluhou mali postupovať opatrne. Počas používania zaujmite polohu vedľa vozíka a udržiavajte bezpečnú vzdialenosť medzi vami (najmä vašimi nohami) a vozíkom.

(18) Ak je tento štítok k dispozícii, informuje vás o obmedzeniach nosnosti a ťažnej sily háku. Ďalšie informácie nájdete v časti na nasledujúcich stranách s popisom štítku.

(19) Ak je tento štítok k dispozícii, informuje vás o obmedzeniach nosnosti a ťažnej sily háku. Ďalšie informácie nájdete v časti na nasledujúcich stranách s popisom štítku.

Umiestnenie štítkov vozíka LTX-T

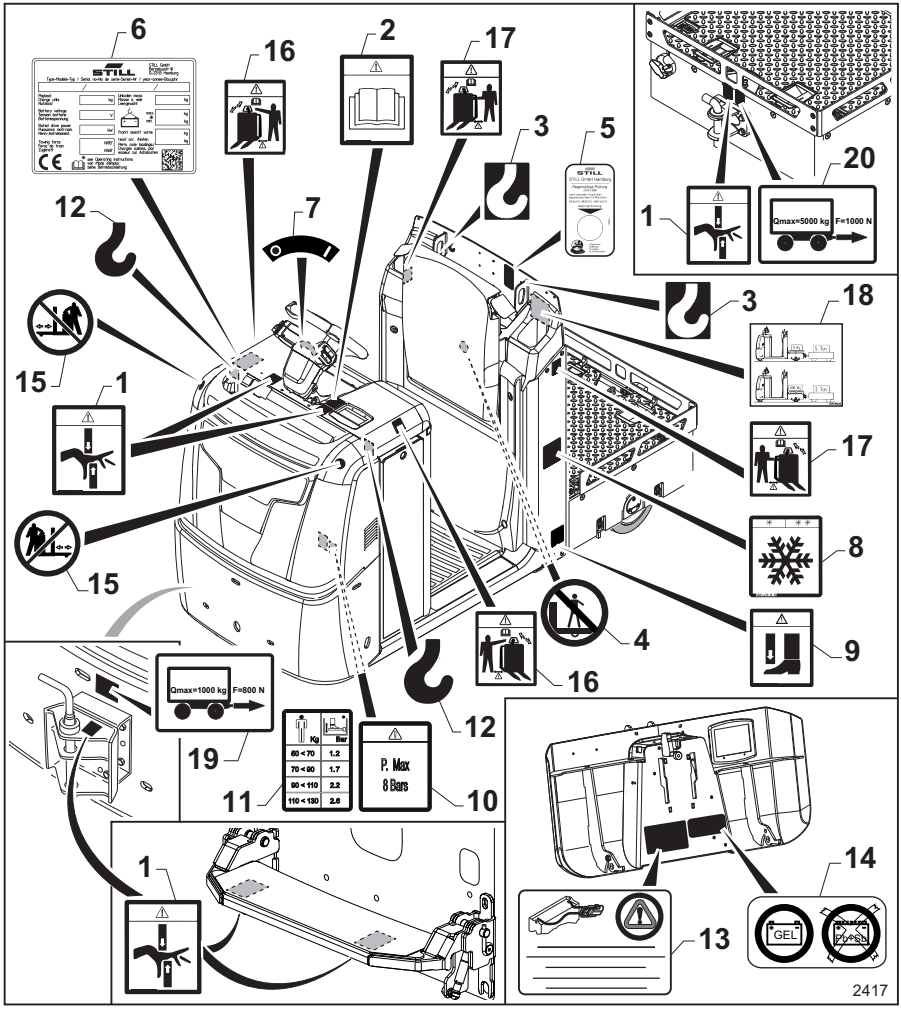

1 Štítok "Nebezpečenstvo pomliaždenia rúk"
2 Štítok "Návod na prevádzku a údržbu"
3 Symbol "háku"
4 Symbol "Nestúpajte na zadnú nákladnú plošinu"
5 Štítok "každoročnej bezpečnostnej prehliadky" (len Nemecko)
6 Štítok s označením "nominálnej hodnoty"
7 Štítok "ON/OFF"
8 Štítok "Chladiareň" (len pre vybavenie určené do chladiarenských priestorov)
9 Štítok "Nebezpečenstvo pomliaždenia nôh"
10 Štítok s "maximálnym povoleným tlakom"
11 Štítok so "záťažovou schematickou ilustráciou plošiny obsluhy"
12 Symbol "háku"
13 Štítok "Výstraha batérie"
14 Verzia pripravená na prevádzku s gélovými batériami
15 Štítok výstrahy "zákaz postavenia sa pred vozík" (len v režime s kráčajúcou obsluhou a volantom)

16 Štítok "upozornenia na režim s kráčajúcou obsluhou a volantom" štítok (iba v režime s kráčajúcou obsluhou a volantom)
17 Štítok "upozornenia na režim s kráčajúcou obsluhou a tlačidlami" štítok (iba v režime s kráčajúcou obsluhou a tlačidlami)
18 Štítok uvádzajúci nosnosť vozíka
19 Štítok „Nosnosť predného spriahadla“ (voliteľné)
20 Štítok „Nosnosť zadného spriahadla“ (voliteľné)

Popis štítkov

(1) Tento symbol upozorňuje na nebezpečenstvo pomliaždenia a porezania rúk.

(2) Tento štítok upozorňuje, že pred prácou s vozíkom a pred začiatkom akejkoľvek údržby je potrebné prečítať si návod na prevádzku a údržbu.

(3) Tento štítok uvádza, kde je potrebné pripojiť hák vozíka na zdvíhanie.

Symbol (4) "Nestúpajte na zadnú nákladnú plošinu"

(5) Tento štítok sa nachádza len na vozíkoch predávaných v Nemecku. Tento štítok uvádza dátum pravidelnej bezpečnostnej kontroly vozíka.

(6) Typový štítok uvádzajúci nominálne hodnoty vozíka.

(7) Štítok "ON/OFF". Zapnutie a vypnutie vozíka kľúčom.

(8) Tento symbol, ak je použitý, znamená, že vozík je v prevedení do chladiarenského prostredia (voliteľné vybavenie).

(9) Tento štítok upozorňuje na nebezpečenstvo pomliaždenia chodidiel pod vidlicami (nachádza sa len na niektorých verziách).

(10) Tento štítok označuje maximálnu hodnotu nastavovacieho tlaku plošiny obsluhy. Upozornenie: systém nastavenia nesmie byť nahustený na tlak vyšší ako 8 bar (nachádza sa len na verziách s odpružením plošiny).

(11) Tento štítok označuje nastavovací tlak plošiny obsluhy v závislosti od hmotnosti obsluhy. 1,2 bar: pod 70 kg; 1,7 bar: 70 kg a 90 kg; 2,2 bar: 90 až 110 kg; 2,6 bar: 110 kg až 130 kg (dostupné len vo verziách s plošinou s tlmením vibrácií).

(12) Tento štítok uvádza, kde je potrebné pripojiť hák vozíka na zdvíhanie.

(13) Tento štítok upozorňuje, že pripájať možno iba zabudovanú batériu.

(14) Ak sa na vozíku nachádza tento symbol, znamená to, že vozík je pripravený na prevádzku s gélovou batériou. Nepoužívajte iné typy batérií.

(15) Tento štítok (ak je prítomný) upozorňuje, že postavenie sa pred vozík počas používania vozíka v režime s kráčajúcou obsluhou a funkciou volantu je zakázané. Nedodržanie týchto pokynov môže viesť k zásahu a poraneniu obsluhy vozíkom.

(16) Tento štítok (ak je prítomný) upozorňuje, že by ste pri používaní vozíka v režime s kráčajúcou obsluhou a funkciou volantu mali neustále zachovávať pozornosť. Počas používania zaujmite polohu vedľa vozíka a udržiavajte bezpečnú vzdialenosť medzi vami (najmä vašimi nohami) a vozíkom.

(17) Tento štítok (ak je prítomný) upozorňuje, že by ste pri používaní tlačidiel ovládania jazdy v režime s kráčajúcou obsluhou mali postupovať opatrne. Počas používania zaujmite polohu vedľa vozíka a udržiavajte bezpečnú vzdialenosť medzi vami (najmä vašimi nohami) a vozíkom.

(18)Tento štítok označuje povolenú záťaž, ktorú je možné prepravovať a ťahať pomocou vozíka.

(19) Ak je tento štítok k dispozícii, informuje vás o obmedzeniach nosnosti a ťažnej sily háku. Ďalšie informácie nájdete v časti na nasledujúcich stranách s popisom štítku.

(20) Ak je tento štítok k dispozícii, informuje vás o obmedzeniach nosnosti a ťažnej sily háku. Ďalšie informácie nájdete v časti na nasledujúcich stranách s popisom štítku.

Umiestnenie štítkov vozíka LTX-FF

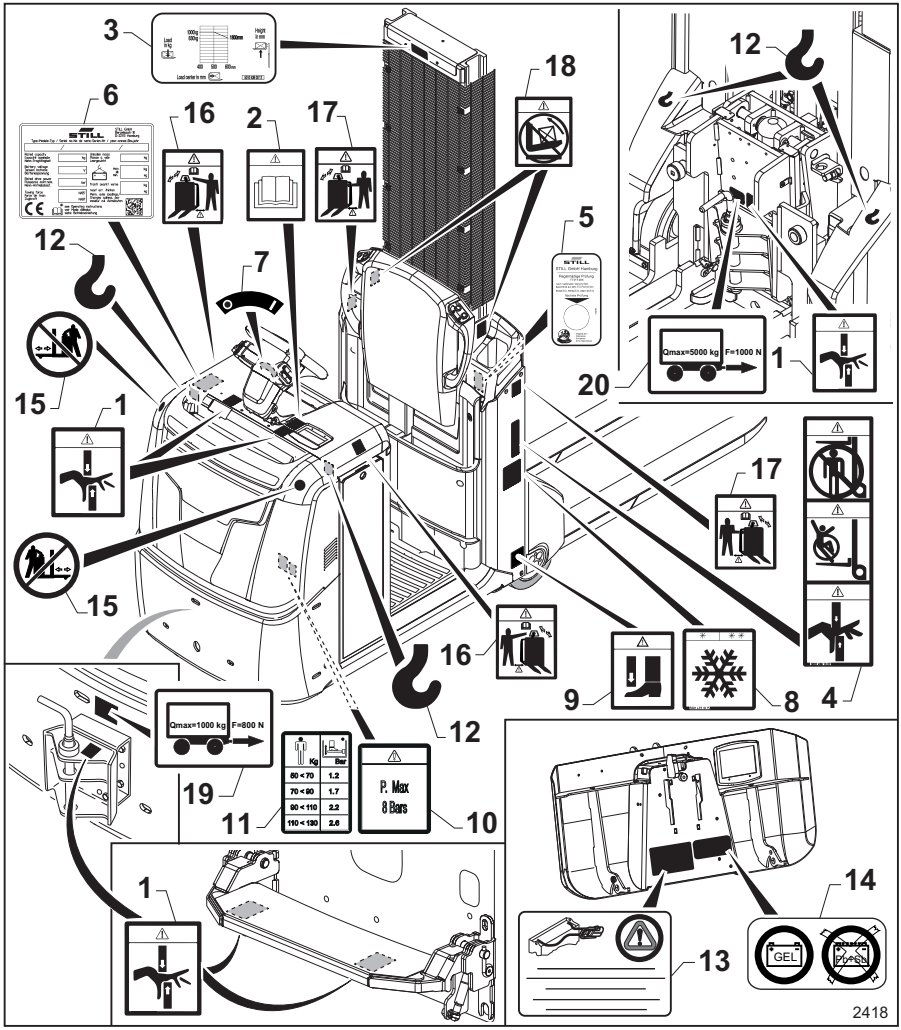

1 Štítok "Nebezpečenstvo pomliaždenia rúk"
2 Štítok "Návod na prevádzku a údržbu"
3 Štítok uvádzajúci nosnosť vozíka
4 Výstražný štítok
5 Štítok "každoročnej bezpečnostnej prehliadky" (len Nemecko)
6 Štítok s označením "nominálnej hodnoty"
7 Štítok "ON/OFF"
8 Štítok "Chladiareň" (len pre vybavenie určené do chladiarenských priestorov)
9 Štítok "Nebezpečenstvo pomliaždenia nôh"
10 Štítok s "maximálnym povoleným tlakom"
11 Štítok so "záťažovou schematickou ilustráciou plošiny obsluhy"
12 Symbol "háku"
13 Štítok "Výstraha batérie"
14 Verzia pripravená na prevádzku s gélovými batériami

15 Štítok výstrahy "zákaz postavenia sa pred vozík" (len v režime s kráčajúcou obsluhou a volantom)
16 Štítok "upozornenia na režim s kráčajúcou obsluhou a volantom" štítok (iba v režime s kráčajúcou obsluhou a volantom)
17 Štítok "upozornenia na režim s kráčajúcou obsluhou a tlačidlami" štítok (iba v režime s kráčajúcou obsluhou a tlačidlami)
18 Štítok "Je zakázané zatvárať vidlice počas jazdy s nákladom na vidliciach"
19 Štítok „Nosnosť predného spriahadla“ (voliteľné)
20 Štítok „Nosnosť zadného spriahadla“ (voliteľné)

Popis štítkov

(1) Tento symbol upozorňuje na nebezpečenstvo pomliaždenia a porezania rúk.

(2) Tento štítok upozorňuje, že pred prácou s vozíkom a pred začiatkom akejkoľvek údržby je potrebné prečítať si návod na prevádzku a údržbu.

(3) Štítok uvádzajúci nosnosť vozíka

(4) Tento symbol upozorňuje na nebezpečenstvo porezania sa na pohyblivých súčastiach stožiara, na zákaz prepravy osôb na vozíku a na zákaz státia alebo prechádzania pod zdvihnutými vidlicami.

(5) Tento štítok sa nachádza len na vozíkoch predávaných v Nemecku. Tento štítok uvádza dátum pravidelnej bezpečnostnej kontroly vozíka.

(6) Typový štítok uvádzajúci nominálne hodnoty vozíka.

(7) Štítok "ON/OFF". Zapnutie a vypnutie vozíka kľúčom.

(8) Tento symbol, ak je použitý, znamená, že vozík je v prevedení do chladiarenského prostredia (voliteľné vybavenie).

(9) Tento štítok upozorňuje na nebezpečenstvo pomliaždenia chodidiel pod vidlicami (nachádza sa len na niektorých verziách).

(10) Tento štítok označuje maximálnu hodnotu nastavovacieho tlaku plošiny obsluhy. Upozornenie: systém nastavenia nesmie byť nahustený na tlak vyšší ako 8 bar (nachádza sa len na verziách s odpružením plošiny).

(11) Tento štítok označuje nastavovací tlak plošiny obsluhy v závislosti od hmotnosti obsluhy. 1,2 bar: pod 70 kg; 1,7 bar: 70 kg a 90 kg; 2,2 bar: 90 až 110 kg; 2,6 bar: 110 kg až 130 kg (dostupné len vo verziách s plošinou s tlmením vibrácií).

(12) Tento štítok uvádza, kde je potrebné pripojiť hák vozíka na zdvíhanie.

(13) Tento štítok upozorňuje, že pripájať možno iba zabudovanú batériu.

(14) Ak sa na vozíku nachádza tento symbol, znamená to, že vozík je pripravený na prevádzku s gélovou batériou. Nepoužívajte iné typy batérií.

(15) Tento štítok (ak je prítomný) upozorňuje, že postavenie sa pred vozík počas používania vozíka v režime s kráčajúcou obsluhou a funkciou volantu je zakázané. Nedodržanie týchto pokynov môže viesť k zásahu a poraneniu obsluhy vozíkom.

(16) Tento štítok (ak je prítomný) upozorňuje, že by ste pri používaní vozíka v režime s kráčajúcou obsluhou a funkciou volantu mali neustále zachovávať pozornosť. Počas používania zaujmite polohu vedľa vozíka a udržiavajte bezpečnú vzdialenosť medzi vami (najmä vašimi nohami) a vozíkom.

(17) Tento štítok (ak je prítomný) upozorňuje, že by ste pri používaní režimu s kráčajúcou obsluhou a tlačidlami mali zachovávať neustále pozornosť. Počas používania zaujmite polohu vedľa vozíka a udržiavajte bezpečnú vzdialenosť medzi vami (najmä vašimi nohami) a vozíkom.

(18) Tento štítok upozorňuje, že je zatvorenie vidlíc zakázané, ak sa na vidliciach nachádza náklad. Zatvorenie vidlíc je dovolené, len keď na nich nie je žiadny náklad.

(19) Ak je tento štítok k dispozícii, informuje vás o obmedzeniach nosnosti a ťažnej sily

háku. Ďalšie informácie nájdete v časti na nasledujúcich stranách s popisom štítku.

(20) Ak je tento štítok k dispozícii, informuje vás o obmedzeniach nosnosti a ťažnej sily háku. Ďalšie informácie nájdete v časti na nasledujúcich stranách s popisom štítku.

Umiestnenie štítkov (OXV 07 – OXV 10)

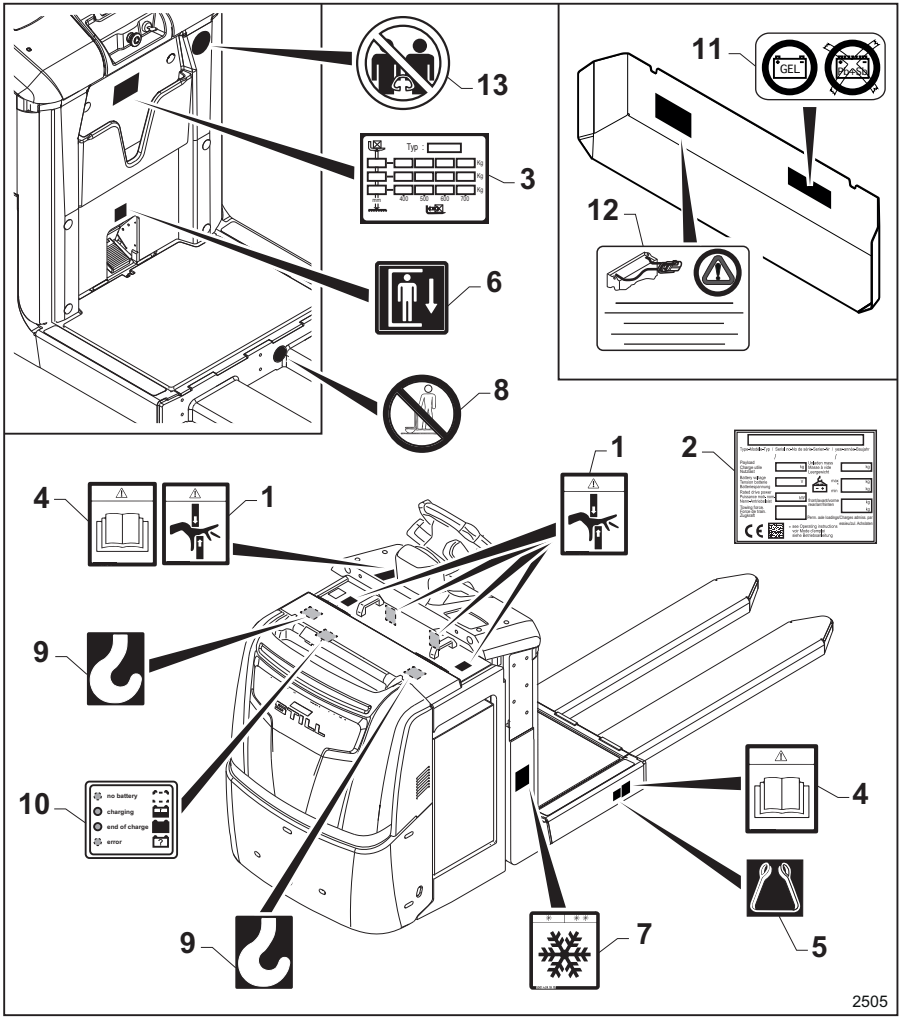

1	Štítok "Nebezpečenstvo pomliaždenia rúk"	8	Štítok "Nestúpajte na vidlice"
2	Štítok s označením "nominálnej hodnoty"	9	Symbol "háku"
3	Štítok uvádzajúci "nosnosť vozíka"	10	Štítok "Stav nabitia batérie"
4	Štítok "Návod na prevádzku a údržbu"	11	Verzia pripravená na prevádzku s gélovými batériami
5	Symbol "popruhu na zavesenie"	12	Štítok "Výstraha batérie"
6	Štítok "Pedál spúšťania plošiny obsluhy"	13	Štítok "Na plošine vozíka sa nesmú nachádzať dve alebo viacero osôb"
7	Štítok "Chladiareň" (len pre vybavenie určené do chladiarenských priestorov)		

Popis štítkov

(1) Tento symbol upozorňuje na nebezpečenstvo pomliaždenia a porezania rúk.

(2) Typový štítok uvádzajúci nominálne hodnoty vozíka.

(3) Tento štítok upozorňuje na povolené zaťaženie na vidliciach v závislosti od ťažiska nákladu a výšky zdvihu.

(4) Tento štítok upozorňuje, že pred prácou s vozíkom a pred začiatkom akejkoľvek údržby je potrebné prečítať si návod na prevádzku a údržbu.

(5) Tento štítok označuje miesto na upevnenie popruhov pri zdvíhaní vozíka.

(6) Tento štítok označuje funkciu pedála, ktorý je potrebný na spustenie plošiny obsluhy.

(7) Tento symbol, ak je použitý, znamená, že vozík je v prevedení do chladiarenského prostredia (voliteľné vybavenie).

Tento štítok (ak je prítomný) upozorňuje, že by ste pri používaní tlačidiel ovládania jazdy v režime s kráčajúcou obsluhou mali postupovať opatrne. Počas používania zaujmite polohu vedľa vozíka a udržiavajte bezpečnú vzdialenosť medzi vami (najmä vašimi nohami) a vozíkom.

(8) Tento štítok upozorňuje, že na vidlice sa nesmie stúpať ani na nich prepravovať osoby.

(9) Tento štítok uvádza, kde je potrebné pripojiť hák vozíka na zdvíhanie.

(10)Tento štítok je legendou na interpretáciu stavu nabitia batérie, ktorý udáva LED dióda.

(11) Ak sa na vozíku nachádza tento symbol, znamená to, že vozík je pripravený na prevádzku s gélovou batériou. Nepoužívajte iné typy batérií.

(12) Tento štítok upozorňuje, že pripájať možno iba zabudovanú batériu.

(13)Tento štítok upozorňuje na zákaz prítomnosti dvoch alebo viacerých osôb na plošine vozíka. Na vozíku môže byť prítomná iba jedna osoba.

Umiestnenie štítkov modelu OXV 08

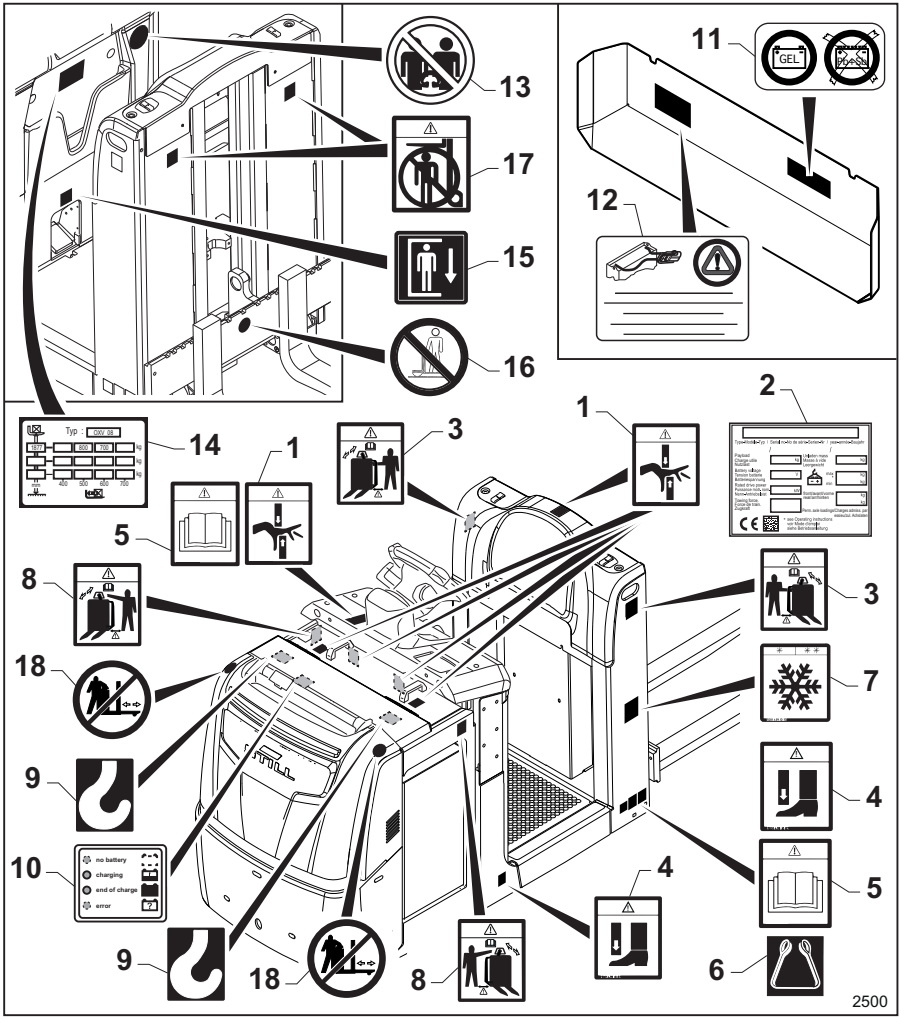

1 Štítok "Nebezpečenstvo pomliaždenia rúk"
2 Štítok s označením "nominálnej hodnoty"
3 Štítok "Upozornenie na režim s kráčajúcou obsluhou a tlačidlami" (iba v režime s kráčajúcou obsluhou a tlačidlami)
4 Štítok "Nebezpečenstvo pomliaždenia nôh"
5 Štítok "Návod na prevádzku a údržbu"
6 Symbol "popruhu na zavesenie"
7 Štítok "Chladiareň" (len pre vybavenie určené do chladiarenských priestorov)
8 Štítok "Upozornenie na režim s kráčajúcou obsluhou a volantom" (iba v režime s kráčajúcou obsluhou a volantom)
9 Symbol "háku"
10 Štítok "Stav nabitia batérie"
11 Verzia pripravená na prevádzku s gélovými batériami
12 Štítok "Výstraha batérie"
13 Štítok "Na plošine vozíka sa nesmú nachádzať dve alebo viacero osôb"
14 Štítok uvádzajúci "nosnosť vozíka"

15 Štítok "Pedál spúšťania plošiny obsluhy"
16 Štítok "Nestúpajte na vidlice"
17 Štítok "Zákaz prechodu popod vidlice"
18 Štítok výstrahy "Zákaz postavenia sa pred vozík" (len v režime s kráčajúcou obsluhou a volantom)

Popis štítkov

(1) Tento symbol upozorňuje na nebezpečenstvo pomliaždenia a porezania rúk.

(2) Typový štítok uvádzajúci nominálne hodnoty vozíka.

(3) Tento štítok (ak je prítomný) upozorňuje, že by ste pri používaní tlačidiel ovládania jazdy v režime s kráčajúcou obsluhou mali postupovať opatrne. Počas používania zaujmite polohu vedľa vozíka a udržiavajte bezpečnú vzdialenosť medzi vami (najmä vašimi nohami) a vozíkom.

(4) Tento štítok upozorňuje na nebezpečenstvo pomliaždenia chodidiel pod vidlicami (nachádza sa len na niektorých verziách).

(5) Tento štítok upozorňuje, že pred prácou s vozíkom a pred začiatkom akejkoľvek údržby je potrebné prečítať si návod na prevádzku a údržbu.

(6) Tento štítok označuje miesto na upevnenie popruhov pri zdvíhaní vozíka.

(7) Tento symbol, ak je použitý, znamená, že vozík je v prevedení do chladiarenského prostredia (voliteľné vybavenie).

(8) Tento štítok (ak je prítomný) upozorňuje, že by ste pri používaní vozíka v režime s kráčajúcou obsluhou a s funkciou volantu mali postupovať opatrne. Počas používania zaujmite polohu vedľa vozíka a udržiavajte bezpečnú vzdialenosť medzi vami (najmä vašimi nohami) a vozíkom.

(9) Tento štítok uvádza, kde je potrebné pripojiť hák vozíka na zdvíhanie.

(10)Tento štítok je legendou na interpretáciu stavu nabitia batérie, ktorý udáva LED dióda.

(11) Ak sa na vozíku nachádza tento symbol, znamená to, že vozík je pripravený na prevádzku s gélovou batériou. Nepoužívajte iné typy batérií.

(12) Tento štítok upozorňuje, že pripájať možno iba zabudovanú batériu.

(13)Tento štítok upozorňuje na zákaz prítomnosti dvoch alebo viacerých osôb na plošine vozíka. Na vozíku môže byť prítomná iba jedna osoba.

(14) Tento štítok upozorňuje na povolené zaťaženie na vidliciach v závislosti od ťažiska nákladu a výšky zdvihu.

(15) Tento štítok označuje funkciu pedála, ktorý je potrebný na spustenie plošiny obsluhy.

(16) Tento štítok upozorňuje, že na vidlice sa nesmie stúpať ani na nich prepravovať osoby.

(17) Tento štítok upozorňuje, že je zakázané stáť alebo sa pohybovať pod zdvihnutými ramenami vidlíc.

(18) Tento štítok (ak je prítomný) upozorňuje, že postavenie sa pred vozík počas používania vozíka v režime s kráčajúcou obsluhou a funkciou volantu je zakázané. Nedodržanie týchto pokynov môže viesť k zásahu a poraneniu obsluhy vozíkom.

Štítok s označením nominálnej hodnoty ▷

⚠ NEBEZPEČENSTVO

Nebezpečenstvo! Aby nedošlo k ohrozeniu stability vozíka, je prísne zakázané používať batérie s hmotnosťou nižšou, ako je minimálna hmotnosť (11) uvedená na štítku s označením.

UPOZORNENIE

- *V prípade technických otázok uveďte toto výrobné číslo.*
- *Označenie EAC sa môže nachádzať aj v blízkosti výrobného štítka.*
- *Okrem označenia UKCA budú mať vozíky predávané v Spojenom kráľovstve aj štítok, ktorý identifikuje dovozcu.*
- *Na vozíkoch predávaných pre letiská v Spojenom kráľovstve bude na štítku s označením stáť Aircraft ground support equipment (Pozemné podporné vybavenie lietadiel) namiesto Industrial truck (Priemyselný vozík).*

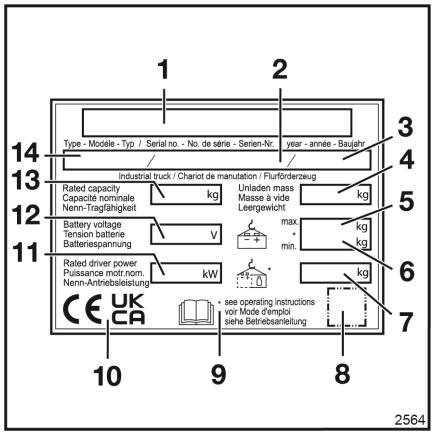

1	Výrobca
2	Výrobné číslo
3	Rok výroby
4	Pohotovostná hmotnosť (bez batérie) v kg
5	Maximálna hmotnosť batérie v kg
6	Minimálna hmotnosť batérie v kg
7	Dodatočná hmotnosť (záťaž) v kg
8	Kód QR
9	Podrobnejšie informácie nájdete v časti venovanej technickým údajom v návode na obsluhu.
10	V tejto zóne môže byť jedno alebo viac označení vrátane: označenia CE; označenia UKCA pre trh Spojeného kráľovstva; označenie EAC pre trh Eurázijskej hospodárskej únie.
11	Menovitý výkon v kW
12	Napätie batérie vo V
13	Menovitá nosnosť v kg
14	Model

Osobitný štítok s označením nominálnej hodnoty pre modely: LTX a LTX-T. ▷

UPOZORNENIE

- *V prípade technických otázok uveďte toto výrobné číslo.*
- *Označenie EAC sa môže nachádzať v blízkosti výrobného štítka.*
- *Okrem označenia UKCA budú mať vozíky predávané v Spojenom kráľovstve aj štítok, ktorý identifikuje dovozcu.*
- *Na vozíkoch predávaných pre letiská v Spojenom kráľovstve bude na štítku s označením stáť Aircraft ground support equipment (Pozemné podporné vybavenie lietadiel) namiesto Industrial truck (Priemyselný vozík).*

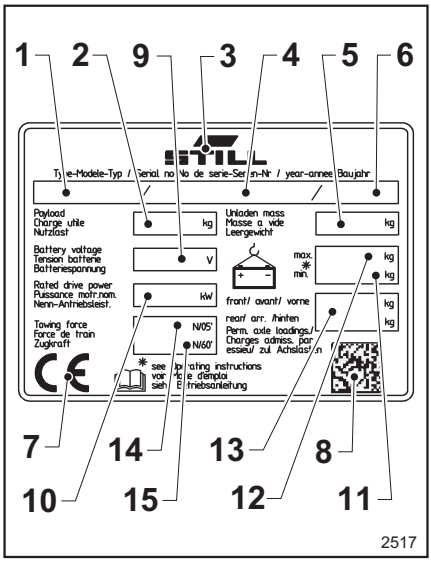

1	Model
2	Náklad (kg), ktorý možno prevážať na vozíku (nejde o hmotnosť ťahaného nákladu)
3	Výrobca
4	Výrobné číslo
5	Pohotovostná hmotnosť (bez batérie) v kg
6	Rok výroby
7	V tejto zóne môže byť jedno alebo viac označení vrátane: označenia CE; označenia UKCA pre trh Spojeného kráľovstva; označenie EAC pre trh Eurázijskej hospodárskej únie.
8	Kód QR
9	Napätie batérie V
10	Menovitý výkon v kW
11	Minimálna hmotnosť batérie
*	Nebezpečenstvo! Aby nedošlo k ohrozeniu stability vozíka, je prísne zakázané používať batérie s hmotnosťou nižšou, ako je minimálna hmotnosť uvedená na štítku s označením.
12	Maximálna hmotnosť batérie
13	Dodatočná hmotnosť (záťaž) v kg
14	Ťažná sila (Newton) ťahača po dobu 5 minút
15	Ťažná sila (Newton) ťahača po dobu 60 minút

Osobitný štítok s označením nominálnej hodnoty pre model: LTX-FF ▷

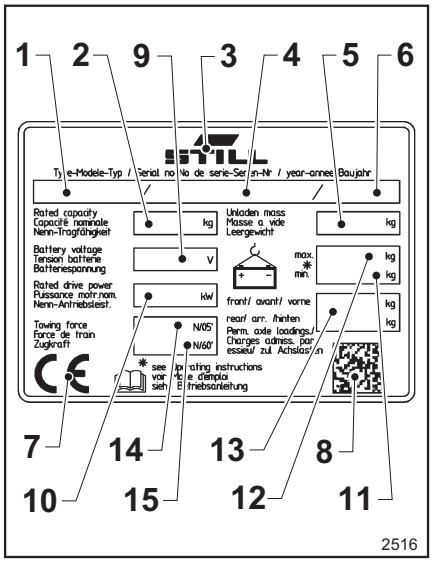

UPOZORNENIE

- *V prípade technických otázok uveďte toto výrobné číslo.*
- *Označenie EAC sa môže nachádzať v blízkosti výrobného štítka.*
- *Okrem označenia UKCA budú mať vozíky predávané v Spojenom kráľovstve aj štítok, ktorý identifikuje dovozcu.*
- *Na vozíkoch predávaných pre letiská v Spojenom kráľovstve bude na štítku s označením stáť Aircraft ground support equipment (Pozemné podporné vybavenie lietadiel) namiesto Industrial truck (Priemyselný vozík).*

1	Model
2	Menovitá nosnosť v kg
3	Výrobca
4	Výrobné číslo
5	Pohotovostná hmotnosť (bez batérie) v kg
6	Rok výroby
7	V tejto zóne môže byť jedno alebo viac označení vrátane: označenia CE; označenia UKCA pre trh Spojeného kráľovstva; označenie EAC pre trh Eurázijskej hospodárskej únie.
8	Kód QR
9	Napätie batérie V
10	Menovitý výkon v kW
11	Minimálna hmotnosť batérie
*	Nebezpečenstvo! Aby nedošlo k ohrozeniu stability vozíka, je prísne zakázané používať batérie s hmotnosťou nižšou, ako je minimálna hmotnosť uvedená na štítku s označením.
12	Maximálna hmotnosť batérie
13	Dodatočná hmotnosť (záťaž) v kg
14	Ťažná sila (Newton) ťahača po dobu 5 minút
15	Ťažná sila (Newton) ťahača po dobu 60 minút

Sériové číslo

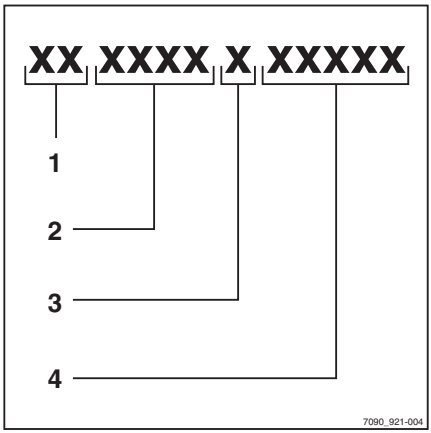

UPOZORNENIE

Pri všetkých technických otázkach uvádzajte výrobné číslo vozíka.

Sériové číslo obsahuje nasledovné informácie:

1 Miesto výroby

2 Typ

3 Rok výroby

4 Poradové číslo

Výrobné číslo je označené na ráme

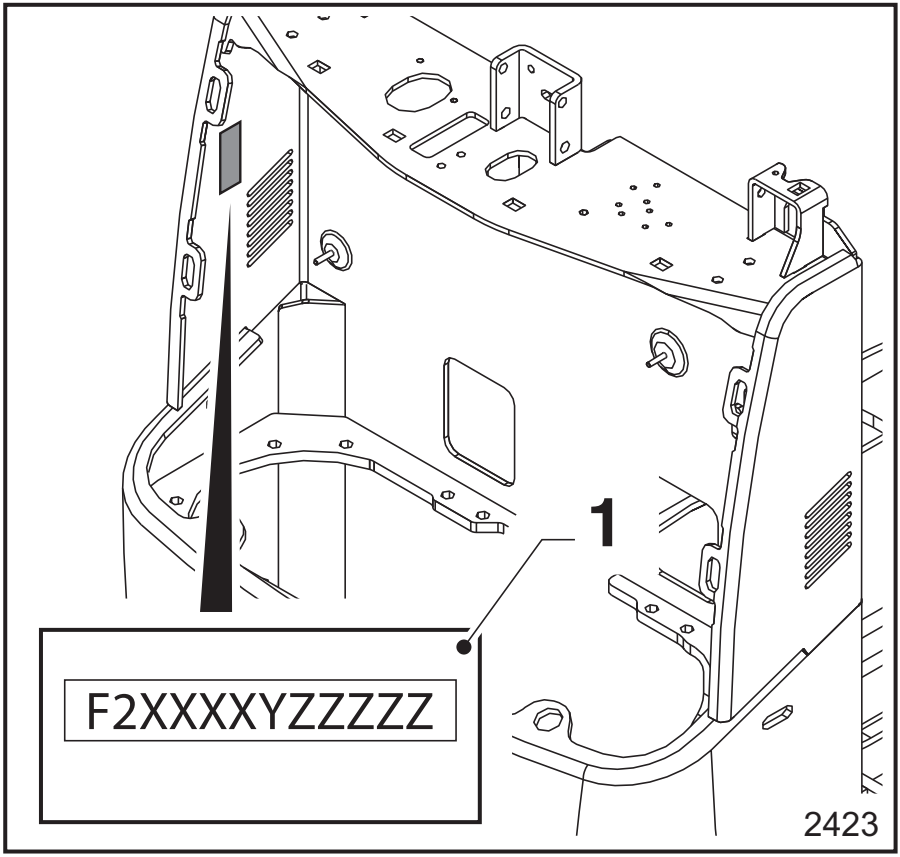

Výrobné číslo vozíka sa nachádza na štítku
(1) na ráme podvozka.

Výkonový štítok modelu OPX-L (12/16/20S)

⚠ NEBEZPEČENSTVO

Hodnoty uvedené na výkonovom štítku sa vzťahujú na pevný a homogénny náklad a nesmú sa prekročiť – v opačnom prípade môže byť ohrozená stabilita vozíka a nosnosť jeho konštrukcie.

OPX-L 12

Na štítku sú uvedené tieto údaje:

- **C** = vzdialenosť od ťažiska nákladu na vidliciach po nosník vidlíc (mm)
- **h3** = maximálny zdvih vidlíc (mm)
- **maximálne dovolené zaťaženie** = 1200 kg
  Ako môžete vidieť v diagrame, maximálna nosnosť pre tento vozík sa nemení v závislosti od výšky zdvihu vidlíc.

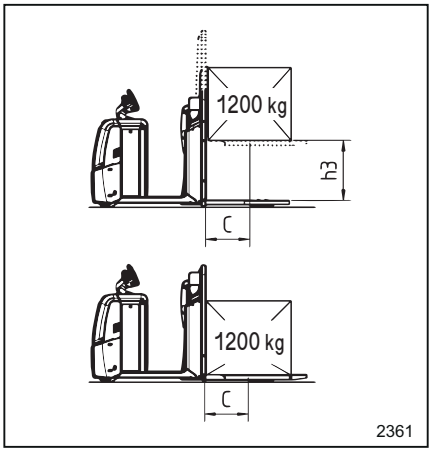

OPX-L 16

Na štítku sú uvedené tieto údaje:

- **C** = vzdialenosť od ťažiska nákladu na vidliciach po nosník vidlíc (mm)
- **h3** = maximálny zdvih vidlíc (mm)
- **maximálne dovolené zaťaženie** = 1600 kg
  Ako môžete vidieť v diagrame, maximálna nosnosť pre tento vozík sa nemení v závislosti od výšky zdvihu vidlíc.

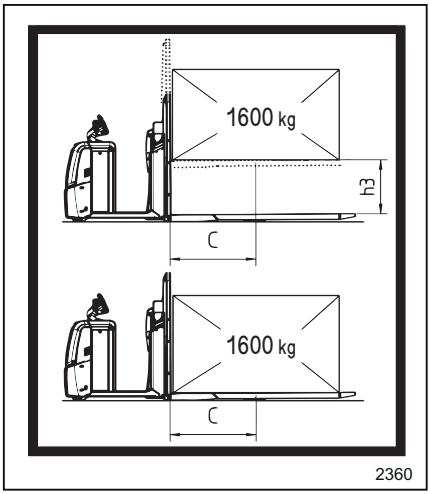

OPX-L 20S

Na štítku sú uvedené tieto údaje:

- **C** = vzdialenosť od ťažiska nákladu na vidliciach po nosník vidlíc (mm)
- **h3** = maximálny zdvih vidlíc (mm)
- **maximálne dovolené zaťaženie** = 2000 kg
  Ako môžete vidieť v diagrame, maximálna nosnosť pre tento vozík sa nemení v závislosti od výšky zdvihu vidlíc.

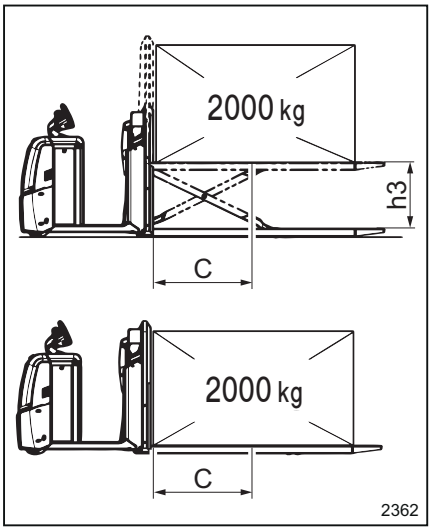

Výkonový štítok modelu OPX-L20 ▷

⚠ NEBEZPEČENSTVO

Hodnoty uvedené na výkonovom štítku sa vzťahujú na pevný a homogénny náklad a nesmú sa prekročiť – v opačnom prípade môže byť ohrozená stabilita vozíka a nosnosť jeho konštrukcie.

– Používanie vozíka s **jedným nákladom na vidliciach**.

Výkonové štítky obsahujú nasledujúce údaje:

- Výšky uvedené na doskách – h = 890 mm (obr. 2484) alebo h = 1 670 mm (obr. 2482) sú prispôsobené na mieru zakúpeného vozíka a vyjadrujú maximálnu výšku, ktorú môžu vidlice dosiahnuť, keď sú oporné ramená spustené úplne nadol. V rámci uvedených hodnôt existuje určitá tolerancia v dôsledku opotrebovania súčastí a geometrickej tolerancie jednotlivých súčastí vozíka.
- S úplne spustenými opornými ramenami a vidlicami v maximálnej výške od zeme je maximálna nosnosť vozíka 1 000 kg.
- So zdvihnutými opornými ramenami je zakázané vidlicami dosiahnuť výšku presahujúcu 420 mm nad zemou. V dôsledku toho je so zdvihnutými opornými ramenami maximálna povolená výška vidlíc 420 mm nad zemou.
- Nemeňte vzdialenosť ťažiska nákladu nad maximálne povolené limity (výška 600 mm a hĺbka 765 mm od čela vidlice)

– Výkonový štítok pre **prepravu dvoch nákladov (dvojitý vysokozdvižný paletový vozík)**.

Výkonové štítky obsahujú nasledujúce údaje:

- Výšky uvedené na doskách – h = 1 020 mm (obr. 2485) alebo h = 1 800 mm (obr. 2483) sú prispôsobené na mieru zakúpeného vozíka a vyjadrujú maximálnu výšku, ktorú môžu vidlice dosiahnuť, keď sú oporné ramená úplne zdvihnuté. V rámci uvedených hodnôt existuje určitá tolerancia v dôsledku opotrebovania súčastí a geometrickej tolerancie jednotlivých súčastí vozíka.
- Pri prenášaní dvoch nákladov, s jedným na vidliciach a druhým na oporných ramenách,

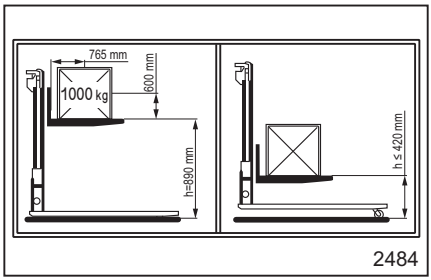

2484

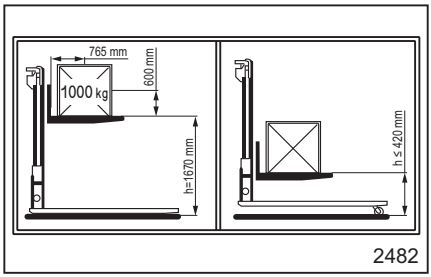

2482

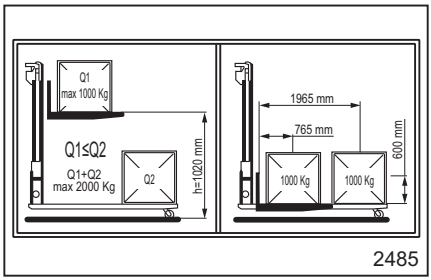

2485

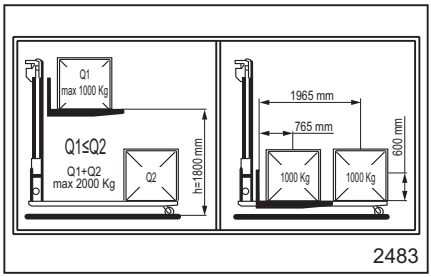

2483

je maximálna nosnosť vozíka 2 000 kg (Qmax).

- Náklad umiestnený na vidliciach musí byť ľahší alebo sa musí nanajvýš rovnať hmotnosti zaťaženia pôsobiaceho na oporné ramená (Q1≦Q2).
- Maximálne prípustné zaťaženie nákladom, ktorý možno prenášať, je 1 000 kg na vidliciach a 1 000 kg na oporných ramenách (Q1 + Q2 = max. 2 000 kg)
- Nemeňte vzdialenosť ťažiska nad maximálne povolené limity

  – Výška 600 mm a hĺbka 765 mm od čela vidlice, pre náklad umiestnený na vidliciach.

  – Výška 600 mm a hĺbka 1965 mm od čela vidlice, pre náklad umiestnený na oporných ramenách.

– **Zákaz!** Pod vidlicami sa nesmie nachádzať žiaden náklad. Je prísne zakázané prenášať dva náklady spôsobom znázorneným na obrázku naboku. ▷

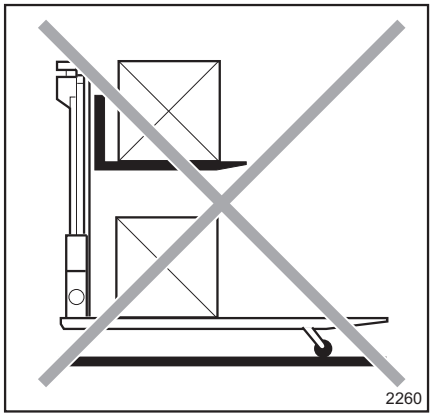

Výkonové štítky modelu OPX-D 20 ▷

⚠ NEBEZPEČENSTVO

Hodnoty uvedené na výkonovom štítku sa vzťahujú na pevný a homogénny náklad a nesmú sa prekročiť – v opačnom prípade môže byť ohrozená stabilita vozíka a nosnosť jeho konštrukcie.

Výkonové štítky obsahujú nasledujúce údaje:

- Používanie vozíka s **jedným nákladom na vidliciach** (obr. 2488).

  – S úplne spustenými opornými ramenami a vidlicami v maximálnej výške od zeme (1 670 mm), maximálna nosnosť vozíka je 1 000 kg. Hodnota výšky 1 670 mm podlieha určitej tolerancii v dôsledku opotrebovania komponentov a geometrickej tolerancie jednotlivých komponentov vozíka.

  – So zdvihnutými opornými ramenami je zakázané vidlicami dosiahnuť výšku presahujúcu 420 mm od zeme. V dôsledku toho je so zdvihnutými opornými ramenami maximálna povolená výška vidlíc 420 mm od zeme.

  – S vidlicami opretými o oporné ramená a s opornými ramenami zdvihnutými nad zemou je maximálna nosnosť vozíka 2 000 kg (Qmax).

- Používanie vozíka ako **dvojitého vysokozdvižného paletového vozíka** (obr. 2487).

  Pri preprave dvoch nákladov, s jedným na vidliciach a druhým na oporných ramenách, je maximálna nosnosť vozíka 2 000 kg (Qmax).

  – Náklad umiestnený na vidliciach musí byť ľahší alebo sa musí nanajvýš rovnať hmotnosti zaťaženia pôsobiaceho na oporné ramená (Q1≤Q2).

  – Maximálne zaťaženie nákladom, ktorý možno prepravovať, je 1 000 kg na vidliciach a 1 000 kg na oporných ramenách (Q1 + Q2 = max. 2 000 kg).

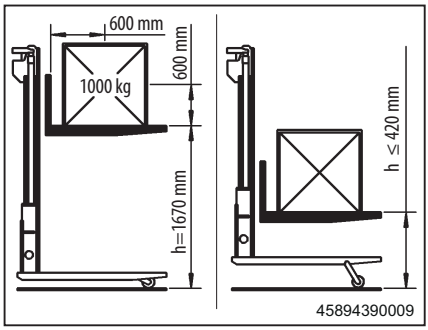

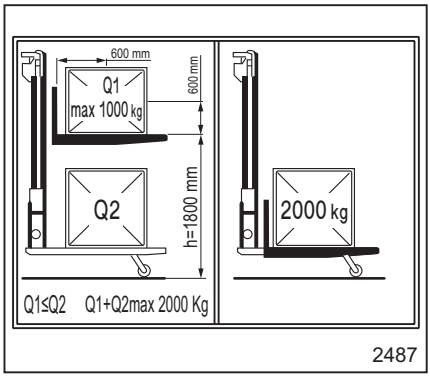

⚠ POZOR

Pri používaní ako dvojitých vysokozdvižných paletových vozíkov spustením vidlíc nerozdrvte náklad prepravovaný na oporných ramenách.

K dispozícii nie sú žiadne automatické bezpečnostné systémy.

Medzi hornou časťou nákladu na oporných ramenách a spodnou časťou vidlíc nechajte malú medzeru.

Výkonový štítok LTX-T

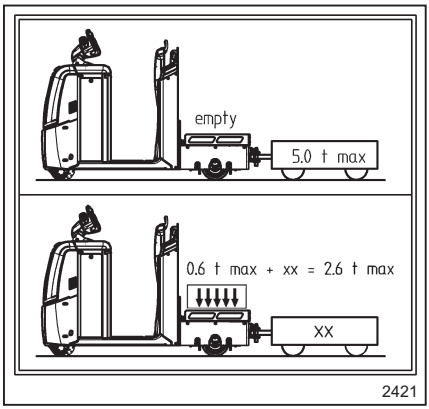

⚠ NEBEZPEČENSTVO

Hodnoty uvedené na výkonovom štítku sa vzťahujú na pevný a homogénny náklad a nesmú sa prekročiť – v opačnom prípade môže byť ohrozená stabilita vozíka, prívesu a nosnosť ich konštrukcie.

Štítok obsahuje nasledovné informácie:

- Maximálne povolené zaťaženie, ktoré je možné prepravovať na zadnej nákladnej plošine = 600 kg. V takom prípade maximálna povolená nosnosť, ktorú je možné ťahať prívesmi = 2 tony/2000 kg.
- Vo všeobecnosti platí, že pri preprave nákladu na zadnej nákladnej plošine (do 600 kg) a na prívesoch súčet hmotností dvoch nákladov nesmie prekročiť maximálnu povolenú nosnosť 2 600 kg.
- Maximálna povolená nosnosť, ktorú je možné ťahať prívesmi = 5 ton/5 000 kg. Táto nosnosť je povolená len v prípade, ak je zadná nákladná plošina úplne prázdna a bez zaťaženia.

Výkonový štítok LTX-FF

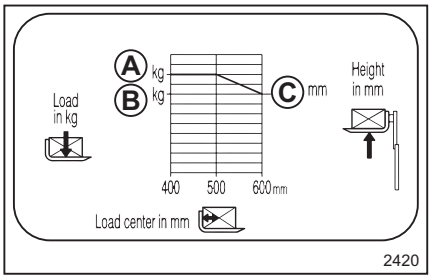

⚠ NEBEZPEČENSTVO

Hodnoty uvedené na výkonovom štítku sa vzťahujú na pevný a homogénny náklad a nesmú sa prekročiť – v opačnom prípade môže byť ohrozená stabilita vozíka, prívesu a nosnosť ich konštrukcie.

Výkonový štítok pre zdvíhanie nákladu na vidliciach. Štítok obsahuje nasledovné informácie:

- (A) Uvádza maximálnu nosnosť vozíka (kg) s ťažiskom nákladu až 500 mm a s vidlicami pri maximálnej výške 1800 mm (C).
- (B) Uvádza maximálnu nosnosť vozíka (kg) s ťažiskom nákladu vo vzdialenosti 600 mm a s vidlicami v maximálnej výške (C).

Výkonový štítok (OXV)

NEBEZPEČENSTVO

Hodnoty uvedené na výkonovom štítku sa vzťahujú na pevný a homogénny náklad a nesmú sa prekročiť – v opačnom prípade môže byť ohrozená stabilita vozíka a nosnosť jeho konštrukcie.

Štítok obsahuje nasledovné informácie:

- **A** = maximálna výška zdvihu vidlíc (mm)
- **B** = model vozíka
- **C** = maximálne povolené zaťaženie vidlíc (kg) v závislosti od vzdialenosti vidlíc od zeme a ťažiska zdvihnutého nákladu
- **D** = vzdialenosť od ťažiska nákladu na vidliciach po nosník vidlíc (mm)

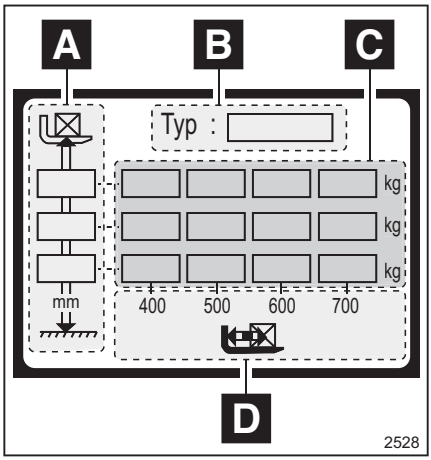

Štítok s údajmi o nosnosti pre ťažné vozíky (LTX50, LTX-FF, LTX-T) s predným spriahadlom

▷

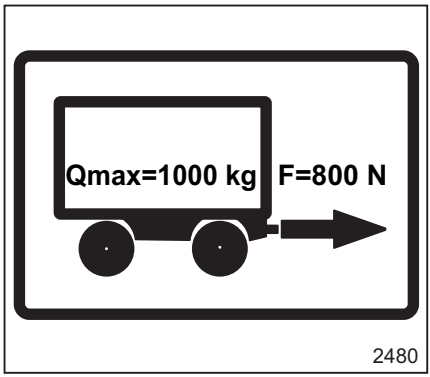

Štítok je prítomný len na ťahačoch vybavených predným spriahadlom.

UPOZORNENIE

*Uvedené hodnoty sa vzťahujú na záťažové limity pri ťahaní počas **cúvania** vozíka a nesmú sa prekročiť – v opačnom prípade môže byť ohrozená stabilita vozíka a nosnosť jeho konštrukcie.*

Príves pripojený k vozíku nesmie prekročiť maximálnu povolenú hmotnosť 1 000 kg. Maximálna povolená ťažná sila na spriahadlo pri ťahaní je 800 N.

Štítok s údajmi o nosnosti pre ťažné vozíky (LTX50, LTX-FF, LTX-T) so zadným spriahadlom

Štítok je prítomný len na ťahačoch vybavených zadným spriahadlom.

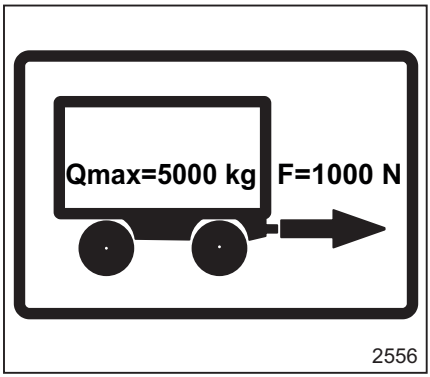

UPOZORNENIE

*Uvedené hodnoty sa vzťahujú na záťažové limity pri ťahaní počas **jazdy dopredu** vozíka a nesmú sa prekročiť – v opačnom prípade môže byť ohrozená stabilita vozíka a nosnosť jeho konštrukcie.*

Príves pripojený k vozíku nesmie prekročiť maximálnu povolenú hmotnosť 5 000 kg. Maximálna povolená ťažná sila na spriahadlo pri ťahaní je 1 000 N.

Prístroje a ovládacie prvky

Comandi volante - Parte 1

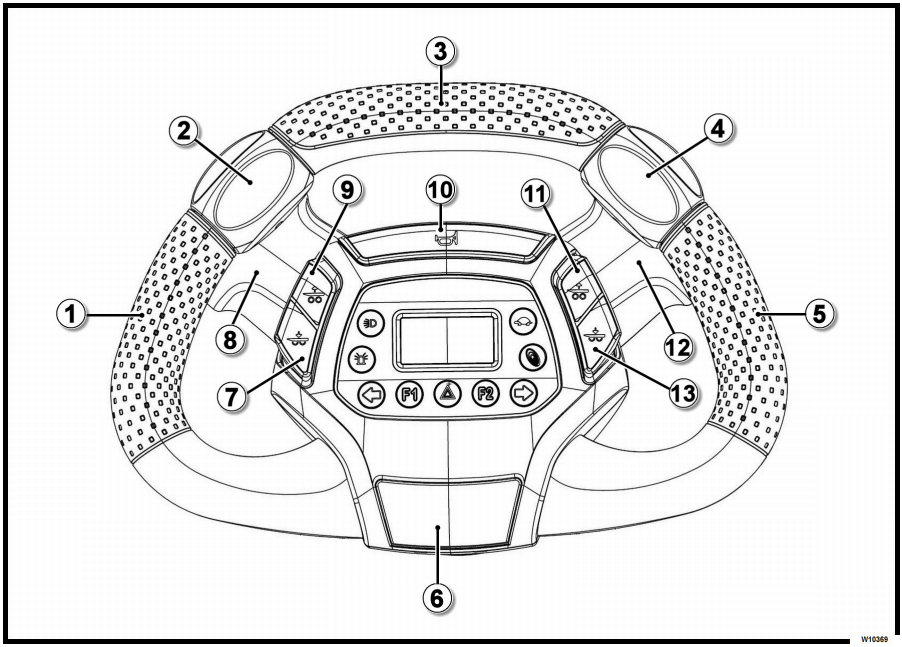

1	Ľavá rukoväť
2	Ovládacie prvky jazdy
3	Rukoväť
4	Ovládacie prvky jazdy
5	Pravá rukoväť
6	Tlačidlo prevádzkovej brzdy
7	Tlačidlo na iniciálne spúšťanie vidlíc (ak je k dispozícii)
8	Voliteľná riadiaca veža (ak je k dispozícii)
9	Tlačidlo iniciálneho zdvihu (ak je k dispozícii)
10	Tlačidlo klaksónu
11	Tlačidlo iniciálneho zdvihu (ak je k dispozícii)
12	Voliteľná riadiaca veža (ak je k dispozícii)
13	Tlačidlo na iniciálne spúšťanie vidlíc (ak je k dispozícii)

Popis

UPOZORNENIE

Nasledujúce ovládacie prvky sa aktivujú, ak je vozík zapnutý a pracovník obsluhy je v správnej "pracovnej polohe"

Ovládač (1)

- Priestor na uchytenie volantu ľavou rukou pri používaní

(2) Ovládací prvok jazdy

- Po otočení ovládacieho prvku jazdy (2) alebo (4) sa vozík spustí a bude sa pohybovať dopredu alebo spiatočkou. Ďalšie informácie nájdete v odstavci venovanému "jazde vozíka" v "kapitole č. 4"

Ovládač (3)

- Priestor na uchytenie volantu jednou rukou pri cúvaní

Ovládací prvok jazdy (4)

- Informácie o prevádzke nájdete v bode (2)

Ovládač (5)

- Priestor na uchytenie volantu pravou rukou pri používaní

Tlačidlo prevádzkovej brzdy (6)

- Po stlačení tlačidla sa aktivujte prevádzková brzda

(7) Tlačidlo iniciálneho spúšťania oporných ramien alebo vidlíc (ak je k dispozícii)

- Funkcie tlačidla závisia od modelu používaného vozíka. Prevádzku je možné rozdeliť do dvoch skupín:

  Funkcie na všetkých vozíkoch okrem modelov OPX-L 12/16/20S a LTX-FF

  Funkcie špecifické len pre modely OPX-L 12/16/20S a LTX-FF

(7) Vysvetlenie funkcií na všetkých vozíkoch okrem modelov OPX-L 12/16/20S a LTX-FF

- V takom prípade pohybuje opornými ramenami ovládanie
- Na verziách s nastaviteľnými opornými ramenami sa po stlačení tlačidla (7) oporné ramená spustia úplne na zem

(7) Vysvetlenie funkcií špecifických len pre modely OPX-L 12/16/20S a LTX-FF

- V takom prípade príkaz pohybuje vidlicami
- Po stlačení tlačidla (7) sa vidlice spustia (ovládanie funguje vždy bez ohľadu na výšku vidlíc)
- Uvoľnením tlačidla (7) možno pohyb vidlíc kedykoľvek zastaviť. Vidlice sa zastavia v dosiahnutej polohe

Riadiaca veža (8) (ak je k dispozícii)

- Riadiace vežičky sú k dispozícii na verzii vozíka s nastaviteľným stúpadlom obsluhy a/alebo zdvihom vidlice (vysokozdvižný paletový vozík so zdvíhacím stožiarom)

Tlačidlo iniciálneho zdvihu oporných ramien alebo vidlíc (9) (ak je k dispozícii)

- Funkcie tlačidla závisia od modelu používaného vozíka. Prevádzku je možné rozdeliť do dvoch skupín:

  Funkcie na všetkých vozíkoch okrem modelov OPX-L 12/16/20S a LTX-FF

  Funkcie špecifické len pre modely OPX-L 12/16/20S a LTX-FF

(9) Vysvetlenie funkcií na všetkých vozíkoch okrem modelov OPX-L 12/16/20S a LTX-FF

- V takom prípade pohybuje opornými ramenami ovládanie
- Na verziách s nastaviteľnými opornými ramenami sa po stlačení tlačidla vidlice úplne zdvihnú až do maximálnej výšky iniciálneho zdvihu.

(9) Vysvetlenie funkcií špecifických len pre modely OPX-L 12/16/20S a LTX-FF

- V takom prípade pohybuje vidlicami ovládanie
- Po stlačení tlačidla (9) sa vidlice zdvihnú (ovládanie funguje vždy bez ohľadu na výšku vidlíc)
- Pohyb vidlíc môžete kedykoľvek zastaviť uvoľnením tlačidla (9) – vidlice sa zastavia v aktuálnej polohe

Tlačidlo klaksónu (10)

- Po stlačení tlačidla sa aktivuje klaksón. V prípade potreby toto zariadenie umožňuje vodičovi signalizovať jeho prítomnosť.

Tlačidlo iniciálneho zdvihu oporných ramien alebo vidlíc (11) (ak je k dispozícii)

- Informácie o prevádzke nájdete v bode (9)

Riadiaca veža (12) (ak je k dispozícii)

- Informácie o prevádzke nájdete v bode (8)

Tlačidlo iniciálneho spúšťania oporných ramien alebo vidlíc (13) (ak je k dispozícii)

- Informácie o prevádzke nájdete v bode (7)

Ovládacie prvky volantu – časť č. 2

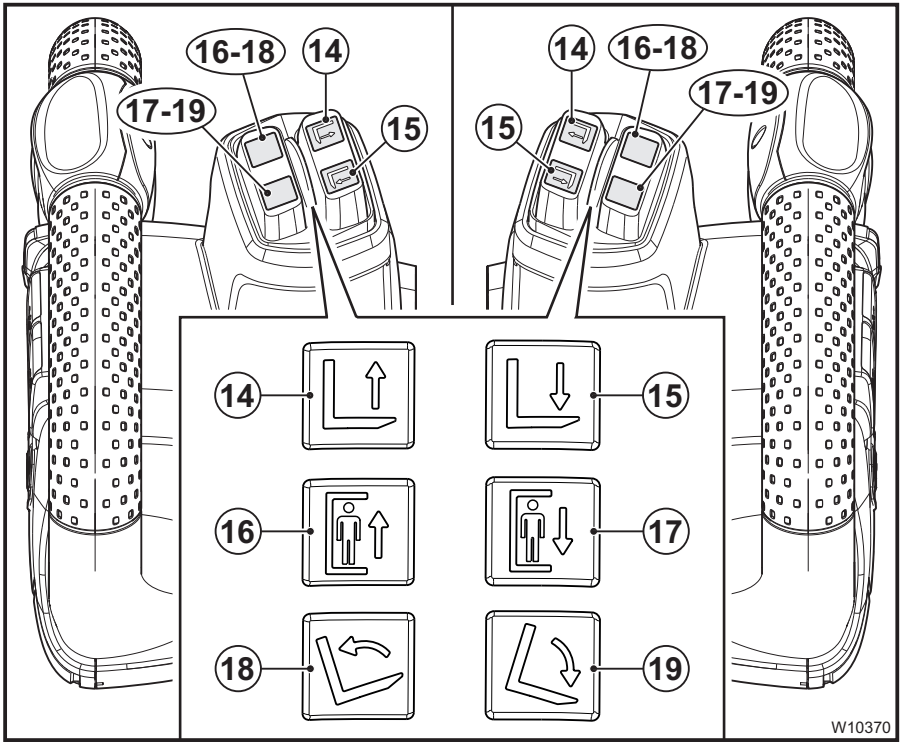

14 Tlačidlo na zdvíhanie vidlíc (ak je k dispozícii)
15 Tlačidlo na spúšťanie vidlíc (ak je k dispozícii)
16 Tlačidlo na zdvíhanie nastaviteľného stúpadla (ak je k dispozícii)
17 Tlačidlo na spúšťanie nastaviteľného stúpadla (ak je k dispozícii)
18 Tlačidlo naklonenia vidlíc nahor (ak je k dispozícii)
19 Tlačidlo naklonenia vidlíc nadol (ak je k dispozícii)

⚠ VAROVANIE

Tlačidlá na obrázku sa v závislosti od verzie môžu nachádzať na rôznych miestach. Pozorne si všímajte značky na jednotlivých tlačidlách.

UPOZORNENIE

Nasledujúce ovládacie prvky sú aktívne, keď je vozík zapnutý a obsluha je v správnej "pracovnej polohe", len v prípade, že ešte nebola dosiahnutá koncová poloha.

UPOZORNENIE

Rýchlosť pohybu vidlíc a plošiny je priamo úmerná tlaku vyvinutému na príslušné ovládacie tlačidlo.

(14) Tlačidlo na zdvíhanie vidlíc (ak je k dispozícii)

- Po stlačení tlačidla sa vidlice zdvihnú do maximálnej výšky
- Pohyb vidlíc môžete kedykoľvek zastaviť uvoľnením tlačidla – vidlice sa zastavia v dosiahnutej polohe.

(15) Tlačidlo spúšťania vidlíc (ak je nainštalované)

- Keď stlačíte tlačidlo, vidlice sa spustia
- Pohyb vidlíc môžete kedykoľvek zastaviť uvoľnením tlačidla – vidlice sa zastavia v dosiahnutej polohe.

(16) Tlačidlo na zdvihnutie pohyblivej plošiny (ak je k dispozícii)

- Po stlačení tlačidla sa pohyblivé stúpadlo zdvihne do maximálnej výšky
- Pohyb mobilného stúpadla možno kedykoľvek prerušiť uvoľnením tlačidla. Mobilné stúpadlo sa zastaví v dosiahnutej polohe

(17) Tlačidlo na spúšťanie pohyblivej plošiny (ak je k dispozícii)

- Po stlačení tlačidla sa pohyblivé stúpadlo spustí nadol
- Pohyb mobilného stúpadla možno kedykoľvek prerušiť uvoľnením tlačidla. Mobilné stúpadlo sa zastaví v dosiahnutej polohe

(18) Tlačidlo naklonenia vidlíc nahor (ak je k dispozícii)

- Keď stlačíte toto tlačidlo, vidlice sa naklonia smerom nahor
- Pohyb vidlíc môžete kedykoľvek zastaviť uvoľnením tlačidla – vidlice sa zastavia v dosiahnutej polohe.

(19)Tlačidlo naklonenia vidlíc nadol (ak je k dispozícii)

- Keď stlačíte toto tlačidlo, vidlice sa naklonia smerom nadol
- Pohyb vidlíc môžete kedykoľvek zastaviť uvoľnením tlačidla – vidlice sa zastavia v dosiahnutej polohe.

Ovládacie prvky volantu – časť č. 3

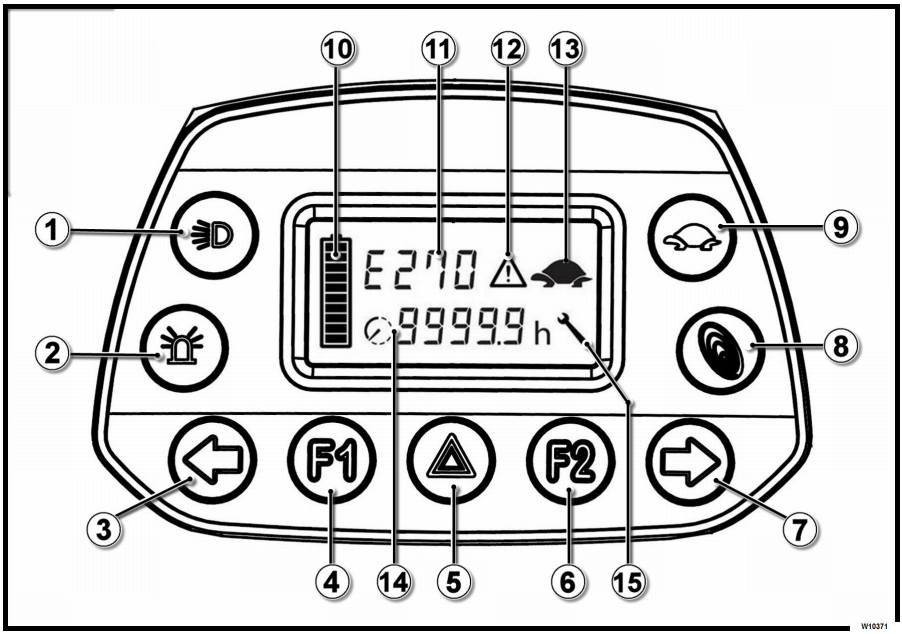

1	Stretávacie svetlá	9	Funkcia korytnačky
2	Blikajúci maják	10	Indikátor dobíjania batérie
3	Ľavý indikátor (ak je k dispozícii)	11	Druh výstrahy
4	F1 – kontrolka	12	Výstražný trojuholník
5	Výstražný signál (ak je k dispozícii)	13	Kontrolka režimu korytnačky
6	F2 – kontrolka	14	Počítadlo prevádzkových hodín
7	Pravý indikátor (ak je nainštalovaný)	15	Pripomenutie údržby
8	Funkcia Blue-Q		

Popis tlačidiel

- **(1) Stretávacie svetlá**

  Stretávacie svetlá sú súčasťou voliteľnej výbavy. Tlačidlo (1) je vždy k dispozícii, no funguje len v prípade, že sú voliteľné stretávacie svetlá k dispozícii.

  Po stlačení sa tlačidlo (1) rozsvieti a zapnú sa stretávacie svetlá.

  Opätovným stlačením tlačidlo (1) zhasne spolu so stretávacími svetlami.

- **(2)Blikajúci maják**

  Blikajúci maják je voliteľný. Tlačidlo (2) je vždy k dispozícii, no funguje len v prípade, že je k dispozícii voliteľný blikajúci maják.

  Po stlačení sa tlačidlo (2) rozsvieti a maják začne blikať.

  Opätovným stlačením sa tlačidlo (2) vypne spolu s blikajúcim majákom.

- **(3)Ľavý indikátor (ak je k dispozícii)**

  Tlačidlo (3) sa nachádza len v niektorých verziách vozíka.

  Po stlačení sa tlačidlo (3) rozsvieti a zapne sa ľavý indikátor.

  Opätovným stlačením tlačidlo (3) zhasne spolu s ľavým indikátorom.

  Pred odbočením vľavo zapnite smerovku (3).

- **(4) F1 – kontrolka**

F1 slúži výlučne ako kontrolka a pri stlačení neaktivuje ani nevypína žiadne funkcie:

Kontrolka bliká pri riadení s kráčajúcou obsluhou

Kontrolka nesvieti pri riadení s obsluhou stojacou na plošine vozíka

- **(5)Výstražný signál (ak je k dispozícii)**

  Tlačidlo (5) sa nachádza len v niektorých verziách vozíka.

  Po stlačení sa tlačidlo (5) rozsvieti a štyri šípky začnú blikať.

  Opätovným stlačením sa tlačidlo (5) vypne spolu so štvoricou šípok.

- **(6) F2 – kontrolka**

  F2 slúži výlučne ako kontrolka a pri stlačení neaktivuje ani nevypína žiadne funkcie:

  Kontrolka bliká pri riadení s kráčajúcou obsluhou

  Kontrolka nesvieti pri riadení s obsluhou stojacou na plošine vozíka

- **(7) Pravý indikátor (ak je nainštalovaný)**

  Tlačidlo (7) sa nachádza len v niektorých verziách vozíka.

  Po stlačení sa tlačidlo (7) rozsvieti a zapne sa pravý indikátor.

  Opätovným stlačením tlačidlo (7) zhasne spolu s pravým indikátorom.

  Pred odbočením vpravo zapnite smerovku (7).

- **(8)Funzione Blue-Q**

  Funkcia Blue-Q umožňuje maximálnu optimalizáciu spotreby energie batérie.

  Po stlačení sa tlačidlo (8) rozsvieti a zapne sa systém Blue-Q. Funkcia Blue-Q zostane aktívna aj po vypnutí a opätovnom zapnutí vozíka.

  Ak chcete deaktivovať systém Blue-Q, stlačte znova tlačidlo (8). Tlačidlo sa vypne a systém Blue-Q sa deaktivuje.

- **(9)Funkcia korytnačky**

  Funkcia korytnačky aktivuje režim zníženej rýchlosti vozíka.

  Po stlačení tlačidla (9) sa aktivuje plazivá rýchlosť. Tlačidlo sa rozsvieti a súčasne sa zobrazí symbol korytnačky (13). Funkcia zostane aktívna aj pri vypnutí a opätovnom zapnutí vozíka.

  Po opätovnom stlačení tlačidla (9) sa funkcia korytnačky vypne. Tlačidlo (9) zhasne a symbol korytnačky (13) sa prestane zobrazovať.

Popis obrazovky

- **(10) Indikátor dobíjania batérie**

  Indikátor dobíjania batérie tvorí desať stavových indikátorov. Keď je batéria úplne nabitá (100 %), svieti všetkých desať stavových indikátorov. So znižujúcou sa kapacitou batérie klesá počet stavových indikátorov. Ak úroveň nabitia dosiahne 30 %, svietiť zostanú len tri stavové indikátory a batéria sa musí nabiť. Keď úroveň nabitia dosiahne 20 %, svietiť zostanú dva stavové indikátory a výkon vozíka sa automaticky obmedzí.

- **(11)Druh výstrahy**

  V tejto časti sa zobrazujú výstrahy vozíka. Každá výstraha je označená písmenom, po ktorom nasledujú tri čísla.

⚠ POZOR

Obráťte sa na zástupcu autorizovanej predajnej siete výrobcu.

- **(12)Výstražný trojuholník**

  Výstražný trojuholník (12) sa zobrazuje za týchto okolností:

  – Nesprávna sekvencia zapínania

  – Aktívne výstrahy vozíka. V tomto prípade sa výstražný trojuholník zobrazí spolu s druhom výstrahy (11).

  – Blikajúce svetlo, keď kapacita batérie dosiahne úroveň 30 %. Nabíjanie batérie.

  – Súvislé svetlo, keď kapacita batérie dosiahne úroveň 20 %. Ak vozík v takomto prípade neprestanete používať, jeho výkon sa automaticky obmedzí.

- **(13)Kontrolka režimu korytnačky**

  Symbol korytnačky signalizuje, že sa vozík používa pri zníženej rýchlosti. Znížená rýchlosť sa ovláda tlačidlom (9).

- **(14)Počítadlo prevádzkových hodín**

  Informácie zobrazené počítadlom prevádzkových hodín sú prepojené s aktiváciou a deaktiváciou funkcie Blue-Q (8).

  – Keď sa funkcia Blue-Q (8) deaktivuje, na počítadle prevádzkových hodín (štyri číslice) sa zobrazí počet prevádzkových hodín

stroja. Počítadlo sa aktivuje okamžite po zapnutí vozíka.

– Keď sa funkcia Blue-Q (8) aktivuje, na počítadle prevádzkových hodín (štyri číslice) sa na ľavej strane zobrazí kruhový rám. V tomto prípade sa na počítadle prevádzkových hodín zobrazí zostávajúci počet prevádzkových hodín do vyčerpania batérie.

- **(15)Maticový kľúč**

Symbol francúzskeho kľúča pripomína obsluhe, že nastal čas servisného intervalu:

– Symbol (15) začne blikať, keď sa vyžaduje vykonanie servisu.

– Symbol (15) svieti bez prerušenia, keď sa musí vykonať plánovaný servis vozíka (obráťte sa na autorizované servisné stredisko).

Ovládacie prvky operadla

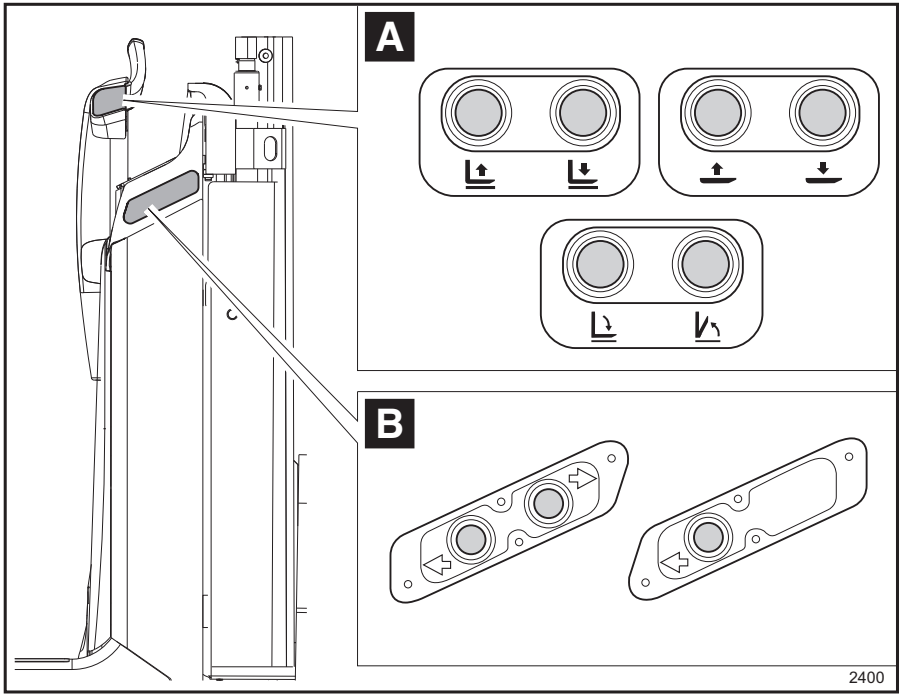

Popis

Ovládacie prvky operadla sedadla sa, pokiaľ sú k dispozícii, líšia v závislosti od verzie vozíka a vybavenia nainštalovanom na vozíku.

Ovládacie prvky operadla sedadla, pokiaľ sú k dispozícii, slúžia na pohyb vozíka alebo pohyb vidlíc.

Na nasledujúcom obrázku je zobrazený celý rozsah ovládacích prvkov operadla, ktoré sa môžu nachádzať vo vozíku zákazníka.

UPOZORNENIE

- *Na obrázku vyššie je zobrazená ľavá strana vozíka. Rovnaké ovládacie prvky ako na ľavej strane sa budú nachádzať aj na pravej strane.*
- *Informácie o správnom používaní a podrobný popis ovládacích prvkov nájdete v nasledujúcich kapitolách.*

Ovládacie prvky vidlice (A)

Ovládacie prvky vidlice, pokiaľ sú k dispozícii, sa nachádzajú v oblasti (A):

- Ak je vozík vybavený jednou stredovou rukoväťou, ako je to znázornené na obrázku, ovládacie prvky (A) sa nachádzajú na boku rukoväti.
- Ak je vozík vybavený dvoma bočnými rukoväťami, ovládacie prvky (A) sa nachádzajú nad rukoväťami.
- Ovládacie prvky vidlice sa líšia v závislosti od vybratého modelu vozíka. K dispozícii sú nasledujúce ovládacie prvky:

  – Zdvíhanie a spúšťanie vidlíc vo verziách SO zdvíhacím stožiarom.

  – Zdvíhanie a spúšťanie vidlíc vo verziách BEZ zdvíhacieho stožiara.

  – Otváranie a zatváranie vidlice.

Jednotlivé ovládacie prvky sú podrobne opísané v nasledujúcej kapitole.

Ovládacie prvky jazdy (B)

Ovládacie prvky zníženej rýchlosti, pokiaľ sú k dispozícii, sa nachádzajú v oblasti (B) a môže ich využívať obsluha na zemi v režime s kráčajúcou obsluhou.

- Ovládacie prvky jazdy sa líšia v závislosti od vybratého modelu vozíka. K dispozícii sú nasledujúce ovládacie prvky plazivej rýchlosti:

  – Jazda v oboch smeroch.

  – Jazda len v jednom smere.

Jednotlivé ovládacie prvky sú podrobne opísané v nasledujúcej kapitole.

Definície smerov

▷

Smer pohybu podľa predpisov:

- Jazda vpred (1) (Preferovaný smer jazdy)
- Vpravo (2)
- Cúvanie (3)
- Vľavo (4)

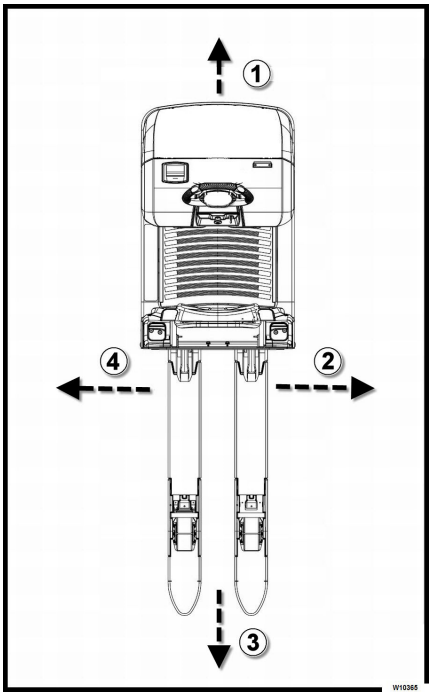

UPOZORNENIE

Obrázok vozíka slúži len na ilustráciu. Je platný pre všetky vozíky opísané v tomto návode.

Zdvih

Typy zdvíhacích stožiarov (ak sú nainštalované)

Niektoré vozíky série OPX sú vybavené zdvíhacím stožiarom:

- Simplex (OPX-L20S a OPX-L12/16)
- Teleskopický (OPX-L20 a OPX-L20D)

Simplex (OPX-L20S a OPX-L12/16) ▷

Po stlačení tlačidla zdvihu centrálny valec zdvihne prostredníctvom reťaze nosník vidlíc do výšky h3.

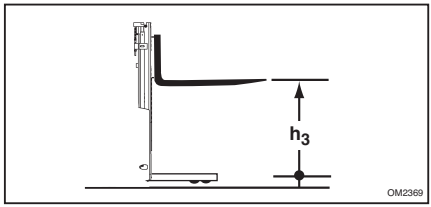

Teleskopický (OPX-L20 a OPX-L20D) ▷

Po stlačení tlačidla zdvihu postranné valce zdvihnú vnútorný stožiar a prostredníctvom reťazí aj nosník vidlíc (h3) do výšky (rýchlosť zdvihu konzoly nosníka vidlíc je dvojnásobná v porovnaní s vnútorným stožiarom).

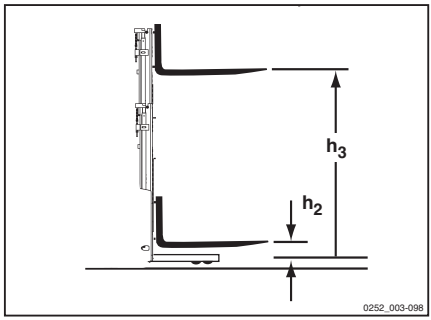

⚠ POZOR

V priestoroch s nízkym stropom buďte opatrní, pretože výška nákladu môže byť väčšia, než je výška stožiara.

Voliteľné vybavenie a varianty

Zoznam voliteľného vybavenia a variantov

⚠ POZOR

Pri kúpe vozíka získate ďalšie informácie o inštalácii voliteľného vybavenia v sieti technickej podpory autorizovanej výrobcom vozíka.

UPOZORNENIE

Nasledujúci zoznam má iba informatívny charakter. Niektoré voliteľné vybavenie NIE je dostupné na všetkých modeloch. Podrobnejšie informácie nájdete v cenníku; kontaktujte autorizovanú predajnú sieť.

Zoznam:

- Sedadlo vodiča s úzkym operadlom sedadla
- Nastavenie výšky volantu
- Plošina vodiča s pneumatickým odpružením
- Sklápacie sedadlo
- Rôzne typy konzol pre nástavce
- Ovládací panel
- Úzke (slim) operadlo sedadla obsluhy
- 12 V zásuvka zapaľovača cigariet
- Elektrická zásuvka pre 12 V alebo 24 V dátový terminál
- Elektrická zásuvka pre zadné napájanie prívesu
- Príkazové tlačidlá umiestnené na bokoch operadla sedadla
- Príkazové tlačidlá umiestnené na vežičkách volantu
- Rôzne merania ukazovateľom šírky vidlíc
- Lítium-iónová batéria (podrobnejšie informácie nájdete v návode na obsluhu)
- Vstavaná nabíjačka
- Funkcia automatického zdvihu
- Rôzne typy ochranného krytu trakčného podvozku
- Mobilná plošina
- Sklápací schodík a oporná rukoväť
- Verzia pre chladiarne do -30 °C na alternatívne použitie
- Valčekový držiak
- Rôzne výšky ochranných mriežok nákladu
- Obmedzenie rýchlosti so spustenými vidlicami
- Rôzne typy bezpečnostných svetiel
- Používanie ovládacích prvkov jazdy na operadle sedadla s obsluhou na zemi v režime s kráčajúcou obsluhou
- Používanie ovládacích prvkov jazdy na volante s obsluhou na zemi v režime s kráčajúcou obsluhou
- FleetManager™ (podrobnejšie informácie nájdete v návode na obsluhu)
- Adaptéry pre nosič batérie pre rôzne typy batérií
- Podpery kolies na vkladanie vidlíc do palety bokom
- Rôzne ochranné nárazníky
- Spätné zrkadlá
- Uzemnenie
- Zablokovanie pohybu vidlíc alebo oporných ramien počas jazdy (iba séria OPX)
- Rôzne typy pripojenia ťahača (iba pre ťahače)

Elektrická zásuvka pre zapaľovač cigariet na prístrojovej doske (voliteľná výbava)

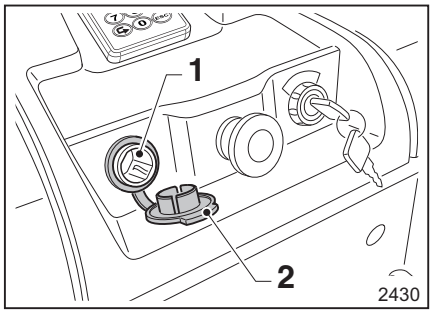

Elektrická zásuvka pre zapaľovač cigariet (1) je umiestnená na prístrojovej doske vozíka.

Zásuvka má nasledujúce špecifikácie:

- Napätie 12 V a prúd 10 A

⚠ VAROVANIE

Ak sa elektrická zásuvka (1) nepoužíva, chráňte ju pred vplyvmi počasia, prachom atď. pomocou uzáveru (2).

Nenechávajte elektrickú zásuvku (1) nezakrytú.

Montážna lišta príslušenstva s dátovou zásuvkou (voliteľné vybavenie)

Voliteľná dátová zásuvka (6 a 7) sa nachádza na zodpovedajúcej montážnej lište príslušenstva (3).

Káblová dátová zásuvka (6) pripojená k vozíku sa vyznačuje jednou z nasledujúcich charakteristík v závislosti od voľby zo strany zákazníka počas kúpy:

- Napätie 24 V a prúd 5 A
- Napätie 12 V a prúd 10 A

⚠ VAROVANIE

Ak dátovú zásuvku (6) nepoužívate, chráňte ju pred vplyvmi počasia, prachom a pod. pomocou uzáveru (5).

Nenechávajte dátovú zásuvku (6) nezakrytú.

Okrem voliteľnej "montážnej lišty príslušenstva s dátovou zásuvkou" dostane zákazník aj zástrčku (4).

V prípade potreby pripojte zástrčku (4) káblom, aby bola pripojená k dátovému terminálu zákazníka, nasledovným spôsobom:

- Najprv pripojte kladný pól k svorke (1)
- Potom pripojte k svorke záporný pól (2)

⚠ NEBEZPEČENSTVO

Vždy dodržiavajte pripojenia uvedené vyššie (1 a 2)

Zmena polarity je nebezpečná a prísne zakázaná.

⚠ VAROVANIE

Uvedené pokyny sú len informačnej povahy. Montáž sa musí vykonať presne a v súlade s technickými predpismi. Skladať a montovať príslušenstvo smie len vlastná schválená predajná sieť výrobcu. Výrobca NENESIE žiadnu zodpovednosť za akékoľvek zranenia osôb alebo poškodenia neoprávnenými osobami. Obráťte sa na zástupcu servisnej siete autorizovaného výrobcom.

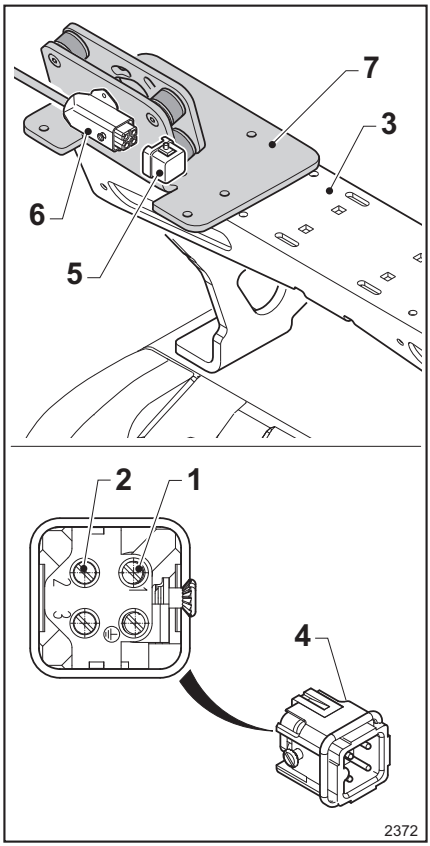

1	Kladný pól
2	Záporný pól
3	Montážna lišta príslušenstva
4	Pre napájanie zapojte
5	Zástrčka
6	Dátová zásuvka
7	Podpera dátového terminálu

⚠ POZOR

Pripevnite používaný dátový terminál k príslušnému nosníku (7) presne a v súlade s technickými predpismi.

Nedovoľte, aby používaný dátový terminál spadol z nosníka (7).

Zadný úložný priestor (voliteľné vybavenie)

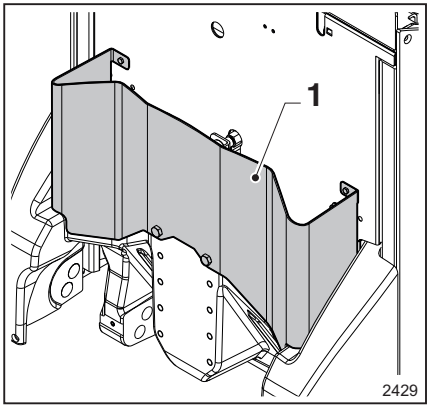

Vozík môže byť vybavený voliteľným zadným úložným priestorom (1):

- Položky ukladajte podľa veľkosti tohto priestoru
- Predmety ukladajte bezpečne tak, aby náhodou počas jazdy nevypadli.

Elektrická zásuvka pre osvetlenie prívesu (voliteľná výbava)

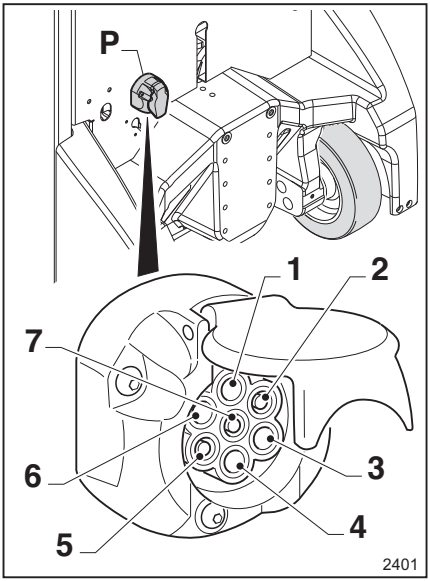

P	Elektrická zásuvka pre osvetlenie prívesu
1	Elektrický kontakt pre ľavú kontrolku
2	Elektrický kontakt pre zadné svetlá prívesu
3	Elektrický kontakt kostry/batérie
4	Elektrický kontakt pre ľavú kontrolku
5	Elektrický kontakt pre pravé obrysové svetlo
6	Elektrický kontakt pre brzdové svetlá
7	Elektrický kontakt pre ľavé obrysové svetlo

Elektrická zásuvka (P) je nainštalovaná na zadnej časti vozíka. Technické údaje zásuvky:

- 7-kolíková
- 12 V
- Štandard ISO 1724/3732

⚠ NEBEZPEČENSTVO

Nebezpečenstvo skratu

Pred pripojením prívesu zapojte do zásuvky (P) a jeho použitím vždy skontrolujte, či sú zásuvky a zástrčky nepoškodené a nevykazujú žiadne známky poškodenia.

⚠ VAROVANIE

Ak zásuvku (P) nepoužívate, chráňte ju pred vplyvmi počasia, prachom a pod. pomocou uzáveru.

Nenechávajte zásuvku (P) nezakrytú.

⚠ VAROVANIE

Riziko poruchy

Zásuvka (P) môže poskytnúť až 10 A pri napätí 12 V. Ovládanie osvetlenia nie je zaručená pre prívesy, ktoré majú osvetlenie so spotrebou viac ako 10 A

Sistemi di illuminazione

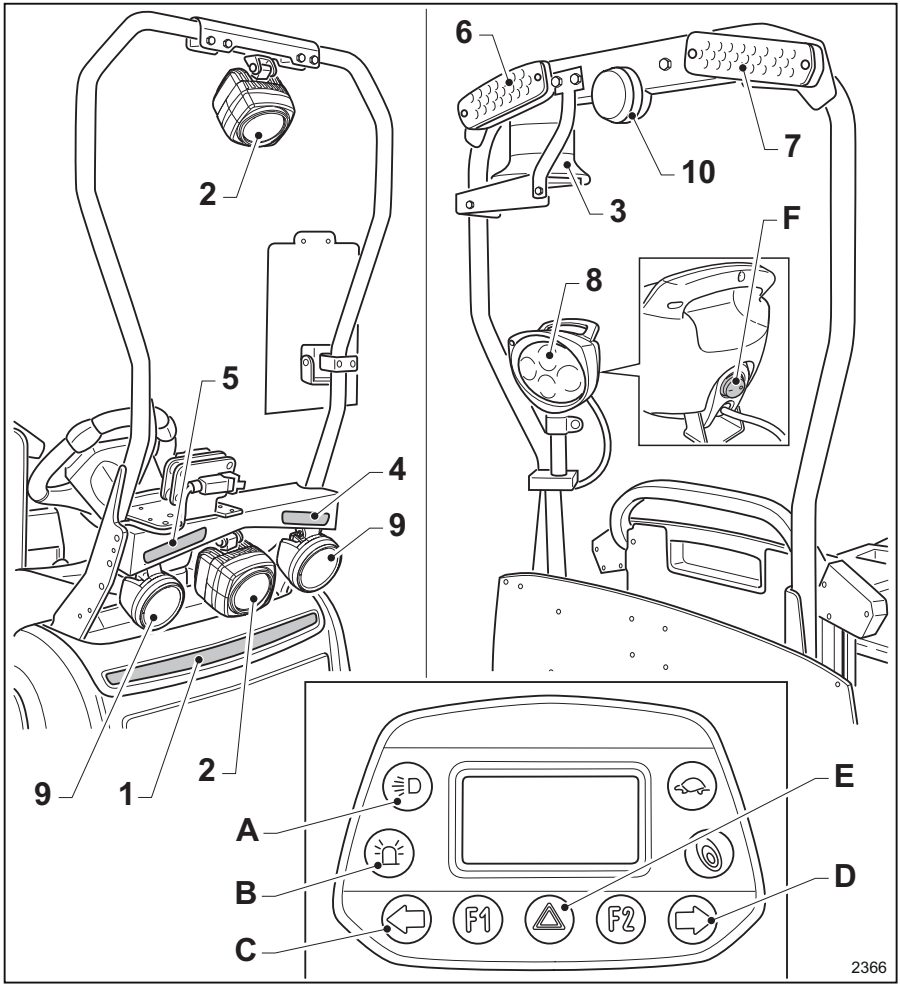

1	LED svetelná lišta
2	Modré bezpečnostné reflektory
3	Blikajúci maják
4 – 5	Šípky (smerovky)
6 – 7	Multifunkčné svetlá
8	Pracovný svetlomet
9	Tlmené svetlá
10	Spätné svetlá
A	Tlačidlo tlmených svetiel a svetelnej lišty
B	Tlačidlo blikajúceho majáka
C – D	Tlačidlá so šípkami (smerovky)
E	Tlačidlo výstražných svetiel
F	Spínač pracovných svetlometov

UPOZORNENIE

Táto časť popisuje všetky voliteľné svetlá, ktoré zákazník môže nájsť na vozíku v závislosti od zakúpeného vybavenia.

VAROVANIE

Niektoré z dodaných svetiel sú veľmi svetlé a môžu sa zdať pre ľudské oko veľmi ostré.

Aby ste predišli oslneniu, nikdy sa nepozerajte priamo do svetiel (obzvlášť z blízkej vzdialenosti).

VAROVANIE

Nebezpečenstvo popálenia

Nedotýkajte sa svetlometov počas prevádzky alebo po nej.

Skontrolujte, či svetlá pracujú správne. informujte svojho nadriadeného o prípadných zistených poruchách.

(1) LED svetelná lišta

- Po stlačení tlačidla (A) sa LED lišta zapne (tlačidlo sa rozsvieti). Po opätovnom stlačení tlačidla (A) sa LED lišta vypne (tlačidlo zhasne). Ak má vozík aj tlmené reflektory (dostupné len na modeli LTX50), je ovládanie trochu iné, a to nasledovné:

  Po stlačení tlačidla (A) sa zapne LED lišta.

  Po druhom stlačení tlačidla sa zapnú aj tlmené reflektory.

  Po treťom stlačení tlačidla sa vypne LED lišta aj tlmené reflektory.

Okrem zapínania a vypínania LED lišty pomocou tlačidla (A) môže LED lišta fungovať aj automaticky, podľa požiadaviek zákazníka, a to nasledovne:

- LED lišta sa automaticky zapne, keď sa obsluha nachádza v správnej jazdnej polohe na plošine vozíka. LED lišta sa automaticky vypne, keď obsluha vystúpi z vozíka.
- LED lišta sa zapne, keď sa zapne vozík. LED lišta sa vypne, keď sa vypne vozík.
- LED lišta sa zapne iba počas jazdy vozíka dopredu.
- Na vozíku možno aktivovať prídavné funkcie LED lišty. V týchto prípadoch LED lišta blikaním varuje obsluhu v nasledujúcich situáciách:

  Výstražný signál po uplynutí intervalu údržby (obráťte sa na autorizované technické servisné stredisko výrobcu)

  Výstražný signál, keď vozík stojí

  Výstražný signál, keď je batéria vybitá

  Výstražný signál alarmu napojeného na vozík (obráťte sa na autorizované technické servisné stredisko výrobcu)

(2) Modré bezpečnostné reflektory

Modré bezpečnostné svetlomety (Blue spot light) s technológiou LED zlepšujú bezpečnosť na pracovisku, pretože umožňujú, aby bol vozík v jazdnej oblasti so slabou viditeľnosťou alebo v neprehľadných križovatkách spozorovaný v dostatočnom predstihu. Svetlomety sa zapnú automaticky, keď sa vozík začne pohybovať dopredu. K dispozícii sú dva typy svetiel:

- (Safety light front) pozostávajúce z kruhového neprerušovaného svetla
- (Safety light 4Plus front) pozostávajúce zo štyroch svetiel, ktoré sa zapínajú postupne jedno po druhom

POZOR

Nebezpečenstvo podráždenia očí! Riziko skupiny 2 podľa normy IEC/EN 62471

Nikdy nepozerajte priamo do modrých bezpečnostných svetlometov (Blue spot light)

(3) Blikajúci maják

Blikajúci maják zvyšuje bezpečnosť na pracovisku:

- Automaticky sa zapne pri zapnutí a počas používania vozíka.
- Ak chcete blikajúci maják vypnúť, keď vozík stojí, stlačte tlačidlo (B). Blikajúci maják sa automaticky znova zapne po aktivácii pojazdu vozíka alebo pohnutí vidlicami.
- Na vozíku možno aktivovať prídavnú funkciu blikajúceho majáka:

  Automatické vypnutie blikajúceho majáka niekoľko sekúnd po tom, ako obsluha zostúpi z plošiny, keď je vozík zapnutý.

Automatické opätovné zapnutie blikajúceho majáka niekoľko sekúnd po tom, ako obsluha nastúpi späť na plošinu, keď je vozík zapnutý.

(4 -5 - 6 - 7) Šípky (dostupné len na modeli LTX50)

Šípky (smerovky) signalizujú smer odbočovania. Ich aktivácia:

- Zapnutie šípok na ľavej strane

  Po stlačení klávesu (C) sa tlačidlo rozsvieti a šípky (4 e 6) na ľavej strane sa zapnú.
- Vypnutie šípok (4 e 6) na ľavej strane

  Šípky sa vypnú automaticky, keď sa volant po otočení vráti do neutrálnej polohy.

  Alternatívne sa tlačidlo a šípky na ľavej strane vypnú opätovným stlačením klávesu (C).
- Zapnutie šípok na pravej strane

  Po stlačení klávesu (D) sa tlačidlo rozsvieti a šípky (5 e 7) na pravej strane sa zapnú.
- Vypnutie šípok (5 e 7) na pravej strane

  Šípky sa vypnú automaticky, keď sa volant po otočení vráti do neutrálnej polohy.

  Alternatívne sa tlačidlo a šípky na pravej strane vypnú opätovným stlačením klávesu (D).

Šípky sa zapnú automaticky v nasledujúcich prípadoch:

- V prípade alarmu na vozíku (šípky sa zapnú v prerušovanom režime). Pozrite si časť "Problémy a riešenia".
- Keď je volant v režime s kráčajúcou obsluhou a otočený v uhle väčšom ako je povolená hodnota nastavená výrobcom. V takom prípade sa šípky zapnú v prerušovanom režime. Šípky sa vypnú automaticky, keď bude volant natočený v rámci povoleného uhla (okolo 10 °).

Účelom súčasnej aktivácie všetkých šípok (výstražné svetlá) (4 -5 - 6 - 7) je signalizácia núdzovej situácie v dôsledku poruchy alebo z iného dôvodu:

- Po stlačení tlačidla (E) sa zapnú výstražné svetlá. Výstražné svetlá a tlačidlo (E) začnú blikať.
- Po opätovnom stlačení tlačidla (E) sa výstražné svetlá vypnú. Výstražné svetlá a tlačidlo (E) sa vypnú.

(6 e 7) Multifunkčné svetlá (dostupné len na modeli LTX50)

Multifunkčnej svetlá (6 e 7) sa zapnú v troch prípadoch:

- Brzdové svetlá. Zapnú sa automaticky počas brzdenia.
- Obrysové svetlá. Zapnú sa automaticky, keď sa zapnú tlmené svetlá (9)
- Šípky (smerovky). Podrobnejšie informácie nájdete v opise vyššie (4 -5 - 6 - 7)

(8) Pracovný svetlomet (dostupné len na modeli LTX50)

Pracovný svetlomet sa zapína alebo vypína prostredníctvom spínača (F).

(9 - 6 - 7) Tlmené svetlá (dostupné len na modeli LTX50)

Tlmené svetlá zvyšujú bezpečnosť na pracovisku. Predné svetlá (9) osvetľujú trasu vozíka; zadné svetlá (6 e 7) robia vozík viac viditeľným pre ostatných pracovníkov obsluhy.

- Tlmené svetlá sa zapínajú pomocou tlačidla (A). V súvislosti s prevádzkou si prečítajte vyššie uvedené informácie o LED svetelnej lište (1).

(10) Spätné svetlá (dostupné len na modeli LTX50)

Spätné svetlá (10) upozorňujú, že vozík cúva:

- Spätné svetlá sa zapnú automaticky a len vtedy, keď vozík cúva.

Lítium-iónová batéria (Li-ion)

Lítium-iónové batérie sú k dispozícii ako voliteľné vybavenie namiesto štandardných batérií. Popis a informácie o ich fungovaní je možné nájsť v samostatnom návode na obsluhu lítium-iónovej batérie, ktorý sa dodáva osobitne.

FleetManager (voliteľné vybavenie)

Funkcia FleetManager je voliteľné vybavenie a na vozíku môže byť nainštalovaná v rôznych verziách. Popis a informácie o jej fungovaní je možné nájsť v samostatnom návode na obsluhu funkcie FleetManager, ktorý sa dodáva osobitne.

Sklápací schodík (voliteľné vybavenie) ▷

Sklápací schodík je voliteľným vybavením a umožňuje obsluhe príležitostne vystúpiť na schodík a zvýšiť tak výšku zdvihu.

⚠ NEBEZPEČENSTVO

Nebezpečenstvo pomliaždenia prstov! Pozrite si štítok (2)

Pri otváraní (z polohy A do B) a zatváraní (z polohy B do A) sklápacieho schodíka sa nepribližujte prstami k závesom

⚠ NEBEZPEČENSTVO

Nebezpečenstvo poranenia obsluhy! Po použití schodík zatvorte

Je zakázané ponechať schodík otvorený, keď sa vozík pohybuje.

Schodík používajte, iba keď vozík stojí.

Otvorenie schodíka:

- Držte ho jednou rukou
- Otočte ním z polohy (A) do polohy (B).

Zatvorenie schodíka:

- Držte ho jednou rukou
- Otočte ním z polohy (B) do polohy (A).

⚠ NEBEZPEČENSTVO

Riziko pošmyknutia a pádu zo schodíka!

Na zabezpečenie primeranej stability a udržanie rovnováhy pri používaní schodíka použite montážnu lištu nástavca ako opornú rukoväť.

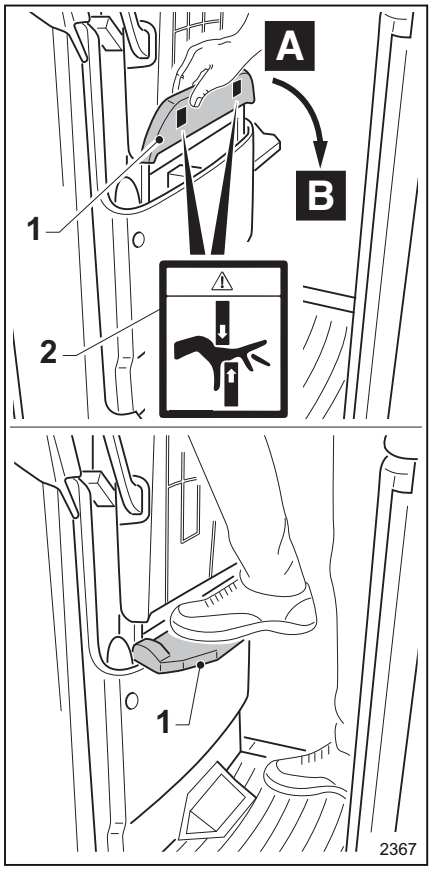

Zablokovanie spúšťania vidlíc alebo oporných ramien počas jazdy (voliteľné vybavenie)

V prípade tejto možnosti je príkaz spúšťania vidlíc alebo oporných ramien počas jazdy vozíka neaktívny. Príkaz spúšťania vidlíc alebo oporných ramien je zámerne aktívny len vtedy, keď sa vozík nehýbe.

UPOZORNENIE

Informácie o zmenách a ďalšie informácie vám poskytne autorizované servisné stredisko výrobcu.

Indikátor LED hladiny elektrolytu v batérii (voliteľný) ▷

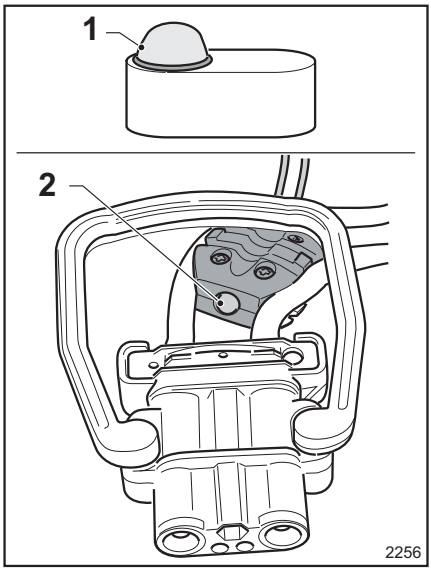

K dispozícii sú dve verzie indikátora LED:

- 1) Umiestnený na batérii
- 2) Umiestnený vedľa zástrčky batérie.

Indikátor LED signalizuje, či je potrebné doplniť do batérie destilovanú vodu.

Postup:

- Ak indikátor LED (1) alebo (2) svieti nazeleno, v batérii je dostatok elektrolytu. Do batérie nie je potrebné doplniť elektrolyt.
- Ak indikátor LED (1) alebo (2) svieti načerveno, v batérii je nedostatok elektrolytu. Do batérie je potrebné doplniť elektrolyt.

Kabína (voliteľná výbava) ▷

Ťahač môže byť vybavený kabínou (1).

Kabína môže byť dodaná s bočnými plastovými dvermi (4) na ochranu pred nepriaznivým počasím. Dvere sa zatvárajú a otvárajú pomocou špeciálnych závesov, ktoré sa posúvajú po obvode dverí.

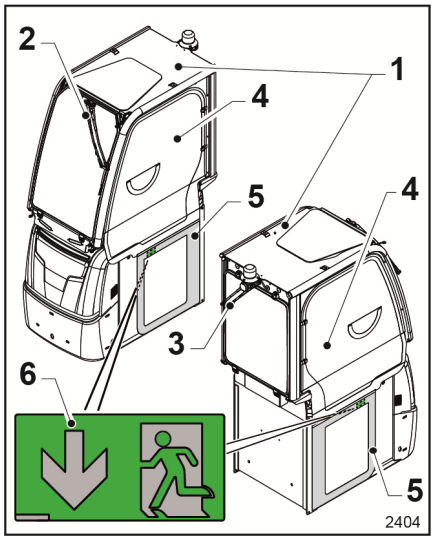

Únikový východ

Spodné časti plastových dverí sa zatvárajú pomocou magnetov, ktoré držia na podvozku vozíka. Zóna označená sivou farbou (5) je úniková cesta v prípade nebezpečenstva pri jazde so zatvorenými dverami.

Nálepka (6) vnútri dverí kabíny označuje únikovú cestu v prípade núdze.

Ovládacie prvky špecifické pre kabínu

Tieto tri ovládacie prvky sú umiestnené v kabíne:

- Stierač predného skla (7) – prvá poloha tlačidla zapína stierač predného skla (2) Opakovaným stlačením tlačidla aktivujete prúd vody predného ostrekovača
- Ovládanie rýchlosti stierača čelného skla (8) – tlačidlo sa používa na prispôsobenie rýchlosti stierača predného skla (cyklovač, rýchlosť jedna a rýchlosť dva)
- Stierač zadného skla (9) – prvá poloha tlačidla zapína stierač zadného skla (3) Opakovaným stlačením tlačidla aktivujete prúd vody zadného ostrekovača. Po aktivovaní tlačidla (9) sa automaticky aktivuje stierač zadného skla pri cúvaní

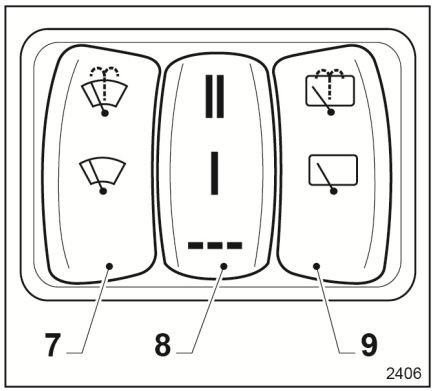

– Ak chcete skontrolovať hladinu kvapaliny do nádrže na kvapalinu ostrekovača alebo ju doplniť, otvorte uzáver (10) nachádzajúci sa vo vnútri kabíny v zadnej časti.

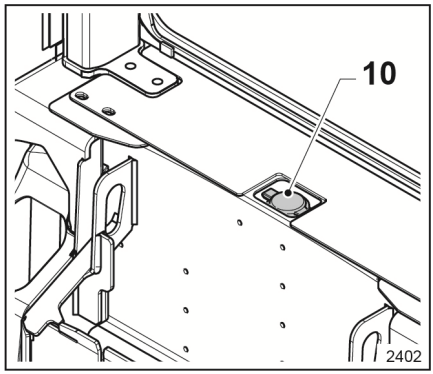

Všeobecné upozornenia pre používanie vozíkov s kabínou

⚠ VAROVANIE

Nebezpečenstvo nehody

Zaistite, aby čelné sklo a okná boli vždy udržiavané čisté a v dobrom stave a zaistite tak dobrú viditeľnosť.

UPOZORNENIE

Pred použitím stierač čelného skla skontrolujte, či nádrž obsahuje kvapalinu do ostrekovacieho systému. Uistite sa, že stierače skiel sú v dobrom stave, aby bola zaistená dobrá viditeľnosť a predišli ste poškodeniu skla.

Kabínu nie je možné za žiadnych okolností považovať za rovnocennú s ochrannou strechou. Je preto dôležité, aby boli prepravované náklady správne umiestnené bez ohľadu na vybavenie namontované na ťahači alebo vozíku.

⚠ VAROVANIE

Nebezpečenstvo nehody

Pred jazdou cez prechodové brány sa uistite, že výška ťahača alebo vozíka s kabínou nepresahuje výšku prechodovej brány.

⚠ POZOR

V prípade verzie kabíny s plastovými bočnými dverami (ak sú vo vozíku prítomné) a pri používaní ovládacích prvkov na zemi (ak sú vo vozíku prítomné) musí obsluha nechať otvorené plastové dvere na strane, kde obsluha používa špeciálne ovládacie prvky na zemi umiestnené na boku vozíka.

To znamená, že v prípade potreby môže obsluha stlačiť tlačidlo núdzového zastavenia, ktoré sa nachádza na prístrojovej doske v kabíne.

Páka zaistenia batérie od konkurenčných spoločností (voliteľné vybavenie) ▷

Páka zaistenia batérie patrí medzi voliteľné vybavenie a používa sa na uzamknutie rôznych typov batérií. Zaistenie je možné použiť s rôznymi typmi batérií prispôsobením pripevnenia.

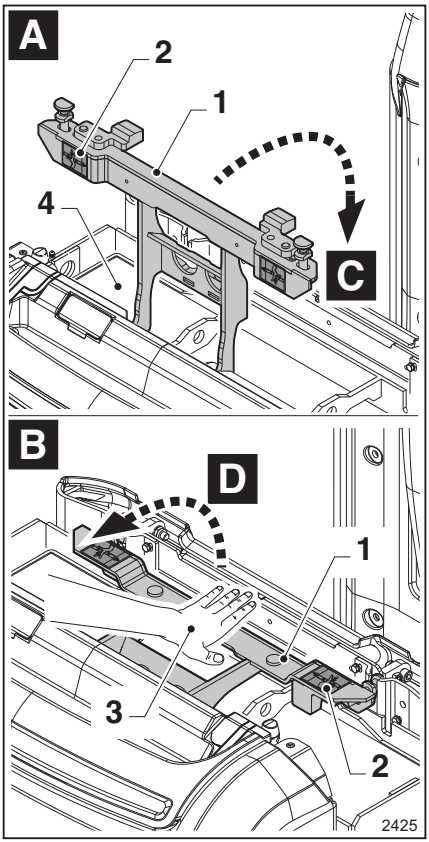

⚠ NEBEZPEČENSTVO

Riziko poškodenia páky a batérie!

Ak sa pri zatváraní pákou (1) vyskytnú akékoľvek problémy, nepokúšajte sa ich vyriešiť sami – kontaktujte autorizovanú servisnú sieť a požiadajte ju o nastavenie páky. Takéto problémy môžu byť spôsobené neúplným a nepresným zatváraním páky alebo nekompatibilitou medzi upevňovacími bodmi páky a podvozka.

⚠ NEBEZPEČENSTVO

Nebezpečenstvo pomliaždenia prstov! Pozrite si štítok (2)

Pri zatváraní páky (1) držte prst v bezpečnej vzdialenosti od oblasti zatvárania. Páka musí byť zaistená zatlačením dlaňou (3).

⚠ NEBEZPEČENSTVO

Nebezpečenstvo pádu batérie počas jazdy a následné nebezpečenstvo úrazu!

Nastavenie páky na zaistenie batérie a inštalácia batérie sa musia vykonať presne v súlade s technickými predpismi platnými v danej krajine. Montovať páku zaistenia batérie je oprávnená len vlastná schválená sieť obchodných zastúpení výrobcu. Páka sa musí nastaviť po každej inštalácii novej batérie a v súlade s intervalmi uvedenými v tabuľke bežnej údržby. Chráňte káble akumulátora pred pôsobením trenia a pred pritlačením, ktoré môže spôsobiť opotrebovanie a prerušenie káblov. Výrobca NENESIE žiadnu zodpovednosť za akékoľvek zranenia osôb alebo poškodenia neoprávnenými osobami. Obráťte sa na zástupcu servisnej siete autorizovaného výrobcom.

Otvorenie páky:

- Vozík zaparkujte na rovnom povrchu a vypnite ho.
- Otvorte kryt batérie.
- Potiahnite páku (1) smerom k polohe (D), kým sa neodomkne a páka (A) sa otvorí.

Uzamknutie páky:

- Oprite dlaň o (3) a stlačte páku (C), kým sa úplne uzamkne (B).
- Skontrolujte, či je páka úplne a správne pripevnená v styčnej ploche na podvozku.
- Zatvorte kryt batérie.

4

Používanie

Autorizované a bezpečné používanie

Používanie vozíkov v zhode s určeným účelom

⚠ POZOR

Tento stroj je určený na prepravu nákladov uložených na paletách alebo v priemyselných kontajneroch navrhnutých na tento účel, ako aj na ukladanie paliet do stohu a vyberanie zo stohu.

Rozmery a kapacita paliet alebo kontajnerov musia byť prispôsobené prepravovanému nákladu, aby sa zaistila stabilita.

Informácie potrebné na posúdenie vhodnosti použitého vybavenia na zamýšľanú prácu nájdete v tabuľke s vlastnosťami a údajmi o výkone, ktorá je súčasťou tohto návodu na obsluhu.

Prípadné špeciálne použitie vozíka musí schváliť vedúci pracoviska. Po analýze možných rizík spojených so zamýšľaným spôsobom použitia môže aplikovať potrebné dodatočné bezpečnostné opatrenia.

Bezpečnostné pokyny na používanie vozíka

Správanie sa počas jazdy

V rámci závodu musí obsluha dodržiavať rovnaké pravidlá jazdy ako na verejných komunikáciách. Rýchlosť jazdy musí obsluha prispôsobiť podmienkam jazdy. Napríklad pri obchádzaní rohov, pri vchádzaní a prejazde úzkymi uličkami, pri prejazde krídlovými dverami, v neprehľadných oblastiach alebo na nerovnom povrchu musí obsluha jazdiť pomaly. Obsluha vždy musí dodržiavať bezpečnú vzdialenosť od vozidiel a osôb nachádzajúcich sa pred vozíkom a musí mať vždy vozík plne pod kontrolou. Obsluha musí vybrať rýchlosť jazdy vhodnú pre pracovné prostredie tak, aby mala dostatok priestoru na brzdenie. Uvedomte si, že brzdná dráha sa zvyšuje neúmerne rýchlosti vozíka a kolesá môžu pri prudkom brzdení na podlahe dostať šmyk. Obsluha sa musí snažiť vyhýbať náhlemu zastaveniu, prudkému otáčaniu a predbiehaniu ostatných vozidiel v potenciálne nebezpečných oblastiach alebo v oblastiach so zníženou viditeľnosťou. Obsluha musí byť otočená k smeru jazdu a musí mať

dostatočný výhľad na cestu pred vozíkom. Pri preprave nákladu, ktorý obmedzuje výhľad, jazdite v opačnom smere.

⚠ VAROVANIE

Jazda v sede je povolená len v správnej polohe na príslušnom voliteľnom sedadle (ak je nainštalované)

Sedieť pri riadení vozíka na akejkoľvek inej časti vozíka je zakázané

Dodržiavajte preto nasledujúce body:

- Jazdite s vozíkom v správnej polohe podľa opisu v nasledujúcich častiach.
- Je zakázané používať vozík ako náhradu rebríka.
- Vozík nie je určený na prepravu iných osôb ako obsluhy a nesmie byť používaný na tento účel.
- Obsluha sa musí vždy nachádzať v blízkosti vozíka.
- Stáť treba v bezpečnej oblasti (pracovná oblasť určená výrobcom vozíka).
- Dávajte pozor na prečnievajúce predmety (napr. na regály)

UPOZORNENIE

Používanie telefónu alebo rádioprijímača na vozíku je dovolené, nepoužívajte ich však počas jazdy, nakoľko môžu znížiť vašu pozornosť.

Počas jazdy je zakázané:

- Vystrkovať ruky alebo nohy
- Vykláňať sa mimo okraj vozíka
- Prechádzať z jedného vozíka do druhého alebo z vozíka na nepohyblivé konštrukcie (regály atď.)

Osobitné riziká: pre vozíky vybavené len vidlicami

⚠ NEBEZPEČENSTVO

Nebezpečenstvo úrazu! V nebezpečnej zóne hrozí nebezpečenstvo fyzického poranenia. Nebezpečenstvo usmrtenia padajúcim nákladom!

Nestúpajte na vidlice! (v prípade prítomnosti)

Zastavovanie alebo prechádzanie pod vidlicami je prísne zakázané, aj keď sú prázdne!

Nebezpečná oblasť

⚠ NEBEZPEČENSTVO

Nebezpečenstvo úrazu! V nebezpečnej zóne hrozí nebezpečenstvo fyzického poranenia.

Nebezpečná zóna je oblasť, v ktorej sú osoby ohrozené pohyblivými časťami vysokozdvižného vozíka, jeho pracovným vybavením, zariadeniami na zdvíhanie nákladu (napr. príslušenstvo) alebo samotným nákladom. Súčasťou nebezpečnej zóny je aj oblasť, ktorú by mohol zasiahnuť padajúci náklad alebo priestor, do ktorého by sa mohlo spustiť alebo spadnúť pracovné vybavenie.

Osoby v nebezpečnej oblasti: Pred naštartovaním vozíka aj počas jazdy sa uistite, že sa v nebezpečnej oblasti nenachádzajú žiadne osoby. Ak sa v nebezpečnej zóne nachádzajú nejaké osoby, v predstihu ich dôrazne varujte. Ak napriek varovaniu dotyčné osoby nebezpečnú oblasť neopustia, okamžite prestaňte s vozíkom pracovať.

Stav vozoviek

Povrch vozovky musí byť dostatočne rovný, čistý a bez spadnutých predmetov. Odvodňovacie kanály, prechody cez koľajnice a iné podobné prekážky musia byť zarovnané a v prípade potreby vybavené rampami, aby vozík nimi mohol prechádzať bez otrasov.

Medzi najvyššou časťou vozíka alebo nákladu a okolitými pevnými konštrukciami musí byť

dostatočná vzdialenosť. Konkrétna výška závisí od výšky zdvihu a rozmerov daného nákladu. Podrobnejšie informácie nájdete v technických údajoch.

Dodržiavajte vhodnú vzdialenosť od všetkých prečnievajúcich predmetov a políc.

Pravidlá pre jazdu po pracovných vozovkách a manévrovacích plochách

Používať možno iba pracovné vozovky, ktoré boli schválené prevádzkovateľom alebo jeho zástupcom. Na trase sa nesmú nachádzať žiadne prekážky. Náklad možno vykladať a nakladať iba na miestach na to určených. Prevádzkovateľ alebo jeho zástupca musia zabezpečiť, aby do pracovnej oblasti nemali prístup žiadne nepovolané osoby.

Nebezpečenstvá

Nebezpečenstvá na pracovných vozovkách musia byť signalizované platnými dopravnými značkami alebo dodatkovými výstražnými značkami.

Vychystávacie vozíky: Popis určeného spôsobu použitia

Vychystávacie vozíky popísané v tomto návode sú ideálne na manuálne vykladanie tovaru z uličiek a/alebo regálov skladu a jeho ukladanie (vychystávanie).

Pomocou vidlíc vozíka je tiež dovolené stohovať alebo vykladať náklad z regálov, ale vždy je potrebné venovať veľkú pozornosť nebezpečným situáciám spôsobeným nasledujúcimi zvyškovými rizikami.

⚠ POZOR

Nebezpečenstvo pomliaždenia alebo usmrtenia!

Pri ukladaní/vykladaní nákladu do/z regálov pomocou vidlíc hrozí nebezpečenstvo poranenia obsluhy.

Hrozí nebezpečenstvo vážneho zranenia obsluhy pomliaždením v dôsledku stlačenia medzi regálmi a volantom (kabína), prípadne zranenia pri kolízii s priečnikmi a priečkami regálov alebo inými časťami nosnej konštrukcie skladu.

– Na obrázku vedľa je uvedený príklad nebezpečenstva, ktoré hrozí pri nesprávnom manévrovaní, a preto sa nesmie napodobňovať. Pri cúvaní hrozí nebezpečenstvo kolízie obsluhy s kovovým priečnikom pri vstupe do regálovej konštrukcie.

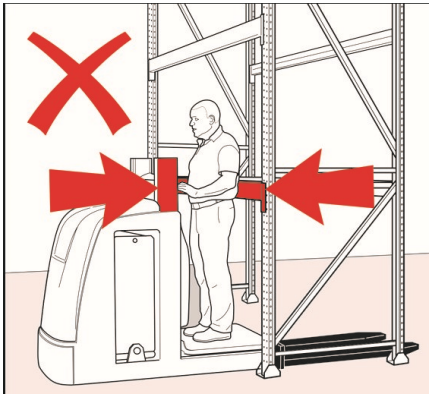

Zamestnávateľ prevádzkovateľa vozíka je zodpovedný za tieto náležitosti:

- Identifikovať a odstrániť všetky prítomné riziká
- Odstrániť riziká, ktoré sa vyskytujú v nebezpečných oblastiach
- V prípade potreby zvážiť zákaz akéhokoľvek používania vozíka na iné účely, ako sú tie, na ktoré bola vykonaná konkrétna analýza rizík
- Informovať obsluhu, ktorá vozík používa, o správnych pracovných postupoch vydaním špecifických pokynov

Používanie vysokozdvižného vozíka v mraziarenských skladoch.

Na prácu **pri teplotách pod +5 °C** musí byť použitý vysokozdvižný vozík, ktorý je špeciálne uspôsobený na prácu v mraziarenských skladoch.

Vozík uspôsobený na prácu v chladnom prostredí a mraziarenských skladoch možno používať:

- Pri teplote do -5 °C v **nepretržitej prevádzke**
- Od -5 °C do -32 °C v **prerušovanej prevádzke**

⚠ POZOR

Vozík je dovolené vypínať a parkovať iba v priestoroch mimo chladného prostredia/mraziarenského skladu.

⚠ POZOR

Ak ste s vozíkom pracovali v prostredí pri teplotách pod -5 °C a chcete opustiť mraziarenský sklad, zostaňte vonku buď dostatočne dlho na to, aby sa odparila všetka skondenzovaná voda (aspoň 30 minút), alebo dostatočne krátko na to, aby ku kondenzácii nestihlo dôjsť (menej ako 10 minút).

Predchádzajte tvorbe námrazy na vozíku!

⚠ POZOR

Ak sa na vozíku vytvoril kondenzát, nikdy nevstupujte do mraziarenského skladu!

Preprava a zdvíhanie vozíka

Transport vozíka

▷

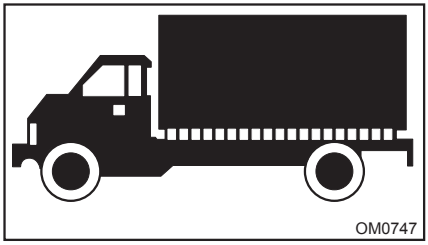

Tento vysokozdvižný vozík možno za normálnych okolností prevážať po cestných komunikáciách a na železnici. Ak rozmery vozíka prekračujú maximálnu povolenú výšku, preváža sa v demontovanom stave. Demontáž a spätnú montáž vykoná predajca. Počas prepravy musí byť vozík pripevnený k dopravnému prostriedku pomocou vhodných upevňovacích prostriedkov. Kolesá zablokujte klinmi, aby sa vozík nemohol posunúť.

Klimatické podmienky počas prepravy a skladovania

Počas prepravy a skladovania musí byť vozík chránený pred agresívnymi vplyvmi ovzdušia.

Nakladanie a vykladanie vozíka

Na nakladanie a vykladanie vozíka používajte nakladací most alebo výťah (so sklonom a konštrukciou zodpovedajúcim výkonu a hmotnosti vozíka uvedenými výrobcom, pričom musí byť vhodne umiestnený a ukotvený). Pozrite si príslušnú časť. Je možné použiť tiež žeriav alebo mostový žeriav.

Počas prepravy a skladovania musí byť vozík vhodne chránený pred vplyvmi počasia.

Zdvíhanie pomocou žeriava alebo mostového žeriava

⚠ POZOR

Vždy vypnite vozík a odpojte batériu.

Vozík nikdy nezaisťuje ani nevešajte za body, ktoré na to nie sú určené.

– Založte viazacie lano do vhodných ôk. Nosnosť háku a popruhu musí byť dostatočná pre hmotnosť vozíka (s batériou). Poloha je označená symbolom háku. Informácie o umiestnení štítkov pre jednotlivé modely vozíka nájdete v kapitole č. 2.

⚠ NEBEZPEČENSTVO

Používajte žeriav s nosnosťou zdvihu zodpovedajúcou hmotnosti vozíka uvedenej na jeho typovom štítku. Vezmite do úvahy aj hmotnosť batérie (ak sa používa), ktorú nájdete na príslušnom typovom štítku. Zdvíhanie smie vykonávať iba vyškolený personál. NEZDRŽIAVAJTE SA v dosahu žeriava ani v blízkosti vozíka. Nezdržiavajte sa v nebezpečnej oblasti pod zaveseným bremenom. Používajte NEKOVOVÉ viazacie laná. Používajte bezpečnostný háky. Uistite sa, že nosnosť viazacích lán zodpovedá hmotnosti vozíka s batériou.

⚠ NEBEZPEČENSTVO

Viazacie laná musia byť dostatočne dlhé, aby pri zdvíhaní neodierali kryt ani prídavné vybavenie. V prípade potreby použite zdvíhací nosník. Viazacie laná musia byť napínané zvisle.

⚠ POZOR

Viazacie laná môžu poškodiť lak na karosérii vozíka.

Viazacie laná môžu poškodiť lak odieraním alebo tlačením na povrch vozíka. Viazacie laná, ktoré sú tvrdé alebo majú ostré hrany, napr. káble alebo reťaze, môžu poškodiť povrch.

– V prípade potreby použite textilné popruhy, napr. zdvíhacie remene, s chráničmi hrán alebo podobnými ochrannými prvkami.

Nakladanie a vykladanie vozíka – osobitné dodatočné poznámky k modelu LTX-FF

Na zdvíhanie pomocou žeriava alebo portálového žeriava nie je tento model vozíka vybavený vhodnými okami na strane vidlíc na vloženie viazacieho lana na zdvíhanie.

Na dvoch miestach (3) sú k dispozícii otvory so závitom. Úplne zaskrutkujte skrutku s okom M16 do každého z otvorov.

⚠ POZOR

Po riadnom zaistení špeciálnych ôk stačí vložiť viazacie lano do ôk skrutiek s okom (1).

Pri dvíhaní je zakázané vozík vešať za body (2).

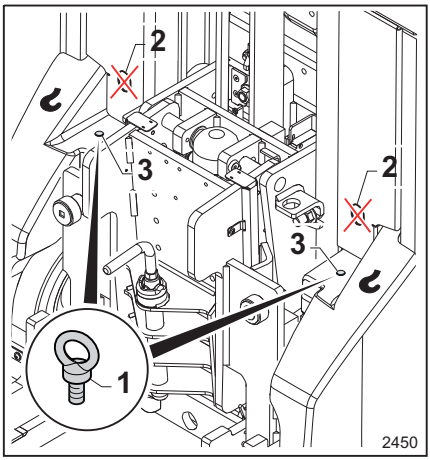

Zábeh

Tento typ vysokozdvižného vozíka si nevyžaduje zábeh.

Postupnosť, ktorú je potrebné dodržiavať pri používaní vozíka

- Pred začiatkom používania dôkladne vykonajte povinné bezpečnostné kontroly (zoznam kontrol nájdete na nasledujúcich stranách). Na nasledujúce body prejdite len v prípade, ak nezistíte ŽIADNE poruchy.
- Nastavte výšku volantu, operadlo sedadla, sedadlo obsluhy a tlak odpruženej plošiny podľa postavy obsluhujúceho pracovníka (iba ak je k dispozícii – akékoľvek nastavenia sú voliteľné). V nasledujúcich častiach nájdete podrobné pokyny o tom, ako správne vykonať nastavenia.
- Vystúpte na plošinu (podrobné pokyny nájdete v nasledujúcich častiach).
- Zaujmite správnu polohu na sedadle vodiča (príslušné pokyny k správnym polohám pri riadení nájdete v nasledujúcich častiach).
- Uistite sa, že núdzové tlačidlo nie je stlačené (pokyny k vypnutiu núdzového tlačidla nájdete v nasledujúcich častiach)
- Zapnite vozík (podrobné pokyny na zapnutie a vypnutie vozíka nájdete v nasledujúcich častiach)
- Skontrolujte stav nabitia batérie pomocou príslušného indikátora na displeji a v prípade potreby batériu nabite.

Kontroly a úkony pred uvedením do prevádzky

Zoznam kontrol pred používaním

⚠ VAROVANIE

Poškodenie alebo iné nedostatky vozíka a nástavcov (špeciálne vybavenie) môžu spôsobiť nehody.

Ak pri nasledujúcich kontrolách objavíte na vozíku alebo nástavcoch (špeciálne vybavenie) nejaké poškodenie či iné nedostatky, vozík nepoužívajte, kým nebudú všetky poškodenia a nedostatky riadne opravené. Nedemontujte, ani nevyraďujte z prevádzky bezpečnostné systémy a spínače. Nemeňte prednastavené hodnoty.

⚠ POZOR

Vozík používajte len v prípade, že sú všetky kryty riadne namontované a všetky kryty a dvere riadne zatvorené.

⚠ POZOR

Kontrolu je nutné vykonávať na rovnom povrchu. Uistite sa, že sa v testovacej oblasti, pred a/alebo za vozíkom, nenachádzajú žiadne osoby alebo objekty.

⚠ POZOR

Počas prevádzkových skúšok jazdite veľmi pomaly.

Pred spustením sa uistite, že je vozidlo v dobrom prevádzkovom stave. Tieto kontroly dopĺňajú, ale nenahrádzajú úkony plánovanej údržby.

- Skontrolujte, či sa v priestore pod vozíkom NENACHÁDZAJÚ stopy po úniku oleja.
- Pohľadom skontrolujte, či sú nekryté časti hydraulických hadíc a potrubí v dobrom stave a či nedochádza k úniku oleja.
- Skontrolujte, či žiadne predmety (drôty rôznych typov, klince, skrutky, kusy pásky a pod.) nebránia pohybu kolies a ložísk. Kolesá a nákladové ložiská sa musia voľne otáčať.
- Kolesá nesmú vykazovať žiadne známky poškodenia ani výrazného opotrebovania. Musia byť správne upevnené.
- Skontrolujte, či je ochranný kryt batérie riadne a úplne zatvorený.
- Skontrolujte, či sú prítomné všetky kryty a ochranné kryty a skontrolujte, či sú správne upevnené.
- Na vozíku sa nesmú nachádzať žiadne predmety, ktoré by obmedzovali výhľad.
- Skontrolujte, či žiadne štítky nechýbajú ani nie sú poškodené. Nahraďte poškodené alebo chýbajúce štítky v súlade s tabuľkou umiestnenia označení.
- Pohľadom skontrolujte, či vidlice a iné vybavenie na prevoz nákladu nevykazuje ŽIADNE známky viditeľného poškodenia (napr. ohyby, trhliny, výrazné opotrebovanie).
- Skontrolujte, či zástrčka a zásuvka batérie nie sú poškodené, či sú v dobrom stave a či fungujú správne.
- Skontrolujte, či správne funguje spínací kľúč.
- Skontrolujte indikátory na displeji.
- Skontrolujte, či správne funguje klaksón.
- Skontrolujte, či všetky tlačidlá a ovládacie prvky jazdy na volante fungujú správne.
- Otočte volantom z obidvoch strán a overte, či sa po uvoľnení automaticky vráti do stredovej polohy.
- Jedno po druhom stláčajte tlačidlá, potom ich uvoľnite a skontrolujte, či sa tlačidlá automaticky vrátia do počiatočnej polohy. Tlačidlá nesmú zostať aktivované alebo zablokované.
- Otočte ovládací prvok jazdy a potom ho uvoľnite a skontrolujte, či sa ovládací prvok jazdy po uvoľnení automaticky vráti do počiatočnej polohy. Ovládací prvok jazdy nesmie zostať aktivovaný ani zablokovaný.
- Overte, či vozík po uvoľnení ovládania bude brzdiť až do úplného zastavenia.
- Skontrolujte, či tlačidlo núdzového brzdenia na volante funguje správne. Vykonanie test, keď sa pohybujete veľmi nízkou rýchlosťou a nenachádzate sa v nebezpečných oblastiach.
- Skontrolujte, či je elektromagnetická brzda účinná.
- Skontrolujte, či je káblový zväzok batérie v dobrom stave.
- Skontrolujte hladinu a hustotu elektrolytu batérie podľa pokynov v návode na obsluhu

batérie (kontrolu treba vykonať iba v prípade, že sa používajú olovené batérie)

- Obsluha musí mať kvalifikáciu na obsluhu vozíka. Obsluha musí byť schopná dosiahnuť na ovládacie prvky a používať ich. Prístup k ovládacím prvkom nesmie byť ničím blokovaný.
- Kontrola plošiny obsluhy:

  Vizuálne skontrolujte, či je plošina obsluhy v dobrom stave.

  Skontrolujte jej správne fungovanie.

  Ak nie je k dispozícii režim s kráčajúcou obsluhou a volantom, vykonajte nasledujúcu kontrolu. Zapnite vozík. Následne je nutné, aby obsluha zišla z kabíny vodiča/priestoru pre vodiča a postavila sa na zem vedľa vozíka. Pri riadení ponechanom v smere dopredu, mierne otočte ovládacie prvky jazdy na volante. Skontrolujte, či vozík funguje správne. Vozík musí zostať stáť a nesmie sa s ním jazdiť.
- Skontrolujte, či je držiak batérie v dobrom stave a v správnej polohe a zaistený
- Skontrolujte, či je batéria stabilná a pevne zaistená v príslušnom priestore
- Skontrolujte, či je zdvíhacia upevňovacia konzola (ak je k dispozícii) v dobrom stave a správne upevnená.
- Valčekové dráhy stožiara (ak sú k dispozícii) musia byť pokryté viditeľnou vrstvou maziva.
- Reťaze nesmú byť poškodené a musia byť dostatočne a rovnomerne napnuté (ak sú k dispozícii).
- Ochranný kryt stožiara nesmie byť poškodený a musí byť riadne upevnený (ak je k dispozícii).
- Vizuálne skontrolujte, či je ťažný hák v dobrom stave a správne pripevnený k vozíku. Overte, či ťažný hák funguje správne (ak je k dispozícii).
- Vizuálne skontrolujte, či je nastaviteľné sedadlo v dobrom stave (ak je k dispozícii). Skontrolujte, či sedadlo funguje správne:

  Nejazdite s vozíkom so sklápacím sedadlom v dolnej polohe, keď obsluha nesedí na mieste.

  Keď obsluha vstane so sklápacieho sedadla, sedadlo sa musí automaticky zatvoriť.
- Skontrolujte, či bzučiak správne signalizuje pohyb vozíka v smere ramien vidlíc (ak je k dispozícii).
- Kontrola činnosti režimu s kráčajúcou obsluhou a volantom (ak je k dispozícii):

  Zapnite vozík. Následne zíďte z vozíka (nechajte ho zapnutý) a skontrolujte, či sú indikátory (F1) a (F2) aktívne a správne blikajú.

Kontrola a doplnenie nádržky ostrekovača čelného skla (dostupné len vo verziách s kabínou)

▷

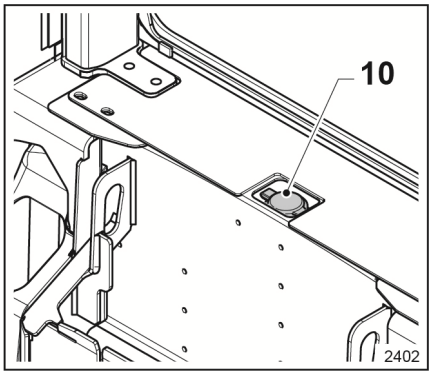

⚠ POZOR

Teploty blízko nuly môžu poškodiť ostrekovací systém čelného skla.

– Vždy používajte kvapalinu do ostrekovacieho systému s prídavkom nemrznúcej zmesi.

Nádržka ostrekovača predného a zadného skla sa nachádza za operadlom sedadla obsluhy (1).

Postupujte takto:

- Otvorte uzáver nádržky ostrekovača čelného skla
- Ak je hladina kvapaliny do ostrekovača viditeľne vysoká, nie je potrebné kvapalinu dopĺňať. Zavrite uzáver nádrže (1)
- Ak je hladina kvapaliny do ostrekovača viditeľne nízka, naplňte nádrž a potom zatvorte uzáver ostrekovača čelného skla (1)

Ergonomické rozmery

Zo správnej jazdnej polohy musí byť obsluha schopná dosiahnuť a ovládať všetky ovládacie prvky vo vozíku, ako aj bezpečnostné/núdzové zariadenia. Okrem toho musí mať dobrý výhľad, aby mohla skontrolovať správnosť zdvíhania nákladu a počas jazdy zaistiť primeranú kontrolu nad vozíkom.

V dôsledku toho bol vozík skonštruovaný v súlade s normou EN ISO 3411:

- Výška obsluhy (vrátane topánok) medzi 1 550 mm a 1 905 mm.
- Hmotnosť obsluhy 51,9 kg až 114,1 kg.

Pracovníci obsluhy, ktorých telesné hodnoty sa líšia od uvedených, môžu mať problémy pri správnom používaní vozíka. V prípade týchto pracovníkov obsluhy nemusí byť ergonómia jazdy dostatočná.

Smernica 2009/104/ES Európskeho parlamentu a Rady špecifikuje nasledovné: "zamestnávateľ musí vykonať potrebné opatrenia, aby pracovné vybavenie poskytnuté pracovníkom v podniku alebo v prevádzke bolo pre príslušnú prácu vhodné alebo aby sa účelne prispôsobilo tak, že pri jeho používaní bude zaistená bezpečnosť a ochrana zdravia pracovníkov".

"Pri výbere používaného pracovného vybavenia musí zamestnávateľ prihliadať na osobitné podmienky a druh práce, na nebezpečenstvá existujúce v podniku alebo v prevádzke, najmä na pracovisku, ktoré by mohli ohroziť zdravie a bezpečnosť pracovníkov, alebo na akékoľvek nebezpečenstvá, ktoré dodatočne vyplývajú z používania daného pracovného vybavenia".

⚠ VAROVANIE

Vozíky s ochrannou strechou (voliteľné vybavenie): riziko poranenia hlavy.

Musí byť k dispozícii dostatočný priestor na to, aby si ani najvyšší pracovník obsluhy neudieral hlavu o spodnú časť strechy.

Nastavenia voliteľného sedadla vodiča

Bezpečnostné pokyny na nastavovanie sedadla vodiča (popísané v nasledovných častiach)

⚠ VAROVANIE

Nastavenia nikdy nevykonávajte počas jazdy, pretože by ste mohli stratiť kontrolu nad vozíkom.

Nastavenia nevykonávajte po zapnutí vozíka, aby ste predišli náhodnej aktivácii ovládacích prvkov vozíka.

Nastavenia vykonávajte na rovnom povrchu a len v prípade, že je vozík vypnutý.

Po dokončení nastavení skontrolujte, či je daný komponent správne umiestnený a zaistený.

Výškovo nastaviteľný volant (voliteľné vybavenie) ▷

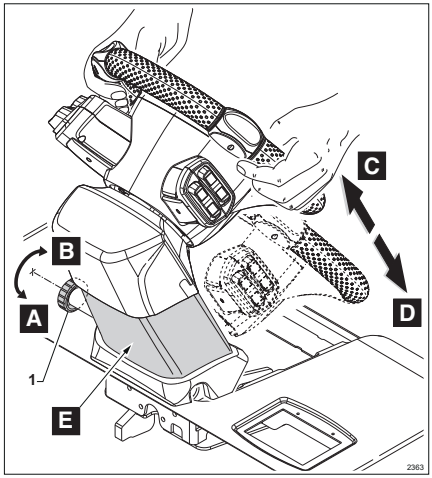

Voliteľný výškovo nastaviteľný volant je možné individuálne prispôsobiť výške vodiča a zaisťuje ergonomickú polohu obsluhy

Postup pre nastavenie výšky volantu:

- Odskrutkujte gombík (1) jeho otočením proti smeru hodinových ručičiek (B)
- Držte volant oboma rukami, zatlačte ho smerom nahor (C), ak ho chcete posunúť vyššie, a smerom nadol (D), ak ho chcete posunúť nižšie.
- Na zaistenie volantu v požadovanej polohe utiahnite gombík (1) jeho otočením v smere hodinových ručičiek (A)

⚠ VAROVANIE

Nebezpečenstvo pomliaždenia prstov a rúk počas nastavovania výšky volantu

Nevkladajte ruky do oblasti (E) vodiacich drážok základne volantu.

Výškovo nastaviteľné ŠTANDARDNÉ operadlo sedadla (voliteľné vybavenie)

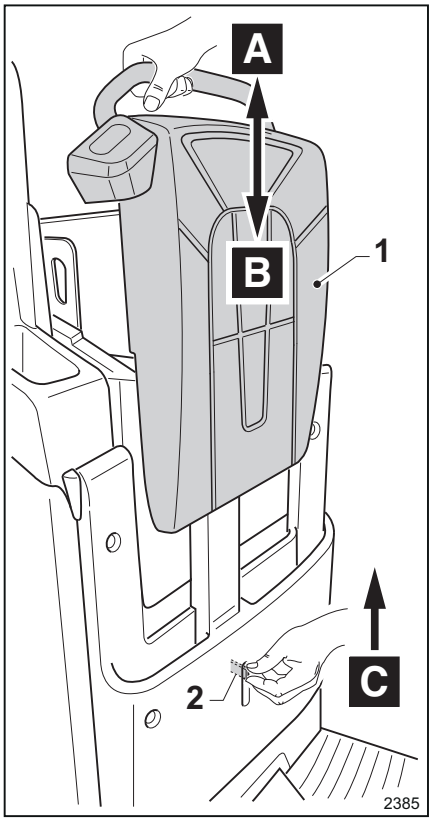

Výškovo nastaviteľné operadlo sedadla je voliteľným vybavením a umožňuje obsluhe nastaviť operadlo sedadla podľa svojej výšky na zlepšenie ergonómie pri jazde.

⚠ NEBEZPEČENSTVO

Nebezpečenstvo poranenia obsluhy!

Obsluha musí zostať vo vnútri vozíka. Vystrkovanie rúk, nôh a pod. von z vozíka je zakázané, pretože môžu naraziť do regálov alebo iných prekážok.

V priestore vodiča máte povinnosť zaujať správnu polohu. Kladenie predmetov (napr. skrutkovačov, francúzskych kľúčov a pod.) medzi operadlo sedadla a chrbát obsluhy je zakázané.

Operadlo sedadla je možné nastaviť nasledovne:

- Ak chcete operadlo zdvihnúť, potlačte kĺbovú páku (2) smerom nahor (C) a súčasne druhou rukou potiahnite operadlo sedadla (1) mierne nahor (A). Po dosiahnutí želanej výšky uvoľnite kĺbovú páku (2).
- Ak chcete operadlo sklopiť, potlačte kĺbovú páku (2) smerom nahor (C) a súčasne druhou rukou posuňte operadlo sedadla (1) nadol (B). Po dosiahnutí želanej výšky uvoľnite kĺbovú páku (2).

Výškovo nastaviteľné ÚZKE operadlo sedadla (voliteľné vybavenie)

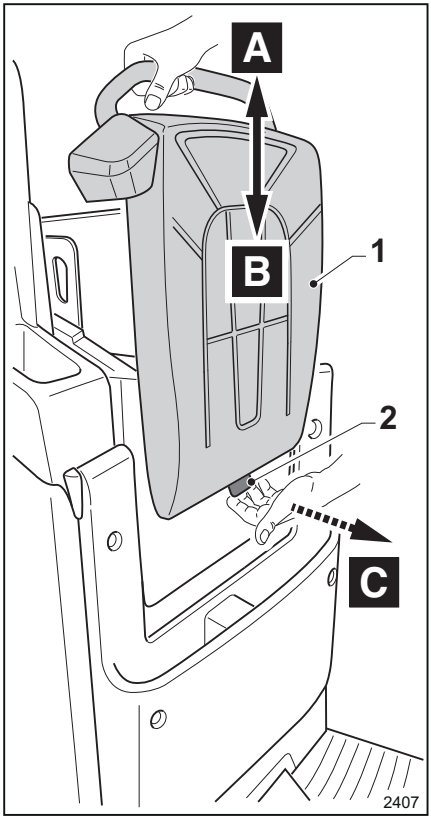

Výškovo nastaviteľné operadlo sedadla je voliteľné vybavenie a umožňuje obsluhe nastaviť operadlo sedadla podľa svojej výšky na zlepšenie ergonómie pri jazde.

⚠ NEBEZPEČENSTVO

Nebezpečenstvo poranenia obsluhy!

Obsluha musí zostať vo vnútri vozíka. Vystrkovanie rúk, nôh a pod. von z vozíka je zakázané, pretože môžu naraziť do regálov alebo iných prekážok.

V priestore vodiča máte povinnosť zaujať správnu polohu. Kladenie predmetov (napr. skrutkovačov, francúzskych kľúčov a pod.) medzi operadlo sedadla a chrbát obsluhy je zakázané.

Operadlo sedadla je možné nastaviť nasledovne:

- Ak chcete operadlo zdvihnúť, potiahnite kĺbovú páku (2) smerom k (C) a súčasne druhou rukou potiahnite operadlo sedadla (1) mierne nahor (A). Po dosiahnutí želanej výšky uvoľnite kĺbovú páku (2).
- Ak chcete operadlo sklopiť, potiahnite kĺbovú páku (2) smerom k (C) a súčasne druhou rukou posuňte operadlo sedadla (1) nadol (B). Po dosiahnutí želanej výšky uvoľnite kĺbovú páku (2).

Sklápacie sedadlo (voliteľné vybavenie)

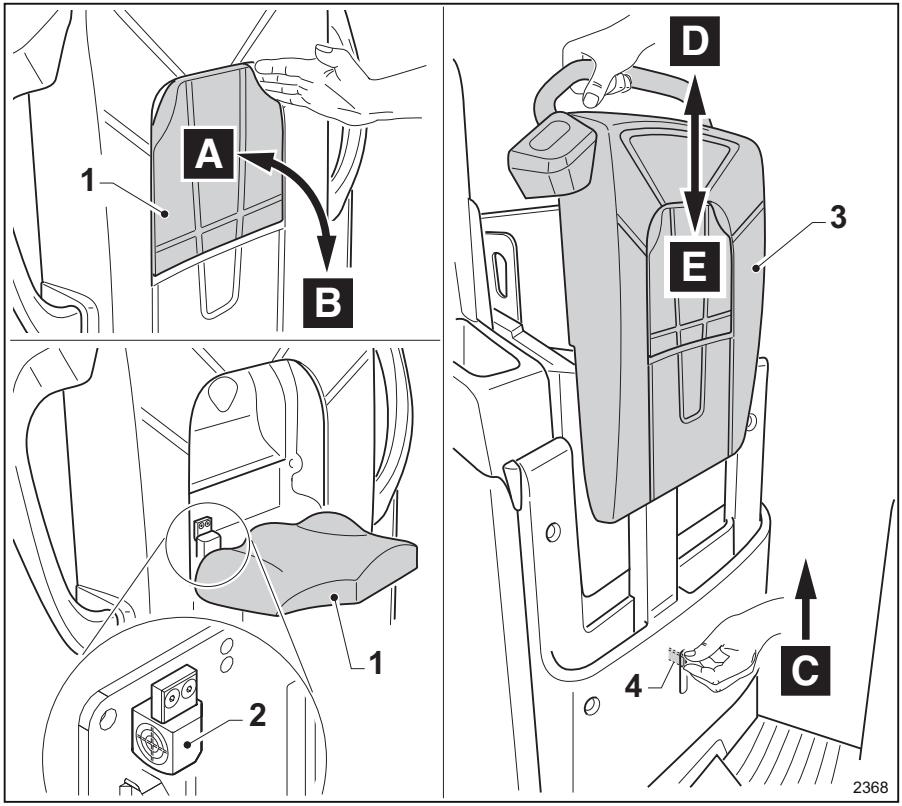

Sklápacie sedadlo je voliteľným vybavením a umožňuje obsluhe riadiť v sede.

- Ak chcete sedadlo otvoriť, otočte sedadlo manuálne z polohy (A) do polohy (B).
- Sedadlo (1) sa automaticky zatvorí z polohy (B) do polohy (A) po uvoľnení.
- Po otvorení sedadla si sadnite správne do jazdnej polohy. Snímač (2) overuje, či je sedadlo (1) otvorené správne.

⚠ NEBEZPEČENSTVO

Nebezpečenstvo poranenia obsluhy!

Obsluha musí zostať vo vnútri priestoru vozíka. Vystrkovanie rúk, nôh a pod. von z vozíka je zakázané, pretože môžu naraziť do regálov a pod.

Správne sa posadiť na sedadle vodiča je povinné. Zaistenie sedadla v otvorenej polohe (B) predmetmi alebo čímkoľvek iným je zakázané. Zasahovanie do snímača, ktorý (2) overuje, či je sedadlo otvorené správne, je prísne zakázané.

⚠ POZOR

Používanie sedadla

Keď je sedadlo úplne zatvorené (A), musí obsluha riadiť vozík v stoji na plošine.

Keď je sedadlo úplne otvorené (B), musí obsluha riadiť vozík v sede na sedadle.

Keď sa sedadlo nachádza v medzipolohách medzi polohou (A) a polohou (B), vozík sa zablokuje.

Sedadlo je výškovo nastaviteľné na vylepšenie ergonómie obsluhy:

- Ak chcete sedadlo zdvihnúť, potlačte kĺbovú páku (4) smerom nahor (C) a súčasne druhou rukou potiahnite operadlo sedadla (3) mierne nahor (D). Po dosiahnutí želanej výšky uvoľnite kĺbovú páku (4).
- Ak chcete sedadlo spustiť, potlačte kĺbovú páku (4) smerom nahor (C) a súčasne druhou rukou potlačte operadlo sedadla (3) nadol (E). Po dosiahnutí želanej výšky uvoľnite kĺbovú páku (4).

Nastavenie odpruženej plošiny obsluhy (voliteľné vybavenie)

Na zvýšenie pohodlia pri jazde a zníženie vibrácií pociťovaných obsluhou nastavte tlak v systéme odpruženia v súlade s hmotnosťou obsluhy.

Použite vhodný kompresor a nastavte tlak pomocou ventilu (1).

Nastavenie je voliteľné a je k dispozícii iba na vozíkoch s plošinami s pneumatickým odpružením. Prečítajte si ⇒Kapitola "Bezpečnostné pokyny na nastavovanie sedadla vodiča (popísané v nasledovných častiach)", Strana 116

V blízkosti ventilu sa nachádza štítok, na ktorom je uvedený nastavovací tlak v závislosti od hmotnosti obsluhy:

- 1,2 bar: menej ako 70 kg
- 1,7 bar: 70 až 90 kg
- 2,2 bar: 90 až 110 kg
- 2,6 bar: 110 až 130 kg

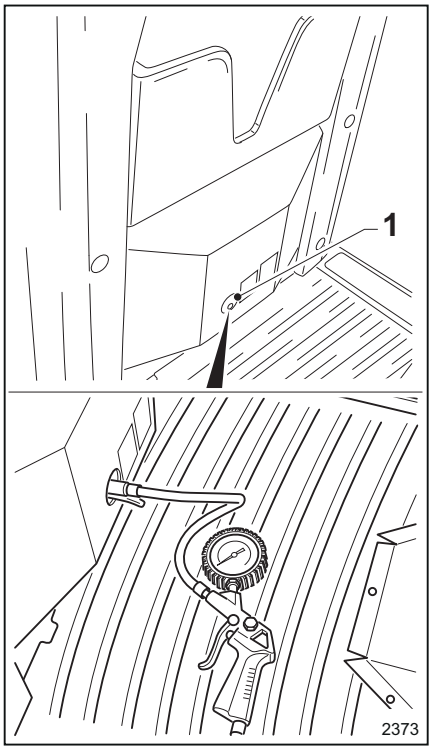

Nastupovanie a vystupovanie z vozíka

⚠ POZOR

Pri nastupovaní a vystupovaní z vozíka hrozí nebezpečenstvo poranenia v dôsledku pošmyknutia alebo nebezpečenstvo zaseknutia.

Nebezpečenstvo zranenia v dôsledku **narazenia do** častí vysokozdvižného vozíka obsluhou pri nastupovaní a vystupovaní.

– Pri nastupovaní a vystupovaní z vozíka odhadnite veľkosť priestoru pre prístup obsluhy.

– Pred vystupovaním z vozíka skontrolujte, či je cesta voľná bez pohybujúcich sa vozíkov, iných vozidiel alebo obsluhujúcich pracovníkov.

– Aby ste predišli zakopnutiu na schodíku plošiny, pri vstupe na plošinu a pri zostupovaní z nej dvíhajte nohy dostatočne vysoko od zeme.

– Aby ste predišli poraneniu a vytknutiam pri vystupovaní z vozíka, pri zostupovaní nadol posúďte výšku plošiny nad zemou a kladťe nohy pevne a bezpečne.

Nebezpečenstvo poranenia obsluhy v dôsledku **pošmyknutia** pri nastupovaní a vystupovaní z plošiny.

– Uistite sa, že sa na plošine nenachádza olej alebo iné klzké látky. Dbajte na to, aby ste sa vždy pevne pridržiavali vozíka.

– Obsluha nesmie vystupovať, keď je vozík ešte stále v pohybe. Obsluha smie vystúpiť až vtedy, keď sa vozík úplne zastaví. Do vozíka nenaskakujte ani z neho nevyskakujte. Do vozíka nastupujte vždy smerom dopredu.

Nosenie **oblečenia alebo doplnkov, ktoré by sa mohli zachytiť**, predstavuje nebezpečenstvo poranenia obsluhy. Ak dôjde k zachyteniu oblečenia alebo doplnkov (napr. hodiniek, náhrdelníkov, prsteňov a pod.) o súčasť vozíka pri nastupovaní alebo vystupovaní z vozíka, mohlo by to spôsobiť vážne poranenia (napr. obsluha môže spadnúť, zraniť si prst a pod.).

– Nenoste doplnky v pracovných priestoroch.

– Nenoste voľný ani poškodený pracovný odev.

Nebezpečenstvo poškodenia vozíka v dôsledku **nesprávneho používania súčastí vozíka**. Súčasti vozíka, ako napr. volant, tlačidlo núdzového zastavenia, kľúč a pod., sa nesmú používať ako pomôcky obsluhy pri nastupovaní alebo vystupovaní z vozíka a môže dôjsť k ich poškodeniu v dôsledku nesprávneho používania.

– Pri nastupovaní a vystupovaní z vozíka používajte len rukoväte na operadle sedadla.

Nastupovanie do vozíka

- Postavte sa pred pravú alebo ľavú prístupovú stranu vozíka.
- Na zvýšenie stability obsluhy odporúčame pridržiavať sa jednou rukou rukoväti na operadle sedadla alebo kabíne.
- Položte jednu nohu na protišmykový postranný pásik plošiny a potom nastúpte do vozíka.
- Do vozíka nastupujte vždy smerom dopredu.
- Zaujmite správnu jazdnú polohu (pozrite si špecifické informácie uvedené v nasledujúcich častiach).

Vystupovanie z vozíka

- Vystúpte z pravej alebo ľavej prístupovej strany vozíka.
- Na zvýšenie stability obsluhy odporúčame pridržiavať sa jednou rukou rukoväti na operadle sedadla.

⚠ POZOR

Pred vystupovaním z vozíka počkajte, kým sa vozík úplne zastaví, a skontrolujte, či sa v oblasti miesta vystupovania z vozíka nenachádzajú vozidlá, objekty a osoby, ktoré stoja alebo sa pohybujú.

Nikdy nezostupujte z idúceho vozíka.

Režimy jazdy a polohy pri jazde

Režimy jazdy a polohy pri jazde

Na vozíku možno používať nasledujúce režimy jazdy a polohy pri jazde (v závislosti od vybavenia zvoleného v čase kúpy). Podrobnejšie informácie o používaní nájdete v osobitných nasledujúcich častiach.

Jazda s obsluhou na plošine vozíka:

- Stojaca obsluha
- Obsluha sediaca na sedadle (voliteľné vybavenie)

Jazda v režime s kráčajúcou obsluhou, s obsluhou na zemi vedľa vozíka:

- Používanie ovládacích prvkov jazdy na operadle sedadla vozíka (voliteľné vybavenie)
- Používanie ovládacích prvkov jazdy na volante (voliteľné vybavenie)

Jazdná poloha s obsluhou stojacou na plošine vozíka

Všeobecné informácie pre jazdu s obsluhou na plošine vozíka

Obsluha musí ovládať vozík prostredníctvom ovládacích prvkov na volante a na prístrojovom paneli.

⚠ NEBEZPEČENSTVO

Nebezpečenstvo nárazu do regálovej konštrukcie alebo predmetov počas jazdy.

Počas jazdy držte všetky časti tela vo vnútri vozíka.

Obsluha STOJACA na plošine vozíka

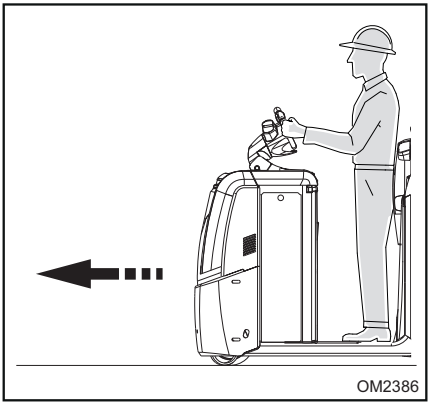

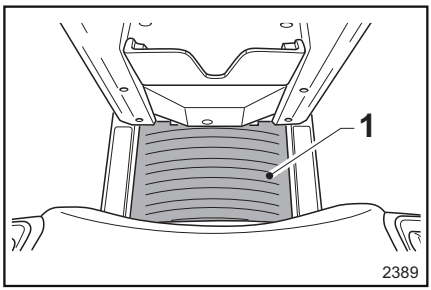

⚠ NEBEZPEČENSTVO

Deaktivácia ochranných a bezpečnostných zariadení alebo zasahovanie do nich je prísne zakázaná.

Rohož (1), ktorá deteguje prítomnosť operátora, musí správne fungovať.

Neumiestňujte na rohož plošiny žiadne predmety (1), ktoré sú dostatočne ťažké na aktiváciu spínača detekcie prítomnosti obsluhy.

Rohož plošiny (1) sa smie aktivovať iba vtedy, keď sa obsluha nachádza na plošine vozíka. Je zakázané aktivovať rohož plošiny (1) časťami tela alebo predmetmi, keď je obsluha na zemi.

Správna poloha pri riadení:

- Obsluha stojaca na plošine stroja

  Sedadlo (voliteľné vybavenie) musí byť úplne zatvorené

  Operadlo sedadla musí byť v správnej výške (iba ak je súčasťou výbavy voliteľné nastavenie operadla sedadla) pre optimálnu ergonómiu

  Obsluha čelom k prednej časti vozíka

  Obsluha musí mať obidve nohy na rohoži na zistenie prítomnosti obsluhy (1) na plošine.

  Obsluha sa chrbtom opiera o operadlo sedadla

  Ruky pevne na ovládači na volante (ak jednou rukou musíte držať balíky, predmety a pod., potom druhá ruka musí byť pevne na volante).

Obsluha SEDIACA na sedadle vozíka (voliteľné vybavenie)

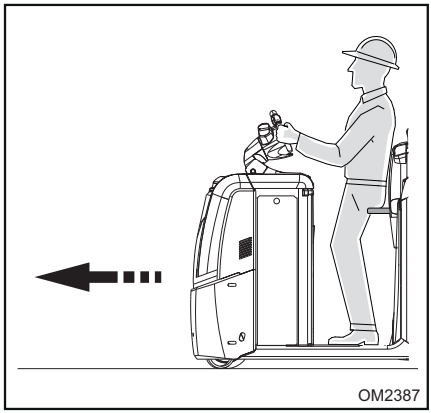

⚠ NEBEZPEČENSTVO

Je prísne zakázané vypínať ochranné a bezpečnostné zariadenia.

Sedadlo nesmie byť zaistené v otvorenej polohe predmetmi alebo čímkoľvek iným. Zasahovanie do snímača, ktorý kontroluje, či je sedadlo otvorené správne, je prísne zakázané.

Pri verzii so sklápacím sedadlom (voliteľné vybavenie) môže obsluha okrem státia na plošine vozíka na plošine vozíka aj sedieť.

Správna poloha pri riadení:

- Obsluha sediaca na sedadle na plošine vozíka

  Sedadlo musí byť úplne otvorené

  Sedadlo v správnej výške pre optimálnu ergonómiu

  Operadlo sedadla musí byť v správnej výške (iba ak je súčasťou výbavy voliteľné nastavenie operadla sedadla) pre optimálnu ergonómiu

  Obsluha čelom k prednej časti vozíka

  Obidve nohy obsluhy musia byť na plošine.

  Obsluha sa chrbtom opiera o operadlo sedadla

  Ruky pevne na ovládači na volante (ak jednou rukou musíte držať balíky, predmety a pod., potom druhá ruka musí byť pevne na volante).

UPOZORNENIE

Podrobnejšie informácie nájdete v časti týkajúcej sa sklápacieho sedadla na nasledujúcich stranách.

Poloha operátora a režim jazdy s kráčajúcou obsluhou vedľa vozíka: používanie ovládacích prvkov operadla sedadla (voliteľná funkcia)

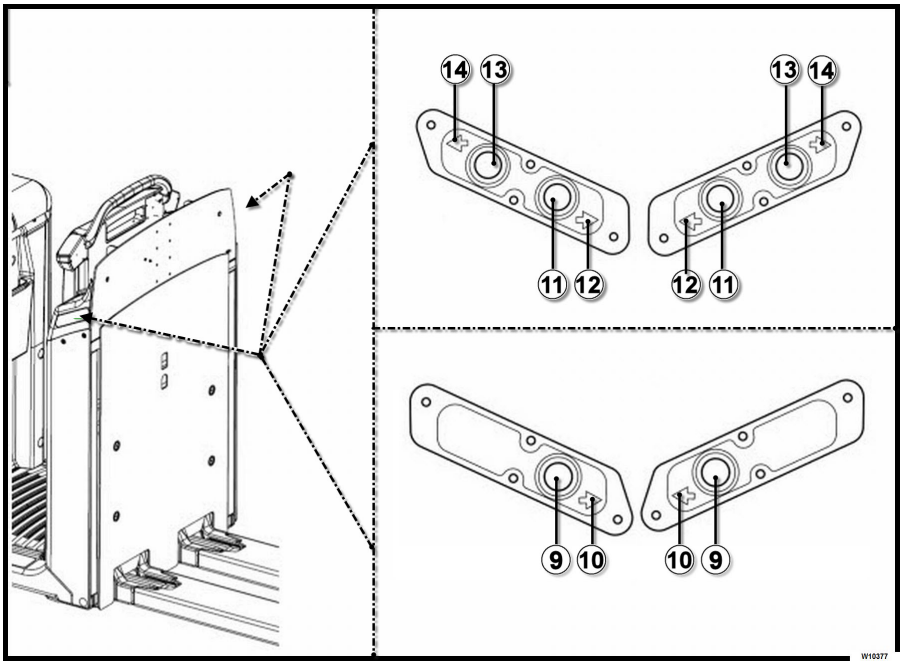

Typy ovládacích prvkov jazdy nainštalované na operadle (ak sa nachádzajú vo vozíku)

Ovládacie prvky jazdy na operadle sa líšia v závislosti od modelu vozíka:

- Ovládacie prvky a príslušné symboly (9 - 10) sú špecifické pre vozíky, ktoré možno riadiť len pri jazde dopredu
- Ovládacie prvky a príslušné symboly (11 - 12 - 13 - 14) sú špecifické pre vozíky, ktoré možno riadiť pri jazde dopredu aj spiatočkou

UPOZORNENIE

- *Tlačidlá (9), prípadne tlačidlá (11 - 13), sa nachádzajú na obidvoch stranách operadla sedadla. Vďaka tomu možno vozík ovládať v režime s kráčajúcou obsluhou z oboch strán vozíka.*
- *Pri používaní ovládacích prvkov jazdy postupujte opatrne, hlavne v prípade, že ešte dostatočne nepoznáte túto funkciu.*

Používanie ovládacích prvkov jazdy s obsluhou vo vozíku

UPOZORNENIE

Ovládacie prvky jazdy na operadle sedadla (9 - 11 - 13) NEFUNGUJÚ, ak sa obsluha nachádza na plošine vozíka.

Používanie ovládacích prvkov jazdy s obsluhou na zemi v režime s kráčajúcou obsluhou

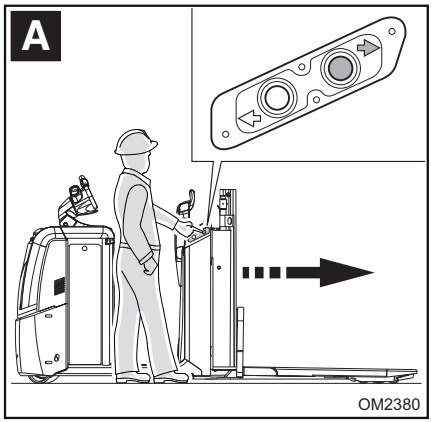

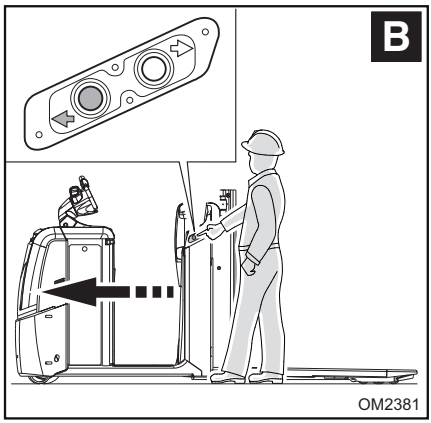

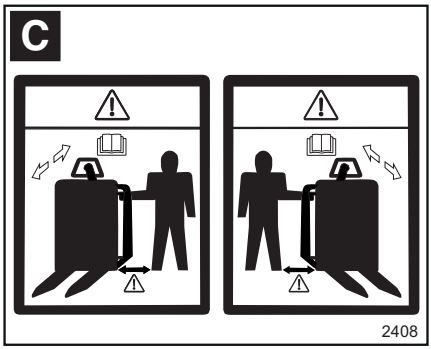

Na obrázkoch (A)(B) je zobrazená poloha obsluhy v oboch smeroch jazdy.

⚠ NEBEZPEČENSTVO

Nebezpečenstvo úrazu (pozrite si štítky v časti C).

S oboma nohami na zemi stlačte ovládacie prvky jazdy, pričom nohy a telo udržiavajte v bezpečnej vzdialenosti od okraja vozíka, aby nedošlo k pomliaždeniu chodidiel alebo nárazu tela o pohybujúci sa vozík.

Pri používaní ovládacích prvkov musí obsluhujúci pracovník kráčať popri vozíku. Je prísne zakázané používať ovládacie prvky, keď sa nachádzate pred alebo za vozíkom. V každom prípade je prísne zakázané používať ovládacie prvky iným ako opísaným spôsobom.

- Zaujmite správnu polohu na zemi vedľa vozíka a potom:
  – Stlačte tlačidlo (9), aby sa vozík začal pohybovať v smere vyznačenom šípkou (10). Uvoľnením tlačidla vozík zastavíte.
  – Stlačte tlačidlo (11), aby sa vozík začal pohybovať v smere vyznačenom šípkou (12). Uvoľnením tlačidla vozík zastavíte.
  – Stlačte tlačidlo (13), aby sa vozík začal pohybovať v smere vyznačenom šípkou (14). Uvoľnením tlačidla vozík zastavíte.

UPOZORNENIE

- *Ak sú tlačidlá ovládania jazdy stlačené po dobu približne 10 sekúnd, bezpečnostný okruh zastaví vozík. Ak k tomu dôjde, stačí uvoľniť tlačidlo a potom znova stlačiť ovládací prvok jazdy.*
- *Pri používaní ovládacích prvkov jazdy sú povolené len menšie korekcie riadenia. Obsluha musí vziať do úvahy, že ak sa volant otočí do uhla natočenia väčšieho, ako je povolená hodnota nastavená výrobcom, vozík sa zastaví. Ak sa vozík zastaví v dôsledku prekročenia prípustného uhla natočenia, môžete ho okamžite uviesť do pohybu zmenšením uhla natočenia volantu jednou rukou a podržaním tlačidla ovládania jazdy druhou rukou.*
- *Pomocou ovládacích prvkov jazdy sa bude vozík pohybovať v zvolenom smere plazivou rýchlosťou, čo umožní obsluhe kráčať popri vozíku a sprevádzať ho.*

Jazda pomocou ovládacích prvkov na volante (voliteľná funkcia) s obsluhou na zemi vedľa vozíka

Opatrenia pri používaní

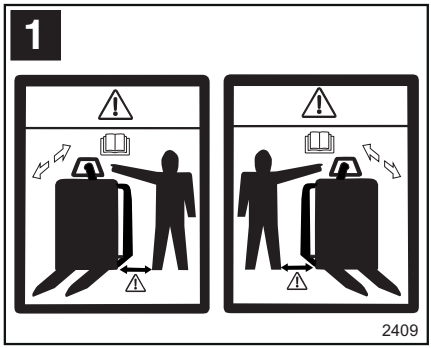

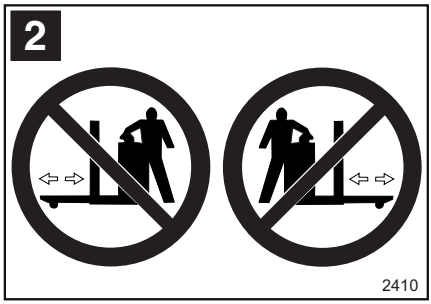

⚠ NEBEZPEČENSTVO

Nebezpečenstvo úrazu (pozrite si štítky 1 a 2)

S oboma nohami na zemi stlačte ovládacie prvky jazdy, pričom nohy a telo udržiavajte v bezpečnej vzdialenosti od okraja vozíka, aby nedošlo k pomliaždeniu chodidiel alebo nárazu tela o pohybujúci sa vozík.

Pri používaní ovládacích prvkov musí obsluhujúci pracovník kráčať popri vozíku. Je prísne zakázané používať ovládacie prvky, keď sa nachádzate pred alebo za vozíkom. V každom prípade je prísne zakázané používať ovládacie prvky iným ako opísaným spôsobom.

Kontrolky (F1) a (F2)

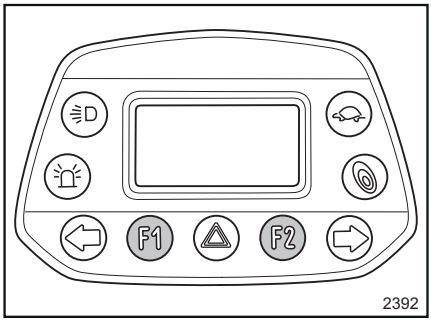

- Kontrolky (F1) a (F2) sú vypnuté počas jazdy s obsluhou na plošine vozíka
- Kontrolky (F1) a (F2) blikajú, keď je vozík zapnutý, ale obsluha sa nenachádza v kabíne vodiča/priestore pre vodiča na plošine vozíka (plošina obsluhy je vypnutá)

UPOZORNENIE

Keď (F1) a (F2) blikajú, znamená to, že ovládacie prvky jazdy na volante sú aktivované pre prevádzku v režime s kráčajúcou obsluhou. Dávajte pozor, aby ste neúmyselne neaktivovali ovládacie prvky jazdy na volante.

Ovládacie prvky jazdy

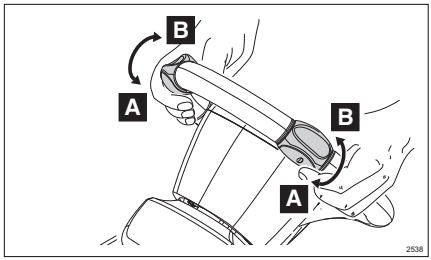

- Otočením ovládacích prvkov jazdy v smere (A) sa vozík začne pohybovať dopredu
- Otočením ovládacích prvkov jazdy v smere (B) vozík začne cúvať

UPOZORNENIE

Vozík sa bude pohybovať v smere (A) alebo (B) len v prípade, ak budete používať len jeden ovládací prvok jazdy na volante. Vozík sa NEPOHNE, ak sa budú súčasne používať obidva ovládacie prvky na volante.

Rýchlosť jazdy

- Používaním ovládacích prvkov jazdy zo zeme bude vozík jazdiť v zvolenom smere plazivou rýchlosťou, čo umožní obsluhe kráčať popri vozíku a sprevádzať ho.

Obmedzenie používania a riešenie

- Pri používaní funkcie ovládania jazdy zo zeme nepretržite počas približne desiatich sekúnd bezpečnostný obvod vozík znehybní. V danom prípade jednoducho uvoľnite ovládací prvok jazdy a potom ho dvakrát rýchlo otočte.
- Pri používaní ovládacích prvkov jazdy sú povolené len menšie korekcie riadenia. Obsluha musí vziať do úvahy, že ak sa volant otočí do uhla natočenia väčšieho, ako je povolená hodnota nastavená výrobcom, vozík sa zastaví. Ak sa vozík zastaví v dôsledku prekročenia prípustného uhla natočenia, môžete ho okamžite uviesť do pohybu zmenšením uhla natočenia volantu a súčasným otáčaním ovládacieho prvku jazdy.

VAROVANIE

Ako je popísané v tejto časti, aby ste zaistili primeranú úroveň bezpečnosti pri jazde vozíkom, je nutné počas fázy zrýchľovania aj spomaľovania a pri zastavovaní vozíka manuálne ovládať a/alebo otáčať ovládacie prvky jazdy.

Automatický návrat ovládacích prvkov jazdy do neutrálnej polohy sa nemá považovať za súčasť normálnej jazdy vozíka. Automatický návrat ovládacích prvkov jazdy slúži na to, aby sa prvky vrátili do neutrálnej polohy v situáciách, kedy by mohlo dôjsť k neúmyselnej prevádzke, ktorá nespadá pod správny a určený spôsob použitia vozíka.

Jazda dopredu s kráčajúcou obsluhou vedľa vozíka

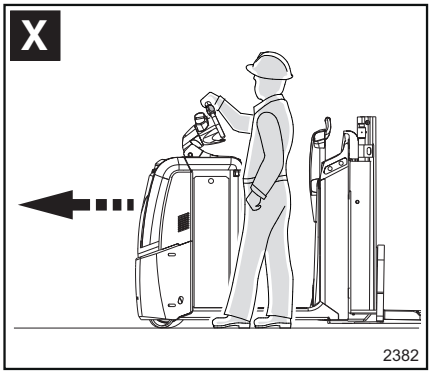

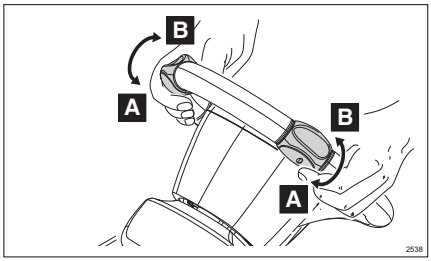

- Zaujmite správnu polohu na zemi vedľa vozíka (X)
- Zovrite volant zboku rukou čo najbližšie k vozíku
- Dvakrát rýchlo po sebe otočte ovládací prvok jazdy, ktorý sa nachádza najbližšie k strane vozíka, kde stojí obsluha. Je potrebné ho otočiť dvakrát rýchlo po sebe, aby nedošlo k náhodnej aktivácii ovládacieho prvku jazdy.

  – Vykonajte najprv úplné otočenie ovládacieho prvku jazdy v smere (A)

  – Otočte ovládací prvok jazdy do neutrálnej polohy

  – Vykonajte druhé otočenie ovládacieho prvku jazdy v smere (A) a vozík sa začne pohybovať dopredu
- Na zastavenie vozíka otáčajte ovládacím prvkom jazdy, až kým nie je v neutrálnej polohe

Jazda dozadu s kráčajúcou obsluhou vedľa vozíka

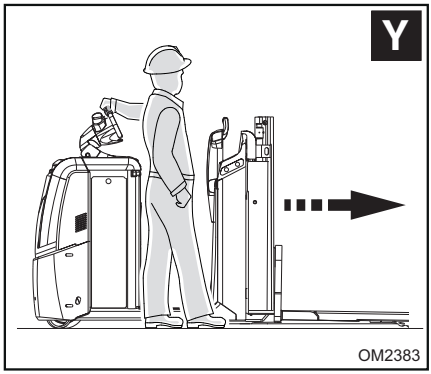

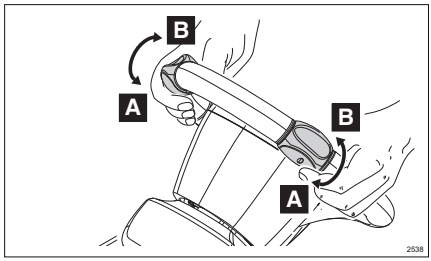

- Zaujmite správnu polohu na zemi vedľa vozíka (Y)
- Zovrite volant zboku rukou čo najbližšie k vozíku
- Dvakrát rýchlo po sebe otočte ovládací prvok jazdy, ktorý sa nachádza najbližšie k strane vozíka, kde stojí obsluha. Je potrebné ho otočiť dvakrát rýchlo po sebe, aby nedošlo k náhodnej aktivácii ovládacieho prvku jazdy.

  – Vykonajte najprv úplné otočenie ovládacieho prvku jazdy v smere (B)

  – Otočte ovládací prvok jazdy do neutrálnej polohy

  – Vykonajte druhé otočenie ovládacieho prvku jazdy v smere (B) a vozík začne cúvať
- Na zastavenie vozíka otáčajte ovládacím prvkom jazdy, až kým nie je v neutrálnej polohe

Zastavenie vozíka v prípade NEBEZPEČENSTVA

V prípade nebezpečenstva možno pomocou tlačidla núdzového zastavenia vypnúť prívod napájania ku všetkým funkciám vozíka.

⚠ POZOR

Tlačidlo NÚDZOVÉHO zastavenia používajte len v prípade, keď je to absolútne nevyhnutné. Stlačením tlačidla (1) sa zablokujú všetky funkcie vozíka.

Umiestnenie tlačidla núdzového zastavenia:

- (A) – tlačidlo neaktivované (nestlačené)
- (B) – tlačidlo aktivované (stlačené)

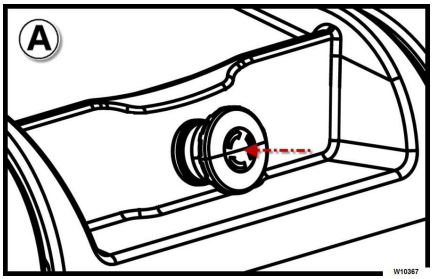

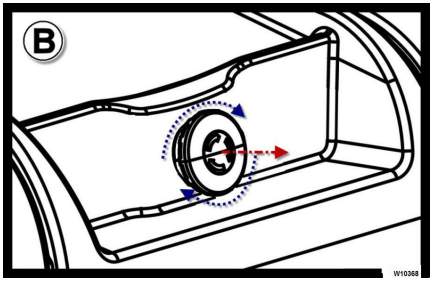

Aktivácia tlačidla NÚDZOVÉHO zastavenia

Aktivácia tlačidla a zablokovanie všetkých funkcií vozíka:

- Z polohy (A) sa po stlačení tlačidla núdzového zastavenia (1) tlačidlo zaistí v polohe (B)

Deaktivovanie tlačidla núdzového zastavenia

Deaktivovanie tlačidla a obnovenie prevádzky:

- Odstráňte príčinu núdzového stavu.
- Z polohy (B) odblokujte tlačidlo núdzového zastavenia (1) jeho otočením v smere hodinových ručičiek. Tlačidlo sa vráti do počiatočnej polohy (A)

Zapnutie/vypnutie systémov

Zoznam systémov zapnutia/ vypnutia

Vozík možno vybaviť jedným z nasledujúcich systémov zapnutia/vypnutia:

- Pomocou kľúča

  I = zapnutie vozíka

  0 = vypnutie vozíka
- Pomocou numerickej klávesnice (Pin Code)
- Vozík môže byť vybavený systémom Fleet-Manager na monitorovanie prevádzkových stavov. So systémom FleetManager vozík zapnete a vypnete pomocou kľúča. Okrem kľúča môžete funkcie vozíka aktivovať nasledovne:

  Pomocou numerickej klávesnice (Pin Code)

  Pomocou transpondéra (čip alebo čipová karta)

Spínací kľúč

Kľúč má dve polohy:

I = Ak chcete vozík zapnúť, otočte kľúč do polohy **I**. Obvod pod napätím.
0 = Ak chcete vozík vypnúť, otočte kľúč do polohy **0**. Obvod bez napätia (v tejto polohe sa kľúč vyťahuje).

UPOZORNENIE

Vozík vypnite po každom použití a vždy, keď sa od neho vzdialite. Ďalšie informácie nájdete v časti ⇒Kapitola "Parkovanie a zastavenie vozíka", Strana 146 .

⚠ VAROVANIE

Zapnutie a vypnutie vozíka pomocou kľúča je povolené len vtedy, keď vozík stojí na mieste.

Je zakázané vypínať vozík kľúčom, keď sa vozík stále pohybuje. Núdzové vypnutie vyžaduje použitie špeciálneho tlačidlo núdzového zastavenia.

Numerická klávesnica – uvedenie do prevádzky pomocou kódu PIN (voliteľné vybavenie)

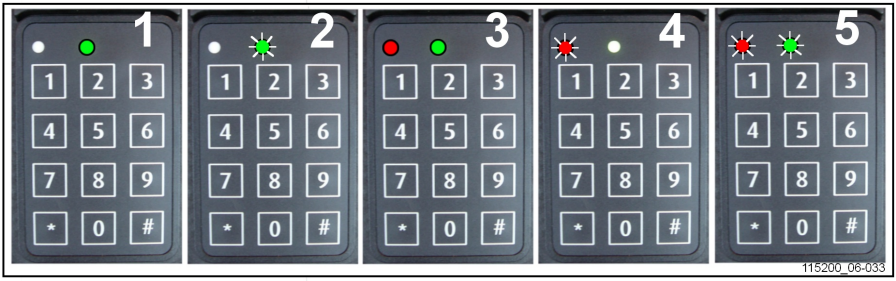

1 ZAPNÚŤ (prevádzkový režim)
2 VYPNÚŤ a čakanie na kód
3 Aktívny režim programovania
4 Porucha kľúča alebo nesprávny kód
5 Oneskorenie automatického vypnutia

PREVÁDZKOVÝ REŽIM			
Prevádzka	Kľúč	LED	Výstraha
ZAP.	* 1 2 3 4 5 # (predvolená hodnota)	○ červená nesvieti ● neprerušovaná zelená (1) (správny kód PIN) ● červená bliká ○ zelená nesvieti (4)(nesprávny kód PIN)	1 2 3 4 5 predvolený kód PIN
VYP.	# (3 sekundy)	○ červená nesvieti ● zelená bliká (2)	Vypnite vozík

REŽIM PROGRAMOVANIA – má sa vykonať, kým je vozík vypnutý (2)			
Prevádzka	Vstupná postupnosť tlačidiel	Stav indikátora LED	Výstraha
ZÁKLADNÝ KÓD ADMINISTRÁTORA JE DÔLEŽITÝ PRE VŠETKY NASTAVENIA KLÁVESNICE DIGICODE	* 0 0 0 0 0 0 0 0 # (predvolená hodnota)	● neprerušovaná červená ● neprerušovaná zelená (3)	Po zhasnutí diód sa elektronický kľúč automaticky vráti do "prevádzkového režimu"
Nový kód operátora	* 0 * 4 5 6 7 8 #	○ červená nesvieti ● zelená bliká (2) (kód prijatý)	Príklad nového kódu obsluhy: 45678
Nastavenie kódu operátora	* 2 * 5 4 3 2 1 #	○ červená nesvieti ● zelená bliká (2) (kód prijatý)	*2*: identifikátor operátora 10 možností, od 0 do 9

REŽIM PROGRAMOVANIA – má sa vykonať, kým je vozík vypnutý (2)			
Mazanie kódov operátorov	* 2 * #	○ červená nesvieti ● zelená bliká (2) (odstránenie prijaté)	*2*: identifikátor operátora (od 0 do 9)
Úprava kódov administrátora	* * 9 * 1 2 3 4 5 6 7 8 #	○ červená nesvieti ● zelená bliká (2) (kód prijatý)	
Obnovenie počiatočného kódu administrátora			Ak chcete reaktivovať predvolený kód administrátora (00000000), obráťte sa na najbližšieho zástupcu našej spoločnosti alebo predajcu.
Aktivácia automatického vypnutia	* * 2 * 1 #	● červená bliká ● zelená bliká (5) (5 sekúnd pred vypnutím)	Napájanie sa vypne automaticky po 10 min (štandardne 600 sekúnd) od posledného použitia vozíka.
Nastavenie oneskorenia automatického vypnutia	* * 3 * 6 0 #	○ červená nesvieti ● zelená bliká (2) (hodnota prijatá)	Príklad: ak sa nepoužíva, automaticky sa vypne po 1 minúte (60 s). Minimálna hodnota nastavenia = 10 s/maximálna hodnota = 3000 s
Deaktivácia automatického vypnutia	* * 2 * 0 #	○ červená nesvieti ● zelená bliká (2) (príkaz prijatý)	

Stand-by (Pohotovostný režim)

UPOZORNENIE

Funkcia pohotovostného režimu je k dispozícii len na vozíkoch s voliteľnou klávesnicou Digicode.

Ak vozík nepoužívate, môžete ho prepnúť do úsporného režimu a šetriť tak batériu.

Po uplynutí určitej doby bez aktivity sa vozík vypne.

Časový limit do vypnutia vozíka možno nastaviť v rozsahu 0 až 10 minút. Štandardne je táto funkcia deaktivovaná.

Časový limit možno nastaviť. Obráťte sa na oddelenie technickej podpory schválené výrobcom.

Jazda

Jazda s vozíkom

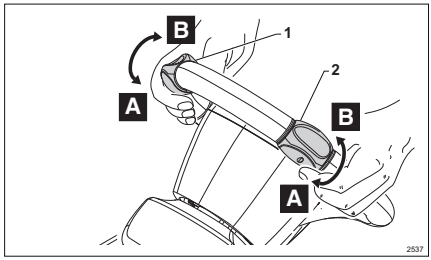

Úvod

Ovládacie prvky volantu (1 a 2) môžete použiť na:

- Výber smeru pohybu vozíka (dopredu alebo cúvanie)
- Zmenu rýchlosti jazdy vozíka.

Pred vykonaním nasledujúcich krokov dodržte správnu postupnosť používania vozíka.
⇒Kapitola "Postupnosť, ktorú je potrebné dodržiavať pri používaní vozíka", Strana 111

Návod na obsluhu pre štartovanie a zrýchľovanie s vozíkom pri jazde dopredu/cúvaní je nasledovný:

Štartovanie a zrýchľovanie s vozíkom pri jazde dopredu

- Držte volant pevne na určených miestach, popritom palcom rovnakej ruky otáčajte ovládacími prvkami jazdy (1) alebo (2) v smere (A), čím zväčšíte uhol otáčania oproti neutrálnej polohe. Vozík sa začne pohybovať dopredu rýchlosťou úmernou uhlu ovládacieho prvku jazdy.

Štartovanie a zrýchľovanie s vozíkom pri cúvaní

- Držte volant pevne na určených miestach, popritom palcom rovnakej ruky otáčajte ovládacími prvkami jazdy (1) alebo (2) v smere (B) a zväčšite uhol otáčania oproti neutrálnej polohe. Vozík začne cúvať rýchlosťou úmernou uhlu ovládacieho prvku jazdy.

Spomaľovanie a zastavenie vozíka

- V nasledujúcej časti sú popísané systémy brzdenia a zastavenia vozíka s použitím ovládacích prvkov na volante (1 a 2) (⇒Kapitola "Brzdové systémy vozíka", Strana 139).

UPOZORNENIE

- Ak sú oba ovládacie prvky jazdy (1) a (2) otočené rovnakým smerom (A alebo B), ovládací prvok v najväčšom uhle bude mať určovať rýchlosť.
- Otáčanie ovládacích prvkov jazdy (1) a (2) navzájom opačným smerom predstavuje nesprávne použitie a preto je zakázané. V danom prípade sa vozík zastaví a súčasne sa na displeji rozsvieti kontrolka výstražného trojuholníka. Ak chcete kontrolku vypnúť a pokračovať v jazde vozíkom, vráťte ovládacie prvky jazdy do neutrálnej polohy.

POZOR

V prípade problémov s rozjazdom vozíka pokus neopakujte, ale zistite príčinu problému.

Aby ste zaistili spoľahlivú prevádzku, pravidelne odstraňujte cudzie telesá, akými sú prach a nečistoty, z ovládacích prvkov jazdy.

VAROVANIE

Ako je popísané v tejto časti, aby ste zaistili primeranú úroveň bezpečnosti pri jazde vozíkom, je nutné počas zrýchľovania aj spomaľovania a pri zastavovaní vozíka manuálne ovládať a/alebo otáčať ovládacie prvky jazdy.

Automatický návrat ovládacích prvkov jazdy do neutrálnej polohy sa nemá považovať za súčasť normálnej jazdy vozíka. Automatický návrat ovládacích prvkov jazdy slúži na to, aby sa prvky vrátili do neutrálnej polohy v situáciách, kedy by mohlo dôjsť k neúmyselnej prevádzke, ktorá nespadá pod správny a určený spôsob použitia vozíka.

Brzdové systémy vozíka

⚠ VAROVANIE

Stav povrchu podlahy významne ovplyvňuje brzdnú dráhu vozíka.

Klzká podlaha predĺži brzdnú dráhu vozíka. Obsluha musí vziať do úvahy tento faktor počas jazdy.

Počas jazdy je brzdenie možné vykonať jedným z nasledujúcich spôsobov:

- Otáčaním ovládacích prvkov jazdy, ktoré umožňujú dva rôzne typy brzdenia

  Postupnejšie spomaľovanie môže operátor dosiahnuť manuálnym zmenšovaním uhla otočenia ovládacích prvkov jazdy smerom k neutrálnej polohe.

  Rýchlejšie spomaľovanie môže operátor dosiahnuť otočením ovládacích prvkov jazdy za neutrálnu polohu, do opačného smeru ako je smer jazdy.
- Použitím tlačidla prevádzkovej brzdy

Brzdenie použitím ovládacích prvkov jazdy

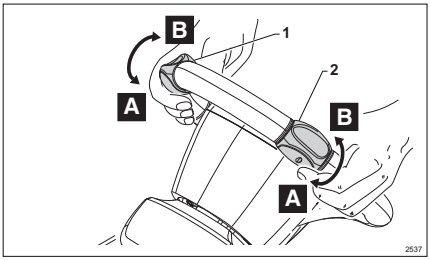

Opis spomaľovania a zastavenia vozíka ručným zmenšovaním uhla otočenia ovládacích prvkov jazdy oproti neutrálnej polohe

- Držte volant pevne na určených miestach, popritom zmenšujte uhol otočenia (týka sa jazdy dopredu A aj jazdy dozadu B) ovládacích prvkov jazdy (1) alebo (2) smerom k neutrálnej polohe. Tým sa postupne zníži rýchlosť jazdy vozíka. Keď je ovládací prvok jazdy v neutrálnej polohe, vozík sa zastaví (nulová rýchlosť)

Opis brzdenia otočením ovládacieho prvku jazdy za neutrálnu polohu, do opačného smeru ako je smer jazdy

- Pri jazde vozíkom otočte ovládací prvok jazdy za neutrálnu polohu, do opačného smeru ako je smer jazdy vozíka. Vozík bude spomaľovať intenzívnejšie, ale postupne zastaví. Keď sa vozík zastaví (nulová rýchlosť), ovládací prvok jazdy nastavte do neutrálnej polohy. Upozornenie: Ak ovládací prvok jazdy neotočíte do neutrálnej polohy, vozík prejde do jazdy opačným smerom. Ďalšie informácie nájdete aj v časti ⇒Kapitola "Zmena smeru jazdy", Strana 141

⚠ POZOR

Nebezpečenstvo prevrátenia nákladu. Brzdenie zmenou smeru nepoužívajte pri jazde **s** nákladom na vidliciach.

⚠ POZOR

Obsluha musí ovládacím prvkom jazdy manipulovať tak, aby brzdenie vozíka prispôsobila typu prevázaného nákladu s cieľom zabrániť strate nákladu.

⚠ VAROVANIE

Aby sa zaistila primeraná úroveň bezpečnosti pri jazde vozíkom, je nutné počas zrýchľovania aj spomaľovania a pri zastavovaní vozíka manuálne ovládať a/alebo otáčať ovládacie prvky jazdy.

Automatický návrat ovládacích prvkov jazdy do neutrálnej polohy sa nemá považovať za súčasť normálnej jazdy vozíka. Automatický návrat ovládacích prvkov jazdy slúži na to, aby sa prvky vrátili do neutrálnej polohy v situáciách, kedy by mohlo dôjsť k neúmyselnej prevádzke, ktorá nespadá pod správny a určený spôsob použitia vozíka.

Brzdenie pracovnou brzdou

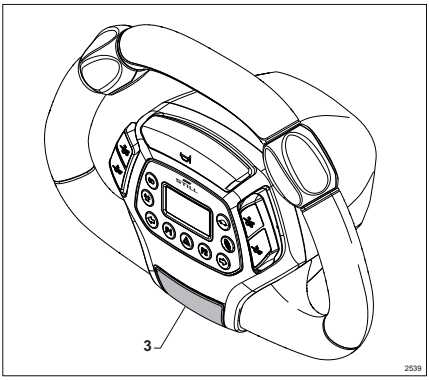

POZOR

V nebezpečných situáciách brzdite vždy pomocou prevádzkovej brzdy.

- Počas jazdy stlačte tlačidlo (3) pre prevádzkové brzdenie. Vozík veľmi rýchlo spomalí a zastaví sa.

UPOZORNENIE

- *Prevádzková brzda zastaví vozík, aj keď sú ovládacie prvky jazdy otočené.*
- *Na pokračovanie v jazde po zastavení vozíka použitím pracovnej brzdy najprv otočte ovládacie prvky jazdy do neutrálnej polohy. Až potom ich môžete znova aktivovať.*

Parkovacia brzda

– Elektromagnetická brzda je v prevádzke, keď vozík stojí, po nastavení ovládacích prvkov jazdy do neutrálnej polohy.

Zmena smeru jazdy

Smer jazdy meňte bez nákladu na vidliciach

- Pri zmene smeru jazdy bez nákladu na vidliciach otočte ovládaciu klapka trakcie do opačného smeru, ako je aktuálny smer jazdy. Vozík sa zastaví s výrazným, ale postupným zabrzdením, a začne sa znovu pohybovať v opačnom smere.

Zmena smeru jazdy s nákladom na vidliciach

- Pri zmene smeru jazdy s nákladom na vidliciach nastavte ovládaciu klapku trakcie do neutrálnej polohy a počkajte, kým sa vozík zastaví.
- Potom otočte ovládaciu klapku trakcie do opačného smeru jazdy oproti predchádzajúcemu.

⚠ POZOR

Obsluha musí ovládacím prvkom jazdy manipulovať tak, aby brzdenie vozíka prispôsobila typu prevážaného nákladu s cieľom zabrániť strate nákladu.

Obmedzenia rýchlosti

Hodnoty rýchlosti vozíka pri jazde uvedené v časti Katalógový list (VDI) v kapitole Technické údaje predstavujú maximálne teoretické rýchlosti, ktoré možno dosiahnuť s nákladom a bez nákladu. Obsluha musí zohľadniť, že skutočný výkon vozíka môže byť obmedzený v dôsledku opotrebovania vozíka alebo jeho častí, prípadne v dôsledku trenia kolies vozíka o podlahu.

⚠ NEBEZPEČENSTVO

Je prísne zakázané vypínať ochranné a bezpečnostné zariadenia.

Je prísne zakázané manipulovať s výrobcom nainštalovanými súčasťami, ktoré automaticky obmedzujú rýchlosť jazdy.

Vozíky sú vybavené rôznymi automatickými systémami na obmedzenie rýchlosti, ktoré sú opísané ďalej.

Štandardné obmedzenia rýchlosti

- Na modeloch OPX 20/25 a OPX 20/25 PLUS vozík pri prevážaní nákladu na vidliciach obmedzuje rýchlosť jazdy. Automatické obmedzenie sa aktivuje iba vtedy, ak hmotnosť nákladu na vidliciach prekračuje povolenú hmotnosť hydraulického systému vozíka.
- Na modeloch OPX-L12/L16/L20S obmedzuje vozík rýchlosť jazdy v nasledujúcich prípadoch:

  • Pri jazde s vidlicami vo výške viac ako približne 300 mm od zeme. Obmedzenie rýchlosti jazdy sa aktivuje s nákladom aj bez neho, pričom s nákladom na vidliciach dôjde k výraznejšiemu automatickému obmedzeniu rýchlosti než v prípade, keď sa nepreváža žiadny náklad.

  • Pri prevážaní nákladu na vidliciach. Automatické obmedzenie rýchlosti vozíka sa zníži pomerne k hmotnosti nákladu prevážanému na vidliciach – čím väčšia hmotnosť, tým výraznejšie obmedzenie.
- Na modeloch OPX-L20/D20 obmedzuje vozík rýchlosť jazdy v týchto prípadoch:

  • Pri jazde s vidlicami vo výške viac ako približne 300 mm od zeme. Obmedzenie rýchlosti jazdy sa aktivuje s nákladom aj bez neho, pričom s nákladom na vidliciach dôjde k výraznejšiemu automatickému obmedzeniu rýchlosti než v prípade, keď sa nepreváža žiadny náklad.

  • Pri prevážaní nákladu na vidliciach. Automatické obmedzenie rýchlosti vozíka sa zníži pomerne k hmotnosti nákladu prevážanému na vidliciach – čím väčšia hmotnosť, tým výraznejšie obmedzenie.

  • Pri prevážaní nákladu na oporných ramenách.

Na modeloch LTX-FF obmedzuje vozík rýchlosť jazdy v nasledujúcich prípadoch:

• Pri jazde s vidlicami vo výške viac ako približne 300 mm od zeme. Obmedzenie rýchlosti jazdy sa aktivuje s nákladom aj bez neho, pričom s nákladom na vidliciach dôjde k výraznejšiemu automatickému obmedzeniu rýchlosti než v prípade, keď sa nepreváža žiadny náklad.

• Pri prevážaní nákladu na vidliciach. Automatické obmedzenie rýchlosti vozíka sa zníži pomerne k hmotnosti nákladu prevážanému na vidliciach – čím väčšia hmotnosť, tým výraznejšie obmedzenie.

Voliteľné obmedzenia rýchlosti

Na vozík sa môžu vzťahovať ďalšie obmedzenia rýchlosti v závislosti od nainštalovaných voliteľných doplnkov:

- V prípade zdvíhacieho stúpadla (ak je k dispozícii) sa rýchlosť jazdy automaticky obmedzí, ak sa stúpadlo zdvihne do výšky presahujúcej hodnotu približne 300 mm nad zemou.
- V prípade ovládacích prvkov v režime s kráčajúcou obsluhou (ak je k dispozícii) sa rýchlosť jazdy automaticky obmedzí pri stlačení tlačidiel.
- V prípade snímača spúšťania vidlíc (ak je k dispozícii) sa rýchlosť jazdy automaticky obmedzí, keď sa vidlice nachádzajú vo výške menšej než približne 75 mm nad zemou.

Popredajné obmedzenia rýchlosti

Nasledujúce zariadenia sa môžu nachádzať vo vozíku alebo môžu byť na vozík pridané:

- Ďalšie zariadenia na obmedzenie rýchlosti jazdy vozíka.
- Prísnejšie obmedzenia rýchlosti než sú štandardné obmedzenia.

UPOZORNENIE

Ďalšie informácie vám poskytne autorizované technické servisné stredisko výrobcu.

Riadenie

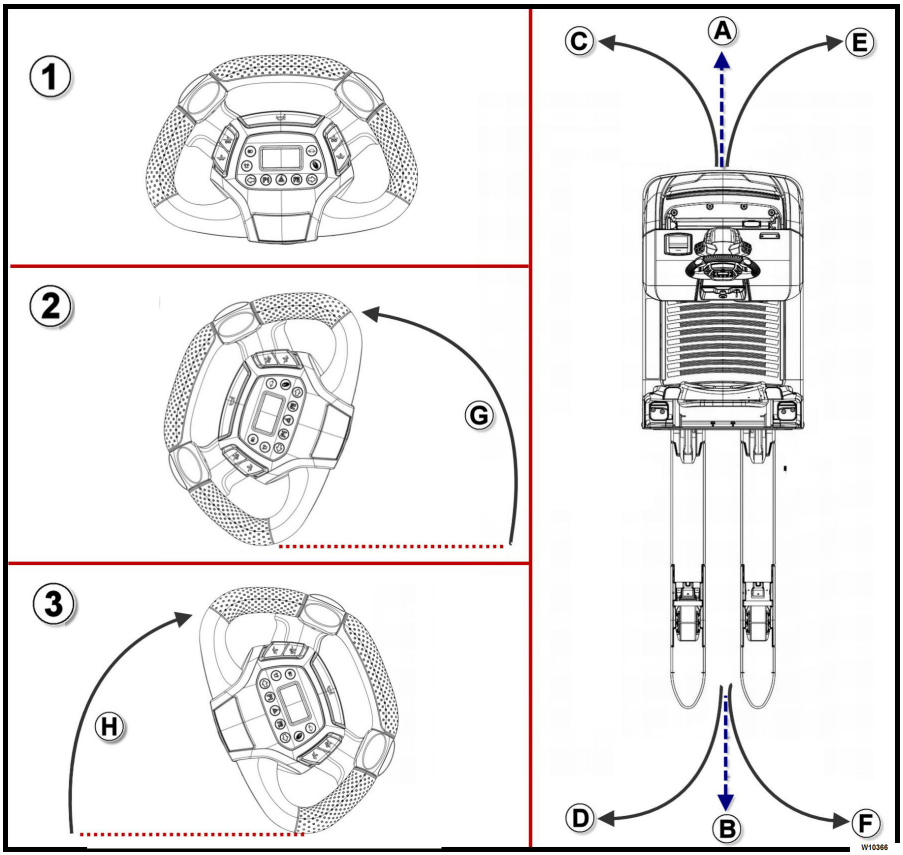

UPOZORNENIE

Pred zmenou smeru jazdy vždy skontrolujte okolie, aby ste zistili, či je možné bez zastavenia sa otočiť. Ak je vozík vybavený smerovkami (šípky), zapnite príslušné smerovky pred otáčaním.

Riadenie sa vykonáva volantom. Predchádzajúci obrázok zobrazuje:

- (1) volant v neutrálnej polohe
- (2) volant otočený do krajnej polohy proti smeru hodinových ručičiek
- (3) volant otočený do krajnej polohy v smere hodinových ručičiek

UPOZORNENIE

Po otočení a uvoľnení sa volant automaticky vráti do neutrálnej polohy (1)

Manévrovanie počas jazdy:

- Keď otočíte volantom proti smeru hodinových ručičiek (G) počas jazdy smerom dopredu (A), vozík zabočí smerom k bodu (C)
- Keď otočíte volantom proti smeru hodinových ručičiek (G) počas jazdy spiatočkou (B), vozík zabočí smerom k bodu (D)
- Keď otočíte volantom v smere hodinových ručičiek (H) počas jazdy smerom dopredu (A), vozík zabočí smerom k bodu (E)
- Keď otočíte volantom v smere hodinových ručičiek (H) počas jazdy spiatočkou (B), vozík zabočí smerom k bodu (F)

⚠ VAROVANIE

Vozík automaticky obmedzuje rýchlosť jazdy pri zatáčaní, aby vám pomohol s riadením.

Napriek tejto automatickej funkcii musí obsluha upraviť rýchlosť pri zatáčaní podľa prepravovaného nákladu a uhla riadenia.

Parkovanie a zastavenie vozíka

- Parkujte na vopred určených a označených miestach.
- Spustite vidlice na zem (ak sú k dispozícii)
- Vypnutie vozíka:
  – otočením spínacieho kľúča do polohy „0“ a jeho následným vybratím z vozíka, aby sa zabránilo jeho používaniu neoprávnenými osobami
  – alebo vozík vypnite pomocou numerickej klávesnice, ak je k dispozícii

⚠ NEBEZPEČENSTVO

Zaparkujte vozík tak, aby neprekážal v priechodoch ani neznemožňoval použitie núdzového vybavenia (napr. hasiacich prístrojov a požiarnych hydrantov). Vozík neparkujte na svahoch. Bez výslovných pokynov nesmie obsluha ponechať spínací kľúč alebo iné alternatívne systémy na štartovanie vozíka iným osobám.

⚠ NEBEZPEČENSTVO

Nikdy neopúšťajte vozík so zdvihnutými vidlicami (ak sú k dispozícii), bez ohľadu na to, či sa na nich nachádza náklad, alebo nie.

⚠ NEBEZPEČENSTVO

Neparkujte na rampách!

Ak to v prípade nebezpečenstva musíte urobiť, aktivujte parkovaciu brzdu a podložte kolesá klinmi.

Mobilná plošina

Všeobecné opatrenia pri používaní mobilnej plošiny (ak je k dispozícii)

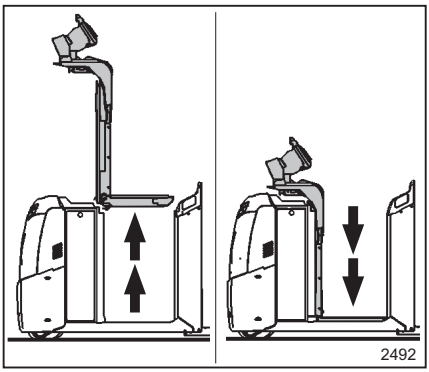

NEBEZPEČENSTVO

Nebezpečenstvo nárazu a pomliaždenia

Pri zdvíhaní a spúšťaní pohyblivej plošiny postupujte tak, aby vám žiadna časť tela nevyčnievala mimo vozíka. Celým telom musíte byť vo vozíku.

Pri používaní mobilnej plošiny stojte obidvoma nohami na rohoži plošiny v priestore vozíka.

Pri používaním plošiny dávajte pozor, aby ste nenarazili do predmetov, ktoré môžu vyčnievať z regálov alebo visieť zo stropu, akými sú napríklad svetlá alebo mostové žeriavy. V prípade nebezpečenstva zastavte zdvíhanie a spúšťanie plošiny.

Na plošine môže stáť len jedna obsluhujúca osoba. Je zakázané používať plošinu vozíka väčším počtom osôb.

Pod mobilnú plošinu nevkladajte žiadne predmety.

Nevkladajte časti tela pod mobilnú plošinu a vždy ich udržujte v bezpečnej vzdialenosti od pohyblivých častí vozíka.

NEBEZPEČENSTVO

Nebezpečenstvo spadnutia z plošiny

Nezostupujte z vozíka, keď je plošina zdvihnutá a vozík je v pohybe. Obsluha musí zostúpiť z vozíka až po úplnom spustení plošiny a keď je vozík v pokoji.

Udržujte svoje ťažisko vo vnútri plošiny a dávajte pozor, aby ste nestratili rovnováhu.

Nastavovaním rýchlosti zdvíhania a spúšťania plošiny pomocou ovládacích prvkov udržiavajte rovnováhu na plošine.

Pri zdvíhaní mobilnej plošiny pevne držte volant aspoň jednou rukou.

Neprechádzajte na iné vozíky alebo konštrukcie, ako sú regály.

Náklady posúvané ručne musia spĺňať platné národné predpisy.

NEBEZPEČENSTVO

Riziko spojené s ručnou manipuláciou s tovarom

Pri ručnej manipulácii s tovarom dávajte pozor, aby ste neaktivovali ovládacie prvky (tlačidlá, spínací kľúč atď.).

Náklady posúvané ručne musia spĺňať platné národné predpisy.

VAROVANIE

Obmedzenie používania

Pri jazde so zdvihnutou plošinou neprechádzajte prudkými zákrutami a nerobte náhle zmeny smeru. Jazdite opatrne, aby nedošlo k ohrozeniu stability obsluhy, vozíka a prepravovaného nákladu.

Zdvíhacia plošina bola navrhnutá s prihliadnutím na prácu v uličkách, kde sa vykonáva vyberanie a ukladanie tovaru na regály. Z tohto dôvodu je potrebné vozík používať vtedy, keď je mobilná platforma úplne spustená, pričom sa vozík nenachádza v uličkách skladovacích priestorov s regálmi.

(OPX20/25) (OPX 20/25 PLUS): používanie mobilnej plošiny (ak je k dispozícii)

⚠ VAROVANIE

Tlačidlá na obrázku sa v závislosti od verzie môžu nachádzať na rôznych miestach. Pozorne si všímajte symboly na jednotlivých tlačidlách.

Opis

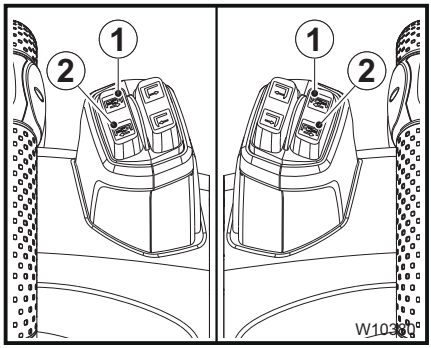

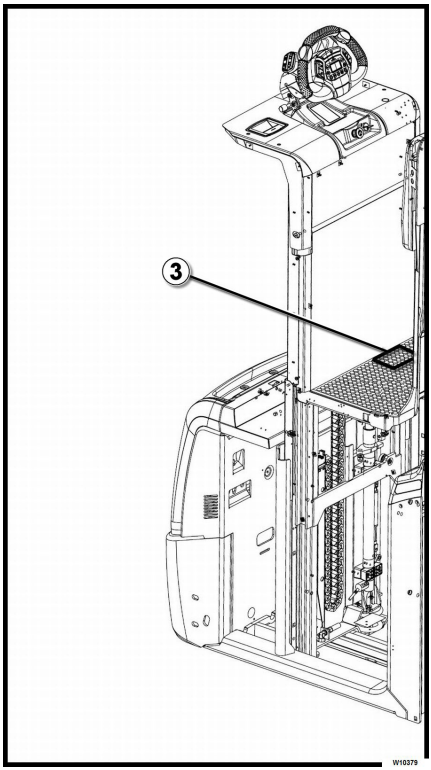

UPOZORNENIE

- *Nasledujúce ovládacie prvky sa aktivujú, keď je vozík zapnutý a obsluha stojí na plošine vozíka v správnej pracovnej polohe.*
- *Rýchlosť pohybu plošiny je priamo úmerná intenzite stlačenia tlačidla.*

Zdvíhanie mobilnej plošiny

- Po stlačení tlačidla (1) sa mobilná plošina zdvihne do maximálnej výšky
- Pohyb mobilnej plošiny možno kedykoľvek prerušiť uvoľnením tlačidla (1) Mobilná plošina sa zastaví v dosiahnutej polohe

Obsluha vysokozdvižného vozíka so zdvihnutou plošinou

- Pri používaní ovládania jazdy na volante v prípade zdvihnutej plošiny sa vozík bude pohybovať vybratým smerom nižšou rýchlosťou.

Spustenie mobilnej plošiny

- Plošinu môžete spustiť nasledujúcimi dvoma spôsobmi:

– Prstom stlačte tlačidlo (2). Uvoľnením tlačidla zastavíte plošinu v dosiahnutej polohe.

– Dvakrát po sebe nohou zatlačte na farebne vyznačenú oblasť (3) plošiny a podržte ju. Uvoľnením nohy z farebne vyznačenej oblasti (3) zastavte plošinu v dosiahnutej polohe.

(OPX-L12/L16/L20/L20S) (OPX-D20): používanie mobilnej plošiny (ak je k dispozícii)

Opatrenia pri používaní

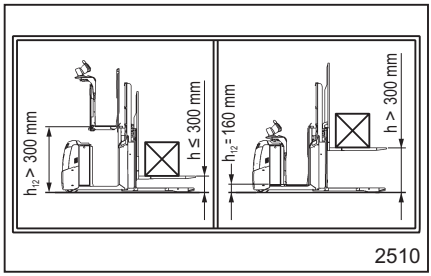

⚠ VAROVANIE

Obmedzenie používania

Pred zdvihnutím plošiny do výšky presahujúcej 300 mm od zeme skontrolujte, či sa vidlice nachádzajú vo výške menšej ako 300 mm od zeme. Ak výška vidlíc presahuje 300 mm od zeme, pred zdvihnutím nákladu na plošine spustite vidlice do výšky menšej než 300 mm od zeme.

Pred zdvihnutím vidlíc na viac než 300 mm od zeme skontrolujte, či je plošina úplne spustená. Ak je plošina zdvihnutá zo zeme, spustite plošinu úplne nadol a až potom zdvihnite vidlice do výšky presahujúcej 300 mm od zeme.

Opis

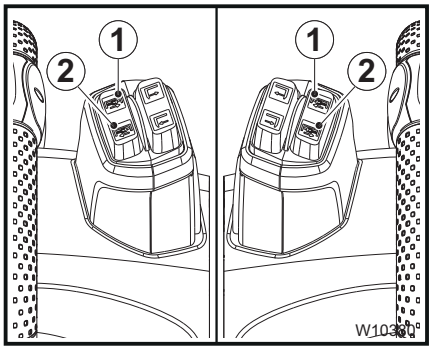

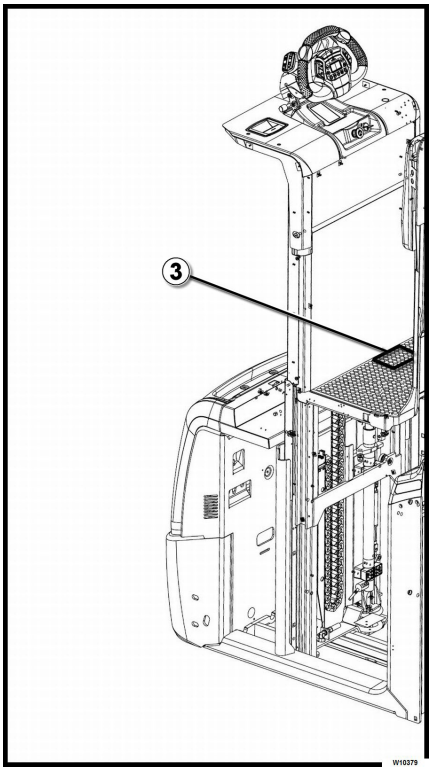

⚠ VAROVANIE

Tlačidlá na vyššie uvedenom obrázku sa v závislosti od verzie môžu nachádzať na rôznych miestach. Pozorne si všímajte symboly na jednotlivých tlačidlách.

UPOZORNENIE

- *Nasledujúce ovládacie prvky sa aktivujú, keď je vozík zapnutý a obsluha stojí na plošine vozíka v správnej pracovnej polohe.*
- *Rýchlosť pohybu plošiny je priamo úmerná intenzite stlačenia tlačidla.*

Zdvíhanie mobilnej plošiny

- Po stlačení tlačidla (1) sa mobilná plošina zdvihne do maximálnej výšky
- Pohyb mobilnej plošiny možno kedykoľvek prerušiť uvoľnením tlačidla (1) Mobilná plošina sa zastaví v dosiahnutej polohe

Obsluha vysokozdvižného vozíka so zdvihnutou plošinou

- Pri používaní ovládania jazdy na volante v prípade zdvihnutej plošiny sa vozík bude pohybovať vybratým smerom nižšou rýchlosťou.

Spustenie mobilnej plošiny

- Plošinu môžete spustiť nasledujúcimi dvoma spôsobmi:

  – Prstom stlačte tlačidlo (2). Uvoľnením tlačidla zastavíte plošinu v dosiahnutej polohe.

  – Dvakrát po sebe nohou zatlačte na farebne vyznačenú oblasť (3) plošiny a podržte ju. Uvoľnením nohy z farebne vyznačenej oblasti (3) zastavte plošinu v dosiahnutej polohe.

OXV: Používanie mobilnej plošiny (ak je k dispozícii)

Opis

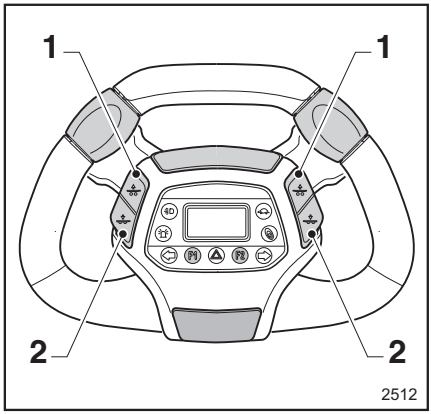

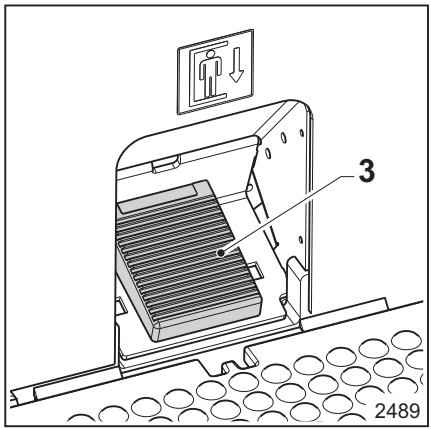

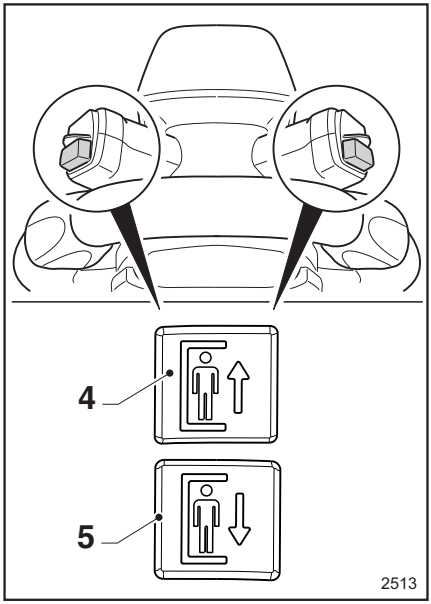

UPOZORNENIE

- *Nasledujúce ovládacie prvky sa aktivujú, keď je vozík zapnutý a obsluha stojí na plošine vozíka v správnej pracovnej polohe.*

Zdvíhanie plošiny

- Po stlačení tlačidla (1) sa mobilná plošina zdvihne do maximálnej výšky asi 300 mm nad zem.
- Po stlačení tlačidla (4) sa mobilná plošina zdvihne a môže dosiahnuť maximálnu výšku. Rýchlosť zdvihu dosiahnutá tlačidlom (4) bude priamo úmerná tlaku, ktorý sa naň vyvinie.
- Pohyb mobilnej plošiny možno kedykoľvek jednoducho zastaviť uvoľnením tlačidla, ktoré používate na jej zdvíhanie: (1) alebo (4). Mobilná plošina sa zastaví v dosiahnutej polohe.

Obsluha vysokozdvižného vozíka so zdvihnutou plošinou

- Pri používaní ovládania jazdy na volante v prípade zdvihnutej plošiny sa vozík bude pohybovať vybratým smerom nižšou rýchlosťou.

Spustenie mobilnej plošiny

- Spúšťanie plošiny je povolené bez ohľadu na polohu plošiny. Plošinu je možné spustiť dvoma spôsobmi:

– Prstom stlačte tlačidlo (2). Uvoľnením tlačidla zastavíte spúšťanie plošiny.

– Nohou stlačte pedál (3) na plošine. Uvoľnením nohy z pedála (3) zastavíte plošinu v požadovanej polohe.

– Prstom stlačte tlačidlo (5). Rýchlosť spúšťania pomocou tlačidla (5) bude priamo úmerná tlaku, ktorý sa naň vyvinie. Uvoľnením tlačidla zastavíte plošinu v požadovanej polohe.

Presun nákladu

Bezpečnostné predpisy pre manipuláciu s nákladom

Všeobecné pravidlá

⚠ VAROVANIE

Pred zdvihnutím nákladu striktne dodržiavajte nasledujúce pokyny. Nikdy sa nedotýkajte pohyblivých súčasti vozíka (napr. zdvíhacích zariadení, vybavenia alebo zariadenia na zdvíhanie nákladu). Nestojte v blízkosti pohyblivých súčastí vozíka.

⚠ VAROVANIE

Nebezpečenstvo pomliaždenia rúk a chodidiel pri zdvihu (ak je súčasťou výbavy).

Pri zdvihu (ak je súčasťou výbavy) udržiavajte bezpečnú vzdialenosť medzi rukami a nohami a pohyblivými súčasťami.

⚠ NEBEZPEČENSTVO

Prechádzať popod vidlice je zakázané. Preprava alebo zdvíhanie iných osôb na vidliciach je zakázané.

Nepohybujte vozíkom, ak sa pod vidlicami alebo na nich nachádzajú ľudia. Nepohybujte vidlicami a nejazdite na vozíku.

⚠ NEBEZPEČENSTVO

Používajte ochrannú obuv. Vždy udržujte vhodnú vzdialenosť medzi nohami a vozíkom.

Nebezpečenstvo pomliaždenia chodidiel pri manévrovaní s vozíkom.

⚠ POZOR

Preprava osôb je prísne zakázaná.

⚠ POZOR

Jazda a otáčanie s vidlicami zdvihnutými vyššie ako 300 mm od zeme je zakázané (len pre vozíky so zdvíhacím stožiarom).

Tieto činnosti sú povolené len pri zníženej rýchlosti pri skladaní nákladu alebo vyberaní nákladu z regálovej konštrukcie.

⚠ NEBEZPEČENSTVO

Pred naložením nákladu skontrolujte, či jeho rozmery a hmotnosť zodpovedajú špecifikáciám vozíka, ktoré sú uvedené v kapitole „TECHNICKÉ ÚDAJE“.

⚠ NEBEZPEČENSTVO

Náklad musí byť usporiadaný tak, aby sa nemohol zošmyknúť alebo prevrátiť a spadnúť na zem.
V záujme zabezpečenia stability nákladu sa uistite, že je náklad na vidliciach rozmiestnený rovnomerne a vycentrovaný. Pred jazdou s vozíkom alebo vidlicami (ak sú prítomné) sa obsluha musí uistiť, že náklad je správne umiestnený a stabilný, kým vozík stojí. Počas jazdy s vozíkom a pri zdvíhaní vidlíc (ak sú prítomné) sa obsluha musí uistiť, že náklad je stabilný a nemôže dôjsť k jeho prevráteniu na zem.

⚠ NEBEZPEČENSTVO

Postávanie alebo prechádzanie pod zdvihnutým nákladom je prísne zakázané. Uistite sa, že pod zdvihnutým nákladom a v operačnom priestore vozíka sa nikto nenachádza.

⚠ NEBEZPEČENSTVO

Nikdy neopúšťajte vozík so zdvihnutými vidlicami, bez ohľadu na to, či sa na nich nachádza náklad, alebo nie.

⚠ VAROVANIE

Pri zdvíhaní nákladu venujte pozornosť rozmerom stožiara a nákladu.

Nenarazte do stropu, regálovej konštrukcie, nákladu alebo iných objektov, ktoré sa nachádzajú v blízkosti počas odberu.

Pred zdvíhaním záťaže musia byť vykonané kontroly

⚠ VAROVANIE

Nikdy neprekračujte nosnosť vozíka. Táto nosnosť je určená na základe polohy ťažiska nákladu a výšky zdvihu záťaže.

Vždy dodržiavajte údaje na štítkoch s označením nosnosti a nálepkách. Nikdy neprekračujte uvádzané maximálne zaťaženie! V opačnom prípade nie je možné zaručiť stabilitu vozíka.

Ďalší ľudia na vozíku (okrem obsluhy) alebo pridávanie dodatočnej záťaže na vozík je zakázané. Nosnosť vozíka sa týmto spôsobom nezvýši.

Používanie prvkov na ovládanie vidlíc na operadle (ak sú k dispozícii)

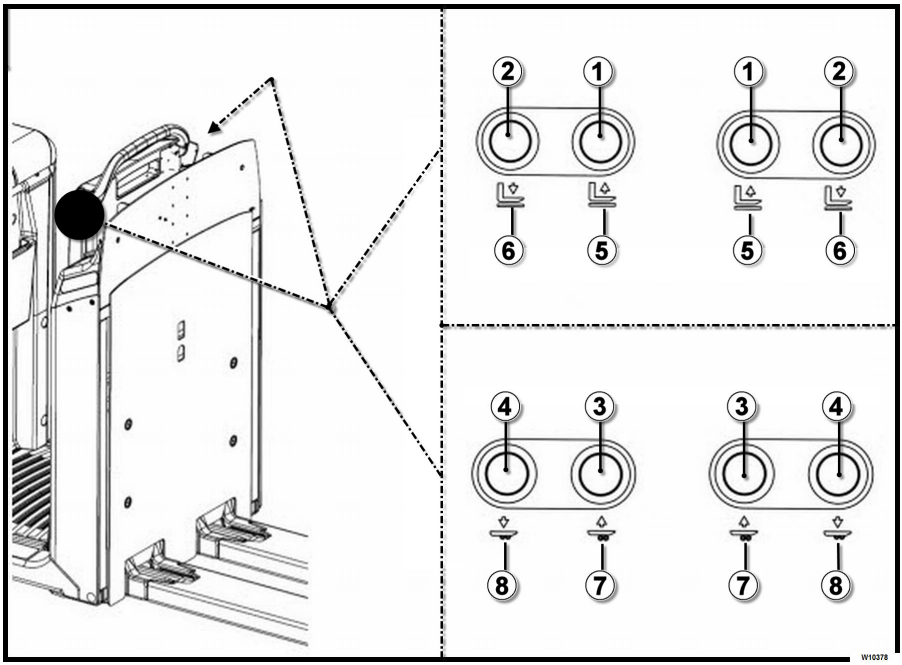

Typy ovládacích prvkov vidlíc nainštalované na operadle (ak sa nachádza vo vozíku)

Ovládacie prvky vidlíc na operadle sa líšia v závislosti od modelu vozíka:

- Ovládacie prvky a príslušné symboly (1- 2 - 5 - 6) sú špecifické pre vozíky SO zdvíhacím stožiarom
- Ovládacie prvky a príslušné symboly (3 - 4 - 7 - 8) sú špecifické pre vozíky BEZ zdvíhacieho stožiara

UPOZORNENIE

- *Tlačidlá (1- 2 - 5 - 6), respektíve tlačidlá (3 - 4 - 7 - 8) sa nachádzajú na obidvoch stranách operadla.*

Používanie ovládacích prvkov vidlíc s obsluhou na plošine vozíka

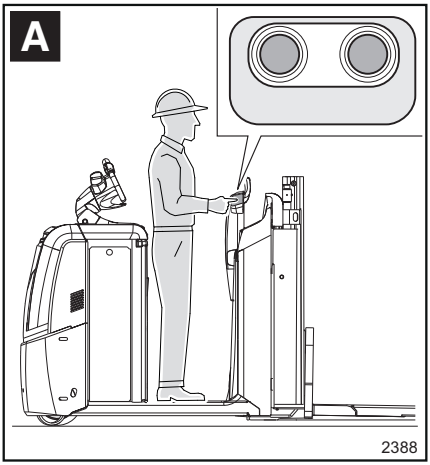

Na obrázku je znázornená (A) poloha obsluhy na plošine vozíka pri používaní prvkov na ovládanie vidlíc na operadle.

⚠ NEBEZPEČENSTVO

Nebezpečenstvo nehody

Aby obsluha predišla pomliaždeniu chodidiel vidlicami, musí mať obe nohy na plošine vozíka v priestore detekcie prítomnosti obsluhy. Stláčanie priestoru prítomnosti obsluhy len jednou nohou je zakázané.

Aby obsluha predišla porezaniu rúk pri používaní ovládacích prvkov, musí držať ruky a iné časti tela mimo pohyblivých častí vozíka.

Zdvíhanie vidlíc

- Ak je vozík zapnutý, zaujmite správny postoj na plošine (A) a potom:

  – Ak chcete zdvihnúť vidlice, stlačte tlačidlo alebo (1)(3) v závislosti od modelu vozíka. Vidlice sa zdvihnú v súlade so zobrazeným symbolom (5) alebo (7). Uvoľnením tlačidla sa vidlice zastavia.

Spúšťanie vidlíc

- Ak je vozík zapnutý, zaujmite správny postoj na plošine (A) a potom:

  – Ak chcete vidlice spustiť nadol, stlačte tlačidlo alebo (2)(4) v závislosti od modelu vozíka. Vidlice sa spustia v súlade so zobrazeným symbolom (6) alebo (8). Uvoľnením tlačidla sa vidlice zastavia.

Používanie prvkov na ovládanie vidlíc na operadle s obsluhou na zemi vedľa vozíka

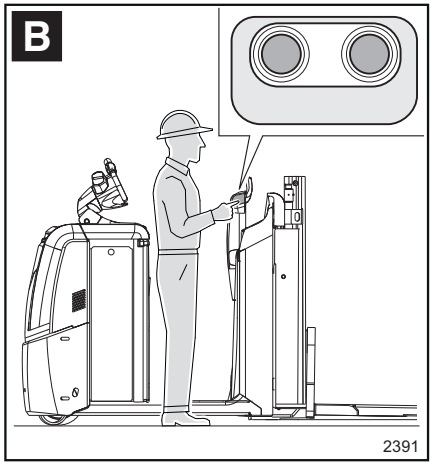

Na obrázku (B) je znázornená poloha obsluhy pri používaní prvkov na ovládanie vidlíc na operadle zo zeme.

⚠ NEBEZPEČENSTVO

Nebezpečenstvo nehody

Aby obsluha predišla pomliaždeniu chodidiel vidlicami, keď plne spustí nadol vidlice z plošiny vozíka, musí mať obe nohy na plošine vozíka v priestore detekcie prítomnosti obsluhy. Stláčanie priestoru prítomnosti obsluhy len jednou nohou je zakázané.

Aby obsluha predišla porezaniu rúk pri používaní ovládacích prvkov, musí držať ruky a iné časti tela mimo pohyblivých častí vozíka.

Zdvíhanie vidlíc

- Ak je vozík zapnutý, zaujmite správnu polohu na zemi vedľa vozíka a potom:

  – Ak chcete zdvihnúť vidlice, stlačte tlačidlo alebo (1)(3) v závislosti od modelu vozíka. Vidlice sa zdvihnú v súlade so zobrazeným symbolom (5) alebo (7). Uvoľnením tlačidla sa vidlice zastavia.

Spúšťanie vidlíc na vozíkoch SO zdvíhacím stožiarom

- Ak je vozík zapnutý, zaujmite správnu polohu na zemi vedľa vozíka a potom:

  – Ak chcete spustiť vidlice, stlačte tlačidlo (2).

  Vidlice sa spustia v súlade so zobrazeným symbolom (6). Uvoľnením tlačidla zastavíte vidlice v požadovanej výške.

  – Vidlice sa nespustia úplne na zem, ale počas spúšťania zastavia automaticky vo vopred určenej výške. Toto nastavenie pomáha predchádzať pomliaždeniu chodidiel alebo iných častí tela obsluhy pod vidlicami. Ak chcete vidlice spustiť ešte nižšie, musí stáť obsluha správne na plošine (A) a potom stlačiť tlačidlo (2).

Spúšťanie vidlíc na vozíkoch BEZ zdvíhacieho stožiara

- Prvky ovládania spúšťania vidlíc (4) NEFUNGUJÚ s obsluhou na zemi vedľa vozíka.
- Ak chcete spustiť vidlice, obsluha musí stáť správne (A) na plošine a potom stlačiť tlačidlo (4).

Pomocou vidlíc ďalšie ovládacie prvky (iba pre model LTX, ff)

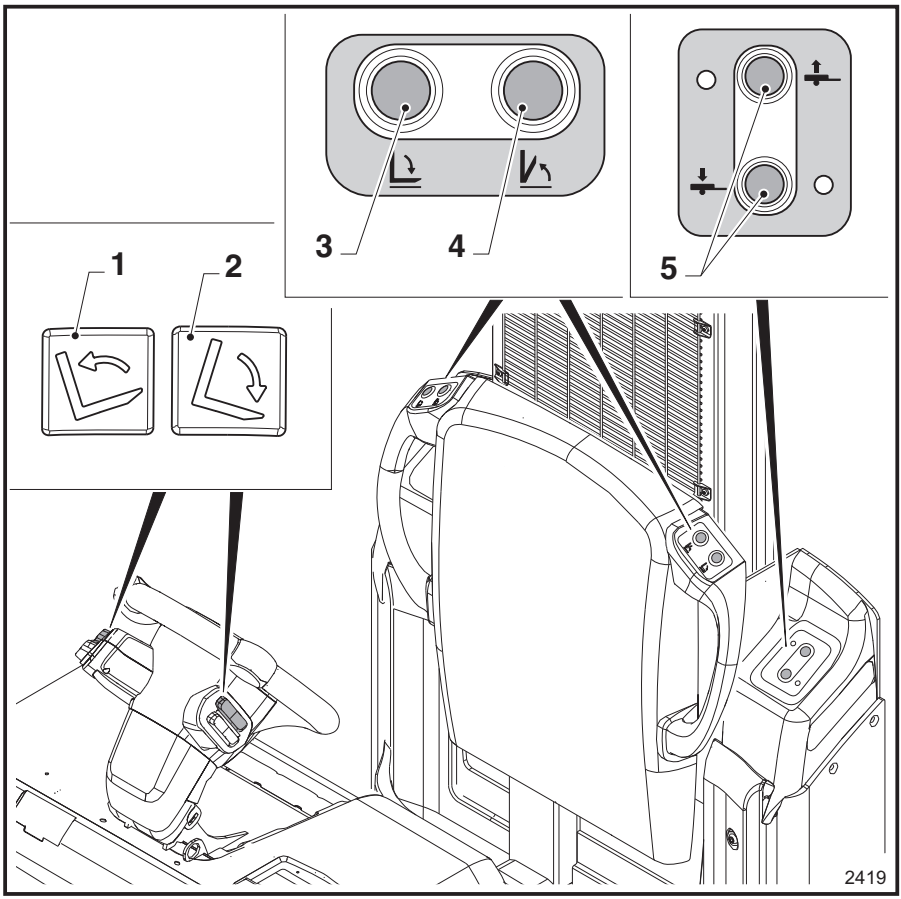

1	Z kopca alebo vidlíc Tlačidlo naklonenia
2	Vidlice NAKLONENIE NADOL tlačidlo
3	Tlačidlo na spúšťanie vidlíc
4	Tlačidlo na spúšťanie vidlíc
5	"" prívesu zariadenia Liftrunner ovládač zdvíhania/spúšťania. Ovládanie je voliteľná a pomocou postupu uvedeného v časti

UPOZORNENIE

Nasledujúce ovládacie prvky sú aktívne, keď je vozík zapnutý a obsluha je v správnej pracovnej polohe, len v prípade, že ešte nebola dosiahnutá koncová poloha.

⚠ NEBEZPEČENSTVO

Stúpanie na VIDLICE je zakázané!

Nepoužívajte ovládacie prvky počas státia na vidliciach.

⚠ POZOR

Pripájanie prívesu je dovolené, len keď sú vidlice úplne zatvorený (úplne nezasunú vo zvislej polohe).

Vo všetkých ostatných prípadoch, pripájanie prívesu je zakázané.

⚠ POZOR

Nikdy nepoužívajte súčasne režim vlečenia aj stohovania paliet!

Ťahanie prívesu a Ukladanie iný náklad V rovnakom čase, je zakázané.

nasledujúce ovládacie prvky sú vysvetlené nižšie:

- Vidlice NAKLONENIE NAHOR
- Vidlice NAKLONENIE NADOL
- Otvorenie vidlice
- Zatvorenie vidlice

Náklon vidlice

Vidlice NAKLONENIE NAHOR (1)

- Ak chcete nakloniť vidlice nahor:
  - stlačte jedno z tlačidiel umiestnených (1) na volante. Uvoľnením tlačidla možno pohyb vidlice kedykoľvek zastaviť. Vidlice sa zastavia v dosiahnutej polohe

Vidlice NAKLONENIE NADOL (2)

- Ak chcete nakloniť vidlice nadol:
  - stlačte jedno z tlačidiel umiestnených (2) na volante. Uvoľnením tlačidla možno pohyb vidlice kedykoľvek zastaviť. Vidlice sa zastavia v dosiahnutej polohe

Otvorenie vidlice (3)

⚠ NEBEZPEČENSTVO

Pred otvorením vidlíc sa uistite, že máte dostatok priestoru a či je priestor bez cudzích predmetov, police, stien a pod. Uistite sa, že v ňom nie sú žiadne osoby v nebezpečnej oblasti, pretože hrozí nebezpečenstvo úrazu. Ak sú prekážky je k dispozícii na otvorenie/zatvorenie polomeru vidlice, Otvorenie vidlice je zakázané.

Ak chcete otvoriť vidlice:

- Úplne spustite vidlice. otvoreného vidlice Ovládacie prvky sa vypnú keď sú vidlice zdvihnuté nad zemou.
- stlačené dve tlačidlá (3) súčasne až kým sa vidlice úplne otvorte tlačidlá sa nachádzajú (3) na pravej strane a na ľavej strane operadla sedadla

⚠ VAROVANIE

Skontrolujte, či sú vidlice úplne otvorený pred začiatkom jazdy. Ak sa vidlice nie sú úplne otvorené, jazda vozíka je stále ZAPNUTÉ, ale s automaticky zníži rýchlosť jazdy. Zdvíhanie a spúšťanie vidlíc sa aktivuje, iba keď sú vidlice úplne otvorenej polohe.

Zatvorenie vidlice (4)

⚠ NEBEZPEČENSTVO

Pred zatvorením vidlíc sa uistite, že máte dostatok priestoru a či je priestor bez cudzích predmetov, police, stien a pod. Uistite sa, že v ňom nie sú žiadne osoby v nebezpečnej oblasti, pretože hrozí nebezpečenstvo úrazu. Ak sú prekážky je k dispozícii na otvorenie/zatvorenie polomeru vidlice, Zatvorenie ramien vidlíc je zakázané.

Ak chcete zatvoriť vidlice:

- Úplne spustite vidlice. Úzke vidlice Ovládacie prvky sa vypnú keď sú vidlice zdvihnuté nad zemou
- Potom stlačte dve tlačidlá (4) súčasne až kým sa vidlice úplne zatvorené tlačidiel (4) sa nachádzajú na pravej strane a na ľavej strane operadla sedadla

⚠ VAROVANIE

Skontrolujte, či sú vidlice úplne zatvorené pred začiatkom jazdy. Ak sa vidlice nie sú úplne zatvorené, Zdvih vozíka je stále ZAPNUTÉ, ale s automaticky zníži rýchlosť jazdy. Zdvíhanie a spúšťanie vidlíc sa aktivuje, iba keď sú vidlice úplne otvorenej polohe.

⚠ NEBEZPEČENSTVO

Nebezpečenstvo úrazu

Manuálne ZDVÍHANIE VIDLICE je zakázané!

"" prívesu zariadenia Liftrunner ovládač zdvíhania/spúšťania (5)

Ovládanie je voliteľná a opísané v odstavci .
⇒Kapitola "Úvod do systému LiftRunner (ak je k dispozícii)", Strana 182

Zdvíhanie nákladu

– K nákladu sa približujte opatrne a čo možno najpresnejšie.

– Spustite vidlice tak, aby ste ich mohli ľahko zasunúť do palety.

– Pomaly zasuňte vidlice do stredu pod zdvíhaný náklad.

⚠ POZOR

Zasuňte vidlicu bez toho, aby ste pritom narazili do regálovej konštrukcie alebo nákladu.

– Zasuňte vidlice tak hlboko pod náklad, ako je možné. Ak je to možné, vidlice treba dostatočne zasunúť tak, aby sa náklad opieral o nosník vidlíc. Ťažisko nákladu musí ležať v strede medzi ramenami vidlíc.

⚠ NEBEZPEČENSTVO

Dávajte pozor na časť vidlíc vyčnievajúcu zo zdvíhaného nákladu.

Nenarážajte do steny, regálovej konštrukcie, ani do iného nákladu a/alebo predmetov nachádzajúcich sa za zdvíhaným nákladom.

– Zdvihnite náklad niekoľko centimetrov nad zem a prečítajte si časť "Preprava nákladu".

Ukladanie paliet

Ukladať je možné len palety, ktoré neprekračujú stanovené maximálne rozmery. Ukladať sa nesmú poškodené pomôcky na prevážanie nákladu (palety) a nevhodne zmontované nakladacie jednotky.

Náklad musí byť umiestnený alebo pripevnený k pomôcke na prevážanie nákladu tak, aby bol zaistený proti pohybu a pádu.

Nakladacie jednotky sa musia ukladať tak, aby ich vyčnievajúce časti nezmenšovali určenú šírku uličky.

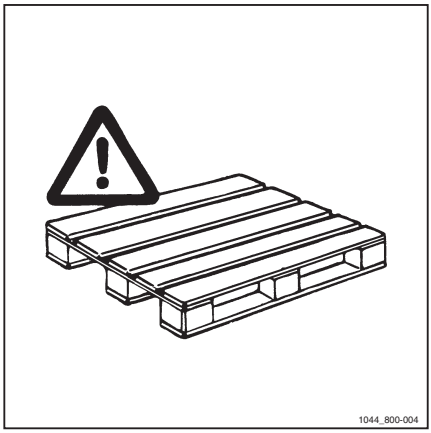

Preprava nákladov na vidliciach ▷

Ako všeobecné pravidlo platí, že nákladové jednotky treba prepravovať po jednej (napr. palety). Preprava väčšieho množstva nákladu súčasne je dovolená iba za predpokladu:

- Ak sa splnia bezpečnostné požiadavky
- Na základe príkazu povereného dozorného orgánu

Operátor sa musí uistiť, že je náklad riadne zabalený. Prepravovať je možné iba náklad, ktorý bol riadne zabalený a bezpečne zaistený.

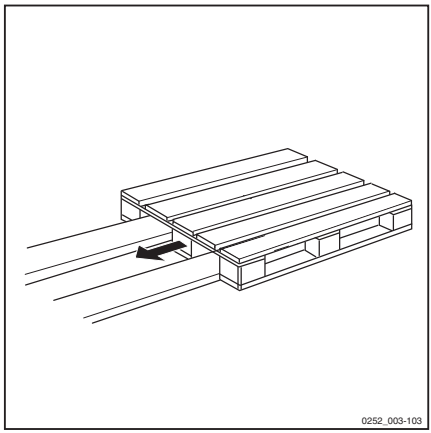

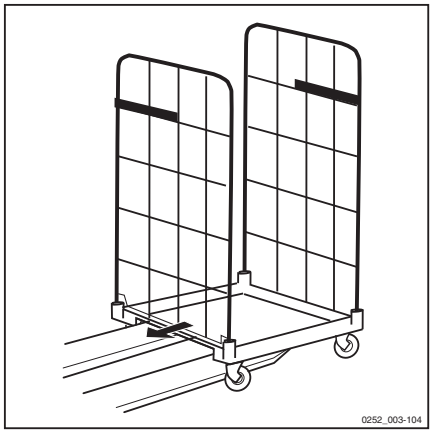

⚠ VAROVANIE

Na zaistenie optimálnej viditeľnosti jazdite vždy smerom dopredu.

– V smere vidlíc jazdite len pri skladaní nákladu, keďže viditeľnosť v tomto smere je značne obmedzená.

Ak by výška alebo rozmery nákladu prekážali obsluhe vo výhľade, pri manévrovaní je potrebná pomoc druhej stojacej osoby, ktorá vodiča varuje pred akýmikoľvek prekážkami. V takom prípade je dovolené jazdiť len rýchlosťou chôdze a s maximálnou opatrnosťou. Ak stratíte vizuálny kontakt so sprievodnou osobou, vozík okamžite zastavte.

⚠ NEBEZPEČENSTVO

Spustite alebo zdvihnite náklad do dostatočnej svetlej výšky.

Náklad nikdy neprepravujte pri zdvihnutých vidliciach do výšky väčšej ako výška vozíka, pretože by prenášaný náklad mohol stratiť stabilitu.

Nedovoľte, aby sa náklad, palety alebo kontajner vliekli po podlahe.

⚠ NEBEZPEČENSTVO

Pri jazde a preprave nákladu dbajte na priestor okolo nákladu, najmä pri jazde v zákrutách.

Vyhýbajte sa jazde na svahu a predmetom, ktoré stoja v ceste.

⚠ NEBEZPEČENSTVO

Nebezpečenstvo prevrátenia nákladu

Vyhýbajte sa prudkému rozjazdu a zastaveniu.

V zákrutách jazdite pomaly a opatrne.

⚠ VAROVANIE

– Spustite alebo zdvihnite nosník vidlíc dostatočne na oddelenie vidlice od podlahy.

Náklad nesmie byť zdvihnutý príliš vysoko, aby neblokoval výhľad dozadu. Ak náklad blokuje výhľad dozadu, vozík musí sprevádzať druhá osoba, ktorá bude navigovať vodiča pri cúvaní. Jazdite len veľmi pomaly a mimoriadne opatrne. V okamihu straty vizuálneho kontaktu so sprievodnou osobou je nutné vozík zastaviť.

Pokladanie nákladu na zem

- Vojdite do oblasti, kde chcete zložiť náklad.
- Spúšťajte ramená vidlíc dovtedy, kým sa náklad nenachádza na požadovanom mieste. Vidlice potom umiestnite tak, aby sa už nedotýkali palety alebo kontajnera.
- Pred cúvaním vozíkom sa vždy pozrite za seba.
- Skontrolujte, či sa v ceste vozíka nenachádzajú žiadne predmety, osoby alebo prekážky akéhokoľvek druhu
- Pozerajte sa za seba a veľmi pomaly postupujte, kým vidlice spod nákladu úplne nevytiahnete

⚠ NEBEZPEČENSTVO

Nebezpečenstvo úrazu a pomliaždenia obsluhy! Riziko poškodenia vozíka a nákladu

Počas celého umiestnenia nákladu dávajte pozor, aby ste nenarazili do žiadnych prekážok. Od prekážok si musíte udržiavať dostatočnú bezpečnostnú vzdialenosť (napr. ďalšie palety, vyčnievajúce predmety, regály atď.).

⚠ NEBEZPEČENSTVO

Nikdy neopúšťajte vozík so zdvihnutými vidlicami, bez ohľadu na to, či sa na nich nachádza náklad, alebo nie.

Jazda na svahoch

Pokyny

Pred jazdou do svahu s vysokozdvižným vozíkom musí obsluha skontrolovať a overiť nasledovné:

- Pri jazde vozíkom hore alebo dole svahom nie je dovolené prekračovať hodnoty sklonov uvedené v odseku "Technické údaje". Uvádzané hodnoty predstavujú maximálny teoretický sklon, po akom môže vozík jazdiť s nákladom a bez neho. Obsluha musí mať na pamäti, že skutočné hodnoty môžu byť nižšie v závislosti od opotrebovania vozíka alebo jeho častí, tvaru okrajov svahu a trakcie medzi kolesami vozíka a povrchom svahu
- Na povrchu stúpajúceho alebo klesajúceho svahu sa nenachádzajú žiadne predmety a svah je dostatočne osvetlený
- Povrch stúpajúceho alebo klesajúceho svahu nesmie byť klzký; musí vozíku poskytovať adekvátnu priľnavosť. Dbajte na okolité podmienky
- Obsluha sa musí uistiť, aby náklad ani časti vozíka na hornom ani dolnom konci svahu neprišli do styku s terénom

⚠ VAROVANIE

Hrozí nebezpečenstvo prevrátenia vozíka a nehody

Znížte rýchlosť a jazdite na stúpajúcich a klesajúcich svahoch pomaly a opatrne.

⚠ NEBEZPEČENSTVO

Nebezpečenstvo prevrátenia

Pri jazde vozíkom hore alebo dole svahom sa neotáčajte, necúvajte ani nejazdite priečne.

⚠ VAROVANIE

Pri jazde po svahu s nákladom na vidliciach musí náklad na vidliciach smerovať do kopca.

⚠ NEBEZPEČENSTVO

Nebezpečenstvo nehody a spadnutia

Udržujte vozík v požadovanej bezpečnostnej vzdialenosti od okrajov stúpajúcich a klesajúcich svahov.

⚠ POZOR

V určitých prípadoch je dovolené jazdiť vozíkom s vidlicami smerujúcimi k hornej časti svahu, aj keď je vozík bez nákladu.

V takých prípadoch jazdite mimoriadne opatrne a neotáčajte sa, kým sa všetkými kolesami nedostanete na vodorovnú plochu.

⚠ NEBEZPEČENSTVO

Nebezpečenstvo nehody

Neparkujte na svahu. Ak to v prípade núdze musíte urobiť, aktivujte parkovaciu brzdu a podložte kolesá zakladacími klinmi.

Používanie vozíka vo výťahu

Vjazd s vozíkom do výťahu je dovolený, len ak má výťah dostatočnú nosnosť (zistite si maximálnu hmotnosť vozíka spolu s trakčnou batériou) a iba s príslušným oprávnením.

Pomaly vojdite s vozíkom do výťahu, náklad musí smerovať do výťahu ako prvý.

Vozík vo výťahu zabezpečte tak, aby sa žiadne jeho časti nedotýkali stien výťahu. Musí byť dodržaná minimálna vzdialenosť 100 mm od stien výťahu.

⚠ VAROVANIE

Vozík musí byť zaistený proti pohybu, aby sa nemohol mimovoľne pohybovať.

⚠ POZOR

Osoba, ktorá sprevádza vozík vo výťahu, smie vstúpiť do výťahu až po zaistení vozíka a po jazde musí opúšťať výťah ako prvá.

Jazda s vozíkom na nakladacom moste a v kontajneri

⚠ NEBEZPEČENSTVO

Nebezpečenstvo nehody

Pred vstupom vozíka na nakladací most sa obsluha musí presvedčiť, či je most správne zostavený a zaistený, a či má dostatočnú nosnosť.

Na nakladací most vstupujte pomaly a opatrne.

Obsluha musí skontrolovať, či je vozidlo, ktoré sa má naložiť alebo vložiť, dostatočne zaistené proti pohybu a či je vhodné na udržanie záťaže vytváranej vozíkom.

Vodič nákladného vozidla a obsluha vysokozdvižného vozíka sa musia dohodnúť na čase odchodu nákladného vozidla.

Opierka nákladu s hákom na pridržiavanie zvislo uložených paliet (voliteľná výbava)

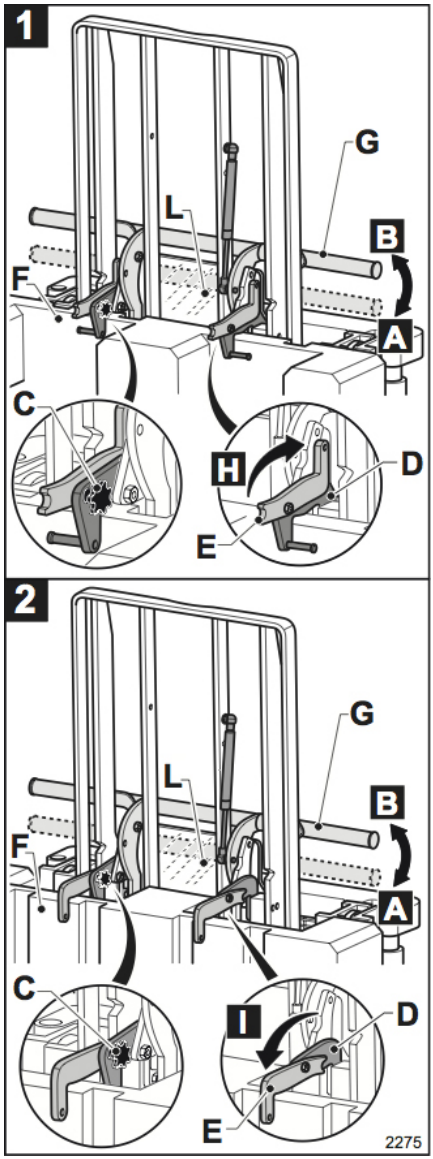

Kryt na ochranu rúk (L):

- Kryt neodstraňujte
- Pred používaním vozíka skontrolujte, či je ochranný kryt namontovaný a či nie je poškodený

Systém umožňuje prepravovať prázdne palety vo zvislej polohe dvoma nasledujúcimi spôsobmi:

- Pozrite si obrázok **(1)**– paletu (F) pridržiava svorka (D)
- Pozrite si obrázok **(2)**– paletu (F) pridržiava svorka (E)

Ak sa má paleta prepraviť v polohe znázornenej na obrázku **(1)**, svorku (E) je potrebné otočiť dozadu (H). Postup:

- Potiahnutím tyče (G) nahor (B) spustite svorku (D) a (E)
- Odskrutkujte gombík (C)
- Otočte svorku (E) dozadu (H)
- Úplne odskrutkujte gombík (C)
- Zopakujte predchádzajúci postup pre druhú svorku (E)
- Zatlačením tyče (G) nadol (A) zdvihnite svorku (D) a (E)
- Umiestnite paletu do určenej polohy (1) a zaistite ju medzi svorkami (D), potiahnutím tyče (G) smerom k (B)

⚠ POZOR

Nebezpečenstvo pomliaždenia rúk a nôh

Počas presúvania tyče (G) smerom k (A) alebo (B) sa rukami nepribližujte k svorkám (D - E) paletového zámku.

Počas ručného polohovania palety dávajte pozor, aby paleta nespadla.

Ak sa má paleta prepraviť v polohe znázornenej na obrázku (2), svorku (E) je potrebné otočiť dopredu (I). Postup:

- Potiahnutím tyče (G) nahor (B) spustite svorku (D) a (E)
- Odskrutkujte gombík (C)
- Otočte svorku (E) dopredu (I)

Presun nákladu

- Úplne odskrutkujte gombík (C)
- Zopakujte predchádzajúci postup pre druhú svorku (E)
- Zatlačením tyče (G) nadol (A) zdvihnite svorku (D) a (E)
- Umiestnite paletu do určenej polohy (2) a zaistite ju medzi svorkami (E), potiahnutím tyče (G) smerom k (B)

⚠ POZOR

Nebezpečenstvo pomliaždenia rúk a nôh

Počas presúvania tyče (G) smerom k (A) alebo (B) sa rukami nepribližujte k svorkám (D - E) paletového zámku.

Počas ručného polohovania palety dávajte pozor, aby paleta nespadla.

Obsluha prívesov

Ťahanie prívesov

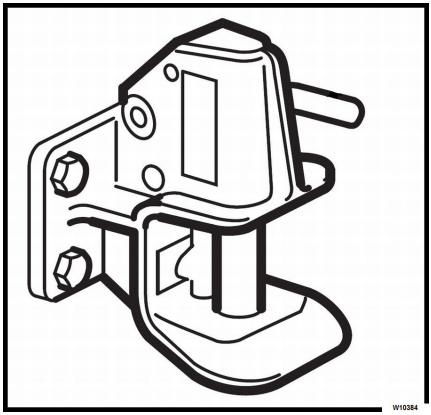

Tento návod popisuje vychystávacie vozíky a ťahače

Vozíky BEZ ťažného háku: ťahanie nie je dovolené

Vychystávacie vozíky

- Vychystávacie vozíky **nie sú** vybavené ťažným hákom nainštalovaným výrobcom (na obrázku je zobrazený príklad ťažného háku)
- Vychystávacie vozíky **nie sú** vhodné na ťahanie prívesov

NEBEZPEČENSTVO

Ťahanie prívesov vychystávacími vozíkmi je zakázané.

Vozíky S ťažným hákom: ťahanie je dovolené

Ťahače

- Ťahače **sú** vybavené ťažným hákom nainštalovaným výrobcom (na obrázku je zobrazený príklad ťažného háku)
- Ťahače **sú** vhodné na ťahanie prívesov

UPOZORNENIE

Nasledujúce odseky popisujú používanie ťažného háku.

Ťažná sila ťažného háku a vozíka

Hodnota menovitej ťažnej sily pri ťahaní zodpovedá hodnote menovitej ťažnej sily uvedenej na typovom štítku ťahača. Maximálna ťažná sila je maximálna sila, ktorú dokáže ťahač vyvinúť na prekonanie počiatočného odporu ťahanej záťaže (súčet hmotnosti ťahača, prívesov a nákladu).

POZOR

Musíte vziať do úvahy, že pri zložitých podmienkach používania, napríklad pri jazde na svahoch alebo šmykľavých cestách, hodnota ťažnej sily ťažného vozíka ANI nosnosť prívesu NIE sú rozhodujúce pri určovaní záťaže, ktorú možno ťahať. Určujúcou je schopnosť bezpečne zabrzdiť, aby sa predišlo nehodám.

POZOR

Maximálna povolená nosnosť platí pre ťahanie nebrzdených prívesov po rovnom povrchu. Maximálnu povolenú nosnosť je potrebné znížiť pri ťahaní prívesov po klesajúcich alebo stúpajúcich svahoch.

Náklad je zakázané na vozidlo nakladať alebo ho z vozidla vykladať na klesajúcich alebo stúpajúcich svahoch. Príves musí byť vhodný na prepravu daného nákladu. Náklad musí byť rovnomerne rozložený a upevnený v súlade so zákonom. Pozrite si hodnoty ťahania uvedené v kapitole s technickými údajmi.

POZOR

Je zakázané pripájať prívesy do koľajníc.

Hák je určený iba na ťahanie. Tlačenie prívesov akéhokoľvek typu je zakázané.

Ťahanie: bezpečnostné pokyny

⚠ NEBEZPEČENSTVO

Ohrozenie života

Pripájanie a odpájanie prívesu na svahu je prísne zakázané. Tento úkon sa smie vykonávať len na rovnom povrchu. V prípade nedodržania týchto pokynov hrozí nebezpečenstvo zranenia vás alebo tretích osôb. Príves alebo ťahač sa môže pohnúť a na svahu nabrať rýchlosť

⚠ VAROVANIE

Pred pripojením alebo odpojením prívesu sa uistite:

- že ťahač aj príves stoja na rovnom povrchu,
- že ťažná tyč prívesu je kompatibilná so spriahadlom vozíka,
- že je aktivovaný brzdový systém prívesu (ak je ním príves vybavený) alebo že sú kolesá prívesu zabezpečené klinmi proti pohybu.

Vodič musí byť vyškolený na používanie a manévrovanie s ťahačom s prívesom aj bez neho.

⚠ NEBEZPEČENSTVO

Nebezpečenstvo úrazu

Ťahačom zastavte na bezpečnom mieste alebo v označenom priestore na pripájanie a odpájanie prívesu. Vodiča nebudú počas pripájania alebo odpájania ostatní vodiči vysokozdvižných vozíkov dobre vidieť: hrozí nebezpečenstvo nárazu alebo kolízie.

⚠ VAROVANIE

Nebezpečenstvo straty rovnováhy

Pripojte ťažnú tyč prívesu k ťahaču tak, aby bola tyč čo možno najviac horizontálne.

⚠ VAROVANIE

Nebezpečenstvo zachytenia

Počas pripájania alebo odpájania vždy pracujte s prívesom opatrne. Dajte pozor aby sa vám nezachytili prsty medzi ťahač a príves.

Ťahanie prívesu

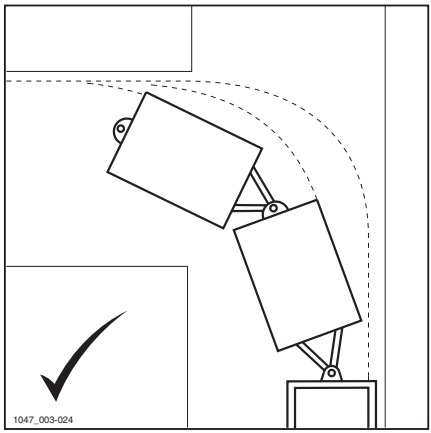

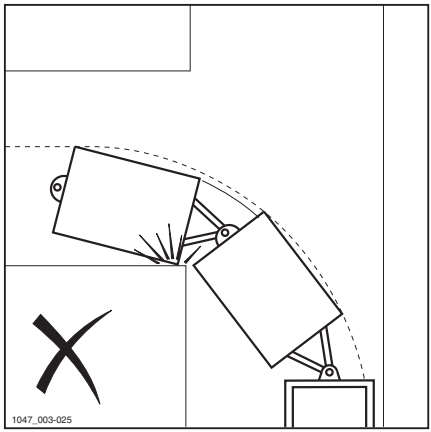

⚠ POZOR

Postupujte podľa požiadaviek

Prívesy nevyžadujú vybavenie brzdou pre náklad s hmotnosťou menej než 2,5 tony. V prípade nákladu s hmotnosťou viac ako 2,5 tony musia byť všetky prívesy vybavené brzdou. Na rampách vždy používajte prívesy vybavené brzdou.

⚠ NEBEZPEČENSTVO

Nebezpečenstvo nehody a nebezpečenstvo prevrátenia

Na svahu s prívesom nemanévrujte.

Pri ťahaní prívesov, najmä pri jazde v zákrutách musí obsluha obmedziť rýchlosť jazdy v závislosti od typu ťahaného nákladu a počtu ťahaných prívesov.

UPOZORNENIE

Dbajte na to, aby ste správne pochopili ovládanie všetkých brzdných mechanizmov, ktoré môžu byť namontované na ťahaných prívesoch. Zaistite, aby ťahaný náklad bol stabilne pripevnený a rovnomerne rozložený na jednotlivých prívesoch a aby náklad neprevyšoval menovitú nosnosť ťahača. Vykonajte posúdenie polomeru otáčania ťahača. Toto je veľmi dôležité kvôli vybočovaniu pri zatáčaní.

⚠ POZOR

NIKDY nejazdite po verejných komunikáciách, ak by to znamenalo porušenie miestnych pravidiel cestnej premávky.

UPOZORNENIE

Ak jazdíte po verejných komunikáciách, uistite sa, že štítky s označením zodpovedajú miestnym pravidlám cestnej premávky.

– Uvoľnite brzdový systém ťahača a odstráňte všetky kliny založené pod kolesami.

– Skontrolujte šírku vozíka alebo najširšieho nákladu a uistite sa, že umožňuje bezproblémový prechod na ceste.

– Skontrolujte, či sa v smere jazdy nachádza voľná cesta. Pomaly sa s ťahačom pohnite

dopredu a odstráňte tak vôľu v pripojení prívesu. Potom plynule zrýchľujte až na požadovanú rýchlosť.

– Pred dosiahnutím cieľa v dostatočnom predstihu znížte rýchlosť jazdy, aby sa ťahač a príves stihli zastaviť. Pri náhlom zastavení môže dôjsť k prevráteniu a prívesy môžu do seba naraziť.

⚠ NEBEZPEČENSTVO

Nikdy neprevážajte osoby na prívese, ktorý nie je určený špeciálne na tento účel.

Pripojenie prívesu

⚠ POZOR

Pri pripájaní a odpájaní prívesov sa ťahač aj príves musia nachádzať na rovnom povrchu. Skontrolujte, či sa všetky spínacie prvky nachádzajú v neutrálnej polohe a či je aktivovaná parkovacia brzda.

Pred pripojením prívesu skontrolujte, či je oko ťažného zariadenia prívesu kompatibilné s hákom ťahača. Skontrolujte, či sú aktivované brzdy prívesu, prípadne či sú kolesá bezpečne zaistené, aby nemohlo dôjsť k neúmyselnému pohybu. Ťahač posuňte veľmi pomaly smerom k prívesu v opačnom poradí. Skontrolujte zarovnanie ťažného háku a oka ťažného zariadenia pri pohľade z priestoru pre vodiča.

Spriahadlo s jednou alebo viacerými polohami

⚠ NEBEZPEČENSTVO

Riziko nehody! Ak sa kolík spriahadla prívesu vysunie alebo sa počas ťahania poškodí, náklad sa uvoľní a už ho nebude možné mať pod kontrolou.

Originálne spojovacie čapy pre príves používajte iba po skontrolovaní, že sú v dobrom stave.

Skontrolujte, či je kolík spriahadla prívesu vložený a pevne zaistený.

Spriahnutie ťahača s prívesom ▷

– Vytiahnite predĺženie (1) alebo spriahací kolík (2) v závislosti od verzie háku, ktorý sa nachádza na vozíku.

– Pomaly cúvajte s ťahačom.

⚠ NEBEZPEČENSTVO

Medzi ťahačom a prívesom sa počas približovania nesmú nachádzať žiadne osoby. Vždy sa ťahačom pohybujte smerom k prívesu.

– Vložte oko pákového ovládacieho držadla do ťažného zariadenia (3) ťahača.

UPOZORNENIE

Ťažné zariadenie s viacerými polohami umožňuje využiť tri výšky spriahnutia. Odporúča sa vybrať výšku, pri ktorej sa pákové ovládacie držadlo nachádza vo vodorovnej polohe:

– Zasuňte predĺženie (1) alebo spriahací kolík (2) do ťažného zariadenia (3) a otočte ním o 90°. Týmto sa uzamkne spriahací kolík.

⚠ POZOR

Vždy sa uistite, že sa spriahací kolík po spriahnutí zaistil.

– Odstráňte kliny spod kolies prívesu a uvoľnite brzdy vozíka.

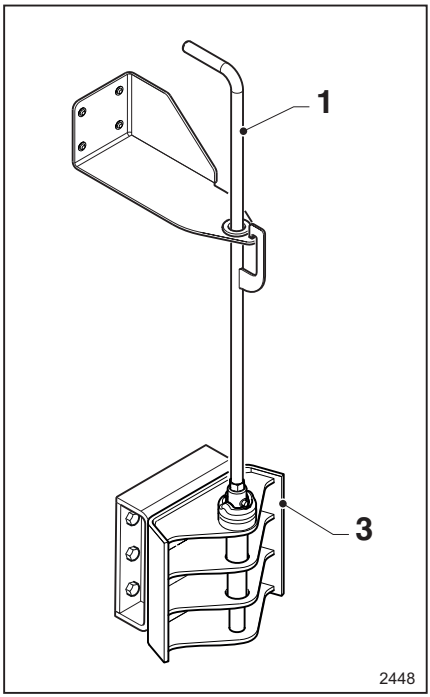

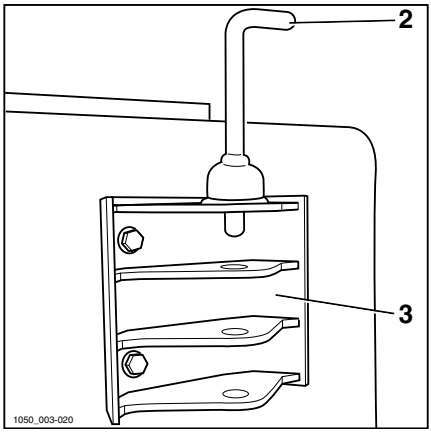

Odpojenie ťahača od prívesu

– Vystúpte z vozíka a zaistite príves proti neúmyselnému pohybu pomocou klinov alebo brzdy prívesu.

– Otočte spriahací kolík (2) alebo predĺženie (1) o 90° a vytiahnite ho z ťažného zariadenia (3).

– Pomaly sa ťahačom priblížte.

– Zasuňte znova spriahací kolík (2) alebo predĺženie (1) do ťažného zariadenia (3) a zaistite ho.

Automatické zatváranie Ťažný hák

Typy automatické zatváranie Ťažný hák

dva typy automatické zatváranie Ťažný hák môže byť nainštalovaný na ťahač:

- Bežné automatické zatváranie Ťažný hák
- Automatické zatváranie Ťažný hák s diaľkovým ovládacej páky

obidva typy sú uvedené nižšie.

Všeobecné bezpečnostné opatrenia pri používaní automatické zatváranie Ťažný hák

⚠ VAROVANIE

Nebezpečenstvo úrazu, nebezpečenstvo pomliaždenia

Nevkladajte ruky, chodidlá alebo RAMENÁ do otvoreného háku.

⚠ NEBEZPEČENSTVO

nesmú nachádzať žiadne osoby stáť medzi ťahačom a prívesom počas pripájanie a odpájanie.

Len ťahačom pohybovať smerom k prívesu, nie naopak.

⚠ POZOR

Uvoľnite brzdu na prednej náprave prívesu s piatym kolesom. Nedodržanie tohto môže spôsobiť poškodenie spriahadla, oka prívesu a podpora zariadení!

Pri pripájaní prívesu s pevnou pákového ovládacieho držadla môže oko ťažnej tyče prívesu musia ísť do stredu ťažného závesu.

Pripájanie ťahačom a prívesom (automatické zatváranie Ťažný hák s diaľkovým ovládacou pákou)

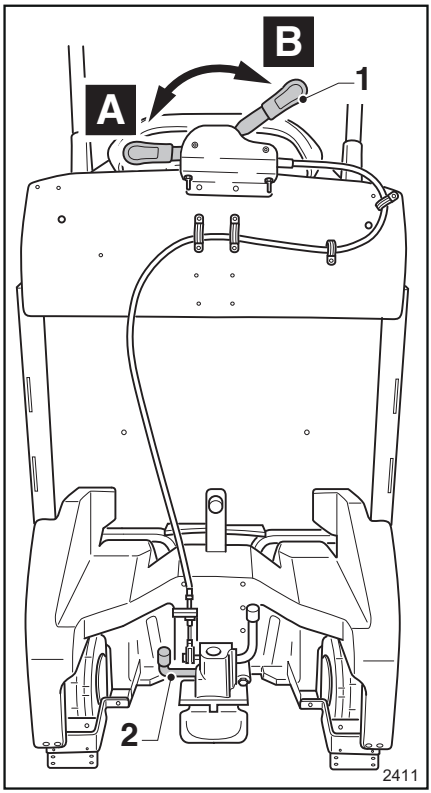

– Odistite zaisťovací čap ťažného háku ručným posunutím prenosu ovládaciu páku z (1)(A) na . (B)

– Zaistite príves proti pohybu pomocou klinov pod kolesá alebo aktivujte brzdu prívesu (ak je k dispozícii).

– Nacúvajte ťahačom k prívesu. Kolík ťažného hákov automaticky na základe kontaktu s oko ťažnej tyče prívesu. Kolík ťažného háku takisto zamkne zatlačením páky (2) nohou.

⚠ VAROVANIE

Je zakázané riadiť vozík Zaistite kolík ťažného háku pomocou tlačidiel diaľkového ovládaciu páku z (1)(B) na . (A)

Odpájanie s ťahačom a prívesom (automatické zatváranie Ťažný hák s diaľkovým ovládacou pákou)

– Vystupovanie z vozíka sa aktivuje vozíka parkovaciu brzdu.

– Zaistite príves proti pohybu pomocou klinov pod kolesá alebo aktivujte brzdu prívesu (ak je k dispozícii).

– Manuálne otáčajte diaľkového ovládaciu páku z (1)(A) na . (B)

– Ťahačom pohybovať pomaly dopredu.

Pripájanie ťahačom a prívesom (štandardne automatické zatváranie Ťažný hák)

- Potiahnite páku smerom nahor.
- ako je uvedené na štítku (6), červený kolík vyčnieva z uloženia informovať o tom, že hák nie je zaistený. Nevkladajte ruky, chodidlá alebo iných častí tela v háku!
- Nacúvajte ťahačom k prívesu. Kolík ťažného hákov automaticky na základe kontaktu s oko ťažnej tyče prívesu. Kolík ťažného háku takisto zamkne zatlačením páky (4) nohou.
- ako je uvedené na štítku (6), červený kolík zasunie do sedenie na to, že hák je správne zaistené.

Odpojenie prívesu

- Vystupovanie z vozíka sa aktivuje vozíka parkovaciu brzdu.
- Zaistite príves proti pohybu pomocou klinov pod kolesá alebo aktivujte brzdu prívesu (ak je k dispozícii).
- Potiahnite páku smerom nahor.
- Ťahačom pohybovať pomaly dopredu.

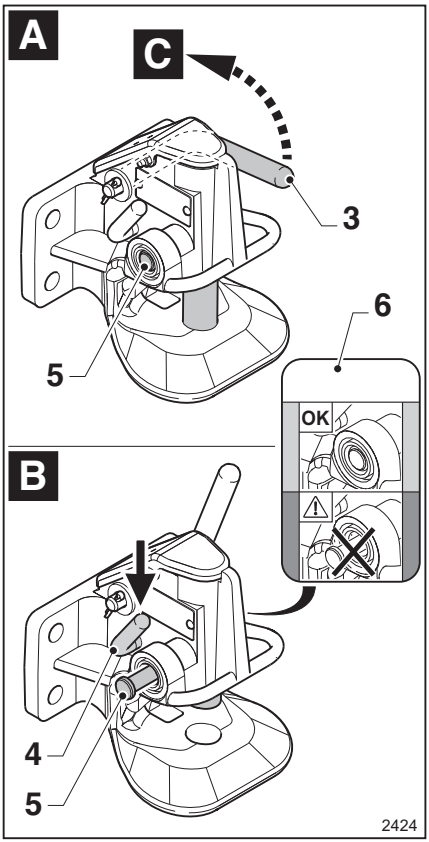

A Hák zablokovaný
B Otvorte hák

Nakladanie prívesov

UPOZORNENIE

Nižšie je uvedený zoznam pokynov. Zoznam nie je úplný.

⚠ NEBEZPEČENSTVO

Nebezpečenstvo nehody

- Nikdy neprekračujte uvádzané maximálne zaťaženie! Tieto hodnoty sa vzťahujú na pevný a homogénny náklad
- Je zakázané nesprávne nakladať príves a liezť naň.

- Uistite sa, že náklad je v prívese rovnomerne rozložený a skontrolujte, či je pevne zaistený. Neprekračujte povolenú nosnosť.
- Ťažký náklad naložte naspodok, ľahký náklad navrch.
- Ťažisko musí byť položené čo najnižšie.
- Nikdy nenakladajte príves na svahu.
- Neprekračujte nosnosť prívesu ani vozíka.
- Na prívese nikdy neprepravujte osoby.

Používanie verzie so zadnou nákladnou plošinou LTX-T

Preprava nákladu na zadnej nákladnej plošine ▷

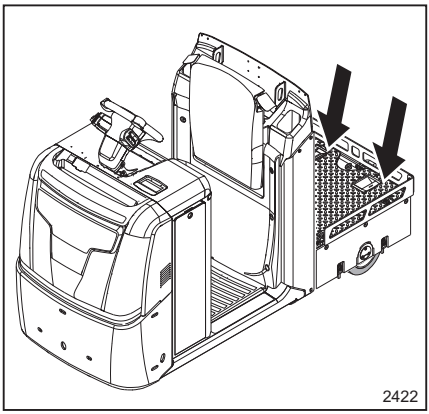

⚠ POZOR

Zabezpečte, aby hmotnosť nákladu neprevyšovala nosnosť vozíka.

– Maximálne povolené zaťaženie, ktoré je možné prepravovať na zadnej nákladnej plošine, je 600 kg. Preprava ťažších nákladov je zakázaná.

– Keď sa na zadnej nákladnej plošine nachádza náklad, maximálna hmotnosť, ktorú je možné ťahať pomocou prívesov, je 2 t. Pri preprave prívesov jazde na rampách vyžaduje vybavenie brzdami.

Vždy dodržiavajte hodnoty menovitej nosnosti uvedené na štítku s údajmi o nosnosti na vozíku ⇒ Kapitola "Výkonový štítok LTX-T", Strana 68 .

– Ďalšie informácie nájdete v časti obsahujúcej informácie o výkonovom štítku vozíka ⇒ Kapitola "Výkonový štítok LTX-T", Strana 68 a ťahača ⇒ Kapitola "Ťahanie prívesu", Strana 171 .

Dodržiavajte nasledujúce výstrahy:

- Vozík parkujte na rovnom povrchu, ktorý je vhodný na nakladanie a vykladanie zo zadnej nákladnej plošiny a ľubovoľný vozík
- Vypnite vozík. Vystúpte z vozíka a skontrolujte, či sa v oblasti nenachádzajú žiadne osoby alebo vozidlá
- Pri nakladaní a vykladaní nesmú byť prítomné žiadne ďalšie osoby, ktoré by mohli brániť v prevádzke
- Skontrolujte, či náklad nie je poškodený.
- Neprepravujte zavesený náklad
- Skontrolujte, či náklad nezakrýva signálne svetlá v zadnej časti ťahača

Skontrolujte, či prepravovaný náklad je:

- správne zaistený (použite montážne krúžky),
- stabilný,
- umiestnený v strede,
- rovnomerne rozložený,
- vhodný pre rozmery vozíka a prívesu,
- vhodný pre menovitú nosnosť daného ťahača.

⚠ NEBEZPEČENSTVO

Nebezpečenstvo úrazu

Je potrebné nosiť bezpečnostnú obuv.

Preprava osôb je prísne zakázaná.

⚠ NEBEZPEČENSTVO

Nebezpečenstvo straty stability.

Keď sa približujete k rohu alebo jazdíte na mokrom povrchu, je nevyhnutné spomaliť.

Prispôsobte jazdu prepravovanému nákladu a jeho rozmerom.

Prístup k odkladaciemu priestoru pod zadnou nákladnou plošinou ▷

Verzia so zadnou nákladnou plošinou je vybavená odkladacím priestorom:

- Vozík parkujte na rovnom povrchu, ktorý je vhodný na nakladanie a vykladanie zo zadnej nákladnej plošiny a ľubovoľný vozík
- Vypnite vozík. Vystúpte z vozíka a skontrolujte, či sa v oblasti nenachádzajú žiadne osoby alebo vozidlá

Otvorením krytu (1) získate prístup k odkladaciemu priestoru (4).

Ak chcete otvoriť zatvorený kryt (A) (1), postupujte nasledovne:

- Prejdite na bočnú stranu vozíka
- Otvorte zámok (5) jeho otočením smerom k bodu (C)
- Položte ruku na rukoväť (2) alebo (3), pričom si vyberte najbližšiu rukoväť k strane vozíka, na ktorej sa nachádzate
- Manuálne otvorte kryt (1)
- Kryt zostane otvorený vďaka pneumatickým pružinám

⚠ POZOR

Pri vstupe do priestoru (4) dávajte pozor, aby nedošlo k úderu hlavy o kryt alebo inú vyčnievajúcu časť vozíka

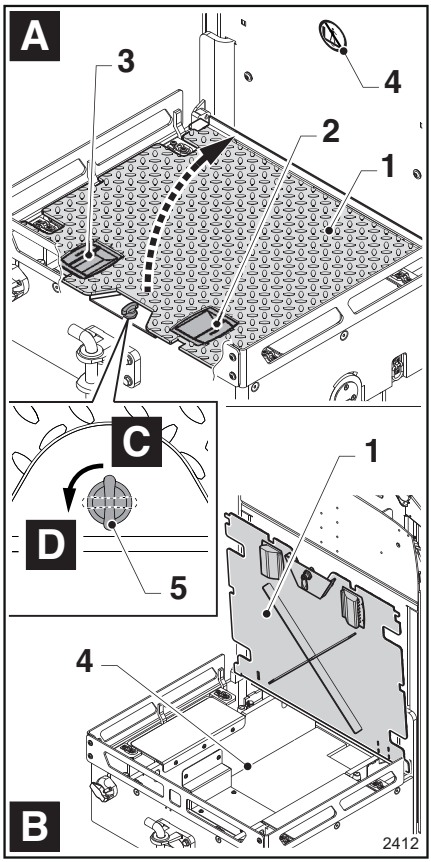

Ak chcete zatvoriť kryt (1), postupujte nasledovne:

- Prejdite na bočnú stranu vozíka
- Položte ruku na rukoväť (2) alebo (3), pričom si vyberte najbližšiu rukoväť k strane vozíka, na ktorej sa nachádzate
- Zatvorte zámok (5) jeho otočením smerom k bodu (D)

⚠ NEBEZPEČENSTVO

Nebezpečenstvo pomliaždenia rúk! Pri zatváraní krytu vložte prsty do príslušnej rukoväte.

Pri zatváraní krytu neponechávajte ruky ani prsty pod krytom.

Vozík nepoužívajte, keď sú dvierka odkladacieho priestoru otvorené alebo nie sú správne zatvorené.

LiftRunner (voliteľný)

Úvod do systému LiftRunner (ak je k dispozícii)

Systém Liftrunner je voliteľné vybavenie. Tento systém umožňuje obsluhe zdvíhať a spúšťať príves po správnom pripojení prívesu k ťahaču.

Sú k dispozícii dve alternatívy systému LiftRunner a obe sú voliteľné. V nasledujúcich odsekoch je vysvetlená jeho funkcia:

- Prvý odsek opisuje funkciu elektricky ovládaného systému Liftrunner
- Druhý odsek opisuje funkciu hydraulicky ovládaného systému Liftrunner

UPOZORNENIE

Informácie o prívesoch a voliteľnom systéme Liftrunner, ktoré nie sú uvedené v tomto návode, si môžete pozrieť v návode na obsluhu konkrétneho prívesu. Návody na obsluhu prívesov sa dodávajú zákazníkovi pri kúpe prívesu.

Hydraulicky ovládaný systém LiftRunner (ak je k dispozícii)

⚠ POZOR

Používajte iba vhodné prívesy, ktoré boli schválené výrobcom.

Dôsledne dodržiavajte pokyny od výrobcu prívesu.

Systém Liftrunner je voliteľné vybavenie. Tento systém umožňuje obsluhe zdvíhať a spúšťať príves po správnom pripojení prívesu k ťahaču.

Nižšie sú vysvetlené nasledujúce body:

- Starostlivosť a dodržiavanie opatrení
- Pokyny na hydraulické pripojenie ťahača k prívesu
- Vysvetlenie prevádzky a ovládacích prvkov
- Pokyny na hydraulické odpojenie ťahača od prívesu

⚠ NEBEZPEČENSTVO

Nebezpečenstvo striekania oleja a poranenia.

Nepripájajte rúrku prívesu k rýchlospojke (1) ani ju neodpájajte, keď sa ťahač pohybuje. Vozík je nutné vypnúť.

Nepripájajte rúrku prívesu k rýchlospojke (1) ani ju neodpájajte, keď sa ťahač nenachádza v spustenej polohe. Uistite sa, že sa v blízkosti prívesu nenachádzajú žiadne osoby. Potom spustite príves.

Nastupovanie na ťahač, keď niekto pracuje na hydraulickom pripojení medzi ťahačom a prívesom, je zakázané. Nepripájajte rúrku k ťahaču, ak sa niekto nachádza na ťahači.

⚠ NEBEZPEČENSTVO

Hrozí nebezpečenstvo pomliaždenia prívesu a pád obsluhujúcej osoby.

Je zakázané nastupovať na prívesy a chodiť po nich.

UPOZORNENIE

Ovládanie prívesu je možné nastaviť nasledovne: ťahač sa nebude pohybovať, kým príves nedosiahne maximálnu výšku. Ďalšie informácie získate od autorizovaného centra technickej pomoci.

Pripojenie prívesu k systému LiftRunner

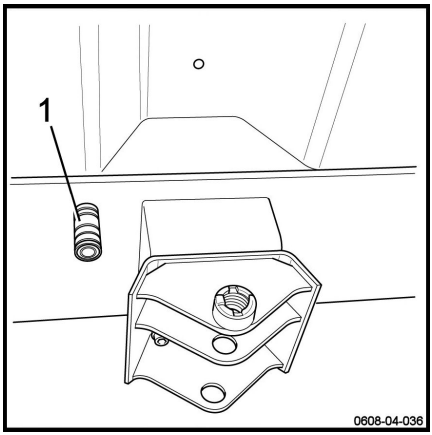

– Ťahač bezpečne zaparkujte na rovnom povrchu.

– Otočením spínača do polohy (B) vypnite systém Liftrunner.

– Vypnite vozík.

– Vystúpte z ťahača a pripojte hydraulické pripojenie prívesu k rýchlospojke (1) v zadnej časti ťahača.

Informácie týkajúce sa rýchlospojky (1):

- Teoretická maximálna kapacita, ktorú dokáže rýchlospojka (1) zaistiť, sa pohybuje medzi 5 l/min a 9 l/min podľa zaťaženia prívesov.
- Teoretický maximálny tlak, ktorý dokáže zaistiť čerpadlo v rýchlospojke, je približne 180 bar.
- Rýchlospojka (1) je konektor typu samica s rozmerom 3/8".

Prevádzka

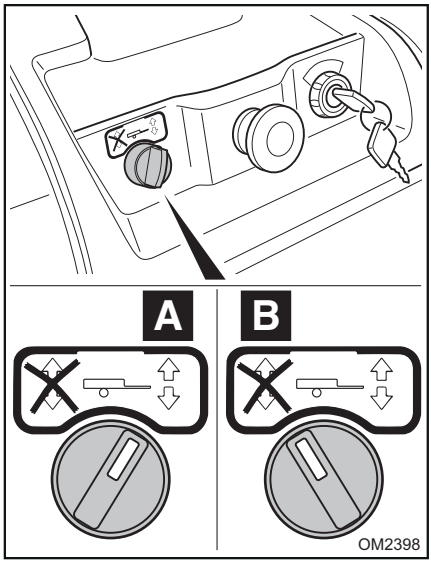

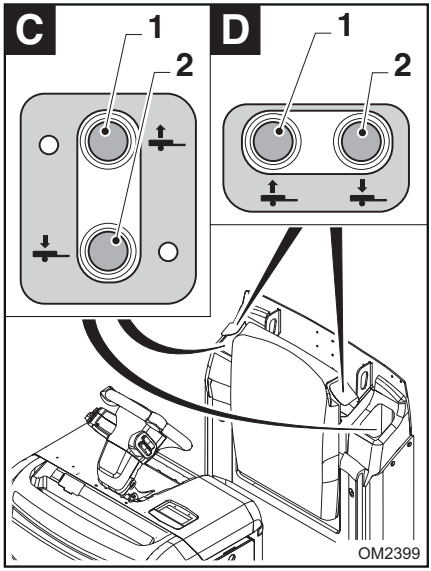

– Opätovne zapnite ťahač.

– Nastúpte na plošinu vozíka.

– Otočením spínača do polohy (A) zapnete systém zdvíhania a spúšťania prívesov.

– Otočením spínača do polohy (B) vypnete systém zdvíhania a spúšťania prívesov.

Existujú dva typy obsluhy.

- Zdvíhanie a spúšťanie prívesov AUTOMATICKY
- Zdvíhanie a spúšťanie prívesov pomocou TLAČIDLA

⚠ NEBEZPEČENSTVO

Pri spúšťaní prívesov hrozí nebezpečenstvo pomliaždenia chodidiel iných osôb.

Vo verzii s AUTOMATICKÝM spúšťaním prívesov sa musí obsluha pred opustením vozíka uistiť, že sa v blízkosti prívesu nenachádzajú žiadne osoby.

Vo verzii s MANUÁLNYM spúšťaním prívesov sa musí obsluha uistiť, že sa v blízkosti prívesu nenachádzajú žiadne osoby, pred spustením prívesov pomocou tlačidla.

Zdvíhanie a spúšťanie prívesov AUTOMATICKY

- Keď obsluha vstúpi na plošinu obsluhy, systém automaticky zdvihne prívesy
- Keď sa operátor zostúpi z plošiny obsluhy, systém automaticky spustí prívesy

Zdvíhanie a spúšťanie prívesov pomocou TLAČIDLA

- Prívesy zdvihnete stlačením tlačidla (1)
- Prívesy spustíte stlačením tlačidla (2)

UPOZORNENIE

V závislosti od zakúpeného modelu vozíka sa tlačidlá (1) a (2) môžu nachádzať v zóne (C) alebo v zóne (D).

Odpojenie systému LiftRunner

– Ťahač bezpečne zaparkujte na rovnom povrchu.

– Úplne spustite prívesy.

– Otočením spínača do polohy (B) vypnite systém Liftrunner.

– Vypnite vozík.

– Vystúpte z ťahača a odpojte hydraulické pripojenie prívesu od rýchlospojky (1) v zadnej časti ťahača.

Elektricky ovládaný systém LiftRunner (ak je k dispozícii)

⚠ POZOR

Používajte iba vhodné prívesy, ktoré boli schválené výrobcom.

Dôsledne dodržiavajte pokyny od výrobcu prívesu.

Systém Liftrunner je voliteľné vybavenie. Tento systém umožňuje obsluhe zdvíhať a spúšťať príves po správnom pripojení prívesu k ťahaču.

⚠ NEBEZPEČENSTVO

Hrozí nebezpečenstvo pomliaždenia prívesu a pád obsluhujúcej osoby.

Je zakázané nastupovať na prívesy a chodiť po nich.

Pripojenie prívesu k systému LiftRunner

– Ťahač bezpečne zaparkujte na rovnom povrchu.

– Vypnite vozík.

– Zostúpte z ťahača a pripojte zástrčku a zásuvku systému LiftRunner, ktoré sa používajú na pripojenie vozíka k prívesom.

Informácie o elektrickej zásuvke systému LiftRunner, ktorá sa nachádza na vozíku:

- 85 A pre napájacie kontakty a 14,5 A pre ovládacie kontakty.

Prevádzka

Zdvíhanie a spúšťanie prívesov AUTOMATICKY

- Keď obsluha vstúpi na plošinu obsluhy, systém automaticky zdvihne prívesy
- Keď sa operátor zostúpi z plošiny obsluhy, systém automaticky spustí prívesy

⚠ NEBEZPEČENSTVO

Pri spúšťaní prívesov hrozí nebezpečenstvo pomliaždenia chodidiel iných osôb.

Vo verzii s AUTOMATICKÝM spúšťaním prívesov sa musí obsluha pred opustením vozíka uistiť, že sa v blízkosti prívesu nenachádzajú žiadne osoby.

Nabíjanie batérie

Prístup k batérii vo vozíkoch BEZ pohyblivej plošiny ▷

Zaparkujte vozík na vhodnom mieste

Vypnite vozík

⚠ NEBEZPEČENSTVO

Nebezpečenstvo pomliaždenia rúk

Nevkladajte ruky pod kryt batérie (1). Nepribližujte sa rukami k zatváracím bodom medzi krytom a podvozkom. Nebezpečenstvo pomliaždenia rúk je zvýraznené na štítku (3).

Otvorte kryt batérie (1) podľa nižšie uvedeného opisu (pozrite si obrázok vedľa):

- Jedným stlačením tlačidla (A) odomknite kryt pre prístup k batérii (1).
- Potom podržte stlačené tlačidlo (A), položte druhú ruku na rukoväť na kryte pre prístup k batérii (1) a súčasne potiahnite kryt smerom k (B), kým nebude úplne otvorený.
- Potiahnutím zásuvky batérie (2) smerom k (C) ju odpojte od zástrčky vozíka.
- Ak chcete zatvoriť kryt batérie (1), postupujte v opačnom poradí. Aby ste predišli nebezpečenstvu pomliaždenia rúk, dávajte si pozor a neumiestňujte ruky pod kryt batérie

⚠ POZOR

Nebezpečenstvo poškodenia káblov konektora batérie samca/samice a následné nebezpečenstvo skratu

Pri zatváraní krytu batérie neprivrite káble batérie

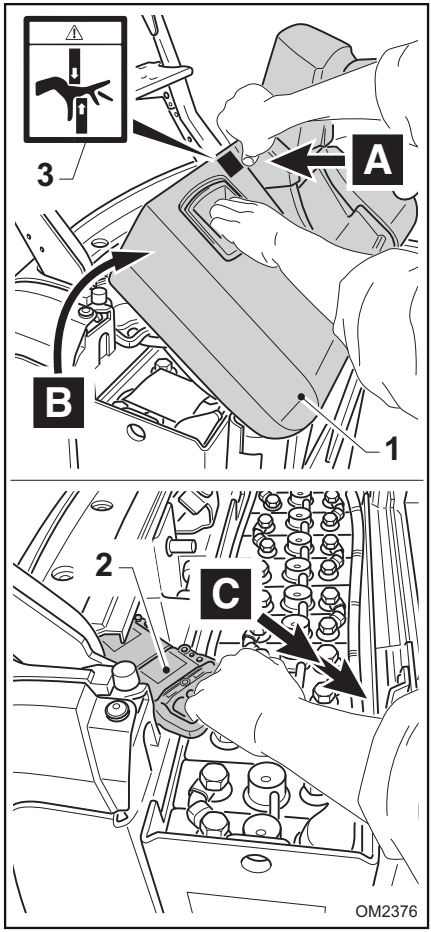

Prístup k batérii vo vozíkoch s pohyblivou plošinou (voliteľné vybavenie)

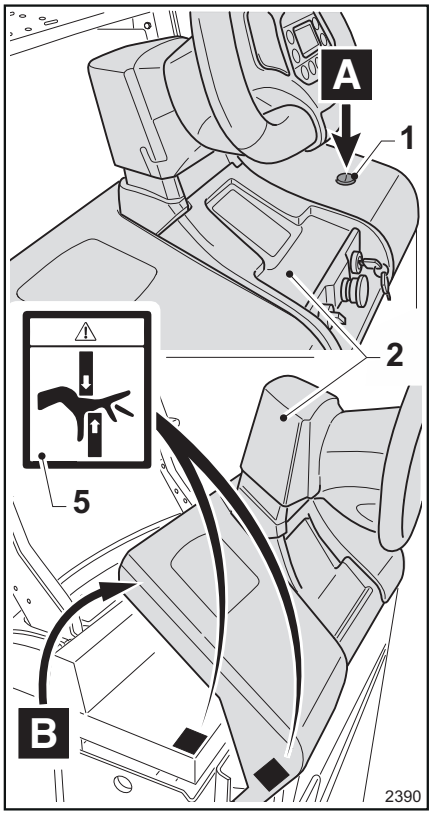

Zaparkujte vozík na vhodnom mieste

Vypnite vozík.

⚠ NEBEZPEČENSTVO

Nebezpečenstvo pomliaždenia rúk

Nevkladajte ruky pod kryt batérie (2). Nepribližujte sa rukami k zatváracím bodom medzi krytom a podvozkom. Nebezpečenstvo pomliaždenia rúk je zvýraznené na štítku (5).

– Otvorte kryt batérie (2) podľa nižšie uvedeného opisu:

- Jedným stlačením tlačidla (A) (1) odomknite kryt pre prístup k batérii (2).
- Potom podržte stlačené tlačidlo (A) (1), položte druhú ruku na rukoväť na kryte pre prístup k batérii (2) a súčasne potiahnite kryt smerom k (B), kým nebude úplne otvorený.

– Otvorte kryt batérie (3) podľa nižšie uvedeného opisu:

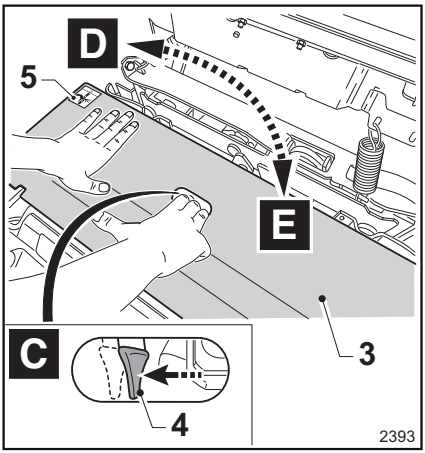

Potlačte kĺbovú páku (4) v otvore (C) a odistite kapotu. Potom otvorte kryt (3) podľa uvedeného postupu (D).

– Nabite batériu.

- Odpojte zásuvku od zástrčky batérie

– Zatvorte kryt batérie (3)

- Zatlačte kryt (3) smerom k (E), až kým sa úplne nezatvorí

⚠ NEBEZPEČENSTVO

Nebezpečenstvo pomliaždenia rúk

Nevkladajte ruky pod kryt (3). Nepribližujte sa rukami k zatváracím bodom medzi krytom a podvozkom. Nebezpečenstvo pomliaždenia rúk je zvýraznené na štítku (5).

⚠ POZOR

Nebezpečenstvo poškodenia káblov konektora batérie samca/samice a následné nebezpečenstvo skratu

Pri zatváraní krytu batérie neprivrite káble batérie

Nabíjanie olovenej batérie

⚠ POZOR

Pri nabíjaní batérie musí byť vozík vypnutý a kryt batérie otvorený.

Zástrčku môžete vybrať zo zásuvky len vtedy, keď je vozík vypnutý.

⚠ NEBEZPEČENSTVO

Batéria sa musí nabíjať v priestoroch, ktoré spĺňajú platné predpisy. Naštudujte si príručku k batérii a nabíjačke na batériu, kde nájdete postupy nabíjania, kontroly hladín atď., kontroly typu batérie (gélová, olovená atď.) a zaistenia prívodu správneho napätia a prúdu. Nadmerný prúd môže poškodiť batériu a spôsobiť nebezpečné situácie. Dodržiavajte bezpečnostné pokyny uvedené v návode na obsluhu batérie a pokyny uvedené v časti "Bezpečnostné pokyny" v tomto návode. Pred nabíjaním je potrebné skontrolovať prípadné poškodenie káblov batérie a nabíjačky batérie a podľa potreby ich vymeniť. Na batériu neukladajte počas nabíjania žiadne predmety.

- Dostaňte sa k hornej časti batérie, otvorte kryt batérie a podržte ho otvorený.
- Zapojte zástrčku batérie do nabíjačky batérie, čím sa spustí proces nabíjania.
- Zapnite externú nabíjačku batérie
- Po dokončení nabíjania batérie vypnite nabíjačku batérie
- Odpojte nabíjačku batérie
- Opäť zapojte batériu
- Zatvorte kryt batérie

UPOZORNENIE

Ďalšie informácie nájdete v návode na obsluhu batérie.

Nabíjanie batérie pomocou zabudovanej nabíjačky batérie (doplnková výbava)

⚠ POZOR

Pri nabíjaní batérie musí byť vozík vypnutý, zapaľovací kľúč vytiahnutý a kryt batérie otvorený.

⚠ NEBEZPEČENSTVO

Batéria sa musí nabíjať v priestoroch, ktoré spĺňajú platné predpisy. Naštudujte si príručku k batérii a nabíjačke na batériu, kde nájdete postupy nabíjania, kontroly hladín atď., kontroly typu batérie (gélová, olovená atď.) a zaistenia prívodu správneho napätia a prúdu. Nadmerný prúd môže poškodiť batériu a spôsobiť nebezpečné situácie. Dodržiavajte bezpečnostné pokyny uvedené v návode na obsluhu batérie a pokyny uvedené v časti "Bezpečnostné pokyny" v tomto návode.

⚠ NEBEZPEČENSTVO

Ak je vozík vybavený zabudovanou nabíjačkou batérie, pripojenie batérie k externej nabíjačke batérie je prísne zakázané.

⚠ POZOR

Uistite sa, že napätie v elektrickom rozvode zodpovedá prevádzkovému napätiu nabíjačky batérie.

⚠ NEBEZPEČENSTVO

Elektrický systém pripojený k zabudovanej nabíjačke batérie musí spĺňať platné národné predpisy a európsku normu EN 60204-1.

Pokyny:

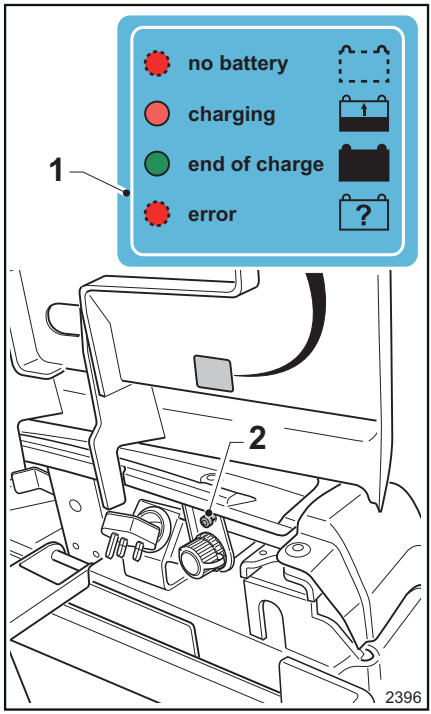

Štítok (1) informuje obsluhu o stave nabitia indikovanom kontrolkou LED (2):

- Kontrolka LED trvalo svieti načerveno
  Batéria sa nabíja
- Kontrolka LED trvalo svieti nazeleno
  Batéria je úplne nabitá
- Kontrolka LED bliká načerveno
  Výstraha týkajúca sa systému nabíjania – kontaktujte servisné stredisko autorizované výrobcom.

Postup nabíjania:

- Dostaňte sa k hornej časti batérie, otvorte kryt batérie a podržte ho otvorený.
- Zapojte zástrčku zabudovanej nabíjačky batérie do sieťovej zásuvky.

- Po úplnom nabití batérie (indikátor LED so zeleným svetlom) vyberte zástrčku nabíjačky batérie zo zásuvky. Správne umiestnite zástrčku späť do puzdra, pričom si dávajte pozor, aby nedošlo k zachyteniu káblov
- Zatvorte kryt batérie

5

Údržba

Všeobecné informácie

Ak chcete vysokozdvižný vozík udržať v dobrom stave, pravidelne vykonávajte uvedené servisné úkony, dodržiavajte uvedené časy a používajte spotrebný materiál dodávaný na daný účel, ako je uvedené na nasledujúcich stranách. Musíte uchovávať záznamy o vykonaných prácach. Je to jediný spôsob, ako zaručiť platnosť záruky.

Údržba sa delí na:

- Pravidelný servis (plánuje používateľ)
- Plánovanú údržbu (vykonáva servisná sieť autorizovaná výrobcom)

⚠ NEBEZPEČENSTVO

Plánovanú údržbu a opravy musí vykonávať servisná sieť autorizovaná výrobcom, aby sa stroj udržal v dokonalom stave zodpovedajúcom technickým údajom.

UPOZORNENIE

Spojte sa s autorizovanou servisnou sieťou a dohodnite zmluvu o údržbe vhodnej pre váš vysokozdvižný vozík.

⚠ POZOR

Intervaly údržby sú stanovené pre bežné používanie. V nasledujúcich prípadoch je potrebné skrátiť intervaly medzi jednotlivými úkonmi údržby podľa plánu údržby: v prípade použitia v prašnom prostredí alebo prostredí s vysokou koncentráciou soli, pri extrémne vysokých alebo nízkych teplotách okolia, vysokej vlhkosti vzduchu, na obzvlášť intenzívne a náročné úlohy alebo ak existujú špecifické národné predpisy pre vozíky alebo jednotlivé súčiastky.

Úkony vykonávané pred údržbou

Pred údržbou najprv vykonajte nasledujúce úkony:

- Zaparkujte vozík na rovnom povrchu a uistite sa, že nemôže dôjsť k jeho samovoľnému pohybu.
- Spustite vidlice až na doraz.
- Vypnite vozík.
- Stlačte tlačidlo núdzového zastavenia.

⚠ NEBEZPEČENSTVO

Pred zásahom do elektrického systému odpojte konektor batérie z príslušnej zástrčky.

Údržba – každých 1 000 hodín

Pri prevádzkových hodinách										Vykonané	
1.000		2.000		4.000		5.000		7.000			
8.000		11.000		13.000		14.000				✓	✗
Poznámka											
▲ = Každých 1 000 hodín prevádzky alebo najmenej raz za 12 mesiacov (podľa toho, čo nastane skôr), pokiaľ si platné miestne predpisy nevyžadujú častejšie zásahy.											
Pohon											
Redukčná prevodovka: kontrola správneho upevnenia											
Redukčná prevodovka: kontrola možného úniku oleja											
Trakčný motor: kontrola správneho upevnenia											
Vidlice											
Kontrola stavu vidlíc											
Mazanie tyčí a pák (ak sú k dispozícii)											
Namažte systém otvárania a zatvárania vidlice a skontrolujte, či správne funguje. (platí len pre model LTX-FF)											
Kontrola puzdier a pák											
Riadenie											
Riadenie: kontrola pripevnenia volantu "cockpit"											
Riadenie: kontrola, či správne funguje systém riadenia											
Riadenie: namažte dva ovládacie prvky zaisťujúce pohyb volantu											
Riadenie: kontrola, či je systém nastavovania volantu "cockpit" správne upevnený a či správne funguje (ak je k dispozícii)											
Kolesá											
Kolesá a ložiská: kontrola prítomného poškodenia, cudzích predmetov alebo opotrebovania											
Kolesá: kontrola správneho dotiahnutia											
Ložiská: kontrola správneho upevnenia											
Hydraulické otočné kolesá: kontrola hladiny oleja a kontrola správnej funkčnosti kolies (ak sú k dispozícii)											
Otočné kolesá: skontrolujte a nastavte otočné kolesá (platí len pre model LTX)											
Podporné ložiská: mazanie pomocou špeciálnych mazníc (len pre model LTX)											
Brzda											
Elektromagnetická brzda: kontrola opotrebovania a potrebného nastavenia											
Kontrola správnej funkčnosti jednotlivých brzdiacich funkcií vozíka											

Údržba – každých 1 000 hodín

Pri prevádzkových hodinách										Vykonané	
1.000		2.000		4.000		5.000		7.000			
8.000		11.000		13.000		14.000				✓	✖
Kapota											
Kryt batérie: skontrolujte, či správne funguje a preverte odpor plynovej pružiny, ktorá podopiera kryt											
Kryt zadnej nákladnej plošiny: skontrolujte, či správne funguje a preverte odpor plynovej pružiny, ktorá podopiera kryt (platí len pre model LTX-T)											
Elektrický systém											
Batéria: kontrola stavu batérie a správneho upevnenia											
Batéria: kontrola stavu káblov a zásuviek											
Batéria: kontrola hustoty kyseliny a kontrola, či batéria nie je poškodená											
Batéria: servis batérie podľa pokynov výrobcu											
Vstavaná nabíjačka (ak je k dispozícii): čistenie											
Vstavaná nabíjačka (ak je k dispozícii): kontrola správnej funkčnosti											
Káble a konektory vozíka: kontrola stavu a umiestnenia											
Elektrické diely: čistenie											
Kontrolky a alarmy: kontrola a vyriešenie akýchkoľvek problémov											
Osvetlenie: kontrola správnej funkčnosti svetiel, smeroviek a svetlometov (ak sú k dispozícii)											
Skontrolujte izoláciu medzi podvozkom a elektrickými motormi											
Skontrolujte izoláciu medzi podvozkom a elektronickým ovládaním											
Kontrola izolácie medzi podvozkom a pólmi batérie											
Zabudovaná nabíjačka (ak je k dispozícii): testy uzemňovacieho a izolačného obvodu											
Hydraulický systém											
Jednotka čerpadla: kontrola všeobecného stavu											
Jednotka čerpadla: kontrola opotrebovania uhlíkov motora zdvihu a cievky											
Hydraulický systém: kontrola hladiny oleja											
Hydraulický systém: kontrola akéhokoľvek úniku z valcov a hydraulického pripojenia											
Hydraulický systém: kontrola stavu potrubí											
Hydraulický systém: namažte profily zdvíhacieho stožiara											
Zdvíhacia plošina obsluhy (ak je k dispozícii)											
Reťaz plošiny: kontrola nastavenia reťaze a údržba (čistenie, nastavenie, mazanie) ▲											

Pri prevádzkových hodinách										Vykonané	
1.000		2.000		4.000		5.000		7.000			
8.000		11.000		13.000		14.000				✓	✗
Plošina: kontrola upevnenia, stavu a prevádzky											
Plynová pružina: skontrolujte kalibráciu tlaku											
Plynová pružina: skontrolujte, či funguje správne											
Ťažný hák (ak je k dispozícii)											
Kontrola, či je ťažný hák správne upevnený											
Kontrola, či systém uzamykania/odomykania ťažného háku funguje správne											
Kontrola a mazanie automatického ťažného háku											
Odpružená plošina (ak je k dispozícii)											
Plynová pružina: kontrola kalibrácie tlaku											
Plynová pružina: kontrola správnosti funkcie											
Kabína (ak je k dispozícii)											
Nádržka na kvapalinu stierača čelného skla: skontrolujte stav kvapaliny v nádržke stierača čelného skla a kvapalinu doplňte											
Kefky stierača čelného skla: skontrolujte či kefky stierača čelného skla nie sú opotrebované											
Otočné kolesá: skontrolujte a nastavte otočné kolesá											
Zdvíhací systém (ak je k dispozícii)											
Stožiar: kontrola dobrého stavu											
Stožiar: mazanie klzných dráh profilov stožiara											
Stožiar: kontrola správneho upevnenia											
Zdvihové valce, reťaze, valčeky a koncové dorazy: kontrola stavu, pripevnenia a prevádzky											
Zdvíhacia reťaz: kontrola nastavenia reťaze a údržba ▲ (čistenie, nastavenie, mazanie)											
Držiak vidlice: kontrola dobrého stavu nosníka vidlíc, jeho správneho upevnenia a funkčnosti											
Ochranné zariadenie: kontrola stavu a upevnenia ochranného krytu proti zošmyknutiu (ak je k dispozícii)											
Mobilný podvozok: kontrola dobrého stavu nosníka vidlíc, jeho správneho upevnenia a funkčnosti											

Údržba – každých 3000 hodín

Pri prevádzkových hodinách										Vykonané	
3.000		6.000		9.000		12.000		15.000		✓	✖
Poznámka											
Vykonajte všetky úkony údržby každých 1000 hodín											
Hydraulický systém											
Výmena hydraulického oleja a filtra hydraulického oleja											
Údržba zdvíhacieho stožiara (ak je k dispozícii)											

Údržba – každých 10 000 hodín

Pri prevádzkových hodinách										Vykonané	
10.000		20.000								✓	✗
Poznámka											
Vykonajte všetky úkony údržby každých 1000 hodín											
Hnacie ústrojenstvo											
Výmena oleja jednotky redukčnej prevodovky											

Pravidelný servis

Čistenie vysokozdvižného vozíka

Čistenie treba prispôsobiť spôsobu a miestu prevádzky. Ak vozík môže prísť do styku s vysoko agresívnymi látkami, ako napr. slaná voda, umelé hnojivá, chemické produkty, cement a pod., treba ho dôkladne vyčistiť po každej pracovnej zmene. Na čistenie sa odporúča používať chladný stlačený vzduch a čistiace prostriedky. Na čistenie jednotlivých častí karosérie používajte navlhčenú handru.

⚠ POZOR

Na čistenie vozíka nepoužívajte priamy prúd vody. NEPOUŽÍVAJTE rozpúšťadlá ani benzín, ktoré by mohli poškodiť súčasti vozíka.

Mazanie a čistenie zdvíhacích reťazí

UPOZORNENIE

Odstavte vysokozdvižný vozík a vykonajte úkony, ktoré predchádzajú údržbe

Mazanie zdvíhacích reťazí

Ak chcete, aby reťaze správne fungovali, uistite sa, že sú vždy dostatočne namazané.

⚠ VAROVANIE

Mazivo znižuje trenie a chráni reťaz pred oxidáciou v prostredí.

Ak sa mazivo nepoužíva alebo mazanie nie je dostatočné, reťaze budú pracovať hlučne (vrzgať a pod.) a ich výkon bude obmedzený.

- Špecifikácie maziva na reťaze nájdete v časti "Tabuľka dávkovania" v kapitole 6. Prípadne sa obráťte na predajnú sieť autorizovanú výrobcom.
- Čistou kefou rozotrite tenkú vrstvu maziva na celú dĺžku reťaze. Namažte vnútornú aj vonkajšiu stranu reťaze. To umožní, aby sa mazivo dostalo medzi články reťaze.
- Ak sa na reťazi nachádzajú nečistoty, dôkladne zdvíhacie reťaze pred mazaním vyčistite (postupujte podľa nasledujúcich pokynov).

Čistenie zdvíhacích reťazí

⚠ VAROVANIE

Nebezpečenstvo nehody!

Nákladové reťaze patria medzi bezpečnostné zariadenia.

Použitie studených/chemických čistiacich prostriedkov alebo kvapalín, ktoré spôsobujú koróziu alebo obsahujú kyseliny alebo chlór, môže poškodiť reťaze a je preto zakázané.

- Pred použitím čistiaceho prostriedku dodržiavajte pokyny výrobcu.

- Pod zdvíhací stožiar umiestnite zbernú nádobu.
- Vyčistite reťaze parafínovými derivátmi, napr. technickým benzínom.
- Vysušte reťaz čistou handrou a potom namažte reťaz.

UPOZORNENIE TÝKAJÚCE SA ŽIVOTNÉHO PROSTREDIA

Rozliate kvapaliny alebo kvapaliny zhromaždené v zbernej nádobe zlikvidujte ekologickým spôsobom. Postupujte podľa aktuálne platných predpisov.

Údržba podľa potreby

Príprava

Personál údržby

Batériu môže vymieňať iba špeciálne vyškolený personál v súlade s pokynmi výrobcu týkajúcimi sa batérie, nabíjačky batérie a vozíka. Musia sa dodržiavať pokyny pre údržbu batérie.

Protipožiarne opatrenia

⚠ VAROVANIE

Počas manipulácie s batériami nefajčite a nepracujte s otvoreným plameňom.
V okolí minimálne 2 metrov od oblasti určenej na parkovanie vozíkov počas nabíjania alebo od nabíjačky batérie sa nesmú nachádzať žiadne horľavé materiály ani látky, ktoré môžu tvoriť iskry. Oblasť nabíjania musí byť dobre vetraná. Do oblasti umiestnite hasiaci prístroj.

Bezpečné parkovanie

Pred manipuláciu s batériou bezpečne zaparkujte vozík. Vozík možno používať, len keď je kryt batérie zatvorený a konektor batérie je zapojený. Ak je vozík vybavený mechanizmom na bočné vyberanie batérie, vozík možno používať až po bezpečnom upevnení batérie pomocou systému na zaistenie batérie.

Údržba batérie

Kryty článkov batérie je nutné udržiavať čisté a suché. V prípade akéhokoľvek úniku sa akumulátorová kyselina musí okamžite zneutralizovať. Svorky a spájkovacie oká musia byť čisté a mierne namazané kontaktovým mazivom.

Typ batérie

Vo vozíkoch je možné používať viacero typov batérií. Dodržiavajte pokyny na štítku s typom batérie, ako aj špecifikácie uvedené v kapitole "Technické údaje".

Údržba podľa potreby

⚠ VAROVANIE

Rozmery a hmotnosť batérie majú vplyv na stabilitu vozíka.

Hmotnosť novej batérie musí zodpovedať hmotnosti uvedenej na typovom štítku vozíka. Nainštalujte batériu presne a v súlade s technickými predpismi.

⚠ POZOR

Pri výmene batérie postupujte opatrne, aby ste nepoškodili kabeláž.

Odistenie batérie (pred výmenou)

Pred výmenou batérie

- Otvorte kapotu, aby ste získali prístup k batérii, ako je to opísané v kapitole č. 4
- Odistite batériu, ako je to opísané nižšie. Existujú dve verzie zaistenia batérie:

  Štandardné zaistenie batérie

  Zaistenie batérie pre verziu s pohyblivou plošinou

Odistenie batérie v štandardnej verzii vozík ▷

⚠ POZOR

Nebezpečenstvo pomliaždenia prstov medzi mechanickou sponou a batériou.

Počas všetkých fáz dávajte pozor, aby sa vám prsty nedostali pod mechanickú sponu (1). Pri otvárení mechanickú sponu pustite len vtedy, keď bude plne otvorená a v stabilnej polohe.

Manuálne otvorte mechanickú sponu batérie (1) jej otočením smerom k (A), kým nebude úplne otvorená (B).

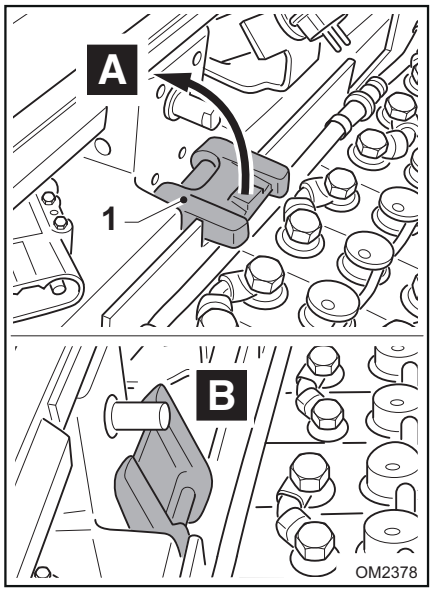

Odistenie batérie vo verzii vozíka s pohyblivým stúpadlom

▷ Zatlačte kolík (5) smerom k (E) a uvoľnite tak batériu. V prípade potreby vymeňte batériu podľa opisu v príslušnej časti.

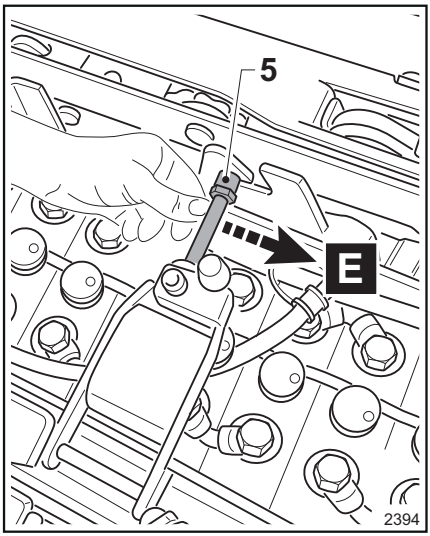

Výmena batérie, vyberanie batérie z vrchnej strany

– Založte háky viazacích lán do príslušných otvorov v batérii. Zaveste batériu (4) na zdvíhací žeriav (3) pomocou otvorov na bokoch batérie.

– Zdvihnite batériu a vyberte ju.

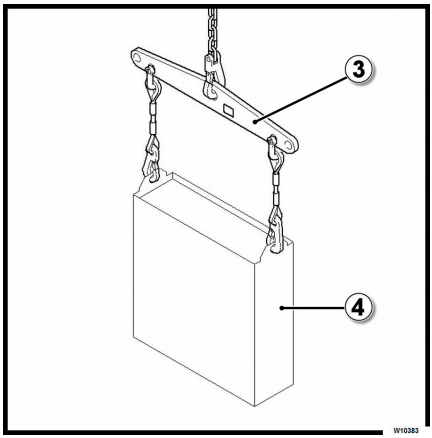

⚠ NEBEZPEČENSTVO

Na zdvíhanie batérie používajte žeriav s dostatočnou nosnosťou. Zdvíhanie smie vykonávať iba vyškolený personál. NEZDRŽIAVAJTE SA v dosahu žeriava ani v blízkosti vozíka. Nevstupujte do nebezpečnej oblasti pod zaveseným bremenom. Používajte NEKOVOVÉ viazacie laná. Uistite sa, že nosnosť zdvíhacích popruhov zodpovedá hmotnosti danej batérie. Viazacie laná musia byť napínané zvisle. Aby nedochádzalo ku skratom, odporúča sa prekryť batérie s nechránenými svorkami alebo prípojkami gumovou rohožou.

– Vymeňte batériu, založte ju naspäť podľa postupu v opačnom poradí a uplatňujte pri tom **rovnaké bezpečnostné opatrenia a opatrnosť, ako sú uvedené vyššie**.

⚠ POZOR

Pri rozhodovaní, aký typ batérie použiť, si pozrite charakteristiky batérie uvedené v kapitole TECHNICKÉ ÚDAJE.

– Pri inštalácii novej batérie venujte osobitnú pozornosť fáze zasunutia batérie.

⚠ POZOR

Počas fázy spúšťania batérie postupujte opatrne! Aby nedošlo k poškodeniu, nedovoľte, aby batéria narážala do súčastí vozíka. Opatrne umiestnite batériu do vnútra špeciálneho priestoru a správne ju umiestnite do stredu. Batéria nesmie vyčnievať z bočnej strany vozíka. Po zatvorení mechanickej spony batérie (1) skontrolujte, či sa medzi batériou a priestorom pre batériu nenachádza žiaden alebo len malý priestor. Pri zatváraní krytu batérie dbajte na správne umiestnenie káblov zástrčky batérie, aby nedošlo k ich poškodeniu.

Výmena batérie s postranným vyberaním

Vytiahnutie batérie vozíka a jej vybratie z bočnej strany

– Výrobcom schválenú valčekovú jednotku na postranné vyberanie batérie umiestnite vedľa vozíka. Umiestnite ju tak, aby sa nehýbala a bola stabilná. Výšku valčekovej jednotky nastavte tak, aby bola na rovnakej úrovni ako spodná strana batérie uloženej v priestore pre batériu. ▷

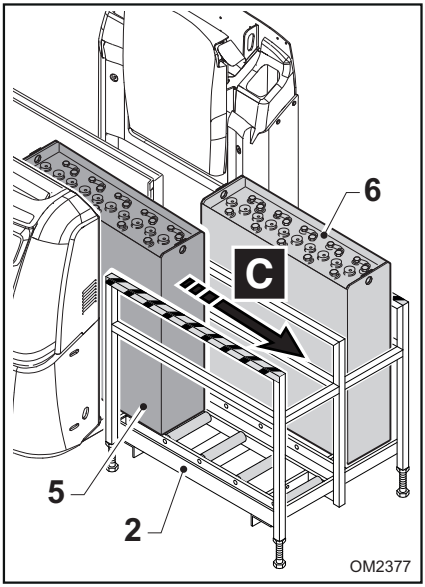

⚠ NEBEZPEČENSTVO

"Nebezpečenstvo pomliaždenia rúk!" Batériu musí vymieňať obsluha bez pomoci iných osôb. Obsluha musí dodržiavať pokyny uvedené v tejto časti a postaviť sa na tú istú stranu, na ktorej je valčeková jednotka na postranné vyberanie batérie.

– Vytiahnite batériu (5) smerom von (C), posuňte ju po valčekoch na ráme vozíka a umiestnite ju na vopred pripravenú externú valčekovú jednotku (2).

Inštalácia novej batérie vozíka jej umiestnením zboku

▷

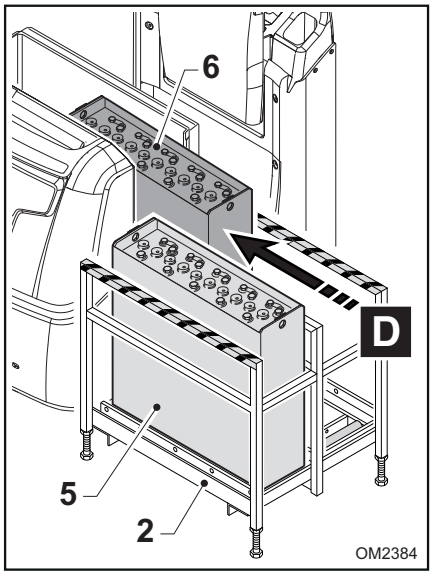

– Vymeňte batériu a založte novú podľa postupu uvedeného vyššie, no v opačnom poradí krokov.

⚠ POZOR

Pri rozhodovaní, aký typ batérie použiť, si pozrite charakteristiky batérie uvedené v kapitole „TECHNICKÉ ÚDAJE“.

– Pohybom valčekovej jednotky (2) pomocou paletového vozíka zarovnajte vkladanú batériu s prázdnym priestorom pre batériu. Prípadne presuňte vozík pomocou vhodného vysunutia batérie tak, aby ste zarovnali vkladanú batériu s prázdnym priestorom pre batériu. Valčeková jednotka musí byť umiestnená tak, aby sa nehýbala a bola stabilná. Vkladaná batéria musí byť na rovnakej úrovni ako spodná strana batérie.

– Pri inštalácii novej batérie venujte osobitnú pozornosť fáze zasunutia batérie.

– Zatlačte batériu (6) smerom k (D) a umiestnite ju do príslušného priestoru pre batériu na vozíku.

⚠ NEBEZPEČENSTVO

"Nebezpečenstvo pomliaždenia rúk!" Batériu musí vkladať obsluha bez pomoci iných osôb. Obsluha musí dodržiavať pokyny uvedené v tejto časti a postaviť sa na tú istú stranu, na ktorej je valčeková jednotka na postranné vyberanie batérie.

⚠ POZOR

Opatrne umiestnite batériu do vnútra špeciálneho priestoru a správne ju umiestnite do stredu. Batéria nesmie vyčnievať z bočnej strany vozíka. Po zatvorení mechanickej spony batérie (1) skontrolujte, či sa medzi batériou a priestorom pre batériu nenachádza žiaden alebo len malý priestor. Pri zatváraní krytu batérie dbajte na správne umiestnenie káblov zástrčky batérie, aby nedošlo k ich poškodeniu.

Vybratie batérie z vonkajšej valčekovej jednotky pomocou žeriavu

– Ak po umiestnení batérie na valčekovú jednotku (2) ju chcete zodvihnúť a vybrať pomocou žeriavu, musíte dbať na nižšie uvedené upozornenia. ▷

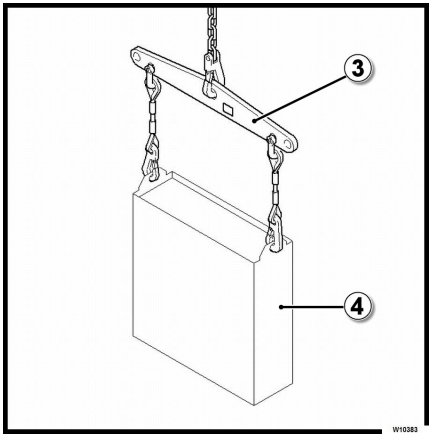

⚠ NEBEZPEČENSTVO

Zdvíhací nástroj (žeriav) musí zaistiť vertikálny zdvih. Pri zdvíhaní používajte žeriav s nosnosťou zodpovedajúcou hmotnosti batérie. Zdvíhanie smie vykonávať iba vyškolený personál. NEZDRŽIAVAJTE SA v dosahu žeriava ani v blízkosti vozíka. Nezdržiavajte sa v nebezpečnej oblasti pod zaveseným bremenom. Používajte NEKOVOVÉ popruhy. Uistite sa, že nosnosť zdvíhacích popruhov zodpovedá hmotnosti danej batérie. Viazacie laná musia byť napínané zvisle. Aby nedochádzalo ku skratom, odporúča sa prekryť batérie s nechránenými svorkami alebo prípojkami gumovou rohožou. Háky batérie treba pripevniť tak, aby nespadli na články batérie počas fázy spúšťania žeriavu.

Poistky

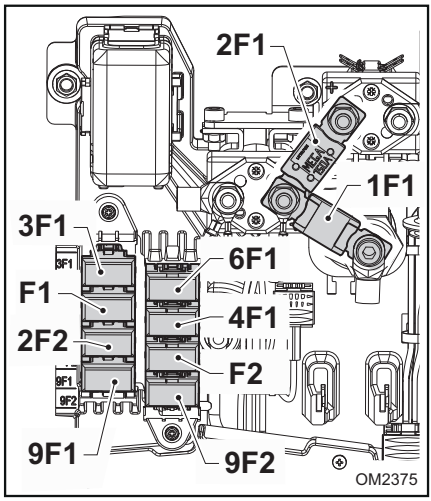

UPOZORNENIE

Táto časť slúži len na informačné účely a neoprávňuje obsluhu vykonávať údržbu na elektrickom systéme.

NEBEZPEČENSTVO

Použitie nesprávnych poistiek môže spôsobiť nedostatočnú ochranu proti skratom. Pred akýmikoľvek úkonmi na elektrickom systéme vypnite napájanie vozíka odpojením konektora

Pred výmenou poistky odstráňte príčinu, ktorá spôsobila jej vypálenie. Pri výmene poistky sa obráťte na autorizované technické servisné stredisko výrobcu a použite len originálne náhradné diely. Výrobca NENESIE žiadnu zodpovednosť za nehody, zranenia a pod. spôsobené tretími osobami.

– Popis poistiek:

Názov	Popis	Hodnota
2F1	Poistka zdvihu	150 A
1F1	Poistka trakcie	225 A
3F1	Poistka riadenia	30 A
6F1	Poistka MMS (voliteľná dátová zásuvka)	5 A
F1	Všeobecná poistka prídavných komponentov	10 A
4F1	Poistka svetiel	5 A
2F2	Poistka hydrauliky	5 A
F2	Poistka pre rôzne voliteľné vybavenie	10 A
9F1	Poistka pre rôzne voliteľné vybavenie	5 A
9F2	Poistka pre rôzne voliteľné vybavenie	10 A

Vyradenie z prevádzky

Všeobecné informácie

V tejto kapitole sú uvedené úkony, ktoré treba vykonať pri "**Dočasnom vyradení z prevádzky**" alebo "**Trvalom vyradení z prevádzky**".

Vlečenie vysokozdvižného vozíka

Vysokozdvižný vozík po havárii nesmie byť vlečený.

Vysokozdvižný vozík sa musí zdvíhať s maximálnou opatrnosťou, podľa postupu uvedeného na predchádzajúcich stranách.

Dočasné vyradenie z prevádzky

Ak vozík zostane dlhší čas nepoužívaný, treba vykonať nasledujúce opatrenia:

- Skontrolujte vozík podľa kapitoly "**Údržba**" a odparkujte ho do suchej miestnosti bez prachu. -
- Spustite vidlice.
- Olejom alebo vazelínou jemne natrite všetky nenafarbené diely.
- Namažte vozík podľa postupu v kapitole Údržba.
- Vyberte batériu a umiestnite ju v miestnosti bez nebezpečenstva mrazu. Aspoň raz mesačne dobite batériu.
- Zdvihnite vozík tak, aby sa kolesá nedotýkali zeme; v opačnom prípade budú kolesá v mieste kontaktu so zemou sploštené.
- Zakryte vozík prikrývkou **BEZ** obsahu plastov.

Kontroly po dlhšej odstávke

⚠ NEBEZPEČENSTVO

Skôr, než začnete vysokozdvižný vozík znova používať, vykonajte nasledujúce úkony:

- Vysokozdvižný vozík dôkladne vyčistite.
- Skontrolujte úroveň nabitia batérie a založte ju do vozíka, nezabudnite natrieť kontakty vazelínou.
- Namažte všetky súčasti s maznicami a reťaze..
- Vykonajte kontroly stavu kvapalín.
- Vyskúšajte všetky funkčné úkony vysokozdvižného vozíka a jeho bezpečnostných zariadení, s nákladom aj bez neho.

⚠ NEBEZPEČENSTVO

Pri uvedených úkonoch sa riaďte postupmi, ktoré sú uvedené v kapitole venovanej údržbe.

Trvalé vyradenie z prevádzky (Likvidácia)

Pri likvidácii vysokozdvižného vozíka musíte postupovať v súlade s miestnymi právnymi predpismi. Ak chcete vysokozdvižný vozík zlikvidovať podľa miestnych právnych predpisov, obráťte sa na autorizovanú predajnú sieť alebo na autorizované spoločnosti.

UPOZORNENIE TÝKAJÚCE SA ŽIVOTNÉHO PROS

Najmä batérie, kvapaliny (oleje, palivo, mazivá atď.), elektrické a elektronické súčasti a gumové súčasti sa musia likvidovať v súlade s konkrétnymi miestnymi právnymi predpismi pre každý typ materiálu.

⚠ NEBEZPEČENSTVO

Demontáž vysokozdvižného vozíka pri likvidácii je mimoriadne nebezpečná.

6

Technické údaje

Katalógový list (VDI): OPX

Katalógový list OPX 20 a OPX 25 (VDI)

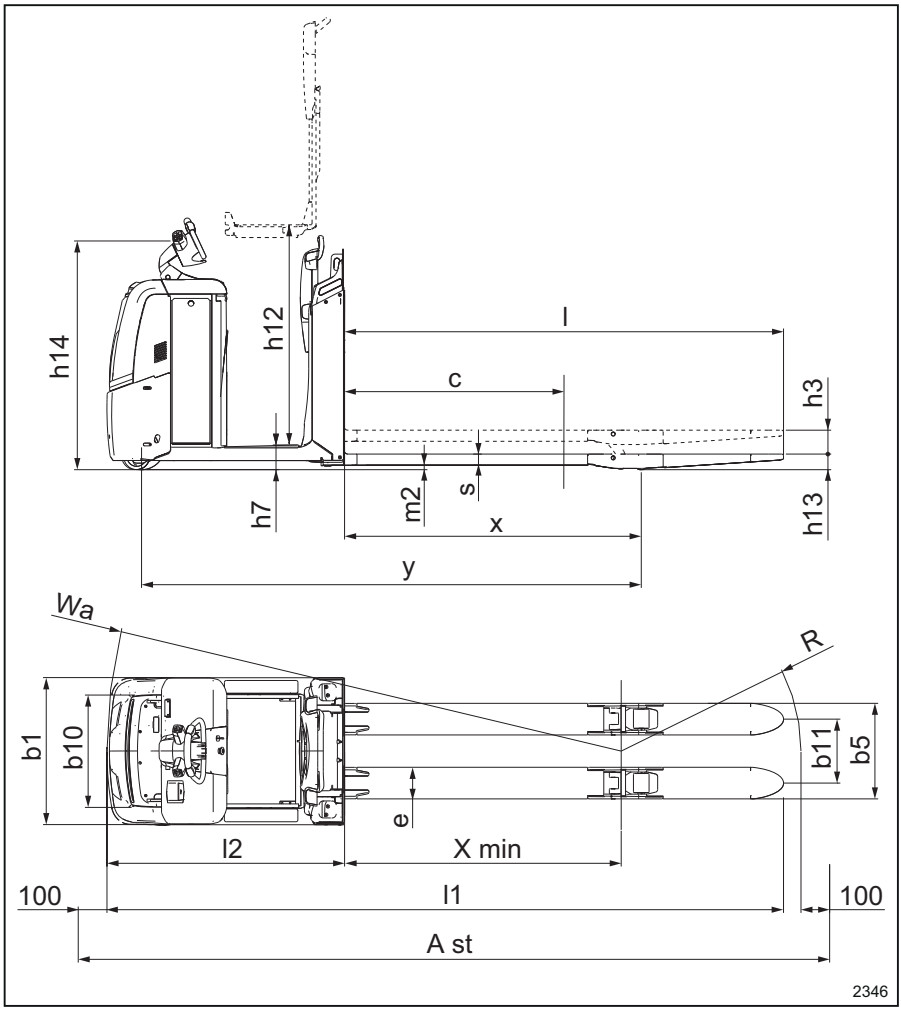

			OPX 20	OPX 25
1.3	Pohon		Elektrický	Elektrický
1.4	Typ obsluhy		V stoji	V stoji

			OPX 20	OPX 25
1.5	Menovitá kapacita/menovitá nosnosť	Q (t)	2,0	2.5
1.6	Ťažisko nákladu	c (mm)	1200	1200
1.8	Dĺžka nákladu, od stredovej osi nápravy po vidlicu	x (mm)	1615 (2)	1615 (2)
1.9	Rázvor náprav	y (mm)	2717 (2)	2717 (2)
2.1	Pohotovostná hmotnosť (vrátane batérie)	kg	1178 (2)	1203 (2)
2.2	Zaťaženie nápravy, s nákladom, predná/zadná	kg	1120/2058	1188/2515
2.3	Zaťaženie nápravy, bez nákladu, predná/zadná	kg	897/281	906/297
3.1	Pneumatiky		Polyuretánové	Polyuretánové
3.2	Rozmer pneumatiky, vpredu	mm	254 x 102	254 x 102
3.3	Rozmer pneumatiky, vzadu	mm	85 x 100	85 x 80
3.4	Prídavné kolesá (rozmery)	mm	150 x 50	150 x 50
3.5	Kolesá, počet vpredu/vzadu (x = hnané kolesá)		1x – 1/2	1x – 1/4
3.6	Dezén, vpredu	b_{10} (mm)	474	474
3.7	Dezén, vzadu	b_{11} (mm)	348 (368/388/498)	348 (368/388/498)
4.2	Výška, stožiar spustený	h_1 (mm)	–	–
4.3	Voľný zdvih	h_2 (mm)	–	–
4.4	Zdvih	h_3 (mm)	130	130
4.5	Výška s vysunutým stožiarom	h_4 (mm)	–	–
4.6	Iniciálny zdvih	h_5 (mm)	–	–
4.8	Výška na státie // Výška sedadla (min./max.)	h_7 (mm)	130 (6)	130 (6)
4.9	Výška ťažnej tyče v jazdnej polohe, min./max.	h_{14} (mm)	1250 (7)	1250 (7)
4.10	Výška ramien kolies	h_8 (mm)	–	–
4.14	Výška na státie, vo zdvihnutej polohe so zdvíhacou plošinou	h_{12} (mm)	1197	1197

Katalógový list (VDI): OPX

			OPX 20	OPX 25
4.15	Výška spustených ramien vidlíc	h_{13} (mm)	85	85
4.19	Celková dĺžka	l_1 (mm)	3680	3680
4.20	Dĺžka po prednú časť vidlíc	l_2 (mm)	1290	1290
4.21	Celková šírka	b_1 (mm)	800	800
4.22	Rozmery vidlíc	h/š/d (mm)	61 (78 max.)/172/2390	61 (78 max.)/172/2390
4.24	Šírka nosníka vidlice	b_3 (mm)	–	–
4.25	Vzdialenosť medzi ramenami vidlíc	b_5 (mm)	520 (540/560/670)	520 (540/560/670)
4.31	Svetlá výška, s nákladom, pod stožiarom	m_1 (mm)	–	–
4.32	Svetlá výška v strede medzi kolesami	m_2 (mm)	24/154 (3)	24/154 (3)
4.34	Šírka uličky pre palety 800 x l_6 pozdĺžne vidlice zdvihnuté		pozrite si tabuľku	pozrite si tabuľku
4.34.1	Šírka uličky pre palety 1000 x 1200 krížom vidlice zdvihnuté	Ast (mm)	pozrite si tabuľku	pozrite si tabuľku
4.34.2	Šírka uličky pre palety 800 x 1200 krížom vidlice zdvihnuté	Ast (mm)	pozrite si tabuľku	pozrite si tabuľku
4.35	Polomer otáčania	W_a (mm)	2893 (2)/2786 (2) (3)	2893 (2)/2786 (2) (3)
5.1	Rýchlosť jazdy s nákladom/bez nákladu	km/h	9/12	9/12
5.1.1	Rýchlosť jazdy s nákladom/bez nákladu, dozadu	km/h	8/11	8/11
5.2	Rýchlosť zdvihu s nákladom/bez nákladu	m/s	0,070/0,111	0,064/0,089
5.3	Rýchlosť spúšťania s nákladom/bez nákladu	m/s	0,084/0,067	0,068/0,066
5.8	Max. stúpavosť, s nákladom/bez nákladu	%	7 %/12 % (9)(10)	7 %/12 % (9)(10)
5.9	Čas zrýchlenia, s nákladom/bez nákladu	s	6,1/4,8	6,4/4,8
5.10	Pracovná brzda		Elektromagnetická	Elektromagnetická

			OPX 20	OPX 25
6.1	Hnací motor, výkon S2 = 60 min	kW	3	3
6.2	Motor zdvihu, výkon pri S3	kW	2,2/5 %	2,2/5 %
6.3	Batéria podľa normy DIN 43531/35/36 A, B, C, žiadna		žiadna	žiadna
6.4	Napätie batérie/menovitá kapacita K_5	V/Ah	24/345 – 465	24/345 – 465
6.5	Hmotnosť batérie ±5 %	kg	402	402
6.6	Spotreba energie podľa normy DIN EN 16796	kWh/h	0,45	0,48
6.6.2	Ekvivalentné emisie CO_2	kg/h	0,2	0,3
8,1	Ovládanie pojazdu		Ovládanie AC	Ovládanie AC
10.7	Hlučnosť pri uchu vodiča	dB (A)	< 70	< 70

(1) s držiakom pre zvislú paletu 1365/765 mm

(2) s vidlicami dĺžky 2390 mm/x = 1615 mm/ verzia s ťažnou tyčou; ostatné rozmery vidlíc nájdete v tabuľke nižšie

(3) so zdvihnutými nákladovými ramenami alebo vidlicami

(4) s priečinkom 54 alebo lítium-iónovou batériou + 114 mm

(5) s povinnou oporou nákladu (1290 mm od vidlíc po vrchnú časť pre modely OPX-L 20 S a OPX-L 12; 1575 mm pre model OPX-L16)

(6) s voliteľnou zdvíhacou plošinou $_7$ + 30 mm; h_{14} + 87 mm

(7) s voliteľnou zdvíhacou plošinou + 87 mm; s voliteľným nastavením pákového ovládača, rozsah nastavenia h_{14} = + 89 mm, - 19 mm

(8) minimálna svetlá výška pod podvozkom s povinnou ochranou nôh

(9) ak je to možné, na svahu so zaoblenými hranami so zdvihnutými vidlicami/ramenami

(10) geometrický limit pre svahy s nezaoblenými hranami nájdete v tabuľke nižšie

(11) v konzole: minimálny geometrický limit pre svahy s nezaoblenými hranami bez alebo s ochranou nôh (ak sú rozdielne); z dôvodu výrobných a montážnych odchýlok sa

odporúča predvídať zníženie nominálnych hodnôt minimálne o 1 %

(12) s hmotnosťou 1000 kg na stožiari a 1000 kg pri iniciálnom zdvihu pri max. výške iniciálneho zdvihu

Prehľad vidlíc OPX 20/25/20 Plus/25 Plus				
	l mm	c mm	x (a) mm	y (a) (b) (c) mm
tlačná tyč	990	500	805	1907
	1190	600	1005	2107
	1450	750	1265	2367
	1650	850	1465	2567
	1650	850	1105	2207
	1800	900	1615	2717
	2150	1100	1605	2707
	2150	1100	1375	2477
	2390 (e)	1200	1845	2947
	2390 (f)	1200	1615	2717
ťažná tyč	2390	1200	1845	2947
	2390	1200	1615	2717
	2900	1500	2125	3227
	3100	1600	2125	3227

Prehľad vidlíc OPX 20/25/20 Plus/25 Plus				
	l_1 (b)	W_a (b) (d) mm	Ast (b) (d) mm	Podmienky nákladu, šírka uličky Ast
tlačná tyč	2280	2034	2885	1 paleta 1000 x 1200, priečne
	2480	2231	2904	1 paleta 800 x 1 200, pozdĺžne

	2740	2489	3184	paleta 800 x l_6 pozdĺžne (l_6 = 2 x c)
	2940	2688	3383	paleta 800 x l_6 pozdĺž-ne (l_6 = 2 x c)
	2940	2330	3295	paleta 800 x l_6 pozdĺž-ne (l_6 = 2 x c)
	3090	2837	3505	paleta 800 x l_6 pozdĺž-ne (l_6 = 2 x c)
	3440	2827	3792	paleta 800 x l_6 pozdĺž-ne (l_6 = 2 x c)
	3440	2598	3766	paleta 800 x l_6 pozdĺž-ne (l_6 = 2 x c)
	3680	3065	4122	3 palety 800 x 1 200 priečne
	3680	2837	3969	2 palety 800 x 1 200 po-zdĺžne
ťažná tyč	3680	3015	3989	2 palety 800 x 1 200 po-zdĺžne
	3680	2786	3964	2 palety 800 x 1 200 po-zdĺžne

	4190	3293	4554	paleta 800 x l_6 pozdĺžne (l_6 = 2 x c)
	4390	3293	4819	2 palety 800 x 1200 pozdĺžne + 1 paleta 800 x 1200 priečne na špičke vidlíc

(a) so spustenými vidlicami; s vidlicami úplne zdvihnutými v prípade verzie s tlačnou tyčou -57 mm; v prípade verzie s ťažnou tyčou -108 mm

(b) s priečinkom 54 alebo lítium-iónovou batériou + 114 mm

(c) pre verzie OPX 20 Plus a OPX 25 Plus + 3 mm

(d) hodnoty pri úplne zdvihnutých vidliciach; pri spustených vidliciach Wa v prípade verzie s tlačnou tyčou + 57 mm, Wa v prípade verzie s ťažnou tyčou + 108 mm

(e)dlhý rázvor kolies vhodný na zdvíhanie 3 europaliet priečne

(f) dlhý rázvor kolies vhodný na zdvíhanie 2 europaliet pozdĺžne

Geometrická stúpavosť OX 20/25/20 Plus/25 Plus [(a)]							
	l mm	c mm	x mm	prieči-nok 53	prieči-nok 53 s ochrano u nôh	prieči-nok 54 alebo líti-um-ióno-vá ba-téria	prieči-nok 54 alebo líti-um-ióno-vá ba-téria s ochrano u nôh
tlač-ná tyč	990	500	805	11,2 %	8,9 %	10,7 %	8,5 %
	1190	600	1005	9,8 %	7,8 %	9,4 %	7,4 %
	1450	750	1265	8,7 %	6,9 %	8,2 %	6,6 %
	1650	850	1465	8,1 %	6,5 %	7,6 %	6,1 %
	1650	850	1105	9,3 %	7,4 %	8,9 %	7,1 %
	1800	900	1615	7,7 %	6,2 %	7,3 %	5,8 %
	2150	1100	1605	7,8 %	6,2 %	7,3 %	5,8 %
	2150	1100	1375	8,3 %	6,6 %	7,9 %	6,3 %
	2390	1200	1845	7,3 %	5,9 %	6,9 %	5,5 %
	2390	1200	1615	7,9 %	6,3 %	7,4 %	5,9 %
ťaž-ná tyč	2390	1200	1845	7,4 %	5,9 %	7,0 %	5,6 %
	2390	1200	1615	7,9 %	6,3 %	7,4 %	5,9 %

Katalógový list (VDI): OPX

	2900	1500	2125	7,0 %	5,6 %	6,6 %	5,3 %
	3100	1600	2125	7,0 %	5,6 %	6,6 %	5,3 %

(a) z dôvodu výrobných a montážnych odchýlok sa odporúča predvídať zníženie nominálnych hodnôt minimálne o 1 %

Katalógový list OPX 20 Plus a OPX 25 Plus (VDI)

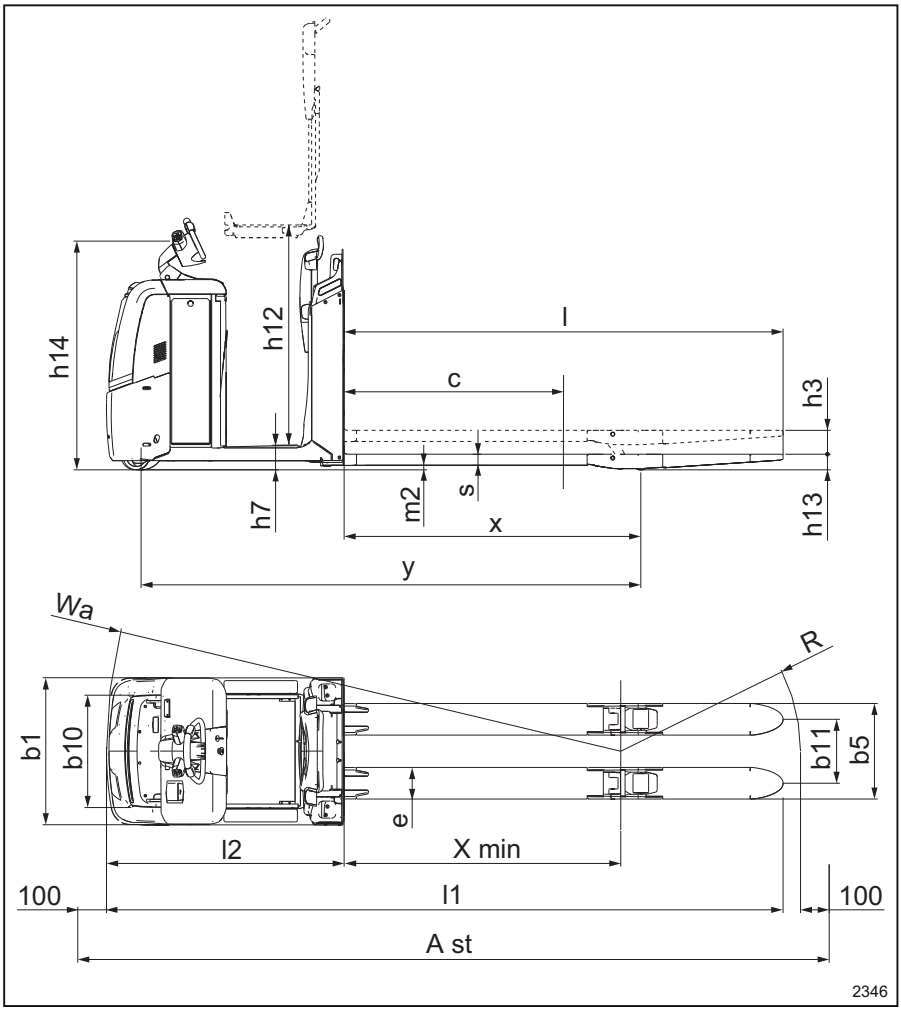

			OPX 20 Plus	OPX 25 Plus
1.3	Pohon		Elektrický	Elektrický
1.4	Typ obsluhy		V stoji	V stoji
1.5	Menovitá kapacita/menovitá nosnosť	Q (t)	2,0	2.5

Katalógový list (VDI): OPX

			OPX 20 Plus	OPX 25 Plus
1.6	Ťažisko nákladu	c (mm)	1200	1200
1.8	Dĺžka nákladu, od stredovej osi nápravy po vidlicu	x (mm)	1615 (2)	1615 (2)
1.9	Rázvor náprav	y (mm)	2720 (2)	2720 (2)
2.1	Pohotovostná hmotnosť (vrátane batérie)	kg	1218 (2)	1243 (2)
2.2	Zaťaženie nápravy, s nákladom, predná/zadná	kg	1236/1982	1322/2421
2.3	Zaťaženie nápravy, bez nákladu, predná/zadná	kg	933/285	942/301
3.1	Pneumatiky		Polyuretánové	Polyuretánové
3.2	Rozmer pneumatiky, vpredu	mm	254 x 102	254 x 102
3.3	Rozmer pneumatiky, vzadu	mm	85 x 80	85 x 80
3.4	Prídavné kolesá (rozmery)	mm	110 x 60	110 x 60
3.5	Kolesá, počet vpredu/vzadu (x = hnané kolesá)		1x – 2/4	1x – 2 / 4
3.6	Dezén, vpredu	b_{10} (mm)	547	547
3.7	Dezén, vzadu	b_{11} (mm)	348 (368/388/498)	348 (368/388/498)
4.2	Výška, stožiar spustený	h_1 (mm)	–	–
4.3	Voľný zdvih	h_2 (mm)	–	–
4.4	Zdvih	h_3 (mm)	130	130
4.5	Výška s vysunutým stožiarom	h_4 (mm)	–	–
4.6	Iniciálny zdvih	h_5 (mm)	–	–
4.8	Výška na státie // Výška sedadla (min./max.)	h_7 (mm)	130 (6)	130 (6)
4.9	Výška ťažnej tyče v jazdnej polohe, min./max.	h_{14} (mm)	1250 (7)	1250 (7)
4.10	Výška ramien kolies	h_8 (mm)	–	–
4.14	Výška na státie, vo zdvihnutej polohe so zdvíhacou plošinou	h_{12} (mm)	–	–
4.15	Výška spustených ramien vidlíc	h_{13} (mm)	85	85

			OPX 20 Plus	OPX 25 Plus
4.19	Celková dĺžka	l_1 (mm)	3680	3680
4.20	Dĺžka po prednú časť vidlíc	l_2 (mm)	1290	1290
4.21	Celková šírka	b_1 (mm)	800	800
4.22	Rozmery vidlíc	h/š/d (mm)	61 (78 max.)/ 172/2390	61 (78 max.)/ 172/2390
4.24	Šírka nosníka vidlice	b_3 (mm)	–	–
4.25	Vzdialenosť medzi ramenami vidlíc	b_5 (mm)	520 (540/560/670)	520 (540/560/670)
4.31	Svetlá výška, s nákladom, pod stožiarom	m_1 (mm)	–	–
4.32	Svetlá výška v strede medzi kolesami	m_2 (mm)	24/154 (3)	24/154 (3)
4.34	Šírka uličky pre palety 800 x l_6 pozdĺžne vidlice zdvihnuté		pozrite si tabuľku	pozrite si tabuľku
4.34.1	Šírka uličky pre palety 1000 x 1200 krížom vidlice zdvihnuté	Ast (mm)	pozrite si tabuľku	pozrite si tabuľku
4.34.2	Šírka uličky pre palety 800 x 1200 krížom vidlice zdvihnuté	Ast (mm)	pozrite si tabuľku	pozrite si tabuľku
4.35	Polomer otáčania	W_a (mm)	2893 (2)/2786 (2) (3)	2893 (2)/2786 (2) (3)
5.1	Rýchlosť jazdy s nákladom/bez nákladu	km/h	11/14	11/14
5.1.1	Rýchlosť jazdy s nákladom/bez nákladu, dozadu	km/h	8/11	8/11
5.2	Rýchlosť zdvihu s nákladom/bez nákladu	m/s	0,070/0,111	0,064/0,089
5.3	Rýchlosť spúšťania s nákladom/bez nákladu	m/s	0,084/0,067	0,068/0,066
5.8	Max. stúpavosť, s nákladom/bez nákladu	%	7 %/12 % (9) (10)	7 %/12 % (9) (10)
5.9	Čas zrýchlenia, s nákladom/bez nákladu	s	6,1/4,8	6,2/4,8
5.10	Pracovná brzda		Elektromagnetická	Elektromagnetická
6.1	Hnací motor, výkon S2 = 60 min	kW	3	3
6.2	Motor zdvihu, výkon pri S3	kW	2,2/5 %	2,2/5 %

Katalógový list (VDI): OPX

			OPX 20 Plus	OPX 25 Plus
6.3	Batéria podľa normy DIN 43531/35/36 A, B, C, žiadna		žiadna	žiadna
6.4	Napätie batérie/menovitá kapacita K_5	V/Ah	24/345 – 465	24/345 – 465
6.5	Hmotnosť batérie ±5 %	kg	402	402
6.6	Spotreba energie podľa normy DIN EN 16796	kWh/h	0,45	0,48
6.6.2	Ekvivalentné emisie CO_2	kg/h	0,2	0,3
8,1	Ovládanie pojazdu		Ovládanie AC	Ovládanie AC
10.7	Hlučnosť pri uchu vodiča	dB (A)	< 70	< 70

(1) s držiakom pre zvislú paletu 1365/765 mm

(2) s vidlicami dĺžky 2390 mm/x = 1615 mm/ verzia s ťažnou tyčou; ostatné rozmery vidlíc nájdete v tabuľke nižšie

(3) so zdvihnutými nákladovými ramenami alebo vidlicami

(4) s priečinkom 54 alebo lítium-iónovou batériou + 114 mm

(5) s povinnou oporou nákladu (1290 mm od vidlíc po vrchnú časť pre modely OPX-L 20 S a OPX-L 12; 1575 mm pre model OPX-L16)

(6) s voliteľnou zdvíhacou plošinou $_7$ + 30 mm; h_{14} + 87 mm

(7) s voliteľnou zdvíhacou plošinou + 87 mm; s voliteľným nastavením pákového ovládača, rozsah nastavenia h_{14} = + 89 mm, - 19 mm

(8) minimálna svetlá výška pod podvozkom s povinnou ochranou nôh

(9) ak je to možné, na svahu so zaoblenými hranami so zdvihnutými vidlicami/ramenami

(10) geometrický limit pre svahy s nezaoblenými hranami nájdete v tabuľke nižšie

(11) v konzole: minimálny geometrický limit pre svahy s nezaoblenými hranami bez alebo s ochranou nôh (ak sú rozdielne); z dôvodu výrobných a montážnych odchýlok sa odporúča predvídať zníženie nominálnych hodnôt minimálne o 1 %

(12) s hmotnosťou 1000 kg na stožiari a 1000 kg pri iniciálnom zdvihu pri max. výške iniciálneho zdvihu

Prehľad vidlíc OPX 20/25/20 Plus/25 Plus				
	l mm	c mm	x [a] mm	y [a] [b] [c] mm
tlačná tyč	990	500	805	1907
	1190	600	1005	2107
	1450	750	1265	2367
	1650	850	1465	2567
	1650	850	1105	2207
	1800	900	1615	2717
	2150	1100	1605	2707
	2150	1100	1375	2477
	2390 [e]	1200	1845	2947
	2390 [f]	1200	1615	2717
ťažná tyč	2390	1200	1845	2947
	2390	1200	1615	2717
	2900	1500	2125	3227
	3100	1600	2125	3227

Prehľad vidlíc OPX 20/25/20 Plus/25 Plus				
	l_1 [b]	W_a [b] [d] mm	Ast [b] [d] mm	Podmienky nákladu, šírka uličky Ast
tlačná tyč	2280	2034	2885	1 paleta 1000 x 1200, priečne
	2480	2231	2904	1 paleta 800 x 1 200, pozdĺžne
	2740	2489	3184	paleta 800 x l_6 pozdĺžne (l_6 = 2 x c)
	2940	2688	3383	paleta 800 x l_6 pozdĺžne (l_6 = 2 x c)

	2940	2330	3295	paleta 800 x l_6 pozdĺžne (l_6 = 2 x c)
	3090	2837	3505	paleta 800 x l_6 pozdĺžne (l_6 = 2 x c)
	3440	2827	3792	paleta 800 x l_6 pozdĺžne (l_6 = 2 x c)
	3440	2598	3766	paleta 800 x l_6 pozdĺžne (l_6 = 2 x c)
	3680	3065	4122	3 palety 800 x 1 200 priečne
	3680	2837	3969	2 palety 800 x 1 200 pozdĺžne
ťažná tyč	3680	3015	3989	2 palety 800 x 1 200 pozdĺžne
	3680	2786	3964	2 palety 800 x 1 200 pozdĺžne
	4190	3293	4554	paleta 800 x l_6 pozdĺžne (l_6 = 2 x c)
	4390	3293	4819	2 palety 800 x 1200 pozdĺžne + 1 paleta 800 x 1200

				priečne na špičke vidlíc

(a) so spustenými vidlicami; s vidlicami úplne zdvihnutými v prípade verzie s tlačnou tyčou -57 mm; v prípade verzie s ťažnou tyčou -108 mm

(b) s priečinkom 54 alebo lítium-iónovou batériou + 114 mm

(c) pre verzie OPX 20 Plus a OPX 25 Plus + 3 mm

(d) hodnoty pri úplne zdvihnutých vidliciach; pri spustených vidliciach Wa v prípade verzie s tlačnou tyčou + 57 mm, Wa v prípade verzie s ťažnou tyčou + 108 mm

(e)dlhý rázvor kolies vhodný na zdvíhanie 3 europaliet priečne

(f) dlhý rázvor kolies vhodný na zdvíhanie 2 europaliet pozdĺžne

Geometrická stúpavosť OX 20/25/20 Plus/25 Plus [(a)]							
tlačná tyč	l mm	c mm	x mm	priečinok 53	priečinok 53 s ochranou nôh	priečinok 54 alebo lítium-iónová batéria	priečinok 54 alebo lítium-iónová batéria s ochranou nôh
	990	500	805	11,2 %	8,9 %	10,7 %	8,5 %
	1190	600	1005	9,8 %	7,8 %	9,4 %	7,4 %

	1450	750	1265	8,7 %	6,9 %	8,2 %	6,6 %
	1650	850	1465	8,1 %	6,5 %	7,6 %	6,1 %
	1650	850	1105	9,3 %	7,4 %	8,9 %	7,1 %
	1800	900	1615	7,7 %	6,2 %	7,3 %	5,8 %
	2150	1100	1605	7,8 %	6,2 %	7,3 %	5,8 %
	2150	1100	1375	8,3 %	6,6 %	7,9 %	6,3 %
	2390	1200	1845	7,3 %	5,9 %	6,9 %	5,5 %
	2390	1200	1615	7,9 %	6,3 %	7,4 %	5,9 %
ťažná tyč	2390	1200	1845	7,4 %	5,9 %	7,0 %	5,6 %
	2390	1200	1615	7,9 %	6,3 %	7,4 %	5,9 %
	2900	1500	2125	7,0 %	5,6 %	6,6 %	5,3 %
	3100	1600	2125	7,0 %	5,6 %	6,6 %	5,3 %

(a) z dôvodu výrobných a montážnych odchýlok sa odporúča predvídať zníženie nominálnych hodnôt minimálne o 1 %

Katalógový list OPX-D 20 (VDI)

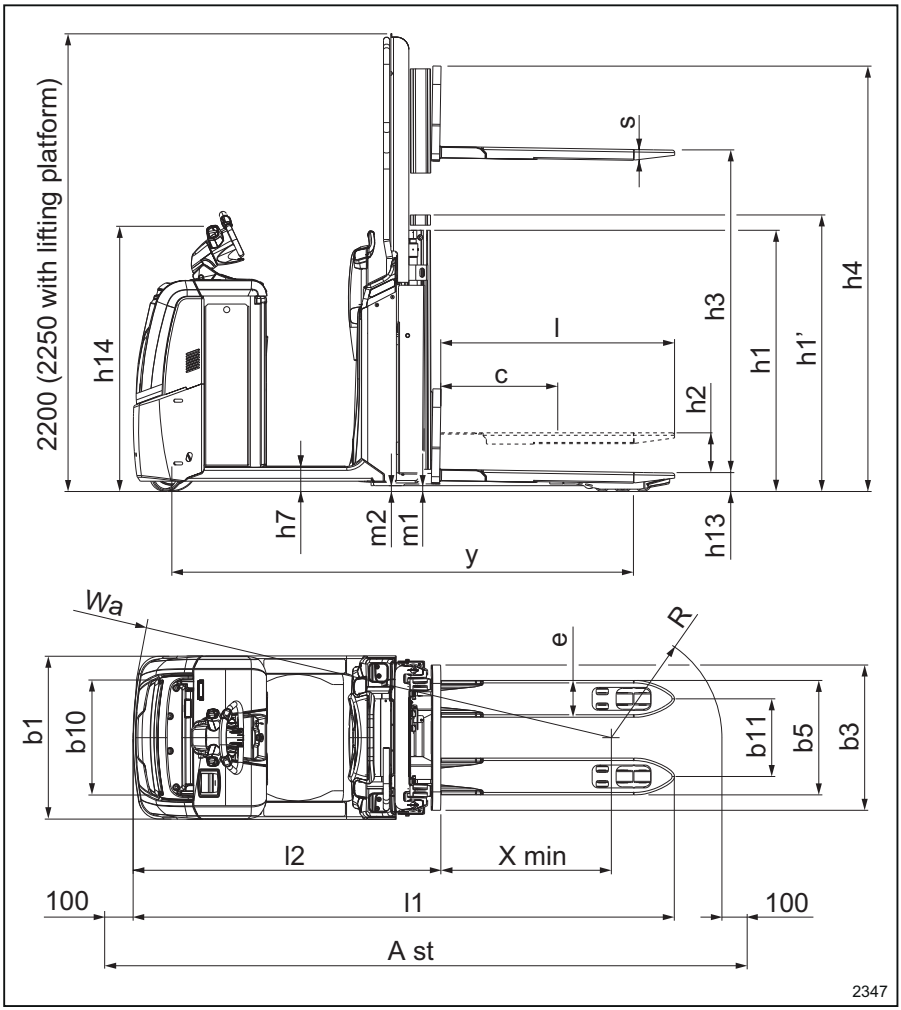

			OPX-D 20
1.3	Pohon		Elektrický
1.4	Typ obsluhy		V stoji
1.5	Menovitá kapacita/menovitá nosnosť	Q (t)	2,0 (1,0 na hlavnom zdvihu)

Katalógový list (VDI): OPX

			OPX-D 20
1.6	Ťažisko nákladu	c (mm)	600
1.8	Dĺžka nákladu, od stredovej osi nápravy po vidlicu	x (mm)	944/816 (3)
1.9	Rázvor náprav	y (mm)	2260/2132 (3)(4)
2.1	Pohotovostná hmotnosť (vrátane batérie)	kg	1476
2.2	Zaťaženie nápravy, s nákladom, predná/zadná	kg	1278/2198
2.3	Zaťaženie nápravy, bez nákladu, predná/zadná	kg	1024/452
3.1	Pneumatiky		Polyuretánové
3.2	Rozmer pneumatiky, vpredu	mm	254 x 102
3.3	Rozmer pneumatiky, vzadu	mm	85 x 60
3.4	Prídavné kolesá (rozmery)	mm	150 x 50
3.5	Kolesá, počet vpredu/vzadu (x = hnané kolesá)		1x – 1/4
3.6	Dezén, vpredu	b_{10} (mm)	474
3.7	Dezén, vzadu	b_{11} (mm)	380
4.2	Výška, stožiar spustený	h_1 (mm)	Pozrite si tabuľku nižšie
4.3	Voľný zdvih	h_2 (mm)	Pozrite si tabuľku nižšie
4.4	Zdvih	h_3 (mm)	1580
4.5	Výška s vysunutým stožiarom	h_4 (mm)	Pozrite si tabuľku nižšie
4.6	Iniciálny zdvih	h_5 (mm)	130
4.8	Výška na státie // Výška sedadla (min./max.)	h_7 (mm)	130 (6)
4.9	Výška ťažnej tyče v jazdnej polohe, min./max.	h_{14} (mm)	1250 (7)
4.10	Výška ramien kolies	h_8 (mm)	85
4.14	Výška na státie, vo zdvihnutej polohe so zdvíhacou plošinou	h_{12} (mm)	1197
4.15	Výška spustených ramien vidlíc	h_{13} (mm)	91
4.19	Celková dĺžka	l_1 (mm)	2653 (4)
4.20	Dĺžka po prednú časť vidlíc	l_2 (mm)	1503 (4)
4.21	Celková šírka	b_1 (mm)	800
4.22	Rozmery vidlíc	h/š/d (mm)	55/180/1150
4.24	Šírka nosníka vidlice	b_3 (mm)	711
4.25	Vzdialenosť medzi ramenami vidlíc	b_5 (mm)	560
4.31	Svetlá výška, s nákladom, pod stožiarom	m_1 (mm)	19/143 (3)
4.32	Svetlá výška v strede medzi kolesami	m_2 (mm)	25/155 (3)
4.34	Šírka uličky pre palety 800 x l_6 pozdĺžne vidlice zdvihnuté		3067 (3)(4)
4.34.1	Šírka uličky pre palety 1000 x 1200 krížom vidlice zdvihnuté	Ast (mm)	–

			OPX-D 20
4.34.2	Šírka uličky pre palety 800 x 1200 krížom vidlice zdvihnuté	Ast (mm)	–
4.35	Polomer otáčania	W_a (mm)	2440/2313 (3) (4)
5.1	Rýchlosť jazdy s nákladom/bez nákladu	km/h	9/12
5.1.1	Rýchlosť jazdy s nákladom/bez nákladu, dozadu	km/h	8/11
5.2	Rýchlosť zdvihu s nákladom/bez nákladu	m/s	0,15/0,25
5.3	Rýchlosť spúšťania s nákladom/bez nákladu	m/s	0,19/0,25
5.8	Max. stúpavosť, s nákladom/bez nákladu	%	8 %/15 % (9) (8,9 %; 7,1 %)(11)
5.9	Čas zrýchlenia, s nákladom/bez nákladu	s	6,6/5,3
5.10	Pracovná brzda		Elektromagnetická
6.1	Hnací motor, výkon S2 = 60 min	kW	3
6.2	Motor zdvihu, výkon pri S3	kW	2,2/5 %
6.3	Batéria podľa normy DIN 43531/35/36 A, B, C, žiadna		žiadna
6.4	Napätie batérie/menovitá kapacita K_5	V/Ah	24/345 – 465
6.5	Hmotnosť batérie ±5 %	kg	402
6.6	Spotreba energie podľa normy DIN EN 16796	kWh/h	0,39
6.6.2	Ekvivalentné emisie CO_2	kg/h	0,2
8,1	Ovládanie pojazdu		Ovládanie AC
10.7	Hlučnosť pri uchu vodiča	dB (A)	< 70

(1) s držiakom pre zvislú paletu 1365/765 mm

(2) s vidlicami dĺžky 2390 mm/x = 1615 mm/ verzia s ťažnou tyčou; ostatné rozmery vidlíc nájdete v tabuľke nižšie

(3) so zdvihnutými nákladovými ramenami alebo vidlicami

(4) s priečinkom 54 alebo lítium-iónovou batériou + 114 mm

(5) s povinnou oporou nákladu (1290 mm od vidlíc po vrchnú časť pre modely OPX-L 20 S a OPX-L 12; 1575 mm pre model OPX-L16)

(6) s voliteľnou zdvíhacou plošinou $_7$ + 30 mm; h_{14} + 87 mm

(7) s voliteľnou zdvíhacou plošinou + 87 mm; s voliteľným nastavením pákového ovládača, rozsah nastavenia h_{14} = + 89 mm, - 19 mm

(8) minimálna svetlá výška pod podvozkom s povinnou ochranou nôh

(9) ak je to možné, na svahu so zaoblenými hranami so zdvihnutými vidlicami/ramenami

(10) geometrický limit pre svahy s nezaoblenými hranami nájdete v tabuľke nižšie

(11) v konzole: minimálny geometrický limit pre svahy s nezaoblenými hranami bez alebo s ochranou nôh (ak sú rozdielne); z dôvodu výrobných a montážnych odchýlok sa odporúča predvídať zníženie nominálnych hodnôt minimálne o 1 %

(12) s hmotnosťou 1000 kg na stožiari a 1000 kg pri iniciálnom zdvihu pri max. výške iniciálneho zdvihu

OX-D 20 PRÍDAVNÁ tabuľka s údajmi stožiara				OPX-D 20
Typ stožiara				Teleskopický
Výška stožiara, spustený		h_1	mm	1276
Výška stožiara, voľný zdvih		$h_{1'}$	mm	1351
Voľný zdvih (a)		h_2	mm	150
Výška zdvihu		h_3	mm	1580 (b)
Výška stožiara, stožiar zdvihnutý		h_4	mm	2066
Výška vozíka, stožiar spustený	štandardný		mm	2200
	so zdvíhacou plošinou spustenou (b)		mm	2250

	s držiakom paliet (b)		mm	–
Výška vozíka, stožiar zdvihnutý	štandardný		mm	2200
	so zdvíhacou plošinou spustenou (b)		mm	2250
	s držiakom paliet (b)		mm	–

(a) so zvýšenou výškou stožiara h_1,

(b) s povinnou ochranou obrazovky na držiaku príslušenstva na strane s vysokým zaťažením

Katalógový list OPX-L 20 (VDI)

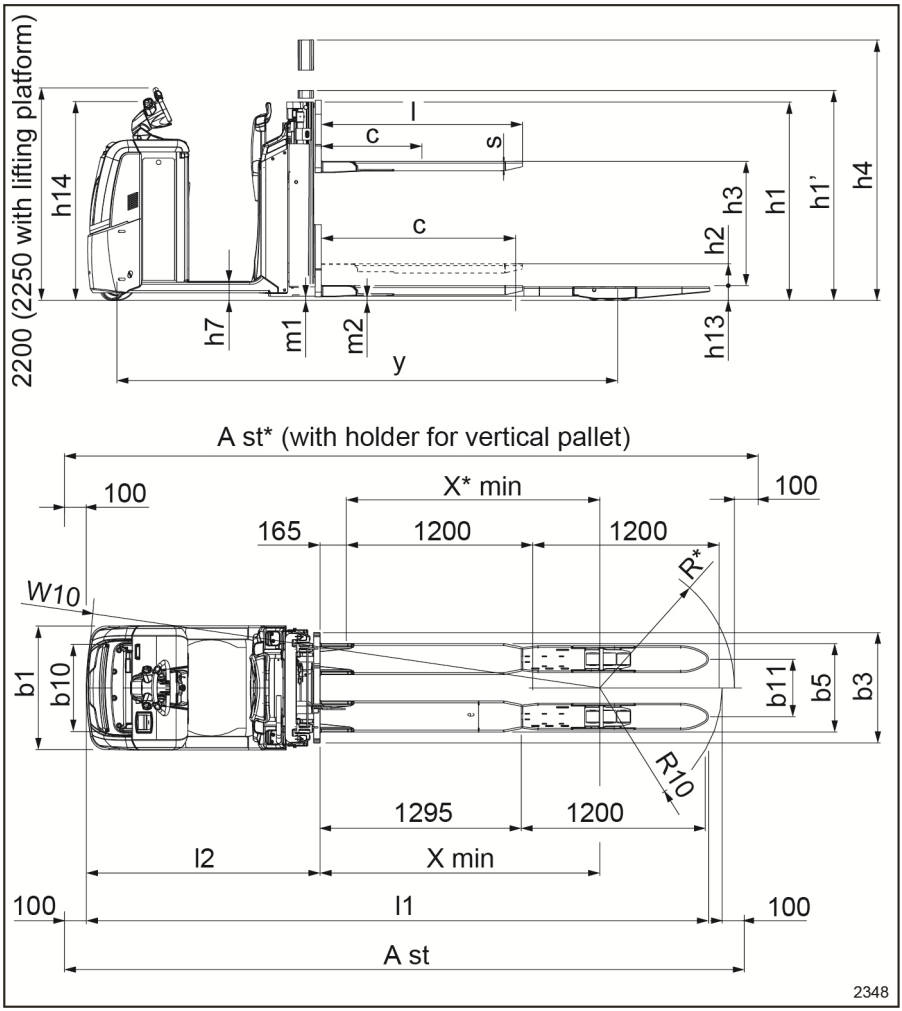

			OPX-L 20
1.3	Pohon		Elektrický
1.4	Typ obsluhy		V stoji
1.5	Menovitá kapacita/menovitá nosnosť	Q (t)	2,0/1,0 na hlavnom zdvihu

			OPX-L 20
1.6	Ťažisko nákladu	c (mm)	1248/600 na hlavnom zdvihu (1)
1.8	Dĺžka nákladu, od stredovej osi nápravy po vidlicu	x (mm)	1910/1782 (3)
1.9	Rázvor náprav	y (mm)	3225/3097 (3)(4)
2.1	Pohotovostná hmotnosť (vrátane batérie)	kg	1567
2.2	Zaťaženie nápravy, s nákladom, predná/zadná	kg	1539/2028
2.3	Zaťaženie nápravy, bez nákladu, predná/zadná	kg	1170/397
3.1	Pneumatiky		Polyuretánové
3.2	Rozmer pneumatiky, vpredu	mm	254 x 102
3.3	Rozmer pneumatiky, vzadu	mm	85 x 80
3.4	Prídavné kolesá (rozmery)	mm	150 x 50
3.5	Kolesá, počet vpredu/vzadu (x = hnané kolesá)		1x – 1/4
3.6	Dezén, vpredu	b_{10} (mm)	474
3.7	Dezén, vzadu	b_{11} (mm)	370
4.2	Výška, stožiar spustený	h_1 (mm)	Pozrite si tabuľku nižšie
4.3	Voľný zdvih	h_2 (mm)	Pozrite si tabuľku nižšie
4.4	Zdvih	h_3 (mm)	800
4.5	Výška s vysunutým stožiarom	h_4 (mm)	Pozrite si tabuľku nižšie
4.6	Iniciálny zdvih	h_5 (mm)	130
4.8	Výška na státie // Výška sedadla (min./max.)	h_7 (mm)	130 (6)
4.9	Výška ťažnej tyče v jazdnej polohe, min./max.	h_{14} (mm)	1250 (7)
4.10	Výška ramien kolies	h_8 (mm)	85
4.14	Výška na státie, vo zdvihnutej polohe so zdvíhacou plošinou	h_{12} (mm)	1197
4.15	Výška spustených ramien vidlíc	h_{13} (mm)	91
4.19	Celková dĺžka	l_1 (mm)	4005 (4)
4.20	Dĺžka po prednú časť vidlíc	l_2 (mm)	1503 (4)
4.21	Celková šírka	b_1 (mm)	800
4.22	Rozmery vidlíc	h/š/d (mm)	60 (72 max.)/200/1295
4.24	Šírka nosníka vidlice	b_3 (mm)	711
4.25	Vzdialenosť medzi ramenami vidlíc	b_5 (mm)	570
4.31	Svetlá výška, s nákladom, pod stožiarom	m_1 (mm)	13/100 (3)
4.32	Svetlá výška v strede medzi kolesami	m_2 (mm)	25/155 (3)
4.34	Šírka uličky pre palety 800 x l_6 pozdĺžne vidlice zdvihnuté		Pozrite si tabuľku

Katalógový list (VDI): OPX

			OPX-L 20
4.34.1	Šírka uličky pre palety 1000 x 1200 krížom vidlice zdvihnuté	Ast (mm)	–
4.34.2	Šírka uličky pre palety 800 x 1200 krížom vidlice zdvihnuté	Ast (mm)	–
4.35	Polomer otáčania	W_a (mm)	3399/3271 (3)(4)
5.1	Rýchlosť jazdy s nákladom/bez nákladu	km/h	9/12
5.1.1	Rýchlosť jazdy s nákladom/bez nákladu, dozadu	km/h	8/11
5.2	Rýchlosť zdvihu s nákladom/bez nákladu	m/s	0,159/0,253
5.3	Rýchlosť spúšťania s nákladom/bez nákladu	m/s	0,218/0,240
5.8	Max. stúpavosť, s nákladom/bez nákladu	%	7 %/12 % (9) (6,6 %; 5,3 %)(11)
5.9	Čas zrýchlenia, s nákladom/bez nákladu	s	6,5/5,3
5.10	Pracovná brzda		Elektromagnetická
6.1	Hnací motor, výkon S2 = 60 min	kW	3
6.2	Motor zdvihu, výkon pri S3	kW	2,2/5 %
6.3	Batéria podľa normy DIN 43531/35/36 A, B, C, žiadna		žiadna
6.4	Napätie batérie/menovitá kapacita K_5	V/Ah	24/345 – 465
6.5	Hmotnosť batérie ±5 %	kg	402
6.6	Spotreba energie podľa normy DIN EN 16796	kWh/h	0,39
6.6.2	Ekvivalentné emisie CO_2	kg/h	0,2
8,1	Ovládanie pojazdu		Ovládanie AC
10.7	Hlučnosť pri uchu vodiča	dB (A)	< 70

(1) s držiakom pre zvislú paletu 1365/765 mm

(2) s vidlicami dĺžky 2390 mm/x = 1615 mm/ verzia s ťažnou tyčou; ostatné rozmery vidlíc nájdete v tabuľke nižšie

(3) so zdvihnutými nákladovými ramenami alebo vidlicami

(4) s priečinkom 54 alebo lítium-iónovou batériou + 114 mm

(5) s povinnou oporou nákladu (1290 mm od vidlíc po vrchnú časť pre modely OPX-L 20 S a OPX-L 12; 1575 mm pre model OPX-L16)

(6) s voliteľnou zdvíhacou plošinou $_7$ + 30 mm; h_{14} + 87 mm

(7) s voliteľnou zdvíhacou plošinou + 87 mm; s voliteľným nastavením pákového ovládača, rozsah nastavenia h_{14} = + 89 mm, - 19 mm

(8) minimálna svetlá výška pod podvozkom s povinnou ochranou nôh

(9) ak je to možné, na svahu so zaoblenými hranami so zdvihnutými vidlicami/ramenami

(10) geometrický limit pre svahy s nezaoblenými hranami nájdete v tabuľke nižšie

(11) v konzole: minimálny geometrický limit pre svahy s nezaoblenými hranami bez alebo s ochranou nôh (ak sú rozdielne); z dôvodu výrobných a montážnych odchýlok sa odporúča predvídať zníženie nominálnych hodnôt minimálne o 1 %

(12) s hmotnosťou 1000 kg na stožiari a 1000 kg pri iniciálnom zdvihu pri max. výške iniciálneho zdvihu

OPX- L 20 PRÍDAVNÁ tabuľka s údajmi stožiara				OPX-L 20	
Typ stožiara				Teleskopický	Teleskopický
Výška stožiara, spustený		h_1	mm	1276	1276
Výška stožiara, voľný zdvih		$h_{1'}$	mm	1351	1351
Voľný zdvih (a)		h_2	mm	150	150
Výška zdvihu		h_3	mm	800 (b)	1580 (b)
Výška stožiara, stožiar zdvihnutý		h_4	mm	1676	2066
Výška vozíka,	štandardný		mm	2200	2200

stožiar spustený	so zdvíhacou plošinou spustenou (b)		mm	2250	2250
	s držiakom paliet (b)		mm	2200	2200
Výška vozíka, stožiar zdvihnutý	štandardný		mm	2200	2200
	so zdvíhacou plošinou spustenou (b)		mm	2250	2250
	s držiakom paliet (b)		mm	2334	3114

(a) so zvýšenou výškou stožiara h_1,

(b) s povinnou ochranou obrazovky na držiaku príslušenstva na strane s vysokým zaťažením

OPX-L 20 ŠÍRKA ULIČKY (SO ZDVIHNUTÝMI NÁKLADOVÝMI RAMENAMI)						
dĺžka vidlíc mm	rozm. vertikálna paleta mm	dĺžka nákladových ramien mm	x	W_a (c)	Ast (c)	Podmienky nákladu, šírka uličky Ast

1295	–	1207	1782	3271	4289	2 palety 800 x 1200 pozdĺžne
1295	165	1137	1617	3271	4350	2 palety 800 x 1200 pozdĺžne

(c) c s priečinkom 54 alebo lítium-iónovou batériou + 114 mm

Katalógový list OPX-L 20 S (VDI)

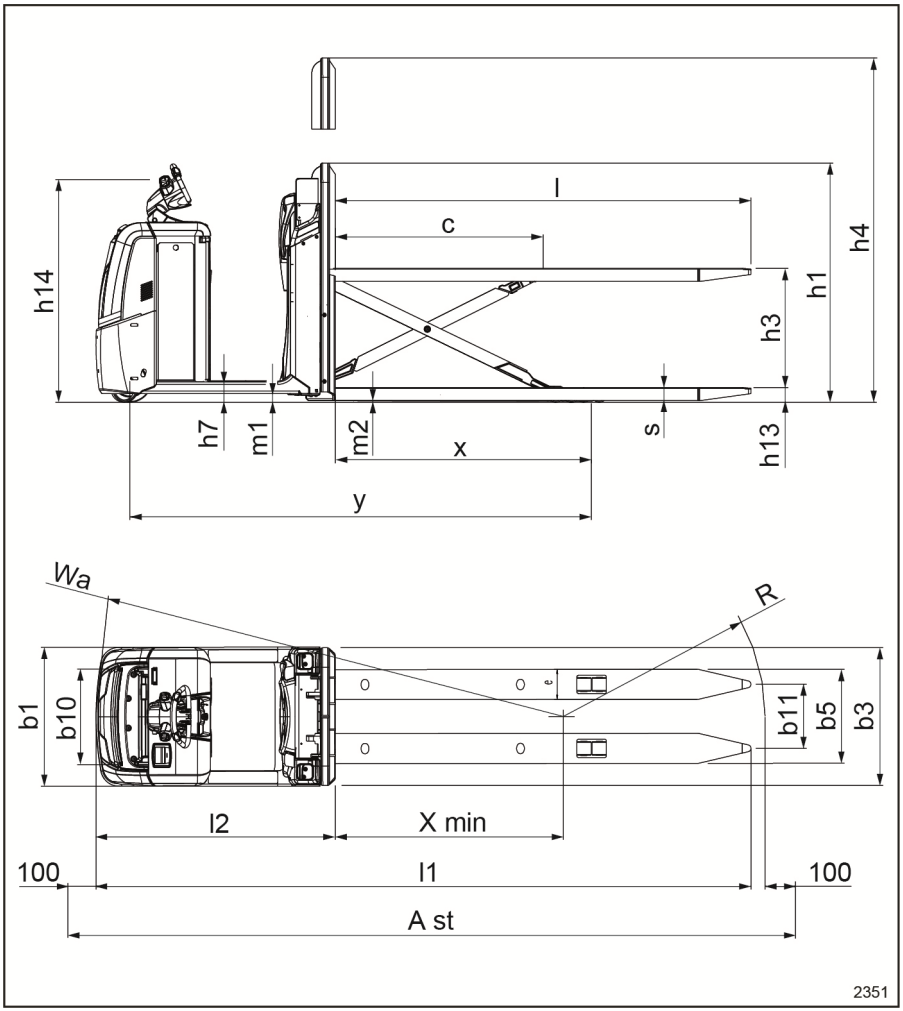

			OPX-L 20 S
1.3	Pohon		Elektrický
1.4	Typ obsluhy		V stoji
1.5	Menovitá kapacita/menovitá nosnosť	Q (t)	2,0
1.6	Ťažisko nákladu	c (mm)	1200

			OPX-L 20 S
1.8	Dĺžka nákladu, od stredovej osi nápravy po vidlicu	x (mm)	1474/1310 (3)
1.9	Rázvor náprav	y (mm)	2661/2497 (3)(4)
2.1	Pohotovostná hmotnosť (vrátane batérie)	kg	1456
2.2	Zaťaženie nápravy, s nákladom, predná/zadná	kg	1140/2316
2.3	Zaťaženie nápravy, bez nákladu, predná/zadná	kg	1020/436
3.1	Pneumatiky		Polyuretánové
3.2	Rozmer pneumatiky, vpredu	mm	254 x 102
3.3	Rozmer pneumatiky, vzadu	mm	85 x 80
3.4	Prídavné kolesá (rozmery)	mm	150 x 50
3.5	Kolesá, počet vpredu/vzadu (x = hnané kolesá)		1x – 1/4
3.6	Dezén, vpredu	b_{10} (mm)	474
3.7	Dezén, vzadu	b_{11} (mm)	368
4.2	Výška, stožiar spustený	h_1 (mm)	1375 (5)
4.3	Voľný zdvih	h_2 (mm)	–
4.4	Zdvih	h_3 (mm)	700
4.5	Výška s vysunutým stožiarom	h_4 (mm)	2075 (5)
4.6	Iniciálny zdvih	h_5 (mm)	–
4.8	Výška na státie // Výška sedadla (min./max.)	h_7 (mm)	130 (6)
4.9	Výška ťažnej tyče v jazdnej polohe, min./max.	h_{14} (mm)	1250 (7)
4.10	Výška ramien kolies	h_8 (mm)	–
4.14	Výška na státie, vo zdvihnutej polohe so zdvíhacou plošinou	h_{12} (mm)	1197
4.15	Výška spustených ramien vidlíc	h_{13} (mm)	85
4.19	Celková dĺžka	l_1 (mm)	3764 (4)
4.20	Dĺžka po prednú časť vidlíc	l_2 (mm)	1374 (4)
4.21	Celková šírka	b_1 (mm)	800
4.22	Rozmery vidlíc	h/š/d (mm)	75/172/2390
4.24	Šírka nosníka vidlice	b_3 (mm)	792 (5)
4.25	Vzdialenosť medzi ramenami vidlíc	b_5 (mm)	540
4.31	Svetlá výška, s nákladom, pod stožiarom	m_1 (mm)	18 (8)
4.32	Svetlá výška v strede medzi kolesami	m_2 (mm)	10/710 (3)
4.34	Šírka uličky pre palety 800 x l_6 pozdĺžne vidlice zdvihnuté		4036 (4)
4.34.1	Šírka uličky pre palety 1000 x 1200 krížom vidlice zdvihnuté	Ast (mm)	–

Katalógový list (VDI): OPX

			OPX-L 20 S
4.34.2	Šírka uličky pre palety 800 x 1200 krížom vidlice zdvihnuté	Ast (mm)	–
4.35	Polomer otáčania	W_a (mm)	2838/2675 (3)(4)
5.1	Rýchlosť jazdy s nákladom/bez nákladu	km/h	9/12
5.1.1	Rýchlosť jazdy s nákladom/bez nákladu, dozadu	km/h	8/11
5.2	Rýchlosť zdvihu s nákladom/bez nákladu	m/s	0,095/0,176
5.3	Rýchlosť spúšťania s nákladom/bez nákladu	m/s	0,13/0,13
5.8	Max. stúpavosť, s nákladom/bez nákladu	%	7 %/12 % (2,7 %)(11)
5.9	Čas zrýchlenia, s nákladom/bez nákladu	s	6,8/5,4
5.10	Pracovná brzda		Elektromagnetická
6.1	Hnací motor, výkon S2 = 60 min	kW	3
6.2	Motor zdvihu, výkon pri S3	kW	2,2/5 %
6.3	Batéria podľa normy DIN 43531/35/36 A, B, C, žiadna		žiadna
6.4	Napätie batérie/menovitá kapacita K_5	V/Ah	24/345 – 465
6.5	Hmotnosť batérie ±5 %	kg	402
6.6	Spotreba energie podľa normy DIN EN 16796	kWh/h	0,39
6.6.2	Ekvivalentné emisie CO_2	kg/h	0,2
8,1	Ovládanie pojazdu		Ovládanie AC
10.7	Hlučnosť pri uchu vodiča	dB (A)	< 70

(1) s držiakom pre zvislú paletu 1365/765 mm

(2) s vidlicami dĺžky 2390 mm/x = 1615 mm/ verzia s ťažnou tyčou; ostatné rozmery vidlíc nájdete v tabuľke nižšie

(3) so zdvihnutými nákladovými ramenami alebo vidlicami

(4) s priečinkom 54 alebo lítium-iónovou batériou + 114 mm

(5) s povinnou oporou nákladu (1290 mm od vidlíc po vrchnú časť pre modely OPX-L 20 S a OPX-L 12; 1575 mm pre model OPX-L16)

(6) s voliteľnou zdvíhacou plošinou $_7$ + 30 mm; h_{14} + 87 mm

(7) s voliteľnou zdvíhacou plošinou + 87 mm; s voliteľným nastavením pákového ovládača, rozsah nastavenia h_{14} = + 89 mm, - 19 mm

(8) minimálna svetlá výška pod podvozkom s povinnou ochranou nôh

(9) ak je to možné, na svahu so zaoblenými hranami so zdvihnutými vidlicami/ramenami

(10) geometrický limit pre svahy s nezaoblenými hranami nájdete v tabuľke nižšie

(11) v konzole: minimálny geometrický limit pre svahy s nezaoblenými hranami bez alebo s ochranou nôh (ak sú rozdielne); z dôvodu výrobných a montážnych odchýlok sa odporúča predvídať zníženie nominálnych hodnôt minimálne o 1 %

(12) s hmotnosťou 1000 kg na stožiari a 1000 kg pri iniciálnom zdvihu pri max. výške iniciálneho zdvihu

Katalógový list OPX-L 12 (VDI)

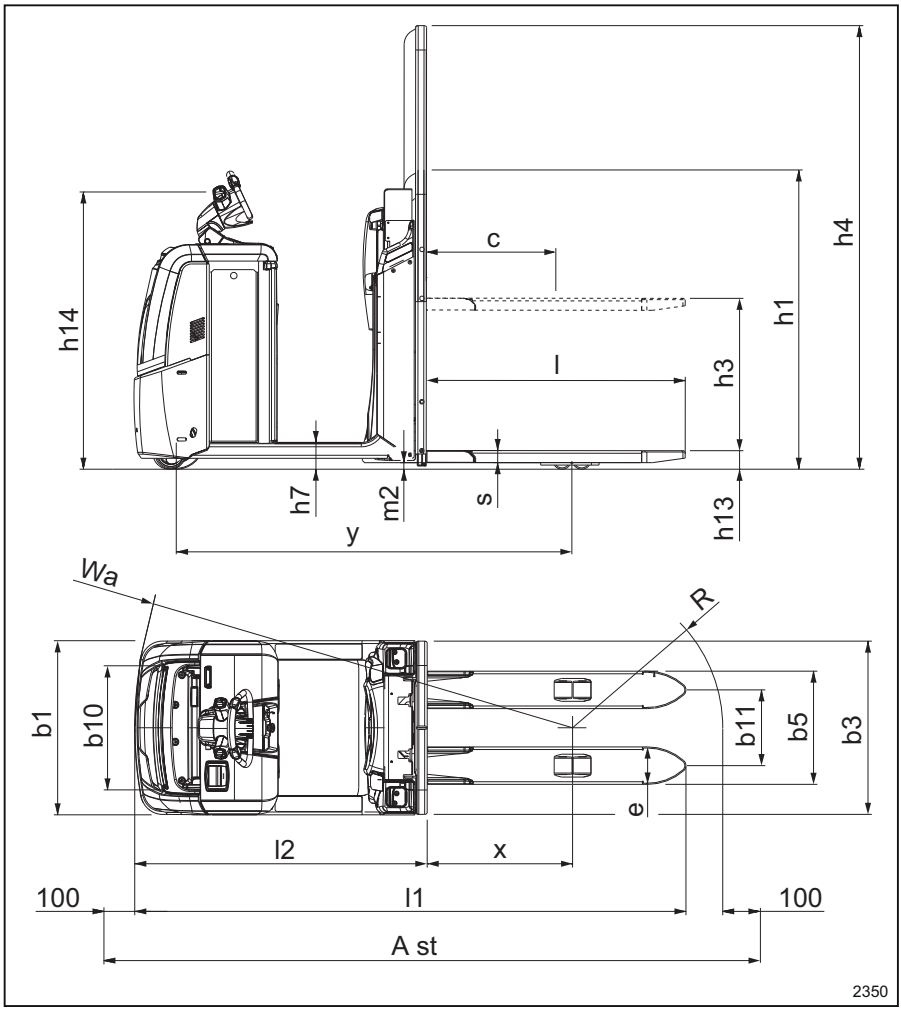

			OPX-L 12
1.3	Pohon		Elektrický
1.4	Typ obsluhy		V stoji
1.5	Menovitá kapacita/menovitá nosnosť	Q (t)	1.2
1.6	Ťažisko nákladu	c (mm)	600

			OPX-L 12
1.8	Dĺžka nákladu, od stredovej osi nápravy po vidlicu	x (mm)	670
1.9	Rázvor náprav	y (mm)	1823 (4)
2.1	Pohotovostná hmotnosť (vrátane batérie)	kg	1308
2.2	Zaťaženie nápravy, s nákladom, predná/zadná	kg	920/1588
2.3	Zaťaženie nápravy, bez nákladu, predná/zadná	kg	875/433
3.1	Pneumatiky		Polyuretánové
3.2	Rozmer pneumatiky, vpredu	mm	254 x 102
3.3	Rozmer pneumatiky, vzadu	mm	85 x 60
3.4	Prídavné kolesá (rozmery)	mm	150 x 50
3.5	Kolesá, počet vpredu/vzadu (x = hnané kolesá)		1x – 1/4
3.6	Dezén, vpredu	b_{10} (mm)	474
3.7	Dezén, vzadu	b_{11} (mm)	(348) 388
4.2	Výška, stožiar spustený	h_1 (mm)	1375 (5)
4.3	Voľný zdvih	h_2 (mm)	–
4.4	Zdvih	h_3 (mm)	700
4.5	Výška s vysunutým stožiarom	h_4 (mm)	2075 (5)
4.6	Iniciálny zdvih	h_5 (mm)	–
4.8	Výška na státie // Výška sedadla (min./max.)	h_7 (mm)	130 (6)
4.9	Výška ťažnej tyče v jazdnej polohe, min./max.	h_{14} (mm)	1250 (7)
4.10	Výška ramien kolies	h_8 (mm)	–
4.14	Výška na státie, vo zdvihnutej polohe so zdvíhacou plošinou	h_{12} (mm)	1197
4.15	Výška spustených ramien vidlíc	h_{13} (mm)	86
4.19	Celková dĺžka	l_1 (mm)	2532 (4)
4.20	Dĺžka po prednú časť vidlíc	l_2 (mm)	1342 (4)
4.21	Celková šírka	b_1 (mm)	800
4.22	Rozmery vidlíc	h/š/d (mm)	55/172/1190
4.24	Šírka nosníka vidlice	b_3 (mm)	796 (5)
4.25	Vzdialenosť medzi ramenami vidlíc	b_5 (mm)	(520) 560
4.31	Svetlá výška, s nákladom, pod stožiarom	m_1 (mm)	–
4.32	Svetlá výška v strede medzi kolesami	m_2 (mm)	30
4.34	Šírka uličky pre palety 800 x l_6 pozdĺžne vidlice zdvihnuté		2871 (4)
4.34.1	Šírka uličky pre palety 1000 x 1200 krížom vidlice zdvihnuté	Ast (mm)	–

Katalógový list (VDI): OPX

			OPX-L 12
4.34.2	Šírka uličky pre palety 800 x 1200 krížom vidlice zdvihnuté	Ast (mm)	–
4.35	Polomer otáčania	W_a (mm)	2007 (4)
5.1	Rýchlosť jazdy s nákladom/bez nákladu	km/h	9/12
5.1.1	Rýchlosť jazdy s nákladom/bez nákladu, dozadu	km/h	8/11
5.2	Rýchlosť zdvihu s nákladom/bez nákladu	m/s	0,135/0,218
5.3	Rýchlosť spúšťania s nákladom/bez nákladu	m/s	0,130/0,122
5.8	Max. stúpavosť, s nákladom/bez nákladu	%	7,8 %/15 % (6,2 %) (11)
5.9	Čas zrýchlenia, s nákladom/bez nákladu	s	5,8/4,9
5.10	Pracovná brzda		Elektromagnetická
6.1	Hnací motor, výkon S2 = 60 min	kW	3
6.2	Motor zdvihu, výkon pri S3	kW	2,2/5 %
6.3	Batéria podľa normy DIN 43531/35/36 A, B, C, žiadna		žiadna
6.4	Napätie batérie/menovitá kapacita K_5	V/Ah	24/345 – 465
6.5	Hmotnosť batérie ±5 %	kg	402
6.6	Spotreba energie podľa normy DIN EN 16796	kWh/h	0,30
6.6.2	Ekvivalentné emisie CO_2	kg/h	0,2
8,1	Ovládanie pojazdu		Ovládanie AC
10.7	Hlučnosť pri uchu vodiča	dB (A)	< 70

(1) s držiakom pre zvislú paletu 1365/765 mm

(2) s vidlicami dĺžky 2390 mm/x = 1615 mm/ verzia s ťažnou tyčou; ostatné rozmery vidlíc nájdete v tabuľke nižšie

(3) so zdvihnutými nákladovými ramenami alebo vidlicami

(4) s priečinkom 54 alebo lítium-iónovou batériou + 114 mm

(5) s povinnou oporou nákladu (1290 mm od vidlíc po vrchnú časť pre modely OPX-L 20 S a OPX-L 12; 1575 mm pre model OPX-L16)

(6) s voliteľnou zdvíhacou plošinou $_7$ + 30 mm; h_{14} + 87 mm

(7) s voliteľnou zdvíhacou plošinou + 87 mm; s voliteľným nastavením pákového ovládača, rozsah nastavenia h_{14} = + 89 mm, - 19 mm

(8) minimálna svetlá výška pod podvozkom s povinnou ochranou nôh

(9) ak je to možné, na svahu so zaoblenými hranami so zdvihnutými vidlicami/ramenami

(10) geometrický limit pre svahy s nezaoblenými hranami nájdete v tabuľke nižšie

(11) v konzole: minimálny geometrický limit pre svahy s nezaoblenými hranami bez alebo s ochranou nôh (ak sú rozdielne); z dôvodu výrobných a montážnych odchýlok sa odporúča predvídať zníženie nominálnych hodnôt minimálne o 1 %

(12) s hmotnosťou 1000 kg na stožiari a 1000 kg pri iniciálnom zdvihu pri max. výške iniciálneho zdvihu

Katalógový list OPX-L 16 (VDI)

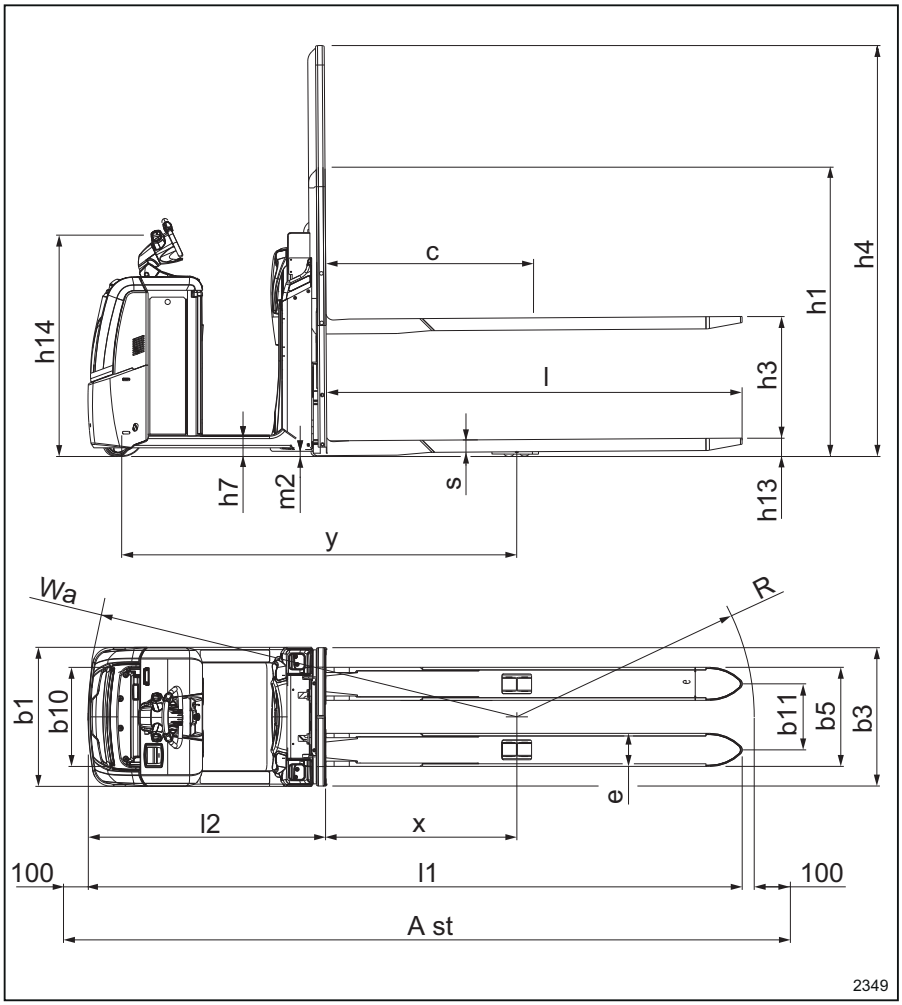

			OPX-L 16
1.3	Pohon		Elektrický
1.4	Typ obsluhy		V stoji
1.5	Menovitá kapacita/menovitá nosnosť	Q (t)	1.6
1.6	Ťažisko nákladu	c (mm)	1200

			OPX-L 16
1.8	Dĺžka nákladu, od stredovej osi nápravy po vidlicu	x (mm)	1093
1.9	Rázvor náprav	y (mm)	2279 (4)
2.1	Pohotovostná hmotnosť (vrátane batérie)	kg	1585
2.2	Zaťaženie nápravy, s nákladom, predná/zadná	kg	944/2241
2.3	Zaťaženie nápravy, bez nákladu, predná/zadná	kg	1041/544
3.1	Pneumatiky		Polyuretánové
3.2	Rozmer pneumatiky, vpredu	mm	254 x 102
3.3	Rozmer pneumatiky, vzadu	mm	85 x 80
3.4	Prídavné kolesá (rozmery)	mm	150 x 50
3.5	Kolesá, počet vpredu/vzadu (x = hnané kolesá)		1x – 1/4
3.6	Dezén, vpredu	b_{10} (mm)	474
3.7	Dezén, vzadu	b_{11} (mm)	375
4.2	Výška, stožiar spustený	h_1 (mm)	1665 (5)
4.3	Voľný zdvih	h_2 (mm)	–
4.4	Zdvih	h_3 (mm)	700
4.5	Výška s vysunutým stožiarom	h_4 (mm)	2365 (5)
4.6	Iniciálny zdvih	h_5 (mm)	–
4.8	Výška na státie // Výška sedadla (min./max.)	h_7 (mm)	130 (6)
4.9	Výška ťažnej tyče v jazdnej polohe, min./max.	h_{14} (mm)	1250 (7)
4.10	Výška ramien kolies	h_8 (mm)	–
4.14	Výška na státie, vo zdvihnutej polohe so zdvíhacou plošinou	h_{12} (mm)	1197
4.15	Výška spustených ramien vidlíc	h_{13} (mm)	90
4.19	Celková dĺžka	l_1 (mm)	3763 (4)
4.20	Dĺžka po prednú časť vidlíc	l_2 (mm)	1373 (4)
4.21	Celková šírka	b_1 (mm)	800
4.22	Rozmery vidlíc	h/š/d (mm)	70 (max. 85)/190/2390
4.24	Šírka nosníka vidlice	b_3 (mm)	796 (5)
4.25	Vzdialenosť medzi ramenami vidlíc	b_5 (mm)	570
4.31	Svetlá výška, s nákladom, pod stožiarom	m_1 (mm)	–
4.32	Svetlá výška v strede medzi kolesami	m_2 (mm)	30
4.34	Šírka uličky pre palety 800 x l_6 pozdĺžne vidlice zdvihnuté		4026 (4)
4.34.1	Šírka uličky pre palety 1000 x 1200 krížom vidlice zdvihnuté	Ast (mm)	–

Katalógový list (VDI): OPX

			OPX-L 16
4.34.2	Šírka uličky pre palety 800 x 1200 krížom vidlice zdvihnuté	Ast (mm)	–
4.35	Polomer otáčania	W_a (mm)	2459 (4)
5.1	Rýchlosť jazdy s nákladom/bez nákladu	km/h	9/12
5.1.1	Rýchlosť jazdy s nákladom/bez nákladu, dozadu	km/h	8/11
5.2	Rýchlosť zdvihu s nákladom/bez nákladu	m/s	0,102/0,178
5.3	Rýchlosť spúšťania s nákladom/bez nákladu	m/s	0,123/0,123
5.8	Max. stúpavosť, s nákladom/bez nákladu	%	6,0 %/15 % (5,0 %) (11)
5.9	Čas zrýchlenia, s nákladom/bez nákladu	s	6,4/5,3
5.10	Pracovná brzda		Elektromagnetická
6.1	Hnací motor, výkon S2 = 60 min	kW	3
6.2	Motor zdvihu, výkon pri S3	kW	2,2/5 %
6.3	Batéria podľa normy DIN 43531/35/36 A, B, C, žiadna		žiadna
6.4	Napätie batérie/menovitá kapacita K_5	V/Ah	24/345 – 465
6.5	Hmotnosť batérie ±5 %	kg	402
6.6	Spotreba energie podľa normy DIN EN 16796	kWh/h	0,52
6.6.2	Ekvivalentné emisie CO_2	kg/h	0,3
8,1	Ovládanie pojazdu		Ovládanie AC
10.7	Hlučnosť pri uchu vodiča	dB (A)	< 70

(1) s držiakom pre zvislú paletu 1365/765 mm

(2) s vidlicami dĺžky 2390 mm/x = 1615 mm/ verzia s ťažnou tyčou; ostatné rozmery vidlíc nájdete v tabuľke nižšie

(3) so zdvihnutými nákladovými ramenami alebo vidlicami

(4) s priečinkom 54 alebo lítium-iónovou batériou + 114 mm

(5) s povinnou oporou nákladu (1290 mm od vidlíc po vrchnú časť pre modely OPX-L 20 S a OPX-L 12; 1575 mm pre model OPX-L16)

(6) s voliteľnou zdvíhacou plošinou $_7$ + 30 mm; h_{14} + 87 mm

(7) s voliteľnou zdvíhacou plošinou + 87 mm; s voliteľným nastavením pákového ovládača, rozsah nastavenia h_{14} = + 89 mm, - 19 mm

(8) minimálna svetlá výška pod podvozkom s povinnou ochranou nôh

(9) ak je to možné, na svahu so zaoblenými hranami so zdvihnutými vidlicami/ramenami

(10) geometrický limit pre svahy s nezaoblenými hranami nájdete v tabuľke nižšie

(11) v konzole: minimálny geometrický limit pre svahy s nezaoblenými hranami bez alebo s ochranou nôh (ak sú rozdielne); z dôvodu výrobných a montážnych odchýlok sa odporúča predvídať zníženie nominálnych hodnôt minimálne o 1 %

(12) s hmotnosťou 1000 kg na stožiari a 1000 kg pri iniciálnom zdvihu pri max. výške iniciálneho zdvihu

Katalógový list (VDI): LTX

Katalógový list LTX 50 (VDI)

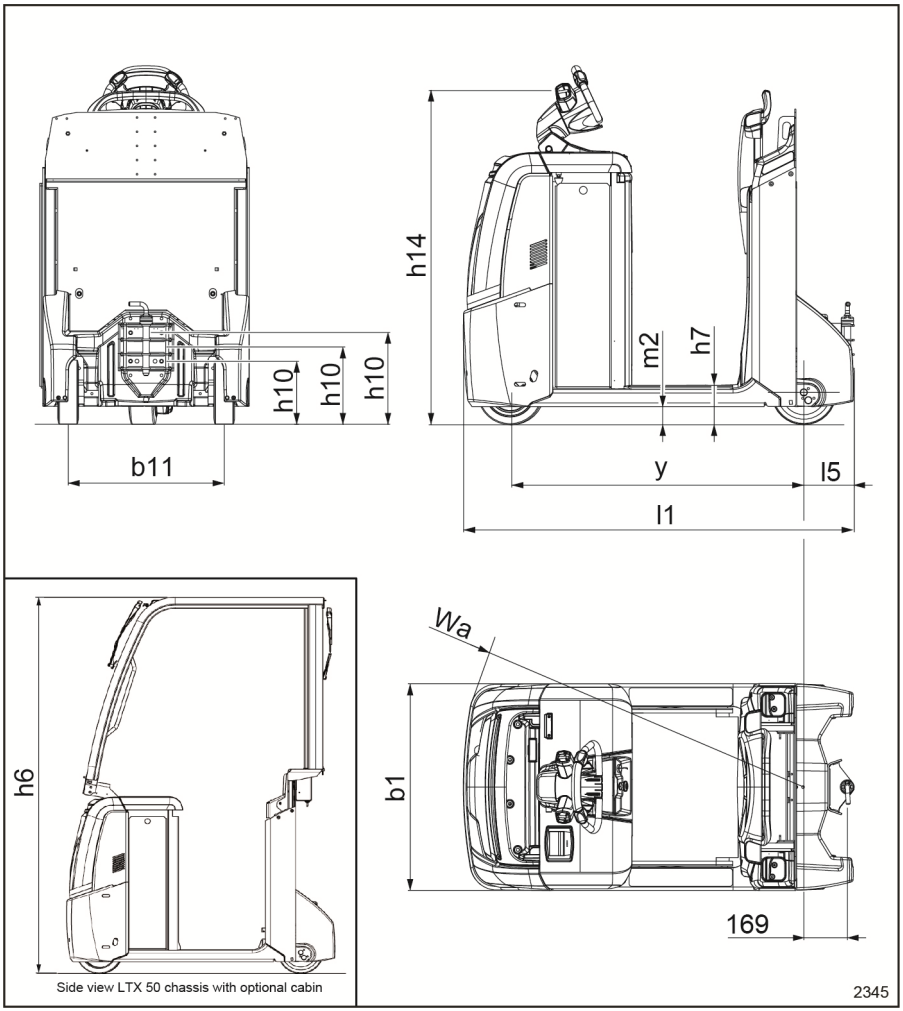

1.2	Označenie typu podľa výrobcu		LTX 50
1.3	Pohon		Elektrický
1.4	Typ obsluhy		V stoji

1.2	Označenie typu podľa výrobcu		LTX 50
1.5	Menovitá kapacita/menovitá nosnosť	Q (t)	5,0
1.7	Menovitá ťažná sila ťažnej tyče	F (N)	1000
1.9	Rázvor náprav	y (mm)	1133 (2)(3)
2.1	Pohotovostná hmotnosť (vrátane batérie)	kg	1223
2.2	Zaťaženie nápravy, s nákladom, predná/zadná	kg	–
2.3	Zaťaženie nápravy, bez nákladu, predná/zadná	kg	607/616
3.1	Pneumatiky		Celogumové
3.2	Rozmer pneumatiky, vpredu	mm	254 x 102
3.3	Rozmer pneumatiky, vzadu	mm	250 x 85
3.4	Prídavné kolesá (rozmery)	mm	- (3)
3.5	Kolesá, počet vpredu/vzadu (x = hnané kolesá)		1x /2 (3)
3.6	Dezén, vpredu	b_{10} (mm)	– (3)
3.7	Dezén, vzadu	b_{11} (mm)	604
4.7	Výška ochrannej strechy (kabína)	h_6 (mm)	2245 (3) (5)
4.8	Výška na státie // Výška sedadla (min./max.)	h_7 (mm)	150 (3)//905/1094
4.9	Výška ťažnej tyče v jazdnej polohe, min./max.	h_{14} (mm)	1270 (3) (6)
4.12	Výška pripojenia	h_{10} (mm)	190/245/300/355/410
4.13	Výška nákladu, bez nákladu	h_{11} (mm)	–
4.16	Dĺžka nákladnej plošiny	l_3 (mm)	–
4.17	Presah	l_5 (mm)	195
4.18	Šírka nákladnej plošiny	b_9 (mm)	–
4.19	Celková dĺžka	l_1 (mm)	1512 (2)
4.21	Celková šírka	b_1 (mm)	800
4.32	Svetlá výška v strede medzi kolesami	m_2 (mm)	70 (3)
4.35	Polomer otáčania	W_a (mm)	1480 (2)(3)
5.1	Rýchlosť jazdy s nákladom/bez nákladu	km/h	8/14
5.1.1	Rýchlosť jazdy s nákladom/bez nákladu, dozadu	km/h	6/6
5.5	Ťažná sila, s nákladom/bez nákladu S2 = 60 min	N	1000
5.6	Maximálna ťažná sila, s nákladom/bez nákladu S2 = 5 min	N	3400 (7)
5.8	Max. stúpavosť, s nákladom/bez nákladu	%	pozrite si schému
5.9	Čas zrýchlenia, s nákladom/bez nákladu	s	7,1/5,1
5.10	Pracovná brzda		Elektromagnetická
6.1	Hnací motor, výkon S2 = 60 min	kW	3

Katalógový list (VDI): LTX

1.2	Označenie typu podľa výrobcu		LTX 50
6.3	Batéria podľa normy DIN 43531/35/36 A, B, C, žiadna		žiadna
6.4	Napätie batérie/menovitá kapacita K_5	V/Ah	24/345 – 465
6.5	Hmotnosť batérie ±5 %	kg	402
6.6	Spotreba energie podľa normy DIN EN 16796	kWh/h	1,40
6.6.2	Ekvivalentné emisie CO_2	kg/h	0,8
6.7	Výstup obratu	t/h	475
6,8	Efektivita obratu podľa cyklu VDI 2198	kWh/h	123
8,1	Ovládanie pojazdu		Ovládanie AC
10.7	Hlučnosť pri uchu vodiča	dB (A)	< 70

(1) Pri kombinovanom využití; pozri tabuľku zaťaženia prepravcu

(2) s priečinkom 54 alebo lítium-iónovou batériou + 114 mm

(3) So svetlou výškou m_2= 100 mm: dve ďalšie kolesá 100 x 40, b_{10}= 580 mm, y = 1150 mm (s priečinkom 54 alebo lítium-iónovou batériou + 114 mm), h_6= 2275 mm, h_7= 180 mm, h_{14}= 1300 mm, W_a=1497 mm (s priečinkom 54 alebo lítium-iónovou batériou + 114 mm)

(4) Poznámka.: Poznámka vyhradená pre hodnoty pohotovostnej hmotnosti pre vozíky LTX 20 a LTX-T 04 na webovom katalógovom liste: pozrite si list s poznámkami LTX VDI 07-19 v tomto súbore

(5) voliteľné vybavenie

(6) s pákovým ovládacím držadlom, rozsah nastavenia h_{14} = + 89 mm ¸ - 19 mm

(7) s olovenou batériou; s lítium-iónovou batériou = 1750 N

(8) s 0,6 t záťaže na plošine alebo -0,6 t záťaže na plošine +2 t ťahanej záťaže alebo -5 t ťahanej záťaže

Katalógový list LTX -T06 (VDI)

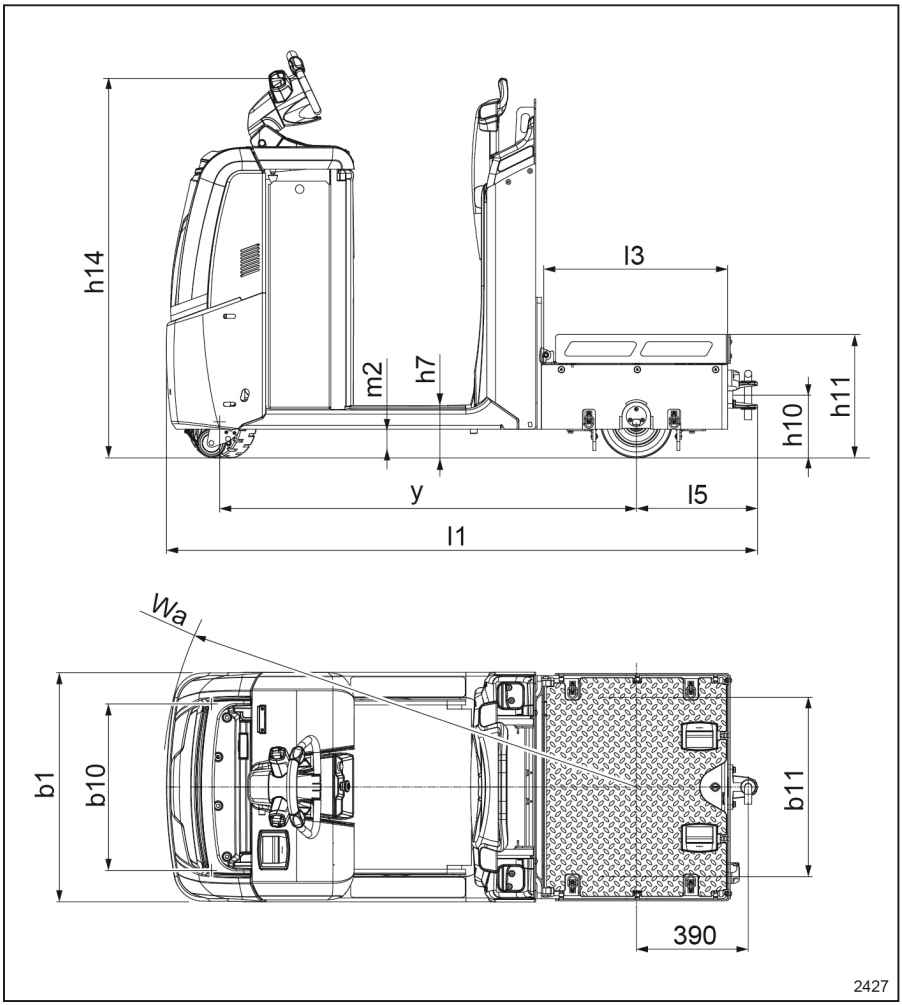

1.2	**Označenie typu podľa výrobcu**		**LTX-T 06**
1.3	Pohon		Elektrický
1.4	Typ obsluhy		V stoji
1.5	Menovitá kapacita/menovitá nosnosť	Q (t)	5,0 (ťahač)/0,6 (max. na plošine) (1)

Katalógový list (VDI): LTX

1.2	Označenie typu podľa výrobcu		LTX-T 06
1.7	Menovitá ťažná sila ťažnej tyče	F (N)	1000
1.9	Rázvor náprav	y (mm)	1453 (2)
2.1	Pohotovostná hmotnosť (vrátane batérie)	kg	1207
2.2	Zaťaženie nápravy, s nákladom, predná/zadná	kg	707/1100
2.3	Zaťaženie nápravy, bez nákladu, predná/zadná	kg	715/492
3.1	Pneumatiky		Celogumové
3.2	Rozmer pneumatiky, vpredu	mm	254 x 102
3.3	Rozmer pneumatiky, vzadu	mm	250 x 85
3.4	Prídavné kolesá (rozmery)	mm	100 x 40
3.5	Kolesá, počet vpredu/vzadu (x = hnané kolesá)		1x -2/2
3.6	Dezén, vpredu	b_{10} (mm)	580
3.7	Dezén, vzadu	b_{11} (mm)	620
4.7	Výška ochrannej strechy (kabína)	h_6 (mm)	2275 (5)
4.8	Výška na státie // Výška sedadla (min./max.)	h_7 (mm)	180 // 935/1124
4.9	Výška ťažnej tyče v jazdnej polohe, min./max.	h_{14} (mm)	1300 (6)
4.12	Výška pripojenia	h_{10} (mm)	220
4.13	Výška nákladu, bez nákladu	h_{11} (mm)	430
4.16	Dĺžka nákladnej plošiny	l_3 (mm)	638
4.17	Presah	l_5 (mm)	422
4.18	Šírka nákladnej plošiny	b_9 (mm)	765
4.19	Celková dĺžka	l_1 (mm)	2059 (2)
4.21	Celková šírka	b_1 (mm)	800
4.32	Svetlá výška v strede medzi kolesami	m_2 (mm)	100
4.35	Polomer otáčania	W_a (mm)	1640 (2)
5.1	Rýchlosť jazdy s nákladom/bez nákladu	km/h	10/10
5.1.1	Rýchlosť jazdy s nákladom/bez nákladu, dozadu	km/h	6/6
5.5	Ťažná sila, s nákladom/bez nákladu S2 = 60 min	N	1000
5.6	Maximálna ťažná sila, s nákladom/bez nákladu S2 = 5 min	N	3400 (7)
5.8	Max. stúpavosť, s nákladom/bez nákladu	%	pozrite si schému
5.9	Čas zrýchlenia, s nákladom/bez nákladu	s	5,2 – 5,9 – 6,6 (8)/4,8
5.10	Pracovná brzda		Elektromagnetická
6.1	Hnací motor, výkon S2 = 60 min	kW	3

1.2	Označenie typu podľa výrobcu		LTX-T 06
6.3	Batéria podľa normy DIN 43531/35/36 A, B, C, žiadna		žiadna
6.4	Napätie batérie/menovitá kapacita K_5	V/Ah	24/345 – 465
6.5	Hmotnosť batérie ±5 %	kg	402
6.6	Spotreba energie podľa normy DIN EN 16796	kWh/h	–
6.6.2	Ekvivalentné emisie CO_2	kg/h	–
6.7	Výstup obratu	t/h	410
6,8	Efektivita obratu podľa cyklu VDI 2198	kWh/h	174
8,1	Ovládanie pojazdu		Ovládanie AC
10.7	Hlučnosť pri uchu vodiča	dB (A)	< 70

(1) Pri kombinovanom využití; pozri tabuľku zaťaženia prepravcu

(2) s priečinkom 54 alebo lítium-iónovou batériou + 114 mm

(3) So svetlou výškou m_2= 100 mm: dve ďalšie kolesá 100 x 40, b_{10}= 580 mm, y = 1150 mm (s priečinkom 54 alebo lítium-iónovou batériou + 114 mm), h_6= 2275 mm, h_7= 180 mm, h_{14}= 1300 mm, W_a=1497 mm (s priečinkom 54 alebo lítium-iónovou batériou + 114 mm)

(4) Poznámka.: Poznámka vyhradená pre hodnoty pohotovostnej hmotnosti pre vozíky LTX 20 a LTX-T 04 na webovom katalógovom liste: pozrite si list s poznámkami LTX VDI 07-19 v tomto súbore

(5) voliteľné vybavenie

(6) s pákovým ovládacím držadlom, rozsah nastavenia h_{14} = + 89 mm ¸ - 19 mm

(7) s olovenou batériou; s lítium-iónovou batériou = 1750 N

(8) s 0,6 t záťaže na plošine alebo -0,6 t záťaže na plošine +2 t ťahanej záťaže alebo -5 t ťahanej záťaže

Katalógový list LTX-FF (VDI)

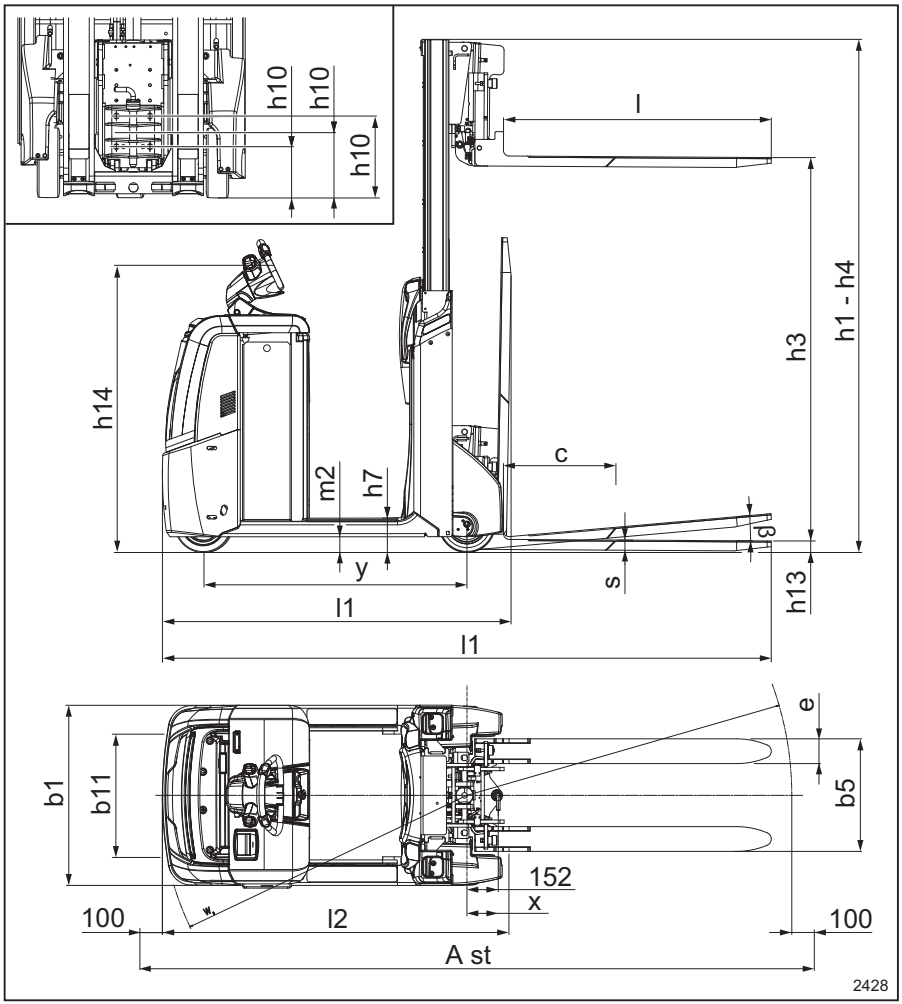

1.2	Označenie typu podľa výrobcu			**LTX-FF 05**	**LTX-FF 10**
1.3	Pohon			Elektrický	Elektrický
1.4	Typ obsluhy			V stoji	V stoji
1.5	Menovitá kapacita/menovitá nosnosť	Q	t	0,5	1,0

1.5.1	Zaťaženie prívesu	Q	t	5,0	5,0
1.6	Ťažisko nákladu	c	mm	(400) 500 (600)	(400) 500 (600)
1.7	Menovitá ťažná sila	F	N	1000	1000
1.8	Dĺžka nákladu, od stredovej osi nápravy po vidlicu	x	mm	165 (1)	165 (1)
1.9	Rázvor náprav	y	mm	1168	1282
2.1	Pohotovostná hmotnosť (vrátane batérie)		kg	1565	1677
2.2	Zaťaženie nápravy, s nákladom, predná/zadná		kg	527/1538	417/2260
2.3	Zaťaženie nápravy, bez nákladu, predná/zadná		kg	833/732	907/770
3.1	Pneumatiky			Polyuretánové	Polyuretánové
3.2	Rozmer pneumatiky, vpredu		mm	254 x 102	254 x 102
3.3	Rozmer pneumatiky, vzadu		mm	250 x 80	250 x 80
3.4	Prídavné kolesá (rozmery)		mm	–	–
3.5	Kolesá, počet vpredu/vzadu (x = hnacie kolesá)			1x/2	1x/2
3.6	Dezén, vpredu	b_{10}	mm	–	–
3.7	Rozchod vzadu	b_{11}	mm	604	604
4.1	Náklon nosníka vidlíc dopredu/dozadu	a/b	°	0/5	0/5
4.2	Výška stožiar spustený	h_1	mm	1776	1776
4.3	Voľný zdvih	h_2	mm	–	–
4.4	Zdvih	h_3	mm	1204	1204
4.5	Výška stožiar vysunutý	h_4	mm	1776	1776
4.8	Výška na státie/výška sedadla min./max.	h_7	mm	150 // 905/1094	150 // 905/1094
4.9	Výška ťažnej tyče v jazdnej polohe min./max.	h_{14}	mm	1270	1270
4.12	Výška pripojenia	h_{10}	mm	245/300/355 (max. 520) (2)	245/300/355 (max. 520) (2)
4.15	Výška vidlice spustená	h_{13}	mm	55	55
4.17	Presah	l_5	mm	192	192
4.19	Celková dĺžka	l_1	mm	1544 (3)/2504 (4)	1695 (3)/2655 (4)
4.20	Dĺžka po prednú časť vidlíc	l_2	mm	1514 (1)	1665 (1)
4.21	Celková šírka	b_1	mm	800	800

Katalógový list (VDI): LTX

4.22	Rozmery vidlíc	s/e/l	mm	45/110/(790)/ 990/ (1190)	45/110/(790) // 990 // (1190)
4.24	Šírka nosníka vidlice	b_3	mm	500	500
4.25	Vzdialenosť medzi ramenami vidlíc	b_5	mm	500	500
4.31	Svetlá výška, s nákladom, pod stožiarom	m_1	mm	70	70
4.32	Svetlá výška v strede medzi kolesami	m_2	mm	70	70
4.34	Šírka uličky pre palety 800 × 1200, priečne	A_{st}	mm	3124	3291
4.34 .1	Šírka uličky pre palety 1000 × 1200, priečne	A_{st}	mm	3268	3433
4.34 .2	Šírka uličky pre palety 800 x 1200 pozdĺžne	A_{st}	mm	3311	3470
4.35	Polomer otáčania	W_a	mm	1516	1653
5.1	Rýchlosť jazdy s nákladom/bez nákladu		km/h	7,5/13	7,5/13
5.1. 1	Rýchlosť jazdy, s nákladom/bez nákladu		km/h	4/4	4/4
5.2	Rýchlosť zdvíhania s nákladom/bez nákladu		m/s	0,17/0,23	0,12/0,23
5.3	Rýchlosť spúšťania s nákladom/bez nákladu		m/s	0,28/0,26	0,23/0,26
5.5	Ťažná sila, s nákladom/bez nákladu S2 = 60 min		N	1000	1000
5.6	Maximálna ťažná sila, s nákladom/bez nákladu S2 = 5 min		N	3400 (5)	3400 (5)
5.8	Max. stúpavosť s nákladom/bez nákladu		%	11 %/15 % (6)	6,5 %/15 % (6)
5.9	Čas zrýchlenia s nákladom/bez nákladu		s	5,9/5,0	6,0/5,0
5.10	Pracovná brzda			Elektromagnetická	Elektromagnetická
6.1	Hnací motor, výkon S2 = 60 min		kW	3	3
6.2	Motor zdvihu, výkon pri S3		kW	2,2/5 %	2,2/5 %
6.3	Batéria podľa normy DIN 43531/35/36 A, B, C, žiadna			žiadna	žiadna
6.4	Napätie batérie/menovitá kapacita K_5		V/Ah	24/345 – 465	24/560 – 620
6.5	Hmotnosť batérie ±5 %		kg	402	515

6.6	Spotreba energie podľa normy DIN EN 16796		kWh/h		
6.6.2	Ekvivalentné emisie CO_2		kg/h		
6.7	Výstup obratu podľa cyklu VDI 2198		t/h	–	43 (7)
6,8	Efektivita obratu podľa cyklu VDI 2198		t/kWh/h	–	38 (7)
8,1	Ovládanie pojazdu			Ovládanie AC	Ovládanie AC
10.7	Hlučnosť pri uchu vodiča		dB (A)	< 70	< 70

- (1) so všetkými spriahadlami okrem spriahadla Rockinger a jednoúrovňového spriahadla s automatickým blokovaním, ktoré prečnievajú 26 mm/58 mm od tvaru otvorených vidlíc
- (2) so spriahadlom prívesu s tromi polohami
- (3) - 4 mm s dĺžkou vidlíc l=790 mm; + 4 mm s dĺžkou vidlíc l=1190 mm; LTX-FF 10 je štandardne vybavený oceľovou ochranou proti kolízii na strane pohonu
- (4) – 200 mm s dĺžkou vidlíc l=790 mm; +200 mm s dĺžkou vidlíc l=1190 mm
- (5) s olovenou batériou; s lítium-iónovou batériou = 1750 N
- (6) pre použitie ako vysokozdvižný vozík; pre použitie ako ťahač si pozrite schému
- (7) režim vysokozdvižného vozíka

LTX-FF 05 / LTX-FF 10 MAST						
Typ stožiara					Jednoduchý	Jednoduchý
Výška stožiara, spustený			h_1	mm	1776	2326
Voľný zdvih			h_2	mm	1204	1754
Výška zdvihu			h_3	mm	1204	1754
Výška stožiara, stožiar zdvihnutý			h_4	mm	1776	2326
Zostatková kapacita v menovitej výške	LTX-FF 05	c = 400 mm	Qres	kg	500	500
		c=500 mm	Q_{res}	kg	500	500
		c = 600 mm (a)	Q_{res}	kg	450	450
	LTX-FF 10	c=400 mm	Q_{res}	kg	1000	1000
		c = 500 mm	Q_{res}	kg	1000	1000
		c = 600 mm (a)	Q_{res}	kg	830	830

nie je povolená vzdialenosť ťažiska nákladu s dĺžkou vidlíc L = 790 mm

Výkonová charakteristika pre modely LTX50 / LTX-T06 / LTX-FF

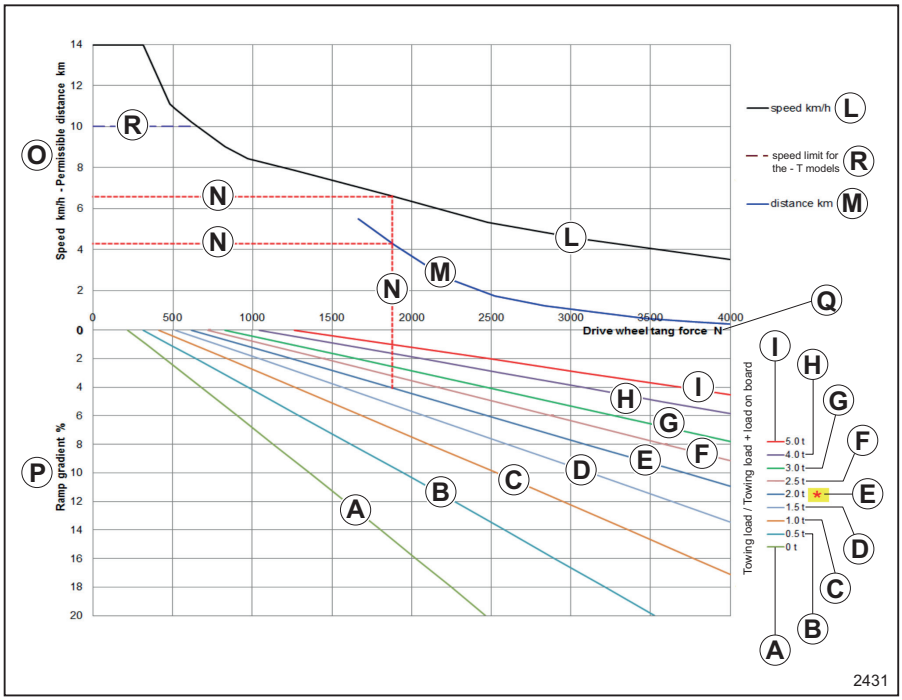

Ťahanie nákladu/ťahanie nákladu + náklad na plošine:

- **A** = 0 t
- **B** = 0,5 t
- **C** = 1 t
- **D** = 1,5 t
- **E** = 2 t (maximálna hmotnosť prívesu pre modely LTX-T v kombinácii s nákladom až 600 kg na plošine)
- **F** = 2,5 t
- **G** = 3 t
- **H** = 4 t
- **I** = 5 t
- **L** = rýchlosť (km/h)
- **M** = vzdialenosť (km)
- **N** = pozri príklad nižšie
- **O** = rýchlosť v km/h – povolená vzdialenosť (km)

- **P** = sklon rampy (%)
- **Q** = sila hnacieho kolesa (N)
- **R**= obmedzenie rýchlosti pre modely LTX-T

Príklad na obrázku zobrazuje **N**:

- Ťahač s nákladom --> 2 t
- Použitie na rampe --> 4 %
- Maximálna možná rýchlosť jazdy pri 4 % --> 6,6 km/h.
- Dĺžka rampy --> 4,40 km

Katalógový list (VDI): OXV

Katalógový list OXV 07 (VDI)

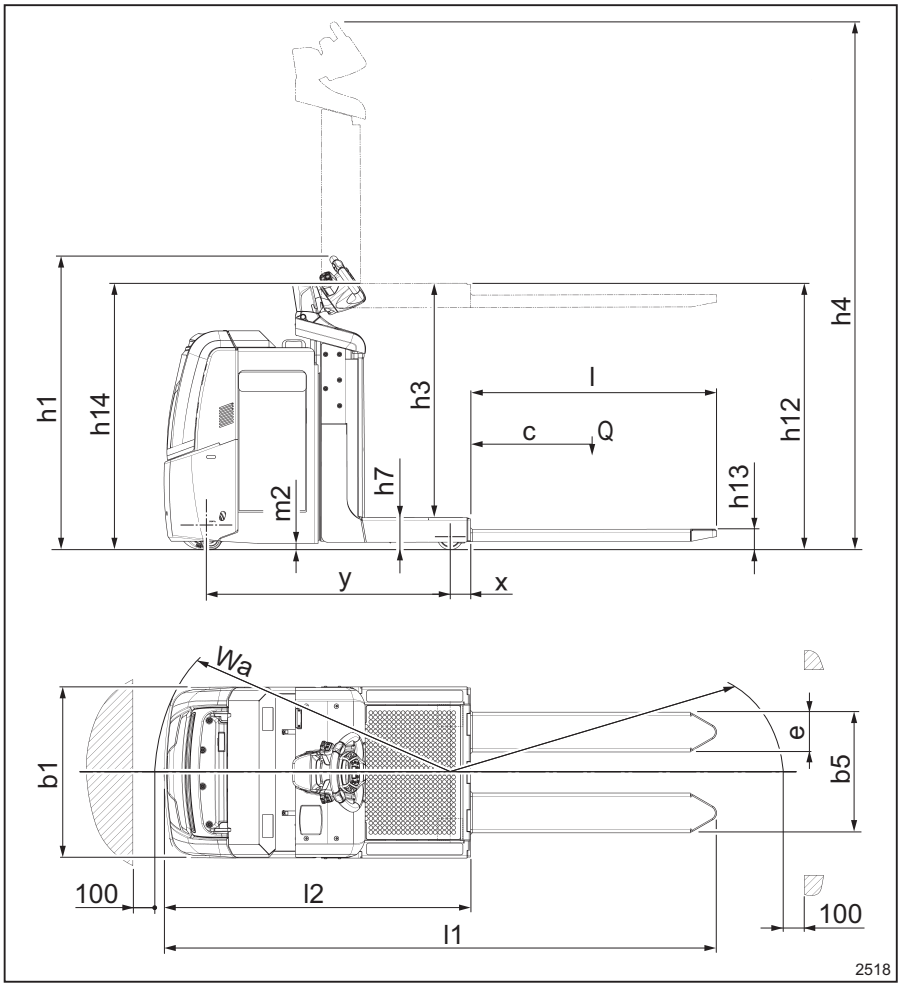

			OXV 07
1.3	Pohon		Elektrický
1.4	Typ obsluhy		V stoji
1.5	Menovitá kapacita/menovitá nosnosť	Q (t)	0,7

			OXV 07
1.6	Ťažisko nákladu	c (mm)	500
1.8	Dĺžka nákladu, od stredovej osi nápravy po vidlicu	x (mm)	97
1.9	Rázvor náprav	y (mm)	1152
2.1	Prevádzková hmotnosť (vrátane batérie)	kg	1264
2.2	Zaťaženie nápravy, s nákladom, predná/ zadná	kg	390/1574
2.3	Zaťaženie nápravy, bez nákladu, predná/ zadná	kg	766/498
3.1	Pneumatiky		Polyuretánové
3.2	Rozmer pneumatiky, vpredu	mm	230 x 90
3.3	Rozmer pneumatiky, vzadu	mm	120 x 50
3.4	Prídavné kolesá (rozmery)	mm	100 x 40
3.5	Kolesá, počet vpredu/vzadu (x = hnacie kolesá)		1x – 2/4
3.6	Dezén, vpredu	b_{10} (mm)	552
3.7	Dezén, vzadu	b_{11} (mm)	534
4.2	Výška, stožiar spustený	h_1 (mm)	1373
4.4	Zdvih	h_3 (mm)	1050
4.5	Výška s vysunutým stožiarom	h_4 (mm)	2423
4.8	Výška na státie	h_7 (mm)	145
4.9	Výška ťažnej tyče v jazdnej polohe, min./ max.	h_{14} (mm)	1258
4.10	Výška ramien kolies	h_8 (mm)	80
4.11	Prídavný zdvih	h_9 (mm)	–
4.14	Výška na státie, vo zdvihnutej polohe	h_{12} (mm)	1195
4.15	Výška spustených ramien vidlíc	h_{13} (mm)	95
4.19	Celková dĺžka	l_1 (mm)	2582
4.20	Dĺžka po prednú časť vidlíc	l_2 (mm)	1432
4.21	Celková šírka	b_1 (mm)	800
4.22	Rozmery vidlíc	h/š/d (mm)	57/186/1150
4.24	Šírka nosníka vidlice	b_3 (mm)	–
4.25	Vzdialenosť medzi ramenami vidlíc	b_5 (mm)	564
4.26	Vzdialenosť medzi ramenami kolies	b_4 (mm)	–
4.32	Svetlá výška v strede medzi kolesami	m_2 (mm)	30
4.34	Šírka uličky pre palety 800 x 1200 pozdĺžne	Ast (mm)	2902

Katalógový list (VDI): OXV

			OXV 07
4.34.1	Šírka uličky pre palety 1000 x 1200 krížom	Ast (mm)	2806
4.35	Polomer otáčania	W_a (mm)	1345
5.1	Rýchlosť jazdy s nákladom/bez nákladu	km/h	9/10 (2)
5.1.1	Rýchlosť jazdy s nákladom/bez nákladu, dozadu	km/h	8/8 (2)
5.2	Rýchlosť zdvihu s nákladom/bez nákladu	m/s	0,16/0,23
5.3	Rýchlosť spúšťania s nákladom/bez nákladu	m/s	0,34/0,26
5.8	Max. stúpavosť, s nákladom/bez nákladu	%	5 %/10 % (4)
5.9	Čas zrýchlenia, s nákladom/bez nákladu	s	5,7/5,2
5.10	Pracovná brzda		Elektromagnetická
6.1	Hnací motor, výkon S2 = 60 min	kW	2.3
6.2	Motor zdvihu, výkon pri S3	kW	2,2/6 %
6.3	Batéria podľa normy DIN 43531/35/36 A, B, C, žiadna		žiadna
6.4	Napätie batérie/menovitá kapacita K_5	V/Ah	24/345 – 375
6.5	Hmotnosť batérie ±5 %	kg	295
6.6	Spotreba energie podľa normy DIN EN 16796	kWh/h	0,44
6.6.2	Ekvivalentné emisie CO_2	kg/h	0,2
8,1	Ovládanie pojazdu		Ovládanie AC
10.7	Hlučnosť pri uchu vodiča	dB (A)	< 70

(1) so štandardnými nastaviteľnými vidlicami; pre plošinu s pevnými vidlicami h_{13} = 65 mm; s/e/l = 60/180/1150 mm; b_3 = 700 mm; b_5 = 560 mm

(2) do výšky plošiny 300 mm nad zemou

(3) v zátvorkách: (rýchlosť vidlíc)

(4) na svahu so zaoblenými hranami; geometrický limit pre svahy s nezaoblenými hranami je 7 %

Zostatková kapacita pri maximálnej výške			ťažisko nákladu c		$h_{13}+h_3+h_9$ mm
			mm	mm	
			500	600	–
OXV 07	Q_{res}	kg	700	600	1145

Katalógový list OXV 08 (VDI)

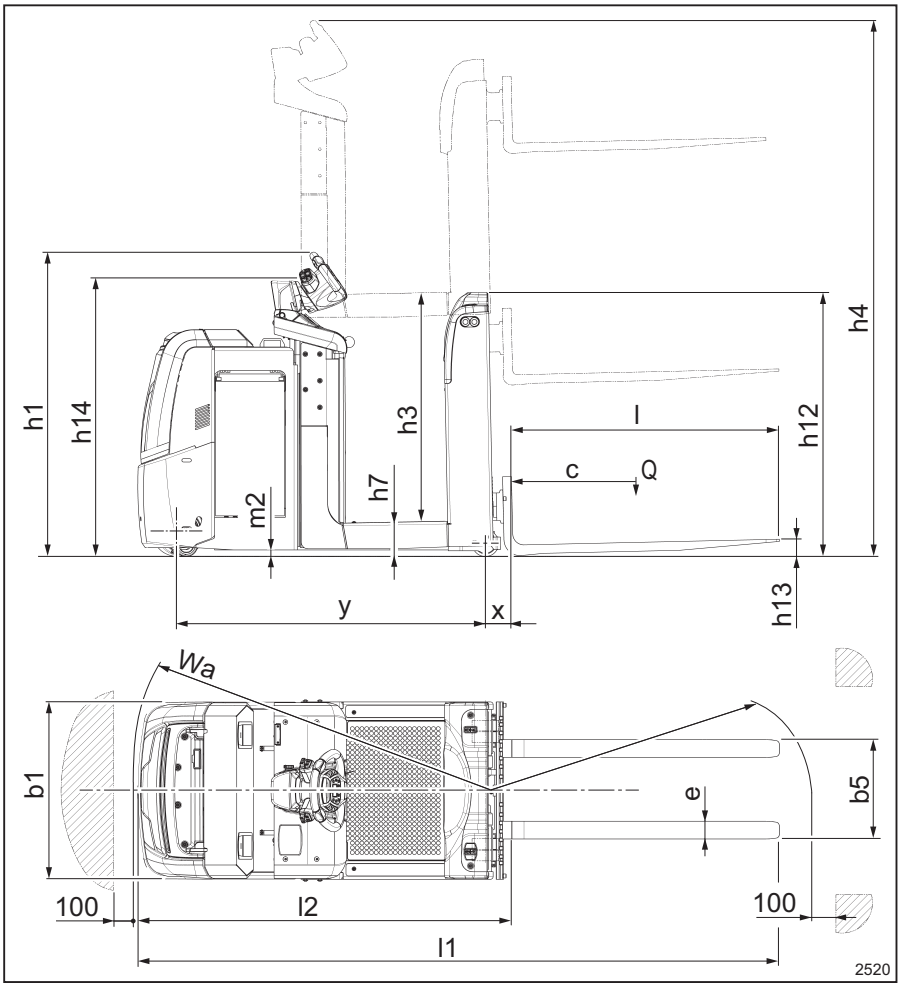

			OXV 08
1.3	Pohon		Elektrický
1.4	Typ obsluhy		V stoji
1.5	Menovitá kapacita/menovitá nosnosť	Q (t)	0,8
1.6	Ťažisko nákladu	c (mm)	500

Katalógový list (VDI): OXV

			OXV 08
1.8	Dĺžka nákladu, od stredovej osi nápravy po vidlicu	x (mm)	121
1.9	Rázvor náprav	y (mm)	1380
2.1	Prevádzková hmotnosť (vrátane batérie)	kg	1576
2.2	Zaťaženie nápravy, s nákladom, predná/ zadná	kg	512/1864
2.3	Zaťaženie nápravy, bez nákladu, predná/ zadná	kg	892/684
3.1	Pneumatiky		Polyuretánové
3.2	Rozmer pneumatiky, vpredu	mm	230 x 90
3.3	Rozmer pneumatiky, vzadu	mm	120 x 50
3.4	Prídavné kolesá (rozmery)	mm	100 x 40
3.5	Kolesá, počet vpredu/vzadu (x = hnacie kolesá)		1x – 2/4
3.6	Dezén, vpredu	b_{10} (mm)	552
3.7	Dezén, vzadu	b_{11} (mm)	534
4.2	Výška, stožiar spustený	h_1 (mm)	1373
4.4	Zdvih	h_3 (mm)	1050
4.5	Výška s vysunutým stožiarom	h_4 (mm)	2423
4.8	Výška na státie	h_7 (mm)	145
4.9	Výška ťažnej tyče v jazdnej polohe, min./ max.	h_{14} (mm)	1258
4.10	Výška ramien kolies	h_8 (mm)	80
4.11	Prídavný zdvih	h_9 (mm)	762
4.14	Výška na státie, vo zdvihnutej polohe	h_{12} (mm)	1195
4.15	Výška spustených ramien vidlíc	h_{13} (mm)	55 (1)
4.19	Celková dĺžka	l_1 (mm)	2887
4.20	Dĺžka po prednú časť vidlíc	l_2 (mm)	1687
4.21	Celková šírka	b_1 (mm)	800
4.22	Rozmery vidlíc	h/š/d (mm)	40/80/1200 (1)
4.24	Šírka nosníka vidlice	b_3 (mm)	800 (1)
4.25	Vzdialenosť medzi ramenami vidlíc	b_5 (mm)	205/733 (1)
4.26	Vzdialenosť medzi ramenami kolies	b_4 (mm)	–
4.32	Svetlá výška v strede medzi kolesami	m_2 (mm)	30
4.34	Šírka uličky pre palety 800 x 1200 pozdĺžne	Ast (mm)	3149
4.34.1	Šírka uličky pre palety 1000 x 1200 krížom	Ast (mm)	3139

			OXV 08
4.35	Polomer otáčania	W_a (mm)	1569
5.1	Rýchlosť jazdy s nákladom/bez nákladu	km/h	9/10 (2)
5.1.1	Rýchlosť jazdy s nákladom/bez nákladu, dozadu	km/h	8/8 (2)
5.2	Rýchlosť zdvihu s nákladom/bez nákladu	m/s	0,15/0,21 (0,15/0,22)[3]
5.3	Rýchlosť spúšťania s nákladom/bez nákladu	m/s	0,34/0,33 (0,30/0,13)[3]
5.8	Max. stúpavosť, s nákladom/bez nákladu	%	7 %/10 % (4)
5.9	Čas zrýchlenia, s nákladom/bez nákladu	s	6,2/5,6
5.10	Pracovná brzda		Elektromagnetická
6.1	Hnací motor, výkon S2 = 60 min	kW	2.3
6.2	Motor zdvihu, výkon pri S3	kW	2,2/6 %
6.3	Batéria podľa normy DIN 43531/35/36 A, B, C, žiadna		žiadna
6.4	Napätie batérie/menovitá kapacita K_5	V/Ah	24/400 – 500
6.5	Hmotnosť batérie ±5 %	kg	377
6.6	Spotreba energie podľa normy DIN EN 16796	kWh/h	0,44
6.6.2	Ekvivalentné emisie CO_2	kg/h	0,2
8,1	Ovládanie pojazdu		Ovládanie AC
10.7	Hlučnosť pri uchu vodiča	dB (A)	< 70

(1) so štandardnými nastaviteľnými vidlicami; pre plošinu s pevnými vidlicami h_{13} = 65 mm; s/e/l = 60/180/1150 mm; b_3 = 700 mm; b_5 = 560 mm

(2) do výšky plošiny 300 mm nad zemou

(3) v zátvorkách: (rýchlosť vidlíc)

(4) na svahu so zaoblenými hranami; geometrický limit pre svahy s nezaoblenými hranami je 7 %

Zostatková kapacita pri maximálnej výške			ťažisko nákladu c		$h_{13}+h_3+h_9$ mm
			mm	mm	
			500	600	–
OXV 08	Q_{res}	kg	800	700	1865/1877 (a)

(a) pre voliteľnú plošinu s pevnými vidlicami

Katalógový list OXV 10 (VDI)

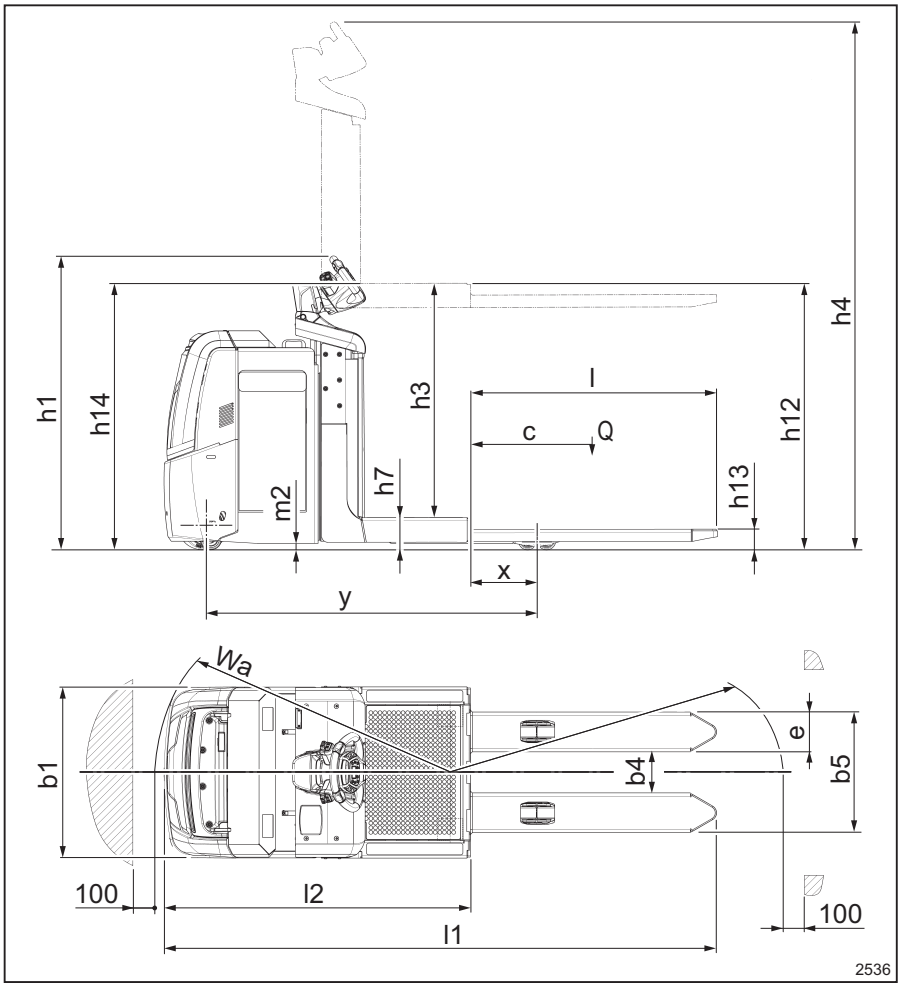

			OXV 10
1.3	Pohon		Elektrický
1.4	Typ obsluhy		V stoji
1.5	Menovitá kapacita/menovitá nosnosť	Q (t)	1,0
1.6	Ťažisko nákladu	c (mm)	600

			OXV 10
1.8	Dĺžka nákladu, od stredovej osi nápravy po vidlicu	x (mm)	309
1.9	Rázvor náprav	y (mm)	1554
2.1	Prevádzková hmotnosť (vrátane batérie)	kg	1266
2.2	Zaťaženie nápravy, s nákladom, predná/ zadná	kg	694/1572
2.3	Zaťaženie nápravy, bez nákladu, predná/ zadná	kg	890/376
3.1	Pneumatiky		Polyuretánové
3.2	Rozmer pneumatiky, vpredu	mm	230 x 90
3.3	Rozmer pneumatiky, vzadu	mm	85 x 90
3.4	Prídavné kolesá (rozmery)	mm	150 x 50
3.5	Kolesá, počet vpredu/vzadu (x = hnacie kolesá)		1x – 1/2
3.6	Dezén, vpredu	b_{10} (mm)	478
3.7	Dezén, vzadu	b_{11} (mm)	378
4.2	Výška, stožiar spustený	h_1 (mm)	1373
4.4	Zdvih	h_3 (mm)	1050
4.5	Výška s vysunutým stožiarom	h_4 (mm)	2423
4.8	Výška na státie	h_7 (mm)	145
4.9	Výška ťažnej tyče v jazdnej polohe, min./ max.	h_{14} (mm)	1258
4.10	Výška ramien kolies	h_8 (mm)	80
4.11	Prídavný zdvih	h_9 (mm)	–
4.14	Výška na státie, vo zdvihnutej polohe	h_{12} (mm)	1195
4.15	Výška spustených ramien vidlíc	h_{13} (mm)	95
4.19	Celková dĺžka	l_1 (mm)	2582
4.20	Dĺžka po prednú časť vidlíc	l_2 (mm)	1432
4.21	Celková šírka	b_1 (mm)	800
4.22	Rozmery vidlíc	h/š/d (mm)	57/186/1150
4.24	Šírka nosníka vidlice	b_3 (mm)	–
4.25	Vzdialenosť medzi ramenami vidlíc	b_5 (mm)	564
4.26	Vzdialenosť medzi ramenami kolies	b_4 (mm)	253
4.32	Svetlá výška v strede medzi kolesami	m_2 (mm)	30
4.34	Šírka uličky pre palety 800 x 1200 pozdĺžne	Ast (mm)	2919
4.34.1	Šírka uličky pre palety 1000 x 1200 krížom	Ast (mm)	–

			OXV 10
4.35	Polomer otáčania	W_a (mm)	1742
5.1	Rýchlosť jazdy s nákladom/bez nákladu	km/h	10/10 (2)
5.1.1	Rýchlosť jazdy s nákladom/bez nákladu, dozadu	km/h	8/8 (2)
5.2	Rýchlosť zdvihu s nákladom/bez nákladu	m/s	0,15/0,23
5.3	Rýchlosť spúšťania s nákladom/bez nákladu	m/s	0,34/0,26
5.8	Max. stúpavosť, s nákladom/bez nákladu	%	8 %/10 % (4)
5.9	Čas zrýchlenia, s nákladom/bez nákladu	s	6,2/5,4
5.10	Pracovná brzda		Elektromagnetická
6.1	Hnací motor, výkon S2 = 60 min	kW	2.3
6.2	Motor zdvihu, výkon pri S3	kW	2,2/6 %
6.3	Batéria podľa normy DIN 43531/35/36 A, B, C, žiadna		žiadna
6.4	Napätie batérie/menovitá kapacita K_5	V/Ah	24/345 – 375
6.5	Hmotnosť batérie ±5 %	kg	295
6.6	Spotreba energie podľa normy DIN EN 16796	kWh/h	0,44
6.6.2	Ekvivalentné emisie CO_2	kg/h	0,2
8,1	Ovládanie pojazdu		Ovládanie AC
10.7	Hlučnosť pri uchu vodiča	dB (A)	< 70

(1) so štandardnými nastaviteľnými vidlicami; pre plošinu s pevnými vidlicami h_{13} = 65 mm; s/e/l = 60/180/1150 mm; b_3 = 700 mm; b_5 = 560 mm

(2) do výšky plošiny 300 mm nad zemou

(3) v zátvorkách: (rýchlosť vidlíc)

(4) na svahu so zaoblenými hranami; geometrický limit pre svahy s nezaoblenými hranami je 7 %

Zostatková kapacita pri maximálnej výške			ťažisko nákladu c		$h_{13}+h_3+h_9$ mm
			mm	mm	
			500	600	–
OXV 10	Q_{res}	kg	1000	1000	1145

Požiadavky na ekodizajn pre elektrické motory a pohony s variabilnými otáčkami

Všetky motory tohto priemyselného vozíka sú vyňaté z pôsobnosti nariadenia (EÚ) 2019/1781/796, pretože tieto motory nespĺňajú popis uvedený v článku 2 "Rozsah pôsobnosti", bod 1, písm. a) a z dôvodu ustanovení článku 2, ods., 2 písm. h) "Motory bezšnúrového a akumulátorového zariadenia" a článku 2, ods. 2, písm. o) "Motory určené špeciálne na pohon elektrických vozidiel".

Všetky pohony s variabilnými otáčkami tohto priemyselného vozíka sú vyňaté z pôsobnosti nariadenia (EÚ) 2019/1781/796, pretože tieto pohony s variabilnými otáčkami nespĺňajú popis uvedený v článku 2, bod 1, písm. b) "Rozsah pôsobnosti".

Tabuľky s informáciami o olejoch a mazivách

⚠ NEBEZPEČENSTVO

Toxické produkty!

Oleje a iné spotrebné materiály sú toxické. Pozrite si **bezpečnostné predpisy pre prevádzkové materiály** v kapitole **2**.

⚠ POZOR

Schválené výrobcom sú len uvedené mazivá. Pri použití neschválených olejových zmesí alebo hydraulických kvapalín hrozí poškodenie vozíka a jeho porucha.

Nepoužívajte mazivá, ktoré nie sú schválené výrobcom. Ďalšie informácie vám poskytne technické servisné stredisko.

OPX 20/OPX 25/OPX 20 PLUS/OPX 25 PLUS

	Množstvo [l]	Typ	
		Štandardný stožiar	Chladiareň
Hydraulický systém	1.8	HLF 32	EQUIVIS XV32
Jednotka redukčnej prevodovky (do mája 2018)	1.5	PREVODOVKA TUTELA W90/LA	
Jednotka redukčnej prevodovky OWD (od júna 2018)	0,98	SAE 75W-90 (API GL-5)	
Otočné kolesá (len PLUS)	0,35	IDRAULICAR AP31	
Mazivo pre regulátory riadenia trakcie (cockpit)	/	KLÜBERSYNTH LI 44-22	
Univerzálne mazivo	/	TUTELA MP02	STATERMELF EP2
Mazivo na reťaze	/	STRUCTOVIS EHD	STRUCTOVIS FHD

OPX-L 16/OPX-L 20 S

	Množstvo [l]	Typ	
		Štandardný stožiar	Chladiareň
Hydraulický systém	2.5	HLF 32	EQUIVIS XV32

Jednotka redukčnej prevodovky (do mája 2018)	1.5	PREVODOVKA TUTELA W90/LA	
Jednotka redukčnej prevodovky OWD (od júna 2018)	0,98	SAE 75W-90 (API GL-5)	
Mazivo pre regulátory riadenia trakcie (cockpit)	/	KLÜBERSYNTH LI 44-22	
Univerzálne mazivo	/	TUTELA MP02	STATERMELF EP2
Mazivo na reťaze	/	STRUCTOVIS EHD	STRUCTOVIS FHD

LTX 50/LTX-T 06/LTX-FF 05/LTX-FF 10/OPX-L 12/OPX-L 20/OPX-D 20

	Objem [l]	Typ	
		Štandardný stožiar	Chladiareň
Hydraulický systém	3	HLF 32	EQUIVIS XV32
Jednotka redukčnej prevodovky (do mája 2018)	1.5	PREVODOVKA TUTELA W90/LA	
Jednotka redukčnej prevodovky OWD (od júna 2018)	0,98	SAE 75W-90 (API GL-5)	
Mazivo pre regulátory riadenia trakcie (cockpit)	/	KLÜBERSYNTH LI 44-22	
Univerzálne mazivo	/	TUTELA MP02	STATERMELF EP2
Mazivo na reťaze	/	STRUCTOVIS EHD	STRUCTOVIS FHD

OXV 07/OXV 08

	Objem [l]	Typ	
		Štandardný stožiar	Chladiareň
Hydraulický systém	3	HLF 32	EQUIVIS XV32
Jednotka redukčnej prevodovky	1.1	TARAL DEGOL GS 220 FUCHS RENOLIN PG 220 SHELL OMALA S4 WE 220	
Mazivo pre regulátory riadenia trakcie (cockpit)	/	KLÜBERSYNTH LI 44-22	
Univerzálne mazivo	/	TUTELA MP02	STATERMELF EP2
Mazivo na reťaze	/	STRUCTOVIS EHD	STRUCTOVIS FHD

A

Adresa výrobcu. I
Aktualizácia tohto návodu. 4
Automatické zatváranie Ťažný hák. 175
Autorské práva a práva na obchodné značky. 4

B

Balenie. 11
Batéria
Likvidácia. 10
Typ. 201
Bezpečnostná kontrola. 22
Bezpečnostné pokyny na nastavovanie sedadla vodiča. 116
Bezpečnostné predpisy pre manipuláciu s nákladom. 154
Bezpečnostné prvky
Nesprávne používanie. 23
Bezpečnosť. 0

D

Dátum vydania tohto návodu na obsluhu. . 4
Definície smerov. 82
Druhy zdvíhacích stožiarov
Simplex. 83
Teleskopický. 83

E

Ergonomické rozmery. 115

J

Jazda
Bezpečnostné predpisy. 102

K

Kabína (voliteľná výbava). 97
Katalógový list (VDI). 214, 254
Katalógový list (VDI): OXV. 266
Kontaktné údaje. I
Kontrola a doplnenie nádržky ostrekovača čelného skla (dostupné len vo verziách s kabínou). 114
Kontroly pred používaním. 112

L

Likvidácia
Batéria. 10
Súčasti. 10

M

Mazanie a čistenie zdvíhacích reťazí. . . 200

N

Nakladanie prívesov. 177
Nebezpečná oblasť. 104

O

Označenia. 39
Označenie zhody. 5

P

Plošina. 122
Poistky. 209
Používanie verzie so zadnou nákladnou plošinou LTX-T. 179
Používanie vozíkov v zhode s určeným účelom. 102
Pred používaním. 112
Pred zdvíhaním záťaže musia byť vykonané kontroly. 155
Prehľad. 0
Prehľad o rôznych modeloch. 26
Preprava nákladov na vidliciach. 163
Pripojenie prívesu. 172
Príprava. 201
Prístup k batérii. 187, 188

R

Režim jazdy. 124

S

Sériové číslo. 60
Spriahadlo s jednou alebo viacerými polohami. 173
Stabilita. 19

Š

Štítky. 39

T

Technický opis
Všeobecné charakteristiky. 26

Typy zdvíhacích stožiarov (ak sú nainštalované). 83

Ť

Ťahanie prívesu. 171

U

Ukladanie paliet. 162
Umiestnenie štítkov. 40, 53, 55
Umiestnenie štítkov modelov OPX-L20 a OPX-D20. 44
Umiestnenie štítkov modelu LTX50. 46
Umiestnenie štítkov modelu OPX-L (12/16/20S). 42
Umiestnenie štítkov vozíka LTX-FF. 50
Umiestnenie štítkov vozíka LTX-T. 48

V

Voliteľné vybavenie a varianty. 84
Vyhlásenie o zhode. 6
Vyhlásenie o zhode ES podľa smernice pre strojné zariadenia. 6
Výkonové štítky modelu OPX-D 20. 66
Výkonový štítok LTX-FF. 69
Výkonový štítok LTX-T. 68
Výkonový štítok modelu OPX-L20. 64
Výkonový štítok modelu OPX-L (12/16/20S). 62
Výkonový štítok (OXV 07/08). 70
Výškovo nastaviteľný volant. 117

Z

Zostatkové nebezpečenstvá. 18
Zoznam náhradných dielov. 5
Zvyškové riziká. 18