OPX Műszaki adatok
Horizontális komissiózó

- OPX 20/Li-Ion/iGo neo
- OPX 25/Li-Ion/iGo neo
- OPX 20 Plus/Li-Ion
- OPX 25 Plus/Li-Ion
- OPX-D 20/Li-Ion
- OPX-L 20/Li-Ion/iGo neo
- OPX-L 20 S/Li-Ion/iGo neo
- OPX-L 12/Li-Ion/iGo neo
- OPX-L 16/Li-Ion

Li-Ion
INSIDE

iGo neo

first in intralogistics

OPX Horizontális komissiózó
Elképesztően dinamikus

Ez a VDI 2198 és 3597 számú irányelveknek megfelelő specifikációs lap csak az alapberendezés műszaki adatait tartalmazza.
Az ettől eltérő abroncsok, más oszlopok, tartozékok stb. alkalmazása más értékeket eredményezhet.

Jellemzők	1.1	Gyártó				STILL	STILL	STILL	STILL	STILL	STILL	STILL	STILL	STILL
	1.2	Gyártó típusmegnevezése				**OPX 20/Li-Ion**	**OPX 25/Li-Ion**	**OPX 20 Plus/Li-Ion**	**OPX 25 Plus/Li-Ion**	**OPX-D 20/Li-Ion**	**OPX-L 20/Li-Ion**	**OPX-L 20 S/Li-Ion**	**OPX-L 12/Li-Ion**	**OPX-L 16/Li-Ion**
	1.3	Meghajtás				Elektromos	Elektromos	Elektromos	Elektromos	Elektromos	Elektromos	Elektromos	Elektromos	Elektromos
	1.4	Üzemeltetés				Vezetőállásos targonca	Vezetőállásos targonca	Vezetőállásos targonca	Vezetőállásos targonca	Vezetőállásos targonca	Vezetőállásos targonca	Vezetőállásos targonca	Vezetőállásos targonca	Vezetőállásos targonca
	1.5	Teherbírás/teher		Q	kg	2000	2500	2000	2500	1000/1000 (2000)	1000/1000 (2000)	2000	1200	1600
	1.6	Teher súlypont távolság		c	mm	1200	1200	1200	1200	600	1248/600 oszloplökethez [1]	1200	600	1200
	1.8	Teher távolság		x	mm	1615 [2]	1615 [2]	1615 [2]	1615 [2]	944/816 [3]	1910/1782 [3]	1474/1310 [3]	670	1093
	1.9	Tengelytávolság		y	mm	2717 [2]	2717 [2]	2720 [2]	2720 [2]	2260/2132 [3, 4]	3225/3097 [3, 4]	2661/2497 [3, 4]	1823 [4]	2279 [4]
Tömegadatok	2.1	Saját tömeg (akkumulátorral együtt)			kg	1178 [2]	1203 [2]	1218 [2]	1243 [2]	1476	1567	1456	1308	1585
	2.2	Tengelyterhelés terhelt állapotban	hajtásoldal/teheroldal		kg	1120/2058	1188/2515	1236/1982	1322/2421	1278/2198	1539/2028	1140/2316	920/1588	944/2241
	2.3	Tengelyterhelés terheletlen állapotban	hajtásoldal/teheroldal		kg	897/281	906/297	933/285	942/301	1024/452	1170/397	1020/436	875/433	1041/544
Abroncsok/alváz	3.1	Gumiabroncsok				Poliuretán	Poliuretán	Poliuretán	Poliuretán	Poliuretán	Poliuretán	Poliuretán	Poliuretán	Poliuretán
	3.2	Gumiabroncs mérete	hajtásoldal		mm	∅ 254 x 102	∅ 254 x 102	∅ 254 x 102	∅ 254 x 102	∅ 254 x 102	∅ 254 x 102	∅ 254 x 102	∅ 254 x 102	∅ 254 x 102
	3.3	Gumiabroncs mérete	teheroldal		mm	∅ 85 x 100	∅ 85 x 80	∅ 85 x 80	∅ 85 x 80	∅ 85 x 60	∅ 85 x 80	∅ 85 x 80	∅ 85 x 60	∅ 85 x 80
	3.4	Kiegészítő kerekek (méretek)			mm	∅ 150 x 50	∅ 150 x 50	∅ 110 x 60	∅ 110 x 60	∅ 150 x 50	∅ 150 x 50	∅ 150 x 50	∅ 150 x 50	∅ 150 x 50
	3.5	Kerekek száma (x = hajtott)	hajtásoldal/teheroldal			1x - 1/2	1x - 1/4	1x - 2/4	1x - 2/4	1x - 1/4	1x - 1/4	1x - 1/4	1x - 1/4	1x - 1/4
	3.6	Nyomtáv	hajtásoldal	b_{10}	mm	474	474	547	547	474	474	474	474	474
	3.7	Nyomtáv	teheroldal	b_{11}	mm	348 (368/388/498)	348 (368/388/498)	348 (368/388/498)	348 (368/388/498)	380	370	368	(348) 388	375
Alapvető méretek	4.2	Magasság, leengedett oszlop		h_1	mm	-	-	-	-	Lásd az oszloptáblázatot	Lásd az oszloptáblázatot	1375 [4]	1375 [4]	1665 [4]
	4.3	Szabademelés		h_2	mm	-	-	-	-	Lásd az oszloptáblázatot	Lásd az oszloptáblázatot	-	-	-
	4.4	Emelés		h_3	mm	-	-	-	-	1580	800	700	700	700
	4.5	Magasság, emelőoszlop kitolva		h_4	mm	-	-	-	-	Lásd az oszloptáblázatot	Lásd az oszloptáblázatot	2075 [4]	2075 [4]	2365 [4]
	4.6	Bázisemelés		h_5	mm	130	130	130	130	130	130	-	-	-
	4.8	Vezetőállás-magasság		h_7	mm	130 [5]	130 [5]	130 [5]	130 [5]	130 [5]	130 [5]	130 [5]	130 [5]	130 [5]
	4.9	STILL Easy Drive kormánykerék magassága vezetőhelyzetben	min./max.	h_{14}	mm	1250 [6]	1250 [6]	1250 [6]	1250 [6]	1250 [6]	1250 [6]	1250 [6]	1250 [6]	1250 [6]
	4.10	Támasztókarok magassága		h_8	mm	-	-	-	-	85	85	-	-	-
	4.14	Vezetőállás-magasság, kitolt állapotban	emelhető vezetőállással	h_{12}	mm	1197	1197	-	-	1197	1197	1197	1197	1197
	4.15	Villa magassága leengedett állapotban		h_{13}	mm	85	85	85	85	91	91	85	86	90
	4.17	Túlnyúlási hosszúság		l_5	mm	-	-	-	-	-	-	-	-	-
	4.19	Teljes hosszúság		l_1	mm	3680	3680	3680	3680	2653 [4]	4005 [4]	3764 [4]	2532 [4]	3763 [4]
	4.20	A villák elejéig mért szakasz		l_2	mm	1290	1290	1290	1290	1503 [4]	1503 [4]	1374 [4]	1342 [4]	1373 [4]
	4.21	Teljes szélesség		b_1	mm	800	800	800	800	800	800	800	800	800
	4.22	Villaméretek		s/e/l	mm	61/172/2390	61/172/2390	61/172/2390	61/172/2390	55/180/1150	60/200/1295	75/172/2390	55/172/1190	70/190/2390
	4.24	Villakocsi szélessége		b_3	mm	-	-	-	-	711	711	792 [4]	796 [4]	796 [4]
	4.25	Külső villaszélesség		b_5	mm	520 (540/560/670)	520 (540/560/670)	520 (540/560/670)	520 (540/560/670)	560	570	540	(520) 560	570
	4.31	Szabad magasság a talajtól, terhelve, az oszlop alatt		m_1	mm	-	-	-	-	19/143 [3]	13/100 [3]	18 [11]	-	-
	4.32	Szabad magasság a talajtól, tengelytávolság közepe		m_2	mm	24/154 [3]	24/154 [3]	24/154 [3]	24/154 [3]	25/155 [3]	25/155 [3]	10/710 [3]	30	30
	4.34.1	Munkafolyosó szélessége 1000 x 1200 raklappal keresztirányban	felemelve	A_{st}	mm	Lásd a további méreteknél		Lásd a további méreteknél		-	-	-	-	-
	4.34.2	Munkafolyosó szélessége 800 x 1200 raklappal keresztirányban	felemelve	A_{st}	mm	Lásd a további méreteknél		Lásd a további méreteknél		-	-	-	-	-
	4.34.3	Munkafolyosó szélessége 800 x l_6 méretű raklappal hosszirányban	felemelve	A_{st}	mm	Lásd a további méreteknél		Lásd a további méreteknél		3067 [3, 4]	Lásd a további méreteknél	4036 [4]	2871 [4]	4026 [4]
	4.35	Fordulási sugár		W_a	mm	2893 [2]/2786 [2, 3]	2893 [2]/2786 [2, 3]	2893 [2]/2786 [2, 3]	2893 [2]/2786 [2, 3]	2440/2313 [3, 4]	3399/3271 [3, 4]	2838/2675 [3, 4]	2007 [4]	2459 [4]
Teljesítményadatok	5.1	Menetsebesség	terhelt/terheletlen állapotban		km/h	9/12	9/12	11/14	11/14	9/12	9/12	9/12	9/12	9/12
	5.1.1	Menetsebesség hátrafelé	terhelt/terheletlen állapotban		km/h	8/11	8/11	8/11	8/11	8/11	8/11	8/11	8/11	8/11
	5.2	Emelési sebesség	terhelt/terheletlen állapotban		m/s	0,070/0,111	0,064/0,089	0,070/0,111	0,064/0,089	0,15/0,25	0,159/0,253	0,095/0,176	0,135/0,218	0,102/0,178
	5.3	Süllyesztési sebesség	terhelt/terheletlen állapotban		m/s	0,084/0,067	0,068/0,066	0,084/0,067	0,068/0,066	0,19/0,25	0,218/0,240	0,13/0,13	0,130/0,122	0,123/0,123
	5.8	Maximális kapaszkodóképesség felemelt villákkal	terhelt/terheletlen állapotban		%	7/12 (6,9) [9, 10]	7/12 (6,9) [9, 10]	7/12 (6,9) [9, 10]	7/12 (6,9) [9, 10]	8/15 [9] (8,9) [9]	7/12 [9] (6,6) [9]	7/12 (2,7) [9]	7,8/15 (6,2) [9]	6,0/15 (5,0) [9]
	5.9	Gyorsulási idő 10 méteren	terhelt/terheletlen állapotban		s	6,1/4,8	6,4/4,8	6,1/4,8	6,2/4,8	6,6/5,3	6,5/5,3	6,8/5,4	5,8/4,9	6,4/5,3
	5.10	Üzemi fék				Elektromágneses	Elektromágneses	Elektromágneses	Elektromágneses	Elektromágneses	Elektromágneses	Elektromágneses	Elektromágneses	Elektromágneses
Elektromos motor	6.1	Hajtómotor, teljesítmény S2 = 60 perc			kW	3	3	3	3	3	3	3	3	3
	6.2	Emelőmotor, teljesítmény S3 esetén			kW	2,2/5%	2,2/5%	2,2/5%	2,2/5%	2,2/5%	2,2/5%	2,2/5%	2,2/5%	2,2/5%
	6.4	Akkumulátorfeszültség/névleges kapacitás K_5			V/Ah	24/345 - 465	24/345 - 465	24/345 - 465	24/345 - 465	24/345 - 465	24/345 - 465	24/345 - 465	24/345 - 465	24/345 - 465
	6.5	Akkumulátor tömege ±5%			kg	402	402	402	402	402	402	402	402	402
	6.6	Energiafogyasztás VDI ciklus szerint			kWh/h	0,46	0,52	0,46	0,52	0,65/0,53 [8]	0,55/0,53 [8]	0,83	0,54	0,72
Egyéb	8.1	Hajtásvezérlés típusa				Váltakozó áramú vezérlés	Váltakozó áramú vezérlés	Váltakozó áramú vezérlés	Váltakozó áramú vezérlés	Váltakozó áramú vezérlés	Váltakozó áramú vezérlés	Váltakozó áramú vezérlés	Váltakozó áramú vezérlés	Váltakozó áramú vezérlés
	10.7	A vezető fülét érő hangnyomásszint			dB(A)	<70	<70	<70	<70	<70	<70	<70	<70	<70

[1] 1365/765 mm-es raklaptartóval
[2] 2390 mm-es villahossz/x = 1615 mm/vonórudak; további értékeket a táblázatban talál
[3] Villák vagy bázisemelés felemelve
[4] 54-es tálcával vagy Li-Ionnal +114 mm
[5] Rakományvédővel (1290 mm magasság a villák fölött az OPX-L 20 S-nél és OPX-L 12-nél, 1575 mm az OPX-L 16-nál)
[6] Emelhető vezetőállással h_7 +30 mm; h_{14} +87 mm
[7] Emelhető vezetőállással +87 mm; állítható kormánykerékkel, h_{14} beállítási tartomány = +89 mm/-19 mm
[8] 1000 kg-mal az oszlopon és 1000 kg-mal a bázisemelés maximális magasságán
[9] Zárójelben: geometriai határ
[10] 2390 mm-es villahosszal; egyéb villaméretekhez a geometriai határ 6,6% (3100 mm-es villahossz) és 10,7% (990 mm-es villahossz) között van
[11] Minimum szabad magasság a talajtól az alváz alatt kötelező lábvédővel

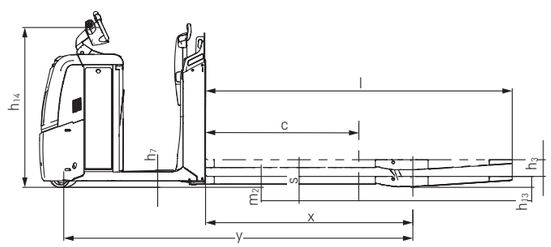

Oldalnézet OPX 20/25/OPX 20 Plus/OPX 25 Plus

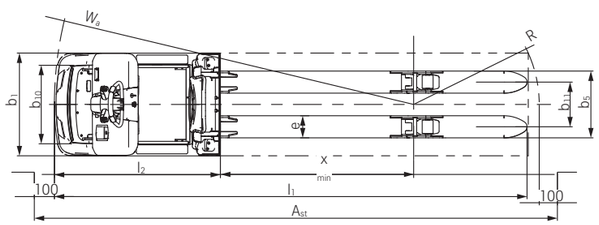

Felülnézet OPX 20/25/OPX 20 Plus/OPX 25 Plus

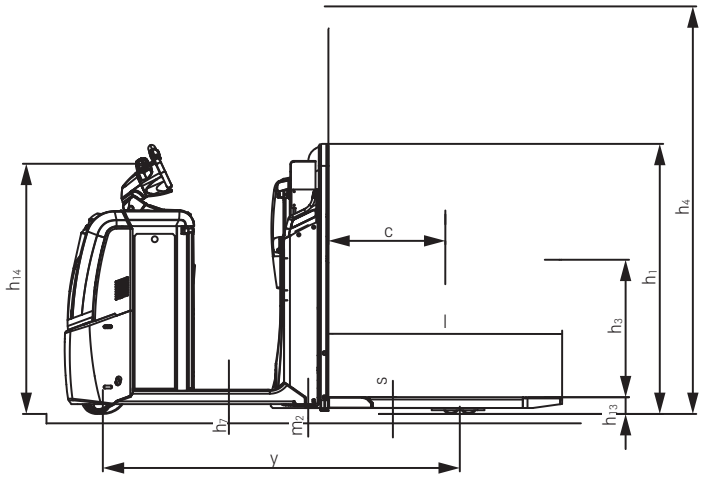

Oldalnézet OPX-L 12

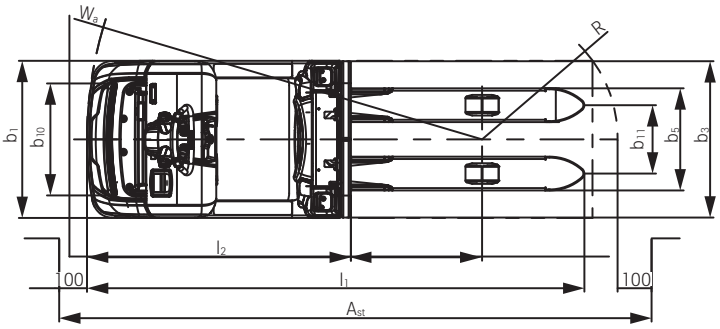

Felülnézet OPX-L 12

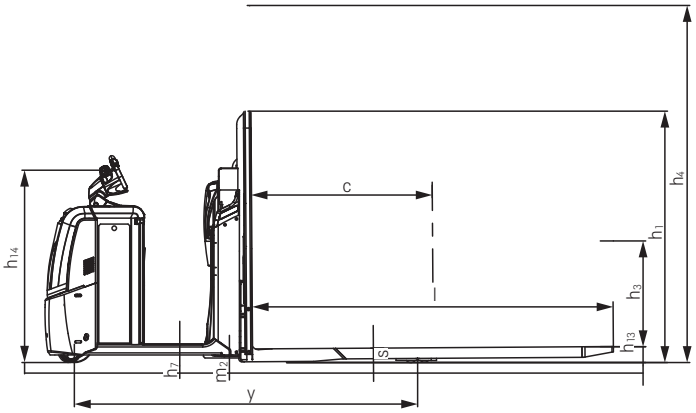

Oldalnézet OPX-L 16

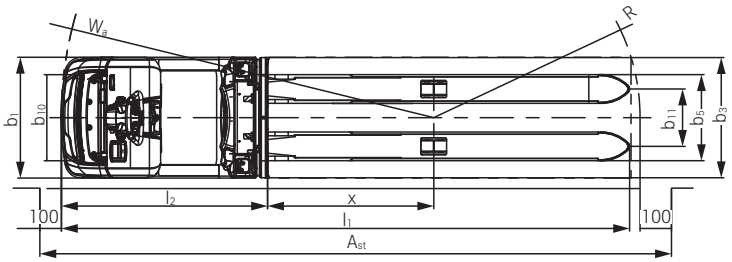

Felülnézet OPX-L 16

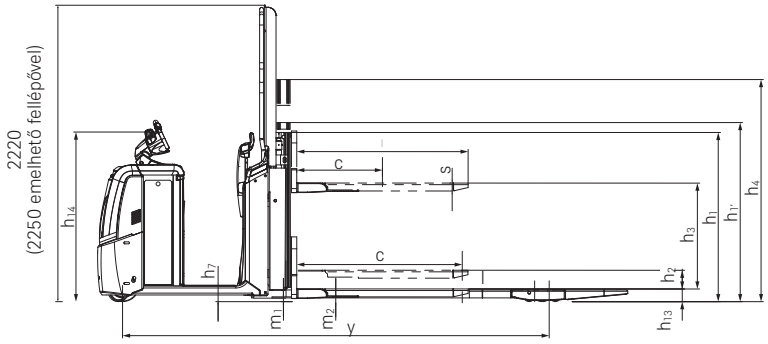

Oldalnézet OPX-L 20

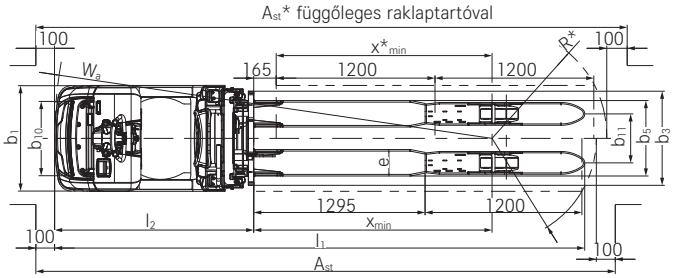

Felülnézet OPX-L 20

Emelőoszlop táblázat OPX-D 20/OPX-L 20

				OPX-D 20	OPX-L 20	
Oszlop				Teleszkópos	Teleszkópos	Teleszkópos
Magasság, leengedett oszlop		h_1	mm	1276	1276	1276
Emelőoszlop magassága az alkalmazott bázisemelésnél		h_1'	mm	1351	1351	1351
Bázisemelés [a]		h_2	mm	150	150	150
Emelési magasság		h_3	mm	1580 [b]	800 [b]	1580 [b]
Magasság, emelőoszlop kitolva		h_4	mm	2066	1676	2066
Magasság, leengedett oszlop	Standard		mm	2200	2200	2200
	Emelhető vezetőállással, leengedve [b]		mm	2250	2250	2250
	Raklaptartóval [b]		mm	-	2200	2200
Magasság, emelőoszlop kitolva	Standard		mm	2200	2200	2200
	Emelhető vezetőállással, leengedve [b]		mm	2250	2250	2250
	Raklaptartóval [b]		mm	-	2334	3114

[a] Megnövelt h_1' magassággal
[b] Ujjvédővel a tartozék konzolon, teheroldal, magas

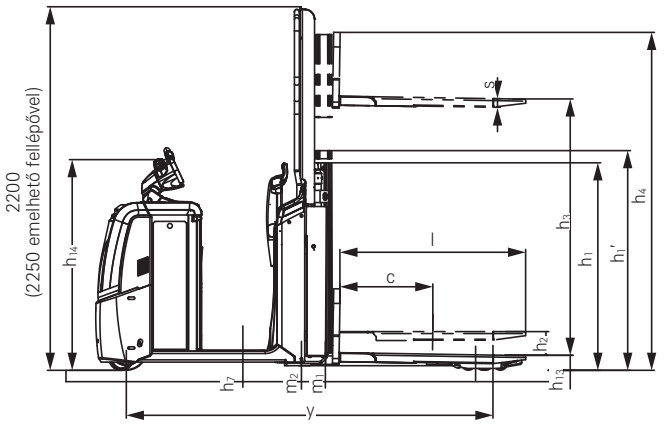

Oldalnézet OPX-D 20

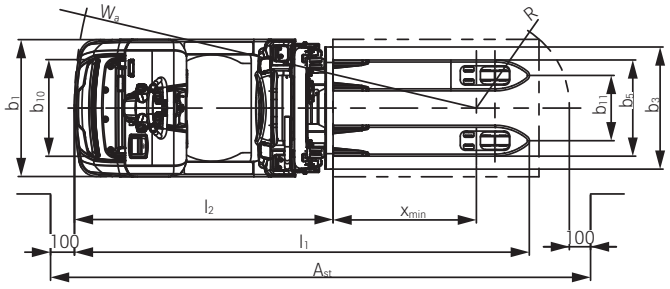

Felülnézet OPX-D 20

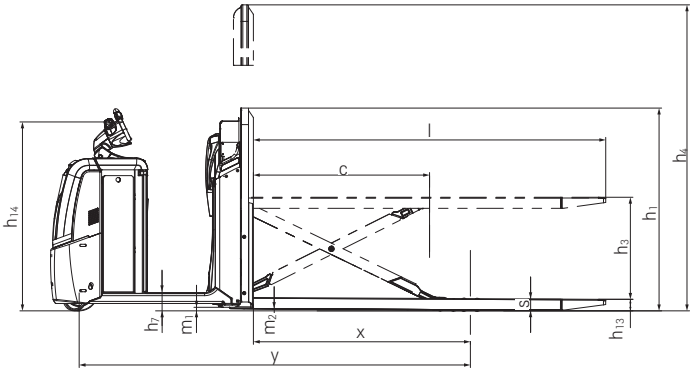

Oldalnézet OPX-L 20 S

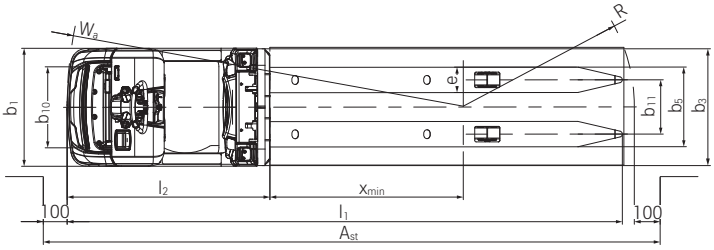

Felülnézet OPX-L 20 S

Munkafolyosó szélessége OPX-L 20 és OPX-L iGo neo (felemelt támasztókarokkal)

Villahossz	Érték felemelt raklappal	Támasztókarok hossza	Tehertávolság x	Fordulási sugár W_a [a]	Working aisle width A_{st} [a]
mm	mm	mm	mm	mm	mm
1295	-	1207	1782	3271 (iGo neo: 3455)	4289 (iGo neo: 4473)
1295	165	1137	1617	3271 (iGo neo: 3455)	4350 (iGo neo: 4534)

[a] 54-es tálcával vagy Li-Ionnal +114 mm

Villa áttekintés OPX 20/25/20 Plus/25 Plus/20 iGo neo/25 iGo neo

	Villahossz l	Tehersúlypont-távolság c	Tehertávolság x [a]	Tengelytávolság y [a, b, c]	Teljes hosszúság l_1 [b]	Fordulási sugár W_a [b, d]	Munkafolyosó szélessége A_{st} [b, d]
	mm	mm	mm	mm	mm	mm	mm
Nyomórúd	990	500	805	1907	2280 (iGo neo: 2451)	2034 (iGo neo: 2208)	2885 (iGo neo: 3059)
	1190	600	1005	2107	2480 (iGo neo: 2651)	2231 (iGo neo: 2408)	2904 (iGo neo: 3081)
	1450	750	1265	2367	2740 (iGo neo: 2911)	2489 (iGo neo: 2668)	3184 (iGo neo: 3363)
	1650	850	1465	2567	2940 (iGo neo: 3111)	2688 (iGo neo: 2868)	3383 (iGo neo: 3563)
	1650	850	1105	2207	2940 (iGo neo: 3111)	2330 (iGo neo: 2508)	3295 (iGo neo: 3473)
	1800	900	1615	2717	3090 (iGo neo: 3261)	2837 (iGo neo: 3018)	3505 (iGo neo: 3686)
	2150	1100	1605	2707	3440 (iGo neo: 3611)	2827 (iGo neo: 3008)	3792 (iGo neo: 3973)
	2150	1100	1375	2477	3440 (iGo neo: 3611)	2598 (iGo neo: 2778)	3766 (iGo neo: 3946)
	2390 [e]	1200	1845	2947	3680 (iGo neo: 3851)	3065 (iGo neo: 3248)	4122 (iGo neo: 4305)
	2390 [f]	1200	1615	2717	3680 (iGo neo: 3851)	2837 (iGo neo: 3018)	3969 (iGo neo: 4150)
Vonórúd	2390	1200	1845	2947	3680 (iGo neo: 3851)	3015 (iGo neo: 3197)	3989 (iGo neo: 4171)
	2390	1200	1615	2717	3680 (iGo neo: 3851)	2786 (iGo neo: 2967)	3964 (iGo neo: 4145)
	2900	1500	2125	3227	4190 (iGo neo: 4361)	3293 (iGo neo: 3477)	4554 (iGo neo: 4738)
	3100	1600	2125	3227	4390 (iGo neo: 4561)	3293 (iGo neo: 3477)	4819 (iGo neo: 5003)

[a] Leengedett villákkal; teljesen felemet villákkal és nyomórúddal -57 mm; vonórúdnál -108 mm
[b] 54-es tálcával vagy Li-Ionnal +114 mm
[c] Az OPX 20 Plus és az OPX 25 Plus esetében +3 mm
[d] Teljesen felemet villákkal; leengedett villákkal a W_a nyomórúdnál +57 mm; a W_a vonórúdnál +108 mm
[e] Nagy tengelytávolság, maximum 3 Euro-raklap keresztirányú elhelyezésére
[f] Kis tengelytávolság, maximum 2 Euro-raklap hosszirányú elhelyezésére

OPX Horizontális komissiózó
Elképesztően dinamikus

Magas rakodási teljesítmény az akár 2500 kg-os teherbírásnak köszönhetően

Egyidejű kormányzás, emelés és vezetés fogásváltás nélkül, a STILL Easy Drive kormánykerékkel

Magas rendelkezésre állás az opcionálisan elérhető oldalsó akkumulátorcserének és Li-Ion technológiának köszönhetően

OPX 20/25

Legyen szó kiskereskedelemről, autóiparról vagy élelmiszeriparról, a maximum 2,5 tonnás teherbírású STILL OPX horizontális komissiózó innovatív és univerzális. Sokoldalúsága miatt minden alkalmazási profilhoz optimális jármű. Mindig hatékony, megbízható és inspirálóan dinamikus. Kezelési koncepciója a legnagyobb fejlődési lépéseket jelenti a kerék feltalálása óta: Próbálja ki az állítható magasságú, integrált kijelzővel ellátott STILL Easy Drive kormánykereket. Soha nem vezettek még járművet intuitívabban, vagy manővereztek egy 12 km/h sebességű horizontális komissiózóval kényelmesebben és pontosabban – és mindezt fogásváltás nélkül.

Igény esetén az OPX Önt is megemeli – szó szerint, az opcionális emelhető vezetőállás segítségével. Nemcsak a kabint emeli 2,80 méteres komissiózási magasságig, hanem a STILL Easy Drive kormánykerék is felemelkedik. Ez azt jelenti, hogy ezen a szinten manőverezhet a járművel, és közvetlenül áttérhet a következő komissióállomásra, értékes időt takarítva így meg. Az akár 620 Ah akkumulátor-kapacitás jelentős hatótávot tesz lehetővé. Minden modell beszerezhető Li-Ion meghajtással is: ez azt jelenti, hogy rövid töltési szünetekkel 24 órás üzemkészség válik elérhetővé.

Nagy rakodási teljesítmény a kiemelkedő menetdinamikának köszönhetően

Rendkívül erőteljes felépítés a szilárd szerkezetnek és a fém burkolatoknak köszönhetően

Kiemelkedő ergonómia az opcionális pneumatikusan csillapított vezetőállásnak és az állítható STILL Easy Drive kormánykeréknek köszönhetően

OPX 20/25 Plus

Különösen gyors horizontális komissiózót keres, amely a piacon elérhető legjobb menetdinamikával büszkélkedhet? A STILL OPX 20/25 Plusban pontosan ezt találta meg. Mozgasson raktárhelyisége folyosóin akár 2,5 tonnányi rakományt akár 14 km/h maximális sebességgel, abszolút pontossággal. A kivételes felfüggesztés és az öt kerék páratlan vezetési élményt nyújt. A sima és biztonságos kanyarodást a Curve Speed Control segédrendszer garantálja: a rendszer a kormányzási szögtől függően automatikusan csökkenti a sebességet, ezzel garantált biztonság mellett maximalizálja a kanyarodás hatékonyságát! Az opcionális légrugós vezetőállás kivételes és komoly előnyt biztosít a hosszú munkaperiódusok alatt. A csillapítás egyénileg állítható a vezető súlyának megfelelően, ezzel kategóriájában a legjobb emberi rezgésexpozíciót kínálja. Az OPX 20/25 Plus alapfelszereltségéhez tartozik természetesen az innovatív STILL Easy Drive kormánykerék is a maximálisan intuitív és egyszerű kezelésért.

OPX Horizontális komissiózó
Elképesztően dinamikus

Nagy teherbírás nehéz terhekhez, akár 1200 kg-ig is

A kompakt járműméreteknek köszönhetően még a legszűkebb folyosókhoz is ideális

Maximális kezelői biztonság és csekély rázkódás szállítás során a rakományvédő emelőoszlop működtetésének köszönhetően

OPX-L 12

Erő, ergonómia és manőverezhetőség fémjelzi az OPX-L 12-t: Emelőoszlopának köszönhetően akár 1200 kg-os összsúlyú rakomány akár 786 mm-es munkamagasságig is felemelhető vele – a hátkímélő ergonómia pedig alapkövetelmény. Az emelő és süllyesztő gombok még nagyobb kényelmet nyújtanak. A jármű a rakodási körülményektől függően emeli és süllyeszti a raklapot. Élvezze a mindig optimális komissiózási magasság előnyét. Az emelési funkció lehetővé teszi a raklapok hosszanti egymásra rakodását. A jó manőverezhetőség révén pedig jobban kihasználhatja a meglévő tárolóhelyet, egészen az utolsó centiméterig.

Jó manőverezhetőség két raklap szállításakor

Hátkímélő komissiózás akár 1600 kg-ig

A raklapok hossz- vagy keresztirányban is emelhetők a rövid támasztókaroknak és a hosszú villáknak köszönhetően

OPX-L 16

Az OPX-L 16 két raklapot képes egyszerre szállítani, minimális fordulási körrel. A hatékony működés ideális előfeltétele az összes rendelkezésre álló tárolóhely kihasználása és az áruk rendkívül hatékony komissiózása. Az innovatív STILL Easy Drive kormánykerékkel pedig a keze ügyében tudhat mindent, ami a pontos manőverezéshez szükséges, így két teljesen megrakott raklapot gyorsan rendeltetési helyére juttathat. A rövid támasztókarok a forgatható villákkal együtt további előnyt jelentenek Raklapokat egymásra is rakodhat! Ez történhet hosszában és keresztben is, 790 mm magasságig. Az OPX-L 16 valóban univerzális.

OPX Horizontális komissiózó
Elképesztően dinamikus

Rövidebb útvonalak a raklapokig a komissiózási teljesítmény javítása és a hátkímélő árubegyűjtés biztosítása érdekében, köszönhetően a különleges jármű-kialakításnak

Nagy menetdinamika a kanyarokban, optimalizált súlyponttal

Opcionálisan emelhető vezetőállás az első szinten történő komissiózásért

OPX-L 20

Mit tesz akkor, ha az első raklap teljesen meg van rakodva? Az OPX-L 20 segítségével egyszerűen átkapcsol a fedélzeten lévő második raklapra, és folytatja a begyűjtést, mindig a legrövidebb úton a következő raklapig. Így működik: Két üres raklapot tesz a komissiózóra. Az egyik raklapot függőlegesen felállítja a villa hátulján, majd a másodikat mellé helyezi. Ekkor elkezdheti a vízszintes raklap rakodását. A munka elvégzése után a teljesen megrakott raklapot egyszerűen leereszti, és a járművel elindul előre, egészen addig, amíg a raklap el nem éri a villahegyeket. A villa hátulján lévő raklapot ekkor lehajtja a villa szabad részére, és a munka folytatódik. Kényelmes, hátkímélő komissiózás akár 2000 kg-ig, változó munkamagasságon akár 891 mm-ig. Az alacsony tömegközéppontú jármű magas menetstabilitásának köszönhetően az áruk kanyargós útvonalakon is gyorsan célba juttathatók.

Hátkímélő komissiózás két raklappal

Hosszú áruk szállítása

Maximális kezelői biztonság az alapfelszereltségbe tartozó rakományvédőnek köszönhetően

OPX-L 20 S

Az OPX-L 20 S emeli a munkahelyi motivációt is – az ollós emelőnek köszönhetően az ergonómia szempontjából optimális, a vezető magasságának és a rakodási állapotnak megfelelő munkamagasság állítható be, 785 mm-es magasságig. A hátkímélő munkavégzés csak az egyik előnye ennek az intelligens komissiózó járműnek: 2390 mm-es villahosszával az OPX-L 20 S két Euro-raklapot képes egyszerre kezelni. Ugyanakkor elég erős ahhoz, hogy akár 2000 kg össztömeget is felemeljen. A hosszú villák a STILL Easy Drive kormánykerékkel együtt az innovatív horizontális komissiózót a hosszú áruk ideális szállítójává teszik, például a bútoriparban. Apropó hosszúság: Az extra nagy akkumulátor-kapacitásnak és az opcionális Li-Ion technológiának köszönhetően a jármű munkaideje is hosszú. Az OPX-L 20 S hosszabb ideig szállítja, ami hosszú.

OPX Horizontális komissiózó
Elképesztően dinamikus

Nagy rakodókapacitás nem rakatolható raklapok szállítása esetén is, 2000 kg-ig

A kompakt méret maximális manőverezhetőséget biztosít

Maximális biztonság az opcionális intelligens LED-es nappali menetfényeknek köszönhetően

OPX-D 20

Kétszer hatékonyabb: Az OPX-D 20 integrálja az OPX sorozat összes előnyét – és még egy extra raklapot. A kompakt emeletes jármű két külön villázott raklapot képes egyszerre szállítani. Ez ideális nyomásérzékeny árukhoz, például joghurthoz vagy gyümölcsökhöz. Mindezek ellenére a jármű akadálytalan kilátást biztosít előre és minimális fordulási kört kínál: az OPX-D 20 nem egymás mögött, hanem egymás fölött képes két raklapot szállítani, maximum 1000 kg-ig. Az akár 620 Ah akkumulátor-kapacitás és 12 km/h maximális sebesség hosszú ideig biztosítja a gyors munkavégzést. Az opcionális STILL Li-Ion technológia folyamatos 24 órás munkát is lehetővé tesz.

Számos hozzáférés-vezérlési lehetőség: opcionális hozzáférés a FleetManager vagy PIN-kód révén, és normál hozzáférés kulcsos kapcsolóval

Az opcionális oldalsó akkumulátorcsere garantálja a maximális rendelkezésre állást és a legjobb felhasználói/vezetői ergonómiát

Opcionális lehajtható ülés a nagyobb kényelem érdekében hosszabb utak esetére

Opcionális lehajtható lépcső az első szinten történő szórványos begyűjtéshez

Egyedülálló STILL Easy Drive kormánykerék a legjobb vezetési élményért és az összes funkció kézben tartásáért, fogásváltás nélkül

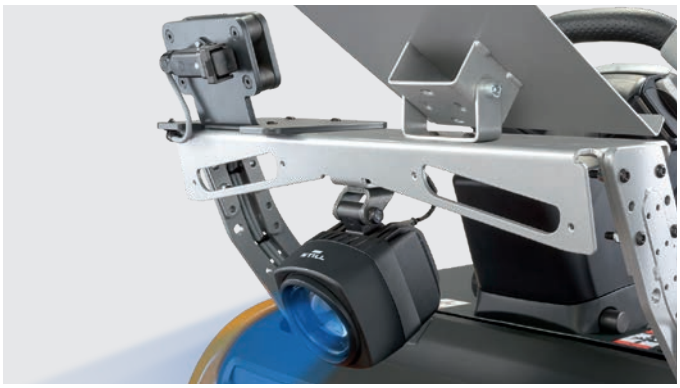

Opcionális STILL Safety Light a jármű jobb láthatósága és a fokozott biztonság érdekében

Kétoldalas gyalogos üzemmód a jobb kezelhetőségért, még nagy begyűjtési sűrűség esetén is

Maximális ergonómia az állítható magasságú kormánykeréknek és a vezetõ egyéni preferenciáinak jobban megfelelõ szögnek köszönhetõen

STILL

OPX iGo neo autonóm horizontális komissiózó
Az okos megoldás

Ez a VDI 2198 és 3597 számú irányelveknek megfelelő specifikációs lap csak az alapberendezés műszaki adatait tartalmazza.
Az ettől eltérő abroncsok, más oszlopok, tartozékok stb. alkalmazása más értékeket eredményezhet.

Jellemzők	1.1	Gyártó				STILL	STILL	STILL	STILL	STILL
	1.2	Gyártó típusmegnevezése				**OPX 20 iGo neo**	**OPX 25 iGo neo**	**OPX-L 20 iGo neo**	**OPX-L 20 S iGo neo**	**OPX-L 12 iGo neo**
	1.3	Meghajtás				Elektromos	Elektromos	Elektromos	Elektromos	Elektromos
	1.4	Üzemeltetés				Vezetőállásos targonca	Vezetőállásos targonca	Vezetőállásos targonca	Vezetőállásos targonca	Vezetőállásos targonca
	1.5	Teherbírás/teher		Q	kg	2000	2500	2000/1000 oszloplökethez	2000	1200
	1.6	Tehersúlypont-távolság		c	mm	1200	1200	1248/600 oszloplökethez [1]	1200	600
	1.8	Tehertávolság		x	mm	1615 [2]	1615 [2]	1910/1782 [3]	1474/1310 [3]	670
	1.9	Tengelytávolság		y	mm	2717 [2]	2717 [2]	3225/3097 [3, 4]	2661/2497 [3, 4]	1823 [4]
Tömegadatok	2.1	Saját tömeg (akkumulátorral együtt)			kg	1265 [2]	1290 [2]	1654	1543	1395
	2.2	Tengelyterhelés terhelt állapotban	hajtásoldal/teheroldal		kg	1211/2054	1279/2511	1629/2025	1231/2312	1015/1580
	2.3	Tengelyterhelés terheletlen állapotban	hajtásoldal/teheroldal		kg	988/277	997/293	1260/394	1111/432	967/428
Abroncsok/alváz	3.1	Gumiabroncsok				Poliuretán	Poliuretán	Poliuretán	Poliuretán	Poliuretán
	3.2	Gumiabroncs mérete	hajtásoldal		mm	Ø 254 x 102	Ø 254 x 102	Ø 254 x 102	Ø 254 x 102	Ø 254 x 102
	3.3	Gumiabroncs mérete	teheroldal		mm	Ø 85 x 100	Ø 85 x 80	Ø 85 x 80	Ø 85 x 80	Ø 85 x 60
	3.4	Kiegészítő kerekek (méretek)			mm	Ø 150 x 50	Ø 150 x 50	Ø 150 x 50	Ø 150 x 50	Ø 150 x 50
	3.5	Kerekek száma (x = hajtott)	hajtásoldal/teheroldal			1x - 1 / 2	1x - 1 / 4	1x - 1 / 4	1x - 1 / 4	1x - 1 / 4
	3.6	Nyomtáv	hajtásoldal	b_{10}	mm	474	474	474	474	474
	3.7	Nyomtáv	teheroldal	b_{11}	mm	348 (368/388/498)	348 (368/388/498)	370	368	(348) 388
Alapvető méretek	4.2	Magasság, leengedett oszlop		h_1	mm	-	-	Lásd az oszloptáblázatot	1375 [5]	1375 [5]
	4.3	Szabademelés		h_2	mm	-	-	Lásd az oszloptáblázatot	-	-
	4.4	Emelés		h_3	mm	130	130	800	700	700
	4.5	Magasság, emelőoszlop kitolva		h_4	mm	-	-	Lásd az oszloptáblázatot	2075 [5]	2075 [5]
	4.6	Bázisemelés		h_5	mm	-	-	130	-	-
	4.8	Vezetőállás-magasság		h_7	mm	130	130	130	130	130
	4.9	Kormánykerék magassága vezetőhelyzetben	min./max.	h_{14}	mm	1250 [6]	1250 [6]	1250 [6]	1250 [6]	1250 [6]
	4.10	Támasztókarok magassága		h_8	mm	-	-	85	-	-
	4.14	Vezetőállás-magasság, kitolt állapotban	emelhető vezetőállással	h_{12}	mm	1197	1197	1197	1197	1197
	4.15	Villa magassága leengedett állapotban		h_{13}	mm	85	85	91	85	86
	4.19	Teljes hosszúság		l_1	mm	3851	3851	4176 [4]	3935 [4]	2703 [4]
	4.20	A villák elejéig mért szakasz		l_2	mm	1461	1461	1674 [4]	1545 [4]	1513 [4]
	4.21	Teljes szélesség		b_1	mm	830	830	830	830	830
	4.22	Villaméretek		s/e/l	mm	61 (78 max.)/172/2390	61 (78 max.)/172/2390	60 (72 max.)/200/1295	75/172/2390	55/172/1190
	4.24	Villakocsi szélessége		b_3	mm	-	-	711	792 [5]	796 [5]
	4.25	Külső villaszélesség		b_5	mm	520 (540/560/670)	520 (540/560/670)	570	540	(520) 560
	4.31	Szabad magasság a talajtól, terhelve, az oszlop alatt		m_1	mm	-	-	13/100 [3]	18 [7]	-
	4.32	Szabad magasság a talajtól, tengelytávolság közepe		m_2	mm	24/154 [3]	24/154 [3]	25/155 [3]	10/710 [3]	30
	4.34	Munkafolyosó szélessége 800 x l_6 méretű raklapok esetén, hosszanti irányban	felemelve	A_{st}	mm	Lásd a további méreteknél	Lásd a további méreteknél	Lásd a további méreteknél	4216 [4]	3045 [4]
	4.34.1	Munkafolyosó szélessége 1000 x 1200 raklappal keresztirányban	felemelve	A_{st}	mm	Lásd a további méreteknél	Lásd a további méreteknél	-	-	-
	4.34.2	Munkafolyosó szélessége 800 x 1200 raklappal keresztirányban	felemelve	A_{st}	mm	Lásd a további méreteknél	Lásd a további méreteknél	-	-	-
	4.35	Fordulási sugár		W_a	mm	3075 [2]/2967 [2, 3]	3075 [2]/2967 [2, 3]	3583/3455 [3, 4]	3019/2855 [3, 4]	2181 [4]
Teljesítményadatok	5.1	Menetsebesség, szokásos	terhelt/terheletlen állapotban		km/h	9/12	9/12	9/12	9/12	9/12
	5.1.1	Menetsebesség, szokásos, hátrafelé	terhelt/terheletlen állapotban		km/h	8/11	8/11	8/11	8/11	8/11
	5.1.2	Menetsebesség, autonóm	terhelt/terheletlen állapotban		km/h	7,2	7,2	7,2	7,2	7,2
	5.2	Emelési sebesség	terhelt/terheletlen állapotban		m/s	0,070/0,111	0,064/0,089	0,159/0,253	0,095/0,176	0,135/0,218
	5.3	Süllyesztési sebesség	terhelt/terheletlen állapotban		m/s	0,084/0,067	0,068/0,066	0,218/0,240	0,13/0,13	0,130/0,122
	5.8	Maximum kapaszkodóképesség	terhelt/terheletlen állapotban		%	7/12 [8]	7/12 [8]	7/12 [8] (6,6; 5,3) [9]	7/12 (2,7) [9]	7,8/15 (6,2) [9]
	5.9	Gyorsítási idő	terhelt/terheletlen állapotban		s	6,1/4,8	6,4/4,8	6,5/5,3	6,8/5,4	5,8/4,9
	5.10	Üzemi fék				Elektromágneses	Elektromágneses	Elektromágneses	Elektromágneses	Elektromágneses
Elektromos motor	6.1	Hajtómotor, teljesítmény S2 = 60 perc			kW	3	3	3	3	3
	6.2	Emelőmotor, teljesítmény S3 esetén			kW	2,2/5 %	2,2/5 %	2,2/5 %	2,2/5 %	2,2/5 %
	6.3	Akkumulátor a DIN 43531/35/36 A, B, C, nem zselés szabvány szerint				Nem	Nem	Nem	Nem	Nem
	6.4	Akkumulátorfeszültség/névleges kapacitás K_5			V/Ah	24/345-465	24/345-465	24/345-465	24/345-465	24/345-465
	6.5	Akkumulátor tömege ±5 %			kg	402	402	402	402	402
	6.6	Energiafogyasztás VDI ciklus szerint			kWh/h	0,46	0,52	0,55/0,52 [10]	0,83	0,54
Egyéb	8.1	Hajtásvezérlés típusa				Váltakozó áramú vezérlés	Váltakozó áramú vezérlés	Váltakozó áramú vezérlés	Váltakozó áramú vezérlés	Váltakozó áramú vezérlés
	10.7	A vezető fülét érő hangnyomásszint			dB(A)	<70	<70	<70	<70	<70

[1] 1365/765 mm-es függőleges raklaptartóval
[2] 2390 mm-es villahossz/x = 1615 mm/vonórudas változat; további villákhoz lásd az 5. oldalon lévő alsó táblázatot
[3] Felemelt teherkarokkal vagy villákkal
[4] 54-es tálcával vagy Li-Ionnal +114 mm
[5] Kötelező rakományvédővel (1290 mm magasság a villák fölött)
[6] Magasságállítási opció a STILL Easy Drive kormánykerékhez, h_{14} beállítási tartomány = +89 mm/-19 mm
[7] Minimum szabad magasság a talajtól az alváz alatt kötelező lábvédővel
[8] Sarkított élű lejtőn felemelt villákkal/karokkal, ha lehetséges
[9] Zárójelben: geometriai határ
[10] 1000 kg-mal az emelőoszlopon és 1000 kg-mal a bázisemelés maximális magasságánál

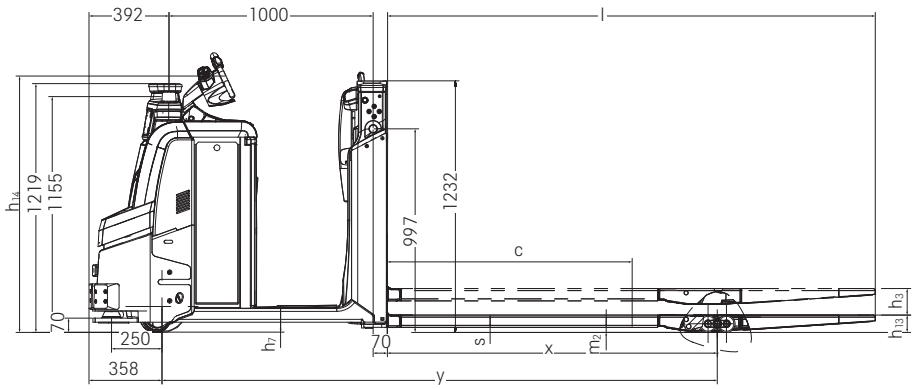

Oldalnézet OPX 20 iGo neo

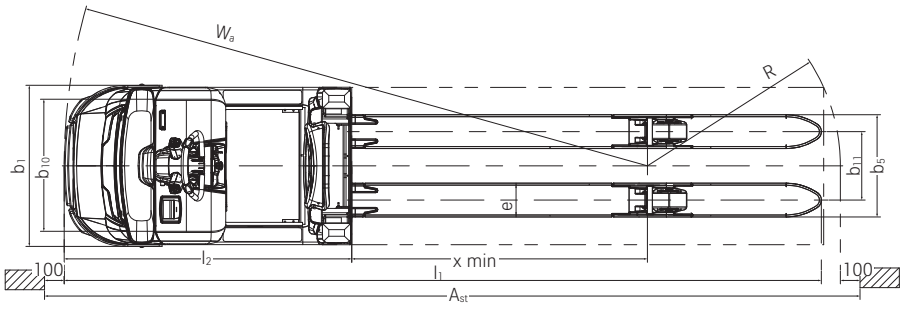

Felülnézet OPX 20 iGo neo

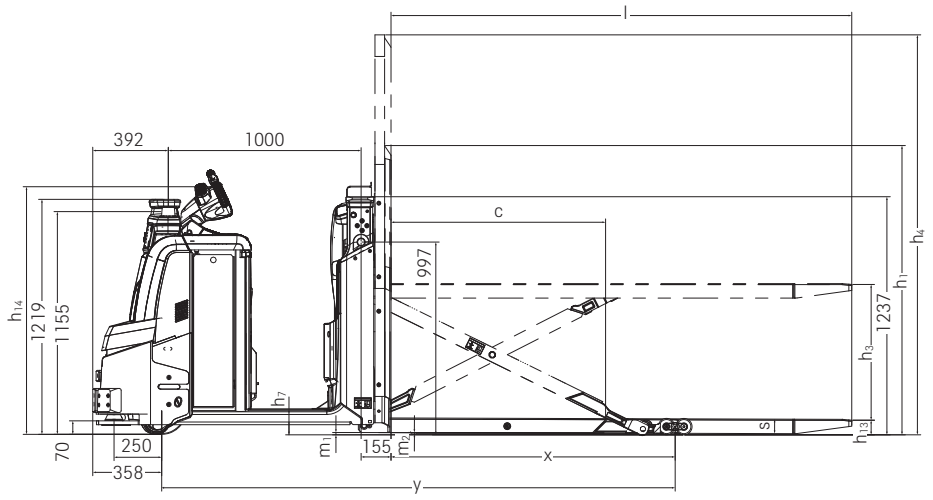

Oldalnézet OPX-L 20 S iGo neo

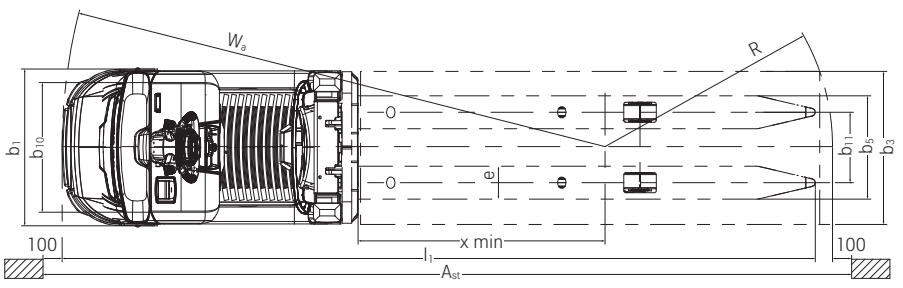

Felülnézet OPX-L 20 S iGo neo

Az „autonóm" az önálló cselekvési képességre utal. Pontosan itt kapnak szerepet az autonóm közlekedési megoldások: azok a járművek, amelyek önállóak a vezetésben, kormányzásban, gyorsításban és fékezésben.
Milyen további előnyöket várhat az autonóm járművektől?
Az alkalmazottak munkaterhelésének csökkentése mellett a munkavédelem is jelentősen javul: megelőzik a károkat, sőt teljesen kizárják a személyes baleseteket. A lítiumion akkumulátor és a STILL professzionális szervizkoncepciója hosszú üzemidőt és maximális rendelkezésre állást biztosít éjjel-nappal. A járművek ezenkívül hozzájárulnak a környezet védelméhez is, mivel a targoncák alacsonyabb fogyasztással maximális energiahatékonyságot érnek el. És ami a legjobb: a STILL autonóm targoncái közvetlenül felhasználhatók minden további telepítési követelmény nélkül – nem kell megváltoztatnia a raktárát vagy az informatikai infrastruktúráját.

Magasabb kigyűjtési teljesítmény az autonóm vezetősegítő működés révén

A kezelő biztonságos és megbízható felismerése a hibrid nyomkövető rendszernek köszönhetően, még Z-komissiózás alatt is

Akár 75 %-kal kevesebb fel- és leszállás komissiózás közben

OPX iGo neo

Úgy lehet elképzelni az OPX iGo neo autonóm horizontális komissiózót, mint egy megbízható kollégát, aki odafigyel Önre és segít csökkenteni a munkaterhelését. A legújabb érzékelőtechnológia segítségével a jármű érzékeli kezelőjét, környezetét, az akadályokat és a távolságokat.
A többszintű biztonsági koncepció és a gyalogosvédelmi rendszer biztosítja, hogy az OPX iGo neo megvédje az embereket, a raktári felszereléseket és a rakományokat. A jármű a továbbított adatok és meghatározott algoritmusok alapján hoz döntéseket: Az akadályokat vagy elkerüli, vagy a targonca megáll, ha az út teljesen el van zárva. Ha lassabb jármű halad előtte, vagy ha forgalmi torlódás alakul ki, a sebességet a helyzethez igazítja. Amint az út ismét szabad, az OPX iGo neo önállóan halad tovább. Biztonsági okokból a kereszteződéseken csak akkor halad át önállóan, ha a kezelő megadta az engedélyt. A kezelő természetesen bármikor működtetheti a járművet manuálisan – egy LED-jel jelzi az aktuális üzemmódot. Az OPX iGo neo jelentősen növeli a begyűjtési teljesítményt és csökkenti a komissiózási hibák számát. Egyrészt úgy, hogy az autonóm segítő átveszi a vezetést és a kormányzást, így a kezelő teljes mértékben a munkájára koncentrálhat. Másrészt pedig kiküszöbölhető az időigényes és megerőltető fel- és leszállások akár 75 %-a, így a teherrel gyalog megtett távolságok jelentősen lecsökkennek.

Új dimenzió a biztonságban: az OPX iGo neo opcionális 3D elülső kamerája a jármű teljes magasságában érzékeli az akadályokat

Mindig jól tájékozott: A jármű aktuális üzemmódját LED-es egységek jelzik a kezelő számára

Mindig fókuszban: biztonságos és megbízható kezelőfelismerés a hibrid követésnek köszönhetően

Maximális biztonság mint alapfelszereltség: a gyalogosvédelmi rendszer (PPE) a potenciálisan veszélyes helyzetekben aktiválja a vészleállítást

Minden ellenőrzés alatt: a távirányítóval a jármű összes fontos funkciója a kezelő aktuális helyzetéből vezérelhető

Intuitív működtetés: a távirányító alternatívájaként a legfontosabb funkciók az oldalt lévő billentyűzettel is működtethetők

A megfelelő szint: szabadon állítható emelési magasságok az OPX-L 20 S iGo neo változatban az ergonómia további javítása érdekében

Teherhordozók szállítása 1000 mm szélességig az alkalmazások széles skálájához

Egyedi komissiózási preferenciák végrehajtása: a kívánt helyzetben egyszerűen állítsa le az OPX iGo neo-t. A targonca a polctól meghatározott pontos távolságban önállóan megáll, ahogy azt a kezelő számára meghatározta. Ha az 500 mm-es biztonságos távolság nincs betartva, a targonca ezt az újraindítás után kijavítja. A targonca kezelőhöz viszonyított helyzete és polchoz viszonyított iránya távolról állítható, ezáltal csökken a gyalog megtett távolság.

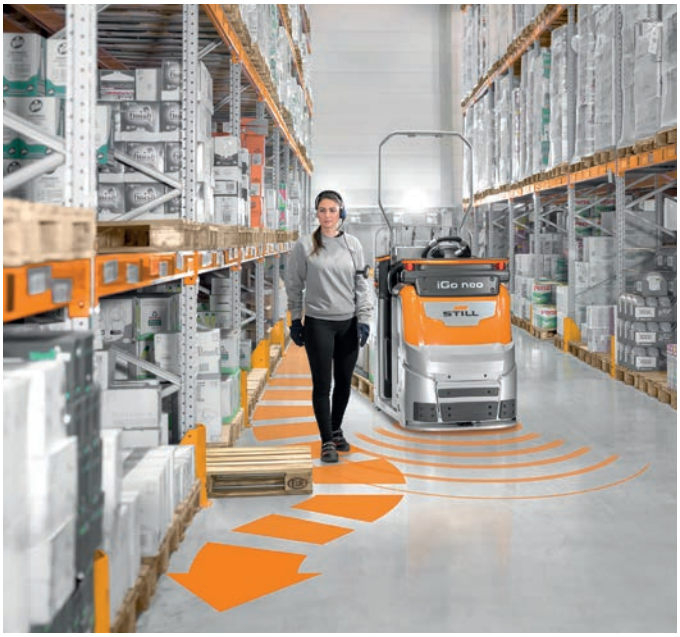

Pontos kezelés akadályok esetén: az OPX iGo neo autonóm módon elkerüli az akadályokat és reagál a helyzetre. A targoncák vagy megkerülik az akadályt, vagy konvojban haladva elkerülik azt, illetve – ha az akadály teljesen elzárja az utat – leállnak.

Nagy komissiózási teljesítmény: a kezelő megadhatja, hogy a targonca az első vagy a második raklap helyzetét állítsa be, vagy egyéb pozíciót a kettő között.

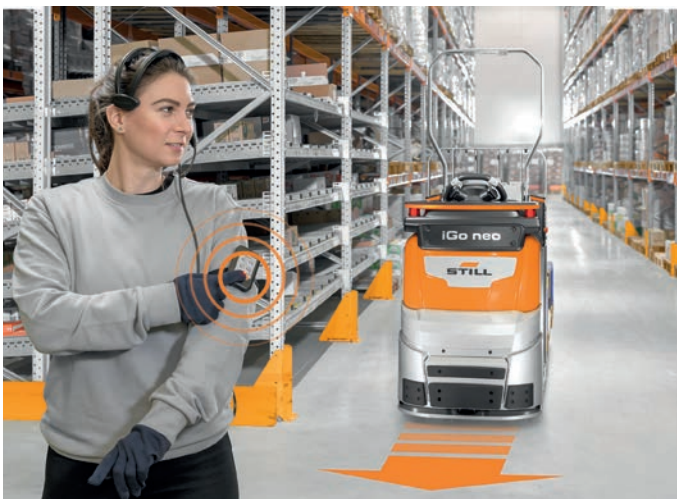

Megbízható folyamat – még üres polcok vagy kereszteződések esetén is: az OPX iGo neo felismeri az üres polcokat és elhalad mellettük. A kereszteződéseket már távolról felismeri, és csak akkor hajt át önállóan rajtuk, ha a kezelő ellenőrizte, hogy az út szabad, és jóváhagyta a továbbhaladást.

Easy Protect ütközéselkerülés: ha a kezelő manuális működtetés során járművel vagy más akadállyal történő ütközés felé tart, a jármű észleli ezt, és az akadálytól való távolságtól függően automatikusan fékez.

Simply easy

- Nagy vezetési kényelem az állítható magasságú, automatikusan középső helyzetbe álló elektromos kormánynak köszönhetően.
- Az intuitív kijelzőnek és vezérlőegységnek köszönhetően kevesebb gyakorlatra van szükség
- A széles fellépő opcionálisan extra keskeny háttámlával biztosítja a mozgás szabadságát
- Maximális energiamegtakarítás az ECO vezetési programmal
- Az iGo neo járművek önállóan hajtanak, kormányoznak, gyorsítanak és fékeznek, és minden helyzetben követik a kezelőjüket

Simply powerful

- Nagy rakománykezelési teljesítmény az akár 2500 kg-ot is elérő teherbírásnak köszönhetően
- Erőteljes, megbízható és kevés karbantartást igénylő 3 kW-os háromfázisú váltakozó áramú vontatómotor
- Gyors árukezelés az erőteljes gyorsításnak és akár 14 km/h haladási sebességnek köszönhetően
- Kanyarstabilitás és optimális tapadás az opcionális ötkerekű alvázzal
- iGo neo: akár 75 %-kal kevesebb fel- és leszállás a kezelő tehermentesítése érdekében; az árugyűjtési teljesítmény jelentősen megnő a hagyományos begyűjtéshez képest

Simply safe

- Fáradságmentes fel- és leszállás a jármű alacsony fellépőjének köszönhetően
- Kiváló láthatóság a LED-es nappali menetfénynek, a Safety Light és a Safety Light 4Plus lámpáknak köszönhetően
- Fokozott biztonság a kanyarokban a Curve Speed Control és a Dynamic Drive Control révén
- Kisebb mértékű villakopás a leeresztett villákkal együtt járó sebességcsökkentés miatt
- Az iGo neo az egyedülálló és többszintű biztonsági koncepciónak köszönhetően maximális biztonságot nyújt a raktári környezetben dolgozó emberek számára
- Az ütközés okozta sérülések minimalizálása az OPX iGo neo manuális vezérlése közben is

Simply flexible

- Kiváló begyűjtési teljesítmény fel- és leszállás nélkül, a gyalogos üzemmódnak köszönhetően
- Gyors komissiózás az első szinten a lehajtható lépcső és az emelhető fellépő miatt
- Az opcionális légpárnás vezetőállás és lehajtható ülés révén megelőzhető a hátfájás
- Házon belüli akkumulátorok rugalmas használata a más gyártók akkumulátoraihoz való tálcával
- Az OPX és az OPX iGo neo alapjárműként különféle változatokban kaphatók, az egyéni komissiózási követelményeknek megfelelően

Simply connected

- Kezelőfelügyelet, ütközésérzékelés és hozzáférés-védelem az opcionális FleetManager 4.x rendszerrel
- A lemerült akkumulátor korai észlelése a Plus LED nappali menetfény segítségével
- Az ügyfél folyamataiba történő integráció az automatizálási felület és az MMS-előkészítés révén
- iGo neo: biztonságos és megbízható kezelőfelismerés a hibrid nyomkövető rendszernek köszönhetően, még Z-komissiózás alatt is

OPX Horizontális komissiózó
Típusváltozatok

		OPX 20/25	OPX 20/25 Plus	OPX-L 20	OPX-L 20 S	OPX-L 12	OPX-L 16	OPX-D 20
Vezetői munkahely	Vezetőállás keskeny háttámlával	○ [1]	○	—	—	—	—	—
	Kormánykerék magasságállítás	○	○	○	○	○	○	○
	Légpárnás fellépő	○ [1]	○	○ [1]	○ [1]	○ [1]	○	○
	Felhajtható ülés	○ [1]	○	○ [1]	○ [1]	○ [1]	○	○
	Lépcső és fogantyú begyűjtéshez	○ [1]	○	○ [1]	○ [1]	○ [1]	○	○
	Tartozék konzol, vezetői oldal – alacsony	○ [1]	○	○ [1]	○ [1]	○ [1]	○	○
	Tartozék konzol, vezetői oldal – magas	○ [1]	○	○ [1]	○ [1]	○ [1]	○	○
	Tartozék konzol, vezetői oldal – magas, keresztdarabbal	○ [1]	○	○ [1]	○ [1]	○ [1]	○	○
	Tartozék konzol, teheroldal – alacsony	○ [1]	○	○ [1]	○ [1]	○ [1]	○	○
	Tartozék konzol, teheroldal – magas	○	○	○	○	○	○	○
	Tartozék konzol, teheroldal – magas, keresztdarabbal	○	○	○	○	○	○	○
	Állítható DIN A4 írófelület	○ [1]	○	○ [1]	○ [1]	○ [1]	○	○
	12 V-os csatlakozóaljzat	○	○	○	○	○	○	○
Kormányzás	Gyalogos üzemmód a kormánykerék pillangókapcsolója	○ [1]	○	○ [1]	○ [1]	○ [1]	○	○
	Gyalogos üzemmód a kormánykerék pillangókapcsolója és oldalsó nyomógombok révén	○ [1]	○	○ [1]	○ [1]	○ [1]	○	○
	Gyalogos üzemmód a háttámlán elhelyezett oldalsó nyomógombok révén	○ [1]	○	○ [1]	○ [1]	○ [1]	○	○
Villaméretek	Külső szélesség b_5 = 520 mm	●	●	—	—	—	—	—
	Külső szélesség b_5 = 540 mm	○	○	—	●	—	—	—
	Külső szélesség b_5 = 560 mm	○	○	—	—	—	—	●
	Külső szélesség b_5 = 570 mm	—	—	●	—	●	●	—
	Külső szélesség b_5 = 670 mm	○	○	—	—	○	—	—
Akkumulátorrendszer	Akkumulátortér 345–465 Ah, daruzható	●	●	●	●	●	●	●
	Akkumulátortér 345–465 Ah, oldalsó csere	○	○	○	○	○	○	○
	Akkumulátortér 560–620 Ah, daruzható	○	○	○	○	○	○	○
	Akkumulátortér 560–620 Ah, oldalsó csere	○	○	○	○	○	○	○
	Akkumulátortér Li-Ion akkumulátor 205–410 Ah, daruzható/oldalsó csere	○	○	○	○	○	○	○
	Illesztőtálca alternatív akkumulátorokhoz	○ [1]	○	○ [1]	○ [1]	○ [1]	○	○
	Fedélzeti töltő 345 Ah/620 Ah	○ [1]	○	○ [1]	○ [1]	○ [1]	○	○
Kiegészítő felszerelések	Villagörgők a belső oldalon az egyszerű be- és kiguruláshoz	○	○	—	—	—	—	—
	Alsó gumis védelem	○ [1]	○	○ [1]	○ [1]	○ [1]	○	○
	Acélkorlát a meghajtómotoron	○ [1]	○	○ [1]	○ [1]	○ [1]	○	○
	Acélkorlát, magas	○ [1]	○	○ [1]	○ [1]	○ [1]	○	○
	Acélkorlát a meghajtómotoron és alsó gumis védelem	○ [1]	○	○ [1]	○ [1]	○ [1]	○	○
	Emelhető munkahely (2800 mm-es megfogási magasság)	○ [1]	—	○ [1]	○ [1]	○ [1]	○	○
	Lépcső és fogantyú	○ [1]	○	○ [1]	○ [1]	○ [1]	○	○
	Hűtőházi modell váltakozó hőmérsékleten akár –30 °C-ig	○ [1]	○	○ [1]	○ [1]	○ [1]	○	○
	Fóliatekercs-tartó, vezetői oldal	○ [1]	○	○ [1]	○ [1]	○ [1]	○	○
	Fóliatekercs-tartó, teheroldal	○ [1]	○	—	—	—	—	—
	MMS-re előkészített	○ [1]	○	○ [1]	○ [1]	○ [1]	○	○
	Adatátvitel, Bluetooth	○	○	○	○	○	○	○
	Adatátvitel, GPRS	○	○	○	○	○	○	○
	Teherhordozók szállítása 1000 mm szélességig az OPX iGo neo-val	○	—	○	○	○	—	—
Biztonság és teljesítmény	Emelés alsó rögzítéssel vezetés közben (115 mm)	○	○	○	○	○	○	○
	1875 mm-es rakományvédő	○	○	—	—	—	—	—
	1290 mm-es rakományvédő	—	—	—	●	●	—	—
	1570 mm-es rakományvédő	—	—	—	—	—	●	—
	1450 mm-es rakományvédő	—	—	— [2]	○ [1]	—	—	○
	1700 mm-es rakományvédő	—	—	—	—	—	—	○
	1450 mm-es rakományvédő – raklaptartóval függőleges elhelyezéshez	—	—	○	—	—	—	—
	Targoncaeláll ító villahegyek	○	○	—	—	—	—	—
	Arányos emelés/süllyesztés a STILL Easy Move karokkal	—	—	●	○	○	○	●
	Sebességkorlátozás leeresztett villákkal	○	○	○	○	○	○	○
	Elülső Safety Light	○	○	○	○	○	○	○
	Elülső Safety Light 4Plus	○	○	○	○	○	○	○
	Easy Protect: ütközéselkerülés manuális üzemmódban az OPX iGo neo-val	○	—	○	○	○	—	—
	Easy Protect 3D: a 3D kamera fejlett ütközésvédelmet tesz lehetővé mind manuális üzemmódban, mind autonóm segéd üzemmódban (a lefedett terület kiterjed szinte az OPX iGo neo teljes elülső részére)	○	—	○	○	○	—	—

● Standard ○ Opció — Nem rendelhető

[1] Az iGo neo változathoz nem érhető el
[2] Az iGo neo változathoz opcionálisan elérhető

STILL Kft.

2800 Tatabánya

Rákóczi Ferenc utca 3.

Telefon: +36 34 573 211

info@still.hu

További információkért látogasson el a weboldalunkra:

www.still.hu

A STILL a következő területeken rendelkezik tanúsítványokkal: minőség menedzsment, munkahelyi biztonság, környezetvédelem és energiagazdálkodás.

OPX HU 04/23 A műszaki változtatás jogát fenntartjuk.

first in intralogistics