LTX Caractéristiques Techniques
Tracteurs électriques

LTX 70

first in intralogistics

LTX Tracteurs électriques
La traction intelligente

Fiche technique établie selon les directives VDI 2198 et ne contenant que les caractéristiques du modèle standard. Valeurs susceptibles de variations selon les bandages/pneumatiques, mâts, équipements aux., accessoires, etc.

Caractéristiques	1.1	Constructeur			STILL
	1.2	Modèle			**LTX 70**
	1.3	Entraînement			Batterie
	1.4	Utilisation			Conducteur assis
	1.5	Capacité de charge nominale	Q	kg	150
	1.7	Capacité nominale de traction	F	N	1400
	1.9	Empattement	y	mm	1190
Poids	2.1	Poids à vide avec batterie avec/sans cabine		kg	1515/1260
	2.2	Charge avec charge avant/arrière		kg	662/853
	2.3	Charge sans charge avant/arrière		kg	550/710
Roues/roulements	3.1	Équipement de roues			Superélastiques/ pneumatiques
	3.2	Dimensions des bandages avant			4.00-8/6PR
	3.3	Dimensions des bandages arrière			4.00-8/6PR
	3.5	Nombre de roues (x = motrice) avant/arrière			1/2x
	3.7	Voie arrière	b_{11}	mm	860
Principales dimensions	4.7	Hauteur du toit de protection (cabine)	h_6	mm	2070
	4.8	Hauteur d'assise basée sur le rapport SIP (Point Index du Siège)/hauteur de plate-forme	h_7	mm	1020
	4.12	Hauteur d'attelage a, b, c	h_{10}	mm	285/340/395
	4.13	Hauteur de chargement, sans charge	h_{11}	mm	645
	4.16	Longueur de la plate-forme avec/sans cabine	l_3	mm	265/520
	4.17	Porte à faux	l_5	mm	350
	4.18	Largeur de la plate-forme	b_9	mm	900
	4.19	Longueur totale	l_1	mm	1830
	4.21	Largeur hors tout	b_1	mm	998
	4.32	Garde au sol à mi-empattement	m_2	mm	135
	4.34	Largeur d'allée de travail selon paramètres de charge	A_{st}	mm	2765
	4.35	Rayon de giration avant	W_{af}	mm	1650
	4.35.1	Rayon de giration arrière	W_{ar}	mm	1115
	4.36	Rayon de giration intérieur	b_{13}	mm	600
Performances	5.1	Vitesse de translation avec/sans charge		km/h	11/19
	5.5	Capacité de traction avec/sans charge		N	Voir diagramme
	5.6	Max. capacité de traction avec/sans charge		N	Voir diagramme
	5.7	Rampe avec/sans charge		%	Voir diagramme
	5.8	Max. rampe avec/sans charge		%	Voir diagramme
	5.10	Frein de service			Hydraulique/ électrique
Moteur électrique	6.1	Moteur de translation, puissance S2 = 60 min		kW	4,5
	6.3	Batterie normalisée DIN 43531/35/36 A, B, C			DIN 43531 A
	6.4	Tension batterie/capacité nominale K_5		V/Ah	48 V 3PzS 345/375
	6.5	Poids batterie		kg	560
Autres	10.7	Pression acoustique L_{pAZ} (poste de conduite)		dB(A)	60
	10.8	Crochet d'attelage, type DIN			Attelage 3 niveaux
	10.9	Hauteur marchepied d'accès à bord min./max.		mm	350/370
		Changement de batterie			Latéral

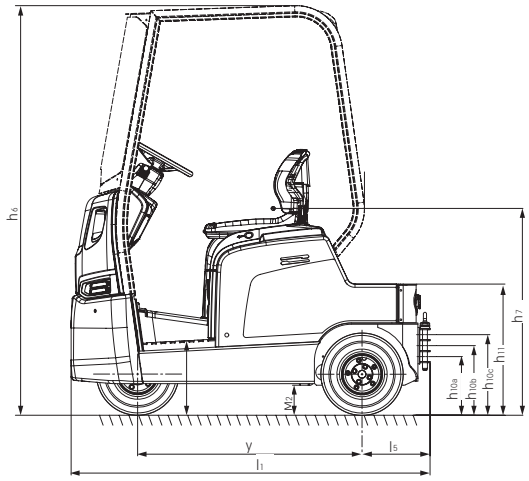

Vue latérale

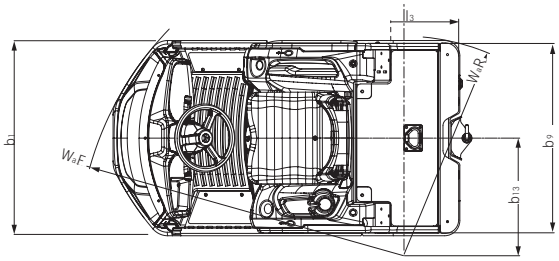

Vue de dessus

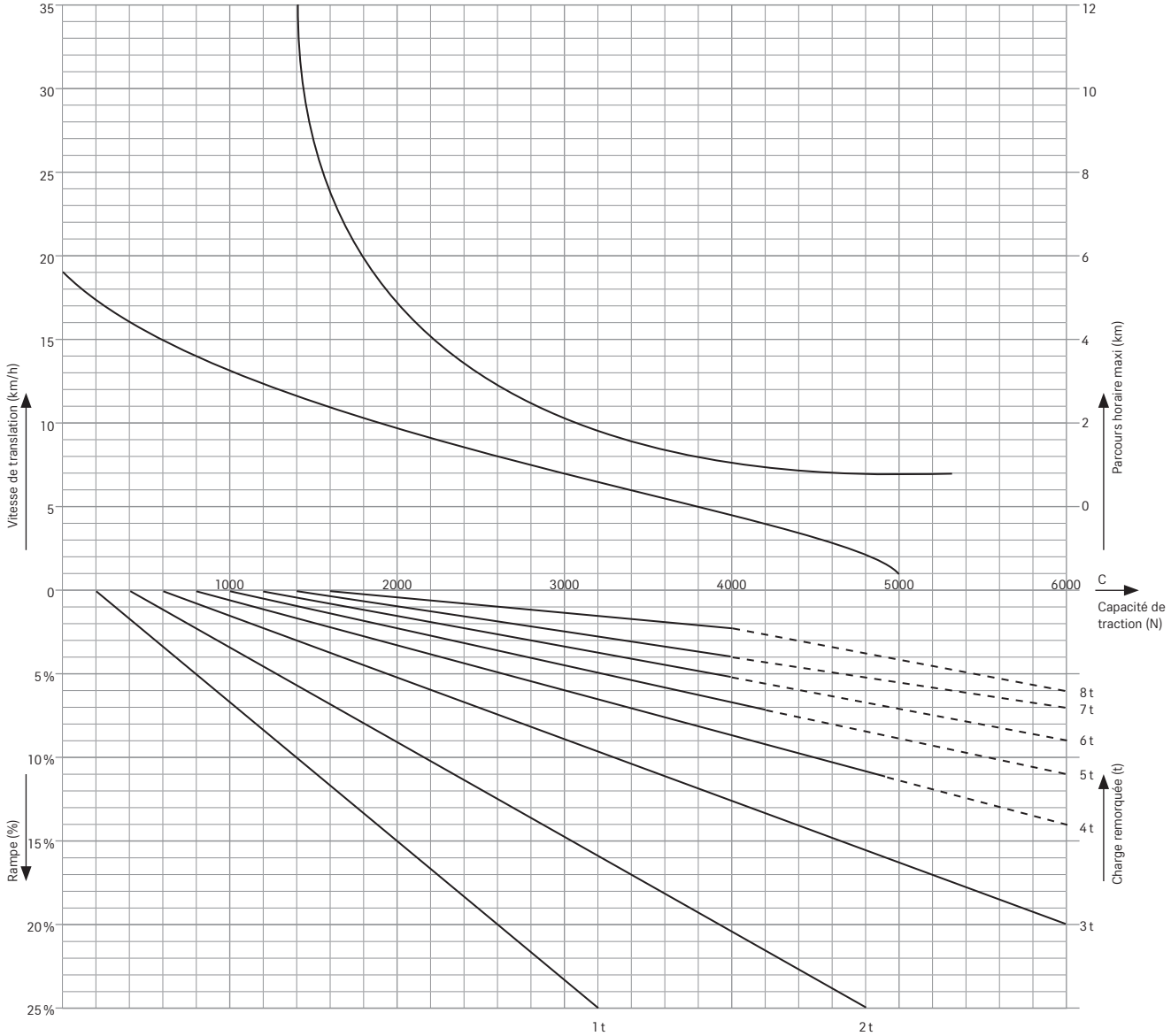

Les combinaisons de charge remorquée/rampe figurant sur la ligne autorisent un redémarrage après arrêt en rampe.
Le parcours horaire maximum représente le parcours total possible en tenant compte des marches arrière et des descentes. L'utilisation d'une remorque à freins est recommandée lorsque la charge à tracter dépasse 2,5 tonnes – et dans tous les cas pour les parcours comportant des montées/descentes.

Le système éprouvé de changement latéral de batterie de STILL assure une meilleure disponibilité et une meilleure ergonomie

Toujours en sécurité avec le STILL Ramp Indicator : il indique avec fiabilité et en un clin d'œil l'inclinaison actuelle du terrain

Efficace et confortable : la fonction accompagnant permet d'éviter de devoir monter et redescendre sans cesse sur de courts trajets

Grand espace pour les jambes et confort optimal du conducteur

Sécurité et confort du début à la fin : le marchepied abaissé et antidérapant permet de monter et descendre facilement

Le poste de conduite offre de nombreuses possibilités de réglage, par exemple avec une colonne de direction réglable, pour un travail productif, confortable et ergonomique, quelle que soit la taille de l'opérateur

Toujours en sécurité : avec les feux de conduite diurne à LED, l'opérateur a toujours une bonne visibilité, et peut également être vu sans problème

Protection efficace de tous les composants clés grâce à des variantes de protection en option

116
STILL
LTX70

Marche-pied d'accès à bord surbaissé et vaste espace pour les jambes

Feux de jour à LED – faible consommation d'énergie, haute fiabilité et grande durabilité

Livraisons sur les postes de production facilitée par un mode conducteur accompagnant

Trois lettres emblématiques d'une nouvelle génération de tracteurs et transporteurs électriques : LTX. Jusqu'à 8 tonnes... Ce tracteur/porteur novateur vous permet d'acheminer tout ce qu'il faut partout où il le faut – en intérieur comme en extérieur. Son frein de stationnement automatique assure des démarrages en toute sécurité sur les rampes et des allées et venues sans souci entre poste de conduite et tâches externes : le tracteur porteur est automatiquement immobilisé à chaque arrêt. Le module embarqué indicateur de rampe (STILL Ramp Indicator) informe en outre le conducteur en temps réel du pourcentage de montée ou de descente en cours. Jamais il n'a été aussi facile d'utiliser au mieux les ressources de son tracteur. Même les constants allers et retours à bord lors des « sauts de puce » sur de courtes distances appartiennent au passé sur le LTX : avec le mode conducteur accompagnant, c'est le chariot qui suit le conducteur, pas à pas... Et à bord, le poste de conduite, facilement accessible par un marche-pied surbaissé, n'est pas en reste : le siège conducteur, de type chariot-élévateur, se distingue par un haut niveau de suspension et d'amortissement, tandis qu'un vaste espace au niveau des pieds assure un grand confort d'utilisation même avec de grosses chaussures de sécurité. Et grâce à ces feux de jour à LED économiques autant qu'écologiques, le tracteur/porteur reste en toutes circonstances bien visible – un réel atout en termes de sécurité. Au final, les applications possibles sont aussi nombreuses que variées : desserte de postes de production par train de remorques, gestion de sites, bâtiments, installations – par exemple le transport des bagages dans les aéroports... Une nouvelle ère d'efficacité s'ouvre pour le transport horizontal !

Les facteurs « Simply Efficient » : des critères de performance comme indicateurs d'efficacité et de rentablilité

Simply easy

- Exploitation optimale des potentialités de l'appareil : indicateur en temps réel de déclivité
- Contrôle visuel direct du système d'attelage (accélération & sécurisation des attelages/dételages)
- Précision – le bon bouton au bon endroit : bouton de recul lent assurant un positionnement sûr et précis du tracteur sous la remorque
- Grande précision et fluidité d'accélération comme de direction assurant un transport sûr et sans à-coups pour les charges transportées
- Assise confortable : les sièges conducteurs suspendus et amortis des chariots élévateurs STILL offrent un grand niveau de confort
- Montée et descente de bord confortables grâce à un marche-pied surbaissé

Simply powerful

- Haut rendement : traction et transport de charges jusqu'à 8 tonnes
- Transport rapide de marchandises grâce à une vitesse de circulation jusqu'à 20 km/h et une capacité de franchissement élevée
- Faible usure et intervalle d'entretien étendu à 1 000 heures de service
- Performance de travail optimale grâce à la construction compacte, à l'extrême maniabilité et à la commande précise

Simply safe

- Sécurité optimale combinant trois systèmes de freinage : frein électrique, frein hydraulique et frein de stationnement automatique
- Pour être vu : les feux de conduite diurne à LED permettent de voir clairement le chariot
- Aucun recul intempestif : frein de stationnement automatique activé à chaque arrêt du véhicule
- Batterie de traction longue durée et plus facile d'entretien : niveau d'acide de la batterie mesuré en temps réel et affiché sur le tableau de bord
- Phares LED (haute longévité et économie d'énergie)

Simply flexible

- Simple, rapide et sans stress : changement latéral de la batterie – le plein d'énergie en un clin œil
- Toujours les mains libres : grand espace de rangement pour tout ce qui peut encombrer l'opérateur – documents, boissons, appareils mobiles...
- Différents crochets d'attelage pour une multitude de remorques

Simply connected

- Informations condensées : l'application web STILL neXXt fleet regroupe toutes les informations clés sur le chariot en un coup d'œil
- Sécurité pour l'opérateur et le chariot grâce à l'innovant STILL FleetManager : gestion des utilisateurs et détection des collisions et réduction des coûts et des dommages grâce au contrôle d'accès

LTX Tracteurs électriques
Variantes d'équipement

		LTX 70
Poste de conduite	Châssis suspendu avec amortisseurs	●
	Rangements et porte-boisson intégrés	●
	Affichage en temps réel des états de fonctionnement	●
	Colonne de direction réglable	●
	Prise 12 V type automobile	●
	Siège à suspension, avec assise réglable en longueur et ajustement au poids du cariste	●
	Siège à suspension, avec assise réglable en longueur, ajustement au poids du cariste et chauffage intégré	○
	Ceinture sur siège conducteur	○
	Écritoire amovible	○
	Cabine conducteur, hauteur 2 070 mm	○
	Protection intempéries, hauteur 2 070 mm	○
	Grille de protection sur plate-forme (arrêt de charge dans le sens de marche)	○
	Ventilateur de cabine	○
	Réglage du compteur de vitesse en km/h	●
	Réglage du compteur de vitesse en mph	○
Entraînement	Moteur de translation sans entretien	●
	Cartérisation étanche du moteur de translation et des composants sensibles aux salissures et à la poussière	●
	Capteurs de courant et de température intégrés pour la surveillance des fonctions	●
Freins	Système de freinage à génératrice	●
	Récupération d'énergie au freinage	●
	Frein de service hydraulique	●
	Frein de stationnement automatique	●
Sécurité et performances	FleetManager : contrôle d'accès, détection de chocs, rapports complets	○
	Accès sans clé par clavier et code PIN, puis interrupteur rotatif	○
	Éclairage homologué sécurité routière avec feux de jour à LED	○
	Affichage de l'angle de rampe en % dans les descentes comme les montées grâce au module indicateur de rampe (STILL Ramp Indicator)	●
	Assistance au freinage en descente	●
	Projecteur orientable	○
	Projecteur en surplomb orienté vers l'arrière	○
	Contrôle de la vitesse de translation selon l'angle de giration	○
	Régulateur de vitesse pour limiter la vitesse maximale à un niveau prédéfini de 20/12 km/h (marche avant/arrière)	●
	Boutons de recul positionnés à l'arrière (droite et gauche)	○
	Œillets d'arrimage sur la plate-forme	○
Batterie	Changement de batterie à l'aide d'un châssis d'extraction et d'un transpalette	●
	Plate-forme à rouleaux pour changement latéral de la batterie	○
	Support de batterie pour extraction latérale	○
	Chargeur de batterie intégré	○
	Connecteur batterie externe supplémentaire	○
Équipements supplémentaires	Pare-chocs à l'avant	○
	Attelage 3 niveaux à l'arrière du chariot	●
	Déverrouillage électrique de l'attelage à l'arrière du chariot	○
	Dispositif d'attelage à l'avant	○
	Pré-équipement pour terminal informatique et imprimante	○
	Platine pour l'installation de projecteurs en surplomb	○
	Étriers de fixation pour terminal embarqué, écritoire, rétroviseur, poignée d'accès à bord	○
	Sous-ensemble pour la commande d'un train de remorques hydraulique	○
	Mode accompagnant simplifiant la préparation de commandes	○

● Standard ○ En option — Non disponible

STILL
6 Bd Michael Faraday
Serris – CEDEX 4
77716 Marne-la-Vallée
France
Tél: +33 1 64 17 40 00

info@still.fr
Pour plus d'informations, consultez le site
www.still.fr

STILL S.A.
Succursale Suisse Romande
Route de Pra de Plan 35
1618 Châtel-Saint-Denis
Suisse
Tél: +41 21 946 40 80
Fax: +41 21 946 40 92
info@still.ch
Pour plus d'informations, consultez le site
www.still.ch

STILL S.A.
Vosveld 9
2110 Wijnegem
La Belgique
Tél: +32 3 360 62 00
Fax: +32 3 326 21 42
info@still.be
Pour plus d'informations, consultez le site
www.still.be

STILL S.A. Luxembourg Branche
Zoning Industriel 11, Um Wöller
4410 Soleuvre (Sanem)
Luxembourg
Tél: +352 27 84 85 91
Fax: +352 27 84 85 92
info@still-luxembourg.lu
Pour plus d'informations, consultez le site
www.still-luxembourg.lu

STILL a la certification qualité, sécurité au travail, protection de l'environnement et gestion de l'énergie.

LTX F 04/23 Sous réserve de toute modification technique. SIREN 348 937 012 RCS Meaux

first in intralogistics