Original brugsanvisning

Teleskoptruck

FM-4W 20
FM-4W 25

first in intralogistics

DA - 159010 - Rev. A - 01/2015

Indholdet i denne håndbog er beskyttet af ophavsrettighederne og må ikke kopieres, hverken helt eller delvist, uden skriftlig tilladelse.

Materialet er revideret grundigt med hensyn til korrekthed. Vi forbeholder os ret til at foretage ændringer.

© Copyright UniCarriers Manufacturing Sweden AB, 2014

01 INDLEDNING **6**
Instruktionsmanual 6
Konverteringstabel for gaffeltruckmodeller 6

02 MODIFIKATION AF EN TRUCK **7**
Modifikation af en truck 7

03 MILJØHENSYN **8**
Vi respekterer miljøet 8

04 ARBEJDSLEDEREN **9**
Værkførerens ansvar 9

05 TRUCKFØRERE **11**
Tilladelse til at køre trucken 11
Krav til føreren 11
Inspektion af trucken 11

06 TYPESKILTE **12**
Forklaring af maskinens typeskilte 12
Placering af maskinens typeskilte 12

07 BESKRIVELSE AF TRUCKEN **13**
UFW Tergo-firevejstruck 13
Førermiljø 13
Stability Support System, S3-1 19
Stability Support System, S3-2 20
Vægtindikator 21
Dynamic Curve Control (DCC) 21
Active Spin Reduction, ASR (ekstraudstyr) 22
Sikkerhedszone for gafler (ekstraudstyr) 22
Førerkabine (ekstraudstyr) 23
Ekstraudstyr 27

08 BATTERI **29**
Specifikationer 29
Opladning af batteri 29
Vedligeholdelse og udskiftning af batteri 31
Batteriservice 32

09 TRUCKCOMPUTER ATC **33**
Generelt 33
Symboler og tegn på displayet 33

Tastatur 34
Batteriindikator 35
Fejlmeddelelser 35
Advarsler 36
Funktioner 36
Ændre sprog 36
Førerparametre 37
Trucks udstyret med ekstraudstyr 38

10 KØREINSTRUKTION 45
Start trucken 45
Køreinstruktion 45
Standsning 47
Normal hastighed eller krybehastighed 48

11 GENERELLE OPLYSNINGER OM LASTNING OG LOSNING 49
Ansvar for lasten 49
Ansvar for andre 49
Maks. last 49
Optagning af last 49

12 STABLING 50
Generelt 50
Trucks med reach-egenskaber 50
Trucks med mastetilt 50

13 VEDLIGEHOLDELSE AF TRUCKEN 51
Dagligt eftersyn (før hvert skift) 51
Dagligt eftersyn (efter hvert skift) 51
Ugentlig inspektion 52
Forebyggende vedligeholdelse 53

14 SERVICE OG VEDLIGEHOLDELSE 54
Servicepersonale 54
Sikkerhedsforskrifter for vedligeholdelse 54
Vedligeholdelsesintervaller 54
Vedligeholdelsesforskrifter 61

15 SIKKERHEDSREGLER 67
Truckførerens beføjelser og forpligtelser 67
Ind- og udstigning 67
Kørsel af trucken 67

Hastighed (UFW) 71
Transportsikkerhed 71
Flytning af gaflerne (UFW) 73
Normale arbejdsforhold 73
Unormale arbejdsforhold 73
Arbejde i risikofyldt område 74
Parkering 74
Ved løft af truck 74
Montering og ibrugtagning 76
Når trucken er ude af drift i kortere tid 76
Sådan tages trucken ud af brug 77
Svingende last 77
Sådan installeres ildslukkeren 77
Ved ulykker 77
Støjniveau/Lydniveau 77
Vibrationer 77
Klimatiske forhold 78
Arbejdsplatform 78
Beskyttelsesskærm 78
Beskyttelsessko 78
Belysning 78
Påmonteret aggregat/slæb 78
Sikkerheds- og advarselsskilte 78

16 DIMENSIONER 80
Dimensioner 80

17 VÆGT 82
Vægt 82

18 BESTILLING AF HÅNDBØGER OG MANUALER 83
Sådan bestilles en reservedelskatalog 83

Instruktionsmanual

Denne instruktionsmanual indeholder informationer, du som bruger af trucken skal have kendskab til for at undgå/minimere risikoen for tilskadekomst/skade på dig selv eller trucken. Du har også et ansvar over for virksomhedens ledelse, andre personer og genstande i dine omgivelser. Læs derfor denne håndbog grundigt igennem, inden du første gang starter trucken.

Instruktionshåndbogen beskriver en truck med standardudstyr.Kundetilpasning kan forekomme.

Det er ikke garanteret, at det ekstraudstyr, der beskrives i instruktionsmanualen, er velegnet til alle truckmodeller. Kontakt din truckleverandør for at få flere oplysninger.

Vores produkter udvikles og fornyes hele tiden, og derfor forbeholder vi os ret til ændringer uden forudgående varsel.

Tak, fordi du har valgt **UniCarriers Manufacturing Sweden AB** som din truckleverandør.

UniCarriers Manufacturing Sweden AB

Vi har fremstillet trucks siden 1958. Kvalitet, driftssikkerhed og innovationer har sikret os en position som en af verdens mest fremtrædende truckleverandører.

Originale UniCarriers-dele

For at bevare den pålidelighed, som UniCarriers lover, skal der altid bruges originale UniCarriers-reservedele. Kun originale UniCarriers-reservedele kan garantere en korrekt drift, lang levetid og retten til en garanti.

Overensstemmelseserklæring

UniCarriers Manufacturing Sweden AB, SE-435 82 Mölnlycke, Sverige, erklærer under eget ansvar, at de leverede produkter er i overensstemmelse med de relevante sikkerhedskrav i direktiv 2006/42/EF og 2004/108/EF. Risikoanalysen baserer sig på ISO 3691-1. Certifikatet for *Overensstemmelseserklæring* følger med hver maskine. Det er vigtigt, at dette opbevares sammen med trucken.

Fremstillet af:

UniCarriers Manufacturing Sweden AB, Metallvägen 9, 435 82 Mölnlycke, Sverige, Telefon +46 (0) 31 98 40 00, e-mail: info@atlet.se, Hjemmeside: www.atlet.com.

Salgs- og kundeservice via:

STILL GmbH, Berzeliusstrasse 4, 22113 Hamburg, Tyskland.

Konverteringstabel for gaffeltruckmodeller

Handelsnavn	Modelnavn
FM-4W 20	UFW 200
FM-4W 25	UFW 250

Modifikation af en truck

OBS!
Uautoriseret modifikation af en truck er forbudt.

Der må ikke foretages modifikationer eller ændringer på en eldrevet industritruck, som kan have indflydelse på for eksempel truckens kapacitet, stabilitet eller sikkerhedskrav, uden forudgående skriftlig godkendelse fra STILL, dennes autoriserede repræsentant eller en efterfølger af denne. Kontakt en autoriseret STILL-forhandler, inden du foretager modifikationer eller ændringer på din industritruck, som kan have indflydelse på for eksempel bremser, styretøj, synlighed og tilslutning af separate lastenheder. Når du har fået godkendelsen fra STILL, dennes repræsentant eller en efterfølger af denne, skal plader, mærkater, etiketter og drifts- og vedligeholdelsesmanualer, der angiver truckens kapacitet, udskiftes, så de passer.

Kun i tilfælde af, at STILL ikke længere udøver virksomhed, og der ikke findes en efterfølger for virksomheden, kan brugeren foretage en modifikation eller ændring af en eldrevet industritruck. Dette er gældende på den betingelse, at brugeren:

- sørger for, at modifikationen eller ændringen bliver konstrueret, testet og udført af en eller flere erfarne teknikere, der er eksperter inden for industritrucks og deres sikkerhed
- opbevarer en permanent dokumentation af konstruktion, test(s) og udførelse af modifikationen eller ændringen
- godkender og foretager passende ændringer af kapacitetsplade(r), mærkater, etiketter og instruktionsmanual
- påsætter et permanent og godt synlig skilt på trucken, som viser, på hvilken måde trucken er blevet modificeret eller ændret, samt datoen for modifikationen eller ændringen, og navn og adresse på den organisation, som har udført opgaven.

Vi respekterer miljøet

Størstedelen af produkterne består af stål, som kan genbruges helt.

Miljøpåvirkning

Alle produkter påvirker miljøet gennem hele deres cyklus.

Energiforbruget ved anvendelse er en af de væsentligste faktorer, som påvirker miljøet.

Ved korrekt pleje, vedligeholdelse og anvendelse kan energiforbruget reduceres og derved mindske miljøpåvirkningen.

Affald

Affaldsstoffer, der opstår ved reparation, pleje, rengøring eller skrotning, skal opsamles og behandles på en måde, der er tilpasset miljøet og følger de enkelte landes forskrifter.

Dette arbejde bør kun udføres i områder beregnet hertil.

Materialer, der kan genbruges, bør håndteres af eksperter.

Miljøskadeligt affald, f.eks. oliefiltre, hydraulisk olie, batterier og elektronisk udstyr kan ved forkert håndtering have skadelig virkning på miljøet og helbredet.

Værkførerens ansvar

1. Arbejdslederen er på vegne af firmaets ledelse ansvarlig for, at trucken køres og bruges på rette måde.
2. Arbejdslederen er ansvarlig for overholdelse af de krav, der er pålagt føreren, se *Krav til føreren* side 11.
3. Arbejdslederen skal sørge for at instruere og kontrollere, at førerinstruktionerne følges.
4. Arbejdslederen skal fremskaffe, og truckføreren skal kvittere for:
   - Instruktionsmanual for STILL el-gaffeltrucks
   - Andre nødvendige instruktionsmanualer.

Arbejdslederen skal også gennemlæse og være fortrolig med de relevante instruktionsmanualer.

Gaffeltrucken skal være forsikret med mindst én ansvarsforsikring, hvis lovgivningen i det pågældende land kræver det.

Servicepersonale

OBS!
Det daglige eftersyn og visse servicearbejder skal udføres af føreren, efter at han/hun har fået den nødvendige undervisning i truckens opbygning og service. Der bør udføres kontinuerlig regelmæssig service af et autoriseret serviceværksted. For at opnå en effektiv og tilfredsstillende service af trucken anbefales det at kontakte serviceafdelingen hos STILL eller en autoriseret forhandler. STILL tilbyder en serviceaftale for kontinuerlig vedligeholdelse.

Brugsbetingelser

Trucken må køres under følgende forhold:

- indendørs
- under en overdækning, se: *Klimatiske forhold* side 78.
- på en flad, hård og glat overflade
- med maks. gulvbelastning kontrolleret og ikke overskredet
- for normal driftstemperatur henvises til *Klimatiske forhold* side 78
- godt udsyn, tilstrækkelig belysning og godkendte strækninger.
- brug i vindstille vejr Hvis der forekommer gennemtræk eller vind, skal lasthåndtering og transport tilpasses de eksisterende forhold.

ADVARSEL!
En truck, som bruges i brandfarligt, eksplosionsfarligt eller på anden måde risikofyldt område, skal være specialudstyret til formålet. Truckene er normalt ikke udstyret til sådanne situationer.

Tilladelse til at køre trucken

Arbejdsgiver kræver, at arbejdstageren har den nødvendige uddannelse og ved, hvad der skal gøres for at undgå arbejdsrisici. Arbejdsgiveren skal tage hensyn til arbejdstagerens forudsætninger for at udføre det pågældende arbejde. Derfor skal den, der er udpeget til at køre trucken, gennemgå en truckføreruddannelse med både en teoretisk og en praktisk del, der svarer til de arbejdsopgaver, som føreren må forventes at få efter uddannelsen. Ved større ændringer i arbejdet kan videreuddannelse være nødvendig.
Arbejdsgiveren bør give arbejdstageren en skriftlig tilladelse til at køre trucken – med angivelse af omfanget.

Krav til føreren

Truckføreren skal have de psykiske og fysiske forudsætninger, som er nødvendige for at kunne udføre arbejdet. Føreren skal også være fortrolig med alt, som vedrører truckens betjening og manøvrering, med de gældende færdselsregler og med andre relevante instrukser. Truckføreren skal have arbejdslederens tilladelse til at køre truck af den pågældende type og være særligt instrueret om arbejdet og trafikforholdene.

Førerens ansvarsområder på specifikke markeder

Følgende er gældende for chaufførens ansvarsområder mht. brug af gaffeltrucks:

- Australien: Føreren skal opfylde kravene i standarden AS 2359.2.
- Nordamerika: Føreren skal opfylde kravene for de relevante dele i standarden ANSI/ITSDF B56.

Inspektion af trucken

- Truckføreren er ansvarlig over for arbejdslederen for at sikre, at trucken holdes i god driftstilstand.
- Den daglige vedligeholdelse skal udføres omhyggeligt inden start af hvert skift. Se afsnit *Vedligeholdelse af trucken* side 51.
- Eventuelle fejl skal anmeldes til arbejdslederen med det samme.
- For at holde trucken i god driftstilstand skal den holdes ren og vedligeholdes på korrekt vis. Trucken skal kontrolleres regelmæssigt i overensstemmelse med serviceinstruktionerne.
- Kontrollér, at intet sikkerhedsudstyr er blevet ændret eller deaktiveret.

Af hensyn til optimal ydelse og for ikke at gøre garantien ugyldig må der kun anvendes originale UniCarriers-reservedele!

Forklaring af maskinens typeskilte

Typeskiltet indeholder vigtige informationer. Læs det grundigt! Tilladt last må aldrig overskrides.

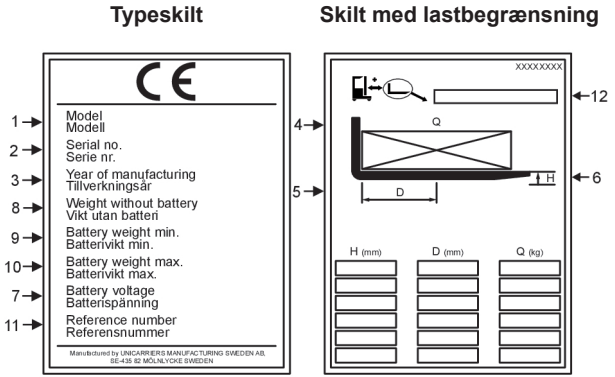

Figur 1. Typeskilt og skilt med lastbegrænsning

1. Modelbetegnelse
2. Type Serienr./Udgave (S=Specialmodel)
3. Produktionsår
4. Tilladt last, Q
5. Tyngdepunktsafstand, D
6. Løftehøjde for gaffelvognen, H
7. Batterispænding
8. Vægt uden batteri
9. Minimum batterivægt
10. Maksimum batterivægt
11. Referencenummer
12. Modelbetegnelse (valgfri)

Total truckvægt = Vægt uden batteri + Batterivægt + Last + Fører.

Placering af maskinens typeskilte

Typeskiltet sidder bag førersædet. Skiltet med lastbegrænsningen sidder på beskyttelsesskærmens søjle foran føreren.

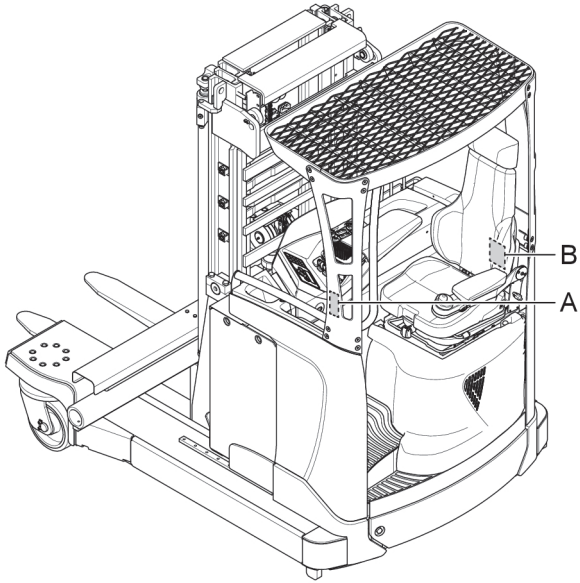

Figur 2. Placering af maskinens typeskilte

A. Skilt med lastbegrænsning B. Typeskilt

UFW Tergo-firevejstruck

UFW Tergo (U** Tergo) er en eldreven truck, der er særligt tilpasset til håndtering af lang og pladskrævende last og forskellige typer containere. Det er muligt at køre i fire retninger på grund af lasthjulets rotation. Trucken kan bruges både med last anbragt foran støttebenene og med masten trukket helt ind i snævre passager. Trucken kan bruges til stabling i forskellige lagersystemer og til transport af containere.

Førermiljø

Funktioner

Kontrolknapper

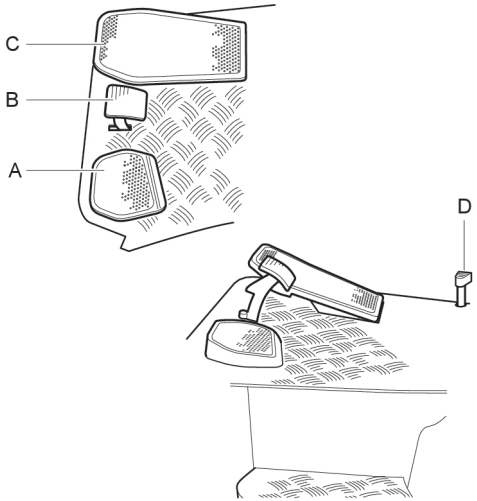

Figur 3. Styring med foden

A. Venstre fodkontakt(sikkerhedsfunktion)
B. Bremsepedal
C. Fartregulator
D. Batterilås til batteri monteret på holderen

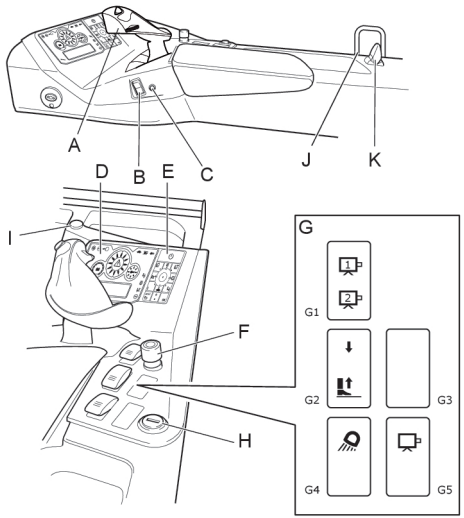

Figur 4. Kontrolknapper, instrumentpanel

A. Ergologic-joystick
B. Håndbetjent kørselsretningsvælger (kun i kombination med hydraulikhåndtag)
C. Signalhornknap (kun i kombination med hydraulikhåndtag)
D. Display
E. Tastatur
F. Nødstop (sikkerhedsfunktion)
G. Kontakt (se *Kontakter G.* side 14)
H. Ellås (ekstraudstyr) eller knap/kontrollampe til aktivering af kabelstyring (ekstraudstyr)
I. 12 volt udgang (ekstraudstyr)
J. Håndtag til batteristik
K. Håndtag til batteriskiftesystem (valgfrit)

Tabel 1. Kontakter G.

G1	Kamera 1/2 (ekstraudstyr)
G2	Gulv hæve/sænke
G3	Ekstraudstyr
G4	Arbejdsbelysning (ekstraudstyr)
G5	Kamera til/fra (ekstraudstyr)

Bakkamera til sidelæns kørsel (ekstraudstyr)

UFW-firevejstrucks kan udstyres med et bakkamera, der giver føreren et bedre udsyn bagud under sidelæns kørsel. Bakkameraet giver større udsyn over en lang last. Start kameraet ved at trykke på kontakten (G5), og tænd derefter for skærmen ved at trykke på knappen.

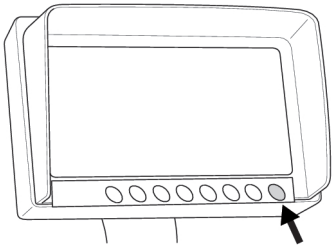

Figur 5. Skærm for bakkamera

Hydraulikfunktioner

For at bruge de hydrauliske funktioner skal føreren sidde i førersædet, så sædeknappen (sikkerhedsfunktionen) er aktiveret.

Ergologic-joystick

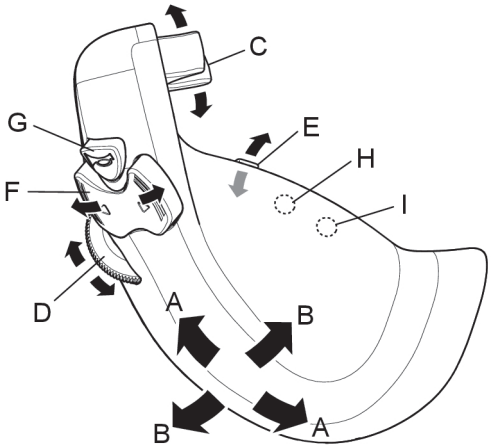

Figur 6. Ergologic-joystick

Tabel 2. Kontrolfunktioner

Firevejstrucks			
Kontrol knapper	**Funktioner**		**Bevægelser**
A	Gafler	sænke/hæve	Bevæg hele regulatoren væk fra/mod føreren
B	Mast	ud/ind	Bevæg hele regulatoren mod/væk fra masten
C	Tilt	op/ned	Bevæg regulatoren op/ned
D	Drejning af styret hjul	med uret/mod uret	Bevæg regulatoren væk fra/mod føreren
E	Gaffelspredning	sammen/adskilt	Bevæg regulatoren op/ned
F	Retningskontrolknap	fremad/bagud	Tryk på knappen for at få den ønskede kørselsretning.
G	Signalhorn		Tryk på knappen
H	Samtidig drejning af drivhjul og styrede hjul		Tryk på knappen, og bevæg regulator D væk fra/mod føreren
I	Ekstraudstyr		Ekstraudstyr

Hydraulikhåndtag (ekstraudstyr)

Håndtaget 1 er placeret nærmest føreren.

Firevejstrucks

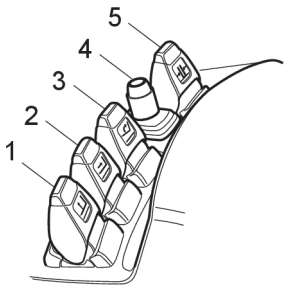

Figur 7. Hydraulikhåndtag, firevejstruck

Tabel 3. Håndtagsbetjent firevejstruck

Håndtag	Væk fra truckføreren	Mod truckføreren
1	Sænk	Løft
2	Mast ud	Mast ind
3	Tilt ned	Tilt op
4*	Styret hjul mod uret	Styret hjul med uret
5	Gafler adskilt	Gafler samlet

* Ved at holde ned på knappen, der sidder over håndtaget, anbringes drivhjulet i samme retning som det styrede hjul.

VÆR FORSIGTIG!
Funktionen for spredning af gaffel må ikke anvendes, når der er last på gaflerne. Gaflerne kan blive skæve og beskadige bommen. Anvend af samme grund ikke funktionen, når gaflerne er placeret mod støttebenene. Løft først gaflerne op.

VÆR FORSIGTIG!
Funktionen for gaffelspredning er ikke beregnet til at fastholde en last mellem gaflerne.

OBS!
Hvis trucken er udstyret med enheden til bredere gaffelspredning, stikker den 213 mm ud på hver side af trucken.

Indstillinger

Instrumentpanel og armlæn

For at øge komforten og førerergonomien er trucken udstyret med en række justeringsmuligheder. For flere oplysninger om betjeningsprocedurer henvises også til instruktionerne i lommer under armlænet i højre side.

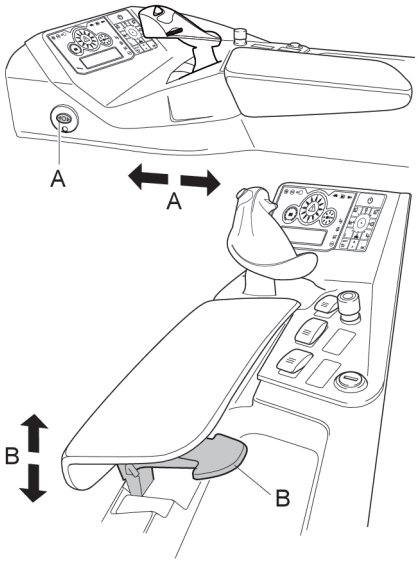

Figur 8. Justering af instrumentpanel og armlæn

A. Tryk på knap A for at justere hele instrumentpanelet frem eller tilbage.

B. Bevæg håndtag opad for at justere højden på armlænet.

Førersæde

Førersædet kan indstilles, så det passer til førerens vægt, størrelse og siddestilling. Justeringerne kan udføres på følgende måde.

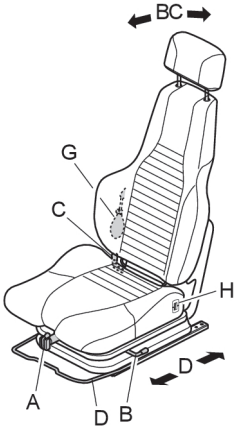

A. Vægtjustering

Klap armen på vægtjusteringskontrol A ud, og drej den, indtil de grønne markeringer peger opad, mens føreren sidder på sædet. Affjedringen er derefter indstillet til at passe til førerens vægt.

B. Låsning af ryglæns hældning

Ryglænet kan enten sættes i indstillingen for justerbar hældning eller i den låste position. Før håndtag B ned i lodret position for at låse ryglænet. Ryglænet kan låses fast i enhver hældningsposition inden for indstillingsområdet.

C. Ryglænets hældning

Når ryglænet er i hældningsposition (dvs. håndtaget er vandret), kan hældningen justeres til en af tre positioner ved hjælp af håndtaget C. Vip ryglænet tilbage, træk ud i håndtaget, og sæt det i den ønskede position. Slip ryglænet. Hvis der ønskes en mere opret indstilling, bevæges håndtaget, så det peger nedad. Hvis ryglænet skal vinkles mere i en ikke-vippet tilstand, skal håndtaget bevæges, så det er vandret.

D. Justering fremad/bagud

Sædet kan bevæges fremad eller bagud ved at løfte op i håndtaget under sædet og samtidig bevæge sædet.

G. Lændestøtte

Lændestøtten indstilles ved at pumpe bælgen op. Slip luften ud ved at trykke på knappen på bælgen.

H. Sædevarme (ekstraudstyr)

Sædevarme slås til og justeres ved at rulle op eller ned på hjulet, der sidder til venstre for sædehynden.

Nakkestøtte (ekstraudstyr til)

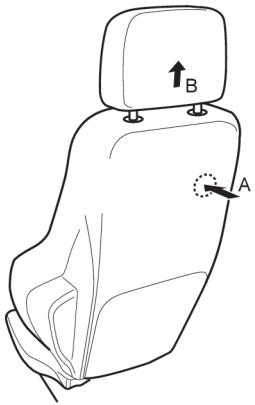

Figur 9. Justering af nakkestøtte

Nakkestøtten B kan indstilles op eller ned i trin. Nakkestøtten kan fjernes fra ryglænet ved at trykke ind på låsen A bag på sædet, mens der samtidig trækkes op i nakkestøtten. Låsen lokaliseres ved at følge nakkestøttestolpen ned langs ryglænet.

Minirat

Hvis trucken er udstyret med minirat, skal hele venstre håndflade placeres over den lille ratknop på minirattet, så armen hviler på armlænet. Armlænet følger dine bevægelser. For at gøre det lettere at stige ind og ud kan armlænet løftes op.

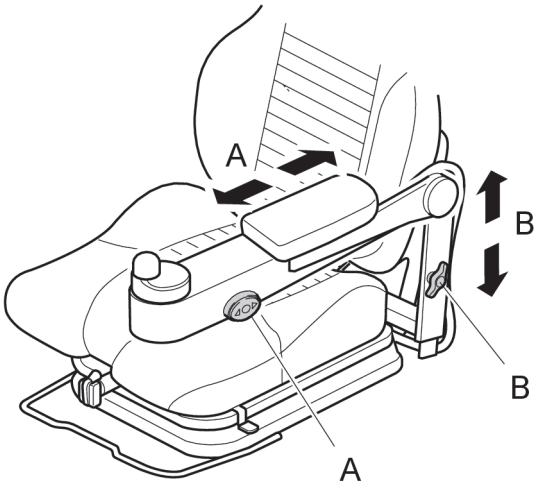

Figur 10. Minirat, ratjustering

A. Justering af armlænet fremad og bagud

Armlænet kan justeres fremad og bagud ved at trykke på knap A og bevæge armlænet til den ønskede position.

A. Justering af armlænets højde

Højden på armlænet kan justeres ved at løsne håndtaget B og bevæge armlænet til den ønskede position. Armlænet låses fast ved at stramme håndtaget .

Midirat (ekstraudstyr)

Midirattet kan indstilles i tre retninger, højde, vandret og drejning. Alle disse indstillinger foretages ved at løsne håndtaget (A).

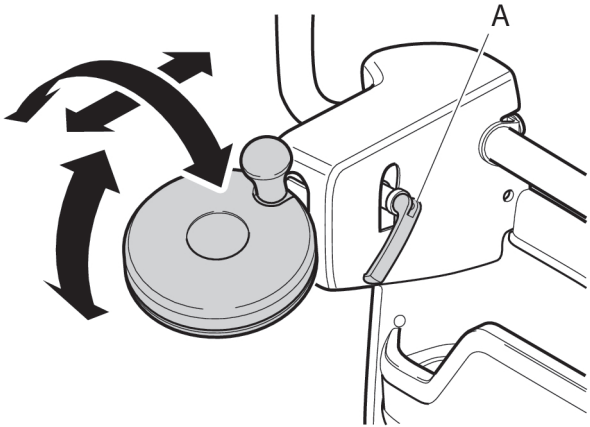

Figur 11. Indstilling af midirat

Stability Support System, S3-1

S3 alternativ 1 (S3-1) er et elektronisk hjælpe- og overvågningssystem, som giver øget stabilitet og tryghed ved lastning og kørsel.

Trucks udstyret med S3-1 får lavere maksimal kørselshastighed og begrænsninger i nogle af hydraulikfunktioner, alt efter

gaflernes højde over gulvet, slædens position, og når drivhjulet er drejet mere end 3 grader i den ene eller anden retning. Hvis trucken startes med løftede gafler eller med slæden helt ude, gives der på truckens computerskærm ordre til at sænke gaflerne eller til at trække slæden ind. Hvis dette ikke gøres, begrænses truckens hastighed. Manøvrehastigheden i andet og tredje gear reduceres ligeledes, når gaflerne er oppe.

OBS!
Når en firevejstruck bevæges sidelæns, begrænser S3-1 ikke farten under et sving.

Sådan nedsættes risikoen for at vælte til siden.

A. Når føreren øger hastigheden for hurtigt eller kører med for høj fart ved bratte drejninger, er der risiko for at vælte. S3-1 "tænker fremad" og kan øjeblikkeligt kompensere ved at reducere hastighed og acceleration.

B. Hastigheden reduceres også, når gaflerne hæves, og masten føres ud.

Øget kontrol ved høje hastigheder

Eftersom trucken ved høj fart er sværere at styre i gaffelretningen, begrænses hastigheden hér.

Sådan nedsættes risikoen for tipning.

Når der håndteres høje laster, og når masten føres ud og tiltes, opstår der tippende kræfter, specielt i kombination med at trucken flyttes hen over gulvet. I en sådan situation reagerer S3-1 ved at give nye instrukser til styresystemet for mastens bevægelser.

- Ved høje laster begrænser S3-1 antallet af de operationer, der er mulige at udføre samtidigt. Desuden begrænses bevægelsens hastighed for yderligere at muliggøre nøjagtig og sikker håndtering.
- Ved lave og mellemstore laster er samtidige løftefunktioner mulige, men også hér sikrer systemet minimal rykvis drift og forhindrer uønskede bevægelser.

Stability Support System, S3-2

S3 alternativ 2 (S3-2) består af undersystemerne S3-2 hastighed og S3-2 vægt.

S3-2 hastighed

S3-2 er et system, der måler lastvægten under og/eller direkte efter løft af gaflerne, for at opnå den optimale bremseeffekt og/eller tillade en højere hastighed ved en lav lastvægt. S3-2 giver mulighed for en højere præstation end S3-1.

S3-2 vægt

S3-2 er et system, der måler lastvægten under og/eller direkte efter løft af gaflerne, for at angive vægten for operatøren, sådan at der kan laves en sammenligning med truckens lastbegrænsninger.

Lastens vægt rundes op til nærmeste 100 kg.

OBS!
Resultatet af vægtmålingen under løft kan påvirkes, hvis truckens olietemperatur adskiller sig fra olietemperaturen under vægtkalibrering.

Vægtindikator

Indledning

OBS!
Dette system opfylder ikke de lovmæssige krav for at kunne være gyldig som en vægt.

Hvis vægtindikatoren er aktiveret, starter en måling af lastvægten automatisk, hver gang efter at lasten er sænket, og stopper under skift af transportposition.

OBS!
Bemærk, at dette sker, uanset om operatøren har anmodet om måling eller ej.

Operatøren kan beslutte, om lastvægten skal vises i displayet, ved at trykke på knappen i overensstemmelse med *Aktuel lastvægt* side 42. Hvis der ikke findes nogen gyldig måling på tidspunktet for målingen, spørger truckens computer operatøren om, hvorvidt gaflerne skal bevæges for at lave en måling – dette resultat vises i displayet.

Aflæsningen af lastvægten rundes op til nærmeste 10 kg. Den mindste lastvægt er 100 kg/220 pund.

Præmisser og krav

Der kan kun foretages en måling, når gaflerne er sænket og stoppet mellem transportpositionsskift og gulvniveau. Gaflerne skal være stationære i ca. to sekunder.

Det er vigtigt, at hele lasten bæres af gaflerne og ikke f.eks. hviler på gulvet eller en anden genstand – ellers bliver aflæsningen forkert.

For at få den størst mulige nøjagtighed skal gaflerne stoppes hurtigt efter sænkning ved en relativ hurtig hastighed. Kontrollér, at lasten er placeret sikkert på gaflerne, når dette gøres.

Den mindste lastvægt er 100 kg.

OBS!
Resultatet af vægtmålingen under løft kan påvirkes, hvis truckens olietemperatur adskiller sig fra olietemperaturen under vægtkalibrering.

Nøjagtighed, vægtindikator

Systemets vægtindikator har en nominel nøjagtighed på +/- 50 kg. Nøjagtigheden af målingen kan dog afvige mere end dette, hvis gaflerne sænkes langsomt.

Funktioner

Vægtindikatorsystemet består af en række forskellige funktioner. Få oplysninger om specifikationerne og brugen af de forskellige funktioner i *Vægtindikator* side 42

Dynamic Curve Control (DCC)

Dynamic Curve Control (DCC) er et elektronisk hjælpesystem, som mindsker risikoen for vælteulykker. Når føreren øger hastigheden for hurtigt eller kører med for høj fart ved bratte

drejninger, kompenserer systemet ved at reducere hastigheden og accelerationen.

Trucks, der er udstyret med S3 (se *Stability Support System, S3-1* side 19), har indbygget Dynamic Curve Control.

Active Spin Reduction, ASR (ekstraudstyr)

Hvis truckens drivhjul glider på gulvoverfladen, blinker en advarselslampe i midten af displayet, og hastigheden reduceres til krybehastighed. Hvis der fås vejgreb igen, accelerer trucken gradvist efter to sekunder til normal hastighed.

OBS!
ASR fungerer ikke, hvis en firevejstruck bevæger sig sidelæns.

Sikkerhedszone for gafler (ekstraudstyr)

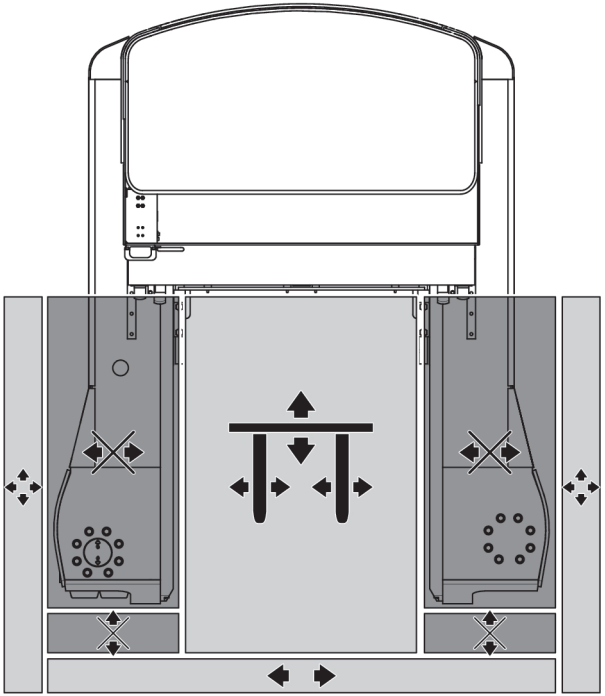

Sikkerhedszone for gafler er et elektronisk hjælpesystem, der stopper gaflerne, inden de kommer i kontakt med truckens støtteben. Dette minimerer risikoen for beskadigelse af

gaflerne/gaffelholderen. Systemet er aktiveret, når gaflerne er i transporttilstand (under 0,5 m).

Når systemet forhindrer bevægelse af gaflerne, blinker symbolet i truckens display. Tryk på knap 5 på truckens tastatur for at tilsidesætte systemet og fortsætte bevægelse af gaffel.

Førerkabine (ekstraudstyr)

Trucks, som skal anvendes under overdækninger, kan af hensyn til førerens komfort udstyres med kabine.

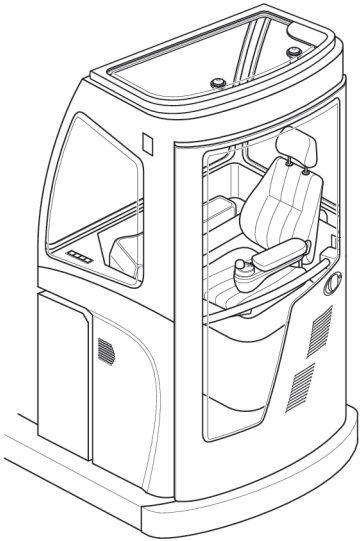

Figur 12. Kabine

Luge

Soltaget kan åbnes indefra og udefra og derved fungere som nødudgang. Lugen (soltaget) kan åbnes lidt og derefter tages helt af.

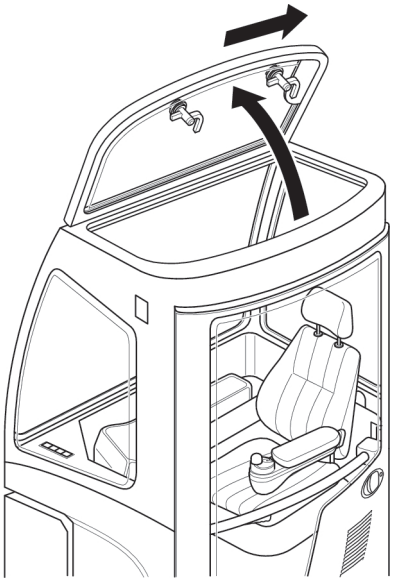

Figur 13. Luge

VÆR FORSIGTIG!
Lugen i taget må kun benyttes som nødudgang.

Varmeelement

Trucken er udstyret med et eller to varmeelementer og indstillelige ventiler, som fordeler den varme luft inde i kabinen og ud til vinduerne. Fordelingen af luften uden for og inde i kabinen kan justeres vha. en kontrolknap på varmeelementet.

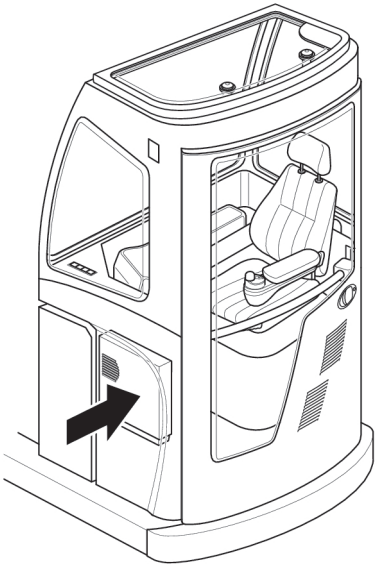

Figur 14. Varmeelement

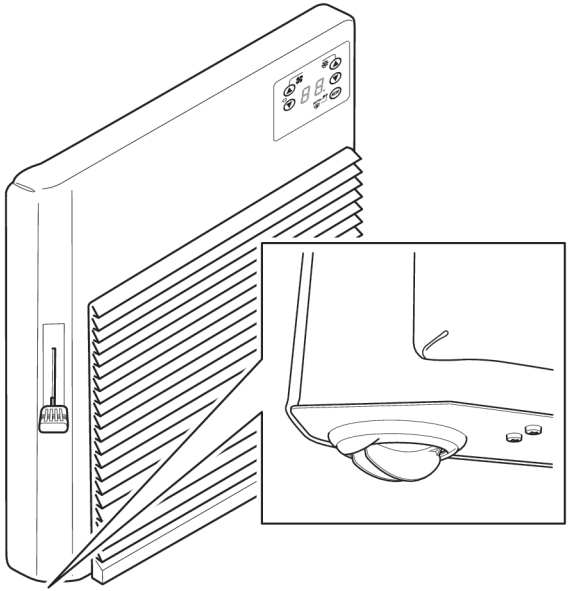

Figur 15. Varmeelement, klap

Nede under varmeelementet er der et spjæld, som leder luften ned til gulvet i kabinen.

Sådan fungerer varmeelementerne

Varmeelementet starter i den automatiske indstilling, når trucken startes. Den automatiske funktion regulerer automatisk temperatur og blæserhastighed.

Lige foran føreren er der et panel med display og betjeningsknapper, som styrer varmeelementet.

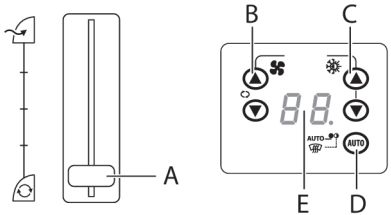

Figur 16. Sådan fungerer varmeelementerne

A. Kontrol af luftfordelingen
B. Betjeningsknapper til ventilatorhastighed
C. Betjeningsknapper til temperaturindstilling
D. TIL/FRA + knap til automatisk og manuel styring
E. Skærm med visning af forudindstillet temperatur. Hvis indikationslampen er tændt, er den automatiske funktion aktiveret.

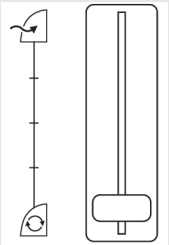	Før kontrolknappen ned for at lukke spjældet. Nu cirkulerer luften inde i kabinen. Før kontrolknappen op for at åbne spjældet. Nu trækkes der luft ind udefra. Hvis kontrolknappen indstilles et sted midt imellem yderpositionerne, får kabinen en blanding af luft ude- og indefra.
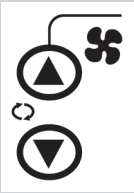	Tryk på pil op eller pil ned for henholdsvis at øge eller sænke blæserhastigheden. Hvis blæserhastigheden reguleres, mens automatisk funktion er aktiveret, er den automatiske tilstand slukket.
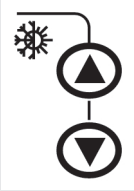	Tryk på pil op eller pil ned for henholdsvis at øge eller sænke temperaturen. LO indikerer at al varme er frakoblet. HI indikerer, at fuld varmeeffekt er tilkoblet.
	Tryk på knappen Auto for at tænde eller slukke for varmeelementet. Knappen Auto bruges også for at starte automatisk funktion (starter automatisk, når trucken startes).

VÆR FORSIGTIG!
Kabinevarmeelementet må ikke tildækkes.

ADVARSEL!
Kabinevarmeelementets beklædning bliver varm under driften. For at undgå forbrændinger bør berøring med varmeelementet undgås.

ADVARSEL!
Hvis der er is eller dug på kabinen, hvilket mindsker udsynet, må der ikke køres i trucken.

Andre funktioner

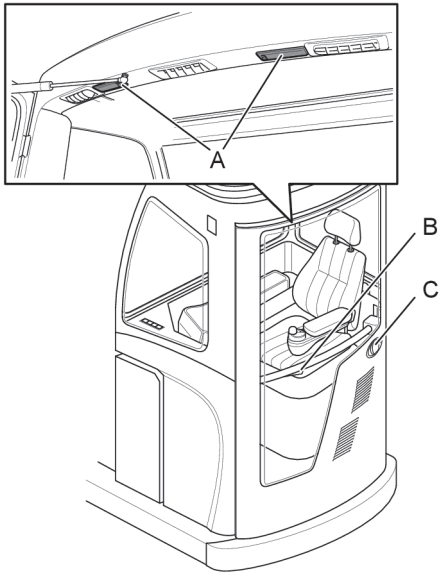

Figur 17. Kabine, funktioner

A. Belysning
B. Indvendigt håndtag
C. Udvendigt håndtag

Ekstraudstyr

Trucken kan være udstyret med ekstraudstyr. Der er bl.a. følgende muligheder:

Ekstraudstyr	Beskrivelser
Kamerasystem	Farvesystem med et gaffelmonteret kamera og en 7-tommers LCD-skærm
Radio/cd/MP3	
12 V jævnstrømsudgang	Strømforsyning, f.eks. til en mobiltelefon
48-12 V-omformer	5 A/60 W, placeret under højre armlæn
ellås	Trucken startes ved hjælp af en nøgle i stedet for en pinkode.
Smart Start	Trucken startes ved hjælp af et kort i stedet for en pinkode.
Arbejdsbelysning	To lamper monteret under beskyttelsesskærmen.
Tilbehørsholder	Arm med holder til f.eks. en terminal
Skriveplade	Justerbar skriveplade, der er egnet til A4-format, inklusive tilbehørsholder
Bakkamerasystem	Farvesystem med et mastmonteret kamera og et 7-tommers LCD-display
Bakspejl	Vidvinkelspejl
Sikkerhedszone for gafler	Elektronisk system, der beskytter støttebenene mod at blive beskadiget af gaflerne
360-graders styring	Truckene har som standard manuelt betjent kørselsretning og 360-graders styring.

OBS!
Brugervejledning til eventuelt ekstraudstyr leveres sammen med udstyret.

Oplysninger om ekstraudstyr, der er forbundet med truckens computer, kan findes i *Trucks udstyret med ekstraudstyr* side 38.

Specifikationer

Specifikationer

Tabel 4. Batteri som standard

Truckmodel	Resterende batterikapacitet (V/Ah)	Vægt (kg)
UFW 200	48 / 465-930	712-1567
UFW 250	48 / 560-930	892-1567

Opladning af batteri

Batteriservice må kun udføres af særligt udpeget, specialuddannet personale. Opladning af batterier må dog udføres af andet personale under forudsætning af, at batteristikket anvendes ved tilslutning af batteriet til ladeaggregatet. Batteriet skal oplades i overensstemmelse med batteriproducentens anbefalinger vha. en oplader, som er beregnet til batteriet. Trucken er beregnt til brug med blysyrebatterier. Der bør kun anvendes et fuldautomatisk ladeaggregat.

Den lokale lovgivning og de lokale sikkerhedsbestemmelser skal overholdes ved opladning af batterierne. De områder, hvor batterierne oplades, skal afmærkes og have god ventilation. Der bør altid forefindes øjebad, vaskefaciliteter, ildslukker og beskyttelsesbriller på stedet.

ADVARSEL!
Særlig kontrol af tyngdepunkt bør kun udføres af en autoriseret servicetekniker.

ADVARSEL!
Brug altid beskyttelsesbriller. Syre kan forårsage alvorlige forbrændingsskader.

ADVARSEL!
Der genereres eksplosive gasarter under opladning! Rygning eller åben ild kan forårsage en eksplosion!

ADVARSEL!
Fjern alle ringe, armbånd, halskæder og lignende genstande inden håndtering af batterierne.

Før opladning

1. Stands trucken
2. Drej håndtaget for at frigøre batteristikket, hvis et sådant findes på trucken.

3. Træk batteristikket ud af trucken ved hjælp af grebet på batteristikket.

VÆR FORSIGTIG!
Træk ikke batteristikket ud ved at trække i stikkets kabler.

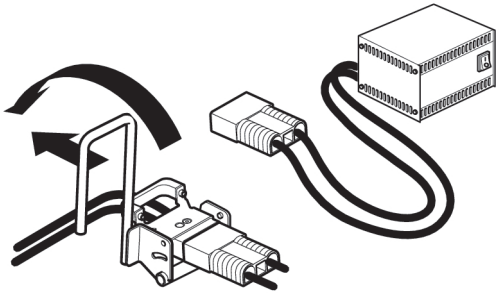

Figur 18. Opladning af batteri

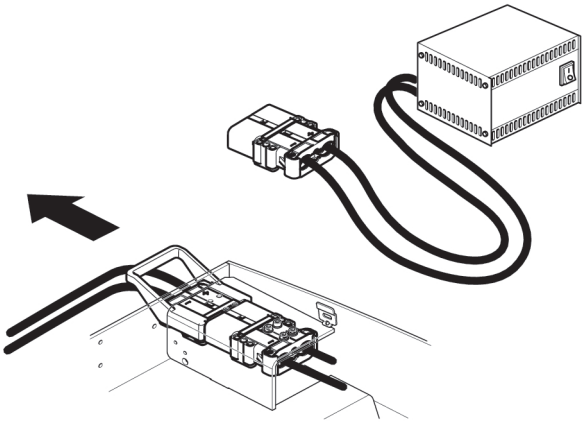

Figur 19. Opladning af batteri (STILL-batteristik)

4. Kontrollér, at batteriets elektrolytniveau hverken er over eller under cellepladerne.

   Batteriet kan tage skade, hvis cellepladerne er tørre under opladningen. Batteriets elektrolyt kan løbe over under opladningen, hvis niveauet er for højt.
5. Tilslut batteristikket til opladerens forbindelsesklemme.
6. Tænd for batteriopladerens kontakt for opladning.
7. Tjek, at amperemetret viser 'alt normalt'

Efter opladning

1. Tjek, at opladningen er færdig.
2. Sluk for kontakten for opladning.

3. Frakobl batteriopladerens forbindelsesklemme.
4. Fyld op til korrekt niveau med destilleret vand.
5. Tør batteriet af for at forhindre strømtab og selvafladning.
6. Tilslut batteristikket ved at dreje på grebet, hvis trucken er udstyret med et sådant.

Vedligeholdelse og udskiftning af batteri

Vedligeholdelse og udskiftning af batteri

Batteri på vogn

1. Tryk på knap 4 på tastaturet, samtidig med at håndtaget "Mast ind" aktiveres.
2. Træd den fodpedal ned, som frigør batterilåsen. Hold pedalen nede, mens håndtaget "mast ud" aktiveres.
3. Flyt batteriet ud, så der er bedre adgang i forbindelse med eftersyn eller udskiftning.
4. Træk batteristikket ud.
5. Ved udskiftning: placer batteriet på lade-/opbevaringsunderlaget, og sæt det nye batteri på plads.
6. Sæt batteristikket i.
7. Sådan sætter du det nye batteri på plads og låser det fast: Sæt dig på førersædet, og aktivér kun håndtaget "mast ind", indtil sektionen standser, og batteriet er låst fast.

VÆR FORSIGTIG!
Forvis dig om, at ledningerne fra batteriet ikke sætter sig fast eller kommer til at ligge forkert, når batteriet sættes i.

Batteri på ruller

1. Træk batteristikket ud.
2. Løft batterilåsen op på den side, hvor du ønsker at trække batteriet ud, ved at løsne skruen og trække akslen op til næstøverste position. Sænk derefter akslen ned i retning af gaflerne.
3. Løsn skruen for den anden batterilås en anelse.
4. Rul batteriet ud på lade-/opbevaringsunderlaget.
5. Rul det nye batteri ind.
6. Sæt batteristikket i.
7. Sådan indsætter du det nye batteri og låser det fast: Sæt dig på førersædet og aktivér kun håndtaget "mast ind", indtil sektionen standser, tryk derefter på knap 4 på tastaturet, og bliv ved med at aktivere håndtaget "mast ind", indtil sektionen standser igen - batteriet er nu låst fast.
8. Løft batterilåsen op.
9. Sæt batteriet på plads ved at spænde skruerne.

VÆR FORSIGTIG!
Forvis dig om, at ledningerne fra batteriet ikke sætter sig fast eller kommer til at ligge forkert, når batteriet sættes i.

Batteri på motordrevne ruller

1. Kør trucken i position.
2. Lad masten komme helt ud, og bring derefter trucken til standsning.
3. Træk batteristikket på 48 V ud.
4. Frigør batterilåsene på begge sider.
5. Sæt et eksternt batteristik på 24 V i, og flyt batteriet ud til det opladte batteri ved hjælp af joysticket.
6. Sæt koblingskablet i. Kør i modsat retning, indtil det afladede batteri befinder sig helt ovre på den modsatte side. Fjern koblingskablet.
7. Løft batterilåsen op på den side, hvor batteriet **ikke skal** ind. Kør batteriet frem til låsen.
8. Træk batteristikket på 24 V ud.
9. Sæt batteristikket på 48 V i.
10. Sådan sætter du det nye batteri på plads og låser det fast: Sæt dig på førersædet og aktivér kun håndtaget "mast ind", indtil sektionen standser, tryk derefter på knap 4 på tastaturet, og bliv ved med at aktivere håndtaget "mast ind", indtil sektionen standser igen - batteriet er nu låst fast.
11. Løft den anden batterilås op. Sæt batteriet på plads ved at spænde skruerne.

VÆR FORSIGTIG!
Forvis dig om, at ledningerne fra batteriet ikke sætter sig fast eller kommer til at ligge forkert, når batteriet sættes i.

ADVARSEL!
pas på, når du kører batteriet ud eller ind, da der er risiko for klemning.

Batteriservice

ADVARSEL!
Service på batteri og batterilader må kun udføres af særligt udpeget og specialuddannet personale.

ADVARSEL!
Undgå kortslutninger, som kan forårsage eksplosion eller brand.

Generelt

Trucken er udstyret med en truckcomputer. Det betyder, at informationer sendes til trucken via tastaturet, og tilbagemeldinger vises på panelets display. Trucken er ikke udstyret med en manuel startnøgle (ekstraudstyr) som standard, men startes og slukkes ved at trykke ON/OFF-tasterne på tastaturet. For at starte trucken skal føreren indtaste et id-nummer og en adgangskode.

Der er en ekstrafunktion kaldet Smart Card, som betyder, at føreren skal logge ind med et kort i stedet for at indtaste et bruger-id-nummer og en adgangskode.

Symboler og tegn på displayet

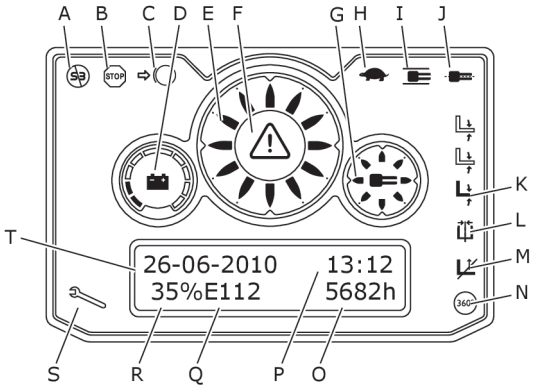

Figur 20. Symboler og tegn på displayet

A. Hjælpesystem S3 deaktiveret
B. Kørestop
C. Parkeringsbremse aktiveret
D. Batteriindikator
E. Ratposition og valg af retning
F. Fejl. Lyser, når en fejlkode er modtaget. Blinker, når ASR er aktiveret (ekstraudstyr)
G. Position for styret hjul
H. Krybehastighed aktiveret
I. Truck styret med styreskinner (ekstraudstyr)
J. Truck på styretråd (ekstraudstyr)
K. Tiltcentreret (ekstraudstyr)
L. Sideskiftcentrering (ekstraudstyr)
M. Løftespærre (ekstraudstyr)
N. 360-graders styring
O. Køretid i timer
P. Tid
Q. Fejlkode
R. Resterende batterikapacitet
S. Servicealarm (ekstraudstyr)
T. Dato

Tastatur

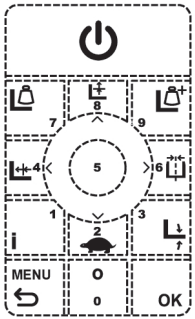

Figur 21. Tastatur

Tastaturer består af 13 taster med følgende funktioner:

	Numerisk tast 0 og valg af niveau til plukning af paller (forvalgt højde)
	Numerisk tast 1 og valg af niveau for indsætning af paller (forvalgt højde)
	Numerisk tast 2, kører ned i menuen og krybehastighed til/fra
	Numerisk tast 3 og tiltcentrering
	Numerisk tast 4 og hent batteri
	Numerisk tast 5
	Numerisk tast 6 og sideskiftcentrering

	Numerisk tast 7 og vægtcentrering
	Numerisk tast 8, kører op i menuen og genstarter efter løftestop
	Numerisk tast 9 og vægtindikationstal
	ON/OFF – logge ind og ud af trucken
	Menuvalg eller forlad menuen
	OK/Enter

Batteriindikator

Trucken har en indbygget batteriindikator, der kontrollerer, at batteriets kapacitet aldrig bliver for lav. Kapaciteten vises i 10 segmenter, hvor alle tændte segmenter betyder et fuldt opladet batteri.

Figur 22. Batteriindikator

- Når det sidste gule segment slukkes (~25 %), vises teksten

  ```
  Low battery
  ```

  i displayet. Som ekstraudstyr kan der også tilføjes et lydsignal.
- Når batterikapaciteten når ~20 %, slukkes løftefunktionen, det røde segment blinker, og advarselstrekanten tændes.

I aflogget-tilstand vises batterikapaciteten som en procendel, eftersom batteriindikatoren ikke er tændt.

OBS!
Procentangivelserne er standardværdier, men kan ændres af autoriseret servicepersonale.

Fejlmeddelelser

Fejlkoder

-- 14 27 85% E55 h	Alle fejlmeddelelser vises på displayets nederste linje. En fejlmeddelelse vises i form af en kode bestående af bogstavet E og en numerisk kode, f.eks. 55, og symbolet ⚠ lyser. Når der vises en E-kode, går trucken i fejlsikringstilstand, hvilket betyder, at truckens funktioner forhindres i at blive betjent. Visse fejl løses automatisk eller ved af- og ny pålogning af trucken. Derefter slukkes fejlkoden.

VÆR FORSIGTIG!
Ved alvorlige fejl bliver fejlkoden stående. Hvis dette sker, skal autoriseret servicepersonale kontaktes.

Advarsler

Der er en række forskellige advarsler til at gøre føreren opmærksom på håndteringsfejl. Derudover vil visse af truckens systemer ikke være tilgængelige, før føreren har fulgt opfordringen på displayet.

- `Lower to floor`
  Føreren bliver bedt om at sænke gaflerne til den nederste position.
- `Reach home`
  Føreren bliver bedt om at trække masten ind til den inderste position.
- `Accelerator err.`
  Føreren opfordres til at placere gashåndtaget i neutral position.
- `Too many levers`
  Føreren opfordres til at placere alle hydrauliske betjeningsanordninger i deres neutrale position.
- `Spin steer wheel`
  Føreren opfordres til at dreje rattet for at synkronisere styringen.
- `Left foot switch`
  Føreren har aktiveret venstre fodkontakt under opstart.
- `Battery lock`
  Truckens batteri er ikke korrekt sikret (ekstraudstyr).

Andre advarselsmeddelelser vises, hvis der er et system i trucken, som er ved at blive overophedet. Hvis advarslerne ikke forsvinder på trods af, at føreren har fulgt opfordringen på displayet, så kontakt servicepersonale.

Funktioner

Truckcomputeren har en række forskellige funktioner, der er tilgængelige i forskellige menuer. Det er muligt at komme til alle menuerne og disses funtioner ved at trykke på MENU.

OBS!
De fleste af funktionerne er kun tilgængelige for autoriseret personale.

Ændre sprog

Truckcomputeren kan vise tekster og oplysninger på fire forskellige sprog: engelsk, svensk, tysk og fransk. Du vælger sprog ved hjælp af funktionen “Select language” (Vælg sprog). Du finder denne funktion i “Service”- menuen.

1) Tryk på MENU. Du er nu i Servicemenuen.

```
Service menu
0: Exit
```

2) Tryk på for at bevæge dig ned gennem menuen. Tryk på i undermenu 1 "Vælg sprog".

```
Service menu
1: Set language
```

3) Du kan bladre i menuen vha. og .

Du vælger det ønskede sprog vha. . Du har følgende muligheder for valg af sprog:

- 1: Engelsk
- 2: Svensk
- 3: Tysk
- 4: Fransk

5 og 6 findes evt. også.

```
Select language
0: Exit
```

4) Når du er klar, skal du vælge "0: Exit" efterfulgt af to tryk på for at forlade menuen.

Førerparametre

OBS!
Alle operatørparametre, der vedrører løftehydraulikken, vender tilbage til fabriksindstillinger, hvis en af systemets vægtindikatorer, S3-2 hastighed eller S3-2 vægt, aktiveres. Dette sker for at sikre, at alle operatører kan få maksimale løfte- og sænkehastigheder, hvilket er altafgørende for en nøjagtig aflæsning.

Føreren kan indstille sin egen profil, hvis de forskellige førere anvender hver sit bruger-id. Profilen aktiveres, hver gang en bestemt fører starter trucken.

Du kan lagre en profil på følgende måde:

1) Mens batteristikket er tilkoblet, men i "aflogget" tilstand, trykkes på

```
Service menu
0: Exit
```

2) Vælg "6: Driver param." ved at gå op og ned med . Tryk på

```
Service menu
6: Driver param
```

3) Indtast din unikke adgangskode.

```
User id:
?
```

4) Indtast din unikke startkode.

```
Code :
????
```

5) Brug til at rulle ned i parametermenuen. Tryk på OK for parametre, der skal ændres, og på de numeriske taster for at ændre værdien. Gem de valgte indstillinger med OK.

```
Maximum speed
100
```

Parameter	Beskrivelse	Instr.område
Maximum speed	Maks. tilladt kørehastighed	[20 - 100%]
Acceleration dri	Maks. acceleration	[0 - 100%]
Reduc.brakes dri	Motorbremsning, når fartregulatoren frikobles.	[0 - 100%]
Reverse braking	Motorbremsning, når retningen ændres	[50 - 100%]
Soft Hydraulics	Blødere hydraulikstyring	[0/1] (fra/til)

OBS!
Det er kun muligt at indstille parametrene til den normale retning. Parametrene for sidelæns kørsel kan ikke ændres.

6) Når alle parametrene er gennemgået, trykkes der på MENU og OK for at forlade menuen Service.

7) Log dig på trucken, og prøvekør den.

Trucks udstyret med ekstraudstyr

Forvalgt højde

Princip

Funktionen højdeforvalg kan bruges som et hjælpemiddel, når man ofte laster paller med et eller flere forskellige højdeniveauer ind eller ud. Gennem forindstillede højdeniveauer er det let at løfte gaflerne til en eksakt højde, som passer palleanordningens pladser. Når føreren skal hente en palle i palleanordningen, løftes gaflerne ved hjælp af funktionen højdeforvalg til det valgte niveau. Når føreren skal sætte en palle ind, løftes gaflerne 10 centimeter højere op end det tilsvarende udtagningsniveau.

Indsætning	
A B C 001:0261 (0202) 1	A. Valgt niveau. B. Det valgte niveaus højde (som standard 10 cm højere end da udtagning blev valgt). C. Gaflernes aktuelle højde.
Udtagning	
A B C 001:0251 (0202) 1	A. Valgt niveau. B. Højden på det valgte niveau. C. Gaflernes aktuelle højde.

Betjening

1) Vælg udtagning ved at trykke på . Tryk på "I" for indsætning.

2) Displayet viser "Select Level" (Vælg niveau). Tryk tal for niveau.

```
Select Level:
1
```

3) Træk i løftehåndtaget og hold det indtil gaflerne standser. Den aktuelle løftehøjde vises på displayet i mellemtiden. Lad derefter håndtaget gå tilbage til neutralposition. Gaflerne passerer først forbi valgt højde og sænkes dernæst til det rette niveau.

Det er muligt at afbryde løftet for derefter at fortsætte, uden at valget derved forsvinder.

```
001:0261 (0202)
1
```

4) Når håndtaget er i neutralposition, og niveauet er nået, viser displayet “Level reached!!”(Niveau nået).

```
001:0261 (0260)
Level reached!!
```

Fejlmeddelelser

-
```
Bad level!!
100% 305h
```

Hvis gaflerne er over valgt niveau (eller et niveau, der ikke er forudindstillet), vises fejlmeddelelsen "Incorrect level", og valget er ikke godkendt.

-
```
Sys. not zeroed!
100% 305h
```

Hvis gaflerne ikke har påvirket nulstillingsgiveren, efter at der er logget på, viser displayet “Syst. not reset”, og højdeforvalget kan ikke aktiveres. Sænk gaflerne ned til gulvet.

Annuller

1) For at annullere/nulstille et valg føres løftehåndtaget et kort øjeblik til sænkning. På displayet fremkommer “Level CANCELLED !!”(Niveau annulleret).

```
001:0261 (0202)
Level CANCELLED
```

Eks. Hente last

Føreren skal hente last på niveau 3.

1) Føreren taster for udtagningsniveau.

2) For at vælge højdeniveau 3 trykker føreren på + .

```
Select Level:
3
```

3) Når føreren trækker i løftehåndtaget, viser displayet valgt niveau og højden for valgt niveau. Gaflernes aktuelle niveau vises også.

```
003:0300 (0200)
3
```

4) Føreren trækker i løftehåndtaget, til gaflerne standser, og displayet viser at ønsket niveau er nået.

```
003:0300 (0299)
Level reached !!
```

Eks. Netop logget på

Føreren har netop logget på, gaflerne befinder sig over nulstillingsniveau, og føreren skal indsætte last på niveau 5.

1) Displayet viser "Lower to floor!"

2) Føreren taster “I” for indsætning. Displayet viser "Syst. not reset" i et sekund og vender derefter tilbage til "Lower to floor!".

```
Sys. not zeroed!
100% 305h
```

```
Lower to floor!
100% 305h
```

3) Føreren sænker gaflerne ned til nulstillingsniveauet. "Lower to floor!" forsvinder fra displayet.

4) Føreren trykker på "I" igen for indsætning og derefter på 5 og .

Når føreren trækker i løftehåndtaget, viser displayet valgt niveau og højden for valgt niveau. Gaflernes aktuelle niveau vises også.

```
Select Level:
5
```

```
005:0360 (0202)
5
```

5) Føreren trækker i løftehåndtaget, til gaflerne standser, og displayet viser at ønsket niveau er nået.

```
005:0360 (0359)
Level reached!!
```

Eks. Afsætning af last

Gaflerne er på niveau 2 Indsætning, og føreren vil sætte lasten af i pallen.

1) Gaflerne er på niveau 2 Indsætning.

```
002:0290 (0289)
100% 305h
```

2) Føreren trykker på for udtagning.

3) Føreren trykker på OK, når niveauet er korrekt.

```
Select Level:
2
```

4)

```
002:0280 (0279)
Level reached!!
```

Gaflerne sænkes nu automatisk til udtagningsniveau, hvis forskellen i højden er mindre end 60 cm. Ellers vises "Incorrect level!".

Level Assistance System, LAS

LAS er et positioneringssystem, der hjælper føreren med at finde det rette niveau for gaflerne. Hvis føreren reducerer bevægelsen af løftehåndtaget med mindre end ca. 80 % af den maksimale hastighed, holder gaflerne automatisk op med at hæves ved det næste forudprogrammerede niveau. Når trucken når denne tilstand, lyder der to korte signaler, og symbolet blinker i displayet. Hvis føreren øger bevægelsen af løftehåndtaget til mere end 80 % af den maksimale hastighed, hæves gaflerne automatisk over det næste forudprogrammerede niveau. Systemet er kun aktivt i mastens endeposition.

Den nederste række i displayet viser også det næste niveau med dets højde og højden på gaflerne i centimeter.

```
001:0460 (0355)
```

Niveauerne indstilles af autoriseret servicepersonale.

Tiltcentrering

Funktionen tiltcentrering kan kun bruges, når trucken er logget ind.

1) Gaflerne justeres til horisontal position, når knappen holdes inde.

Symbolet vises på displayet, når gaflerne befinder sig i vandret position.

Centrering af sideforskydning

Funktionen sideshift-centrering kan kun bruges, når føreren er logget på trucken.

1) Gaflerne centreres til midten, når knappen holdes inde.

Symbolet vises på displayet, når gaflerne befinder sig i deres midterposition.

Løftestop

Hvis trucken er udstyret med løftestop, standses løftebevægelsen ved den forudindstillede løftehøjde, og symbolet vises på displayet. Hvis trucken desuden er udstyret med genstart, kan løftefunktionen aktiveres igen, hvis knappen trykkes ind.

Vægtindikator

Aktuel lastvægt

Operatøren kan trykke på knappen på knappanelet under normal betjening for at se den aktuelle lastvægt. Resultatet, der rundes op til nærmeste 10 kg/pund, vises i displayet i fem sekunder. Hvis en vægtaflæsning ikke kan vises inden for fire sekunder, vises der i stedet en "timeout"-meddelelse.

Hvis alternativet *"Feet inch height"* aktiveres, vises vægten i pund (lb) og ellers i kilo (kg).

Eksempel: Vægt i kg

```
780 kg
```

Brug funktionen for akkumuleret samlet vægt, vægtindikator

Operatøren kan føje den aktuelle lastvægt til en akkumuleret samlet lastvægt og se det samlede resultat i displayet. Dette gøres ved at trykke kort på knappen (i mindre end 1,5 sekunder) under normal betjening.

Det samlede resultat, der rundes op til nærmeste 10 kg/pund, vises i displayet i fem sekunder. Hvis en vægtaflæsning ikke kan vises inden for fire sekunder, vises der i stedet en "timeout"-meddelelse.

OBS!
Bemærk, at selvom det samlede tal er rundet op til nærmeste 10 kg/pund, når dette vises i displayet, føjes hver enkelt lastvægt til det samlede tal uden at blive afrundet.

For at kunne adskille målingen af den aktuelle lastvægt, tilføjes symbolet "+=" inden det samlede tal. Plus-symbolet repræsenterer virkningen af at tilføje den aktuelle vægt, mens lig med-symbolet angiver, at det er det samlede tal, der vises.

Det viste samlede tal kan variere mellem 0 kg/lb og 99.999.999 kg/lb.

Eksempel: Vægt i kg

```
+= 1230 kg
```

Viser den akkumulerede samlede vægt, vægtindikator

Operatøren kan se den akkumulerede samlede vægt ved at trykke på knappen og holde den nede i mere end 1,5 sekunder under normal betjening. Det samlede resultat, der rundes op til nærmeste 10 kg/pund, vises i displayet i fem sekunder.

For at kunne skelne fra visningen af den aktuelle lastvægt, tilføjes symbolet "=" " inden det samlede tal. Lig med-symbolet viser, at det er det samlede tal, der vises.

Det angivne samlede tal kan variere mellem 0 kg/lb og 99.999.999 kg/lb.

Eksempel: Vægt i kg

```
= 4550 kg
```

Nulstilling af den akkumulerede samlede vægt, vægtindikator

Operatøren kan nulstille den akkumulerede samlede vægt ved at trykke på knapperne og samtidigt under normal betjening. Det samlede tal, = 0 kg/lb, vises i displayet i fem sekunder.

Eksempel: Vægt i kg

```
= 0 kg
```

Tara, vægtindikator

I visse situationer, f.eks. ved transport af massegods i én container, kan man måle nettolastvægten ved at trække vægten af containeren fra den samlede vægt.

Sådan aktiveres taravægt:

1. Tryk på knappen [⌂] på knappanelet.

```
780 kg
```

2. Mens vægten vises, skal du trykke på knappen [0] på knappanelet og holde den nede. Tryk på [OK] for at acceptere den angivne taravægt, eller indtast den ønskede taravægt på knappanelet, og tryk på [OK].

```
Tare ? (kg)
780
```

> **OBS!**
> Det er muligt at slette tal ved at trykke på menuknappen under redigering.

3. Systemet viser derefter nettolastvægten eksklusive tara. Den viste aflæsning kan være et negativt tal.

```
T 0 kg
```

4. Tara kan nulstilles ved at gentage ovenstående procedure og indtaste 0 (kg) som tara.

Når tara er aktiveret, vises "T" yderst til venstre i displayet.

Tara nulstilles, når der logges ud, eller efter hver genstart af systemet, f.eks. når der er trykket på nødstopknappen.

Andre displaymeddelelser

Følgende meddelelser kan også blive vist:

```
Measur. timeout!
```

```
Lift forks!
```

```
Lower forks!
```

Kollisionssensor

På de trucks, der er udstyret med kollisionssensorer, kan hastigheden kontrolleres. En pludselig og hurtig nedsættelse af farten fortolkes som en kollision. Programmet har fem forudindstillelige niveauer. Hvis et af disse fem niveauer overskrides, aktiveres en eller flere af følgende funktioner:

1. En advarselsmeddelelse vises på displayet.
2. Truckens normale horn aktiveres, og der lyder et vedvarende signal.
3. Truckens blinklys aktiveres og begynder at blinke
4. Trucken logger af
5. Trucken logger af og skal frigives vha. en kode

Servicealarm

Når trucken har brug for service, vises der et skiftenøglesymbol i displayet, og der lyder et signal. Serviceintervallet kan være indstillet mellem 1 og 10.000 timer. Basisindstillingen er 1.000 t.

Start trucken

1) Tilslut batteristikket. Kontrollér, at nødstopfunktionen er koblet fra.

2) Kontrollér, at ingen af pedalerne/håndtagene er aktiverede.

3) Gaffeltrucken startes på en af følgende måder:

- Kode: Tryk på ⏻.
- Ellås (ekstraudstyr): Drej nøglen rundt.
- Chipkort (ekstraudstyr): Hold kortet over symbolet under displayet, hvor kortlæseren sidder, og tryk derefter på "OK".

```
Press On 1 2222
5682h
```

4) **OBS!**
De følgende trin (4, 5 og 6) gælder kun, når der startes med kode (⏻).

Der vises en anmodning om at angive førerens identifikation. Indtast dit akuelle brugernummer. Trucken leveres med brugernummeret "1". Dette nummer skal derefter ændres, så hver enkelt truckfører får sit eget brugernummer.

```
User ID:
?
```

5) Nu vises teksten "Indtast kode". Indtast din adgangskode. Trucken leveres med adgangskoden "2222". Denne kode skal derefter ændres, så hver enkelt truckfører får sin egen adgangskode.

```
Code:
????
```

6) Trucken er nu klar til brug.

```
Truck on C1
????
```

Køreinstruktion

1. Start trucken i henhold til *Start trucken* side 45.
2. Hold højre hånd ved hydraulikhåndtagene og venstre fod på fodstøtten (længst til venstre), således at den venstre fodbremse er aktiveret. Anbring højre fod på bremsepedalen (i midten). Husk at holde hele din krop inde i truckens omkreds for at undgå knusningsskader.
3. Kontrollér, at trucken befinder sig i sin transporttilstand (se *Kørsel med last* side 68).

4. Når du placerer venstre fod på venstre fodbremse, vælger en kørselsretning og trykker på fartregulatoren, udløses parkeringsbremsen. Der findes ikke nogen traditionel parkeringsbremse med et håndtag.

ADVARSEL!
Hvis venstre fod løftes under kørslen, bremses trucken, indtil den standser (sikkerhedsfunktion).

5. Trucken starter, når der er valgt kørselsretning, og kørepedalen (længst til højre) aktiveres. Jo længere kørepedalen trykkes ned, jo højere hastighed. Trucken skal startes og accelereres blødt for at skåne drivenheden og eventuel last.

   Manøvrering er progressiv, det vil sige, jo langsommere trucken kører, jo mere påvirker hver ratomdrejning hjuludslaget. Meget langsomme bevægelser med rattet giver ingen styreudslag.

   Hvis trucken køres i samme retning som gaflerne og styres med uret, drejer trucken imod uret. Hvis trucken køres i modsat retning af gaflerne og styres med uret, drejer trucken med uret.

VÆR FORSIGTIG!
Trucken må aldrig styres med et pincet-greb, dvs. med styreknoppen mellem tommel- og pegefinger. Hvis trucken er udstyret med et minirat, skal armen hvile på armlænet, og styringen skal ske med håndfladen for at undgå arbejdsskader.

VÆR FORSIGTIG!
Trucken kan være udstyret med 180 graders drivmekanisme, der indebærer, at rattet kan drejes yderligere, selvom det styrede hjul har nået sin endeposition. Hvis rattet drejes i den modsatte retning, begynder styringen straks i denne retning.

VÆR FORSIGTIG!
Trucken kan være udstyret med 360-graders styring, hvilket indebærer, at når rattet drejes, kan kørselsretningen være den modsatte af den, der oprindeligt blev valgt med knappen. Ratindikatoren i displayet viser altid den faktiske kørselsretning, når der accelereres.

6. Trucken kan bremses på adskillige måder:
   - Trucken er udstyret med en automatisk bremsefunktion (motorbremse), som aktiveres, når gaspedalens udslag mindskes. Dette sikrer en blød opbremsning og bør helst anvendes.
   - Slip kørepedalen, vælg modsat kørselsretning, og tryk kørepedalen ned igen for at opnå den ønskede bremseeffekt (reverseringsbremse).
   - Slip gaspedalen, og træd på bremsepedalen. Bruges kun når ingen anden bremse kan bruges (nødbremse).
7. Hold altid venstre fod på fodstøtten, således at den venstre fodbremse er aktiveret, og betjen henholdsvis kørepedal og bremse med højre fod.
8. Trucken er udstyret med et system, der fører strømmen tilbage til batteriet, når motorbremsen aktiveres i forbindelse med mindsket udslag på kørepedalen. Et godt råd er at arbejde med små bevægelser på kørepedalen for at opnå blød kørsel.

   Trucks er altid udstyret med en 360 graders drivmekanisme. Under sidelæns kørsel drejes det styrede hjul i sædesiden 90° ved hjælp af kontrolgrebet for det styrede hjul i overensstemmelse med *Hydraulikfunktioner* side 15 (firevejstruck). Hvis der samtidig trykkes på knappen for det styrede hjul, følger drivhjulet automatisk retningen for det styrede hjul. Eftersom trucken blot har et drivhjul, kan den komme til at krænge ved hurtig acceleration eller hård opbremsning. Trucken skal derfor startes og standses langsomt.

   OBS!
   Hvis drivhjul og styret hjul ikke står i samme retning, kan UFW firevejstrucken komme til at gøre en uforudset drejning.
9. Hvis det bliver nødvendigt med akut afbrydelse af hovedstrømmen: Tryk på nødstopknappen, eller træk batteristikket ud.

Standsning

1) Tryk på ⏻, eller drej nøglen rundt.
2) I tilfælde af længerevarende stop, træk batteristikket ud.

Når trucken er logget ud, slukkes displayet. Hvis det trykkes på en af tasterne på tastaturet, tændes LCD-displayet igen. Hvis der ikke trykkes på en tast, inden der er gået 30 sekunder, slukkes displayet igen.

OBS!
NØDSTOP MÅ IKKE ANVENDES TIL STANDSNING AF TRUCKEN.

Trucks udstyret med automatisk aflogning.

Hvis trucken er forsynet med automatisk aflogning, slukkes der for strømforsyningen, og føreren logges automatisk af, hvis trucken ikke har været brugt et vist stykke tid. Standardværdien er 5 minutter, men tiden kan indstilles mellem 1-999 minutter af en autoriseret servicetekniker.

Normal hastighed eller krybehastighed

Normal tilstand

Der er ikke noget symbol for normal tilstand.

Position for krybehastighed

Det er muligt at aktivere krybehastighed manuelt under drift. Krybehastigheden er fra starten indstillet til 40 % af den foruddefinerede maks. hastighed. Denne indstilling kan ændres af autoriseret servicepersonale.

	Hastigheden vælges ved hjælp af numerisk tast 2 . Knappen slår funktionen til eller fra. Når krybehastigheden aktiveres, vises et skildpaddesymbol på skærmen.

Trucks udstyret med reducering af hastigheden.

Når en truck, der er udstyret med hastighedsreduktion, løfter op over en vis højde (standardindstillingen er 500 mm), reduceres dens hastighed til krybehastigheden.

Ansvar for lasten

Truckføreren er ved transport ansvarlig for truckens last. Der må ikke være risiko for, at lasten vælter eller glider af under kørslen. Truckføreren har ret og pligt til at nægte at optage en last, som udgør en åbenbar sikkerhedsrisiko. Der henvises til skiltet med lastbegrænsning for at se den tilladte maksimale last for trucken.

Ansvar for andre

Trucken skal manøvreres, så der ikke opstår risiko for ulykker. Ingen må gå eller stå under de løftede gafler, uanset om disse har en last eller ej. Truckføreren har ret og pligt til at påse, at denne bestemmelse følges.

Maks. last

Truckens maksimale løftekapacitet må ikke overskrides (der henvises til gaffelliftens skilt med lastbegrænsning). Vær opmærksom på tyngdepunktsafstandens indflydelse på løftekapaciteten. Kontrollér omhyggeligt, om truckens løftekapacitet er ændret på grund af montering af ekstraudstyr.

Optagning af last

Tag altid lasten, så den er placeret så tæt på masten som muligt.

VÆR FORSIGTIG!
Kontrollér placeringen af lastens tyngdepunkt.

VÆR FORSIGTIG!
Kør ikke med hævet last.

Generelt

1) Kør frem til stablen med lasten i sænket position.
2) Løft lasten så højt, at den går fri af stablen eller hylden, og kør så frem mod stablen.
3) Når lasten er i en passende position, sænkes den ned på stablen.
4) Sænk gaflerne, så de går fri af lasten/pallen, og kontrollér, at der ikke er nogen bag trucken, inden den bakkes bort fra stablen.
5) Sænk gaflerne til transportposition.
6) Når der hentes en last fra en stabel, udføres disse punkter i modsat rækkefølge.

Trucks med reach-egenskaber

1) Kør frem til stablen med lasten i sænket position.
2) Løft lasten så højt, at den går fri af stablen eller hylden, og kør så frem mod stablen.
3) Kør masten ud for at flytte lasten udad, inden den er direkte over stablen eller hylden.
4) Sænk gaflerne, så de slipper lasten.
5) Træk masten tilbage, og kontrollér, at der ikke er nogen bag trucken, inden der bakkes væk fra stablen.
6) Sænk gaflerne.
7) Når der hentes en last fra en stabel, udføres disse punkter i modsat rækkefølge.

Trucks med mastetilt

1) Kør frem til stablen med lasten sænket og masten tiltet bagover.
2) Flyt masten til dens lodrette position. Løft lasten så højt, at den går fri af stablen eller hylden.
3) Kør frem mod stablen, og sænk lasten ned på den.
4) Det er lettere at frigøre gaflerne, hvis masten tiltes fremover. Sænk gaflerne, så de slipper lasten. Kontrollér, at der ikke er nogen bag trucken, inden den bakkes bort fra stablen.
5) Sænk gaflerne til kørestilling, og tilt masten, så de er vandrette.
6) Masten skal trækkes tilbage til den inderste position til transport.
7) Når der hentes en last fra en stabel, udføres disse punkter i modsat rækkefølge.

Dagligt eftersyn (før hvert skift)

Ansvar: Gaffeltruckføreren

VÆR FORSIGTIG!
Det er forbudt at bruge åben ild eller ryge, når der arbejdes med eller i nærheden af batteriet.

VÆR FORSIGTIG!
Ved arbejde med batteriskift eller -kontrol skal der tages hensyn til belastningsergonomien.

1) Kontrollér, at batteriets kabler, tilslutninger og stik er korrekt forbundet og ubeskadigede.
2) Kontrollér, at batteriet er korrekt befæstet på sin plads.
3) Kontrollér, at trucken ikke taber olie.
4) Kontrollér signal for transporttilstand og horn ved at aktivere kontrolknapperne , mens trucken kører.
5) Kontrollér bremseeffekten på hoved- og parkeringsbremse.
6) Kontrol af udvendige skader eller overdreven slitage på hjulene.
7) Kontrollér, at der ikke er fejlmeddelelser på truckens computerskærm.
8) Kontrollér, at sikkerhedsanordningerne for fingerbeskyttelse er intakte, og at der et godt udsyn igennem beskyttelsen.

ADVARSEL!
Der er fare for personskade, hvis trucken betjenes uden brug af fingerbeskyttelsen.

ADVARSEL!
Det er forbundet med livsfare, hvis trucken køres uden tilstrækkeligt udsyn igennem fingerbeskyttelsen.

VÆR FORSIGTIG!
Fejl, som konstateres ved det daglige eftersyn, skal meddeles til en værkfører/arbejdsleder. Se afsnit *Truckførere* side 11.

9) Kontrollér højdemålingssystemets reflektoroverflade.
10) Trucks med låger: Kontrollér lågekontakterne.

Dagligt eftersyn (efter hvert skift)

Ansvar: Gaffeltruckføreren

Opladning af batteri

1. Tjek batterispændingen på batteriindikatoren.
2. Oplad om nødvendigt batteriet. Batteriet skal oplades i overensstemmelse med batteriproducentens anbefalinger. Der bør kun anvendes et fuldautomatisk ladeaggregat.

   Der henvises til *Opladning af batteri* side 29, hvad angår opladningsprocedure.

I tilfælde af skader

Eventuelle skader på trucken skal anmeldes til arbejdslederen.

Ugentlig inspektion

Ansvar: Gaffeltruckføreren

1) Batteriet rengøres, se batteriproducentens serviceinstruks.
2) Kontrollér oliestanden i hydrauliksystemet ved at lade alle de hydrauliske cylindere gå i yderstilling. Kontrollér derefter, at gaffelholderen følger med helt op i den maksimale løftehøjde, uden at pumpen suger luft ind.
3) Kontrollér, at hjulene ikke udviser separationer – dæk/nav.
4) Trucken bør rengøres udvendigt. Førerhuset støvsuges og tørres af med en fugtig klud. Elpaneler og printkort skal altid beskyttes mod væsker. Skader på trucken, som skyldes væsker, der har været i kontakt med elektriske komponenter, dækkes ikke af fabriksgarantien.
5) Kontrollér manuelt, at følgende bolte ikke sidder løse:

ADVARSEL!
Hvis nogle af boltene ikke er spændt ordentlig fast, skal der straks tages kontakt til en autoriseret servicetekniker, for at udbedre fejlen, inden trucken kan bruges igen.

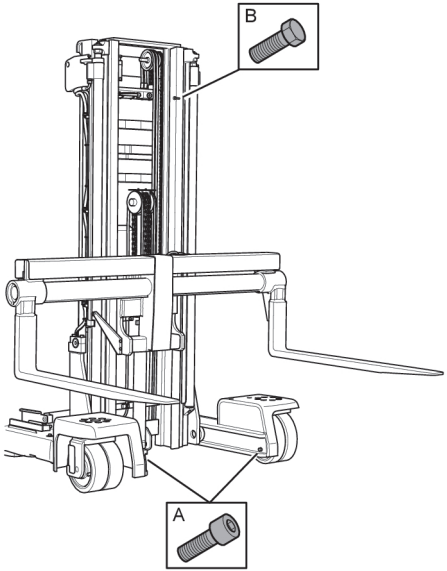

Figur 23. UFW

A. Sikkerhedsbolte til slæden i chassiset
B. Sikkerhedsbolte til liftbeskyttelsen i mellemmasten

Forebyggende vedligeholdelse

OBS!
Forebyggende vedligeholdelse skal udføres af særligt udpeget og instrueret personale med godt praktisk kendskab til truckens funktioner, brug og vedligeholdelse.

For at få det bedste resultat ud af din truckinvestering råder vi dig til at kontakte din serviceorganisations og tegne et serviceabonnement med forebyggende vedligeholdelse.

Servicepersonale

OBS!
Service og vedligehold skal udføres af særligt udpeget og instrueret personale med godt praktisk kendskab til truckens funktioner, brug og vedligeholdelse.

For at få det bedste resultat ud af din truckinvestering råder vi dig til at kontakte din serviceorganisations og tegne et serviceabonnement med løbende vedligeholdelse.

Sikkerhedsforskrifter for vedligeholdelse

Arbejde i højden

Den lokale lovgivning og de lokale sikkerhedsbestemmelser skal overholdes, når der arbejdes i højden.

Sikkerhedsforanstaltninger under reparationer

Der skal udvises stor opmærksomhed omkring sikkerhedsforanstaltninger for at undgå ulykker under udførelse af arbejde på trucken.

- **ADVARSEL!**
  Batteristikket bør trækkes ud, inden der udføres arbejde på trucken.
- Kontrollér, at drivhjulet ikke har kontakt til jorden, inden der foretages fejlsøgning. Foretag sikring af trucken ved hjælp af klodser.
- For at undgå knusningsskader bør batteristikket altid fjernes, når der arbejdes på eller omkring masten og den hydrauliske enhed.
- Når der afmonteres dele i det hydrauliske system, må systemet ikke være under tryk, f.eks. skal pumpemotoren være frakoblet og gaflerne skal være nede.
- Batteriet skal altid være beskyttet under slibearbejder.
- Ved udskiftning af en sikring skal regulatorerne være helt afladede. (Fjern batteristikket, og vent to minutter, inden sikringerne udskiftes; i modsat fald er der fare for gnistdannelse.)
- Der skal udvises stor forsigtighed ved fjernelse af gasfjederne.

Vedligeholdelsesintervaller

Anbefalede udskiftninger

OBS!
For at sikre korrekt drift bør der kun bruges originale reservedele.

- Det hydrauliske oliefilter og luftfilteret skal udskiftes en gang om året eller for hver 1.000 timers drift.
- Luftfiltret til hydraulikolien skal skiftes hvert tredje år eller for hver 3.000 timers drift.
- Hydraulikolie klassificeret som miljørigtig/egnet til fødevarer skal udskiftes én gang om året eller for hver 1.000 timers drift eller tidligere.

- Gearkasseolien skal skiftes hvert tredje år eller for hver 3.000 timers drift.
- Slangerne skal udskiftes for hvert 5. år, da de er forgængelige.

Smøreskema for UFW

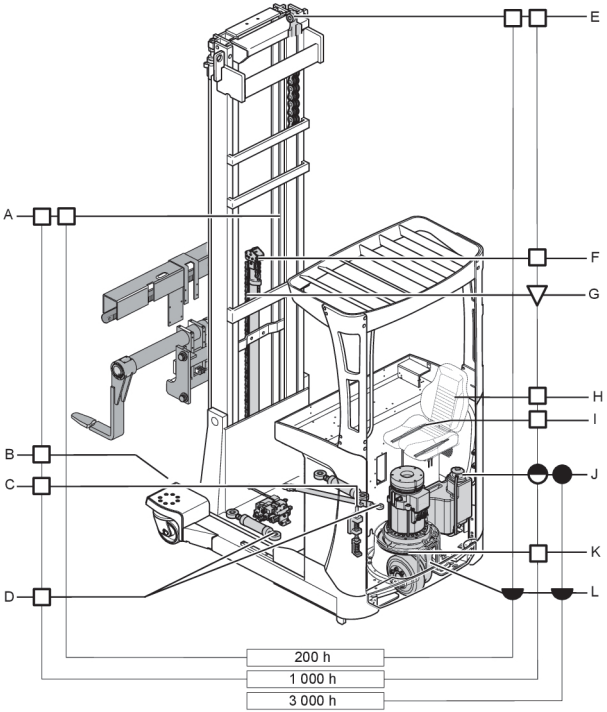

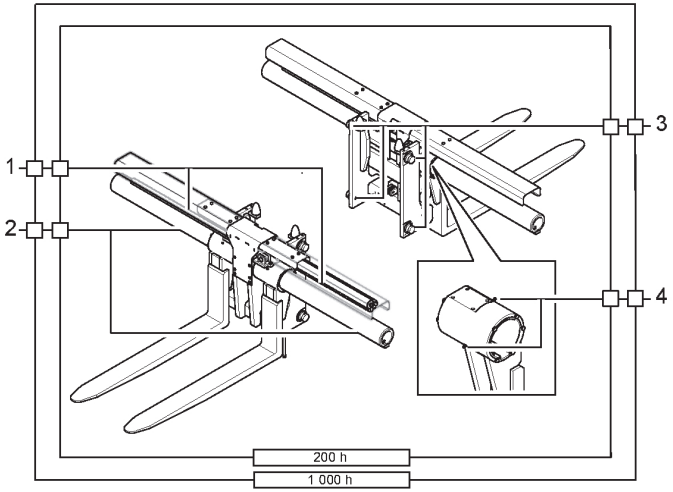

Figur 24. Smøreskema, UFW gaffelholder

Pos	Smørepunkter
1	Gearaksel
2	Glideflader for gaffelholder og gafler
3	Styreruller
4	Gaffelfastgørelsesleje

Skematisk oversigt over førerkabinesmøring (valgfrit)

Dørhængslet, afdækningen og varmeelementen skal sammen med låsen smøres ved hver rutineservice.

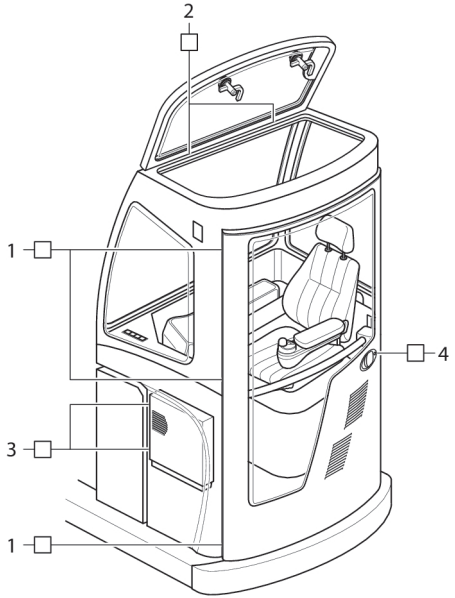

Figur 25. Smøreskema for førerkabine

1. Dørhængsel
2. Afdækningshængsel
3. Varmeelementhængsel
4. Lås

Smøreskema, nøgle til symboler

Symbol	Forklaring	Symbol	Forklaring
○	Hydraulisk olie	●	Hydraulisk olie, oliefilter og luftfilter, udskiftning
◡	Gearkasseolie	◡	Gearkasseolie, udskiftning
□	Fedt	◓	Oliefilter og luftfilter, udskiftning
▽	Kædespray/olie	✳	Kun fryserumsversion

Gælder i almindelighed for symbolerne:

Symbol for manglende påfyldning, kontrollér smøring

Symbol for påfyldning - udskiftning.

Tabel 5. Smørepunkter

UFW	
Pos	**Smørepunkter**
A	Rulle- og glideflader på mast-profil
B	Drejehjullejer og styrede hjullejer *)
C	Batterilås, glideflader og fjedre
D	Reach- og tilt-cylindere
E	Masteleje, bæreruller
F	Kædehjul
G	Løftekæder, alle løftekæder i masten, højdemålerkæde
H	Hjulspor, affjedring
I	Glideskinner
J	Tank til hydraulisk olie
K	Styrering, leje for torsionsring
L	Gearkasse
	*) Det styrede hjul skal drejes 45° for at nå smøreniplen.

OBS!
Alle torsionsfjedre i maskine skal smøres ved hvert serviceeftersyn

Sikringer

OBS!
Når sikringen udskiftes, skal batteristikket frakobles.

Sikringerne F2, F3 og F19 er placeret under førersædet. Andre sikringer er placeret under instrumentpanelet.

Betegnelser	(A)	Brug
F2*	300	Sikring TMC
F3*	300	Sikring PMC

Betegnelser	(A)	Brug
F6	10	B+ 3; Hydraulikventiler; ventilatorer; DC/DC-omformer; elektrisk justerbart gulv, kamera
F7	10	B+ 4; opvarmet sæde; arbejdsbelysning; lasthjulsbremser; radio
F8	5	Ventilatormotor
F9	10	ATC
F10	5	ATC ref
F12	10	Strømforsyning til logiske enheder TMC/PMC
F14	5	Nødstopskredsløb
F17	5	Forlygte
F18	5	Strømforsyning til logiske enheder, EPS, nødbremse
F19	30	Sikring EPS
F23	5	LCD-varmeelement (kun fryserumsversion)
* Skal skiftes af autoriseret servicepersonale.		

Tabel 6. Ekstraudstyr

Betegnelser	(A)	Brug
F13*	80	Kabine til brug i fryserum, hovedforsyning
F15	5	Radio og lys i kabine
F21	35	Strømforsyning, batteriskiftesystem
F22	5	Strømforsyning til logiske enheder, batteriskiftesystem
F25	15	DC/DC-omformer, varmeelement i førerhus
F26	5	Kontrollér spænding for kabinevarme
* Skal skiftes af autoriseret servicepersonale.		

Service, type og hyppighed

Generelt

Der skal udføres en komplet funktionstest inden selve eftersynet. Hvis der findes funktioner behæftet med fejl, skal disse udbedres inden eftersynet.

Serviceintervaller

Der skal udføres regelmæssig service én gang om året eller efter 1000 driftstimer, ved normal brug af trucken. Planlagt service omfatter operationer såsom testkørsel, funktionstest og udskiftning af filtre og olier osv.

OBS!
I forbindelse med krævende og/eller støvede miljøer med fugtig eller korrosiv luft, tilrådes det at foretage hyppigere vedligeholdelse. Reducer intervallerne mellem vedligeholdelse med 50 % (eller en tredjedel).

Første service (200 timer)

Under den første service skal gearkasseolien og hydraulikolien skiftes. Mastens spil skal kontrolleres og om nødvendigt justeres, og masten skal smøres.

Servicepunkter, UFW

De planlagte serviceeftersyn implementeres i overensstemmelse med følgende punkter:

X Obligatorisk

O Ikke obligatorisk

Chassis	
Beskrivelse	**Service**
Skilte/mærkater	X
Dæksler og paneler	X
Beskyttelsesskærm	X
Batteristop, lås, ruller	X
Gummimåtte	X
Chassis	X
Smøring	X
Førersæde	X
Styrehjul/styret hjul	X
Mikroomskifter	X

Chassis	
Beskrivelse	**Service**
Farve	X
Fingerbeskyttelse	X
Afstivningsjern	X
Typeskilt	X

Drivenhed	
Beskrivelse	**Service**
Gearkasse	X
Drivmotor	X
Drivhjulet	X
Drivaksel	X
Olieniveau i gearkasse	X

Mast-system	
Beskrivelse	**Service**
Løftekæder	X
Gafler, gaffelholder	X
Lejer/ruller	X
Smøring	X
Mast-profil	X

Mast-system	
Beskrivelse	**Service**
Slæde	X
Gaffellåsning	X

Styring	
Beskrivelse	**Service**
Servomotor	X
Servostyringsenhed	X
Rat/ratsensor	X
Styregearkasse	X
Glideleje	X

Det hydrauliske system	
Beskrivelse	**Service**
Hydraulisk olieniveau	X
Slanger	X
Koblinger	X
Pumpemotor	X
Hydraulisk pumpe	X
Åbne/lukke ventil, aflastningsventil	X

Løftecylindre	
Beskrivelse	**Service**
Cylindre	X

Det elektriske system	
Beskrivelse	**Service**
Kabler, kontakter	X
Kontaktorer	X
Batteri	X
Regulatorer, drivmotor	X
Signalhorn	X
Fartregulator	X
Bremsepedal	X
Niveauvælger.	O
Mast-sensor/kontakt	X
Sikringer	X
Batteristik	X
Videokamera	O
Kølingsventilator	X
Truckcomputer	X
Nødstop	X

Det elektriske system	
Beskrivelse	**Service**
Kontakt for løftning	O
Venstre fodbremse	X
Timetæller	X
Sensor for førertilstedeværelse	X
Batteriindikator	X
ellås	O
Advarselslys	X
Vægtindikatorsystem	X

Bremsesystem	
Beskrivelse	**Service**
Bremsefunktion	X
Parkeringsbremse	X
Bremseplade	X

Forbrugsmaterialer

Der må kun anvendes forbrugsmaterialer (olier, smørefedt, smøremidler osv.), der er godkendt af Unicarriers, til service og vedligehold af trucken. Se originale UniCarriers-reservedele.

Vedligeholdelsesforskrifter

Originale reservedele

Originale UniCarriers-dele

For at bevare den pålidelighed, som UniCarriers lover, skal der altid bruges originale UniCarriers-reservedele. Kun originale UniCarriers-reservedele kan garantere en korrekt drift, lang levetid og retten til en garanti.

Grundlæggende fejlsøgning

Hvis trucken ikke fungerer efter afhjælpning i henhold til følgende table, kan du kontakte din serviceorganisations. Yderligere afhjælpning må kun udføres af særligt udpeget, specialuddannet personale. Hvis der vises en fejlkode i førerdisplayet, skal dette rapporteres til din serviceorganisations.

Trucktilstand	Mulig årsag	Afhjælpning
Trucken vil ikke starte	Batteristikket er ikke sat i.	Sæt batteristikket i.
	Der er trykket på nødstopknappen.	Træk op i knappen for nødstop.
	For lav batterikapacitet.	Oplad batteriet
	Defekt sikring	Udskift den defekte sikring
	Ellåsen står på "0", eller trucken er ikke logget på	Drej ellåsen til position “I”, eller indtast rigtigt fører-id og rigtig adgangskode.

Trucktilstand	Mulig årsag	Afhjælpning
Trucken kan ikke køre	Trucken er ikke klar til brug.	Afhjælp som under overskriften "Trucken vil ikke starte"
	Der er ikke trykket på venstre fodkontakt.	Tryk på den venstre fodkontakt.
	Defekt køresikring	Udskift den defekte køresikring
Trucken vil ikke løfte lasten	Trucken er ikke klar til brug.	Afhjælp som under overskriften "Trucken vil ikke starte"
	Det hydrauliske olieniveau er for lavt	Kontrollér niveauet, og fyld efter med hydraulisk olie
	Batterikapacitet er under 20 %	Oplad batteriet
	Defekt pumpesikring	Udskift den defekte pumpesikring
	Lasten er for tung	Reducer lasten. Der henvises til maks. tilladt vægt på skiltet med lastbegrænsing
	Sædeknappen for start er ikke aktiveret	Sid i førersædet, mens håndtagene betjenes

Aftagning og påsætning af panelerne

Afmontering og montering af motordæksel

1) Juster sædet, så det er låst fast i den bageste position. Hvis fodpladen kan justeres, skal den være i midterpositionen.
2) Fjern motordækslet (A) ved at tage fat i det og forsigtigt løfte det opad.
3) Monter igen i omvendt rækkefølge.

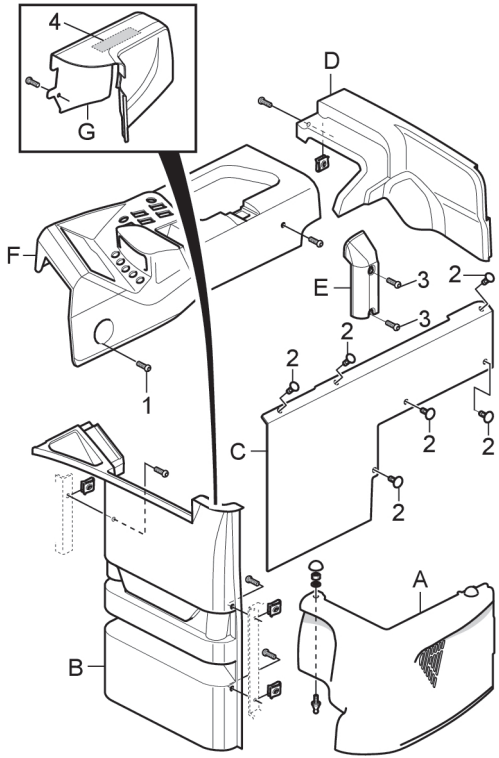

Figur 26. Paneler

Afmontering og montering af fronthus

1) Bevæg masten en smule fremad.

2) Løsn skruen (element 1), se *Paneler* side 63 på instrumentpanelet (F). Skruen behøver ikke at fjernes helt.

3) Løft instrumentpanelet op, og fastgør det med støttestolpen.

4) Fjern fodpladen (hvis fodpladen kan justeres, skal den være i den nederste position). På trucks med midistyrehjul skal midiratafdækningen (G) fjernes (to skruer).

> **OBS!**
> Afdækningen er også fastgjort med velcro (element 4).

5) Tag fat i fronthuset (B), og fjern det.

6) Monter igen i omvendt rækkefølge.

Afmontering og montering af panelet mod batteriskillepladen

1) Fjern motorhuset, se *Afmontering og montering af motordæksel* side 62.

2) Fjern de to skruer, der fastgør førersædepladen, og sving det ud.

3) Åbn instrumentpanelet, og fastgør det med støttestolpen, se *Afmontering og montering af fronthus* side 63.

4) Fjern fronthuset, (B).

5) Fjern huset bagi (D) og kabelbeskyttelsen (E).

6) Træk eller rul batteriet ud (afhængigt af typen af batteri).

7) Klem clipsene (element 2, 6) sammen ved hjælp af en tag, og skub dem ud.

8) Tag fat i panelet (C), se *Paneler* side 63), løft det op, og fjern det.

9) Monter igen i omvendt rækkefølge.

Afmontering og montering af huset bagi og kabelbeskyttelsen

Huset bagi er fastgjort med velcro på undersiden.

1) Åbn instrumentpanelet, og fastgør det med støttestolpen.

2) Træk velcroen fri, og løft op i huset bagi (D).

3) Om nødvendigt løsnes de to skruer (element 3), der fastgør kabelbeskyttelsen (E). Skruerne behøver ikke at fjernes helt.

4) Træk op i kabelbeskyttelsen, så den slipper fri af fastgørelsen.

5) Monter igen i omvendt rækkefølge.

Afmontering og montering af hjul

Sikkerhedsbestemmelser vedørende hjulskift

ADVARSEL!
Af sikkerhedsmæssige årsager anbefaler UniCarriers, at hjulskift kun udføres af autoriseret servicepersonale.

ADVARSEL!
Af hensyn til optimal ydelse og for ikke at gøre garantien ugyldig må der kun anvendes originale UniCarriers-reservedele! I modsat fald kan UniCarriers ikke garantere sikker drift og bremsefunktion.

ADVARSEL!
Pas på, når trucken løftes og afsikres vha. en klods, da der er risiko for klemning.

Fjernelse af styrede hjul (UFW)

ADVARSEL!
Fjernelse og montering af styrede hjul må af sikkerhedsmæssige årsager kun udføres af autoriseret servicepersonale.

1) Tag vægten af det styrede hjul, og foretag sikring af trucken vha. klodser.

   ADVARSEL!
   Sørg for, at trucken ikke kan bevæge sig, mens der arbejdes på den.

2) Frigør batteristikket

3) Løsn skruerne for den hydrauliske cylinder ved siden af det styrede hjul.

4) Frakobl ledningerne til den elektriske bremse ved siden af det styrede hjul.

5) Løsn skruerne øverst på støttebenet.

6) Løft trucken fra hjulenheden.

7) Skru pladen, hvor endepositionssensorerne er monteret, fri.

8) Fjern kabelklemmerne for den elektriske bremse.

VÆR FORSIGTIG!
Kontrollér, at ledningerne ikke er beskadigede.

9) Fjern aksellåsen.

10) Monter en glidehammer, og bank hjulakslen ud.

11) Frigør den elektriske bremses sikkerhedsbolte ved hjælp af en unbraconøgle, størrelse 7.

12) Frigør hjulene fra hjulgaflen, og rul dem ud.

Montering af styrede hjul (UFW)

1) Rul hjulenheden ind på hjulgaflen, og fastgør den.

2) Tilslut serviceledningerne for at frigøre bremsen.

3) Tilslut batteristikket til strømforsyningen til trucken.

4) Log dig på truckcomputeren ATC, og vælg *Auth. service » Tests & calib. » Drive menu » Brake tests » Load wheel br.*.

5) Slip bremsen ved hjælp af serviceledningerne.

6) Monter den elektriske bremses sikkerhedsbolte (otte i hver side) ved hjælp af en unbraconøgle, størrelse 7.

7) Monter hjulakslen.

8) Monter aksellåsen.

9) Monter kabelklemmerne for den elektriske bremse.

VÆR FORSIGTIG!
Kontrollér, at ledningerne ikke er beskadigede.

10) Fastgør pladen, hvor endepositionssensorerne er monteret.

11) Frakobl serviceledningerne.

12) Frigør batteristikket.

13) **ADVARSEL!**
Fare for at komme i klemme, når trucken sænkes.

Sænk trucken ned mod hjulenheden.

14) Stram skruerne (otte stk.) øverst på støttebenet.

15) Monter ledningerne for den elektriske bremse.

16) Tilslut den hydrauliske cylinder for det styrede hjul.

17) Tilslut batteristikket.

Afmontering og montering af styrehjul (UFW)

1) Løsn skruerne for skærmen, og fjern den.

2) Flyt sikkerhedsskivetappen væk fra låsemøtrikken.

3) Fjern låsemøtrikken og sikkerhedsskiven.

4) Løsn låsepladens fastgørelsesskruer, og fjern den.

5) Træk akslen ud.

6) Fjern det gamle hjul fra lasthjulsgaflen sammen med kuglelejer og spændeskiver.

7) Monter i omvendt rækkefølge.

Tilspænding
Spænd skruerne for låsepladen og skærmen til **24 Nm**.

OBS!
I forbindelse med skift af hjul skal spændeskiven også udskiftes.

Afmontering og montering af drivhjul, PDP

Drivhjulet skal udskiftes, hvis diameteren er mindre end 320 mm.

1) Skru boltene af, og åbn bagdækslet.

2) Løsn drivhjulets møtrikker.

3) Løft trucken op, så drivhjulet kommer fri af jorden. Foretag sikring ved hjælp af klodser.

ADVARSEL!
Sørg for, at trucken ikke kan bevæge sig, mens der arbejdes på den.

4) Afmonter drivhjulet.

5) Monter igen i omvendt rækkefølge.

Tilspænding
Møtrikkerne på drivhjulet skal tilspændes til **150 Nm**.

Fjernelse og montering af mastesystemet

ADVARSEL!
Fjernelse og montering af mastsystemet må af sikkerhedsmæssige årsager kun udføres af autoriseret servicepersonale.

Truckførerens beføjelser og forpligtelser

Truckføreren har ret og pligt til at nægte at køre trucken i følgende tilfælde:

- Trucken udgør en åbenlys sikkerhedsrisiko.
- Lasten udgør en åbenlys sikkerhedsrisiko.
- Hvis trucken er repareret, ændret eller justeret, uden at det er godkendt af arbejdslederen.
- Hvis truckførerens fysiske eller psykiske tilstand kan udgøre en sikkerhedsrisiko.

Føreren har ret til at:

- Hindre uvedkommende i at bruge den truck, han er ansvarlig for. Uvedkommende er enhver, som ikke har arbejdslederens tilladelse, og enhver, som mangler den nødvendige uddannelse.
- Hindre personer i at gå eller stå under en hævet lift, hvad enten denne er lastet eller uden last.

ADVARSEL!
Udvis stor forsigtighed i motorrummet, pas på varme overflader osv.

Ind- og udstigning

Vær forsigtig ved ind- og udstigning. Brug håndtaget, hvis det er installeret, og tag hensyn til højdeforskel mellem gulv og truck.

ADVARSEL!
Det er ikke tilladt at klatre op og rundt på trucken.

Kørsel af trucken

Kørsel på offentligt område

Trucken må ikke køres på offentlige gader og veje uden for særskilt område.

Afstand mellem køretøjer

Regn altid med, at køretøjer foran trucken kan standse pludseligt. Hold god afstand! Husk, at enhver last på gaflerne påvirker bremselængden.

Risiko for klemning

ADVARSEL!
Ved brug af trucken skal man altid være meget opmærksom på risikoen for klemning, både i forhold til føreren og personer i nærheden.

Passagerer

Der må ikke tages passagerer med på trucken, hvis ikke andet er angivet på trucken.

Stablemast

ADVARSEL!
Inden mastens stablefunktion bruges, skal det sikres, at hverken du eller andre er i fare for at blive klemt mellem masten og resten af trucken.

Fri højde

Husk, at trucken ikke kan bruges på steder, hvor højden i gennemkørselsåbninger ikke er tilstrækkelig til masten, lasten eller førerkabinen.

Truck i elevator

En truck må kun køres ind i en elevator, hvis der er tilladelse hertil. Kontrollér, at elevatorens kapacitet ikke overskrides (truckens totalvægt inkl. førerens vægt). Føreren skal kunne komme ud. Parkér i elevatoren, så føreren sidder ud for døren. Placér aldrig trucken eller lasten i elevatorens risikoområder. Kontrollér, at trucken er bremset, inden elevatoren sættes i bevægelse!

Gulvbelastning

Kontrollér omhyggeligt opslag eller andre instruktioner vedrørende den maksimale gulvbelastning eller det maksimale hjultryk for at sikre, at disse ikke overskrides. Få oplysninger om truckens samlede vægt på typeskiltet.

Signalering

Brug lydsignalet for at påkalde opmærksomhed.

Nedsat udsyn

Sænk farten ved kryds og andre steder, hvor der ikke er frit udsyn. Undgå at køre i gaffelretningen, hvor der ikke er frit udsyn. Sørg for at have hjælpere, hvis du ikke har frit udsyn.

For at letteregøre arbejdet og forbedre udsynet fra trucken findes der et bakspejl og et kamerasystem som ekstraudstyr.

OBS!
Tilbehør på trucken kan begrænse udsynet.

Kørsel med last

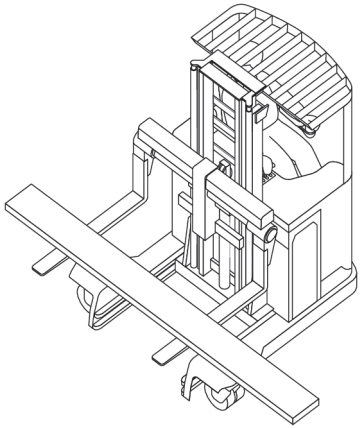

Figur 27. Transportposition, firevejstruck

Under normal kørsel skal truckens transportposition respekteres. Det er forbudt at køre med gaflerne undtagen ved løftning og sænkning af en last fra en hylde osv., og hvis lasten transporteres.

Reachtruck

Masten skal befinde sig i sin inderste position, tættest på føreren.

Tilt

Masten skal være tiltet noget tilbage ind imod føreren.

Ved transport af last bør trucken så vidt muligt køre i den modsatte retning af gaflerne. Det giver føreren bedre udsyn, hvis lasten er høj, og det gør trucken lettere at manøvrere. Ved kørsel i gaffelretningen er trucken følsom over for kraftige styrebevægelser. (Svarer til at bakke med en bil). Trucken må kun køres, når dæksler og maskinhuse er ordentligt lukkede og låste.

Hastighed

Tilpas hastigheden efter gulvforhold, udsyn og last. Undgå hurtig acceleration, hurtig opbremsning og kørsel i kurver i høj fart – der er risiko for, at trucken vælter, eller at lasten falder af!

Plads til trucken

Kontrollér, at der i snævre passager er plads nok til trucken – både fører og last. Døråbninger, der ikke tillader møde med andre trucks, passeres i midten. Tænk på, at truckens bagende kræver ekstra plads i sving. Følg de truckbaner, der er markeret i kørselsområdet. Hvis trucken har en venstre fodkontakt, så lad den venstre fod hvile på den på truckens gulv for at sikre, at denne fod holdes inden for den udvendige side af trucken, når der køres. Husk at holde hele din krop inde i truckens omkreds for at undgå knusningsskader.

ADVARSEL!
Det er ikke tilladt at skubbe materiale på gulvet væk ved hjælp af truckens chassis.

Risikozoner

Kør ikke så tæt på kanten af ramper, læssebroer el.lign., at du risikerer at køre ned. Vær forsigtig, når du arbejder i nærheden af farvemarkerede risikozoner.

Om væltning

Hold fast i rattet, hvis trucken vælter. Spring ikke af!

Trucks på et andet køretøjs læsseplatform eller på gangway

Inden trucken køres fra en læsserampe og op på platformen for en lastvogn eller godsvogn, skal du altid kontrollere gangwayens maksimale lastkapacitet. Der skal også være udstyr, der forhindrer gangwayen i at glide. Husk også at kontrollere den maksimale lastkapacitet for ethvert køretøj, som du har til hensigt at køre op på. Der skal også være udstyr (f.eks. bremsekloder), der forhindrer, at det køretøj, der køres op på, bevæger sig. Få oplysninger om truckens samlede vægt på truckens typeskilt.

Kørselsretning i baglæns

Firevejstrucks

Trucken køres som standard med gaflerne pegende mod toppen af en hældning, lasten sænket, og masten hældende ind imod føreren, se illustrationen *Normal kørsel på hældninger* side 70.

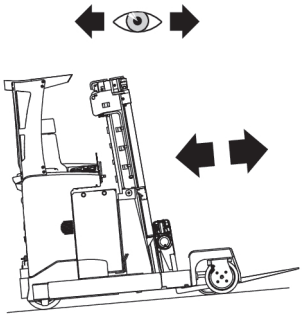

Figur 28. Normal kørsel på hældninger

Ved sidelæns kørsel køres trucken normal i den retning, som føreren vender, se illustrationen *Sidelæns kørsel på hældninger* side 70.

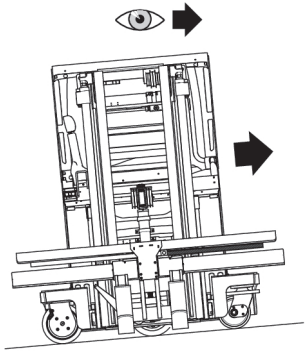

Figur 29. Sidelæns kørsel på hældninger

ADVARSEL!
Udvis ekstra forsigtighed ved sidelæns kørsel på en hældning, da dette kan påvirke bremseegenskaberne og styring. Prøv altid at holde en støt hastighed. Hold en langsom hastighed, når der køres ned ad hældninger.

Undgå at holde på opadgående hældninger, da det kan være vanskeligt at komme i gang igen. Hvis det er vigtigt at stoppe på en opadgående hældning, kan det være det mest sikre at bakke ned til en jævn overflade og starte op derfra.

Kontrollér, at enderne af lasten er fri af jorden i forbindelse med håndtering af lange genstande.

Agtpågivenhed

Vær altid opmærksom på andre personer i området ved manøvrering af trucken.

Hastighed (UFW)

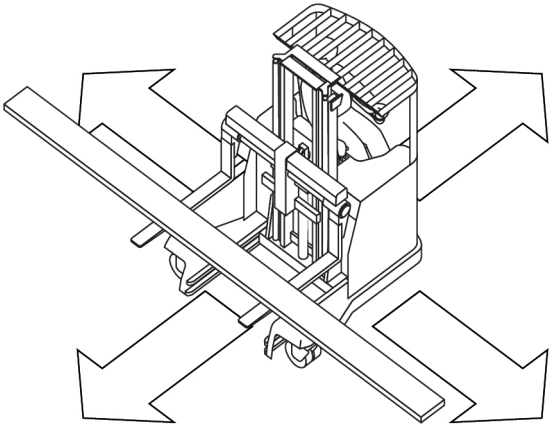

Køreretning	Betingelser	Maks. hastighed
⇧		13 km/t
⇩	Last < 1.500 kg	11,3 km/t
	Last > 1.500 kg	8 km/t

Køreretning	Betingelser	Maks. hastighed
⇦	Reach-funktion i endeposition	6 km/t
	Reach-funktion ikke i endeposition	4 km/t
⇨	Reach-funktion i endeposition	9,6 km/t
	Reach-funktion ikke i endeposition	4 km/t

Der gælder andre begrænsninger i alle køreretninger:

- Maks. hastighed 4,2 km/t, når det styrede hjul ikke er 0 eller 90 grader.
- Ved hastigheder på > 4 km/t kan det styrede hjul ikke drejes.

Transportsikkerhed

Når en truck skal transporteres, skal den sikres i de definerede transportpunkter. Trucken kan fastgøres vha. stropper. Der kan anbringes klodser ind imod chassis i alle retninger for at forhindre, at den ruller eller glider.

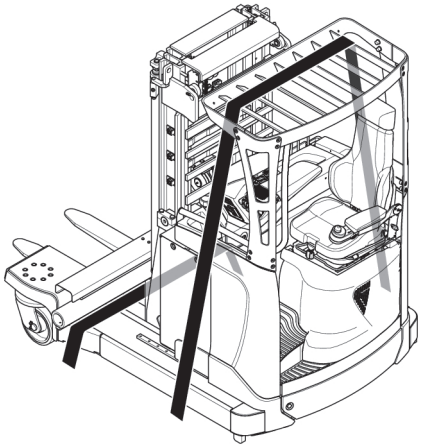

Figur 30. Transportsikkerhed UFW

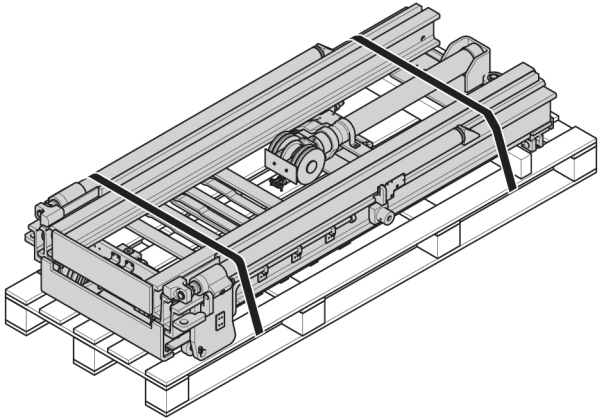

Figur 31. Transportsikkerhed, mast, UFW

Hvis masten er for høj til, at trucken kan transporteres sikkert, skal masten tages af og transporteres særskilt i overensstemmelse med *Transportsikkerhed, mast, UFW* side 72. Gaffelholderen transporteres særskilt i overensstemmelse med illustrationen *Transportsikkerhed, gaffelholder, UFW* side 73.

VÆR FORSIGTIG!
Vær forsigtig, så ingen af truckens dele beskadiges, når stropperne strammes.

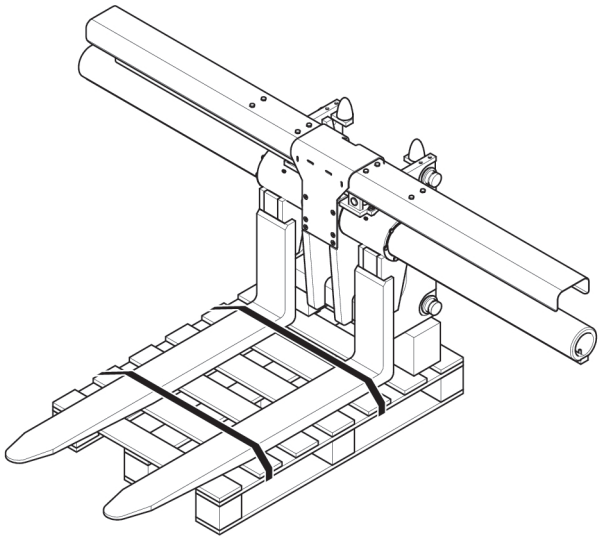

Figur 32. Transportsikkerhed, gaffelholder, UFW

Flytning af gaflerne (UFW)

Se kontrol E i tabel *Kontrolfunktioner* side 15.

Manuel spredning af gaffel, tilbehør, UFW

Hvis gaflerne er i en position, hvor låsestiften er i et hul i bommen, skal stiften løftes ved hjælpes af øjet, så gaflen kan bevæges.

VÆR FORSIGTIG!
Gaflerne bør ikke flyttes til positioner, der er andre afstande fra midten.

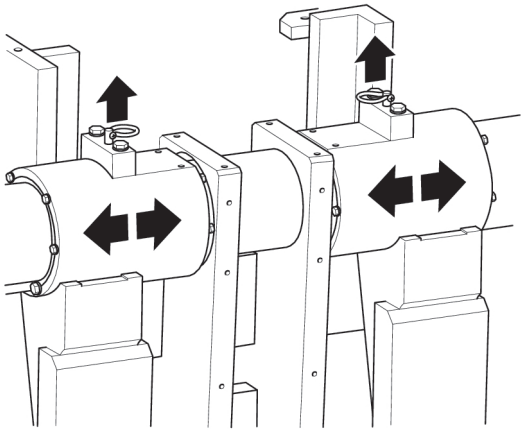

Figur 33. Manuel spredning af gaffel, tilbehør, UFW

Normale arbejdsforhold

Stabling skal ske med masten i lodret stilling og gaflerne i vandret stilling på fast, rent og plant underlag.

Unormale arbejdsforhold

Når arbejdsforholdene afviger fra det normale (se ovenfor), skal følgende forholdsregler tages:

- Hvis arbejdsforholdene er permanente, skal der træffes aftale mellem tilsynsmyndighed og andre berørte parter.
- Hvis arbejdsforholdene er midlertidige, skal der tages de fornødne foranstaltninger, f.eks. brug af en større truck eller en mindre last.

Arbejde i risikofyldt område

En truck, som bruges i brandfarligt, eksplosionsfarligt eller på anden måde risikofyldt område, skal være specialudstyret til formålet.

ADVARSEL!
Trucken er normalt ikke udstyret til sådanne situationer.

Parkering

Trucken må aldrig efterlades uden opsyn andre steder end på en dertil beregnet parkeringsplads. Parkering skal altid ske på vandret underlag. Parkeringsbremsen skal altid bruges. Gaflerne skal være sænket til nederste stilling, så ingen kan snuble over dem. Stands altid trucken, så den ikke kan køre. Hvis trucken har en pinkode, skal den "logges af", hvilket kræver en ny kode for at genstarte den, så uautoriseret brug dermed forhindres. Se afsnit . Hvis trucken er forsynet med en nøgletænding, skal tændingsnøglen altid tages ud, når trucken forlades, så uvedkommende ikke kan anvende den. Ved arbejdstids ophør afhænger det af betingelserne i brandforsikringen, om nøglen skal fjernes fra tændingen eller ej. Kontrollér!

Hvis trucken ikke skal anvendes i en længere periode, f. eks. mellem to arbejdsopgaver, uden at opladning foretages, skal batteristikket tages ud.

VÆR FORSIGTIG!
Blokér ikke for brandslukningsudstyr eller branddøre ved at parkere trucken eller placere gods foran dem.

Ved løft af truck

Generelt

Trucken må kun løftes op i de øjer, der er beregnet til løftning. Figuren viser, hvor de tilladte løftepunkter er placeret på trucken. Løftepunkterne er markeret med et mærkat med en tegning af en løftekrog.

Når trucken skal løftes vha. en donkraft, skal det sikres, at den er sikret vha. klodser. Trucken må ikke hvile på donkraften, når arbejdet udføres.

ADVARSEL!
Løftning af trucken bør kun udføres af autoriseret servicepersonale.

ADVARSEL!
Hvis trucken løftes forkert, kan dele blive beskadiget, hvis de udsættes for overdreven kraft.

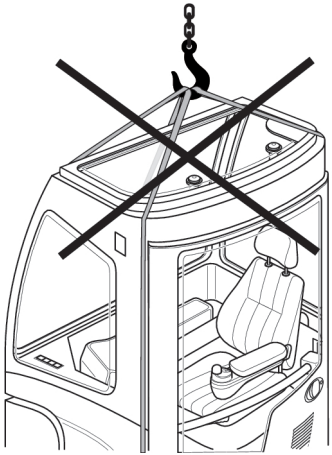

Figur 34. Forkert løftning

Ved løft af truck

UFW

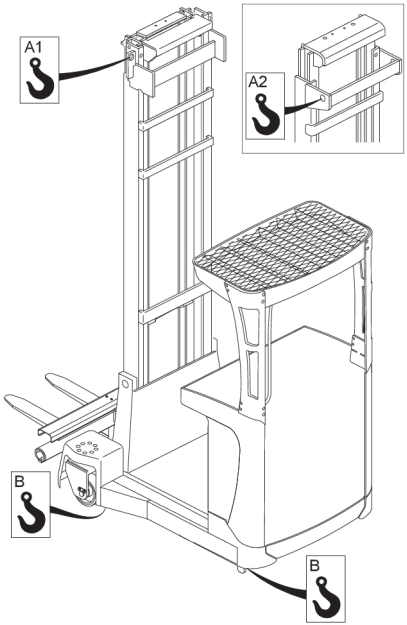

Figur 35. Løft af UFW-truck

VÆR FORSIGTIG!
Hvis hele trucken skal løftes, skal løftepunkterne B bruges. Løftepunkterne A1 og A2 bruges til stabilisering, eller når kun masterammen skal løftes.

Montering og ibrugtagning

ADVARSEL!
Montering, afmontering og ibrugtagning må kun udføres af autoriseret servicepersonale.

Følgende handlinger skal udføres for at gøre trucken klar til brug.

- Oplad batteriet.
- Foretag inspektion af batteriet i henhold til *Dagligt eftersyn (før hvert skift)* side 51.
- Foretag visuel inspektion af gaffelstabletrucken, herunder gaflerne og gaffelholderen, for at finde tegn på skader.
- Kontrollér, at sikkerheds- og advarselsskiltene er anbragt korrekt og er læselige. Se *Sikkerheds- og advarselsskilte* side 78.

Når trucken er ude af drift i kortere tid

Opbevaring

Hvis trucken skal være ude af drift i over en måned, bør den opbevares indendørs tørt og frostfrit.

Handlinger, som skal udføres inden opbevaring

1) Rengør trucken.
2) Rengør og oplad batteriet i henhold til batteriproducentens vedligeholdelsesvejledning.
3) Kontrollér oliestanden i hydrauliksystemet ved at tjekke markeringen på trucken eller ved at lade alle de hydrauliske cylindere gå i yderstilling. Fyld olie på om nødvendigt.
4) Kontrollér bremseeffekten på hoved- og parkeringsbremse.
5) Smør trucken i henhold til smøreskemaet.
6) Frakobl batteristikket.

Handlinger, som skal udføres ved opbevaring

1) Oplad batteriet, og kontrollér elektrolytniveauet i cellerne ca. hver anden måned.

Ny ibrugtagning efter opbevaring

1) Rengør trucken.
2) Rengør, og oplad batteriet i henhold til *Opladning af batteri* side 29.
3) Kontrollér gearkassen og niveauerne for hydraulisk olie.
4) Smør trucken i henhold til smøreskemaet.
5) Tilslut batteristikket.

6) Foretag ugentlig inspektion i henhold til *Ugentlig inspektion* side 52.

ADVARSEL!
Ibrugtagning må kun udføres af autoriseret servicepersonale.

Sådan tages trucken ud af brug

Hvis trucken er ude af brug og ikke kan betjenes fra førersædet vha. normale betjeningskontroller, skal du straks kontakte din arbejdsleder.

I samråd med den autoriserede serviceorganisation skal den ansvarlige arbejdsleder sikre, at trucken kan flyttes på en kontrolleret måde, så der ikke er risiko for, at der sker en ulykke. Trucken skal flyttes ved hjælp af en anden truck, som har tilstrækkelig kapacitet, til et passende sted, hvor den kan repareres. Truckene må løftes i de angivne løftepunkter, se *Ved løft af truck* side 75.

ADVARSEL!
Sørg for, at trucken ikke kan vælte eller tabe gaflerne under flytningen.

Svingende last

Trucken er ikke beregnet til håndtering af hængende last, der kan sættes i svingning.

Sådan installeres ildslukkeren

Ildslukkeren skal installeres på et passende sted, så den er let at komme til, uden at den spærrer for udsynet eller udgør en kollisionsfare i tilfælde af f.eks. en hård opbremsning.

ADVARSEL!
Det er ikke tilladt at bore i søjlerne til beskyttelsesskærmen eller selve beskyttelsesskærmen.

Ved ulykker

Rapportér straks enhver ulykke eller uheld til din arbejdsleder. Lad om muligt trucken stå, hvor den er. Foretag alt, hvad der kan mindske skader, især når det gælder personskader. Undgå at foretage noget, som kan hindre opklaringen af ulykken. Afvent i øvrigt arbejdsledelsens anvisninger.

Støjniveau/Lydniveau

Støjniveauet ved førersædet overskrider ikke 70 dB(A) målt i henhold til Europanormen EN 12053.

Vibrationer

Vibrationsdata for truckmodeller (testet i overensstemmelse med EN 13059 + A1:2008).

UFW	$a_{w,z}S$ = 0,79 m/s², målenøjagtighed Cv 0,064

Klimatiske forhold

Den normale driftstemperatur, som trucken er bygget til at fungere i, ligger mellem +1 °C til +25 °C. Maks. kortvarig temperatur er +40 °C, min. kortvarig temperatur er -25 °C. Hvis trucken er specificeret til brug i et fryserum, udvides temperaturområdet til længerevarende drift til -35°C.

Hvis trucken er specificeret til brug under overdækninger eller i fryserum (fryserumsversion), kan den, hvis den ikke slukkes, bruges ved temperaturer helt ned til -35°C, men den må ikke efterlades ved temperaturer under nul grader, når den ikke er i brug. I forbindelse med opladning eller længere tids parkering skal temperaturen være mindst +1°C.

OBS!
Truckens drift og egenskaber kan blive negativt påvirket, hvis den startes ved temperaturer under nul. Husk på, at trucken stadig kan være frosset, selvom den omgivende temperatur er steget til over nul grader.

Arbejdsplatform

Når der midlertidigt løftes personer sammen med en truck uden førerløft, skal nationale regler eller henstillinger for arbejde med arbejdsplatforme overholdes.

Beskyttelsesskærm

Det er ikke tilladt at fjerne beskyttelsesskærmen fra en truck, der er forsynet med en sådan.

Beskyttelsessko

Beskyttelsessko skal bæres, når der arbejdes med trucks iht. gældende nationale standarder.

Belysning

Arbejdsbelysning letter arbejdet under dårlige lysforhold. Arbejdsbelysning findes som tilbehør til mange modeller.

Påmonteret aggregat/slæb

Hvis trucken efter levering forsynes med påmonteret aggregat, udstyr til slæb eller andet tilbehør, som kan påvirke truckens stabilitet eller bremseevne, skal STILL eller firmaets autoriserede forhandlerrepræsentant kontaktes. Inden trucken monteres, skal den godkendes af UniCarriers Manufacturing Sweden AB, se *Modifikation af en truck* side 7.

Sikkerheds- og advarselsskilte

Generelt

OBS!
Der er anbragt flere advarselsskilte på trucken. Udskift altid skilte som er skadede eller mangler.

Forklaring på symboler, UFW

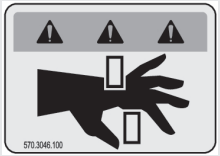 Klemrisiko mellem bevægelige dele	Stå ikke under gaflerne	Stå ikke på gaflerne
Stå ikke mellem mast og batteri.	Læs og overhold instruktionsmanualen, før trucken tages i brug.	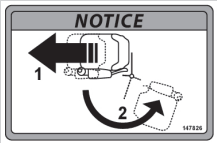 Træk sædet til dets fremmeste position, inden det vinkles udad.

Placering af sikkerheds- og advarselsskilte

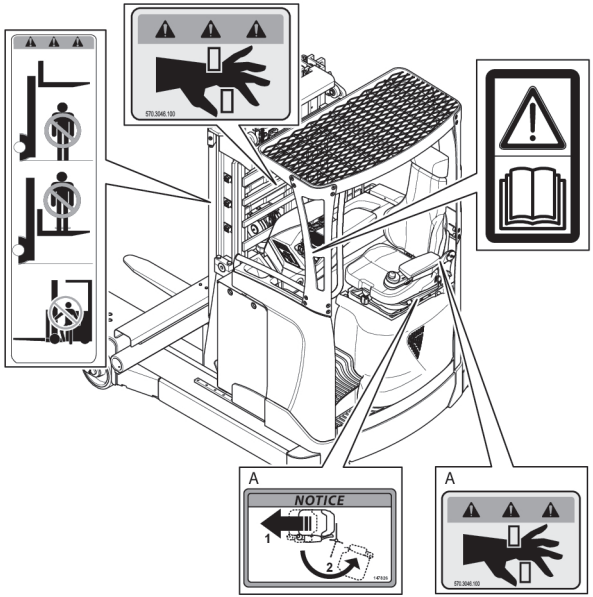

A. Hvis trucken er udstyret med et minirat.

Dimensioner

OBS!
Følgende oplysninger om dimensioner gælder for trucks, der er udstyret med det mindst mulige batteri og en gaffelængde på 1150 mm.

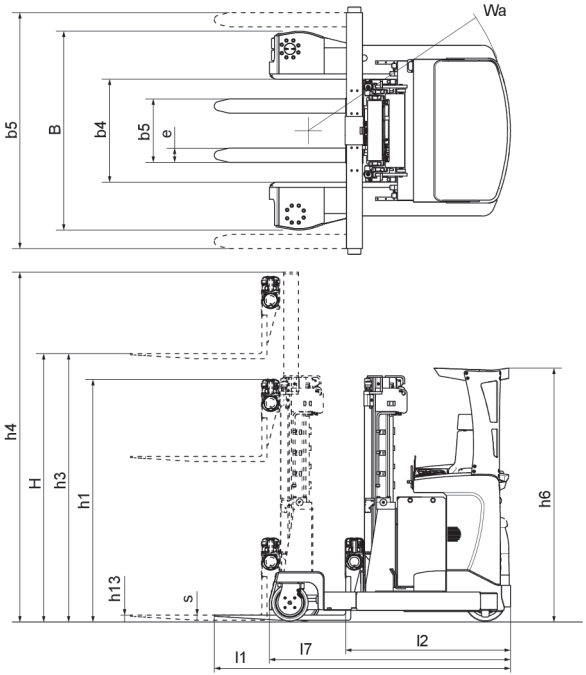

Figur 36. Dimensioner UFW

Mål	UFW200	UFW250
H	4350 - 8500	4500 - 9700
h4	H+700	H+700

Mål	UFW200	UFW250
h3	4300-8450	4450-9650
h1	H/3+700	H/3+850
h13	50	50
h6	2215	2215
s x e	45 x 125	45 x 125
l1	2473	2555
l2	1323	1405
l7	1942	2102
Wa	1772	1932
B	1744/1498	1744/1498
b4	903	903

Dimensioner for førerhus (valgfrit)

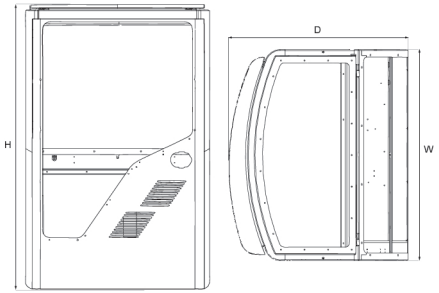

Figur 37. Dimensioner for førerhus

Tabel 7. Kabine og mål i mm

Mål	Kabine til brug i fryserum
H	2400
W	1000
D	830

Vægt

OBS!
Følgende vægtangivelser gælder for standardtrucks med det mindst mulige batteri.

Hvis der er monteret ekstraudstyr på trucken, kan der være afvigelser fra tabellen. Se typeskiltet for at få oplysninger om vægten for en bestemt truck.

Tabel 8. Vægt, standardtruck

Truckmodel	Vægt (kg)
UFW 200	4520 (H=8500)
UFW 250	4940 (H=9700)

Sådan bestilles en reservedelskatalog

STILL medsender ikke automatisk reservedelskataloget ved levering af trucken. Det er muligt at bestille en gratis Masterhåndbog via den lokale forhandler. Leveringstiden vil være ca.3 uger.

UniCarriers Manufacturing Sweden AB
SE-435 82 Mölnlycke
Phone +46 (0)31 98 40 00
info@atlet.se
www.atlet.com