instrucţiuni originale

Stivuitor cu catarg retractabil

FM-4W 20
FM-4W 25

first in intralogistics

RO - 159021 - Rev. A - 01/2015

Conţinutul acestui manual este protejat de legea drepturilor de autor şi nu poate fi copiat, integral sau parţial, fără acordul scris.

Materialul a fost atent verificat din punct de vedere al corectitudinii. Ne rezervăm dreptul de a efectua modificări.

Copyright UniCarriers Manufacturing Sweden AB, 2014

01 INTRODUCERE **6**

Manual de instrucţiuni 6

Tabel de conversie pentru modelele de stivuitoare cu furci 6

02 MODIFICAREA STIVUITORULUI **7**

Modificarea stivuitorului 7

03 CONSIDERAŢII PRIVIND MEDIUL **8**

Respectăm mediul înconjurător 8

04 SUPRAVEGHETORUL LOCULUI DE MUNCĂ **9**

Responsabilitatea supraveghetorului 9

05 CONDUCĂTORUL STIVUITORULUI **11**

Autorizaţia de conducere a unui stivuitor 11

Cerinţele conducătorului utilajului 11

Verificarea stivuitorului 11

06 PLĂCILE MAŞINII **12**

Explicaţia plăcilor stivuitorului 12

Locaţia plăcilor maşinii 12

07 DESCRIEREA STIVUITORULUI **13**

Stivuitor UFW Tergo, cu deplasare pe patru direcţii 13

Locul de muncă al conducătorului 13

Sistem de asistenţă a stabilităţii, S3-1 20

Sistem de asistenţă a stabilităţii, S3-2 21

Indicaţia greutăţii 21

Control dinamic în curbe (DCC) 22

Reducerea activă a rotirii, ASR (opţional) 22

Sistem de zonă sigură furci (opţional) 23

Cabină (opţional) 23

Echipamente opţionale 27

08 BATERIA **29**

Specificaţii 29

Încărcarea bateriei 29

Întreţinerea şi încărcarea bateriei 31

Întreţinerea bateriei 32

09 CALCULATORUL ATC AL STIVUITORULUI 33

Generalităţi 33

Simboluri şi caractere pe afişaj 33

Tastatură 33

Indicator baterie 34

Mesaje de eroare 35

Avertizări 35

Funcţii 36

Schimbare limbă 36

Parametri conducător utilaj 36

Stivuitoare care dispun de funcţii suplimentare 38

10 INSTRUCŢIUNI DE CONDUCERE A UTILAJULUI 45

Pornirea stivuitorului 45

Instrucţiuni de conducere a utilajului 45

Dezactivarea stivuitorului 47

Mod normal sau deplasare lentă 48

11 INFORMAŢII GENERALE DESPRE ÎNCĂRCARE ŞI DESCĂRCARE 49

Responsabilitatea pentru încărcătură 49

Responsabilitatea faţă de ceilalţi 49

Sarcina maximă 49

Preluarea unei încărcături 49

12 STIVUIRE 50

Generalităţi 50

Stivuitoare cu stâlp telescopic 50

Stivuitoare cu stâlp basculant 50

13 ÎNTREŢINEREA STIVUITORULUI 51

Întreţinere zilnică (înainte de fiecare schimb) 51

Service zilnic (după fiecare schimb) 51

Verificarea săptămânală 52

Întreţinerea preventivă 53

14 REPARAŢIILE ŞI ÎNTREŢINEREA 54

Personalul de service 54

Instrucţiuni de siguranţă pentru întreţinere 54

Intervalele de întreţinere 54

Instrucţiuni de întreţinere 61

15 REGLEMENTĂRI DE SIGURANŢĂ 67

Autoritatea şi obligaţiile conducătorului utilajului 67

Urcarea şi coborârea 67

Condusul stivuitorului 67

Viteza (UFW) 71

Securitatea transportului 72

Deplasarea furcilor (UFW) 73

Condiţii normale de operare 74

Condiţii excepţionale de operare 74

Munca în medii periculoase 74

Parcare 74

Când se ridică stivuitorul 75

Asamblarea şi punerea în funcţiune 76

Scoaterea temporară din uz a stivuitorului 77

Scoaterea din uz a stivuitorului 77

Încărcături care balansează 78

Montarea extinctorului 78

În caz de accidente 78

Zgomot/Nivele de sunet 78

Vibraţii 78

Condiţii climatice 78

Platforme de lucru 79

Protecţia de pe plafon 79

Încălţăminte de protecţie 79

Iluminat 79

Unităţi adiţionale/Semiremorci 79

Indicatoare de siguranţă şi avertizare 79

16 DIMENSIUNI 81

Dimensiuni 81

17 GREUTATE 83

Greutate 83

18 COMANDAREA MANUALELOR 84

Comandarea unui catalog de piese de schimb 84

Manual de instrucţiuni

Prezentul manual de instrucţiuni cuprinde informaţii pe care dvs., în calitate de utilizator, trebuie să le cunoaşteţi în vederea evitării/minimizării riscului de vătămare corporală/defectare a stivuitorului. De asemenea, sunteţi responsabil faţă de managementul companiei, alte persoane şi obiecte din mediul dumneavoastră înconjurător. De aceea, trebuie să citiţi cu atenţie tot acest manual înainte de a porni stivuitorul pentru prima dată.

Manualul de instrucţiuni descrie un stivuitor cu echipament standard, la care este posibil să fi fost adăugate modificări solicitate de client.

Nu este evident faptul că opţiunile descrise în manualul de instrucţiuni sunt disponibile pentru toate modelele de stivuitor. Pentru informaţii suplimentare, contactaţi furnizorul de stivuitoare.

Produsele noastre sunt dezvoltate şi actualizate constant, astfel încât ne rezervăm dreptul de a efectua modificări fără notificare prealabilă.

Vă mulţumim că aţi ales **UniCarriers Manufacturing Sweden AB** ca furnizor pentru stivuitoare.

UniCarriers Manufacturing Sweden AB

Producem stivuitoare din 1958. Calitatea, siguranţa operaţională şi inovaţiile ne-au permis să ocupăm o poziţie de lider pe piaţa mondială a stivuitoarelor.

Piese originale UniCarriers

Pentru păstrarea fiabilităţii garantate de UniCarriers, utilizaţi numai piese de schimb originale UniCarriers. Numai piesele de schimb originale UniCarriers pot garanta funcţionarea corespunzătoare, exploatarea îndelungată şi dreptul la garanţie.

Declaraţie de conformitate

UniCarriers Manufacturing Sweden AB, SE-435 82 Mölnlycke, Suedia, declară pe propria răspundere că produsele furnizate sunt conforme cu cerinţele relevante privind siguranţa ale Directivelor 2006/42/CE şi 2004/108/CE. Analiza riscurilor se bazează pe ISO 3691-1. Fiecare stivuitor este însoţit de un certificat privind *declaraţia de conformitate*. Este important ca acesta să rămână împreună cu stivuitorul.

Fabricat de:

UniCarriers Manufacturing Sweden AB, Metallvägen 9, 435 82 Mölnlycke, Suedia, Telefon: +46 (0) 31 98 40 00, e-mail: info@atlet.se, Site web: www.atlet.com.

Vânzări şi relaţii clienţi prin:

STILL GmbH, Berzeliusstrasse 4, 22113 Hamburg, Germania.

Tabel de conversie pentru modelele de stivuitoare cu furci

Denumire comercială	Denumire model
FM-4W 20	UFW 200
FM-4W 25	UFW 250

Modificarea stivuitorului

NOTĂ!
Nu este permisă modificarea neautorizată a stivuitorului.

Nu este permisă efectuarea niciunei modificări sau adaptări asupra unui stivuitor industrial autopropulsat care ar putea afecta, de exemplu, capacitatea, stabilitatea sau cerinţele de siguranţă, fără aprobarea prealabilă în scris a firmei STILL, a reprezentantului său autorizat sau a unui succesor. Luaţi legătura cu un distribuitor autorizat STILL înainte de a efectua orice modificare sau adaptare asupra stivuitorului industrial, care ar putea afecta, de exemplu, sistemul de frânare, direcţia, vizibilitatea şi conectarea unităţilor de încărcare separate. După ce obţineţi aprobarea firmei STILL, a reprezentantului autorizat sau a succesorului, trebuie modificate corespunzător plăcuţele, emblemele, etichetele şi manualele de utilizare şi întreţinere care precizează sarcina stivuitorului.

Doar dacă STILL nu mai este activ în afaceri şi nu există un succesor legal al firmei, utilizatorul poate efectua o modificare sau adaptare a unui stivuitor industrial autopropulsat. Acest lucru este valabil cu condiţia ca utilizatorul:

- să se asigure că modificarea sau adaptarea este proiectată, testată şi implementată de către unul sau mai mulţi ingineri experţi în stivuitoare industriale şi în siguranţa acestora
- să menţină o evidenţă permanentă a proiectului, testelor şi implementării modificării sau adaptării
- să obţină aprobarea şi să efectueze modificările corespunzătoare la placa datelor de capacitate, emblemele, etichetele şi manualele de instrucţiuni
- să aplice o etichetă permanentă şi întotdeauna vizibilă pe stivuitor, prin care se declară modul în care stivuitorul a fost modificat sau adaptat, data modificării sau adaptării, precum şi numele şi adresa organizaţiei care a efectuat lucrarea.

Respectăm mediul înconjurător

Majoritatea produselor noastre sunt fabricate din oţel şi pot fi complet reciclate.

Impactul asupra mediului

Toate produsele au impact asupra mediului pe de-a lungul întregului ciclu de viaţă funcţională.

Consumul de energie în timpul exploatării este unul dintre cei mai importanţi factori care influenţează mediul.

Prin îngrijire, întreţinere şi utilizare corectă consumul de energie poate fi redus, diminuând astfel impactul asupra mediului.

Evacuare

Evacuarea deşeurilor rezultate din activităţile de reparaţii, întreţinere, curăţare sau casare se va face prin colectare şi eliminare într-un mod care să protejeze mediul şi în conformitate cu directivele în vigoare în ţările respective.

Astfel de lucrări trebuie efectuate numai în zone destinate acestui scop.

Materialele reciclabile trebuie preluate de organizaţii specializate.

Dacă sunt manipulate incorect, deşeurile dăunătoare mediului, cum sunt filtrele de ulei, uleiul hidraulic, bateriile şi componentele electronice, pot avea un efect negativ asupra mediului sau sănătăţii.

Responsabilitatea supraveghetorului

1. Este responsabilitatea supraveghetorului locului de muncă, în numele managementului companiei, să asigure conducerea şi exploatarea corectă a stivuitorului.
2. Supraveghetorul este responsabil de respectarea cerinţelor de către conducătorul stivuitorului, consultaţi *Cerinţele conducătorului utilajului* pagina 11.
3. Este obligaţia supraveghetorului locului de muncă să instruiască şi să se asigure că instrucţiunile pentru conducătorul utilajului sunt respectate.
4. Supraveghetorul locului de muncă trebuie să asigure, iar conducătorul stivuitorului trebuie să semneze pentru primirea următoarelor:
    - Manual de instrucţiuni pentru elevatoare electrice cu furci STILL
    - alte manuale de instrucţiuni necesare.

De asemenea, supraveghetorul trebuie să citească şi să se familiarizeze cu manualele de instrucţiuni corespunzătoare.

Stivuitorul cu furci trebuie să fie asigurat de către o organizaţie de asigurări terţă parte, dacă acest lucru este o cerinţă legală naţională.

Personalul de întreţinere

NOTĂ!
Întreţinerea zilnică şi anumite operaţii de service pot fi executate de către conducătorul utilajului, după ce a primit instruire suficientă privind construcţia şi întreţinerea stivuitorului. Întreţinerea continuă periodică trebuie efectuată de către o unitate de service autorizată. Pentru asigurarea întreţinerii eficiente şi corespunzătoare a stivuitorului, luaţi legătura cu departamentul de service STILL sau cu un distribuitor autorizat. STILL vă poate pune la dispoziţie un contract de service pentru întreţinere continuă.

Condiţii de utilizare

Stivuitorul poate fi utilizat în următoarele condiţii:

- în interior
- sub o prelată, consultaţi: *Condiţii climatice* pagina 78.
- pe o suprafaţă plană, tare şi netedă
- cu sarcina maximă pe pardoseală verificată şi nedepăşită
- temperatura normală de utilizare, consultaţi *Condiţii climatice* pagina 78
- vizibilitate bună, iluminare adecvată şi trasee aprobate.
- utilizaţi în zone fără vânt. Dacă sunt prezenţi curenţi de aer sau bate vântul, manipularea şi transportul încărcăturii trebuie adaptate la condiţiile de utilizare.

AVERTIZARE!
Un stivuitor care manevrează într-o zonă unde există riscul de incendiu, explozie sau orice altă zona de risc mărit trebuie să fie echipat special pentru acest scop. Stivuitoarele nu sunt echipate standard pentru astfel de situaţii.

Autorizaţia de conducere a unui stivuitor

Angajatorul trebuie să se asigure că angajatul dispune de instruirea necesară şi că acesta cunoaşte instrucţiunile care trebuie respectate pentru a evita riscurile în timpul lucrului. Angajatorul trebuie să ia în consideraţie capabilitatea angajatului pentru munca respectivă. De aceea este necesar ca persoana angajată pentru a conduce utilajul să fi încheiat instruirea corespunzătoare de conducător utilaj, atât teoretică cât şi practică, corespunzătoare atribuţiilor postului de lucru, pentru care se prevede ca persoana numită să-şi asume responsabilităţile de conducător utilaj. Poate fi necesară instruirea ulterioară în cazul unor modificări majore ale atribuţiilor postului de lucru. Angajatorul trebuie să acorde angajatului autorizaţia scrisă de conducere a stivuitorului - precum şi definiţia în scris a îndatoririlor acestuia.

Cerinţele conducătorului utilajului

Conducătorul utilajului trebuie să posede capacitatea mentală şi fizică necesară pentru acest post. De asemenea, conducătorul utilajului trebuie să fie conştient de orice element relevant privind manipularea şi manevrarea stivuitorului, reglementările de circulaţie şi alte instrucţiuni relevante. Conducătorul utilajului trebuie să aibă permisul supraveghetorului locului de muncă pentru a conduce tipul respectiv de stivuitor şi să fie instruit special pentru condiţiile de muncă şi circulaţie implicate.

Responsabilităţile conducătorului, pe anumite pieţe

Conducătorul are următoarele responsabilităţi privind utilizarea stivuitoarelor cu furci:

- Australia: conducătorul trebuie să respecte cerinţele standardului AS 2359.2.
- America de Nord: conducătorul trebuie să respecte prevederile aplicabile ale standardului ANSI/ITSDF B56.

Verificarea stivuitorului

- Conducătorul stivuitorului este răspunzător faţă de supraveghetorul locului de muncă pentru asigurarea menţinerii stivuitorului în stare bună de funcţionare.
- Înainte de începerea fiecărui schimb trebuie efectuată cu grijă întreţinerea zilnică. Consultaţi secţiunea *Întreţinerea stivuitorului* pagina 51.
- Orice defecte trebuie raportate imediat supraveghetorului locului de muncă.
- Pentru a se păstra în stare bună de funcţionare, stivuitorul trebuie menţinut curat şi întreţinut corespunzător. Stivuitorul trebuie verificat periodic, în conformitate cu instrucţiunile de service.
- Verificaţi ca nici un fel de echipament de siguranţă să fi fost modificat sau scos din funcţiune.

Pentru performanţe optime şi pentru a nu pierde dreptul de garanţie, utilizaţi numai piese de schimb originale UniCarriers!

Explicaţia plăcilor stivuitorului

Placa maşinii cuprinde informaţii importante. Citiţi-o cu atenţie! Nu este permisă depăşirea sarcinii admise.

Placa maşinii **Placa cu sarcina maximă**

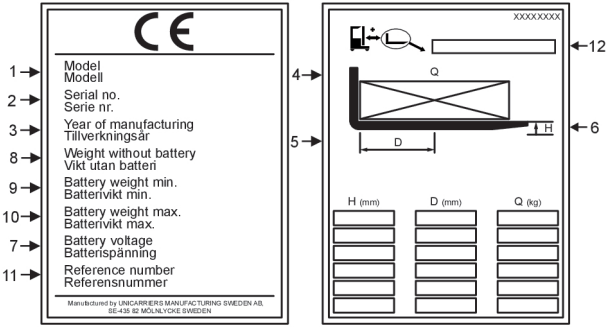

Imagine 1. Placa maşinii şi placa cu sarcina maximă

1. Denumire model
2. Nr. serie tip/versiune (S = versiune specială)
3. Anul fabricaţiei
4. Capacitate utilă, Q
5. Distanţa centrului de greutate al încărcăturii, D
6. Înălţimea de ridicare a elevatorului furcilor, H
7. Tensiune baterie
8. Greutate fără baterie
9. Greutatea minimă a bateriei
10. Greutatea maximă a bateriei
11. Număr de referinţă
12. Denumire model (opţional)

Greutatea totală a stivuitorului = greutatea fără baterie + greutatea bateriei + încărcătura + conducătorul

Locaţia plăcilor maşinii

Maşina dispune de o placă amplasată în spatele scaunului conducătorului. Placa cu sarcina maximă este amplasată pe stâlpul protecţiei de pe plafon, în faţa conducătorului.

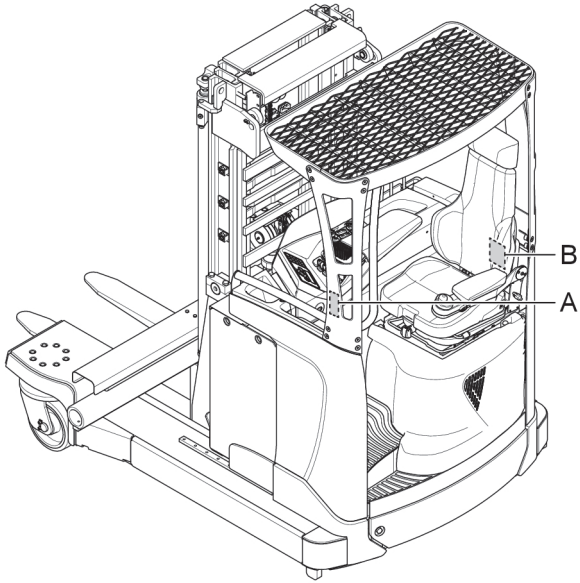

Imagine 2. Locaţia plăcilor maşinii

A. Placa cu sarcina maximă B. Placa maşinii

Stivuitor UFW Tergo, cu deplasare pe patru direcţii

UFW Tergo (U** Tergo) este un stivuitor electric cu deplasare pe patru direcţii, adaptat special pentru manipularea încărcăturilor lungi şi voluminoase şi a diferitelor tipuri de containere. Deplasarea pe patru direcţii este posibilă deoarece roata de preluare a sarcinii îşi poate modifica direcţia. Stivuitorul poate fi utilizat cu sarcina în faţa picioarelor extensiei şi cu stâlpul retractat, în cazul în care culoarul are o lăţime minimă.

Stivuitorul este utilizat pentru stivuirea diferitelor sisteme de depozitare şi pentru transportul containerelor.

Locul de muncă al conducătorului

Funcţii

Comenzi

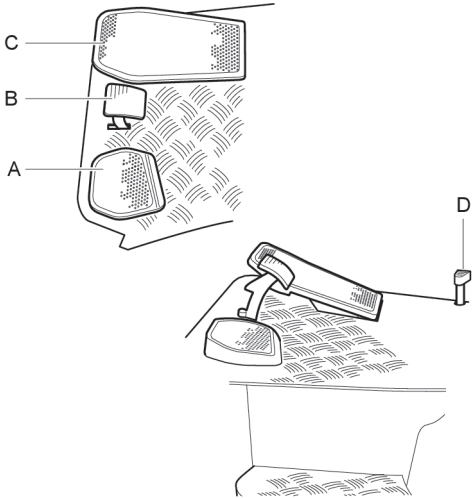

Imagine 3. Pedalier

A. Întrerupător de picior stânga (funcţie de siguranţă)
B. Pedală de frână
C. Controler de viteză
D. Blocare baterie pentru baterie montată pe cărucior

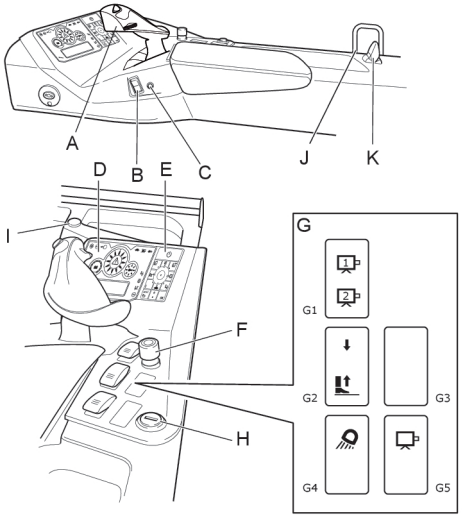

Imagine 4. Comenzi, panou de bord

A. Joystick Ergologic
B. Selector direcţie de deplasare la mână (numai împreună cu pârghii hidraulice)
C. Buton claxon (numai împreună cu pârghii hidraulice)
D. Bloc de afişaj
E. Tastatură
F. Oprire de urgenţă (funcţie de siguranţă)
G. Comutator (consultaţi *Întrerupătoare G*. pagina 14)
H. Contact cu cheie (opţional) sau buton/lampă de control pentru activarea ghidării prin cablu (opţional)
I. Priză 12 V (opţional)
J. Manetă pentru fişa bateriei
K. Pârghie pentru sistemul de înlocuire a bateriei (opţional)

Tabelul 1. Întrerupătoare G.

G1	Cameră 1/2 (opţional)
G2	Ridicare/coborâre de la/la podea
G3	Echipamente opţionale
G4	Lampă de lucru (opţional)
G5	Pornire/oprire cameră (opţional)

Sistem de cameră marşarier, pentru deplasarea în lateral (opţional)

Stivuitoarele UFW cu deplasare pe patru direcţii pot fi echipate cu un sistem de cameră pentru marşarier, care asigură conducătorului o vedere mai bună în spate, în timpul deplasării în lateral. Camera pentru marşarier asigură o vizibilitate sporită pe un traseu lung. Porniţi camera prin apăsarea butonului (elementul G5), apoi activaţi monitorul prin apăsarea butonului.

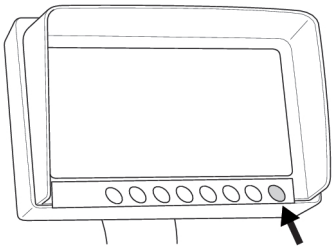

Imagine 5. Monitor cameră marşarier

Funcţii hidraulice

Pentru a folosi una dintre funcţiile hidraulice, conducătorul utilajului trebuie să fie aşezat pe scaun, astfel încât întrerupătorul scaunului (funcţie de siguranţă) să fie activat.

Joystick Ergologic

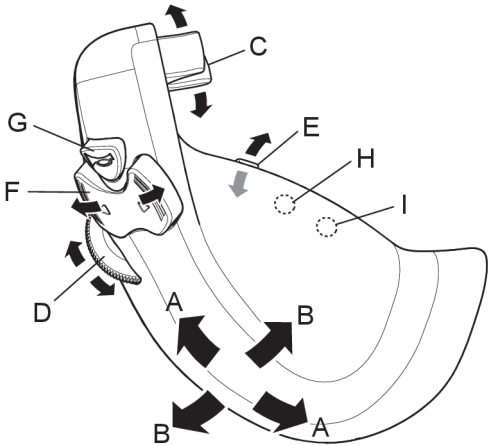

Imagine 6. Joystick Ergologic

Tabelul 2. Funcţii de comandă

Stivuitoare cu deplasare pe patru direcţii			
Comenzi	**Funcţii**		**Mişcări**
A	Furci	coborâre/ ridicare	Mişcaţi întregul dispozitiv de comandă dinspre/ înspre conducător
B	Stâlpul	extindere/ strângere	Mişcaţi întregul dispozitiv de comandă dinspre/înspre stâlp
C	Basculare a	sus/jos	Mişcaţi dispozitivul de comandă în sus/în jos
D	Rotirea roţii directoare	în sens orar/antiorar	Mişcaţi dispozitivul de comandă dinspre/ înspre conducător
E	Expandare furci	strângere/ depărtare	Mişcaţi dispozitivul de comandă în sus/în jos
F	Comutator de comandă direcţie	înainte/înapoi	Pentru a vă deplasa în direcţia dorită, apăsaţi butonul
G	Claxon		Apăsaţi butonul

Stivuitoare cu deplasare pe patru direcţii			
Comenzi	**Funcţii**		**Mişcări**
H	Rotirea simultană a roţilor de propulsie şi directoare		Apăsaţi butonul şi deplasaţi dispozitivul de comandă D dinspre/ înspre conducător
I	Echipamente opţionale		Echipamente opţionale

Pârghii sisteme hidraulice (opţional)

Pârghia 1 este amplasată cea mai aproape de operator.

Stivuitoare cu deplasare pe patru direcţii

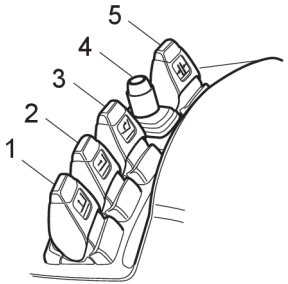

Imagine 7. Pârghii sisteme hidraulice, stivuitoare cu deplasare pe patru direcţii

Tabelul 3. Stivuitor cu deplasare pe patru direcţii, acţionat de la manetă

Pârghie	Dinspre conducătorul utilajului	Înspre conducătorul utilajului
1	Coborâre	Ridicare
2	Extindere stâlp	Retragere stâlp
3	Basculare jos	Basculare sus
4*	Ansamblu roată directoare în sens antiorar	Ansamblu roată directoare în sens orar
5	Depărtare furci	Strângere furci

* Dacă ţineţi apăsat butonul de mai sus, pârghia poziţionează roata de propulsie în acelaşi sens cu roata directoare.

ATENŢIE!
Funcţia de expandare a furcilor nu trebuie utilizată dacă acestea sunt încărcate. Braţele furcilor se pot alinia greşit şi pot să deterioreze traversa. Din acelaşi motiv, nu folosiţi această funcţie când furcile se sprijină pe reazeme. Mai întâi ridicaţi furcile.

ATENŢIE!
Funcţia de expandare a furcilor nu este destinată pentru a prinde încărcătura între furci.

NOTĂ!
Dacă stivuitorul este echipat cu un sistem de expandare suplimentară a furcilor, acestea se vor extinde cu 213 mm în exterior, pe fiecare parte a stivuitorului.

Setări

Panou instrumente şi cotieră

Pentru a mări confortul şi ergonomia, există un număr de opţiuni de ajustare. Pentru procedurile de utilizare, consultaţi şi instrucţiunile din buzunarul de sub cotiera din partea dreaptă.

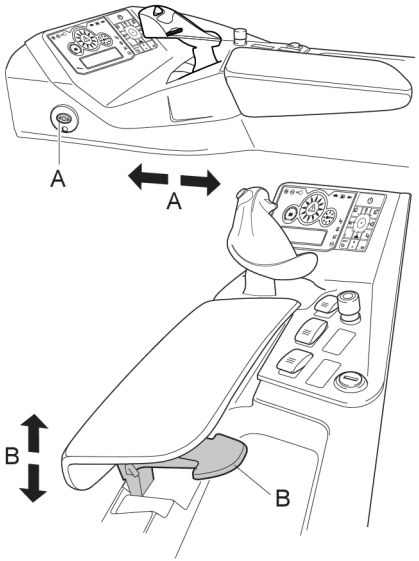

Imagine 8. Reglarea panoului de bord şi a cotierei

A. Apăsaţi butonul A pentru a regla întreg tabloul de bord înainte sau înapoi.

B. Deplasaţi pârghia B în sus pentru a regla înălţimea cotierei.

Scaunul conducătorului

Scaunul conducătorului poate fi reglat în funcţie de greutatea, talia şi poziţia de lucru a conducătorului. Reglările pot fi efectuate astfel.

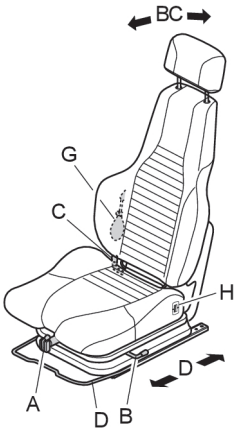

A. Reglarea greutăţii

Depliaţi manivela comenzii A de reglare a greutăţii şi rotiţi-o până când marcajele de culoare verde sunt îndreptate în sus, în timp ce conducătorul stă pe scaun. Tăria este setată în funcţie de greutatea conducătorului.

B. Blocarea înclinării spătarului

Spătarul poate fi setat în poziţia înclinat, blocat sau deblocat. Coborâţi pârghia B în poziţie verticală pentru a bloca spătarul în poziţia înclinat. Spătarul poate fi blocat în orice poziţie înclinat pe toată cursa.

C. Înclinarea spătarului

Dacă spătarul este în poziţie înclinat (adică pârghia este în poziţie orizontală), înclinarea sa poate fi reglată la una dintre cele trei poziţii cu ajutorul pârghiei C. Înclinaţi spătarul spre înapoi, trageţi pârghia şi amplasaţi-o în poziţia dorită. Eliberaţi spătarul. Pentru o poziţie mai dreaptă, mişcaţi pârghia astfel încât să fie îndreptată în jos. Pentru ca spătarul să adopte o poziţie mai dreaptă, deplasaţi pârghia în poziţie orizontală.

D. Reglarea înainte/înapoi

Scaunul poate fi mişcat înainte sau înapoi prin ridicarea manetei de sub scaun şi mişcarea în acelaşi timp a scaunului.

G. Suportul lombar

Suportul lombar se reglează prin umflarea balonului. Evacuaţi aer prin apăsarea butonului balonului.

H. Încălzirea scaunului (opţional)

Încălzirea scaunului este activată şi reglată prin rotirea în sus sau în jos a rozetei amplasate pe partea stângă a pernei scaunului.

Tetieră (opţional pentru)

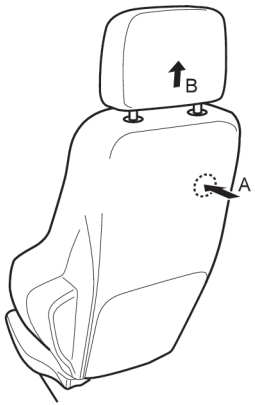

Imagine 9. Reglarea tetierei

Tetiera B poate fi ajustată în sus sau în jos în paşi. Pentru îndepărtarea tetierei de spătar, apăsaţi dispozitivul de blocare A din partea din spate a spătarului şi trageţi în acelaşi timp de tetieră. Pentru identificarea dispozitivului de blocare, urmăriţi tija tetierei de-a lungul spătarului.

Volan mini

Dacă stivuitorul este echipat cu un volan miniatură, prindeţi cu toată palma mâinii stângi butonul rotativ roşu de pe volanul miniatură, aşezând braţul pe cotieră. Cotiera se reglează în funcţie de mişcările efectuate. Pentru a uşura intrarea şi ieşirea, cotiera poate fi ridicată.

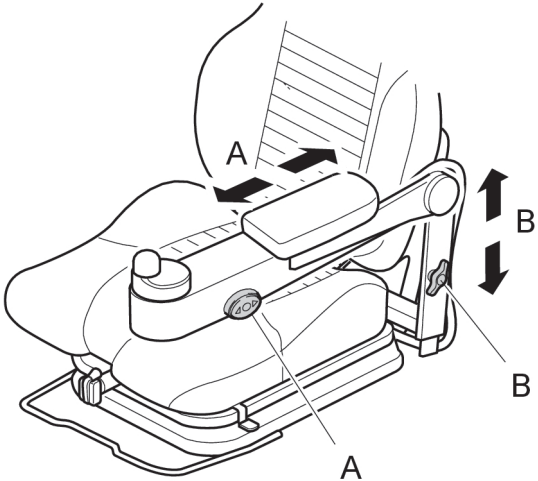

Imagine 10. Volanul mini, reglarea cotierei

A. Reglarea cotierei înainte şi înapoi

Cotiera poate fi reglată înainte şi înapoi prin apăsarea butonului A şi mişcarea acesteia în poziţia dorită.

A. Reglarea înălţimii cotierei

Înălţimea cotierei poate fi reglată prin eliberarea butonului rotativ B şi mişcarea acesteia în poziţia dorită. Cotiera se blochează pe poziţie prin strângerea butonului rotativ.

Volan midi (opţional)

Volanul midi poate fi reglat pe trei direcţii - pe orizontală, pe verticală şi în înclinare. Toate aceste reglaje se efectuează prin eliberarea butonului rotativ (A).

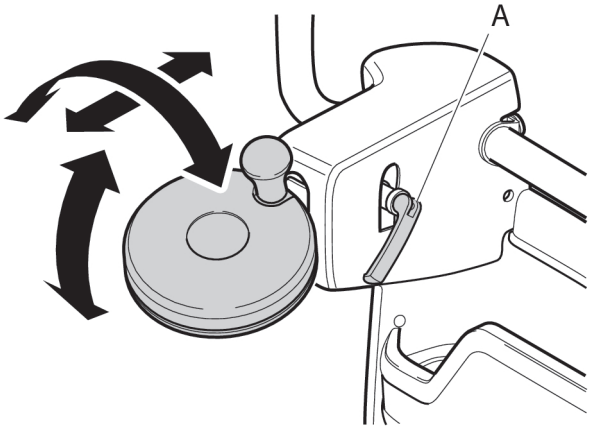

Imagine 11. Reglarea volanului midi

Sistem de asistenţă a stabilităţii, S3-1

S3 varianta 1 (S3-1) este un sistem electronic auxiliar şi de monitorizare, care îmbunătăţeşte stabilitatea şi siguranţa la încărcare şi deplasare.

Stivuitoarele echipate cu sistemul S3-1 sunt caracterizate printr-o viteză maximă mai redusă şi limitarea anumitor funcţii hidraulice, în funcţie de înălţimea furcilor deasupra solului, de poziţia căruciorului stâlpului şi dacă roata de propulsie este rotită cu mai mult de 3 grade în orice direcţie. Dacă stivuitorul este pornit cu furcile ridicate sau cu căruciorul stâlpului extins, pe afişajul calculatorului stivuitorului apare un mesaj care recomandă coborârea furcilor sau retragerea căruciorului stâlpului. În caz contrar, viteza stivuitorului este limitată. Viteza de lucru cu pârghiile de comandă doi şi trei este redusă, de asemenea, când furcile sunt ridicate.

NOTĂ!
La deplasarea în lateral a unui stivuitor cu deplasare pe patru direcţii, S3-1 nu limitează viteza la abordarea unui viraj.

Reducerea riscului de înclinare în laterală

A. Dacă conducătorul măreşte viteza prea repede sau conduce prea rapid în combinaţie cu viraje strânse, există riscul răsturnării. Sistemul S3-1 previzionează şi poate compensa imediat prin reducerea vitezei şi a acceleraţiei.

B. Viteza este redusă, de asemenea, când furcile sunt ridicate şi stâlpul extins.

Control îmbunătăţit la vitezele de vârf

Deoarece conducerea stivuitorului este mai dificilă în sensul furcilor la viteză ridicată, în această situaţie viteza este redusă.

Reducerea riscului de răsturnare

Forţele de răsturnare sunt generate când încărcăturile sunt manipulate la înălţimi ridicate şi când stâlpul este extins şi

înclinat, în special în combinaţie cu mişcarea stivuitorului pe planşeu. În această situaţie, sistemul S3-1 intervine imediat şi dă instrucţiuni noi sistemului de comandă pentru acţionarea stâlpului.

- La înălţimi mari ale încărcăturii, S3-1 limitează numărul de operaţii care pot fi efectuate în acelaşi timp. Viteza operaţiilor este de asemenea limitată pentru a permite în continuare manipularea precisă şi sigură.
- Funcţiile simultane ale pârghiilor sunt permise la înălţimi reduse şi medii ale încărcăturii, dar şi aici sistemul garantează minimizarea bruscărilor şi evită mişcările nedorite.

Sistem de asistenţă a stabilităţii, S3-2

S3 varianta 2 (S3-2) este format din subsistemele S3-2 viteză şi S3-2 greutate.

S3-2 viteză

S3-2 este un sistem care măsoară sarcina în timpul şi/sau imediat după ridicarea furcilor, pentru a obţine un efect de frânare optim şi/sau pentru a permite viteze mai mari, în cazul transportării unor sarcini mai mici. S3-2 asigură performanţe mai bune decât S3-1.

S3-2 greutate

S3-2 este un sistem care măsoară sarcina în timpul şi/sau imediat după ridicarea furcilor, pentru a furniza operatorului greutatea, în vederea comparării cu limitele de sarcină ale stivuitorului.

Greutatea este rotunjită la 100 kg.

NOTĂ!
Rezultatul cântăririi în timpul ridicării poate fi influenţat, dacă temperatura uleiului stivuitorului este diferită de temperatura uleiului în timpul calibrării greutăţii.

Indicaţia greutăţii

Introducere

NOTĂ!
Acest sistem nu îndeplineşte cerinţele legale pentru a putea fi utilizat pe post de cântar.

Dacă indicatorul de greutate este activat, începe automat o operaţie de cântărire a sarcinii, după fiecare coborâre şi oprire a greutăţii sub limita comutatorului pentru poziţia de transport.

NOTĂ!
Reţineţi că acest lucru survine indiferent dacă operatorul a solicitat sau nu cântărirea.

Operatorul poate decide dacă greutatea sarcinii este afişată pe ecran, prin apăsarea butonului, conform *Greutatea curentă a sarcinii* pagina 41. Dacă în momentul cântăririi nu se constată o valoare validă, computerul stivuitorului va întreba operatorul dacă urmează să fie acţionate furcile pentru a efectua o cântărire - acest rezultat va fi afişat pe ecran.

Greutatea sarcinii este rotunjită la 10 kg/lb. Greutatea minimă a sarcinii este de 100 kg/220 lb.

Premise şi cerinţe

O cântărire poate fi efectuată numai dacă furcile au fost coborâte şi oprite între comutatorul pentru poziţia de transport şi nivelul solului. Furcile trebuie să rămână nemişcate aprox. două secunde.

Este important ca furcile să ridice întreaga sarcină şi ca aceasta să nu se sprijine pe sol sau pe alte obiecte - în caz contrar, cântărirea va fi incorectă.

Pentru precizie maximă, furcile trebuie oprite rapid după coborâre, de la o viteză relativ ridicată. Asiguraţi-vă că nu există riscul căderii sarcinii de pe furci în timpul efectuării acestei operaţii.

Greutatea minimă a sarcinii este de 100 kg.

NOTĂ!
Rezultatul cântăririi în timpul ridicării poate fi influenţat, dacă temperatura uleiului stivuitorului este diferită de temperatura uleiului în timpul calibrării greutăţii.

Precizie, cântărire

Greutatea indicată de sistem are o precizie nominală de +/- 50 kg. Însă dacă furcile sunt coborâte încet, preciza va avea de suferit.

Funcţii

Sistemul de cântărire dispune de o serie de funcţii. Pentru specificaţiile şi utilizarea diferitelor funcţii, consultaţi *Indicaţia greutăţii* pagina 41

Control dinamic în curbe (DCC)

Controlul dinamic în curbe (DCC) este un sistem electronic auxiliar, care reduce riscul de răsturnare. Dacă conducătorul măreşte viteza prea repede sau conduce prea rapid pe viraje strânse, sistemul compensează prin reducerea vitezei şi a acceleraţiei.

Stivuitoarele echipate cu S3 (consultaţi *Sistem de asistenţă a stabilităţii, S3-1* pagina 20) dispun de control dinamic în curbe.

Reducerea activă a rotirii, ASR (opţional)

Dacă roata de propulsie a stivuitorului alunecă pe podea, o lampă de avertizare va clipi în mijlocul afişajului, iar viteza va fi redusă la minimum. După 2 secunde, dacă se recapătă aderenţa, stivuitorul va accelera treptat la viteza normală.

NOTĂ!
La deplasarea în lateral a unui stivuitor cu deplasare pe patru direcţii, sistemul ASR nu se activează.

Sistem de zonă sigură furci (opţional)

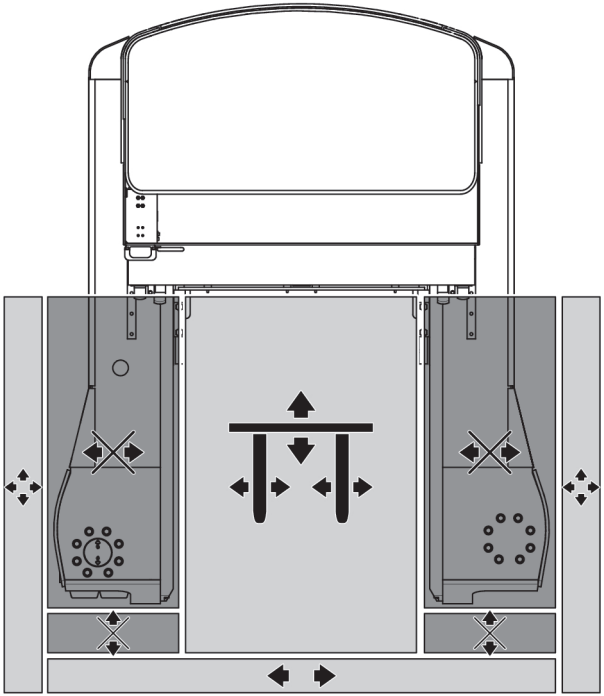

Sistemul de zonă sigură pentru furci este un sistem electronic auxiliar, care opreşte furcile înainte ca acestea să vină în contact cu picioarele extensiei stivuitorului. Acest lucru reduce riscul de deteriorare a furcilor/căruciorului furcilor. Sistemul este activ dacă furcile sunt în modul transport (la o înălţime mai mică de 0,5 m).

Dacă sistemul împiedică mişcarea furcilor, pe ecranul stivuitorului clipeşte simbolul . Pentru a anula sistemul şi a continua mişcarea furcilor, apăsaţi butonul 5 de pe tastatura stivuitorului.

Cabină (opţional)

Pentru confortul operatorului, stivuitoarele utilizate sub prelate pot fi echipate cu o cabină.

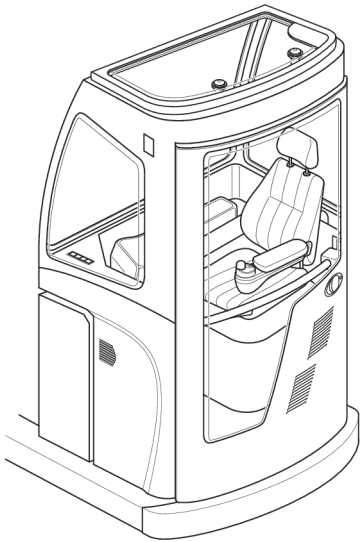

Imagine 12. Cabină

Capac

Capota acoperişului poate fi deschisă atât din interior cât şi din exterior şi este folosită ca ieşire de urgenţă. Trapa poate fi deschisă uşor şi apoi scoasă complet.

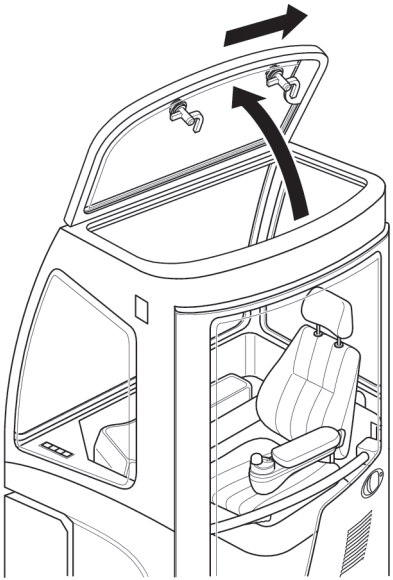

Imagine 13. Capac

ATENŢIE!
Trapa de pe plafon poate fi utilizată numai ca ieşire de urgenţă.

Radiator de încălzire

Stivuitorul este echipat cu unul sau două încălzitoare şi cu duze de ventilaţie ajustabile care distribuie aerul cald în interiorul

cabinei şi spre geamuri. Distribuirea aerului în exteriorul şi în interiorul cabinei poate fi ajustată cu ajutorul unei comenzi de pe încălzitor.

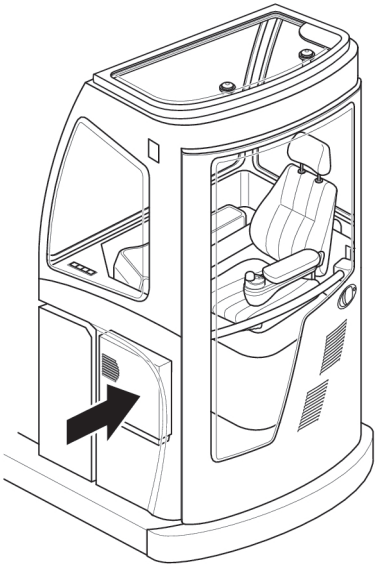

Imagine 14. Radiator de încălzire

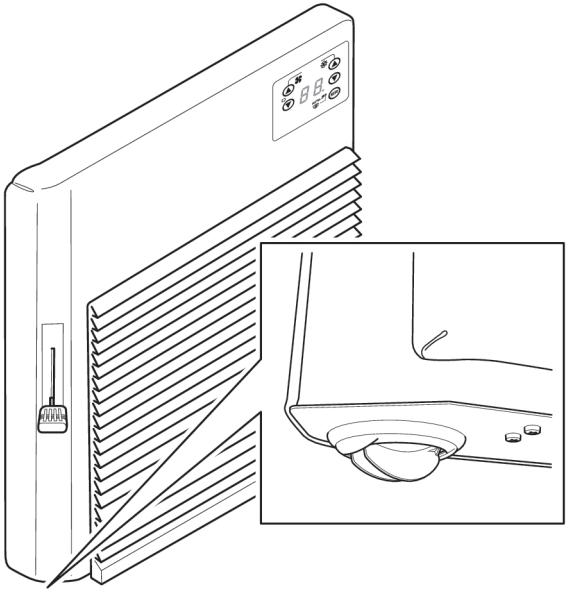

Imagine 15. Clapetă radiator de încălzire

Sub radiatorul de încălzire se regăseşte o clapetă care direcţionează aerul spre podeaua cabinei.

Funcţiile radiatorului de încălzire

La pornirea stivuitorului, încălzitorul este pornit pe setarea automată. Funcţionarea automată permite reglarea automată a temperaturii şi a vitezei ventilatorului.

Drept în faţa conducătorului se află un panou cu un bloc de afişaj şi butoane de comandă, care controlează încălzitorul.

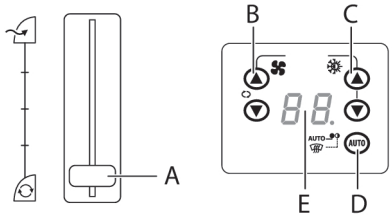

Imagine 16. Funcţiile radiatorului de încălzire

A. Comandă pentru distribuirea aerului
B. Butoane de reglare pentru viteza ventilatorului
C. Butoane de comandă pentru setarea temperaturii
D. Pornire/oprire + buton pentru comanda automată sau manuală
E. Afişaj care indică temperatura presetată. Dacă lampa de control este aprinsă, funcţionarea automată este activată.

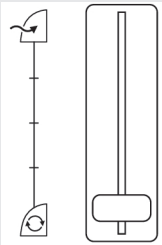	Mişcaţi comanda în jos pentru a închide clapeta. Aerul din cabină este recirculat. Mişcaţi comanda în sus pentru a deschide clapeta. Este admis aer din exterior. Dacă comanda este setată într-o poziţie intermediară, în cabină este admis un amestec de aer din exterior şi din interior.
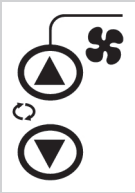	Apăsaţi pe săgeata în sus pentru a mări sau pe săgeata în jos pentru a reduce viteza ventilatorului. Dacă se reglează viteza ventilatorului în timp ce este activată funcţionarea automată, modul automat este dezactivat.
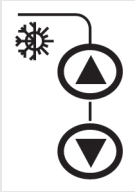	Apăsaţi pe săgeata în sus pentru a mări sau pe săgeata în jos pentru a reduce temperatura. LO indică deconectarea întregului sistem de încălzire. HI conectarea completă a sistemului de încălzire.
	Apăsaţi pe butonul auto pentru a porni sau a opri încălzitorul. Butonul auto este utilizat şi pentru activarea funcţionării automate (încălzitorul este activat automat la pornirea stivuitorului).

ATENŢIE!
Încălzitorul cabinei nu are voie să fie acoperit.

AVERTIZARE!
Carcasa încălzitorului cabinei se încălzeşte în timpul utilizării. Pentru a evita arsurile, nu atingeţi încălzitorul.

AVERTIZARE!
Dacă gheaţa sau condensul de pe cabină obturează vizibilitatea, stivuitorul nu trebuie condus.

Alte funcţii

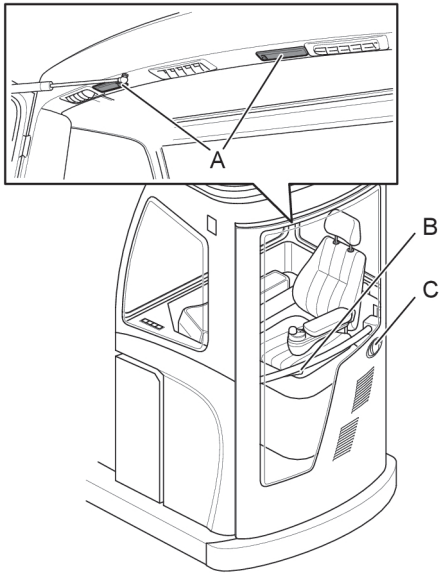

Imagine 17. Cabină, funcţii

A. Iluminat
B. Mâner interior
C. Mâner exterior

Echipamente opţionale

Stivuitorul poate fi echipat cu echipamente opţionale. Printre altele, există următoarele echipamente:

Echipamente opţionale	Descrieri
Cameră	Sistem color cu cameră montată pe furcă şi ecran LCD de 7 in.
Radio/CD/MP3	
Priză 12 V CC	Alimentare cu tensiune, de ex. pentru un telefon mobil
Transformator 48 - 12 V	5 A/60 W, amplasat sub cotiera din dreapta
contact cu cheie	Stivuitorul se porneşte cu o cheie, nu prin introducerea unui cod PIN.
Pornire inteligentă	Stivuitorul se porneşte cu un card, nu prin introducerea unui cod PIN.
Lampă de lucru	2 lămpi montate sub protecţia de pe plafon.
Suport accesorii	Braţ cu suport pentru o priză, de exemplu
Suport pentru scris	Suport pentru scris reglabil, în format A4, inclusiv suport pentru accesorii
Sistem de cameră pentru marşarier	Sistem color cu cameră montată pe stâlp şi ecran LCD de 7 in.
Oglindă retrovizoare	Oglindă panoramică

Echipamente opţionale	Descrieri
Sistem de zonă sigură furci	Sistem electronic de protecţie a picioarelor extensiei împotriva deteriorării de către furci
Direcţie la 360 de grade	în varianta de echipare standard, stivuitoarele dispun de selectoare direcţie de deplasare acţionate manual şi de direcţie la 360 de grade.

NOTĂ!
Instrucţiunile de utilizare a eventualelor echipamente suplimentare sunt furnizate împreună cu echipamentul.

Informaţiile privind echipamentele opţionale conectate la calculatorul stivuitorului se regăsesc în *Stivuitoare care dispun de funcţii suplimentare* pagina 38.

Specificaţii

Specificaţii

Tabelul 4. Bateria standard

Model stivuitor	Capacitatea rămasă a bateriei (V/Ah)	Greutate în kg
UFW 200	48 / 465-930	712-1567
UFW 250	48 / 560-930	892-1567

Încărcarea bateriei

Întreţinerea bateriei trebuie efectuată numai de către personalul special instruit. Cu toate acestea, bateriile pot fi încărcate şi de alte persoane, cu condiţia ca bateria să fie conectată la unitatea de încărcare prin intermediul fişei bateriei. Bateria se încarcă conform recomandărilor producătorului acesteia, folosind un încărcător potrivit pentru baterie. Stivuitorul este proiectat pentru a utiliza baterii plumb-acid. Trebuie utilizate numai unităţi de încărcare complet automate.

La încărcarea bateriilor, respectaţi legislaţia locală şi instrucţiunile de siguranţă. Zona în care se încarcă bateriile trebuie să fie marcată şi bine ventilată. Trebuie să fie disponibile o sursă se apă pentru spălarea ochilor, facilităţi pentru spălare, un extinctor şi ochelari de protecţie.

AVERTIZARE!
Verificarea greutăţii specifice trebuie efectuată numai de către un tehnician de service autorizat,

AVERTIZARE!
Utilizaţi întotdeauna ochelari de protecţie. Acidul poate provoca arsuri grave.

AVERTIZARE!
În timpul încărcării este generat un gaz exploziv! Fumatul sau apropierea cu flacără poate provoca o explozie!

AVERTIZARE!
Renunţaţi la toate inelele, brăţările, colierele şi articolele similare înainte de manipularea bateriilor.

Înainte de încărcare

1. Dezactivaţi stivuitorul.
2. Rotiţi maneta pentru a elibera fişa bateriei, dacă stivuitorul dispune de o astfel de manetă.

3. Deconectaţi fişa bateriei de la stivuitor, utilizând maneta fişei bateriei.

ATENŢIE!
Nu trageţi de cabluri pentru a scoate fişa bateriei.

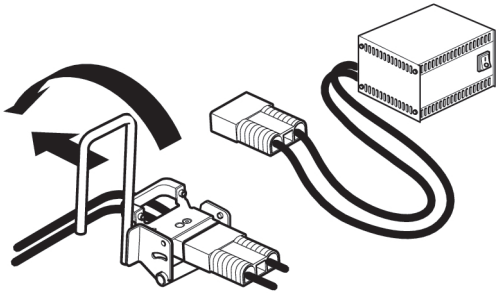

Imagine 18. Încărcarea bateriei

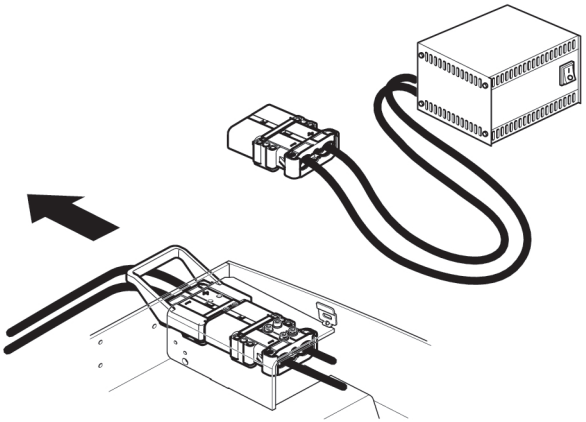

Imagine 19. Încărcarea bateriei (fişă unică pentru baterie STILL)

4. Verificaţi ca nivelul electrolitului bateriei să nu fie sub sau deasupra plăcilor celulelor.

   Dacă plăcile celulelor sunt uscate în timpul încărcării, este posibil ca bateria să se defecteze. Dacă nivelul electrolitului bateriei este prea mare, este posibil ca bateria să curgă în timpul încărcării.
5. Conectaţi fişa bateriei la conectorul încărcătorului.
6. Treceţi comutatorul de încărcare al încărcătorului bateriei în poziţia activat.
7. Verificaţi dacă ampermetrul indică o valoare normală.

După încărcare

1. Verificaţi dacă încărcarea s-a terminat.
2. Treceţi comutatorul de încărcare în poziţia dezactivat.
3. Deconectaţi conectorul încărcătorului bateriei.
4. Completaţi cu apă distilată până la nivelul corespunzător.
5. Uscaţi bateria pentru a preveni scurgerile de curent şi descărcarea.
6. Conectaţi fişa bateriei prin rotirea manetei, dacă stivuitorul dispune de o astfel de manetă.

Întreţinerea şi încărcarea bateriei

Întreţinerea şi încărcarea bateriei

Baterie pe cărucior

1. Apăsaţi butonul 4 de pe tastatură în timp ce acţionaţi pârghia „retragere stâlp”.
2. Apăsaţi cu piciorul pedala care eliberează dispozitivul de blocare a bateriei. Ţineţi pedala apăsată în timp ce este acţionată pârghia „extindere stâlp”.
3. Scoateţi bateria pentru un acces mai bun în timpul verificării sau înlocuirii.
4. Scoateţi fişa bateriei.
5. În cazul înlocuirii, amplasaţi bateria pe structura de încărcare/depozitare şi montaţi bateria nouă.
6. Montaţi fişa bateriei.
7. Pentru montarea şi blocarea noii baterii: aşezaţi-vă pe scaunul conducătorului şi acţionaţi doar pârghia „retragere stâlp” până când stâlpul telescopic se opreşte şi bateria se blochează.

ATENŢIE!
La montarea bateriei, asiguraţi-vă că nu prindeţi cablajul bateriei şi că acesta nu este amplasat incorect.

Baterie pe role

1. Scoateţi fişa bateriei.
2. Ridicaţi dispozitivul de blocare a bateriei de pe partea pe care doriţi să scoateţi bateriile, prin slăbirea şurubului şi ridicarea punţii în poziţia cea mai de sus. Apoi coborâţi puntea în direcţia furcii.
3. Slăbiţi puţin şurubul celuilalt sistem de blocare a bateriei.
4. Amplasaţi bateria pe structura de încărcare/depozitare.
5. Montaţi bateria nouă.
6. Montaţi fişa bateriei.
7. Pentru montarea şi fixarea bateriei noi: aşezaţi-vă pe scaunul conducătorului şi acţionaţi doar pârghia „retragere stâlp” până când stâlpul telescopic se opreşte, apoi apăsaţi butonul 4 de pe tastatură şi continuaţi să acţionaţi pârghia „retragere stâlp” până când stâlpul telescopic se opreşte din nou şi bateria este în poziţia cea mai de jos.

8. Ridicaţi blocajul bateriei.
9. Blocaţi bateria pe poziţie prin strângerea şuruburilor.

ATENŢIE!
La montarea bateriei, asiguraţi-vă că nu prindeţi cablajul bateriei şi că acesta nu este amplasat incorect.

Baterie pe role autopropulsate

1. Poziţionaţi stivuitorul.
2. Extindeţi complet stâlpul şi opriţi stivuitorul.
3. Scoateţi fişa de 48 V a bateriei.
4. Eliberaţi dispozitivele de blocare de pe ambele părţi ale bateriei.
5. Conectaţi o fişă externă de 24 V şi înlocuiţi bateria cu una încărcată, folosind joystick-ul.
6. Montaţi cablul de conectare. Conduceţi în direcţia opusă până când bateria descărcată este complet pe partea opusă. Demontaţi cablul de conectare.
7. Ridicaţi dispozitivul de blocare a bateriei de pe partea pe care bateria **nu** intră. Amplasaţi bateria pe dispozitivul de blocare.
8. Scoateţi fişa de 24 V a bateriei.
9. Introduceţi fişa de 48 V a bateriei.
10. Pentru montarea şi blocarea noii baterii: aşezaţi-vă pe scaunul conducătorului şi acţionaţi doar pârghia „retragere stâlp” până când stâlpul telescopic se opreşte, apoi apăsaţi butonul 4 de pe tastatură şi continuaţi să acţionaţi pârghia „retragere stâlp” până când stâlpul telescopic se opreşte din nou şi bateria este în poziţia cea mai de jos.
11. Ridicaţi celălalt dispozitiv de blocare a bateriei. Blocaţi bateria pe poziţie prin strângerea şuruburilor.

ATENŢIE!
La montarea bateriei, asiguraţi-vă că nu prindeţi cablajul bateriei şi că acesta nu este amplasat incorect.

AVERTIZARE!
aveţi grijă atunci când scoateţi sau introduceţi bateria, deoarece există un risc de prindere.

Întreţinerea bateriei

AVERTIZARE!
Întreţinerea bateriei şi a încărcătorului acesteia trebuie efectuate numai de către personalul special instruit.

AVERTIZARE!
Evitaţi scurtcircuitele, care pot provoca explozii sau incendii.

Generalităţi

Stivuitorul este echipat cu un calculator. În aceste cazuri informaţia este transmisă la stivuitor prin tastatură şi este afişată pe un panou. Stivuitorul nu este echipat în varianta standard cu o cheie de pornire manuală (opţional), ci este pornit şi oprit prin apăsarea butoanelor de pornire/oprire de pe tastatură. Conducătorul trebuie să introducă un cod de utilizator şi o parolă pentru a porni stivuitorul.

Există o funcţie opţională denumită card inteligent, care permite conectarea conducătorului cu o cartelă, în locul introducerii codului de utilizator şi a parolei.

Simboluri şi caractere pe afişaj

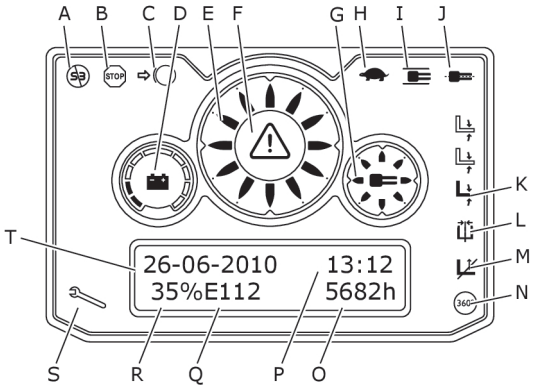

Imagine 20. Simboluri şi caractere pe afişaj

A. Sistem auxiliar S3 dezactivat
B. Oprire deplasare
C. Frână de parcare activată
D. Indicator baterie
E. Poziţie volan şi selectare direcţie
F. Eroare. Aprins dacă se activează un cod de eroare. Clipeşte dacă este activată funcţia ASR (opţional)
G. Poziţie roată directoare
H. Viteză redusă activată
I. Stivuitor direcţionat prin şine de ghidare (opţional)
J. Stivuitor pe cablu de ghidare (opţional)
K. Centrarea basculării (opţional)
L. Basculare centrată (opţional)
M. Opritorul elevatorului (opţiune)
N. Direcţie la 360 de grade
O. Durată de funcţionare în ore
P. Ora
Q. Cod de eroare
R. Capacitatea rămasă a bateriei
S. Alarmă de întreţinere (opţional)
T. Data

Tastatură

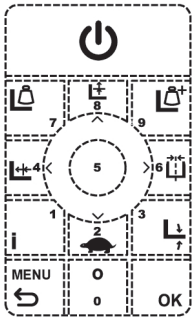

Imagine 21. Tastatură

Tastatura constă din 13 taste cu următoarele funcţii:

	Tasta numerică 0 şi selectarea nivelului pentru ridicarea paleţilor (preselectare înălţime)
	Tasta numerică 1 şi selectarea nivelului pentru depozitarea paleţilor (preselectare înălţime)
	Tasta numerică 2, avansarea prin meniu şi activarea/dezactivarea vitezei reduse
	Tasta numerică 3 şi centrarea basculării
	Tasta numerică 4 şi preluarea bateriei
	Tastă numerică 5
	Tasta numerică 6 şi centrarea deplasării laterale
	Tasta numerică 7 şi indicaţia greutăţii
	Tasta numerică 8, revenirea prin meniu şi repornirea după o oprire a elevatorului
	Tasta numerică 9 şi suma indicaţiei greutăţii
	Pornit/oprit- conectarea şi deconectarea stivuitorului
MENU	Selectarea meniului sau ieşire din meniu
OK	OK/Enter

Indicator baterie

Stivuitorul dispune de un indicator de baterie care monitorizează să nu coboare prea jos capacitatea bateriei.

Capacitatea este indicată în 10 segmente, iar toate segmentele aprinse reprezintă o baterie complet încărcată.

Imagine 22. Indicator baterie

- Dacă se stinge ultimul segment galben (~25%), apare textul

  `Low battery`

  pe afişaj. Opţional, se poate adăuga şi un semnal sonor.
- Dacă capacitatea bateriei atinge ~20%, funcţia de ridicare este dezactivată, segmentul roşu clipeşte, iar triunghiul de avertizare se aprinde.

În starea deconectat, capacitatea bateriei este indicată ca şi procent, deoarece indicatorul bateriei nu este aprins.

NOTĂ!
Procentele sunt valori implicite, dar pot fi modificate de către personalul de service autorizat.

Mesaje de eroare

Coduri de eroare

-- 14 27 85% E55 h	Toate mesajele de eroare sunt prezentate pe rândul inferior al afişajului. Un mesaj de eroare este prezentat sub forma unui cod compus din litera E, un şir de cifre, de exemplu 55 şi aprinderea simbolului ⚠. Când este afişat un cod E, stivuitorul intră în „modul avarii”, ceea ce înseamnă că utilizarea funcţiilor stivuitorului este anulată. Unele stări de eroare sunt corectate automat sau prin deconectare şi conectare. În acest caz, codul de eroare se şterge.

ATENŢIE!
În cazul defecţiunilor grave, codul de eroare se păstrează. Dacă se întâmplă aceasta, luaţi legătura cu personal de service.

Avertizări

Există un număr de avertizări menite să atragă atenţia conducătorului utilajului, de exemplu în cazul unei erori operaţionale. De asemenea unele din sistemele stivuitorului nu sunt operaţionale până când conducătorul îndeplineşte instrucţiunile de pe afişaj.

- `Lower to floor`
  Conducătorului i se solicită să coboare complet furcile.
- `Reach home`
  Conducătorului i se solicită să retragă complet stâlpul.
- `Accelerator err.`
  Conducătorului i se cere să poziţioneze pârghia de viteză în poziţia neutră.
- `Too many levers`
  Conducătorului i se solicită să poziţioneze toate pârghiile sistemului hidraulic în poziţia neutră.
- `Spin steer wheel`
  Conducătorului i se cere să rotească volanul pentru a sincroniza direcţia.
- `Left foot switch`
  Conducătorul ţine întrerupătorul activat cu piciorul stâng în timpul pornirii.
- `Battery lock`
  Bateria stivuitorului nu este fixată corespunzător (opţional).

Alte mesaje de avertizare sunt prezentate dacă de ex. un sistem al stivuitorului începe să se supraîncălzească. Dacă avertizările nu dispar nici după ce conducătorul a urmat instrucţiunile afişate, luaţi legătura cu tehnicienii de service.

Funcţii

Calculatorul stivuitorului are un număr de funcţii disponibile în diferite meniuri. Toate meniurile şi funcţiile acestora pot fi accesate prin apăsarea tastei MENU.

NOTĂ!
Majoritatea acestor funcţii sunt disponibile numai personalului autorizat.

Schimbare limbă

Calculatorul stivuitorului poate prezenta aproape toate textele şi informaţiile în patru limbi diferite, engleză, suedeză, germană şi franceză. Folosiţi funcţia „Choose Language” (Alegeţi limba) pentru selctarea limbii. Această funcţie este în meniul „Service”.

1) Apăsaţi MENU. Acum vă aflaţi în meniul Service.

```
Service menu
0: Exit
```

2) Apăsaţi ▲ pentru a reveni prin meniu. Apăsaţi OK în submeniul 1 „Choose Language” (Alegeţi limba).

```
Service menu
1: Set language
```

3) Răsfoiţi prin meniu cu ▲ şi ▼.

Limba dorită se selectează cu OK. Sunt disponibile următoarele limbi:

- 1: engleză
- 2: suedeză
- 3: germană
- 4: franceză

5 şi 6 pot fi de asemenea disponibile.

```
Select language
0: Exit
```

4) Când sunteţi pregătiţi, apăsaţi „0: Exit” (Ieşire) 0, apoi OK de două ori pentru a părăsi meniul.

Parametri conducător utilaj

NOTĂ!
Dacă se activează unul dintre sistemele de cântărire, S3-2 viteză sau S3-2 greutate, toţi parametrii de funcţionare aferenţi sistemului hidraulic de ridicare revin la setările din fabrică. Acest lucru are loc pentru a permite tuturor operatorilor să realizeze ridicarea la maxim şi reducerea vitezei, esenţiale pentru o cântărire exactă.

Fiecare conducător poate să-şi definească propriul profil de performanţă; cu condiţia utilizării identităţii individuale (driver

ID). Profilul de performanţă se activează de fiecare dată când conducătorul porneşte stivuitorul.

Introduceţi un profil de performanţă în modul următor:

1) Având fişa bateriei conectată, dar în modul „logged off ” (deconectat), apăsaţi MENU

```
Service menu
0:  Exit
```

2) Selectaţi „6: Driver param.” (Parametri conducător) prin apăsarea . Apăsaţi OK

```
Service menu
6:  Driver param
```

3) Introduceţi codul dumneavoastră unic de utilizator (id).

```
User id:
?
```

4) Introduceţi codul dumneavoastră unic de pornire.

```
Code :
????
```

5) Utilizaţi pentru a defila în jos prin meniul parametri. Pentru a modifica valoarea, apăsaţi OK pentru parametrii care vor fi modificaţi şi pentru tastele numerice. Salvaţi opţiunile selectate cu OK.

```
Maximum speed
100
```

Parametru	Descriere	Interval de reglare
Maximum speed	Viteză maximă admisă de deplasare	[20 - 100%]
Acceleration dri	Acceleraţie maximă	[0 - 100%]
Reduc.brakes dri	Frână de motor la eliberarea controlerului de viteză	[0 - 100%]
Reverse braking	Frână de motor la schimbarea direcţiei	[50 - 100%]
Soft Hydraulics	Comandă hidraulică mai lină	[0/1] (dezactivat/activat)

NOTĂ!
Este posibilă setarea parametrilor numai pentru direcţie normală. Parametrii pentru deplasarea pe laterală nu pot fi modificaţi.

6) După ce aţi trecut prin toţi parametrii, apăsaţi MENU şi OK pentru a ieşi din meniul Service.

7) Vă logaţi la stivuitor şi efectuaţi un test de conducere.

Stivuitoare care dispun de funcţii suplimentare

Preselectarea înălţimii

Elemente de bază

Funcţia de pre-setare a înălţimii poate fi utilizată ca ajutor dacă se încarcă şi descarcă sarcini din şi în rafturi de paleţi amplasate la unul sau mai multe niveluri. Prin utilizarea nivelurilor de înălţime pre-setate este uşor ca furcile să fie ridicate exact la poziţiile paleţilor / rafturilor. Când conducătorul trebuie să extragă un palet din raft, furcile sunt ridicate la nivelul selectat cu ajutorul funcţiei de pre-setare înălţime. Când conducătorul trebuie să aşeze un palet, furcile sunt ridicate cu 10 centimetri mai sus decât nivelul corespunzător de colectare.

Aşezare	
A B C 001:0261 (0202) 1	A. Nivelul selectat. B. Înălţimea nivelului selectat (setat în standard cu 10 cm mai sus decât dacă se selectează retragere) C. Înălţimea curentă a furcilor.
Extragere	
A B C 001:0251 (0202) 1	A. Nivelul selectat. B. Înălţimea nivelului selectat. C. Înălţimea curentă a furcilor.

Utilizare

1) Pentru a selecta retragere, apăsaţi iar pentru depozitare apăsaţi „I”.

2) Pe blocul de afişaj apare „Select level” (Selectaţi nivelul). Apăsaţi numărul pentru nivelul dorit.

```
Select Level:
1
```

3) Operaţi comanda de ridicare până se opresc furcile. Pe blocul de afişaj apare înălţimea actuală de ridicare. Acum lăsaţi comanda să revină în poziţia neutră. Furcile mai întâi depăşesc nivelul selectat şi apoi coboară la nivelul corect.

   Întreruperea ridicării şi apoi continuarea este posibilă fără a pierde selecţia.

```
001:0261 (0202)
1
```

4) Când comanda este în poziţia neutră şi nivelul este atins, pe afişaj apare „Level reached!!” (Nivel atins).

```
001:0261 (0260)
Level reached!!
```

Mesaje de eroare

- ```
  Bad level!!
  100% 305h
  ```

  Dacă furcile se află deasupra nivelului selectat (sau la un nivel care nu a fost presetat), apare mesajul de eroare „Incorrect level!” (Nivel incorect) şi selecţia nu este aprobată.

- ```
  Sys. not zeroed!
  100% 305h
  ```

  Dacă după conectare furcile nu au activat senzorul de resetare, pe afişaj apare „Syst. not reset” (Sistemul nu s-a resetat), iar înălţimea presetată nu poate fi activată. Coborâţi furcile la sol.

Anulare

1) Pentru anularea/resetarea unei selecţii, mişcaţi pârghia de ridicare spre coborâre pentru un moment. Pe blocul de afişaj apare „Level CANCELLED” (Nivel ANULAT).

```
001:0261 (0202)
Level CANCELLED
```

Ex.1: Regăsirea unei încărcături

Conducătorul colectează încărcătura de la nivelul 3.

1) Conducătorul apasă [0] pentru nivelul de colectare.

2) Pentru a selecta nivelul de înălţime 3, conducătorul apasă [3 L] + [OK].

```
Select Level:
3
```

3) Când conducătorul trage comanda elevatorului, pe afişaj apare nivelul selectat şi înălţimea nivelului selectat. De asemenea este afişată înălţimea actuală a furcilor.

```
003:0300 (0200)
3
```

4) Conducătorul acţionează comanda de ridicare până când furcile se opresc şi pe afişaj se prezintă că s-a atins nivelul dorit.

```
003:0300 (0299)
Level reached !!
```

Ex.2: Tocmai logat

Conducătorul tocmai s-a logat, furcile se găsesc deasupra nivelului de resetare şi conducătorul trebuie să depună încărcătura la nivelul 5.

1) Pe blocul de afişaj apare „Lower to floor!” (Coboară la sol)

2) Conducătorul apasă „I” pentru depozitare. Pe blocul de afişaj apare „Syst. not reset” (Sistemul nu s-a resetat) şi apoi revine la „Lower to floor!” (Coboară la sol).

```
Sys. not zeroed!
100% 305h
```

```
Lower to floor!
100% 305h
```

3) Conducătorul coboară furcile la nivelul de resetare. „Lower to floor!” (Coboară la sol) dispare de pe blocul de afişaj.

4) Conducătorul apasă „I” din nou pentru depozitare şi apoi (5) şi [OK].

Când conducătorul trage comanda elevatorului, pe afişaj apare nivelul selectat şi înălţimea nivelului selectat. De asemenea este afişată înălţimea actuală a furcilor.

```
Select Level:
5
```

```
005:0360 (0202)
5
```

5) Conducătorul acţionează comanda de ridicare până când furcile se opresc şi pe afişaj se prezintă că s-a atins nivelul dorit.

```
005:0360 (0359)
Level reached!!
```

Ex.3: Aşezarea încărcăturii

Furcile se găsesc la nivelul 2 Depozitare şi conducătorul trebuie să aşeze paletul în raft.

1) Furcile se găsesc la nivelul 2 Aşezare.

```
002:0290 (0289)
100% 305h
```

2) Conducătorul apasă [°] pentru colectare.

3) Conducătorul apasă [OK] când nivelul este corect.

```
Select Level:
2
```

4)

```
002:0280 (0279)
Level reached!!
```

Dacă diferenţa de înălţime este mai mică de 60 cm, furcile sunt coborâte automat la nivelul de colectare. În caz contrar, se afişează „Incorrect level!” (Nivel incorect).

Sistemul de asistenţă nivel, LAS

LAS este un sistem de poziţionare, care permite conducătorului să identifice nivelul corect al furcilor. În cazul în care conducătorul reduce mişcarea pârghiei de ridicare la mai puţin de aprox. 80% din viteza maximă, ridicarea furcilor se va opri automat la următorul nivel pre-programat. În această situaţie,

stivuitorul emite două semnale sonore scurte, iar pe afişaj clipeşte simbolul . În cazul în care conducătorul creşte mişcarea pârghiei de ridicare la mai mult de 80% din viteza maximă, furcile se vor ridica peste următorul nivel pre-programat. Sistemul este activ numai în cursa principală a stâlpului.

Rândul de jos al afişajului indică şi nivelul următor, cu înălţimea nivelului şi a furcilor exprimată în centimetri.

```
001:0460 (0355)
```

Nivelurile pot fi setate de către personalul de service autorizat.

Centrarea basculării

Funcţia de centrare a basculării poate fi utilizată numai când stivuitorul este logat.

1) Furcile sunt ajustate în poziţie orizontală, prin menţinerea apăsată a butonului .

Când furcile sunt în poziţie orizontală, pe afişaj apare simbolul .

Centrarea deplasării laterale

Funcţia de centrare a deplasării laterale poate fi utilizată doar dacă operatorul este conectat la stivuitor.

1) Furcile sunt centrate în poziţia din mijloc dacă este ţinut apăsat butonul .

Când furcile sunt în poziţia din mijloc, pe afişaj apare simbolul .

Oprirea ridicării

Dacă stivuitorul este echipat cu un opritor pentru elevator, mişcările de ridicare sunt oprite la o înălţime presetată, iar pe afişaj apare simbolul . Dacă stivuitorul dispune şi de funcţia de repornire, funcţionarea elevatorului poate fi reluată prin apăsarea butonului .

Indicaţia greutăţii

Greutatea curentă a sarcinii

Pentru a consulta greutatea curentă a sarcinii, operatorul poate apăsa butonul de pe panoul cu butoane, în timpul utilizării normale. Greutatea rotunjită la 10 kg/lb se afişează pe ecran pentru 5 secunde. Dacă greutatea nu se poate afişa în patru secunde, se afişează un mesaj de pauză.

Dacă se activează varianta *"Feet inch height"*, greutatea este afişată în livre (lb); în caz contrar, este afişată în kilograme (kg).

Exemplu: greutate în kg

```
780 kg
```

Utilizaţi funcţia greutate totală cumulată, indicaţie greutate

Operatorul poate adăuga greutatea curentă a sarcinii la o greutate totală cumulată a sarcinii şi poate consulta totalul pe

ecran. Acest lucru se face prin apăsarea scurtă a butonului (mai puţin de 1,5 secunde) în timpul funcţionării normale.

Totalul rotunjit la 10 kg/lb se afişează pe ecran pentru 5 secunde. Dacă greutatea nu se poate afişa în patru secunde, se afişează un mesaj de pauză.

NOTĂ!
Reţineţi că, chiar dacă totalul este rotunjit la 10 kg/lb atunci când este afişat pe ecran, greutatea fiecărei sarcini va fi adăugată la total fără să fie rotunjită.

Pentru a o putea diferenţia de greutatea sarcinii curente, înainte de total este adăugat simbolul „+=”. Simbolul plus reprezintă efectul adăugării greutăţii curente, iar simbolul egal indică faptul că avem de-a face cu un total.

Totalul afişat poate varia între 0 kg/lb şi 99.999.999 kg/lb.

Exemplu: greutate în kg

```
+= 1230 kg
```

Indică greutatea totală cumulată, indicaţie greutate

Operatorul poate vedea greutatea totală cumulată a sarcinii dacă ţine apăsat butonul mai mult de 1,5 secunde, în timpul utilizării normale. Totalul rotunjit la 10 kg/lb se afişează pe ecran pentru 5 secunde.

Pentru a o putea diferenţia de greutatea sarcinii curente, înainte de total este adăugat simbolul „=”. Simbolul egal indică faptul că avem de-a face cu un total.

Totalul indicat poate varia între 0 kg/lb şi 99.999.999 kg/lb.

Exemplu: greutate în kg

```
= 4550 kg
```

Resetarea greutăţii totale cumulate, indicaţie greutate

Operatorul poate reseta la zero greutatea totală cumulată a sarcinii, dacă apasă simultan butoanele şi , în timpul utilizării normale. Totalul, = 0 kg/lb, se afişează pe ecran pentru 5 secunde.

Exemplu: greutate în kg

```
= 0 kg
```

Tara, indicaţia greutăţii

În anumite situaţii, de ex., la transportul materialelor ambalate în vrac într-un singur container, este posibil să se dorească aflarea greutăţii nete a sarcinii, prin scăderea greutăţii containerului din greutatea totală.

Pentru a activa tara:

1. Apăsaţi butonul de pe panoul cu butoane.

```
780 kg
```

2. În timpul afişării greutăţii, ţineţi apăsat butonul de pe panoul cu butoane. Apăsaţi pentru a accepta tara indicată sau introduceţi tara dorită de la panoul cu butoane şi apăsaţi .

```
Tare ? (kg)
780
```

NOTĂ!
Este posibilă ştergerea numerelor, prin apăsarea butonului de meniu în timpul modificării.

3. Sistemul va prezenta greutatea netă a sarcinii, fără tară. Valoarea indicată poate fi un număr negativ.

```
T 0 kg
```

4. Pentru a reseta tara, repetaţi procedura de mai sus şi introduceţi la tară 0 (kg).

Dacă tara este activată, în colţul din stânga al ecranului se afişează „T”.

Tara se resetează la deconectare sau după fiecare repornire a sistemului, de ex., dacă se apasă butonul pentru oprirea de urgenţă.

Alte mesaje pe ecran

Se mai pot afişa următoarele mesaje:

```
Measur. timeout!
```

```
Lift forks!
```

```
Lower forks!
```

Senzorul de coliziune

Dacă stivuitorul dispune de senzori de coliziune, viteza este monitorizată. Reducerea bruscă şi rapidă a vitezei este interpretată ca fiind o coliziune de o anumită severitate. Programul dispune de cinci niveluri presetabile. Dacă oricare dintre cele cinci niveluri este depăşit, se vor activa una sau mai multe dintre următoarele funcţii:

1. Pe afişaj va apărea un mesaj de avertizare
2. Se va activa repetat claxonul obişnuit al stivuitorului.
3. Se vor activa şi vor începe să clipească lămpile de avarie ale stivuitorului
4. Stivuitorul se deconectează
5. Stivuitorul se deconectează şi trebuie deblocat cu ajutorul unui cod

Alarma de service

Dacă stivuitorul are nevoie de lucrări de service, pe afişaj apare simbolul unei chei şi se aude un semnal sonor. Intervalul de

service poate fi setat între 1 şi 10.000 de ore. Setarea de bază este 1.000 h.

Pornirea stivuitorului

1) Conectaţi fişa bateriei. Verificaţi să fie dezactivată funcţia de oprire de urgenţă.

2) Asiguraţi-vă că nici o pedală/comandă nu sunt afectate.

3) Stivuitorul cu furci se porneşte în unul dintre următoarele moduri:

- Prin introducerea codului: Apăsaţi ⏻.
- Cu ajutorul contactului cu cheie (opţional): Rotiţi cheia.
- Cu ajutorul cartelei inteligente (opţional): ţineţi cartela peste simbolul de sub blocul de afişaj, unde se află cititorul de cartele, apoi apăsaţi „OK”.

```
Press On 1 2222
5682h
```

4) **NOTĂ!**
Paşii următori (4, 5 şi 6) sunt valabili doar dacă se porneşte prin introducerea codului (⏻).

Se afişează o solicitare de identificare a operatorului. Introduceţi numărul de utilizator curent. Stivuitorul este livrat cu numărul de utilizator „1”. Acesta trebuie schimbat astfel încât fiecare conducător să dispună de un număr unic de utilizator.

```
User ID:
?
```

5) Se afişează textul „Enter code” (Introduceţi codul). Introduceţi parola dumneavoastră de utilizator. Stivuitorul este livrat cu parola „2222”. Aceasta trebuie schimbată astfel încât fiecare conducător al utilajului să primească o parolă unică.

```
Code:
????
```

6) Acum stivuitorul este gata de utilizare.

```
Truck on C1
????
```

Instrucţiuni de conducere a utilajului

1. Porniţi stivuitorul conform *Pornirea stivuitorului* pagina 45.
2. Ţineţi mâna dreaptă lângă pârghiile hidraulice şi piciorul stâng pe placa de repaus picior (cea mai depărtată spre stânga), astfel încât întrerupătorul de picior stânga să fie apăsat. Aşezaţi piciorul drept pe pedala de frână (în centru). Amintiţi-vă că trebuie să vă menţineţi corpul în perimetrul interior al stivuitorului pentru a evita rănirile prin strivire.

3. Asiguraţi-vă că stivuitorul este în modul transport (consultaţi *Transporturi* pagina 69).
4. Dacă puneţi piciorul stâng pe pedala din stânga, selectaţi un sens de deplasare şi apăsaţi comanda vitezei, frâna de parcare se eliberează. Nu există o frână de parcare convenţională cu pârghie.

AVERTIZARE!
Dacă se ridică piciorul stâng în timpul deplasării, stivuitorul este frânat până la oprire (funcţie de siguranţă).

5. Stivuitorul porneşte când a fost selectat sensul deplasării şi a fost activată pedala de acceleraţie (cea mai depărtată la dreapta). Cu cât este apăsată mai mult pedala de acceleraţie, cu atât este mai mare viteza. Stivuitorul trebuie pornit şi accelerat uşor, pentru a proteja unitatea de propulsie şi încărcătura transportată.

   Direcţia este progresivă, respectiv cu cât stivuitorul se deplasează mai încet, cu atât fiecare tură volanului brachează mai mult stivuitorul. Mişcările extrem de încete ale volanului nu afectează direcţia.

   Dacă stivuitorul se deplasează în sensul furcilor şi se virează la dreapta, va vira la stânga. Dacă stivuitorul se deplasează în sensul opus furcilor şi se virează la dreapta, acesta va vira la dreapta.

ATENŢIE!
Nu conduceţi stivuitorul cu degetele, adică nu ţineţi butonul rotativ de direcţie între degetul mare şi cel arătător. Dacă stivuitorul este echipat cu volan mini, pentru a evita un accident de muncă, braţul trebuie să fie aşezat pe cotieră şi direcţia trebuie acţionată cu palma mâinii.

ATENŢIE!
Stivuitorul poate fi echipat cu direcţie la 180 de grade, ceea ce înseamnă că volanul se poate roti mai mult, chiar dacă roata directoare este bracată la maximum. Dacă volanul este rotit în direcţia opusă, stivuitorul virează imediat în direcţia respectivă.

ATENŢIE!
Stivuitorul poate fi echipat cu direcţie la 360 de grade, ceea ce înseamnă că dacă se roteşte volanul, este posibil ca direcţia de deplasare să fie în sens opus celei selectate iniţial de la buton. Indicatorul volanului de pa panoul de afişare indică întotdeauna direcţia reală de deplasare la accelerare.

6. Există mai multe modalităţi de a frâna stivuitorul:
   - Stivuitorul este echipat cu o funcţie de frânare automată (frână de motor), activată când se reduce apăsarea pedalei de acceleraţie. În acest fel se asigură frânare lină şi ar trebui să fie metoda uzuală în general.
   - Eliberaţi pedala de acceleraţie, selectaţi sensul opus de deplasare şi apăsaţi din nou pedala de acceleraţie pentru a obţine efectul dorit de frânare (frână inversoare).
   - Eliberaţi pedala de acceleraţie şi apăsaţi pedala de frână. De utilizat numai atunci când altă frână nu este disponibilă (frână de urgenţă).
7. Ţineţi în permanenţă piciorul stâng pe suportul pentru picioare, astfel încât întrerupătorul de picior stânga să fie apăsat şi apăsaţi pedala de acceleraţie, respectiv de frână cu piciorul drept.
8. Stivuitorul este echipat cu un sistem prin care se recuperează energie în baterie atunci când frâna de motor este activată, dacă apăsarea pedalei de acceleraţie este redusă. Pentru a realiza o conducere lină, trebuie să lucraţi cu mişcări uşoare asupra pedalei de acceleraţie.

   sunt echipate întotdeauna cu direcţie la 360°. La deplasarea în lateral, roata directoare de pe partea scaunului este rotită la 90° cu ajutorul comenzii roţii directoare, conform *Funcţii hidraulice* pagina 15 (stivuitor cu deplasare pe patru direcţii). Dacă se apasă în acelaşi timp butonul roţii directoare, roata de propulsie urmează în mod automat direcţia de deplasare a roţii directoare. Deoarece stivuitorul are o singură roată de propulsie, se poate înclina la accelerare sau frânare puternică. De aceea stivuitorul trebuie pornit şi oprit lin.

   NOTĂ!
   Dacă roata de propulsie şi roata directoare nu sunt alinate pe aceeaşi direcţie, stivuitorul UFW cu deplasare pe patru direcţii poate face un viraj neaşteptat.
9. Dacă sursa de alimentare trebuie deconectată în caz de urgenţă: Apăsaţi butonul de oprire de urgenţă sau scoateţi fişa bateriei.

Dezactivarea stivuitorului

1) Apăsaţi pe ⏻ sau rotiţi cheia.
2) În cazul unei opriri prelungite, scoateţi fişa bateriei.

După dezactivarea stivuitorului, afişajul se va închide. Dacă se apasă oricare dintre taste, afişajul LCD se va deschide din nou. Dacă nu se apasă nicio tastă în 30 de secunde, afişajul se va închide din nou.

NOTĂ!
OPRIREA DE URGENŢĂ NU TREBUIE UTILIZATĂ PENTRU DEZACTIVAREA STIVUITORULUI.

Stivuitoare echipate cu deconectare automată

Dacă stivuitorul este echipat cu deconectare automată, alimentarea cu energie este întreruptă, iar şoferul este deconectat automat dacă stivuitorul nu a fost utilizat pentru o anumită perioadă de timp. Valoarea implicită este de 5 minute, dar durata poate fi setată între 1 şi 999 de minute de către un tehnician de service autorizat.

Mod normal sau deplasare lentă

Modul normal

Pentru modul normal nu este disponibil niciun simbol.

Mod deplasare lentă

Este posibilă activarea manuală a treptei de viteză lentă în timpul operării. La început, viteza de deplasare lentă este setată la 40% din viteza maximă predefinită. Această setare poate fi modificată de către personalul de service autorizat.

	Viteza este selectată de la tasta numerică 2 . Butonul are o funcţie ON/OFF (activat/dezactivat). Când este activată treapta de viteză lentă, pe afişaj apare simbolul unei ţestoase.

Stivuitoare care dispun de funcţie de reducere a vitezei

Dacă un stivuitor echipat cu funcţie de reducere a vitezei ridică mai sus de o anumită înălţime (setarea implicită este de 500 mm), viteza sa este redusă la cea specifică treptei de viteză lentă.

Responsabilitatea pentru încărcătură

Conducătorul stivuitorului este responsabil de încărcătură în timpul transportului. În timpul transportului nu trebuie să existe nici un pericol de răsturnare sau alunecare a încărcăturii. Conducătorul utilajului are dreptul şi obligaţia de a refuza transportul oricărei încărcături care este un pericol cert pentru siguranţă. Pentru a vedea sarcina maximă admisă a stivuitorului, consultaţi placa cu sarcina maximă.

Responsabilitatea faţă de ceilalţi

Exploataţi utilajul în aşa mod încât să nu existe nici un risc de accident. Nicio persoană nu are voie să treacă sau să stea sub furcile ridicate, cu sau fără încărcătură. Conducătorul utilajului are dreptul şi obligaţia să asigure respectarea acestor reguli.

Sarcina maximă

Capacitatea maximă de ridicare a stivuitorului nu trebuie depăşită (consultaţi placa cu sarcina maximă a stivuitorului cu furci). Ţineţi seamă de efectul centrului de greutate la capacitatea de ridicare. Verificaţi cu atenţie dacă datorită ataşării echipamentului suplimentar s-a modificat capacitatea de ridicare.

Preluarea unei încărcături

Întotdeauna preluaţi o încărcătură în aşa fel încât să se aşeze cât mai aproape posibil de stâlp.

ATENŢIE!
Verificaţi unde se află centrul de greutate al încărcăturii.

ATENŢIE!
Nu conduceţi cu încărcătura ridicată.

Generalităţi

1) Vă apropiaţi de stivă cu încărcătura în poziţia cea mai joasă.
2) Ridicaţi încărcătura suficient de sus ca să depăşească stiva sau raftul şi apoi conduceţi înspre stivă.
3) Când încărcătura este într-o poziţie convenabilă, coborâţi-o pe stivă.
4) Coborâţi furcile până când acestea degajează încărcătura/paletul şi verificaţi ca nicio persoană să nu se afle în spatele stivuitorului, înainte de a vă îndepărta de stivă.
5) Coborâţi furcile în poziţia de transport.
6) Când preluaţi o încărcătură din stivă, efectuaţi aceste mişcări în ordine inversă.

Stivuitoare cu stâlp telescopic

1) Vă apropiaţi de stivă cu încărcătura în poziţia cea mai joasă.
2) Ridicaţi încărcătura suficient de sus ca să depăşească stiva sau raftul şi apoi conduceţi înspre stivă.
3) Extindeţi stâlpul pentru a deplasa încărcătura în exterior, până ajunge chiar deasupra stivei sau raftului.
4) Coborâţi furcile astfel încât să elibereze încărcătura.
5) Retrageţi stâlpul şi verificaţi ca zona din spatele stivuitorului să fie liberă.
6) Coborâţi furcile.
7) Când preluaţi o încărcătură din stivă, efectuaţi aceste mişcări în ordine inversă.

Stivuitoare cu stâlp basculant

1) Apropiaţi-vă de stivă cu încărcătura într-o poziţie coborâtă şi cu stâlpul basculat spre înapoi.
2) Mişcaţi stâlpul în poziţie verticală. Ridicaţi încărcătura suficient de sus ca să depăşească stiva sau raftul.
3) Conduceţi spre stivă şi apoi coborâţi încărcătura pe aceasta.
4) Este mai uşor să eliberaţi furcile dacă stâlpul este basculat spre înainte. Coborâţi furcile astfel încât să elibereze încărcătura. Verificaţi daca zona din spatele stivuitorului este liberă, înainte de a vă întoarce de la stivă.
5) Coborâţi furcile în poziţia de deplasare şi basculaţi stâlpul astfel încât furcile să fie în poziţie orizontală.
6) La transport, stâlpul trebuie să fie retras complet.
7) Când preluaţi o încărcătură din stivă, efectuaţi aceste mişcări în ordine inversă.

Întreţinere zilnică (înainte de fiecare schimb)

Responsabilitate: conducătorul stivuitorului

ATENŢIE!
Când lucraţi la sau în apropierea bateriei sunt interzise apropierea cu flacără şi fumatul.

ATENŢIE!
La înlocuirea sau verificarea bateriei trebuie respectată ergonomia de încărcare.

1) Asiguraţi-vă că fişele bateriei, cablurile şi conexiunile sunt montate corect şi că nu sunt deteriorate.
2) Asiguraţi-vă că bateria este fixată corect în compartimentul său.
3) Asiguraţi-vă că stivuitorul nu prezintă pierderi de ulei.
4) Verificaţi semnalul modului transport şi claxonul, prin activarea comenzilor în timp ce stivuitorul este activat.
5) Verificaţi funcţionarea frânei de serviciu şi a frânei de parcare.
6) Verificaţi starea exterioară sau uzura roţilor.
7) Verificaţi să nu existe mesaje de eroare sau avertizări pe blocul de afişaj al computerului stivuitorului.
8) Verificaţi ca dispozitivele de fixare pentru protejarea degetelor să fie intacte şi ca protecţia să asigure o vizibilitate bună.

AVERTIZARE!
Dacă stivuitorul este utilizat fără protecţie pentru degete, există riscul de rănire a persoanelor.

AVERTIZARE!
Dacă stivuitorul este condus fără ca vizibilitatea prin protecţia pentru degete să fie corespunzătoare, există riscul de deces.

ATENŢIE!
Erorile constatate la verificarea zilnică trebuie raportate şefului de echipă/supraveghetorului. Consultaţi secţiunea *Conducătorul stivuitorului* pagina 11.

9) Verificaţi suprafaţa reflectantă a sistemului de măsurare a înălţimii.
10) Stivuitoare cu porţi: verificaţi comutatoarele porţilor.

Service zilnic (după fiecare schimb)

Responsabilitate: conducătorul stivuitorului

Încărcarea bateriei

1. Verificaţi tensiunea bateriei pe indicatorul acesteia.
2. Încărcaţi bateria, dacă este cazul. Bateria se încarcă conform recomandărilor producătorului acesteia. Trebuie utilizate numai unităţi de încărcare complet automate.

   Pentru procedura de încărcare, consultaţi *Încărcarea bateriei* pagina 29.

Dacă se constată defecţiuni

Orice defecţiuni constatate trebuie raportate supraveghetorului.

Verificarea săptămânală

Responsabilitate: conducătorul stivuitorului

1) Curăţaţi bateria; vedeţi instrucţiunile de întreţinere ale producătorului bateriei.

2) Verificaţi nivelul uleiului în sistemul hidraulic, prin extinderea tuturor cilindrilor hidraulici până în poziţiile limită. Apoi verificaţi dacă căruciorul furcilor se ridică la înălţimea maximă, fără ca pompa să aspire aer.

3) Verificaţi să nu se desfacă roţile – filet/butuc.

4) Exteriorul stivuitorului trebuie curăţat. Aspiraţi şi ştergeţi cu o lavetă umedă cabina conducătorului. Panourile electrice şi plăcile circuitelor integrate trebuie să fie protejate în permanenţă împotriva lichidelor. Defectarea stivuitorului provocată de contactul lichidelor cu piesele electrice nu este acoperită de garanţia producătorului.

5) Verificaţi manual dacă sunt strânse următoarele şuruburi:

AVERTIZARE!
Dacă oricare dintre şuruburi nu este strâns, contactaţi imediat un tehnician de service autorizat, pentru remedierea defecţiunii, înainte de utilizarea stivuitorului.

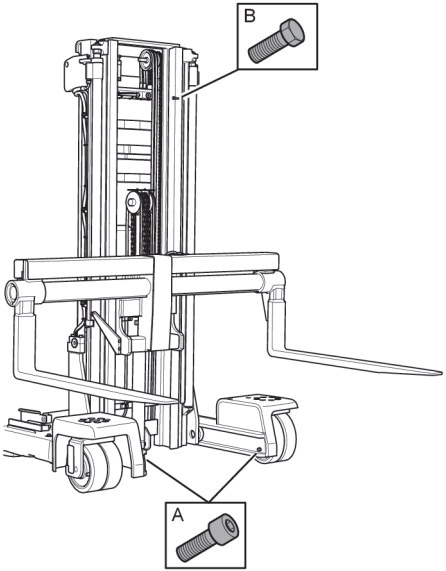

Imagine 23. UFW

A. Şuruburile de siguranţă de prindere a căruciorului stâlpului telescopic pe şasiu

B. Şuruburile de siguranţă pentru protecţia la ridicare, de pe stâlpul intermediar

Întreţinerea preventivă

NOTĂ!
Întreţinerea preventivă trebuie efectuată de către personal special desemnat şi instruit, care cunoaşte bine funcţionarea şi întreţinerea stivuitorului.

Pentru maximizarea rentabilităţii investiţiei în stivuitor, vă recomandăm să luaţi legătura cu unitatea de service locală şi să încheiaţi un contract pentru întreţinere preventivă.

Personalul de service

NOTĂ!
Reparaţiile şi întreţinerea trebuie efectuate de către personal special desemnat şi instruit, care cunoaşte bine funcţionarea şi întreţinerea stivuitorului.

Pentru maximizarea rentabilităţii investiţiei în stivuitor, vă recomandăm să luaţi legătura cu unitatea de service locală şi să încheiaţi un contract pentru întreţinere continuă.

Instrucţiuni de siguranţă pentru întreţinere

Lucrul la înălţime

Atunci când lucraţi la înălţime, respectaţi instrucţiunile de siguranţă locale.

Măsuri de precauţie în timpul efectuării reparaţiilor

Pentru evitarea accidentelor în timpul intervenţiei asupra stivuitorului, trebuie acordată o atenţie specială măsurilor de precauţie.

- **AVERTIZARE!**
  Fişa bateriei trebuie deconectată înaintea intervenţiei asupra stivuitorului.
- Înainte de depanare, asiguraţi-vă că roata de propulsie este ridicată de pe sol. Asiguraţi stivuitorul utilizând cale de blocare a roţilor.
- Pentru a preveni rănirile prin strivire, fişa bateriei trebuie deconectată întotdeauna atunci când se lucrează la sau în vecinătatea stâlpului şi unităţii hidraulice.
- la demontarea pieselor sistemului hidraulic, sistemul nu trebuie să fie sub presiune, de ex. motorul pompei trebuie să fie oprit, iar furcile trebuie să fie coborâte.
- În timpul efectuării lucrărilor de polizare bateria trebuie să fie protejată în permanenţă.
- La înlocuirea unei siguranţe controlerele trebuie să fie complet descărcate. (Înainte de înlocuirea siguranţelor, demontaţi fişa bateriei şi aşteptaţi două minute; în caz contrar există riscul formării unui arc electric.)
- Trebuie avută mare grijă la demontarea amortizoarelor pe gaz.

Intervalele de întreţinere

Înlocuiri recomandate

NOTĂ!
Pentru a asigura funcţionarea corespunzătoare, utilizaţi numai piese de schimb originale.

- Filtrul de ulei hidraulic şi filtrul de aer trebuie înlocuite anual sau la fiecare 1.000 de ore de funcţionare.
- Uleiul hidraulic trebuie înlocuit la fiecare trei ani sau la fiecare 3.000 de ore de funcţionare.
- Uleiul hidraulic ecologic/comestibil trebuie înlocuit anual sau la fiecare 1.000 de ore de funcţionare.

- Uleiul de transmisie trebuie înlocuit la fiecare trei ani sau la fiecare 3.000 de ore de funcţionare.
- Furtunurile trebuie înlocuite după 5 ani, deoarece sunt perisabile.

Tabel de ungere, model UFW

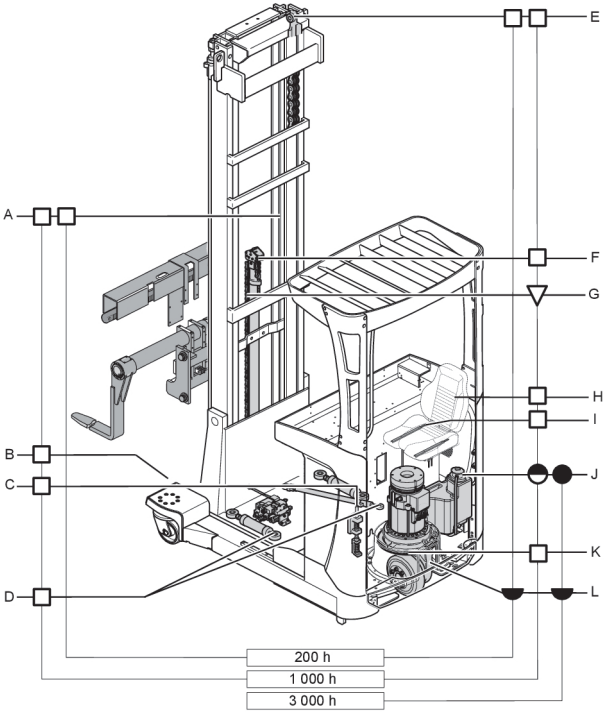

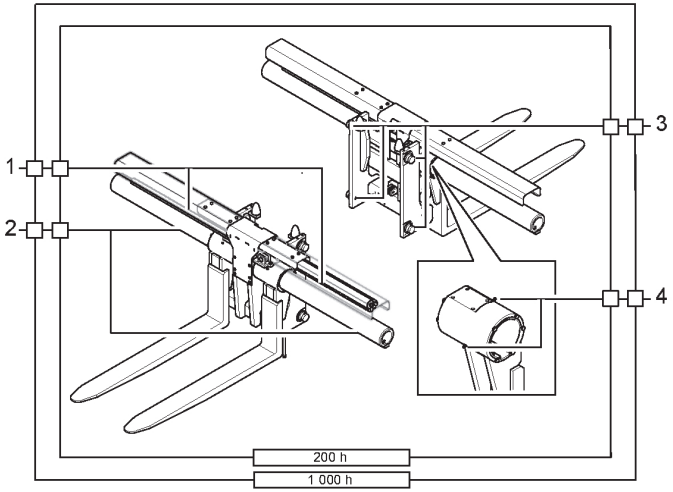

Imagine 24. Tabel de ungere, cărucior furci UFW

Poz	Puncte de ungere
1	Arbore de transmisie
2	Suprafeţe de culisare pentru cărucior şi furci
3	Role de preluare a sarcinii
4	Lagăr de fixare furcă

Diagramă schemă de ungere cabină (opţional)

Balamaua uşii, capacul, încălzitorul şi încuietoarea trebuie unse la fiecare revizie periodică.

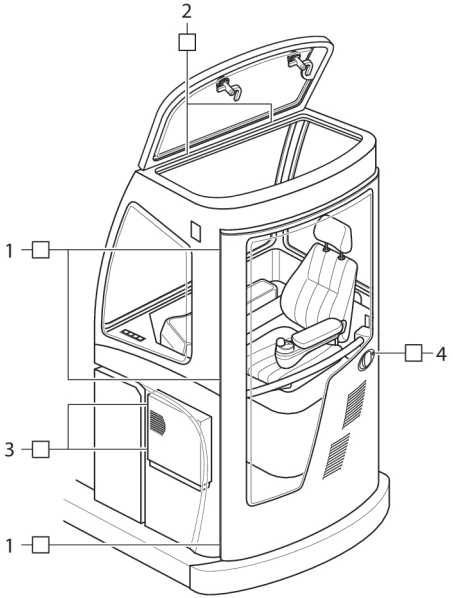

Imagine 25. Tabel de ungere cabină

1. Balama uşă
2. Balama capac
3. Balama încălzitor
4. Încuietoare

Cheia simbolurilor din tabelul de ungere

Simbol	Explicaţie	Simbol	Explicaţie
○	Ulei hidraulic	●	Ulei hidraulic, filtru de ulei şi filtru de aer, înlocuire
◡	Ulei de transmisie	◡	Ulei de transmisie, înlocuire
□	Vaselină	◓	Filtru de ulei şi filtru de aer, înlocuire
▽	Spray/ulei lanţ	❄	Numai versiunea pentru spaţiu frigorific

Valabil în general pentru simbolurile:

Simbol neumplut, verificaţi ungerea.

Simbol umplut – înlocuire.

Tabelul 5. Puncte de ungere

UFW	
Poz	**Puncte de ungere**
A	Suprafeţe role şi suprafeţe de culisare profil stâlp
B	Rulmenţi de roată pivotantă şi rulmenţi de roată directoare *)
C	Dispozitiv de blocare baterie, suprafeţe de culisare şi arcuri
D	Stâlp telescopic şi cilindri de basculare
E	Lagăr stâlp, role de susţinere

UFW	
Poz	**Puncte de ungere**
F	Fulie lanţ
G	Lanţuri elevator, toate lanţurile stâlpului, lanţ de măsurare a înălţimii
H	Glisiere roţi, suspensie
I	Şine de culisare
J	Rezervorul hidraulic
K	Inel de ghidare, lagăr inel de torsiune
L	Transmisie
	*) Pentru a degaja accesul la niplul de gresare, roata directoare trebuie rotită 45°.

NOTĂ!
Toate arcurile de torsiune ale stivuitorului trebuie unse cu ocazia fiecărei lucrări de service.

Siguranţele

NOTĂ!
La înlocuirea siguranţei, trebuie deconectat conectorul bateriei.

Siguranţele F2, F3 şi F19 sunt amplasate sub scaunul conducătorului. Celelalte siguranţe sunt amplasate sub panoul de bord.

Denumire	(A)	Utilizare
F2*	300	Siguranţă alimentare TMC
F3*	300	Siguranţă alimentare PMC
F6	10	B+ 3; Supape hidraulice; ventilatoare; transformator CC/CC; podea reglabilă electric; cameră
F7	10	B+ 4; scaun încălzit; lampă de lucru; frâne roată de preluare a sarcinii; radio
F8	5	Motor ventilator
F9	10	ATC
F10	5	ATC ref
F12	10	Alimentare program TMC/PMC
F14	5	Circuite oprire de urgenţă
F17	5	Faruri
F18	5	Alimentare program EPS, frână de urgenţă
F19	30	Siguranţă alimentare EPS
F23	5	Încălzitor LCD (numai versiunea pentru spaţiu frigorific)
*Trebuie înlocuită de către personalul de service autorizat.		

Tabelul 6. Echipamente opţionale

Denumire	(A)	Utilizare
F13*	80	Sursă de alimentare cabină, versiune pentru spaţiu frigorific
F15	5	Radio şi iluminare interioară cabină
F21	35	Alimentare cu tensiune, sistem de încărcare baterie
F22	5	Alimentare program, sistem de încărcare a bateriei
F25	15	Transformator CC/CC, încălzitor cabină
F26	5	Verificaţi tensiunea la încălzitorul cabinei
*Trebuie înlocuită de către personalul de service autorizat.		

Revizii, tip şi frecvenţă

Generalităţi

Înainte de verificare trebuie efectuat un test complet al funcţionării. Funcţiile defecte trebuie remediate înainte de verificare.

Intervale de revizie

Reviziile trebuie efectuate periodic, adică o dată pe an sau după 1000 de ore de funcţionare, în condiţii normale de utilizare a stivuitorului. Lucrările planificate includ operaţii precum testul de condus, testele funcţionale şi înlocuirea uleiurilor şi a filtrelor, etc.

NOTĂ!
Dacă stivuitorul este utilizat în condiţii grele şi/sau în medii cu mult praf, cu aer umed sau coroziv, se recomandă efectuarea mai frecventă a reviziilor. Reduceţi la jumătate perioada între revizii (sau la o treime).

Prima revizie (200 de ore)

În timpul primei revizii trebuie înlocuite uleiul de transmisie şi filtrul de ulei hidraulic. Trebuie verificat şi, dacă este cazul, trebuie reglat jocul stâlpului; de asemenea, stâlpul trebuie uns.

Puncte de service, UFW

În timpul verificărilor de service planificate se verifică următoarele:

X Obligatoriu

O Opţional

Şasiu	
Descriere	**Întreţinerea**
Indicatoare/embleme	X
Capace şi panouri	X
Protecţia de pe plafon	X
Opritor baterie, blocaj, role	X
Preş din cauciuc	X

Şasiu	
Descriere	**Întreţinerea**
Şasiu	X
Ungere	X
Scaunul conducătorului	X
Rotilă/roată directoare	X
Microcomutator	X
Culoare	X
Protecţie pentru degete	X
Stabilizatoare	X
Placa maşinii	X

Unitate propulsoare	
Descriere	**Întreţinerea**
Transmisie	X
Motorul de propulsie	X
Roata de propulsie	X
Arbore de transmisie	X
Nivel ulei de transmisie	X

Sistem stâlp	
Descriere	**Întreţinerea**
Lanţuri de ridicare	X
Furci, căruciorul furcii	X
Rulmenţi/role	X
Ungere	X
Profil stâlp	X
Căruciorul stâlpului	X
Blocare furcă	X

Direcţie	
Descriere	**Întreţinerea**
Servomotor	X
Servodirecţie	X
Volan/senzor volan	X
Casetă de direcţie	X
Rulmentul de culisare	X

Sistem hidraulic	
Descriere	**Întreţinerea**
Nivel ulei hidraulic	X
Furtunurile	X

Sistem hidraulic	
Descriere	**Întreţinerea**
Cuplaje	X
Motorul pompei	X
Pompa hidraulică	X
Supapă proporţională cu activare/dezactivare	X

Cilindri elevator	
Descriere	**Întreţinerea**
Cilindrii	X

Sistem electric	
Descriere	**Întreţinerea**
Cabluri, întrerupătoare	X
Conectorii	X
Bateria	X
Controlere motor de propulsie	X
Claxon	X
Controler de viteză	X
Pedală de frână	X
Selector nivel	O
Senzor/întrerupător stâlp	X

Sistem electric	
Descriere	**Întreţinerea**
Siguranţele	X
Fişă baterie	X
Camera video	O
Ventilator de răcire	X
Calculatorul stivuitorului	X
Oprire de urgenţă	X
Întrerupător elevator	O
Întrerupător de picior stânga	X
Indicator orar	X
Senzor de prezenţă conducător	X
Indicator baterie	X
contact cu cheie	O
Lampă de avertizare	X
Sistem de cântărire	X

Sistem de frânare	
Descriere	**Întreţinerea**
Funcţie de frânare	X
Frâna de parcare	X
Disc de frână	X

Materiale consumabile

Pentru efectuarea lucrărilor de service şi întreţinere a stivuitorului trebuie utilizate numai materiale consumabile (uleiuri, vaselină, lubrifianţi etc.) aprobate de UniCarriers. Consultaţi piesele originale UniCarriers.

Instrucţiuni de întreţinere

Piese de schimb originale

Piese originale UniCarriers

Pentru păstrarea fiabilităţii garantate de UniCarriers, utilizaţi numai piese de schimb originale UniCarriers. Numai piesele de schimb originale UniCarriers pot garanta funcţionarea corespunzătoare, exploatarea îndelungată şi dreptul la garanţie.

Noţiuni de bază despre depanare

Dacă stivuitorul nu funcţionează după ce au fost luate măsurile din tabelul următor, contactaţi organizaţia de service. Măsurile suplimentare trebuie luate numai de către personalul de service special desemnat şi instruit. Dacă pe afişajul şoferului apare un

cod de eroare, acest lucru trebuie raportat organizaţiei de service.

Starea stivuitorului	Cauză posibilă	Procedură
Stivuitorul nu porneşte	Nu a fost introdusă fişa bateriei	Introduceţi fişa bateriei
	Întrerupătorul pentru oprirea de urgenţă a fost apăsat	Trageţi întrerupătorul pentru oprirea de urgenţă
	Capacitatea bateriei este prea scăzută	Încărcaţi bateria
	Siguranţă arsă	Înlocuiţi siguranţa arsă
	Cheia de contact este în poziţia „0” sau operatorul nu este conectat la stivuitor	Rotiţi cheia de contact în poziţia „I” sau introduceţi codul de utilizator şi parola corespunzătoare
Stivuitorul nu poate fi condus	Stivuitorul nu este pregătit de utilizare	Efectuaţi toate acţiunile din paragraful „Stivuitorul nu porneşte”
	Nu a fost apăsat întrerupătorul pentru piciorul stâng	Apăsaţi întrerupătorul pentru piciorul stâng
	Siguranţă de deplasare arsă	Înlocuiţi siguranţa de deplasare arsă
Stivuitorul nu ridică încărcătura	Stivuitorul nu este pregătit de utilizare	Efectuaţi toate acţiunile din paragraful „Stivuitorul nu porneşte”
	Nivelul uleiului hidraulic este scăzut	Verificaţi nivelul şi completaţi cu ulei hidraulic
	Capacitatea bateriei este sub 20%	Încărcaţi bateria
	Siguranţa pompei este arsă	Înlocuiţi siguranţa arsă a pompei
	Încărcătura este prea grea	Reduceţi gradul de încărcare. Consultaţi sarcina maximă admisă de pe placa cu sarcina maximă
	Întrerupătorul scaunului conducătorului nu este activat	Staţi pe scaunul conducătorului în timp ce acţionaţi pârghiile

Demontarea şi montarea panourilor

Demontarea şi montarea capacului motorului

1) Reglaţi scaunul astfel încât să se blocheze în poziţia cea mai retrasă. Dacă placa pentru picioare este reglabilă, aceasta trebuie să fie în poziţie centrală.

2) Demontaţi capacul motorului (A) prin ţinere şi ridicare cu grijă în sus.

3) Montaţi la loc în ordine inversă.

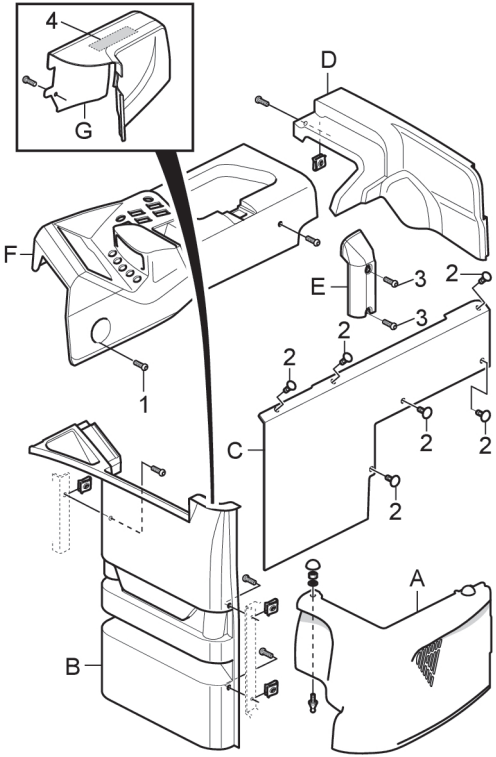

Imagine 26. Panouri

Demontarea şi montarea carcasei din faţă

1) Deplasaţi uşor stâlpul spre înainte.

2) Slăbiţi şurubul (elementul 1), consultaţi *Panouri* pagina 63 de pe panoul instrumentelor (F). Şurubul nu trebuie să fie complet demontat.

3) Ridicaţi panoul de bord şi fixaţi-l cu tija de susţinere.

4) Demontaţi placa pentru picioare (dacă placa pentru picioare este reglabilă, aceasta trebuie să fie în poziţia cea mai de jos). La stivuitoarele echipate cu volan midi, trebuie demontat capacul volanului midi (G) (2 şuruburi).

> **NOTĂ!**
> Capacul este fixat şi cu o bandă Velcro (elementul 4).

5) Prindeţi carcasa din faţă (B), ridicaţi-o şi îndepărtaţi-o.

6) Montaţi la loc în ordine inversă.

Demontarea şi montarea panoului pe compartimentul bateriei

1) Demontaţi carcasa motorului, consultaţi *Demontarea şi montarea capacului motorului* pagina 62.

2) Demontaţi cele două şuruburi care fixează placa scaunului conducătorului şi scoateţi scaunul.

3) Deschideţi panoul instrumentelor şi fixaţi-l cu tija de susţinere, consultaţi *Demontarea şi montarea carcasei din faţă* pagina 63.

4) Demontaţi carcasa din faţă (B).

5) Demontaţi carcasa din spate (D) şi protecţia cablului (E).

6) Scoateţi manual sau pe role bateria (în funcţie de tipul de baterie).

7) Folosind cleşti, strângeţi inelele de siguranţă (elementele 2 şi 6) şi scoateţi-le.

8) Prindeţi panoul (C), consultaţi *Panouri* pagina 63, ridicaţi-l în sus şi demontaţi-l.

9) Montaţi la loc în ordine inversă.

Demontarea şi montarea carcasei din spate şi a protecţiei cablului

Carcasa din spate este fixată cu bandă Velcro de partea inferioară.

1) Deschideţi panoul instrumentelor şi fixaţi-l cu tija de susţinere.

2) Desfaceţi prinderea Velcro şi ridicaţi carcasa din spate (D).

3) Dacă este cazul, slăbiţi cele 2 şuruburi (elementul 3) de fixare a protecţiei cablului (E). Şuruburile nu trebuie să fie complet demontate.

4) Trageţi de protecţia cablului pentru ca aceasta să se elibereze din dispozitivul de fixare.

5) Montaţi la loc în ordine inversă.

Demontarea şi montarea roţilor

Norme de siguranţă valabile pentru înlocuirea roţilor

AVERTIZARE!
Din motive de siguranţă, UniCarriers recomandă ca înlocuirea roţilor să fie efectuată numai de către personalul de service autorizat.

AVERTIZARE!
Pentru performanţe optime şi pentru a nu pierde dreptul de garanţie, utilizaţi numai piese de schimb originale UniCarriers! În caz contrar, UniCarriers nu poate garanta stabilitatea şi funcţia de frânare.

AVERTIZARE!
Aveţi grijă atunci când ridicaţi şi asiguraţi stivuitorul pe o capră, deoarece există pericol de rănire prin strivire.

Demontarea roţilor directoare (UFW)

AVERTIZARE!
Din motive de siguranţă, demontarea şi montarea roţilor directoare trebuie să fie efectuată numai de către personalul de service autorizat.

1) Descărcaţi roata directoare şi sprijiniţi stivuitorul pe cale.

AVERTIZARE!
Asiguraţi-vă că stivuitorul este imobilizat pe durata lucrării.

2) Deconectaţi fişa bateriei

3) Desfaceţi şuruburile cilindrului hidraulic din dreptul roţii directoare.

4) Deconectaţi cablajul frânei electrice, din dreptul roţii directoare.

5) Desfaceţi şuruburile din partea superioară a piciorului extensiei.

6) Ridicaţi stivuitorul de pe roată.

7) Deşurubaţi placa senzorilor poziţiei de capăt.

8) Demontaţi clemele cablului frânei electrice.

ATENŢIE!
Asiguraţi-vă că nu deterioraţi cablajul.

9) Demontaţi sistemul de blocare a axului.

10) Utilizaţi un ciocan glisant şi scoateţi axul roţii.

11) Desfaceţi şuruburile de fixare a frânei electrice, cu ajutorul unei chei inbus de mărimea 7.

12) Desprindeţi roţile de pe furcă şi îndepărtaţi-le.

Montarea roţilor directoare (UFW)

1) Amplasaţi roata pe furcă şi fixaţi-o.

2) Conectaţi cablajul de acţionare pentru a elibera frâna.

3) Conectaţi fişa bateriei la alimentarea cu tensiune a stivuitorului.

4) Conectaţi-vă la calculatorul ATC al stivuitorului şi selectaţi *Auth. service » Tests & calib. » Drive menu » Brake tests » Load wheel br.*.

5) Eliberaţi frâna cu ajutorul cablajului de acţionare.

6) Montaţi şuruburile de fixare a frânei electrice (opt pe fiecare parte) cu ajutorul unei chei inbus de mărimea 7.

7) Montaţi axul roţii.

8) Montaţi sistemul de blocare a axului.

9) Montaţi clemele cablului frânei electrice.

ATENŢIE!
Asiguraţi-vă că nu deterioraţi cablajul.

10) Fixaţi placa senzorilor poziţiei de capăt.

11) Deconectaţi cablajul de acţionare.

12) Deconectaţi fişa bateriei.

13) **AVERTIZARE!**
Pericol de strivire la coborârea stivuitorului.

Coborâţi stivuitorul spre roată.

14) Strângeţi şuruburile (opt bucăţi) din partea superioară a piciorului extensiei.

15) Montaţi cablajul frânei electrice.

16) Conectaţi cilindrul hidraulic al roţii directoare.

17) Conectaţi fişa bateriei.

Demontarea şi montarea rotilei (UFW)

1) Desfaceţi şuruburile scutului şi demontaţi-l.

2) Îndepărtaţi clemele şaibei de siguranţă de pe piuliţa de blocare.

3) Demontaţi piuliţa de blocare şi şaiba de siguranţă.

4) Desfaceţi şuruburile de fixare a plăcii de blocare şi demontaţi-o.

5) Scoateţi axul.

6) Demontaţi roata veche de pe furca roţii de preluare a sarcinii, împreună cu rulmenţii şi cu şaibele.

7) Montaţi în ordine inversă.

Cuplu
Strângeţi şuruburile plăcii de blocare şi scutului la **24 Nm**.

NOTĂ!
La înlocuirea roţii trebuie înlocuită şi şaiba de blocare.

Demontarea şi montarea roţii de propulsie

Roata de propulsie trebuie înlocuită dacă diametrul său este mai mic de 320 mm.

1) Desfaceţi şuruburile şi deschideţi capacul din spate.

2) Slăbiţi piuliţele roţii de propulsie.

3) Ridicaţi stivuitorul astfel încât roata de propulsie să se elibereze. Fixaţi stivuitorul cu pene din lemn.

AVERTIZARE!
Asiguraţi-vă că stivuitorul este imobilizat pe durata lucrării.

4) Demontaţi roata de propulsie.

5) Montaţi la loc în ordine inversă.

Cuplu
Piuliţele roţii de propulsie trebuie strânse la **150 Nm**.

Demontarea şi montarea sistemului stâlpului

AVERTIZARE!
Din motive de siguranţă, demontarea şi montarea stâlpului trebuie să fie efectuată numai personalul de service autorizat.

Autoritatea şi obligaţiile conducătorului utilajului

Conducătorul utilajului are autoritatea şi responsabilitatea să refuze să conducă stivuitorul în următoarele cazuri:

- Stivuitorul reprezintă un pericol evident pentru siguranţă.
- Încărcătura reprezintă un pericol evident pentru siguranţă.
- Dacă stivuitorul a fost reparat, modificat sau ajustat fără ca aceste modificări să fie aprobate de către supraveghetor.
- Dacă conducătorul utilajului are o stare fizică sau psihică care poate reprezenta un pericol pentru siguranţă.

Conducătorul utilajului are autoritatea să:

- interzică utilizarea de către persoane neautorizate a stivuitorului pentru care este responsabil. O persoană neautorizată este o persoană care nu a primit permisiunea supraveghetorului şi/sau cineva care nu are instruirea corespunzătoare
- interzică oricărei persoane să meargă sau să stea sub un elevator ridicat, indiferent dacă acesta este încărcat sau descărcat.

AVERTIZARE!
Aveţi mare grijă la comportamentul utilajului, feriţi-vă de suprafeţele fierbinţi etc.

Urcarea şi coborârea

Procedaţi cu atenţie atunci când urcaţi sau coborâţi din stivuitor. Utilizaţi mânerul dacă este instalat şi ţineţi cont de diferenţa de nivel între stivuitor şi pardoseală.

AVERTIZARE!
Nu este permisă căţărarea pe stivuitor.

Condusul stivuitorului

Conducerea în spaţii publice

Nu este permis ca stivuitorul să fie condus pe drumurile publice în exteriorul zonelor private.

Distanţa între vehicule

Aveţi grijă că vehiculul din faţa dumneavoastră poate să oprească brusc. Păstraţi o distanţă rezonabilă. Reţineţi că încărcătura de pe furci influenţează distanţa de frânare.

Risc de prindere

AVERTIZARE!
Fiţi întotdeauna foarte atenţi atunci când utilizaţi autocamionul pentru a evita riscul de prindere, atât al conducătorului, cât şi a persoanelor din apropiere.

Pasagerii

Pasagerii nu au voie să călătorească pe stivuitor altfel decât este indicat pe stivuitor.

Utilizarea stâlpului

AVERTIZARE!
Înainte de utilizarea stâlpului, asiguraţi-vă că nu există riscul ca o persoană să fie strivită între stâlp şi celelalte componente ale stivuitorului.

Înălţimea de gabarit necesară

Ţineţi seamă că stivuitorul nu poate fi utilizat acolo unde înălţimea deschiderii este mai mică decât cea cabinei conducătorului, încărcăturii sau a stâlpului.

Stivuitorul într-un ascensor industrial

Stivuitorul poate fi utilizat într-un ascensor industrial doar dacă acesta a fost autorizat. Asiguraţi-vă că nu este depăşită niciodată capacitatea elevatorului industrial (greutatea totală a stivuitorului, inclusiv greutatea şoferului). Conducătorul trebuie să poată părăsi stivuitorul. Parcaţi în interiorul liftului astfel încât conducătorul să fie în dreptul uşii. Nu plasaţi niciodată stivuitorul sau încărcătura în zonele periculoase ale ascensorului industrial. Asiguraţi-vă că frânele stivuitorului sunt acţionate înainte de pornirea ascensorului industrial!

Încărcarea pardoselii

Verificaţi cu atenţie atenţionările sau alte instrucţiuni referitoare la sarcina maximă pe pardoseală sau presiunea maximă a roţilor pentru a vă asigura că acestea nu au fost depăşite. Pentru informaţii privind greutatea totală a stivuitorului, consultaţi placa maşinii.

Semnalizare

Utilizaţi semnalul claxonului pentru a atrage atenţia.

Vizibilitate redusă

Încetiniţi când vă apropiaţi de intersecţii sau alte locuri unde vizibilitatea este redusă. Evitaţi să circulaţi în acelaşi sens cu furcile dacă încărcătura din faţă vă împiedică vizibilitatea. Apelaţi la altă persoană să vă ajute dacă vizibilitatea vă este blocată.

Pentru facilitarea lucrului şi îmbunătăţirea vizibilităţii din stivuitor sunt disponibile o oglindă retrovizoare şi o cameră.

NOTĂ!
Este posibil ca accesoriile stivuitorului să restricţioneze vizibilitatea.

Transporturi

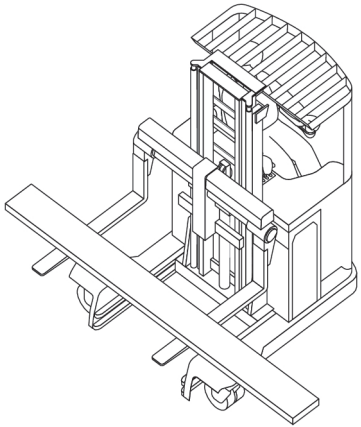

Imagine 27. Poziţia de transport, stivuitor cu deplasare pe patru direcţii

În timpul deplasării normale trebuie luată în calcul poziţia pentru transport a stivuitorului. Deplasarea cu furcile este interzisă, cu excepţia situaţiilor în care se ridică sau se coboară o încărcătură de pe un raft, etc. şi dacă încărcătura este transportată.

Stivuitoare cu stâlp telescopic

Stâlpul trebuie să fie retras complet, cât mai aproape de conducător.

Basculare a

Stâlpul trebuie să fie basculat puţin spre conducător.

Atunci când se transportă încărcături, stivuitorul trebuie condus pe cât posibil în sens opus direcţiei în care sunt îndreptate furcile. Acest lucru asigură conducătorului o vizibilitate mai bună dacă încărcătura nu este coborâtă, iar stivuitorul este mai uşor de manevrat. Când se conduce în sensul furcilor, stivuitorul este sensibil la virajele strânse. (Comparabil cu un vehicul care se deplasează înapoi.) Conduceţi stivuitorul doar cu capacele şi carcasele închise şi blocate pe poziţie.

Viteza

Adaptaţi viteza la condiţiile pardoselii, limita vizibilităţii şi siguranţa operaţională. Evitaţi accelerările rapide, frânările bruşte şi virajele luate cu viteză; există riscul răsturnării sau căderii încărcăturii.

Spaţiul de conducere

Asiguraţi-vă că aveţi suficient spaţiu pentru stivuitor - împreună conducător şi încărcătură - pe culoarele înguste. Deschiderile înguste de uşi care nu permit traficul pe două sensuri trebuie abordate prin centrul deschiderii. Amintiţi-vă că spatele stivuitorului necesită spaţiu în plus la întoarceri. Urmaţi traseele marcate pentru stivuitor din zona de deplasare. Dacă stivuitorul dispune de comutator pentru piciorul stânga, ţineţi piciorul stâng pe podeaua stivuitorului, pentru a vă asigura că acest picior nu depăşeşte marginea exterioară a stivuitorului în timpul deplasării. Amintiţi-vă că trebuie să vă menţineţi corpul în perimetrul interior al stivuitorului pentru a evita rănirile prin strivire.

AVERTIZARE!
Nu este permisă îndepărtarea materialelor de pe culoar cu ajutorul şasiului stivuitorului.

Zone de risc

Nu conduceţi aproape de marginile rampelor de încărcare, ale pasarelelor etc., unde există riscul de cădere a stivuitorului. Aveţi grijă când manevraţi aproape de marcajele zonelor de risc.

Răsturnare

Dacă stivuitorul se răstoarnă ţineţi-vă de volan sau de un mâner. Nu săriţi!

Stivuitoare pe platforma de încărcare a altui vehicul sau pe o pasarelă

Înainte de a trece stivuitorul de pe o rampă de încărcare sau de pe platforma unui camion trebuie să verificaţi întotdeauna capacitatea maximă de încărcare a pasarelei. Trebuie să fie de asemenea prezente dispozitive de prevenire a alunecării pasarelei. Trebuie să aveţi grijă, de asemenea, să verificaţi capacitatea maximă de încărcare a vehiculului pe care veţi încărca. Trebuie, de asemenea, să existe dispozitive (de.ex. cale de blocare) care să împiedice vehiculul să se deplaseze. Pentru informaţii despre greutatea totală a stivuitorului, consultaţi placa maşinii.

Sensul de deplasare când se conduce pe pante

Stivuitoare cu deplasare pe patru direcţii

În mod normal, stivuitorul se deplasează cu furcile îndreptate spre vârful pantei, încărcătura coborâtă şi stâlpul basculat spre conducător, consultaţi imaginea *Deplasare normală în pantă* pagina 70.

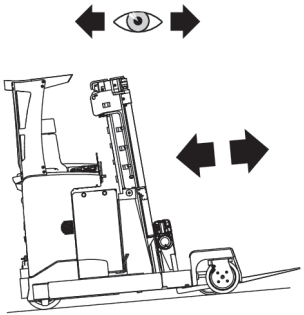

Imagine 28. Deplasare normală în pantă

La deplasarea laterală, în mod normal, stivuitorul se deplasează în direcţia în care este îndreptat conducătorul, consultaţi imaginea *Deplasare laterală în pantă* pagina 71.

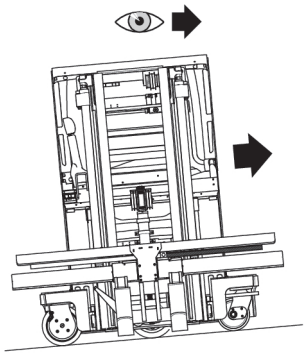

Imagine 29. Deplasare laterală în pantă

AVERTIZARE!
Aveţi grijă la deplasarea laterală a stivuitorului în pantă, deoarece această poziţie poate influenţa direcţia şi frânele. Încercaţi să menţineţi întotdeauna o viteză constantă. Păstraţi o viteză redusă la coborârea pantelor.

Evitaţi oprirea atunci când urcaţi o pantă, deoarece este posibil ca repornirea să fie dificilă. Dacă trebuie neapărat să opriţi atunci când urcaţi o pantă, s-ar putea să fie mai sigur să coborâţi pe o suprafaţă plană şi apoi să urcaţi din nou.

La manipularea obiectelor lungi, asiguraţi-vă că acestea sunt ridicate de la sol.

Precauţie!
Întotdeauna fiţi atenţi la personalul din apropiere când manevraţi stivuitorul.

Viteza (UFW)

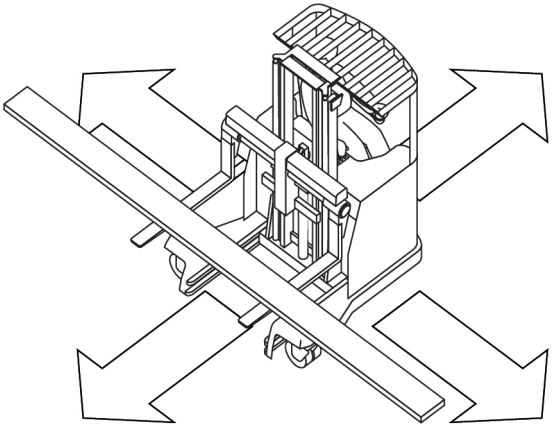

Direcţia de deplasare	Condiţii	Viteză maximă
⇧		13 km/h
⇩	Sarcina < 1.500 kg	11,3 km/h
	Sarcina > 1.500 kg	8 km/h

Direcţia de deplasare	Condiţii	Viteză maximă
⇖	Funcţia stâlp este în poziţia iniţială	6 km/h
	Funcţia stâlp nu este în poziţia iniţială	4 km/h
⇘	Funcţia stâlp este în poziţia iniţială	9,6 km/h
	Funcţia stâlp nu este în poziţia iniţială	4 km/h

Alte limitări valabile în toate direcţiile de deplasare:

- Viteză maximă 4,2 km/h, dacă roata directoare nu este la 0 sau la 90 de grade.
- La viteze > 4 km/h, roata directoare nu poate fi rotită.

Securitatea transportului

Dacă un stivuitor trebuie transportat, trebuie asigurate şi definite punctele de transport. Stivuitorul poate fi asigurat şi cu chingi. Şasiul poate fi blocat cu cale din toate părţile, pentru a preveni deplasarea sau glisarea.

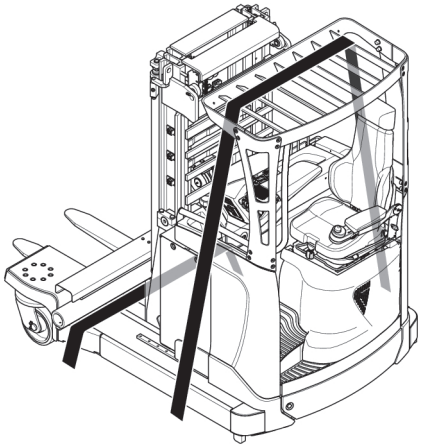

Imagine 30. Securitatea transportului, UFW

Dacă stâlpul este prea înalt pentru ca stivuitorul să poată fi transportat în siguranţă, acesta trebuie demontat şi transportat separat conform *Securitatea transportului, stâlp, UFW* pagina 73. Căruciorul furcii este transportat separat, conform indicaţiilor din imaginea *Securitatea transportului, cărucior furci, UFW* pagina 73.

ATENŢIE!
Aveţi grijă să nu deterioraţi nicio piesă a stivuitorului, în momentul strângerii chingilor.

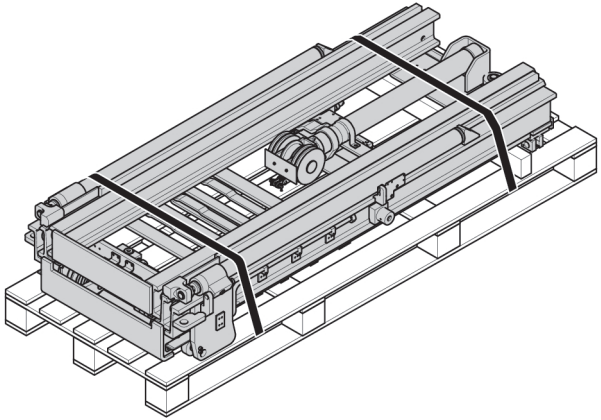

Imagine 31. Securitatea transportului, stâlp, UFW

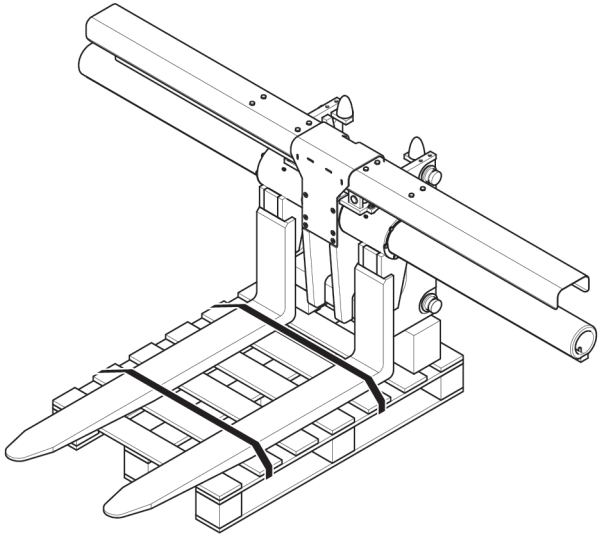

Imagine 32. Securitatea transportului, cărucior furci, UFW

Deplasarea furcilor (UFW)

Consultaţi comanda E din tabelul *Funcţii de comandă* pagina 15.

Extindere manuală furcă, opţional, UFW

Dacă furcile sunt într-o poziţie în care ştiftul de blocare este într-un orificiu al traversei, ştiftul trebuie ridicat de ureche, pentru a permite demontarea furcii.

ATENŢIE!
Furcile nu trebuie deplasate în poziţii aflate la distanţe diferite de centru.

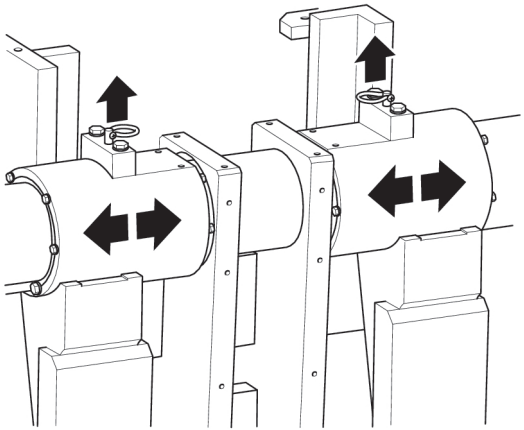

Imagine 33. Extindere manuală furcă, opţional, UFW

Condiţii normale de operare

Stivuirea trebuie efectuată cu cadrul în poziţie verticală şi furcile în poziţie orizontală , pe o suprafaţă tare, curată şi plană.

Condiţii excepţionale de operare

Când condiţiile de operare diferă de condiţiile normale de mai sus, următorii paşi trebuie executaţi:

- Când condiţiile de muncă au un caracter permanent, trebuie încheiată o înţelegere cu autoritatea de supraveghere şi orice altă parte implicată.
- Când condiţiile de lucru nu sunt corespunzătoare, luaţi măsurile corespunzătoare, cum ar fi utilizarea unui stivuitor mai mare sau reduceţi corespunzător sarcina.

Munca în medii periculoase

Un stivuitor care manevrează într-o zonă unde există riscul de incendiu, explozie sau orice altă zona de risc mărit trebuie să fie echipat special pentru acest scop.

AVERTIZARE!
Un stivuitor nu este echipat standard pentru astfel de situaţii.

Parcare

Stivuitorul nu trebuie lăsat nesupravegheat altundeva decât în zonele de parcare specificate ca atare. Stivuitorul trebuie parcat întotdeauna pe o suprafaţă plană. Frâna de parcare trebuie să fie întotdeauna acţionată. Furcile trebuie să fie coborâte în cea mai joasă poziţie, astfel încât nimeni să nu se împiedice accidental de ele. Dezactivaţi întotdeauna stivuitorul, astfel încât să nu poată fi utilizat. Dacă stivuitorul dispune de un cod PIN, trebuie să fie deconectat şi să solicite din nou codul la pornire, pentru a preveni utilizarea neautorizată. Consultaţi secţiunea . Dacă stivuitorul dispune de contact acţionat cu cheie, aceasta trebuie scoasă înainte de a părăsi stivuitorul, astfel încât acesta să nu poată fi utilizat de persoane

neautorizate. La sfârşitul schimbului condiţiile de siguranţă contra incendiului trebuie să determine dacă cheia se scoate sau nu din contact. Verificaţi!

Dacă stivuitorul este lăsat nefolosit pentru o perioadă prelungită fără să fie reîncărcat, de ex. între două schimburi, fişa bateriei trebuie să fie deconectată.

ATENŢIE!
Nu blocaţi accesul la echipamentele antiincediu sau la uşile de incendiu, prin parcarea stivuitorului sau amplasarea de mărfuri în faţa acestora.

Când se ridică stivuitorul

Generalităţi

Stivuitorul trebuie ridicat doar utilizând ochiurile de ridicare existente pentru acest scop. Imaginea prezintă unde sunt amplasate pe stivuitor punctele de ridicare permise. Punctele de ridicare sunt marcate cu o emblemă care reprezintă un punct de ridicare.

Dacă stivuitorul trebui ridicat pe cric, asiguraţi-vă că este imobilizat cu cale de blocare. Stivuitorul nu trebuie să fie sprijinit pe cric în timpul efectuării lucrărilor.

AVERTIZARE!
Ridicarea stivuitorului trebuie să fie efectuată numai de către personalul de service autorizat.

AVERTIZARE!
Dacă stivuitorul este ridicat incorect, este posibil ca piesele să se deterioreze sau să se forţeze.

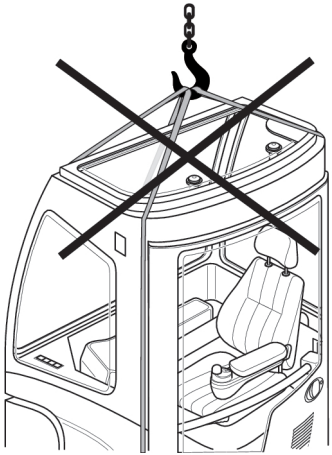

Imagine 34. Ridicare necorespunzătoare

Când se ridică stivuitorul

UFW

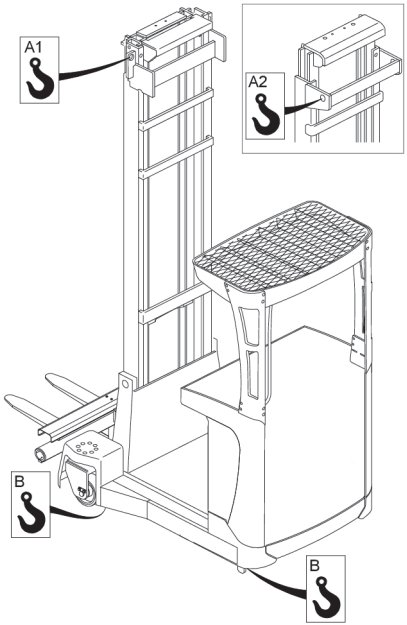

Imagine 35. Ridicarea stivuitorului UFW

ATENŢIE!
Dacă trebuie ridicat întregul stivuitor, trebuie utilizate punctele de ridicare B. Punctele de ridicare A1 şi A2 sunt utilizate pentru stabilizare sau dacă trebuie ridicat cadrul stâlpului.

Asamblarea şi punerea în funcţiune

AVERTIZARE!
Asamblarea, dezasamblarea şi punerea în funcţiune a stivuitorului trebuie să fie efectuată numai de către personalul de service autorizat.

Pentru a pregăti stivuitorul de utilizare trebuie efectuate următoarele operaţii.

- Încărcaţi bateria.
- Efectuaţi o verificare conform *Întreţinere zilnică (înainte de fiecare schimb)* pagina 51.
- Verificaţi vizual starea stivuitorului, inclusiv a furcilor şi a căruciorului stâlpului.
- Verificaţi dacă indicatoarele de siguranţă şi de avertizare sunt la locul lor şi sunt vizibile. Consultaţi *Indicatoare de siguranţă şi avertizare* pagina 79.

Scoaterea temporară din uz a stivuitorului

Depozitarea

Dacă stivuitorul trebuie scos din uz pentru mai mult de o lună, acesta trebuie depozitat în interior, în spaţii uscate şi ferite de îngheţ.

Acţiuni înainte de depozitare

1) Curăţaţi stivuitorul.
2) Curăţaţi şi încărcaţi bateria conform instrucţiunilor de întreţinere ale producătorului bateriei.
3) Verificaţi nivelul uleiului în sistemul hidraulic prin observarea marcajelor de pe stivuitor sau prin extinderea completă a tuturor cilindrilor hidraulici. Completaţi cu ulei, dacă este cazul.
4) Verificaţi funcţionarea frânei de serviciu şi a frânei de parcare.
5) Ungeţi stivuitorul în conformitate cu tabelul de ungere.
6) Deconectaţi fişa bateriei.

Acţiuni în timpul depozitării

1) Încărcaţi bateria şi verificaţi nivelul electrolitului în celule aproximativ o dată la două luni.

Punerea în funcţiune după depozitare

1) Curăţaţi stivuitorul.
2) Curăţaţi şi încărcaţi bateria conform *Încărcarea bateriei* pagina 29.
3) Verificaţi nivelul uleiului hidraulic şi de transmisie.
4) Ungeţi stivuitorul în conformitate cu tabelul de ungere.
5) Conectaţi fişa bateriei.
6) Efectuaţi o verificare săptămânală conform *Verificarea săptămânală* pagina 52.

AVERTIZARE!
Punerea în funcţiune a stivuitorului trebuie să fie efectuată numai de către personalul de service autorizat.

Scoaterea din uz a stivuitorului

Dacă stivuitorul este scos din uz şi nu poate fi manevrat de la postul conducătorului prin comenzile de conducere obişnuite, anunţaţi imediat supervizorul.

După consultarea organizaţiei de service autorizate, supraveghetorul responsabil asigură posibilitatea deplasării stivuitorului într-o manieră care să excludă riscul de accidente. Stivuitorul trebuie deplasat cu ajutorul altui stivuitor de capacitate corespunzătoare, într-o locaţie corespunzătoare, în care poate fi reparat. Stivuitoarele trebuie ridicate de la punctele de ridicare special destinate, consultaţi *Când se ridică stivuitorul* pagina 76.

AVERTIZARE!
Asiguraţi-vă că stivuitorul nu poate cădea sau aluneca de pe furci, în timpul deplasării.

Încărcături care balansează

Stivuitorul nu este echipat să manevreze sarcini atârnate care pot începe să se balanseze.

Montarea extinctorului

Extinctorul trebuie montat într-o locaţie corespunzătoare pentru a fi uşor accesibil, fără a afecta vizibilitatea sau a prezenta pericol de coliziune în cazul frânării bruşte, de exemplu.

AVERTIZARE!
Nu este permisă găurirea stâlpilor protecţiei de pe plafon sau a protecţiei în sine.

În caz de accidente

Raportaţi imediat supraveghetorului toate accidentele sau incidentele. Dacă este posibil, lăsaţi stivuitorul acolo unde se găseşte. Dacă este posibil luaţi măsuri să micşoraţi pagubele sau vătămările, mai ales în cazul în care sunt răniţi oameni. Evitaţi acţiuni care ar putea împiedica investigarea accidentului. În general trebuie să aşteptaţi decizia supraveghetorului.

Zgomot/Nivele de sunet

Nivelul de zgomot în poziţia de deplasare este mai mic de 70 dB(A), valoare măsurată conform standardului european EN 12053.

Vibraţii

Date privind vibraţiile aferente modelelor de stivuitoare (testate conform cu EN 13059+A1:2008).

UFW	$a_{w,z}S$ = 0,79 m/s², precizia măsurării Cv 0,064

Condiţii climatice

Temperatura normală de funcţionare în care este proiectat să funcţioneze stivuitorul este cuprinsă între +1 °C şi +25 °C. Temperatură maximă pe termen scurt +40 °C, temperatura minimă pe termen scurt -25 °C. Dacă stivuitorul a fost configurat pentru utilizare într-un spaţiu frigorific, intervalul de temperatură pentru utilizare continuă este extins la -35 °C.

dacă stivuitorul este specificat pentru utilizare sub prelate sau în spaţii frigorifice (versiunea pentru spaţii frigorifice), poate fi utilizat continuu la temperaturi de până la -35 °C, dar nu trebuie lăsat neutilizat la temperaturi mai mici de 0 °C. Încărcarea sau parcarea pe termen lung trebuie să se facă la temperaturi de cel puţin +1 °C.

NOTĂ!
Utilizarea şi caracteristicile stivuitorului pot fi afectate de pornirea la temperaturi mai mici de 0 °C. Reţineţi că este posibil ca stivuitorul să fie încă îngheţat, chiar dacă temperatura exterioară a crescut la peste 0 °C.

Platforme de lucru

Dacă se ridică temporar persoane cu stivuitore fără conducător, trebuie respectate reglementările naţionale şi recomandările de lucru pe platforme.

Protecţia de pe plafon

Nu este permisă demontarea protecţiei de pe plafon, la un stivuitor care dispune de un astfel de echipament.

Încălţăminte de protecţie

Încălţămintea de protecţie trebuie purtată în timpul lucrului cu stivuitoare, conform standardelor naţionale aplicabile.

Iluminat

Luminile de lucru facilitează munca în condiţii de iluminare slabă. Luminile de lucru sunt disponibile ca accesorii pentru multe modele.

Unităţi adiţionale/Semiremorci

Dacă după livrare stivuitorul este dotat cu echipamente suplimentare, cârlig de remorcare sau alte accesorii care pot influenţa stabilitatea sau capacitatea de frânare a acestuia, trebuie contactat STILL sau reprezentantul său autorizat. Înainte de asamblare, stivuitorul trebuie să fie aprobat de UniCarriers Manufacturing Sweden AB, consultaţi *Modificarea stivuitorului* pagina 7.

Indicatoare de siguranţă şi avertizare

Generalităţi

NOTĂ!
Pe stivuitor sunt mai multe semne de avertizare. Întotdeauna înlocuiţi semnele deteriorate sau lipsă.

Explicaţia simbolurilor, UFW

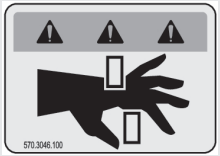 Risc de strivire între piesele în mişcare	Nu staţi sub furci	Nu staţi pe furci
Nu staţi între stâlp şi baterie	Citiţi şi conformaţi-vă manualului de instrucţiuni înainte de a manevra stivuitorul.	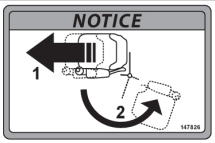 Înainte de înclinarea în exterior, reglaţi scaunul la maximum în faţă.

Amplasarea indicatoarelor de siguranţă şi avertizare

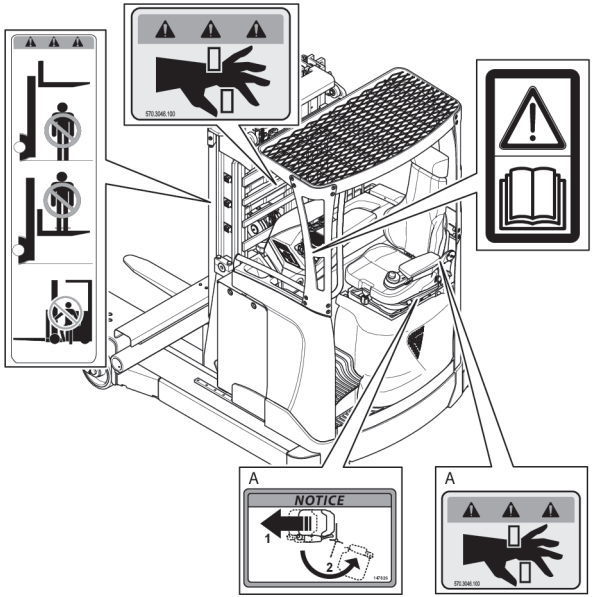

A. Dacă stivuitorul este echipat cu volan mini.

Dimensiuni

NOTĂ!
Următoarele informaţii privind dimensiunile sunt valabile pentru stivuitoare echipate cu cea mai mică baterie posibilă şi cu o lungime a furcii de 1150 mm.

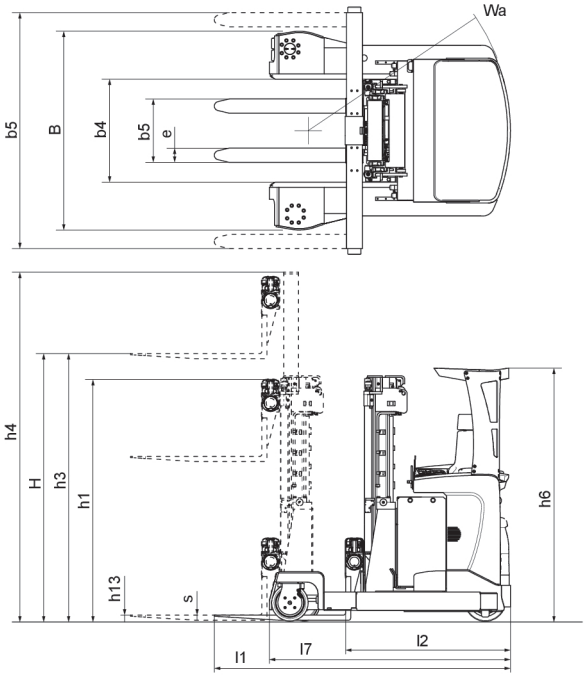

Imagine 36. Dimensiuni UFW

Dimensiuni	UFW200	UFW250
H	4350 - 8500	4500 - 9700
h4	H+700	H+700

Dimensiuni	UFW200	UFW250
h3	4300-8450	4450-9650
h1	H/3+700	H/3+850
h13	50	50
h6	2215	2215
s x e	45 x 125	45 x 125
l1	2473	2555
l2	1323	1405
l7	1942	2102
Wa	1772	1932
B	1744/1498	1744/1498
b4	903	903

Dimensiuni cabină (opţional)

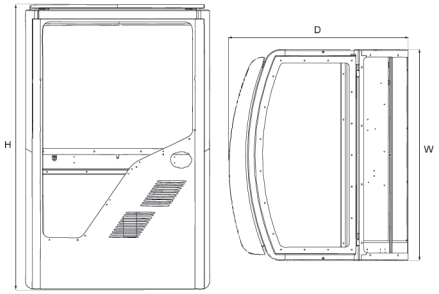

Imagine 37. Dimensiuni cabină

Tabelul 7. Cabină şi dimensiuni în mm

Dimensiuni	Cabină versiune pentru spaţiu frigorific
H	2400
W	1000
D	830

Greutate

NOTĂ!
Greutăţile următoare sunt valabile pentru stivuitoarele standard şi includ cea mai mică baterie posibilă.

Dacă stivuitorul dispune de echipamente suplimentare, s-ar putea să existe abateri faţă de valorile precizate în tabel. Pentru informaţii privind greutatea unui anumit stivuitor, consultaţi placa maşinii.

Tabelul 8. Greutate, stivuitor standard

Model stivuitor	Greutate în kg
UFW 200	4520 (H=8500)
UFW 250	4940 (H=9700)

Comandarea unui catalog de piese de schimb

STILL nu vă trimite în mod automat cataloagele de piese de schimb la livrarea stivuitorului. Manualul general poate fi comandat de la distribuitorul local, contra cost. Timpul de livrare est estimat la aproximativ trei săptămâni.

UniCarriers Manufacturing Sweden AB
SE-435 82 Mölnlycke
Phone +46 (0)31 98 40 00
info@atlet.se
www.atlet.com