Trolleys Datos Técnicos
Remolques de trenes de arrastre

Trolley para palet

Trolley con baldas

first in intralogistics

Trolleys para palets
Fáciles de mover. Diseñados para manipular cargas pesadas.

Esta hoja de datos se basa en la norma VDI 2198 y solo indica los valores técnicos del equipo estándar. Distintas ruedas, elementos de elevación, equipos adicionales, etc... pueden dar otros valores.

Características	1.1	Fabricante				STILL	STILL	STILL	STILL
	1.2	Denominación de tipo del fabricante				**Trolley 1200 x 800 x 280 mm**	**Trolley 1200 x 800 x 450 mm**	**Trolley 800 x 600 x 280 mm**	**Trolley 800 x 600 x 450 mm**
	1.2.1	Dimensiones de carga (largo x ancho)			mm	1200 x 800	1200 x 800	800 x 600	800 x 600
	1.5	Capacidad de carga		Q	kg	1000	1000	1000	1000
Peso	2.1	Peso en servicio			kg	36	53	29	47
Ruedas	3.1	Ruedas				Poliamida	Poliamida	Poliamida	Poliamida
	3.2	Tamaño de ruedas	delante/detrás		mm	Ø 200/200	Ø 200/200	Ø 150/150	Ø 150/150
	3.5	Número de ruedas	delante/detrás			2/2	2/2	2/2	2/2
Dimensiones básicas	4.2.1	Altura total		h_{15}	mm	350	520	350	520
	4.13	Altura del trolley		h_1	mm	280	450	280	450
	4.16	Longitud del área de carga		l_3	mm	1210	1210	820	820
	4.18	Ancho del área de carga		b_9	mm	810	810	630	630
	4.19	Longitud total		l_1	mm	1260	1260	870	870
	4.21	Ancho total		b_1	mm	860	860	680	680
	4.32	Altura del borde inferior del trolley		h_5	mm	235	235	235	235

Características	1.1	Fabricante				STILL	STILL	STILL	STILL
	1.2	Denominación de tipo del fabricante				**Trolley 1000 x 600 x 280 mm**	**Trolley 1000 x 600 x 450 mm**	**Trolley 1200 x 1000 x 280 mm**	**Trolley 1200 x 1000 x 450 mm**
	1.2.1	Dimensiones de carga (largo x ancho)			mm	1000 x 600	1000 x 600	1200 x 1000	1200 x 1000
	1.5	Capacidad de carga		Q	kg	1000	1000	1000	1000
Peso	2.1	Peso en servicio			kg	31	51	38	62
Ruedas	3.1	Ruedas				Poliamida	Poliamida	Poliamida	Poliamida
	3.2	Tamaño de ruedas	delante/detrás		mm	Ø 150/150	Ø 150/150	Ø 200/200	Ø 200/200
	3.5	Número de ruedas	delante/detrás			2/2	2/2	2/2	2/2
Dimensiones básicas	4.2.1	Altura total		h_{15}	mm	350	520	350	520
	4.13	Altura del trolley		h_1	mm	280	450	280	450
	4.16	Longitud del área de carga		l_3	mm	1010	1010	1210	1210
	4.18	Ancho del área de carga		b_9	mm	630	630	1010	1010
	4.19	Longitud total		l_1	mm	1060	1060	1260	1260
	4.21	Ancho total		b_1	mm	680	680	1060	1060
	4.32	Altura del borde inferior del trolley		h_5	mm	235	235	235	235

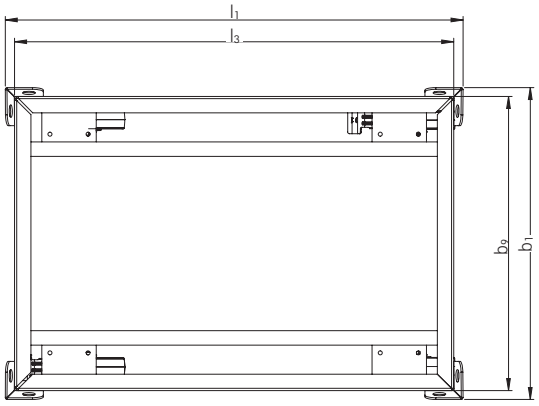

Vista superior, trolley, 1200 x 800 x 280 mm

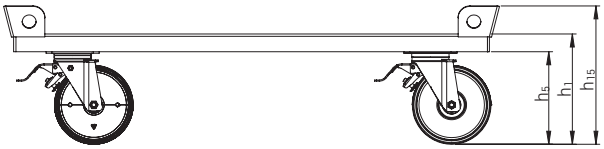

Vista lateral, trolley, 1200 x 800 x 280 mm

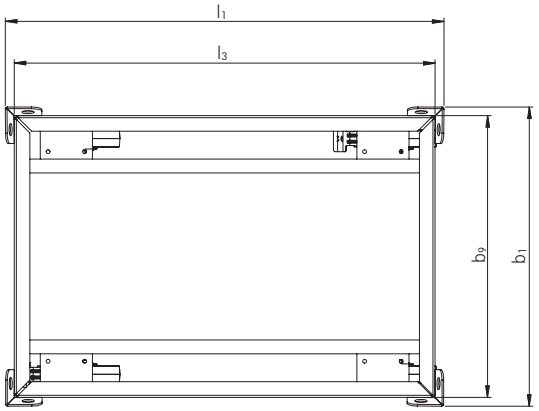

Vista superior, trolley, 1200 x 800 x 450 mm

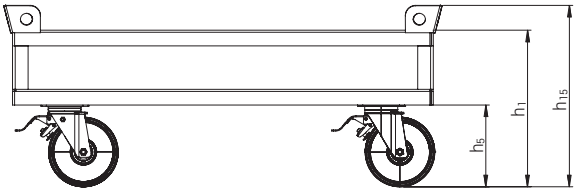

Vista lateral, trolley, 1200 x 800 x 450 mm

Trolleys para palets
Fáciles de mover. Diseñados para manipular cargas pesadas.

Facilidad de manejo, incluso con cargas pesadas, gracias a su menor resistencia a la rodadura

Posibilidad de múltiples aplicaciones gracias a la amplia variedad de trolleys para distintos portacargas

Equipado con dos frenos como estándar por motivos de seguridad

Los trolleys para palets con un peso de servicio reducido para una manipulación más fácil están disponibles en distintos modelos

Flexibilidad máxima si se combinan con el sistema de tren de remolques STILL LiftRunner

Los trolleys de STILL son compatibles con STILL LiftRunner y están disponibles en distintos tamaños según los requisitos. La altura estándar para el palet es de 280 mm. Si es preciso retirar mercancía de portacargas bajos, también está disponible una altura de carga ergonómica de 450 mm. Para posicionar con precisión los portacargas los trolleys se pueden dotar con mangos de manipulación insertables y de ruedas bloqueables. La posición deseada también puede fijarse mediante dos frenos dispuestos en diagonal. Para su transporte en el sistema de tren de remolques LiftRunner, los trolleys se deslizan a los chasis, se aseguran automáticamente y se elevan. Con ello no solo se reduce el ruido de marcha sino también el desgaste y rotura de las ruedas. Al ser elevados los trolleys durante el desplazamiento, es posible utilizar ruedas de poliamida más duras. Con esto se reduce al mínimo la resistencia a la rodadura, lo que permite desplazar las cargas con mayor facilidad. Los trolleys para llevar, sobre todo, palets o jaulas se ofrecen en diversos tamaños y diseños y se pueden fabricar según se precise.

Trolley para europalet con mangos insertables para manipular pesos de hasta 1000 kg

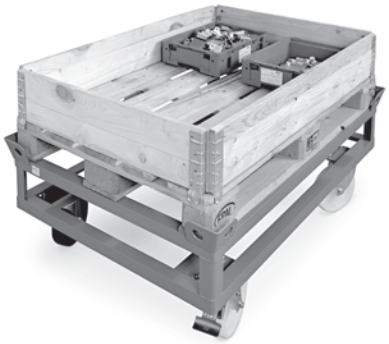

Trolley para europalet con altura 450 mm para mayor ergonomía

Trolley para cualquier tamaño de palet con mango encastrable para manipular pesos de hasta 200 kg

Trolley para europalet

Trolleys con baldas de acero
Fáciles de mover. Diseñados para manipular cargas pesadas.

Esta hoja de datos se basa en la norma VDI 2198 y solo indica los valores técnicos del equipo estándar. Distintas ruedas, elementos de elevación, equipos adicionales, etc. pueden dar otros valores.

Características	1.1	Fabricante				STILL	STILL	STILL
	1.2	Denominación de tipo del fabricante				**Trolley con baldas con rejilla 1200 x 800 2 niveles**	**Trolley con baldas con rejilla 1200 x 800 3 niveles**	**Trolley con baldas con rejilla 1200 x 800 4 niveles**
	1.2.1	Dimensiones de carga (largo x ancho)			mm	1200 x 800	1200 x 800	1200 x 800
	1.5	Capacidad de carga		Q	kg	400	600	800
	1.5.1	Capacidad, nivel 1/2/3/4			kg	200/200/- / -	200/200/200/ -	200/200/200/200
Peso	2.1	Peso en servicio			kg	77	92	111
Ruedas	3.1	Ruedas				Poliamida	Poliamida	Poliamida
	3.2	Tamaño de ruedas	delante/detrás		mm	Ø 200/200	Ø 200/200	Ø 200/200
	3.5	Número de ruedas	delante/detrás			2/2	2/2	2/2
Dimensiones básicas	4.2.1	Altura total		h_{15}	mm	935	1105	1435
	4.13.0	Altura de carga del primer nivel		h_1	mm	445	445	445
	4.13.1	Altura de carga del segundo nivel		h_2	mm	935	775	775
	4.13.2	Altura de carga del tercer nivel		h_3	mm	-	1105	1105
	4.13.3	Altura de carga del cuarto nivel		h_4	mm	-	-	1435
	4.16	Longitud del área de carga		l_3	mm	1212	1212	1212
	4.18	Ancho del área de carga		b_9	mm	815	815	815
	4.19	Longitud total		l_1	mm	1292	1292	1292
	4.21	Ancho total		b_1	mm	860	860	860

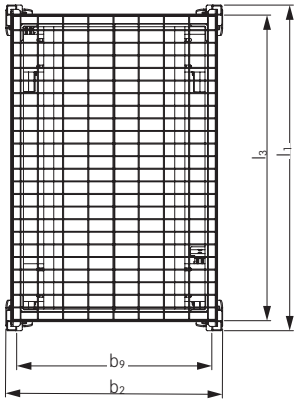

Vista superior, trolley con baldas de acero

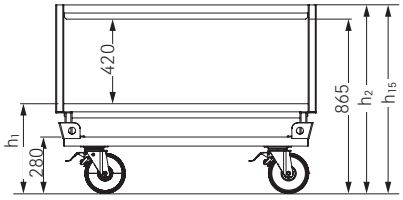

Vista lateral, trolley con baldas de acero, 2 niveles

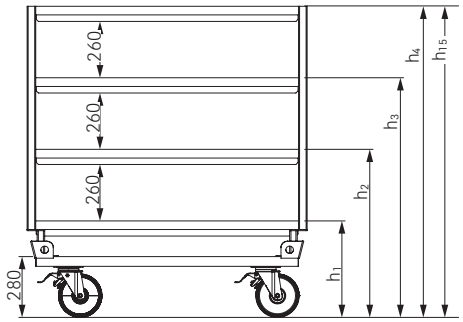

Vista lateral, trolley con baldas de acero, 4 niveles

Trolleys con baldas fabricados en acero o aluminio

STILL ha desarrollado trolleys con baldas especiales para transportar un gran número de unidades de carga pequeñas (SLC) al mismo tiempo. Hay dos opciones disponibles entre las que escoger, las cuales satisfacen distintos requisitos. El trolley con baldas STILL con pintura en polvo con particiones verticales fijas resulta especialmente adecuado para cargas pesadas. Sus estanterías de rejilla de acero satisfacen los requisitos más exigentes de estabilidad y evitan que se acumule suciedad. Los trolleys con baldas de aluminio de STILL, por otra parte, resultan más fáciles de maniobrar gracias a su peso reducido. Sus niveles individuales se pueden ajustar en distintas alturas. Ambos modelos se desplazan de forma estándar gracias a cojinetes de poliamida ultrarresistentes, pero es posible sustituirlos por cojinetes de bolas que se deslizan con incluso mayor facilidad si se necesita. Cuando se combina con el sistema de tren de remolques STILL LiftRunner, los trolleys se deslizan para insertarlos en o sobre los chasis y se fijan y levantan de forma automática. STILL LiftRunner reduce el desgaste de las ruedas y mantiene el nivel de ruido al mínimo.

Trolleys con baldas de aluminio
Fáciles de mover. Diseñados para manipular cargas pesadas.

Esta hoja de datos se basa en la norma VDI 2198 y solo indica los valores técnicos del equipo estándar. Distintas ruedas, elementos de elevación, equipos adicionales, etc. pueden dar otros valores.

Características	1.1	Fabricante				STILL	STILL	STILL
	1.2	Denominación de tipo del fabricante				**Trolley estándar 1200 x 800 con baldas de aluminio 1200 x 800 2 niveles**	**Trolley estándar 1200 x 800 con baldas de aluminio 1200 x 800 3 niveles**	**Trolley estándar 1200 x 800 con baldas de aluminio 1200 x 800 4 niveles**
	1.2.1	Dimensiones de carga (largo x ancho)			mm	1200 x 800	1200 x 800	1200 x 800
	1.5	Capacidad de carga		Q	kg	400	600	800
	1.5.1	Capacidad, nivel 1/2/3/4			kg	200/200/- / -	200/200/200/ -	200/200/200/200
Peso	2.1	Peso de servicio			kg	62	74	85
Ruedas	3.1	Ruedas				Poliamida	Poliamida	Poliamida
	3.2	Tamaño de ruedas	delante/detrás		mm	Ø 200/200	Ø 200/200	Ø 200/200
	3.5	Número de ruedas	delante/detrás			2/2	2/2	2/2
Dimensiones básicas	4.2.1	Altura total		h_{15}	mm	955	1315	1760
	4.13.0	Altura de carga del primer nivel		h_1	mm	410	410	410
	4.13.1	Altura de carga del segundo nivel		h_2	mm	950	860	860
	4.13.2	Altura de carga del tercer nivel		h_3	mm	-	1310	1310
	4.13.3	Altura de carga del cuarto nivel		h_4	mm	-	-	1760
	4.16	Longitud del área de carga		l_3	mm	1214	1214	1214
	4.18	Ancho del área de carga		b_9	mm	824	824	824
	4.19	Longitud total del trolley		l_2	mm	1260	1260	1260
	4.19.1	Longitud total de las estanterías		l_1	mm	1300	1300	1300
	4.21	Ancho total		b_1	mm	860	860	860

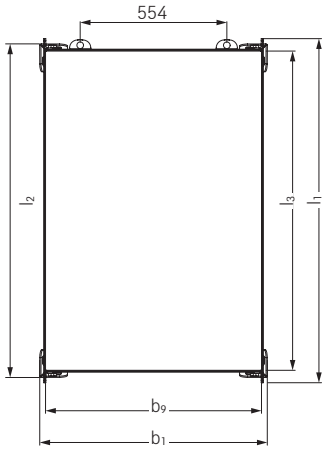

Vista superior, trolley con baldas de aluminio

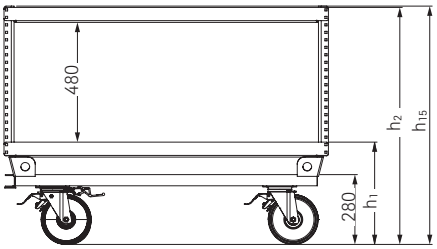

Vista lateral, trolley con baldas de aluminio, 2 niveles

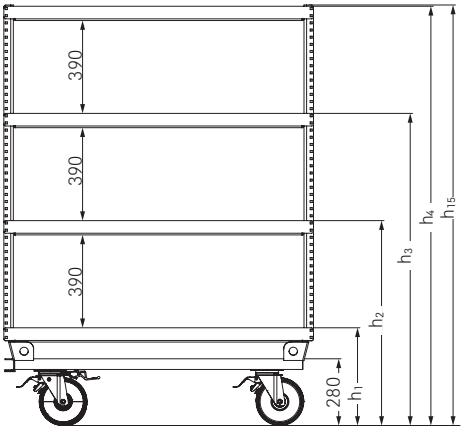

Vista lateral, trolley con baldas de aluminio, 4 niveles

Trolley con baldas de aluminio

Todos los niveles fácilmente accesibles desde todos los lados

Trolleys para paletas industriales (1000 x 1200 mm)

Máxima ergonomía para el usuario gracias a los mangos de empuje insertables

Pedal de freno giratorio para asegurar el trolley

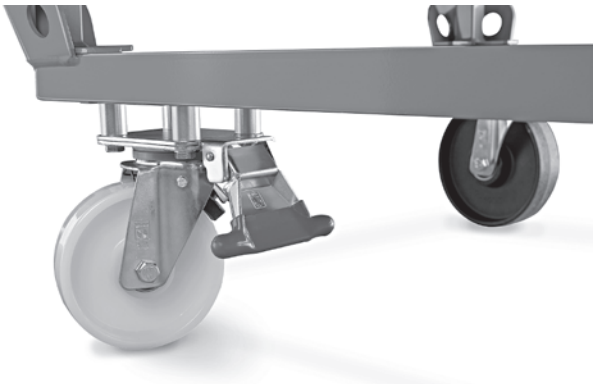

Pedal de freno fijo para que resulte más fácil asegurar el trolley

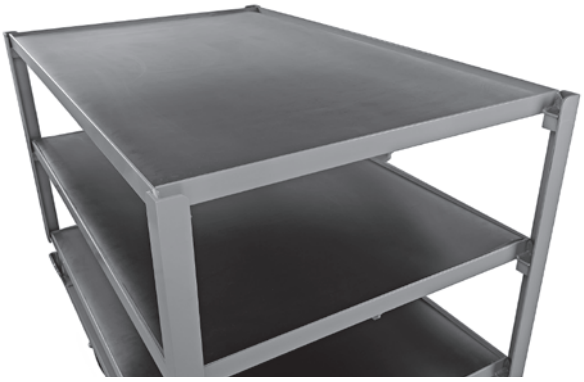

Trolley con baldas con esterillas antideslizantes para asegurar cargas fácilmente

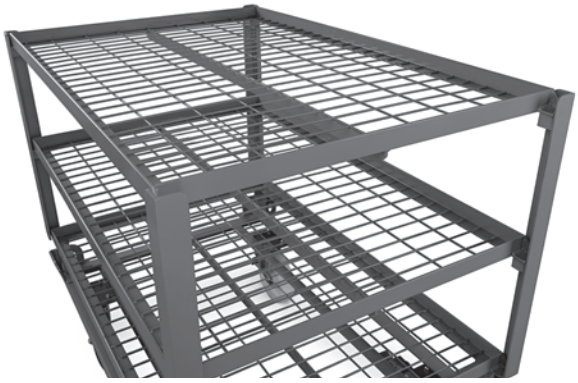

Baldas de rejilla de acero para evitar que se acumule la suciedad

Trolley con baldas con 2 niveles

Trolley con baldas de 3 niveles

Trolleys
Los factores “Simply Efficient”: atributos de rendimiento como medida de la eficiencia económica

Simply easy

- Fácil de maniobrar gracias a las cuatro ruedas que giran 360°
- Facilidad de manejo, incluso con cargas pesadas, gracias a su menor resistencia a la rodadura
- Acceso óptimo desde todos los lados para la carga y la descarga

Simply powerful

- Elevada capacidad de carga con cargas de hasta 1000 kg
- Manipulación que protege la espalda y requiere poco esfuerzo gracias a la opción de mangos insertables

Simply safe

- Fijación automática de la carga gracias a las esquinas de inserción o a los bordes continuos en las baldas
- Uso seguro gracias a las dos ruedas con freno dispuestas en diagonal

Simply flexible

- El suministro de material a la producción puede ser realizado también sin necesidad de carretillas elevadoras o transpaletas eléctricas en el lugar de destino
- Procesos de trabajo más rápidos al cargar y descargar desde todos los lados
- Los diferentes tamaños y accesorios de los trolleys se pueden combinar de forma precisa según sea necesario
- Los trolleys de STILL son totalmente compatibles con STILL LiftRunner

Trolleys
Variantes de equipamiento

		Trolley de acero para palet 1200 x 800 mm	Trolley de acero para palet 1200 x 1000 mm	Trolley de acero para palet 1000 x 600 mm	Trolley de acero para palet 800 x 600 mm	Trolley con baldas
Cojinetes	Ruedas con cojinetes	●	●	●	—	●
	Ruedas con cojinetes de bolas	○	○	○	●	○
Ruedas	4 ruedas de poliamida, una de las cuales conduce electricidad	●	●	●	●	●
	3 ruedas de poliuretano y una rueda de poliamida que conduce electricidad	○	○	○	○	○
Freno	Pedal de freno giratorio, montado sobre dos ruedas diagonalmente opuestas	●	●	●	—	●
	Pedal de freno fijo, montado sobre dos ruedas opuestas diagonalmente	○	○	○	●	○
Otros	Los mangos insertables se pueden usar hasta un peso máximo de 1000 kg	○	○	○	○	—
	Los mangos encastrables sirven para un peso máximo de 200 kg	○	○	○	○	—
	Orejetas para inserción de los mangos	○	○	○	○	—
	Bloqueo direccional de una rueda en cada posición de 90°	○	○	○	○	○
	Bloqueo direccional de dos ruedas en cada posición de 90°	○	○	○	○	○
	Esterilla antideslizante opcional para mejorar la sujeción de las cargas	—	—	—	—	○

● Estándar ○ Opcional — No disponible

STILL, S.A.U.
Pol. Ind. Gran Via Sud
c/Primer de Maig, 38-48
08908 L'Hospitalet de Llobregat
Teléfono: +34 933 946 000
Fax: +34 933 946 019
info@still.es

STILL, Madrid
c/Coto Doñana, 10
Área Empresarial Andalucía Sector, 1
28320 Pinto
Teléfono: +34 916 654 740
Fax: +34 916 913 398
info@still.es

STILL, Sevilla
Ctra. Sevilla-Málaga, Km. 4
41500 Alcalá de Guadaira
Teléfono: +34 955 630 631
Fax: +34 955 631 957
info@still.es

Para más información véase
www.still.es

Se certifica a STILL en las siguientes áreas: Gestión de la calidad, seguridad ocupacional, protección medioambiental y utilización de la energía.

MANAGEMENT SYSTEM CERTIFICATION
DNV·GL
ISM ■ ISO 9001 ■ ISO 14001
OHSAS 18001 ■ ISO 50001

Trolleys E 12/20 Sujeto a modificaciones técnicas.

first in intralogistics